Abbott

Руководство по эксплуатации системы ARCHITECT

566359R08

Регистрация МИ в Росздравнадзоре
www.nevacert.ru | info@nevacert.ru

Только для России:

Руководство по эксплуатации системы ARCHITECT распространяется на:

«Анализатор иммунохимический модульный ARCHITECT i2000sr для in vitro диагностики с принадлежностями» в соответствии с Регистрационным удостоверением № ФСЗ 2011/10138 от 09.11.2017

«Анализатор иммунохимический модульный ARCHITECT i1000sr для in vitro диагностики с принадлежностями» в соответствии с Регистрационным удостоверением № ФСЗ 2008/02558 от 20.10.2020

«Анализатор биохимический модульный "ARCHITECT c8000 PROCESSING MODULE" с принадлежностями» в соответствии с Регистрационным удостоверением № РЗН 2014/2010 от 29.12.2018

«Анализатор биохимический модульный ARCHITECT c16000 для in vitro диагностики с принадлежностями» в соответствии с Регистрационным удостоверением № ФСЗ 2009/03611 от 29.12.2018

«Анализатор биохимический модульный ARCHITECT c 4000 для in vitro диагностики с принадлежностями» в соответствии с Регистрационным удостоверением № ФСЗ 2010/06706 от 05.03.2019

Регистрация МИ в Росздравнадзоре
www.nevacert.ru | info@nevacert.ru

Только для России:

Руководство по эксплуатации системы ARCHITECT распространяется на:

«Анализатор иммунохимический модульный ARCHITECT i2000sr для in vitro диагностики с принадлежностями» в соответствии с Регистрационным удостоверением № ФСЗ 2011/10138 от 09.11.2017

«Анализатор иммунохимический модульный ARCHITECT i1000sr для in vitro диагностики с принадлежностями» в соответствии с Регистрационным удостоверением № ФСЗ 2008/02558 от 20.10.2020

«Анализатор биохимический модульный "ARCHITECT c8000 PROCESSING MODULE" с принадлежностями» в соответствии с Регистрационным удостоверением № РЗН 2014/2010 от 29.12.2018

«Анализатор биохимический модульный ARCHITECT c16000 для in vitro диагностики с принадлежностями» в соответствии с Регистрационным удостоверением № ФСЗ 2009/03611 от 29.12.2018

«Анализатор биохимический модульный ARCHITECT c 4000 для in vitro диагностики с принадлежностями» в соответствии с Регистрационным удостоверением № ФСЗ 2010/06706 от 05.03.2019

Регистрация МИ в Росздравнадзоре
www.nevacert.ru | info@nevacert.ru

Оглавление

К прочтению ..... К прочтению-1
Что нового ..... К прочтению-3
Безопасность системы ..... К прочтению-4
Служба сервисной поддержки ..... К прочтению-5
Назначение ..... К прочтению-6
Положение о правах собственности ..... К прочтению-7
Ограничение ответственности ..... К прочтению-8
Авторские права на ПО и оговорки ..... К прочтению-10
Сертификаты безопасности системы ARCHITECT ..... К прочтению-12
Сертификаты безопасности ARCHITECT *i*ARM ..... К прочтению-14
Положение о торговых марках ..... К прочтению-15
Используемые символы ..... К прочтению-16

Системная документация ..... Системная документация-1
Печатная документация ..... Системная документация-2
Структура печатного руководства по эксплуатации ..... Системная документация-2
Условные обозначения, используемые в печатной документации ..... Системная документация-4
Онлайн-документация ..... Системная документация-6
Условные обозначения, используемые в онлайн-документации ..... Системная документация-8
Описание окна помощи ..... Системная документация-10
Описание карты процедур ..... Системная документация-20
Использование онлайн-документации ..... Системная документация-23
Советы по использованию онлайн-документации ..... Системная документация-23
Процедуры использования онлайн-документации ..... Системная документация-25

Использование или функции 1-1
Обзор системы ARCHITECT 1-2
Первичные компоненты системы ARCHITECT 1-2
Встроенная система ARCHITECT 1-2
Система ARCHITECT *c*4000 1-3
Система ARCHITECT *c*8000 1-4
Система ARCHITECT *c*16000 1-5
Система ARCHITECT *i*2000 1-6
Система ARCHITECT *i*2000SR 1-7
Система ARCHITECT *i*1000SR 1-9
Компьютерный блок 1-11
Стандартные компоненты компьютерного блока 1-11
Дополнительные компоненты компьютерного блока 1-13
Программное обеспечение системы ARCHITECT 1-14
Аналитические модули 1-29
Аналитический модуль (система *c*) 1-29
Аналитические модули (система *i*) 1-92
Дополнительные компоненты 1-153
Податчики образцов 1-156
РПО - роботизированный податчик образцов (*c*8000/*c*16000/*i*2000SR) 1-156
РПО - роботизированный податчик образцов (*c*4000/*i*1000SR/*ci*4100) 1-161

Регистрация МИ в Росздравнадзоре
www.nevacert.ru | info@nevacert.ru

Расширение РПО (РПОx) 1-167
СПО - стандартный податчик образцов (*i*2000) 1-169
Податчик образцов карусели LAS (*i*2000) 1-172
Необходимые расходные материалы 1-174
Расходные материалы системы ARCHITECT 1-174
Расходные материалы системы ARCHITECT *c* 1-175
Расходные материалы системы ARCHITECT *i* 1-187
Требуемые принадлежности 1-196
Штативы образцов 1-196
Поддоны штативов (РПО - за исключением *c*4000/*i*1000SR/*ci*4100) 1-197
Поддоны РПОx 1-197
Карусель для образцов LAS (*i*2000) 1-198
Сегменты реагента (*c*4000) 1-198
Адаптер картриджа реагента (*c*4000) 1-199
Сегменты реагента (*c*8000) 1-200
Адаптеры картриджей реагентов (*c*8000) 1-201
Сегменты реагента (*c*16000) 1-203
Адаптеры картриджей реагентов (*c16000*) 1-204
Штативы реагентов (*i*1000SR) 1-206
Статусы системы 1-207
Статус податчика образца 1-208
Статус аналитического модуля 1-211
Автоматические операции аналитического модуля 1-219
Промывка системы (система *c*) 1-219
Промывка системы (система *i*) 1-220
Заправка системы (система *i*) 1-221
Промывка аналитического модуля (система *c*) 1-221
Автоматическое вращение реагентной карусели(ей) (система *c*) 1-222

Процедуры установки и специальные требования 2-1
Установка и перемещение системы 2-2
Установка системы 2-2
Проверка системы 2-2
Перемещение системы 2-3
Конфигурация системы 2-4
Экран Конфигурация - область просмотра Системные настройки 2-4
Экран Конфигурация - область просмотра Настройки теста 2-65
Экран Конфигурация - область просмотра Настройки КК-Кал 2-146
Установку программного обеспечения и создание резервных копий 2-197
Экран Утилиты - область просмотра Инсталляция ПО 2-197
Экран Утилиты - область просмотра Системные обновления 2-199
Экран Утилиты - область просмотра Создать резерв.копию ПО 2-201
Почта Abbott 2-205
Экран Почта Abbott 2-205
Управление файлами тестов 2-211
Установка или удаление файла теста 2-211
Импорт файла теста (система *c*) 2-212
Экспорт файла теста (система *c*) 2-214
Управление файлами техобслуживания и диагностики 2-215
Установка или удаление файла процедуры техобслуживания или диагностики 2-215

Регистрация МИ в Росздравнадзоре
www.nevacert.ru | info@nevacert.ru

Принципы работы 3-1
Принципы работы системы *c* 3-2
Фотометрический метод 3-2
Потенциометрический метод 3-6
Обработка тестов (*c*4000) 3-12
Обработка тестов (*c*8000/*c*16000) 3-17
Метод опосредованной обработки теста (система *c*) 3-23
Функция SmartWash (система *c*) 3-24
Функция OSS (система *c*) 3-25
Показатели интерференции образцов (система *c*) 3-25
Принципы работы системы *i* 3-29
Метод ХИАМ 3-29
Обработка теста (*i*2000/*i*2000SR) 3-34
Обработка теста (*i*1000SR) 3-46

Основные параметры и характеристики 4-1
Основные характеристики 4-2
Основные характеристики системы *c* 4-2
Основные характеристики системы *i* 4-2
Технические характеристики и требования 4-3
Общие спецификации 4-3
Объемы памяти системы 4-6
Физические характеристики 4-10
Значения массы и сил 4-11
Свободное пространство 4-17
Электрические характеристики и требования 4-23
Параметры электрической безопасности 4-26
Оптические характеристики (система *c*) 4-27
Характеристики и требования к воде и жидким отходам 4-27
Характеристики и требования к внешнему откачивающему насосу 4-29
Характеристики и требования к окружающей среде 4-30
Характеристики компьютера и интерфейса 4-31
Технические характеристики и требования к принтеру 4-32
Требования к этикеткам со штрих-кодом 4-33

Инструкции по эксплуатации 5-1
Запуск, приостановка или останов системы 5-3
Выключение и включение компьютерного блока 5-3
Выключение и включение питания, запуск и приостановка аналитического модуля и податчика образцов 5-7
Включение и выключение питания *i*ARM (система *i*) 5-21
Аварийное выключение 5-22
Длительное отключение (система *i*) 5-27
Планировать день (опция Premium) 5-28
Доступ к экрану Планировать день 5-28
Экран Планировать день 5-29
Управление запасами расходных материалов 5-41
Экраны Статус ресурсов 5-41
Процедуры системы ARCHITECT - управление расходными материалами 5-55
Процедуры системы *c* - Управление расходными материалами 5-57
Процедуры системы *i* - Управление расходными материалами 5-78

Регистрация МИ в Росздравнадзоре
www.nevacert.ru | info@nevacert.ru

Оценка сигнала низкого уровня ресурсов 5-99
Управление запасами реагентов 5-105
Экран Статус реагента 5-105
Экран История реагентов 5-125
Процедуры системы ARCHITECT - управление реагентами 5-128
Процедуры системы *c*4000 - Управление запасами реагентов 5-135
Процедуры системы *c*8000/*c*16000 - Управление запасами реагентов 5-151
Требования к загрузке в реагентную карусель(и) (система *c*) 5-165
Процедуры системы *i*2000/*i*2000SR - Управление запасами реагентов 5-167
Процедуры системы *i*1000SR - Управление запасами реагентов 5-174
Заказы пациента и контроля 5-185
Автоматический заказ 5-185
Окна и экраны заказа пациента 5-188
Экран Заказ контроля и его области просмотра 5-210
Экран Статус заказа 5-226
Экран Статус образца 5-237
Управление образцами 5-244
Требования к образцам 5-244
Загрузка образцов (РПО) 5-250
Загрузка образцов (карусель образцов - *c*8000/*c*16000) 5-265
Загрузка образцов (СПО) 5-268
Загрузка образцов (податчик образцов карусели LAS - *i*2000) 5-278
Запуск или возобновление обработки образцов 5-281
Обработка образца 5-283
Выгрузка образцов 5-293
Просмотр результата пациента и контроля качества, повтор и сохранение 5-301
Просмотр и сохранение результатов пациента 5-301
Просмотр и сохранение результата контроля качества 5-320
Просмотр результатов пациента и контроля качества, повтор исключений 5-336
Сохраненные результаты пациента и КК 5-341
Сохраненные результаты пациента 5-341
Сохран. результаты КК 5-356
Управление исключениями 5-370
Экран Статус исключений 5-370
Экран Сохраненные исключения 5-385
Анализ контроля качества 5-389
Применение правил Вестгарда 5-390
Экран График Levey-Jennings 5-392
Экран Сводный обзор КК 5-402
Экран Отчеты КК 5-408
Печать отчетов 5-411
Печать отчета 5-411
Печать отчета по списку заказов 5-414
Печать отчета Levey-Jennings 5-414
Печать отчета по контролю качества 5-415
Печать сводки по КК 5-416
Печать отчета по истории техобслуживания за указанный месяц 5-416
Печать отчета по истории техобслуживания для отдельной процедуры 5-417
Печать отчета по процедуре 5-418
Печать отчета по журналу сообщений 5-419
Распечатка отчета по инвентарному журналу (опция Premium) 5-419

Регистрация МИ в Росздравнадзоре
www.nevacert.ru | info@nevacert.ru

Печать отчета по параметрам тестов для заданных тестов 5-420
Печать отчета по параметрам тестов для всех тестов 5-421
Просмотр заданий на печать в очереди печати 5-421
Удаление задания на печать 5-422
Печать экранного изображения 5-423
Окна - экран Печать отчетов 5-423
Управление LIS 5-426
Отмена ожидания передачи 5-426
Включение или выключение сервера или вторичных соединений HL7 5-426
Окно Связь с LIS 5-427

Процедуры калибровки 6-1
Калибровка теста 6-2
Правила калибровки 6-2
Правила отбора образцов для калибровки 6-3
Методы калибровки (фотометрический - система *c*) 6-4
Метод калибровки (потенциометрический - система *c*) 6-4
Методы калибровки (система *i*) 6-5
Типы калибровки (система *c*) 6-5
Типы калибровки (система *i*) 6-8
Сохранение калибровочной кривой 6-9
Экран Заказ калибровки 6-10
Просмотр калибровки 6-15
Проверка калибровки 6-15
Экран Статус калибровки 6-16
Экран История калибровки 6-25
Процедуры - экран Просмотр калибровки 6-29

Предосторожности и ограничения при эксплуатации 7-1
Общие требования 7-2
Предостережения и требования, относящиеся к эксплуатации системы 7-3
Требования к обращению с расходными материалами 7-5
Требования к обработке образцов 7-8
Ограничения интерпретации результатов 7-10

Опасности 8-1
Ответственность оператора 8-2
Пиктограммы безопасности 8-3
Биологические опасности 8-6
Химические опасности 8-8
Удаление и утилизация отходов 8-11
Удаление следов утечек 8-13
Требования к процедуре обеззараживания 8-14
Электрические опасности 8-17
Механические опасности 8-18
Физические опасности 8-20

Сервис и техобслуживание 9-1
Техобслуживание 9-2
Рекомендации по техническому обслуживанию 9-2
Экран ТО 9-3
Экран Журнал техобслуживания 9-13

Регистрация МИ в Росздравнадзоре
www.nevacert.ru | info@nevacert.ru

Статусы техобслуживания 9-18
Категории техобслуживания и описания процедур 9-19
Пользовательская процедура техобслуживания (опция Premium) 9-108
Замена компонентов 9-116
Замена компонентов *c*4000 9-116
Замена компонентов *c*8000 9-182
Замена компонентов *c*16000 9-252
Замена компонентов *i*2000/*i*2000SR 9-320
Замена компонентов *i*1000SR 9-354
Замена дополнительных компонентов 9-386

Устранение неисправностей и диагностика 10-1

Принципы поиска и устранения неисправностей 10-2
Параметры поиска и устранения неисправностей системы (система *c*) 10-4
Параметры поиска и устранения неисправностей системы (система *i*) 10-5
Параметры поиска и устранения неисправностей реагентов (система *c*) 10-6
Параметры поиска и устранения неисправностей реагентов (система *i*) 10-7
Операторские параметры поиска и устранения неисправностей 10-8
Параметры поиска и устранения неисправностей, связанные с окружающей средой 10-8
Экран Журналы сообщений 10-10
Экран Журналы сообщений - Журналы сообщений об ошибке 10-10
Экран Журналы сообщений - Журнал обновления ПО 10-12
Экран Журналы сообщений - Инвентарный журнал (опция Premium) 10-13
Доступ к экрану Журналы сообщений 10-14
Процедуры - экран Журналы сообщений 10-14
Окна - экран Журналы сообщений 10-18
Коды ошибок 10-22
Общие коды ошибок (0001-0999) 10-22
Коды ошибок конкретных тестов (1000-1999) 10-119
Коды ошибок техобслуживания (2000-2999) 10-182
Коды ошибок датчика уровня (3000-3999) 10-234
Коды ошибок сканера штрих-кодов (4000-4999) 10-310
Коды ошибок роботехники и датчиков (5000-5999) 10-330
Коды ошибок оптики (6000-6999) 10-408
Коды ошибок температуры (7000-7999) 10-418
Коды ошибок компьютерного аппаратного обеспечения (8000-8999) 10-437
Коды ошибок программного обеспечения (9000-9999) 10-472
Возможные неисправности 10-538
Наблюдаемые проблемы аналитического модуля (система *c*) 10-538
Наблюдаемые проблемы аналитического модуля (система *i*) 10-550
Наблюдаемые проблемы с результатами образцов (система *c*) 10-553
Наблюдаемые проблемы с результатами образцов (система *i*) 10-569
Возможные неисправности податчика образцов 10-604
Возможные неисправности компьютерного блока 10-607
Возможные неисправности периферийных устройств 10-630
Системная диагностика 10-638
Экран Диагностика 10-638
Категории и описания процедур диагностики 10-644
Прочие действия по устранению 10-698
Действия по устранению неисправностей аналитического модуля 10-698

Регистрация МИ в Росздравнадзоре
www.nevacert.ru | info@nevacert.ru

Действия по устранению неисправностей податчика образцов 10-713
Действия по устранению неисправностей компьютерного блока 10-719
Действия по устранению для *i*ARM 10-720
Действия по устранению неисправностей LAS 10-721
Действия по устранению неисправностей LIS 10-722
Процедура коррекции AAT 10-724
Процедуры коррекции переноса реагента 10-725

Примеры отчетов, выводимых на печать A-1

Отчет по оптической плотности (система *c*) A-3
Отчет по параметрам теста (система *c*) A-6
Отчет по параметрам тестов (система *i*) A-15
Сводка по калибровочной кривой - Потенциометр (система *c*) A-20
Сводка по калибровочной кривой - Линейная (система *c*) A-23
Сводка по калибровочной кривой - Исп.фактор калибровки/Фоновое измерение (система *c*) A-26
Сводка по калибровочной кривой - Подкалибровка (система *c*) A-29
Сводка по калибровочной кривой - Полная (система *c*) A-32
Сводка по калибровочной кривой - Индекс (система *c*) A-35
Отчет по калибровочной кривой A-38
Отчет по исключениям A-40
Отчет по статусу исключений A-43
Отчет по инвентарному журналу (опция premium) A-45
Отчет Levey-Jennings A-47
Отчет по истории техобслуживания A-50
Отчет по журналу инф. сообщений A-52
Отчет по списку заказов A-54
Отчет о статусе заказов A-56
Отчет по пациенту A-58
Отчет по плану на день (опция premium) A-60
Отчет по процедуре, базовый A-64
Отчет по процедуре, столбчатый A-66
Отчет по контролю качества A-68
Отчет по результатам KK A-71
Отчет по списку результатов KK A-74
Сводка по KK A-76
Отчет по истории реагентов A-78
Отчет об ошибке загрузки реагентов A-80
Отчет по статусу реагента (кроме *i*1000SR) A-82
Отчет по статусу реагента (*i*1000SR) A-84
Отчет по списку повторов A-86
Отчет по результатам A-88
Отчет по списку результатов A-91
Отчет по образцу A-93
Отчет по образцам лаборатории A-95
Отчет по статусу образцов A-97
Отчет по журналу врем. сообщений A-99
Отчет по журналу инсталляции TSB A-101

Подтверждение заявленных характеристик тестов на системе ARCHITECT *i* B-1

Предел фона - метод 1 ..... B-3

Регистрация МИ в Росздравнадзоре
www.nevacert.ru | info@nevacert.ru

Предел фона - спецификация метода 1 ....B-4
Предел фона - пример спецификации метода 1 ....B-5
Аналитическая чувствительность - метод 1 ....B-6
Аналитическая чувствительность - спецификация метода 1 ....B-7
Аналитическая чувствительность - пример спецификации метода 1 ....B-8
Аналитическая чувствительность - метод 2 ....B-9
Аналитическая чувствительность - спецификация метода 2 ....B-10
Аналитическая чувствительность - график метода 2 ....B-11
Аналитическая чувствительность - пример спецификации метода 2 ....B-12
Аналитическая чувствительность - пример графика метода 2 ....B-13
Предел обнаружения - метод 1 ....B-14
Предел обнаружения - спецификация метода 1 ....B-15
Предел обнаружения - пример спецификации метода 1 ....B-16
Функциональная чувствительность - метод 1 (последовательное разведение) B-17
Функциональная чувствительность - спецификация последовательного разведения по методу 1 ....B-18
Функциональная чувствительность - пример спецификации последовательного разведения по методу 1 ....B-19
Функциональная чувствительность - метод 2 ....B-20
Функциональная чувствительность - спецификация метода 2 ....B-21
Предел количественного измерения - метод 1 ....B-22
Предел количественного измерения - спецификация метода 1 ....B-23
Предел количественного измерения - пример спецификации метода 1 ....B-24
Воспроизводимость - метод 1 ....B-25
Воспроизводимость - спецификации метода 1 ....B-26
Включаемая в отчет проверка диапазона/калибровки - метод 1 ....B-27
Включаемая в отчет проверка диапазона/калибровки - спецификация метода 1 ....B-29
Включаемая в отчет проверка диапазона/калибровки - график метода 1 ....B-30
Включаемая в отчет проверка диапазона/калибровки - пример спецификации метода 1 ....B-31
Включаемая в отчет проверка диапазона/калибровки - пример графика метода 1 ....B-32
Включаемая в отчет проверка диапазона/калибровки - метод 2 ....B-33
Включаемая в отчет проверка диапазона/калибровки - спецификация метода 2 ....B-34
Включаемая в отчет проверка диапазона/калибровки - график метода 2 ....B-35
Включаемая в отчет проверка диапазона/калибровки - пример спецификации метода 2 ....B-36
Включаемая в отчет проверка диапазона/калибровки - пример графика метода 2 ....B-37
Включаемая в отчет проверка диапазона/калибровки - метод 3 ....B-38
Включаемая в отчет проверка диапазона/калибровки - спецификация метода 3 ....B-39
Включаемая в отчет проверка диапазона/калибровки - график метода 3 ....B-40
Включаемая в отчет проверка диапазона/калибровки - пример спецификации метода 3 ....B-41
Включаемая в отчет проверка диапазона/калибровки - пример графика метода 3 ....B-42
Проверка автоматического разведения - метод 1 ....B-43
Проверка автоматического разведения - спецификация метода 1 ....B-44

Регистрация МИ в Росздравнадзоре
www.nevacert.ru | info@nevacert.ru

Проверка автоматического разведения - пример спецификации метода 1 .....B-45
Методы сравнения - метод 1 (корреляция) B-46
Методы сравнения - спецификация метода 1, корреляция B-47
Методы сравнения - метод 2 (совпадение) B-48
Методы сравнения - спецификация метода 2, совпадение B-49
Методы сравнения - расчетная таблица метода 2, совпадение B-50
Методы сравнения - пример расчетной таблицы метода 2, совпадение B-51
Аналитическая специфичность - метод 1 .....B-52
Референсный диапазон - метод 1 .....B-53

Математические модели C-1
Методы редукции данных в системе *c* C-2
Методы фотометрической редукции данных C-2
Метод потенциометрической редукции данных C-8
Методы редукции данных в системе *i* C-14
Поточечный метод (система *i*) C-14
Метод линейной регрессии (система *i*) C-14
Методы 4PLC (система *i*) C-16
Метод теста с пороговым значением (система *i*) C-18
Референсный метод (система *i*) C-19
Методы подкалибровки системы *i* C-20
Метод измерения отношений (система *i*) C-20
Метод линейного преобразования (система *i*) C-21
Параметрический метод (система *i*) C-21
Метод формы кривой (система *i*) C-22

Каталожные номера D-1
Каталожные номера по списку расходных материалов (система *c*) D-2
Каталожные номера по списку расходных материалов (система *i*) D-3
Каталожные номера набора принадлежностей (*c*4000) D-4
Каталожные номера набора принадлежностей (*c*8000) D-7
Каталожные номера набора принадлежностей (*c*16000) D-10
Каталожные номера набора принадлежностей (система *i*) D-13
Каталожные номера дополнительных принадлежностей D-16
Каталожные номера наборов электронных носителей D-18
Каталожные номера наборов компонентов компьютерного блока D-19

Описание экранных элементов E-1
Пиктограммы и меню E-2
Кнопки E-6
Описание полей E-15
Пиктограмма Обзор на экранах и в окнах E-15
Пиктограмма Заказы на экранах и в окнах E-26
Пиктограмма Результаты на экранах и в окнах E-46
Пиктограмма КК-Кал на экранах и в окнах E-69
Пиктограмма Исключения на экранах и в окнах E-104
Пиктограмма Реагенты на экранах и в окнах E-117
Пиктограмма Ресурсы на экранах и в окнах E-128
Пиктограмма Система на экранах и в окнах E-142

ARCHITECT *i*ARM F-1
Компоненты F-2

Регистрация МИ в Росздравнадзоре
www.nevacert.ru | info@nevacert.ru

Основные части и соединения F-3
Сенсорный дисплей F-6
Главный экран F-6
Панель инструментов - Главное меню F-7
Панель инструментов - меню техобслуживания и диагностики F-7
Технические характеристики и требования F-9
Физические характеристики F-9
Требования к свободному пространству вокруг прибора F-9
Требования по электропитанию F-10
Параметры электрической безопасности F-10
Требования к источнику воды F-10
Условия окружающей среды F-11
Эксплуатация F-12
Перевод *i*ARM в режим Готов F-12
Останов *i*ARM F-12
Выполнение аварийного выключения F-13
Запустите закачку промывочного буфера из *i*ARM F-13
Замена концентрированного промывочного буфера в *i*ARM F-14
Запуск в режиме станции наполнения F-16
Техническое обслуживание и диагностика F-22
Конфигурирование порта для соединения с аналитическим модулем ARCHITECT F-22
Переключение закачки промывочного буфера в автоматический режим F-23
Калибровка пробирки с буфером F-24
Проверка приборов F-27
Промывка *i*ARM F-28
Замена комплекта пробирки с концентрированным промывочным буфером F-29
Очистка наружных поверхностей *i*ARM F-31
Поиск и устранение неисправностей F-32
Код ошибки: 0003 Ошибка давления на выходе F-33
Код ошибки: 0004 Ошибка высокой электропроводности F-34
Код ошибки: 0005 Ошибка низкой электропроводности F-35
Код ошибки: 0006 Ошибка потока F-37
Код ошибки: 0007 Концентрированный промывочный буфер закончился F-38
Код ошибки: 0008 Ошибка прерывания деконтаминации (только в режиме станции наполнения) F-38
Код ошибки: 0009 Ошибка температурного диапазона F-38
Код ошибки: 0010 Ошибка отсоединения датчика уровня F-39
Код ошибки: 0012 Ошибка инициализации измерительного прибора F-40
Код ошибки: 0013 Ошибка контрольной суммы измерительного прибора F-41
Код ошибки: 0014 Ошибка таймаута ASTM 1381 (ошибка соединения) F-42
Код ошибки: 0016 Ошибка остановки двигателя F-43
Код ошибки: 0017 Чрезмерное количество модулей F-44
Код ошибки: 0018 Ошибка статуса пробирки резервуара (только в режиме станции наполнения) F-44
Код ошибки: 0018 Ошибка отсоединения пробирки резервуара (только в режиме станции наполнения) F-45
Код ошибки: 0020 Ошибка наполнения резервуара (только в режиме станции наполнения) F-45
Код ошибки: 0021 Ошибка калибровки пробирки F-45
Код ошибки: 0024 Ошибка сверхтока двигателя F-46

Регистрация МИ в Росздравнадзоре
www.nevacert.ru | info@nevacert.ru

Код ошибки: 0025 Ошибка сверхтока клапана F-47
Код ошибки: 0026 Перегорел предохранитель двигателя F-47
Код ошибки: 0027 Перегорел предохранитель клапана F-48
Код ошибки: 0030 Ошибка отсоединения датчика проводимости F-49
Код ошибки: 0031 Процедура FSR F-49
Код ошибки: 0032 Датчик затопления отсоединен F-50
Код ошибки: 0032 Датчик давления отсоединен F-50

Регистрация МИ в Росздравнадзоре
www.nevacert.ru | info@nevacert.ru

ПРИМЕЧАНИЯ

Регистрация МИ в Росздравнадзоре
www.nevacert.ru | info@nevacert.ru

Введение

Поздравляем вашу лабораторию с приобретением системы ARCHITECT. В семействе систем ARCHITECT реализованы последние достижения в автоматизации лабораторий, технологиях выполнения тестов и модульности.

- Простота в эксплуатации
  - Интеграция системы и стандартный пользовательский интерфейс унифицируют управление образцами и отчетами о результатах.
  - Сенсорный дисплей упрощает навигацию.
  - Интуитивно понятный пользовательский интерфейс сокращает затраты времени на обучение.
  - Функция помощи (?), встроенная в ПО системы, позволяет быстро находить информацию о текущем окне или сообщении об ошибке.
  - Онлайн-руководство пользователя - это более быстрый, простой, объемный и точный источник необходимой вам информации.
  - Процедуры планового техобслуживания отображаются в списке задач, что обеспечивает автоматическое отслеживание и упрощает работу.
  - Журнал техобслуживания, автоматически обновляемый после выполнения каждой процедуры, содержит актуальную и точную информацию о техобслуживании.
- Управление образцами
  - Штативы образцов совместимы с разнообразными типами тестовых пробирок.
  - Податчики образцов позволяют загружать до
    - 180 (*ci*4100) образцов
    - 365 (*ci*8200/*ci*16200) образцов
    - 100 (*c*4000) образцов
    - 215 (*c*8000/*c*16000) образцов
    - 125 (*i*2000) образцов
    - 250 (*i*4000) образцов
    - 65 (*i*1000SR) образцов
    - 135 (*i*2000SR) образцов
    - 285 (*i*4000SR) образцов
  - Многомерный отбор проб имеет функции стандартной, приоритетной, автоматической повторной и зеркальной обработки.
  - Распознавание сгустков гарантирует точный отбор проб.
  - С автоматическим податчиком образцов (RSH)
    - Индикаторы показывают состояние обработки.
    - Конструкция податчика образцов обеспечивает постоянный доступ к образцам.

Регистрация МИ в Росздравнадзоре
www.nevacert.ru | info@nevacert.ru

- Упрощенный поиск и устранение неисправностей
  - Прямой доступ к справке сообщения об ошибке предоставляет информацию о возможных причинах и действиях по устранению.
  - Модель поиска и устранения неисправностей реализует практичный системный подход к устранению проблем и реализации решений.

Раздел «К прочтению» включает:

- *Что нового*, стр. К прочтению-3
- *Безопасность системы*, стр. К прочтению-4
- *Служба сервисной поддержки*, стр. К прочтению-5
- *Назначение*, стр. К прочтению-6
- *Положение о правах собственности*, стр. К прочтению-7
- *Ограничение ответственности*, стр. К прочтению-8
- *Авторские права на ПО и оговорки*, стр. К прочтению-10
- *Сертификаты безопасности системы ARCHITECT*, стр. К прочтению-12
- *Сертификаты безопасности ARCHITECT iARM*, стр. К прочтению-14
- *Положение о торговых марках*, стр. К прочтению-15
- *Используемые символы*, стр. К прочтению-16

Регистрация МИ в Росздравнадзоре
www.nevacert.ru | info@nevacert.ru

Что нового

Программное обеспечение ARCHITECT System версии 9.41 включает следующие новые опции и изменения:

Обновление процедур "Выключение компьютерного блока" и "Включение и выключение питания компьютерного блока".

Процедуры "Выключение компьютерного блока" и "Включение и выключение питания компьютерного блока" обновлены в соответствии с изменениями в текущей версии программного обеспечения.

Регистрация МИ в Росздравнадзоре
www.nevacert.ru | info@nevacert.ru

Безопасность системы

Компания Abbott Laboratories делает все возможное для обеспечения безопасности системы ARCHITECT System и снижения рисков, связанных с кибербезопасностью наших медицинских изделий.

Компания Abbott Laboratories осознает важность внедрения средств обеспечения кибербезопасности, начиная с самых ранних этапов проектирования и разработки наших продуктов. Наши средства контроля кибербезопасности были спроектированы, разработаны и установлены с учетом ведущих принципов, требований законодательных и правительственных организаций.

Но даже с учетом того, что компания разработала средства контроля кибербезопасности системы ARCHITECT System, наши заказчики продолжают выполнять важную роль в обеспечении информационной безопасности:

- Мы рекомендуем в любых случаях придерживаться принципов надлежащей лабораторной практики и соблюдать требования законодательства.
- Система должна быть установлена в безопасном месте.
- Только авторизованные пользователи должны иметь доступ к системе, потому что система может содержать закрытую медицинскую информацию (PHI) или другие персональные данные.
- Несмотря на то, что система ARCHITECT System оснащена средствами контроля, обеспечивающими кибербезопасность при подключении к сети, каждая система должна устанавливаться и подключаться к безопасной сети, которая соответствует требованиям современных стандартов касательно безопасности сети, чтобы предотвратить доступ неавторизованных пользователей к каналам передачи данных между ARCHITECT System и внешними система, такими как принтер или ЛИС.
- Система ARCHITECT System также оборудована средствами контроля для минимизации рисков, связанных с использованием внешних носителей, таких как USB-накопители или DVD/CD диски. Резервные копии, отчеты или другие данные, которые экспортируются на внешние носители информации, должны контролироваться в соответствии с правилами надлежащей лабораторной практики.
- Сетевой экран (файервол) анализатора, используемый для поддержки передачи данных в AbbottLink и HL7, нельзя удалять или модифицировать.

Регистрация МИ в Росздравнадзоре
www.nevacert.ru | info@nevacert.ru

Служба сервисной поддержки

По всем вопросам о работе системы ARCHITECT обращайтесь к региональному представителю или см. информацию для своей страны на сайте abbottdiagnostics.com. Авторизованный представитель изготовителя на территории России и других стран СНГ: ООО «Эбботт Лэбораториз», 125171, Россия, г. Москва, Ленинградское шоссе, 16А, строение 1, Тел: +7 (495) 258 42 80; факс: +7 (495) 258 42 81

Регистрация МИ в Росздравнадзоре
www.nevacert.ru | info@nevacert.ru

Назначение

Система Abbott ARCHITECT предназначена только для выполнения диагностики *In Vitro*.

Система Abbott ARCHITECT спроектирована для автоматического выполнения следующих операций:

- Химические анализы с использованием фотометрического и потенциометрического метода
- Иммуноанализы с применением технологии ХИАМ (хемилюминесцентный иммунный анализ на микрочастицах)

Регистрация МИ в Росздравнадзоре
www.nevacert.ru | info@nevacert.ru

Положение о правах собственности

Программное обеспечение системы ARCHITECT и системная документация защищены авторским правом (©1998, 2019 Abbott Laboratories, Abbott Park, Illinois). Все права защищены.

Программное обеспечение и руководство разработаны исключительно для использования с системой ARCHITECT и для применения в процедурах диагностики *In Vitro*, как указано в инструкциях по эксплуатации.

Информация, документы и соответствующие изображения, опубликованные в настоящем документе («информация»), являются единоличной собственностью Abbott Laboratories. Разрешение на использование информации предоставляется при условии

- указания ссылки на авторские права на всех копиях;
- использование информации допускается в целях эксплуатации продуктов ABBOTT силами квалифицированного персонала Abbott или только в справочных целях;
- информация не подлежит изменению каким-либо образом; и
- изображения не должны использоваться без сопровождающего текста.

Любое лицо принимает на себя полную ответственность и все риски, возникающие из факта использования информации, содержащейся в данном документе. Информация предоставляется «как есть» без выраженных или подразумеваемых гарантий и может включать технические неточности или опечатки. Abbott Laboratories сохраняет за собой право на добавление, удаление или изменение информации в любое время без предварительного уведомления.

Регистрация МИ в Росздравнадзоре
www.nevacert.ru | info@nevacert.ru

Ограничение ответственности

Любые образцы (распечатки, изображения, окна, экраны и т. д.) предназначены для использования только в справочных или иллюстративных целях и не должны использоваться для проведения клинических исследований или технической экспертизы. Данные, предоставленные на распечатках и экранах, не отражают реальные имена пациентов или результаты тестов.

Информация была разработана для использования квалифицированным персоналом Abbott Laboratories, другими лицами, обладающими знаниями или опытом, связанными с эксплуатацией и обслуживанием заявленного продукта, либо действующими под непосредственным наблюдением и в сотрудничестве с представителями отдела технической поддержки или отдела продаж Abbott Laboratories.

Ни при каких обстоятельствах компания Abbott Laboratories или ее дочерние предприятия не несут ответственности за какие-либо убытки или ущерб, понесенные или возникающие в связи с использованием информации лицами, не прошедшими полный цикл обучения Abbott Laboratories.

Никакие конфиденциальные отношения не могут быть установлены в случае если пользователь информации контактирует с Abbott Laboratories в устной, письменной или электронной форме (например, в виде обратной связи, вопросов, комментариев, советов, предложений и т. д.). Такие контакты и любая передаваемая в данной связи информация считаются неконфиденциальными и Abbott имеет полное право воспроизводить, публиковать или использовать иным способом такую информацию в любых целях, включая, в том числе, в целях осуществления научных исследований, разработок, производства, оказания услуг, использования или продажи продукции, содержащей данную информацию. Отправитель любой информации в Abbott несет полную ответственность за ее содержание, включая достоверность и точность, а также за отсутствие нарушений прав собственности любых лиц.

Abbott Laboratories не занимается консультированием по медицинским вопросам и оказанием медицинских услуг.

Обновления информации могут предоставляться в бумажном или электронном виде. Наиболее актуальная информация всегда содержится в документах самой последней редакции.

Оглавление и/или Указатель - Дополнительное обновление вручную может привести к изменению нумерации страниц в оглавлении или указателе.

Запрещается воспроизводить, сохранять, получать или передавать каким-либо образом и в каком-либо виде любую часть настоящего документа без предварительного письменного разрешения Abbott Laboratories.

Заявление об использовании данных AbbottLink

Сбор данных:

Регистрация МИ в Росздравнадзоре
www.nevacert.ru | info@nevacert.ru

Программное обеспечение AbbottLink от Abbott собирает только рабочие данные и показания приборов. Оно не собирает информацию о пациенте, его здоровье или другую деликатную информацию личного характера («персональные данные») и не осуществляет к ней доступ.

Использование данных:

ПО AbbottLink предназначено для передачи соответствующих системных рабочих данных, которые могут использоваться Abbott и третьими сторонами, оказывающими соответствующие услуги и реализующими соответствующую продукцию, в целях обнаружения и устранения неисправностей, рассмотрения жалоб, контроля эксплуатационных характеристик, усовершенствования продукта, исследований, разработок, управления материально-техническими ресурсами, эксплуатационного анализа, выставления счетов и других сопутствующих целей. Кроме того, AbbottLink может использоваться для отправки системных обновлений, оказания сервисных услуг дистанционно и упрощения оказания услуг третьих сторон компанией Abbott и поставки продукции Заказчику. Условия использования ПО Заказчиком таких услуг и продукции третьих сторон предоставляются Заказчику отдельно соответствующими третьими сторонами.

Никакие персональные данные не передаются компании для собственного использования и доступ к ним не осуществляется.

Обеспечение конфиденциальности данных:

Все персональные данные удаляются из состава рабочих данных до получения их в AbbottLink. Важно, что наши заказчики не имеют доступа к полям № образца (идентификация образца) или комментариям, содержащим персональные данные.

При совместном использовании экрана для оказания инструментальной поддержки дистанционно данные открываются и передаются на основании согласия, предоставленного пользователем в момент запуска каждого отдельного совместного использования экрана. Пользуясь данной услугой, см. форму согласия, отображаемую на экране.

Регистрация МИ в Росздравнадзоре
www.nevacert.ru | info@nevacert.ru

Авторские права на ПО и оговорки

Boost Software License - версия 1.0 - 17 августа 2003 г

Настоящим разрешается любому лицу или организации, получившему копию программного обеспечения и сопровождающую документацию, покрываемые настоящей лицензией («программное обеспечение»), бесплатно использовать, воспроизводить, отображать, распространять, исполнять и передавать программное обеспечение, подготавливать производные продукты программного обеспечения, а также давать разрешение на это третьей стороне, которой предоставлено программное обеспечение, следующим образом:

Уведомления об авторских правах в программном обеспечении и настоящее заявление без каких-либо сокращений, включая вышеупомянутое предоставление лицензии, данное ограничение и последующий отказ от ответственности, должны быть включены во все копии программного обеспечения, полные или частичные, а также во все производные продукты программного обеспечения, если только подобные копии или производные продукты не существуют исключительно в виде машинно-исполняемого объектного кода, созданного транслятором входного языка.

ПРОГРАММНОЕ ОБЕСПЕЧЕНИЕ ПРЕДОСТАВЛЯЕТСЯ «КАК ЕСТЬ», БЕЗ КАКИХ-ЛИБО ГАРАНТИЙ, ЯВНЫХ ИЛИ ПОДРАЗУМЕВАЕМЫХ, ВКЛЮЧАЯ, НО НЕ ОГРАНИЧИВАЯСЬ, ГАРАНТИИ ПРИГОДНОСТИ ДЛЯ КОНКРЕТНЫХ ЦЕЛЕЙ И НЕНАРУШЕНИЯ ПРАВ ИНТЕЛЛЕКТУАЛЬНОЙ СОБСТВЕННОСТИ. НИ ПРИ КАКИХ ОБСТОЯТЕЛЬСТВАХ ВЛАДЕЛЬЦЫ АВТОРСКИХ ПРАВ ИЛИ ЛЮБОЕ ЛИЦО, РАСПРОСТРАНЯЮЩЕЕ ПРОГРАММНОЕ ОБЕСПЕЧЕНИЕ, НЕ НЕСЕТ ОТВЕТСТВЕННОСТИ ЗА ЛЮБОЙ УЩЕРБ ИЛИ ИНУЮ ОТВЕТСТВЕННОСТЬ, НЕЗАВИСИМО ОТ КОНТРАКТА, НАРУШЕНИЯ ПРАВ ИЛИ ИНЫХ ДЕЙСТВИЙ, ВЫТЕКАЮЩИХ ИЗ, ИЛИ СВЯЗАННЫХ С ПРОГРАММНЫМ ОБЕСПЕЧЕНИЕМ, ЕГО ИСПОЛЬЗОВАНИЕМ ИЛИ ИНЫМ ОБРАЗОМ ДЕЙСТВИЯ ПРОГРАММНОГО ОБЕСПЕЧЕНИЯ.

Copyright 2008, Google Inc.

Все права защищены.

Распространение и использование в исходной и двоичной форме, с изменениями или без них, разрешается при соблюдении следующих условий:

- Распространяемый исходный код должен содержать вышеуказанное уведомление об авторских правах, данный перечень условий и приведенный ниже отказ от ответственности.
- Код, распространяемый в двоичной форме, должен содержать вышеуказанное уведомление об авторских правах, данный перечень условий и последующий отказ от ответственности в документации и/или других материалах, прилагаемых к программному пакету.
- Наименование компании Google Inc. и фамилии ее сотрудников не могут быть использованы в целях поддержки или продвижения

Регистрация МИ в Росздравнадзоре
www.nevacert.ru | info@nevacert.ru

продуктов, разработанных с использованием данного программного обеспечения, без предварительного и явного письменного разрешения.

ВЛАДЕЛЬЦЫ АВТОРСКИХ ПРАВ И СОАВТОРЫ ПРЕДОСТАВЛЯЮТ ДАННОЕ ПРОГРАММНОЕ ОБЕСПЕЧЕНИЕ «КАК ЕСТЬ», ОТКАЗЫВАЯСЬ ОТ ЛЮБЫХ ЯВНЫХ ИЛИ ПОДРАЗУМЕВАЕМЫХ ГАРАНТИЙ, ВКЛЮЧАЯ, НО НЕ ОГРАНИЧИВАЯСЬ, ПОДРАЗУМЕВАЕМЫЕ ГАРАНТИИ КОММЕРЧЕСКОЙ ЦЕННОСТИ И ПРИГОДНОСТИ ДЛЯ КОНКРЕТНОЙ ЦЕЛИ. НИ ПРИ КАКИХ ОБСТОЯТЕЛЬСТВАХ ВЛАДЕЛЕЦ АВТОРСКИХ ПРАВ ИЛИ СОАВТОР НЕ НЕСЕТ ОТВЕТСТВЕННОСТИ ЗА ЛЮБОЙ ПРЯМОЙ, КОСВЕННЫЙ, СЛУЧАЙНЫЙ ИЛИ ОСОБЫЙ УЩЕРБ (ВКЛЮЧАЯ, НО НЕ ОГРАНИЧИВАЯСЬ, ОПЛАТУ ЗАМЕНЯЮЩИХ ТОВАРОВ ИЛИ УСЛУГ; НЕВОЗМОЖНОСТЬ ИСПОЛЬЗОВАНИЯ, ПОТЕРЮ ДАННЫХ ИЛИ ПРИБЫЛИ; ИЛИ ПРЕРЫВАНИЕ ДЕЯТЕЛЬНОСТИ) И НЕ ПОДЛЕЖИТ ШТРАФНЫМ САНКЦИЯМ ПО ЛЮБЫМ ПРИЧИНАМ И ВИДАМ ОТВЕТСТВЕННОСТИ, НЕЗАВИСИМО ОТ УСЛОВИЙ ДОГОВОРА, СТРОГОЙ ОТВЕТСТВЕННОСТИ ИЛИ ПРАВОНАРУШЕНИЯ (ВКЛЮЧАЯ НЕБРЕЖНОСТЬ И ИНЫЕ ВАРИАНТЫ), ВОЗНИКАЮЩИМ ВСЛЕДСТВИЕ ИСПОЛЬЗОВАНИЯ ДАННОГО ПРОГРАММНОГО ОБЕСПЕЧЕНИЯ, ДАЖЕ ЕСЛИ ВОЗМОЖНОСТЬ ВОЗНИКНОВЕНИЯ ТАКОГО УЩЕРБА БЫЛА ИЗВЕСТНА.

Код, генерируемый компилятором Protocol Buffer, принадлежит владельцу исходного файла, используемого при создании кода. Этот код не является автономным и нуждается во вспомогательной библиотеке. Такая вспомогательная библиотека также покрывается вышеуказанной лицензией.

Регистрация МИ в Росздравнадзоре
www.nevacert.ru | info@nevacert.ru

Сертификаты безопасности системы ARCHITECT

Система ARCHITECT прошла испытания и признана соответствующей следующим стандартам безопасности:

- UL61010-1 Требования по безопасности для электрооборудования при проведении измерений, контроле и использовании в лабораторных условиях - Часть 1: Общие требования
- IEC/EN 61010-1 Требования по безопасности для электрооборудования при проведении измерений, контроле и использовании в лабораторных условиях - Часть 1: Общие требования
- CAN/CSA-C22.2 № 61010-1 Требования по безопасности для электрооборудования при проведении измерений, контроле и использовании в лабораторных условиях - Часть 1: Общие требования
- IEC/EN 61010-2-101 Требования по безопасности для электрооборудования при проведении измерений, контроле и использовании в лабораторных условиях - Часть 2-101: Требования для медицинского оборудования для диагностики In Vitro (IVD)
- IEC/EN 61010-2-081 Требования по безопасности для электрооборудования при проведении измерений, контроле и использовании в лабораторных условиях - Часть 2-081: Требования для автоматического и полуавтоматического лабораторного оборудования для анализа и других целей
- IEC/EN 61010-2-010 Требования по безопасности для электрооборудования при проведении измерений, контроле и использовании в лабораторных условиях - Часть 2-010: Требования для лабораторного оборудования для нагревания материалов
- Директива 2012/19/EU: Отходы производства электрического и электронного оборудования (WEEE)
- Директива 2011/65/EU: Ограничение использования определенных опасных веществ при производстве электрического и электронного оборудования (RoHS 2)
- Директива 98/79/EC: Медицинские изделия для диагностики In Vitro (IVD)
- IEC/BS EN 61326-1 Требования по безопасности для электрооборудования при проведении измерений, контроле и использовании в лабораторных условиях - Требования по ЭМС - Часть 1: Общие требования
- IEC/BS EN 61326-2-6 Требования по безопасности для электрооборудования при проведении измерений, контроле и использовании в лабораторных условиях - Требования по ЭМС - Часть 2-6: Требования для медицинского оборудования для диагностики In Vitro (IVD)

Регистрация МИ в Росздравнадзоре
www.nevacert.ru | info@nevacert.ru

- 21CFR часть 1040.10: Нормы эксплуатации светодиодных изделий

Директива о медицинских изделиях для диагностики *In Vitro*	98/79/EC
Изготовитель	Abbott Laboratories Diagnostics Division Abbott Park, IL 60064 США
Авторизованный представитель в Европейском сообществе	Abbott GmbH & Co. KG Max-Planck-Ring 2 65205 Wiesbaden Germany +49-6122-580

Регистрация МИ в Росздравнадзоре
www.nevacert.ru | info@nevacert.ru

Сертификаты безопасности ARCHITECT *i*ARM

Прибор ARCHITECT *i*ARM прошел испытания и признан соответствующим следующим стандартам безопасности:

- IEC/EN UL 61010-1 Требования по безопасности для электрооборудования при проведении измерений, контроле и использовании в лабораторных условиях - Часть 1, Общие требования
- CAN/CSA-C22.2 № 61010-1 Требования по безопасности для электрооборудования при проведении измерений, контроле и использовании в лабораторных условиях - Часть 1, Общие требования
- Директива 2002/96/EC: Отходы производства электрического и электронного оборудования
- Директива 2011/65/EU: Ограничение использования определенных опасных веществ при производстве электрического и электронного оборудования (RoHS 2)
- Маркировка CE

Директива по электромагнитной совместимости Директива по низковольтному оборудованию	2014/30/EU 2014/35/EU
Изготовитель	Abbott Laboratories Diagnostics Division Abbott Park, IL 60064 США
Авторизованный представитель в Европейском сообществе	Abbott GmbH Max-Planck-Ring 2 65205 Wiesbaden Германия +49-6122-580

Регистрация МИ в Росздравнадзоре
www.nevacert.ru | info@nevacert.ru

Положение о торговых марках

AbbottLink, ARCHITECT, *i*1000SR, *i*2000, *i*2000SR, *i*4000SR, *c*4000, *c*8000, *c*16000, *ci*4100, *ci*8200, *ci*16200, Chemiflex, AxSYM и MasterCheck являются зарегистрированными торговыми марками Abbott Laboratories в различных юрисдикциях.

*i*4000, *i*6000, *i*8000, система *c*, система *i*, ARCHITECT ARM, FlexRate и SmartWash являются торговыми марками Abbott Laboratories в различных юрисдикциях.

ACCELERATOR, ACCELERATOR APS, ACCELERATOR *p*540 и ACCELERATOR *a*3600 являются торговыми марками Abbott Laboratories в различных юрисдикциях.

Все название изделий и торговые марки Abbott Laboratories принадлежат или предоставлены по лицензии компании Abbott Laboratories, ее дочерним предприятиям или аффилированным организациям. Запрещается использование любых торговых знаков, торговых наименований, фирменного стиля или названий продукции Abbott без предварительного письменного разрешения Abbott Laboratories, за исключением случаев необходимости идентификации изделий или услуг Abbott Laboratories. Все остальные торговые марки, брэнды, названия продуктов и торговые наименования являются собственностью соответствующих компаний. Все права защищены.

За исключением перечисленного выше, никакие лицензии или права, явные или подразумеваемые, касающиеся каких-либо патентов, торговых знаков или других прав собственности Abbott Laboratories, никаким лицам не предоставляются.

Следующие патенты США относятся к системе ARCHITECT *c* или ее компонентам.

4,533,457	4,619,739	4,647,362	4,678,755
4,797,192	5,025,389	5,413,770	

Следующие патенты США относятся к системе ARCHITECT *i* или ее компонентам.

5,468,646	5,536,049	5,543,524	5,545,739
5,565,570	5,669,819	5,682,662	5,723,795
5,795,784	Des. 397,938	Des. 401,699	Des. 401,697
Des. 401,700	5,783,699	5,856,194	5,859,429
Des. 404,829	Des. 406,901	5,915,282	5,915,583
5,938,120	Des. 413,539	5,965,828	6,022,746
6,063,634	6,150,113	6,153,377	6,162,645
6,413,780	6,562,298	6,588,625	

Существуют другие подобные патенты и заявки на патенты в Соединенных Штатах и во всем мире.

Регистрация МИ в Росздравнадзоре
www.nevacert.ru | info@nevacert.ru

Используемые символы

Для маркировки системы ARCHITECT System используются следующие символы.

Гармонизированные символы

Директива 2002/96/EC

Символ	Описание
	WEEE: Отходы производства электрического и электронного оборудования **ПРИМЕЧАНИЕ:** Означает, что компонент необходимо утилизировать как отходы производства электрического и электронного оборудования и не выбрасывать в обычные мусорные контейнеры.

IEC 60825-1

Символ	Описание
	Внимание: Опасность воздействия лазерного излучения класса 3B при открытии. Избегайте воздействия излучения на органы зрения. Не смотрите на луч.

IEC 61010-1

Символ	Описание
	Переменный ток
	Внимание: См. сопроводительную документацию
	Внимание: Горячая поверхность
	Внимание: Возможность поражения электрическим током
	Выкл
	Вкл
	Клемма защитного провода

Регистрация МИ в Росздравнадзоре
www.nevacert.ru | info@nevacert.ru

IEC 6101-2-101

Символ	Описание
	Внимание: Биологические РИСКИ

ISO 15223-1

Символ	Описание
	См. инструкции по эксплуатации
	Дата производства
	Изготовитель
	Температурный режим
	Использовать до/Срок годности
EC REP	Авторизованный представитель в Европейском сообществе
LOT	Код партии/Номер серии
REF	Каталожный/регистрационный номер
IVD	Медицинское изделие для диагностики *In vitro*
SN	Серийный номер

Негармонизированные символы

Символ	Описание
	Внимание: Опасность поражения острой иглой
	Символ для срока экологически безопасной эксплуатации в соответствии с директивой RoHS Китая. Число внутри символа обозначает количество лет экологически безопасной эксплуатации и может быть разным для разных продуктов.
ACID WASH	Раствор кислотной промывки

Регистрация МИ в Росздравнадзоре
www.nevacert.ru | info@nevacert.ru

Символ	Описание
ALKALINE WASH	Раствор щелочной промывки
ASSAY DISK	Диск с файлами тестов
CONCENTRATED WASH BUFFER	Концентрированный промывающий буфер
CONVENTIONAL UNITS	Условные единицы
DETERGENT A	Детергент A
DETERGENT B	Детергент B
DISTRIBUTED BY	Дистрибьютор
DISTRIBUTED IN THE USA BY	Дистрибьютор в США
FOR USE WITH	Использование
ICT CLEANING FLUID	Промывающая жидкость для ICT модуля
ICT LYOPHILIZED CLEANING SOLUTION	Лиофилизированный промывающий раствор для ICT модуля
ICT REFERENCE SOLUTION	Референсный раствор для ICT модуля
KIT	Набор
MANUFACTURED BY	Изготовитель
MANUFACTURED FOR	Изготовлено для
MULTI-ASSAY MANUAL DILUENT	Мультиразбавитель
PRE-TRIGGER SOLUTION	Пре-триггерный раствор
PRODUCED BY	Произведено
PRODUCED FOR ABBOTT BY	Произведено для Abbott
PRODUCT OF JAPAN	Страна происхождения: Япония
PRODUCT OF SINGAPORE	Страна происхождения: Сингапур
PRODUCT OF USA	Страна происхождения: США
QTY	Количество
REACTION VESSELS	Реакционные ячейки
REFURBISHED	Использование утвержденных процедур, прибор восстановлен согласно оригинальным техническим требованиям. Кроме того, все утвержденные обязательные обновления выполнены.

Регистрация МИ в Росздравнадзоре
www.nevacert.ru | info@nevacert.ru

Символ	Описание
REPLACEMENT CAPS	Заменяемые крышки
REV	Редакция
SAMPLE CUPS	Чашечки для образцов
SEPTUM	Предохранительная крышка
SEQUENCE NUMBER	Порядковый номер
SI UNITS	Стандартные международные единицы
TRIGGER SOLUTION	Триггерный раствор
UNIT	Единица измерения
VERSION	Версия
WASH BUFFER	Промывающий буфер
WATER BATH ADDITIVE	Антимикробный реагент

Символы, используемые для маркировки ARCHITECT iARM

Этикетка	Описание
	Внимание: См. сопроводительную документацию Только для *i*Arm: Внимание! Давление воды на входе не должно превышать 30 фунт/кв.дюйм изб.давления. IEC 61010-1
	Клемма защитного провода IEC 61010-1
	Не наступать на поверхность ISO 7010-P019
	Не садиться ISO 7010-P018
	Выпуск промывки Негармонизированный
	Выпуск для отходов самотеком Негармонизированный
	Вход для воды Негармонизированный

Регистрация МИ в Росздравнадзоре
www.nevacert.ru | info@nevacert.ru

ПРИМЕЧАНИЯ

Регистрация МИ в Росздравнадзоре
www.nevacert.ru | info@nevacert.ru

Введение

Документация на систему ARCHITECT состоит из Руководства по эксплуатации системы ARCHITECT, имеющегося в печатной и онлайн-версии, а также системной помощи ARCHITECT.

Просим уделить время для прочтения и понимания организации, особенностей и использования каждого документа. Изучение принципов использования документации позволит сэкономить время, избежать проблем и уверенно обращаться с системой ARCHITECT.

Темы системной документации включают следующие разделы:

- *Печатная документация*, стр. Системная документация-2
- *Онлайн-документация*, стр. Системная документация-6
- *Использование онлайн-документации*, стр. Системная документация-23

Регистрация МИ в Росздравнадзоре
www.nevacert.ru | info@nevacert.ru

Печатная документация

Печатная версия Руководства по эксплуатации системы ARCHITECT содержит полный текст инструкции по использованию и техобслуживанию системы ARCHITECT. Оно особенно полезно при изучении принципов работы с системой и является важным справочным материалом.

Темы печатной документации включают следующие разделы:

- *Структура печатного руководства по эксплуатации*, стр. Системная документация-2
- *Условные обозначения, используемые в печатной документации*, стр. Системная документация-4

Структура печатного руководства по эксплуатации

Печатная версия Руководства по эксплуатации системы ARCHITECT организована следующим образом.

К прочтению	Обращайтесь к этому разделу для получения важной информации, такой как: • Номера телефонов службы технической поддержки • Назначение системы • Заявления о торговых марках
Системная документация	Обращайтесь к этому разделу для получения следующей информации: • Информации о структуре содержания • Особенностям сопроводительной документации • Использованию печатного и онлайн руководства по эксплуатации, а также онлайн-помощи
Раздел 1 **Использование или функции**	Используйте этот раздел, чтобы определить: • Основные системные компоненты • Основы пользовательского интерфейса • Рабочие статусы аналитического модуля(ей) и податчика образцов
Раздел 2 **Процедуры установки и специальные требования**	Обращайтесь к этому разделу для получения следующей информации: • Местоположение и размещение прибора • Установка системного и исследовательского программного обеспечения • Конфигурирование системы для соответствия потребностям лаборатории

Регистрация МИ в Росздравнадзоре
www.nevacert.ru | info@nevacert.ru

Раздел 3 **Принципы работы**	Обращайтесь к этому разделу для получения следующих пояснений: • Технология исследования • Как система переводит измерения в полезные сведения и отчеты
Раздел 4 **Основные параметры и характеристики**	Обращайтесь к этому разделу для получения следующей информации: • Размеры прибора • Системные возможности • Требования по энергообеспечению
Раздел 5 **Инструкции по эксплуатации**	Обращайтесь к этому разделу, чтобы научиться выполнять различные задачи, касающиеся проведения тестов в системе.
Раздел 6 **Процедуры калибровки**	Обращайтесь к этому разделу, чтобы узнать о следующем: • Проведение калибровки теста • Просмотр полных результатов калибровки
Раздел 7 **Предосторожности и ограничения при эксплуатации**	Внимательно просмотрите данный раздел, чтобы получить информацию по действиям и условиям, которые могут влиять на следующее: • Целостность системы ARCHITECT • Точность результатов тестов пациентов
Раздел 8 **Опасности**	Обращайтесь к этому разделу, чтобы ознакомиться с пиктограммами безопасности, отображаемыми в приборе и на страницах руководства и предупреждающими о потенциально опасных ситуациях.
Раздел 9 **Сервис и техобслуживание**	Обращайтесь к этому разделу для получения следующей информации: • Описание всех процедур техобслуживания • Инструкции по выполнению плановых и незапланированных процедур техобслуживания • Пошаговые инструкции по замене компонентов
Раздел 10 **Устранение неисправностей и диагностика**	Обращайтесь к этому разделу для получения следующей информации: • Основы поиска и устранения неисправностей • Информация по возможным причинам и корректирующим действиям наблюдаемых проблем и кодов ошибки • Описание всех процедур диагностики • Инструкции по выполнению процедур диагностики

Регистрация МИ в Росздравнадзоре
www.nevacert.ru | info@nevacert.ru

Приложения	Обращайтесь к приложениям за следующей информацией: • Отчеты • Проверка жалоб на тесты • Математические модели • Каталожные номера • Элементы экранов и окон
Глоссарий	Обращайтесь к этому разделу за определениями терминов системы ARCHITECT.
Указатель	Используйте алфавитный список тем, для поиска конкретной информации о системе.
История редакций	Обращайтесь к этому разделу, чтобы узнать историю редакций Руководства по эксплуатации.

Условные обозначения, используемые в печатной документации

Условные обозначения это набор определенных стандартов, который используется, чтобы передать значение понятным образом. Условные обозначения, применяемые в печатной документации системы ARCHITECT, предназначены для того, чтобы облегчить поиск, чтение, понимание и использование имеющейся информации.

Текстовые условные обозначения

Описание	**Использование**
Шрифт курсивом	Обозначает ссылки на соответствующую информацию.
Полужирный шрифт	Выделяет ключевые слова в процедуре. Например, в нумерованной пошаговой инструкции слова, напечатанные полужирным шрифтом, обозначают: • Пиктограммы и пункты меню • Кнопки • Функциональные клавиши • Списки и таблицы и их зоны, доступные для выбора • Опции и флажки
Числа в квадратных скобках, например [1], [2] и так далее	Ссылки на определенные зоны иллюстрации к процедуре.

Контентные условные обозначения

Описание	**Использование**
Таблицы требований в начале каждой процедуры	Предоставляют информацию, которая необходима до начала выполнения процедуры. Данная информация отличается в зависимости от процедуры и может включать следующее:

Регистрация МИ в Росздравнадзоре
www.nevacert.ru | info@nevacert.ru

Описание	Использование
	• Предварительные требования для выполнения процедуры • Статус модуля, необходимый для выполнения процедуры • Уровень доступа оператора, необходимый для выполнения процедуры • Время, необходимое для завершения процедуры • Инструменты, необходимые для выполнения процедуры • Заменяемые детали или материалы, которые должны быть в наличии
Списки тем с относящейся к разделу информацией в конце процедуры, если необходимо	Справочные темы, предоставляющие информацию, относящуюся к процедуре, которые могут помочь выполнить процедуру.
Списки тем с относящейся к разделу информацией о процедурах в конце описания экрана или окна, если необходимо	Соответствующие процедуры, которые могут быть выполнены при помощи специальных экранов и окон.

Графические условные обозначения

Описание	Использование
Символы безопасности см. *Пиктограммы безопасности*, стр. 8-3, и сигнальные слова «Внимание» или «Предупреждение» SYMBOL WARNING: CAUTION:	Обозначает деятельность, которая создает потенциально опасные условия.
Сигнальное слово «Важно» IMPORTANT:	Советует, какие предварительные действия надо выполнить, чтобы избежать негативного воздействия на системные операции или результаты тестов.
Сигнальное слово «Замечание» NOTE:	Обозначает информацию, имеющую отношение к текущему рассматриваемому вопросу.
Числовые ссылки на иллюстрации, фотографии и отчеты	Обозначает зону, которая будет описана в таблице, представленной ниже.

Регистрация МИ в Росздравнадзоре
www.nevacert.ru | info@nevacert.ru

Онлайн-документация

Онлайн-документация разработана как самый быстрый, простой и точный способ предоставления необходимой информации.

Онлайн-версия Руководства по эксплуатации системы ARCHITECT содержит полный текст инструкций по использованию и техобслуживанию системы ARCHITECT. Онлайн-руководство по эксплуатации открывается при помощи программного обеспечения, установленного на SCC (системном компьютерном блоке).

Доступ к онлайн-руководству по эксплуатации при помощи системного программного обеспечения

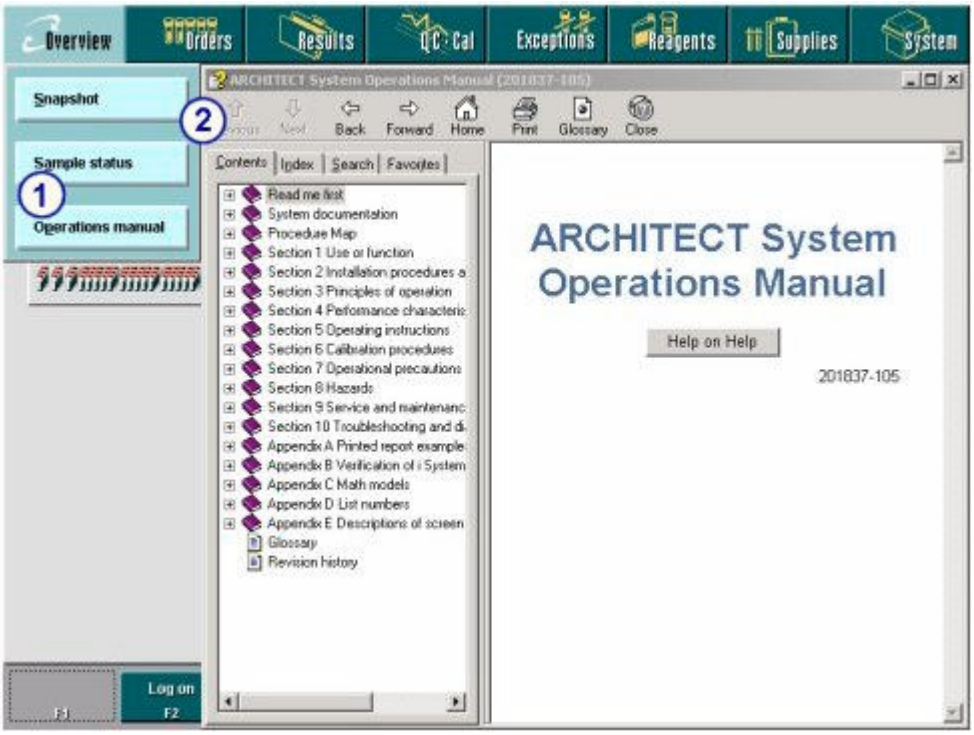

Обозначения:

1. Пункт меню онлайн-руководства по эксплуатации: Показывает онлайн-руководство по эксплуатации.
2. Онлайн-руководство по эксплуатации: Показывает содержание Руководства по эксплуатации системы ARCHITECT в электронном формате.

Функция «Помощь?» (системная помощь ARCHITECT) интегрирована в программное обеспечение компьютерного блока для обеспечения непосредственного доступа к информации об отображаемом в данный момент экране, окне или сообщении об ошибке компьютерного блока. Помощь? - это информационный подраздел руководства по эксплуатации. Получить доступ к подразделу Помощь? можно следующим образом:

- Для экрана или окна - из экрана или окна
- Для сообщения об ошибке - из сообщения об ошибке, окна Информация по исключениям и экрана Журналы сообщений

Регистрация МИ в Росздравнадзоре
www.nevacert.ru | info@nevacert.ru

Доступ к подразделу Помощь? (экран или окно)

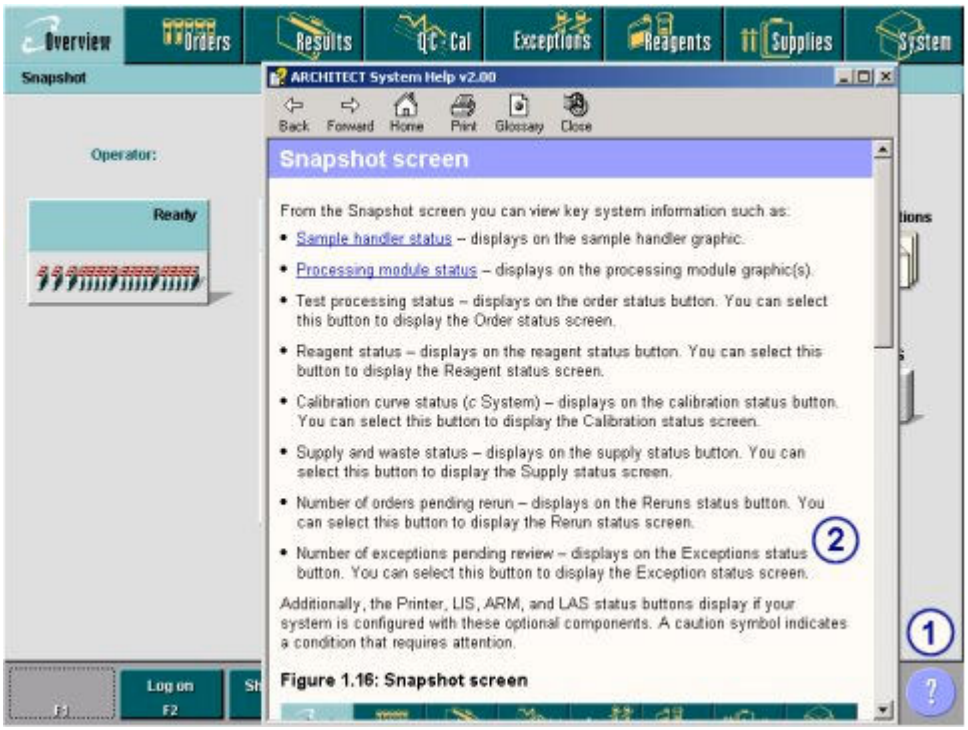

Обозначения:

1. Кнопка помощи: Открывает подраздел Помощь? для текущего экрана или окна.
2. Помощь?: Отображает подробную информацию об экране или окне. Содержание помощи для отображаемого экрана или окна включает обзор информации, ссылки на описание всех полей, ссылки на процедуры, которые можно выполнить при помощи данного экрана или окна.

Регистрация МИ в Росздравнадзоре
www.nevacert.ru | info@nevacert.ru

Доступ к подразделу Помощь? (сообщение об ошибке)

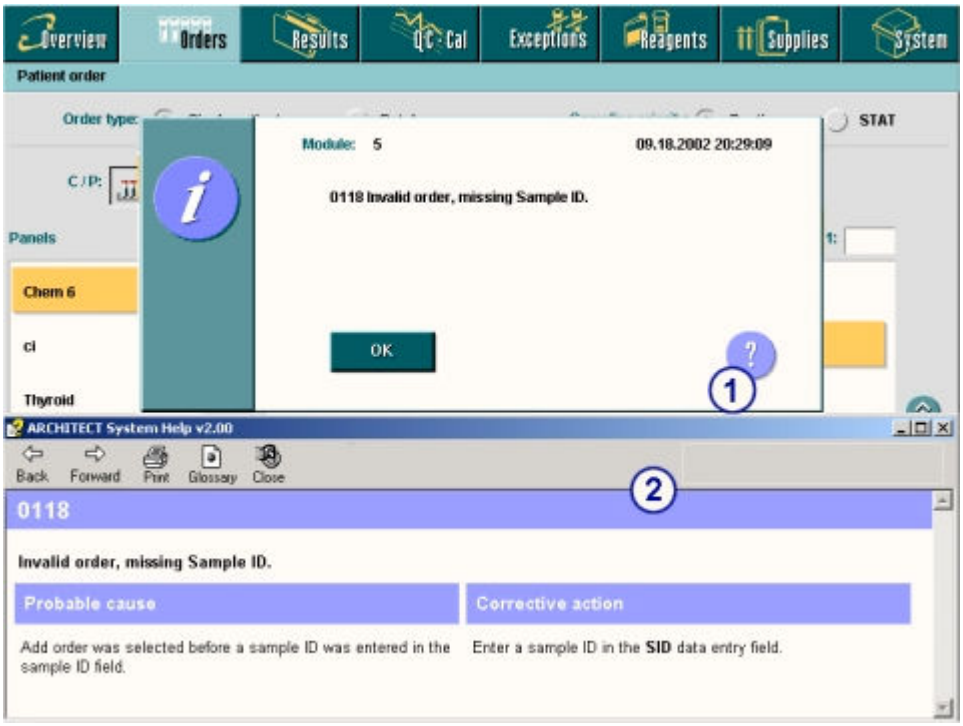

Обозначения:

1. Кнопка помощи (сообщение об ошибке): Открывает подраздел Помощь? для текущего сообщения об ошибке.
2. Помощь?: Отображает подробную информацию о сообщении об ошибке, включая корректирующие действия, требующиеся для решения проблемы.

Темы онлайн-документации, не включенные в данный подраздел:

- *Советы по использованию онлайн-документации*, стр. Системная документация-23
- *Процедуры использования онлайн-документации*, стр. Системная документация-25

Темы онлайн-документации, включенные в данный подраздел:

- *Условные обозначения, используемые в онлайн-документации*, стр. Системная документация-8
- *Описание окна помощи*, стр. Системная документация-10
- *Описание карты процедур*, стр. Системная документация-20

Условные обозначения, используемые в онлайн-документации

Условные обозначения - это набор определенных стандартов, который используется для передачи значения понятным образом. Условные обозначения, применяемые в онлайн-документации системы ARCHITECT, предназначены для того, чтобы облегчить поиск, чтение, понимание и использование имеющейся информации.

Регистрация МИ в Росздравнадзоре
www.nevacert.ru | info@nevacert.ru

Текстовые условные обозначения

Описание	Использование
Полужирный шрифт	Выделяет ключевые слова в процедуре. Например, в нумерованной пошаговой инструкции слова, напечатанные полужирным шрифтом, обозначают: • Пиктограммы и пункты меню • Кнопки • Функциональные клавиши • Списки и таблицы и их зоны, доступные для выбора • Опции и флажки
Голубой, подчеркнутый текст	Обозначает ссылку на соответствующую информацию.
Числа в квадратных скобках, например [1], [2] и так далее	Ссылки на определенные зоны иллюстрации к процедуре.

Контентные условные обозначения

Описание	Использование
Таблицы требований в начале каждой процедуры	Предоставляет информацию, которая необходима до начала выполнения процедуры. Данная информация отличается в зависимости от процедуры и может включать следующее: • Предварительные требования для выполнения процедуры • Статус модуля, необходимый для выполнения процедуры • Уровень доступа оператора, необходимый для выполнения процедуры • Время, необходимое для завершения процедуры • Инструменты, необходимые для выполнения процедуры • Заменяемые детали или материалы, которые должны быть в наличии
Списки тем с относящейся к разделу информацией в конце процедуры, если необходимо	Соответствующие темы, обеспечивающие дополнительную информацию о процедуре.
Списки тем с относящейся к разделу информацией о процедурах в конце описания экрана или окна, если необходимо	Соответствующие процедуры, которые могут быть выполнены при помощи специальных экранов и окон.

Графические условные обозначения

Описание	Использование
Символы безопасности см. *Пиктограммы безопасности*, стр. 8-3, и слово,	Обозначает деятельность, которая создает потенциально опасные условия.

Регистрация МИ в Росздравнадзоре
www.nevacert.ru | info@nevacert.ru

Описание	Использование
обозначающее предупреждение или опасность Symbol WARNING: CAUTION:	
Символ важности и сигнальное слово IMPORTANT:	Советует, какие предварительные действия необходимо выполнить, чтобы избежать негативного воздействия на системные операции или результаты тестов.
Символ замечания и сигнальное слово NOTE:	Обозначает информацию, имеющую отношение к текущему рассматриваемому вопросу.
Числовые ссылки на иллюстрации и фотографии	Обозначает зону, которая будет описана в таблице, представленной ниже.
Числовые ссылки на отчеты	Обозначает зону, которая будет описана в таблице, представленной ниже, а также служит гипертекстной ссылкой к этой информации.

Описание окна помощи

Онлайн-документация (Руководство по эксплуатации системы ARCHITECT и Системная помощь ARCHITECT) создана для онлайн-просмотра, а также для использования и отображения в окне помощи, которое имеет несколько элементов, помогающих быстро получить доступ к необходимой информации и функциям.

Регистрация МИ в Росздравнадзоре
www.nevacert.ru | info@nevacert.ru

Пример окна помощи - онлайн- руководство по эксплуатации

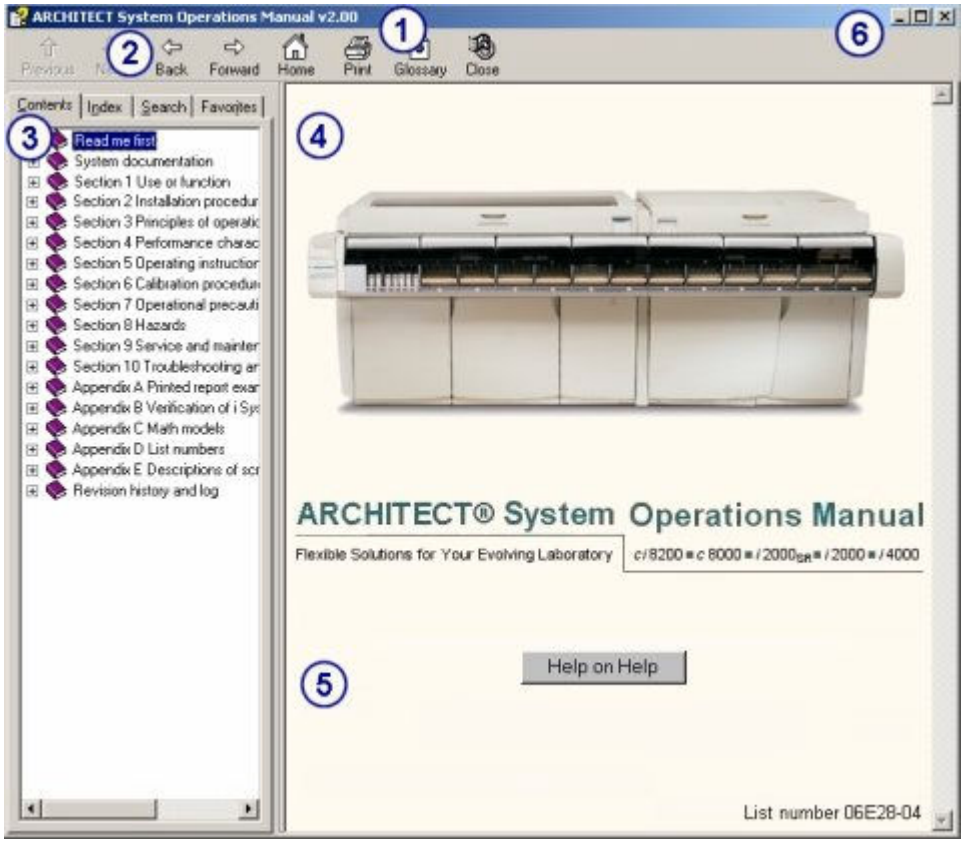

Обозначения:

1. Строка заголовка: Показывает название окна помощи.
2. Панель инструментов: Кнопки используются для отображения тем в верхней панели, печати тем или закрытия окна помощи. См. *Панель инструментов окна помощи*, стр. Системная документация-12.
3. Панель навигации: Используется для поиска и отображения тем. См. *Панель навигации окна помощи (онлайн-руководство по эксплуатации)*, стр. Системная документация-14.
4. Верхняя панель: Используется для просмотра содержания темы и отображения сопутствующей информации. См. *Верхняя панель окна помощи*, стр. Системная документация-13.
5. Кнопка помощи по справочной системе: Нажимается для отображения списка задач/процедур при использовании онлайн-документации.
6. Кнопка Свернуть: Нажмите _, чтобы уменьшить окно помощи до программной кнопки на панели инструментов внизу экрана. Для отображения свернутого окна помощи, нажмите на программную кнопку.

   Кнопка Развернуть/Восстановить: Нажмите □, чтобы увеличить окно помощи до полноэкранного окна, или ⧉, чтобы восстановить окно помощи до размера и позиции, которые были до разворачивания.

   Кнопка выхода: Нажмите ✕, чтобы закрыть окно помощи.

Регистрация МИ в Росздравнадзоре
www.nevacert.ru | info@nevacert.ru

Пример окна помощи - Помощь? (экран или окно)

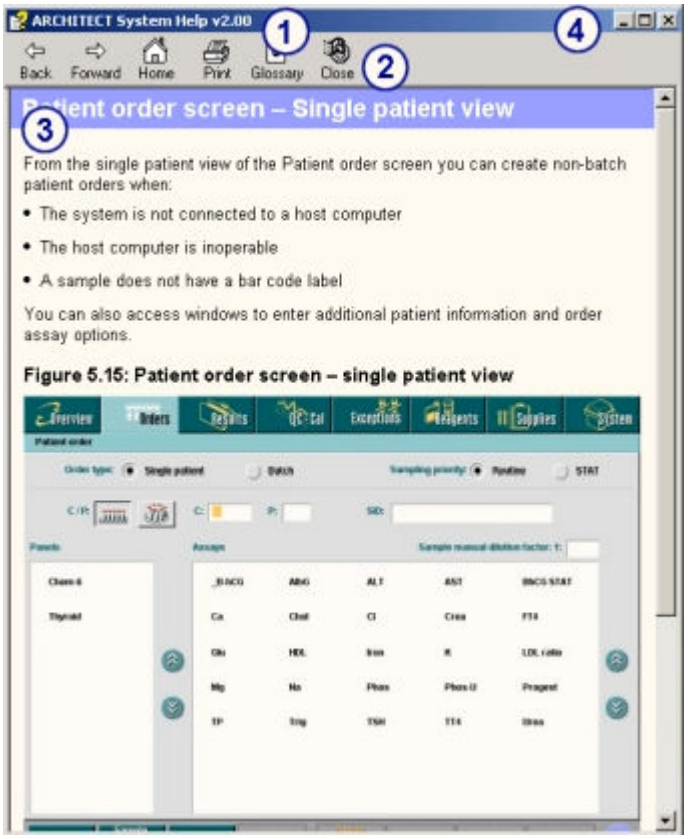

Обозначения:

1. Строка заголовка: Показывает название окна помощи.
2. Панель инструментов: Кнопки используются для отображения тем в верхней панели, печати тем или закрытия окна помощи.
3. Верхняя панель: Используется для просмотра содержания темы и отображения сопутствующей информации.
4. Кнопка Свернуть: Нажмите , чтобы уменьшить окно помощи до программной кнопки на панели инструментов внизу экрана. Для отображения свернутого окна помощи, нажмите на программную кнопку.

   Кнопка Развернуть/Восстановить: Нажмите , чтобы увеличить окно помощи до полноэкранного окна, или , чтобы восстановить окно помощи до размера и позиции, которые были до разворачивания.

   Кнопка выхода: Нажмите , чтобы закрыть окно помощи.

Темы описания окна помощи включают:

- *Панель инструментов окна помощи*, стр. Системная документация-12
- *Верхняя панель окна помощи*, стр. Системная документация-13
- *Панель навигации окна помощи (онлайн-руководство по эксплуатации)*, стр. Системная документация-14

Панель инструментов окна помощи

Панель инструментов, расположенная под областью заголовка окна помощи, содержит командные кнопки, обеспечивающие быстрый доступ

Регистрация МИ в Росздравнадзоре
www.nevacert.ru | info@nevacert.ru

к стандартным средствам навигации, а также командам печати и закрытия окна.

Предыдущ.

Previous	(онлайн-руководство по эксплуатации) Выберите, чтобы отобразилась предыдущая тема из списка содержания.

Следующ.

Next	(онлайн-руководство по эксплуатации) Выберите, чтобы отобразилась следующая тема из списка содержания.

Назад

Back	Выберите, чтобы отобразилась последняя из просмотренных тем.

Вперед

Forward	Выберите, чтобы просмотреть следующую тему в просмотренной ранее последовательности тем.

Home

Home	Выберите, чтобы отобразить карту процедур. (Недоступна для кодов ошибки.)

Печать

Print	Выберите, чтобы распечатать текущую тему или все темы под определенным заголовком.

Что нового

What's New	Выберите, чтобы открыть описание новый функций.

Закрыть

Close	Нажмите, чтобы закрыть окно помощи.

Верхняя панель окна помощи

Верхняя панель, расположенная под панелью инструментов, это область окна помощи, где отображается онлайн-содержание. Помимо содержания, отдельные темы могут содержать средства навигации (например, гипертекст и карты изображений) и мультимедиа.

Регистрация МИ в Росздравнадзоре
www.nevacert.ru | info@nevacert.ru

Пример верхней панели - Помощь?

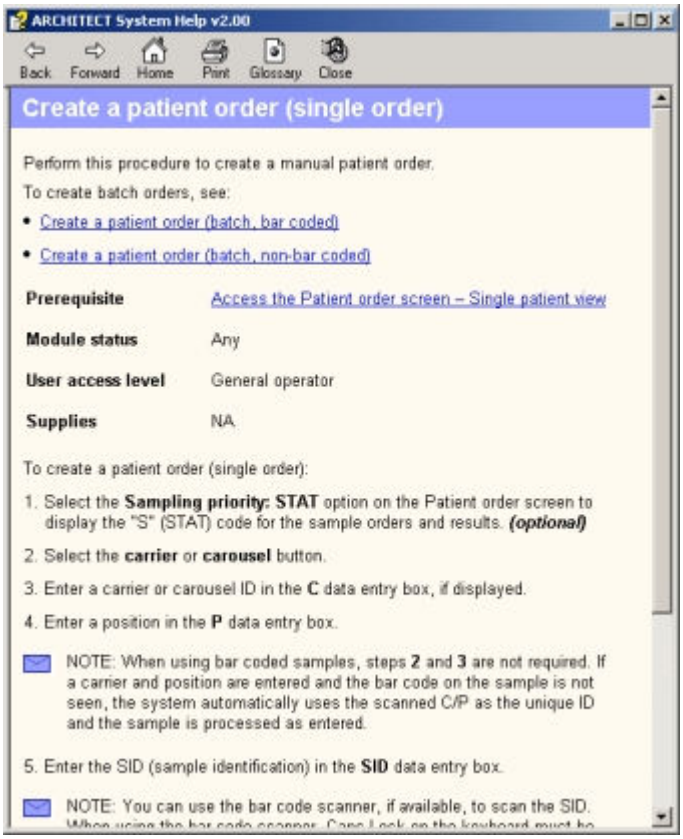

Связанные процедуры…

- *Отображение сопутствующей информации*, стр. Системная документация-37
- *Воспроизведение видео и анимации*, стр. Системная документация-39

Панель навигации окна помощи (онлайн-руководство по эксплуатации)

Панель навигации, расположенная под панелью инструментов слева от верхней панели, это область окна помощи, предоставляющая основные навигационные функции.

ПРИМЕЧАНИЕ: Если на панели навигации вкладки Поиск отображается только часть заголовка темы, можно щелкнуть и перетащить правую границу панели и расширить ее.

Регистрация МИ в Росздравнадзоре
www.nevacert.ru | info@nevacert.ru

Панель навигации и вкладки

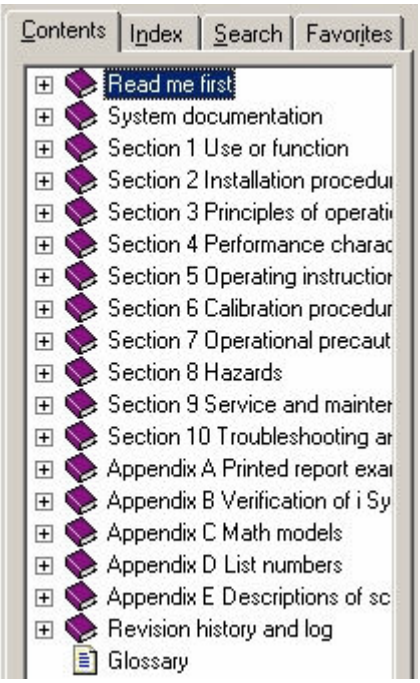

Содержит четыре вкладки, которые можно использовать для поиска и отображения информации, имеющейся в онлайн-руководстве по эксплуатации системы ARCHITECT:

- *Вкладка Содержание (онлайн-руководство по эксплуатации)*, стр. Системная документация-15
- *Вкладка Индекс (онлайн-руководство по эксплуатации)*, стр. Системная документация-18
- *Вкладка Поиск (онлайн-руководство по эксплуатации)*, стр. Системная документация-19
- *Вкладка Избранное (онлайн-руководство по эксплуатации)*, стр. Системная документация-19

Связанные процедуры…

- *Использование содержания (онлайн-руководство по эксплуатации)*, стр. Системная документация-28
- *Использование указателя (онлайн-руководство по эксплуатации)*, стр. Системная документация-29
- *Поиск термина (онлайн-руководство по эксплуатации)*, стр. Системная документация-30
- *Добавление или удаление избранной темы (онлайн-руководство по эксплуатации)*, стр. Системная документация-42

Вкладка Содержание (онлайн-руководство по эксплуатации)

Вкладка Содержание находится на панели навигации и отображает содержание, демонстрирующее принцип организации информации в онлайн-руководстве по эксплуатации системы ARCHITECT, см. *Структура онлайн-руководства по эксплуатации*, стр. Системная документация-16.

Регистрация МИ в Росздравнадзоре
www.nevacert.ru | info@nevacert.ru

Темы обозначены значком книги, а сопровождаемые символом плюса (+) имеют одну или несколько подтем. Темы, обозначенные значком страницы, не имеют дополнительных подтем.

Вкладка Содержание

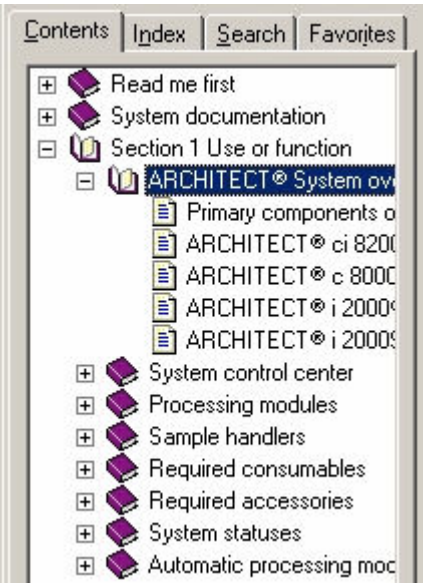

Связанные процедуры…

- *Использование содержания (онлайн-руководство по эксплуатации)*, стр. Системная документация-28
- *Перелистывание страниц (онлайн-руководство по эксплуатации)*, стр. Системная документация-29

Структура онлайн-руководства по эксплуатации

Онлайн-руководство по эксплуатации системы ARCHITECT организовано следующим образом:

К прочтению	Обращайтесь к этому разделу, чтобы получить важную информацию, например: • Номера телефонов службы технической поддержки • Назначение системы • Заявления о торговых марках
Системная документация	Обращайтесь к этому разделу, чтобы получить следующую информацию: • Информация о структуре содержания • Особенностям сопроводительной документации • Использованию печатного и онлайн-руководства по эксплуатации, а также онлайн-помощи
Раздел 1 **Использование или функции**	Обращайтесь к этому разделу, чтобы определить следующее:

Регистрация МИ в Росздравнадзоре
www.nevacert.ru | info@nevacert.ru

	• Основные системные компоненты • Основы пользовательского интерфейса • Рабочие статусы аналитического модуля(ей) и податчика образцов
Раздел 2 **Процедуры установки и специальные требования**	Обращайтесь к этому разделу, чтобы получить следующую информацию: • Местоположение и размещение прибора • Установка системного и исследовательского программного обеспечения • Конфигурирование системы для соответствия потребностям лаборатории
Раздел 3 **Принципы работы**	Обращайтесь к этому разделу, чтобы получить следующие пояснения: • Технологии исследования • Как система переводит измерения в полезные сведения и отчеты
Раздел 4 **Основные параметры и характеристики**	Обращайтесь к этому разделу, чтобы получить следующую информацию: • Размеры прибора • Системные возможности • Требования по энергообеспечению
Раздел 5 **Инструкции по эксплуатации**	Обращайтесь к этому разделу, чтобы научиться выполнять различные задачи, касающиеся проведения тестов в системе.
Раздел 6 **Процедуры калибровки**	Обращайтесь к этому разделу, чтобы узнать о следующем: • Проведение калибровки теста • Просмотр полных результатов калибровки
Раздел 7 **Предосторожности и ограничения при эксплуатации**	Внимательно просмотрите данный раздел, чтобы получить информацию по действиям и условиям, которые могут влиять на следующее: • Целостность системы ARCHITECT • Точность результатов тестов пациентов
Раздел 8 **Опасности**	Обращайтесь к этому разделу, чтобы ознакомиться с пиктограммами безопасности, отображаемыми в приборе и на страницах руководства и предупреждающими о потенциально опасных ситуациях.
Раздел 9 **Сервис и техобслуживание**	Обращайтесь к этому разделу, чтобы получить следующую информацию: • Описание всех процедур техобслуживания

Регистрация МИ в Росздравнадзоре
www.nevacert.ru | info@nevacert.ru

	• Инструкции по выполнению плановых и незапланированных процедур техобслуживания • Пошаговые инструкции по замене компонентов
Раздел 10 **Устранение неисправностей и диагностика**	Обращайтесь к этому разделу, чтобы получить следующую информацию: • Основы поиска и устранения неисправностей • Информация по возможным причинам и корректирующим действиям наблюдаемых проблем и кодов ошибки • Описание всех процедур диагностики • Инструкции по выполнению процедур диагностики
Приложения	Обращайтесь к приложениям за следующей информацией: • Отчеты • Проверка жалоб на тесты • Математические модели • Каталожные номера • Элементы экранов и окон
История редакций	Обращайтесь к этому разделу, чтобы узнать историю редакций Руководства по эксплуатации.

Вкладка Индекс (онлайн-руководство по эксплуатации)

Вкладка Индекс находится на панели навигации и отображает алфавитный список всех пунктов указателя онлайн-руководства по эксплуатации системы ARCHITECT. Пункты проиндексированы по теме и тематическому соответствию и включают терминологию для всех уровней квалификации и типов информации от общего до специфического.

Вкладка Индекс

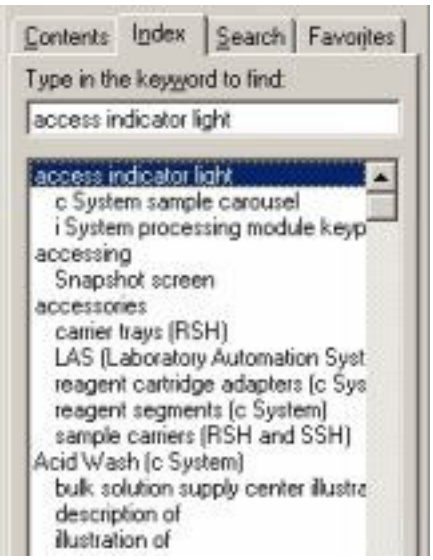

Регистрация МИ в Росздравнадзоре
www.nevacert.ru | info@nevacert.ru

Связанные процедуры…

- *Использование указателя (онлайн-руководство по эксплуатации)*, стр. Системная документация-29

Вкладка Поиск (онлайн-руководство по эксплуатации)

Вкладка Поиск находится на панели навигации и позволяет обнаружить все совпадения (до 500) слова или фразы, встречающиеся в онлайн-руководстве по эксплуатации системы ARCHITECT. Можно также ограничить количество результатов с помощью расширенных возможностей уточнения поиска.

ПРИМЕЧАНИЕ: Если на панели навигации вкладки Поиск отображается только часть заголовка темы, можно щелкнуть и перетащить правую границу панели или столбец Заголовок.

Вкладка Поиск

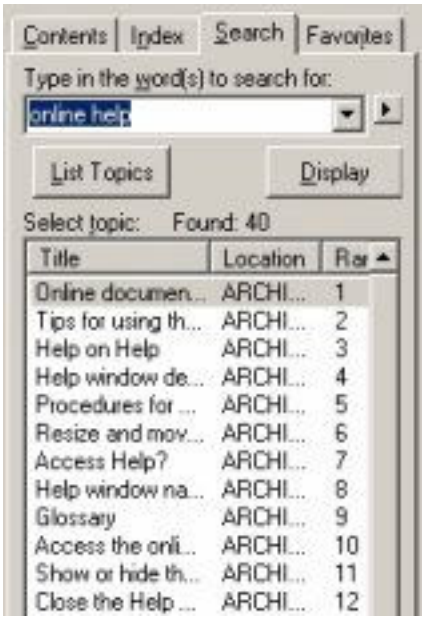

Связанные процедуры…

- *Поиск термина (онлайн-руководство по эксплуатации)*, стр. Системная документация-30
- *Выполнение расширенного поиска (онлайн-руководство по эксплуатации)*, стр. Системная документация-32

Вкладка Избранное (онлайн-руководство по эксплуатации)

Вкладка Избранное находится на панели навигации и отображает темы, которые были добавлены в список избранных тем, то есть тем, к которым вы часто обращаетесь. Список сохраняется и доступен каждый раз, когда открывается онлайн-руководство по эксплуатации системы ARCHITECT.

Регистрация МИ в Росздравнадзоре
www.nevacert.ru | info@nevacert.ru

Вкладка Избранное

Связанные процедуры…

- *Добавление или удаление избранной темы (онлайн-руководство по эксплуатации)*, стр. Системная документация-42
- *Отображение избранной темы (онлайн-руководство по эксплуатации)*, стр. Системная документация-38
- *Переименование избранной темы (онлайн-руководство по эксплуатации)*, стр. Системная документация-43

Описание карты процедур

Карта процедур - это онлайн-карта изображений, отображающая категории относящихся к работе операций и предоставляющая ссылки на списки задач и процедур. Карту процедур можно использовать для быстрого доступа к пошаговым инструкциям по выполнению ваших основных рабочих обязанностей.

Регистрация МИ в Росздравнадзоре
www.nevacert.ru | info@nevacert.ru

Карта процедур

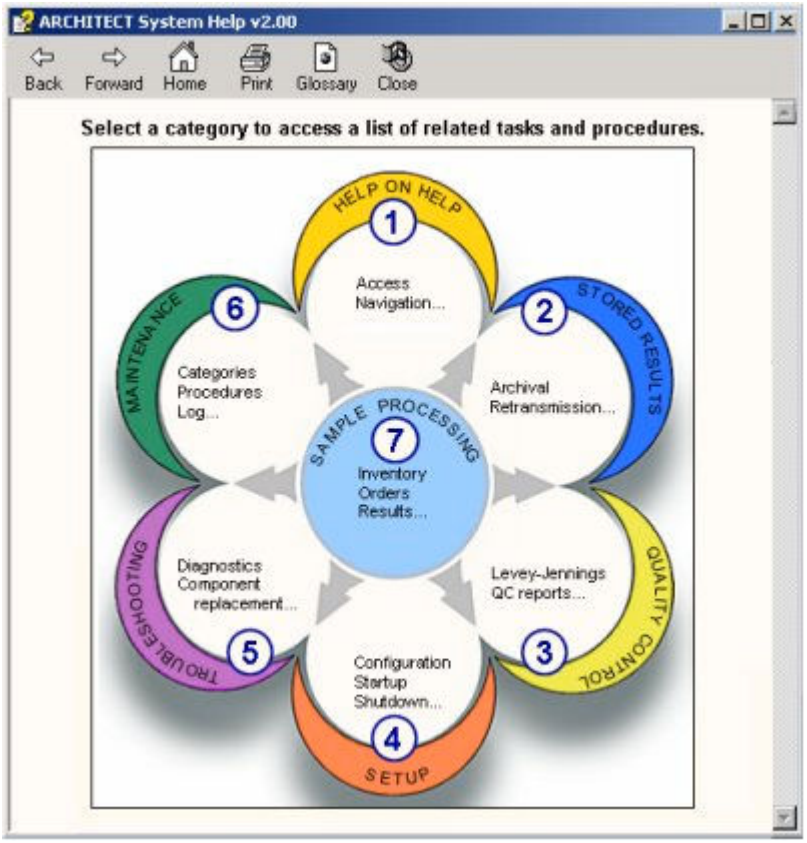

Обозначения:

1. Помощь по справочной системе: Предоставляет доступ к процедурам, связанным с использованием онлайн-документации.
2. Сохраненные результаты: Предоставляет доступ процедурам, связанным с передачей, выводом на печать и архивированием результатов пациента и контроля.
3. Контроль качества: Предоставляет доступ процедурам, связанным с просмотром данных графика Levey-Jennings и выводом на печать отчетов о контроле качества.
4. Настройка: Предоставляет доступ процедурам, связанным с конфигурированием и просмотром настроек системы, теста и КК/Кал, установкой программного обеспечения и инсталляцией тестов, а также печатью отчетов.
5. Поиск и устранение неисправностей: Предоставляет доступ процедурам, связанным с аварийным отключением, просмотром журналов сообщений, выполнением диагностики, заменой компонентов и печатью отчетов о диагностике.
6. ТО: Предоставляет доступ процедурам, связанным с выполнением техобслуживания, утверждением журналов техобслуживания и печатью отчетов.
7. Обработка образца: Предоставляет доступ процедурам, связанным с подготовкой к работе, заказом тестов, загрузкой и обработкой образцов, просмотром результатов и печатью отчетов.

Регистрация МИ в Росздравнадзоре
www.nevacert.ru | info@nevacert.ru

Связанные процедуры…

- *Отображение и использование карты процедур*, стр. Системная документация-27

Списки задач

Списки задач - это онлайн-темы, доступ к которым осуществляется через карту процедур. Каждая тема содержит раскрываемый список задач, относящихся к выбранной категории карты процедур или операции, относящейся к какой-либо работе. Под каждой задачей имеется список ссылок на соответствующие процедуры.

Пример списка задач (техобслуживание)

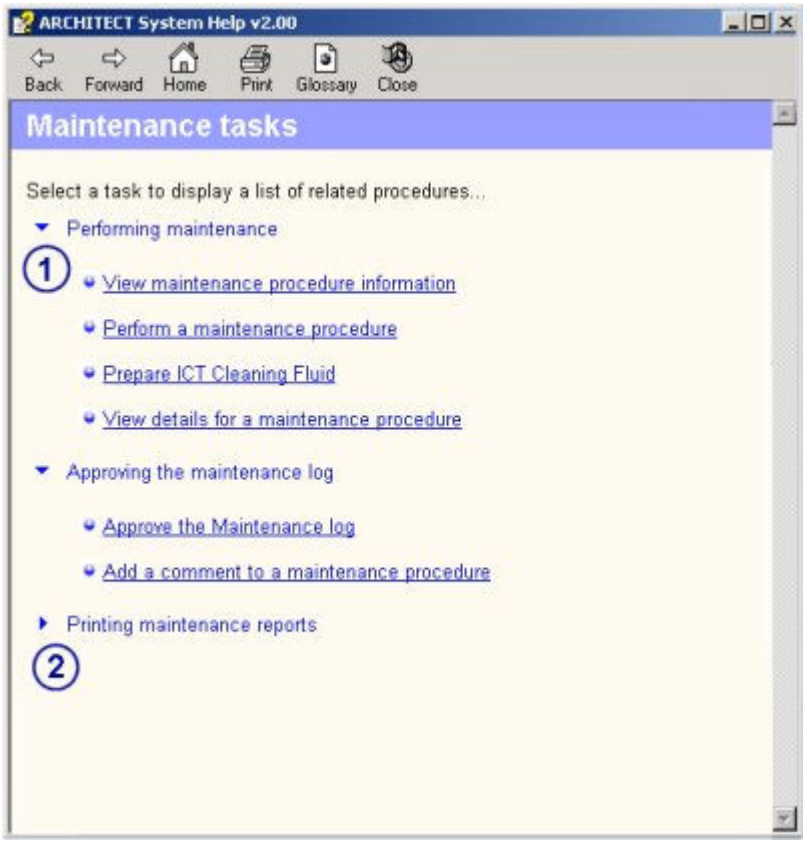

Обозначения:

1. Развернутый пункт списка задач
2. Свернутый пункт списка задач

Регистрация МИ в Росздравнадзоре
www.nevacert.ru | info@nevacert.ru

Использование онлайн-документации

Онлайн-документация предназначена для быстрого и простого поиска информации, необходимой для:

- Выполнения задачи
- Исправления ошибки
- Устранения проблемы
- Оптимизации выполнения задачи
- Понимания принципов работы системы

В онлайн-документации используются следующие темы:

- *Советы по использованию онлайн-документации*, стр. Системная документация-23
- *Процедуры использования онлайн-документации*, стр. Системная документация-25

Советы по использованию онлайн-документации

Онлайн-документация разработана как самый быстрый, простой и точный способ предоставления необходимой информации. Понимание принципов работы и использования онлайн-документации увеличит качество получаемых результатов.

Например, существует несколько способов нахождения нужной информации. В некоторой степени, быстрота и простота метода зависит от используемой электронной документации и типа информации, которую вы ищете.

В следующей таблице приведены советы по использованию функции Помощь? (системная помощь ARCHITECT) и онлайн-руководства по эксплуатации (Руководство по эксплуатации системы ARCHITECT) для поиска определенных типов информации.

Использование функции Помощь?

Для…	**Затем…**
Просмотр описания текущего экрана или окна	*Доступ к Помощь?*, стр. Системная документация-27.
Просмотр списка процедур, которые можно выполнить из текущего экрана или окна	1. *Доступ к Помощь?*, стр. Системная документация-27. 2. *Прокрутка в пределах темы*, стр. Системная документация-37 для просмотра списка процедур «Связанные процедуры».

Регистрация МИ в Росздравнадзоре
www.nevacert.ru | info@nevacert.ru

Для…	Затем…
Отображение шагов процедуры, которые можно выполнить из текущего экрана или окна	1. *Доступ к Помощь?*, стр. Системная документация-27. 2. *Прокрутка в пределах темы*, стр. Системная документация-37, затем выберите один из пунктов списка Связанные процедуры.
Поиск местоположения детали при выполнении процедуры техобслуживания	1. *Доступ к Помощь?*, стр. Системная документация-27, окно Выполнение техобслуживания. 2. *Отображение сопутствующей информации*, стр. Системная документация-37, соответствующие иллюстрации по процедурам техобслуживания.
Поиск описания процедуры при выполнении процедур техобслуживания и диагностики	1. *Доступ к Помощь?*, стр. Системная документация-27, окно Выполнение техобслуживания. 2. *Отображение сопутствующей информации*, стр. Системная документация-37, описания категорий и процедур техобслуживания.
Просмотр всех процедур, относящихся к выполнению определенной задачи	*Отображение и использование карты процедур*, стр. Системная документация-27.
Поиск слова	*Использование глоссария*, стр. Системная документация-36.
Просмотр тем, содержащих соответствующую информацию	*Отображение сопутствующей информации*, стр. Системная документация-37.
Просмотр дополнительной информации о коде ошибки, включая рекомендуемые действия по устранению ошибок	*Доступ к Помощь?*, стр. Системная документация-27.

Использование онлайн-руководства по эксплуатации

Для…	Затем…
Получение общего описания рассматриваемого вопроса из онлайн-руководства по эксплуатации системы ARCHITECT	*Использование содержания (онлайн-руководство по эксплуатации)*, стр. Системная документация-28
Последовательное продвижение по соответствующим темам	*Перелистывание страниц (онлайн-руководство по эксплуатации)*, стр. Системная документация-29
Нахождение описания определенного экрана или окна	Выполните одно из следующих действий:

Регистрация МИ в Росздравнадзоре
www.nevacert.ru | info@nevacert.ru

Для…	Затем…
	• *Использование указателя (онлайн-руководство по эксплуатации)*, стр. Системная документация-29 • *Поиск термина (онлайн-руководство по эксплуатации)*, стр. Системная документация-30
Просмотр процедур, которые могут быть выполнены из определенного экрана	Выберите голубой подчеркнутый текст в теле содержания или в конце темы в списке Связанные процедуры.
Просмотр всех процедур, относящихся к выполнению определенной задачи	*Отображение и использование карты процедур*, стр. Системная документация-27.
Нахождение и просмотр определенной процедуры	Выполните одно из следующих действий: • *Использование указателя (онлайн-руководство по эксплуатации)*, стр. Системная документация-29 • *Поиск термина (онлайн-руководство по эксплуатации)*, стр. Системная документация-30
Поиск слова	*Использование глоссария*, стр. Системная документация-36.
Просмотр тем, содержащих соответствующую информацию	*Отображение сопутствующей информации*, стр. Системная документация-37.
Быстрое отображение часто используемой темы	1. Добавьте тему в список Избранное. См. *Добавление или удаление избранной темы (онлайн-руководство по эксплуатации)*, стр. Системная документация-42. 2. *Отображение избранной темы (онлайн-руководство по эксплуатации)*, стр. Системная документация-38.
Просмотр дополнительной информации о коде ошибки, включая рекомендуемые действия по устранению ошибок	Поиск кода ошибки, см. *Поиск термина (онлайн-руководство по эксплуатации)*, стр. Системная документация-30.

Процедуры использования онлайн-документации

Следующие процедуры содержат инструкции о том, как получить доступ и использовать онлайн-руководство по эксплуатации (Руководство по эксплуатации системы ARCHITECT) и Помощь? (Системная помощь ARCHITECT):

- *Доступ к онлайн-руководству по эксплуатации*, стр. Системная документация-26
- *Доступ к Помощь?*, стр. Системная документация-27

Регистрация МИ в Росздравнадзоре
www.nevacert.ru | info@nevacert.ru

- *Отображение и использование карты процедур*, стр. Системная документация-27
- *Использование содержания (онлайн-руководство по эксплуатации)*, стр. Системная документация-28
- *Перелистывание страниц (онлайн-руководство по эксплуатации)*, стр. Системная документация-29
- *Использование указателя (онлайн-руководство по эксплуатации)*, стр. Системная документация-29
- *Поиск термина (онлайн-руководство по эксплуатации)*, стр. Системная документация-30
- *Выполнение расширенного поиска (онлайн-руководство по эксплуатации)*, стр. Системная документация-32
- *Использование глоссария*, стр. Системная документация-36
- *Прокрутка в пределах темы*, стр. Системная документация-37
- *Отображение сопутствующей информации*, стр. Системная документация-37
- *Повторное отображение темы*, стр. Системная документация-38
- *Отображение избранной темы (онлайн-руководство по эксплуатации)*, стр. Системная документация-38
- *Воспроизведение видео и анимации*, стр. Системная документация-39
- *Печать тем из онлайн-документации*, стр. Системная документация-39
- *Закрытие окна помощи*, стр. Системная документация-41
- *Изменение размера и перемещение окна помощи*, стр. Системная документация-41
- *Добавление или удаление избранной темы (онлайн-руководство по эксплуатации)*, стр. Системная документация-42
- *Переименование избранной темы (онлайн-руководство по эксплуатации)*, стр. Системная документация-43

Доступ к онлайн-руководству по эксплуатации

Данная процедура предназначена для отображения онлайн-руководства по эксплуатации (Руководство по эксплуатации системы ARCHITECT) на SCC (системном компьютерном блоке) или персональном компьютере, на котором установлено онлайн-руководство по эксплуатации.

Необходимые условия	NA
Статус модуля	Любой
Уровень доступа пользователя	Общий оператор

Чтобы открыть онлайн-руководство по эксплуатации из компьютерного блока:

Выберите **Обзор** в строке меню, затем нажмите **Руководство пользователя**.

Онлайн-руководство по эксплуатации откроется в окне помощи и отобразится на заглавной странице в верхней панели.

Регистрация МИ в Росздравнадзоре
www.nevacert.ru | info@nevacert.ru

Чтобы открыть онлайн-руководство по эксплуатации с персонального компьютера:

Нажмите **Пуск**, наведите курсор на **Программы**, затем на **Руководство по эксплуатации системы ARCHITECT**, затем щелкните на Руководство пользователя на (язык) языке.

Онлайн-руководство по эксплуатации откроется в окне помощи и отобразится на заглавной странице в верхней панели.

Сопутствующая информация...

- *Онлайн-документация*, стр. Системная документация-6
- *Описание окна помощи*, стр. Системная документация-10

Доступ к Помощь?

Данная процедура предназначена для отображения окна Помощь? (Системная помощь ARCHITECT) на SCC (системном компьютерном блоке).

Необходимые условия	NA
Статус модуля	Любой
Уровень доступа пользователя	Общий оператор

Чтобы открыть Помощь?:

Нажмите кнопку **помощи** в правом нижнем углу экрана или окна программы.

Помощь? открывается и отображается специфический контент для текущего экрана или окна.

Чтобы открыть Помощь?, касающейся сообщений об ошибках, выполните одно из следующих действий:

- Нажмите кнопку **помощи** в сообщении об ошибке.
- Нажмите кнопку помощи **Ошибка ?** в окне Информация по исключениям.
- Нажмите **F7 - Ошибка ?** на экране Журналы сообщений.

  Помощь? открывается и отображается специфический контент для текущего сообщения об ошибке.

Сопутствующая информация...

- *Онлайн-документация*, стр. Системная документация-6
- *Описание окна помощи*, стр. Системная документация-10

Отображение и использование карты процедур

Данная процедура предназначена для просмотра списка процедур, относящихся к выполнению определенной задачи, и отображения инструкций, связанных с каждой процедурой.

Регистрация МИ в Росздравнадзоре
www.nevacert.ru | info@nevacert.ru

Необходимые условия	*Доступ к онлайн-руководству по эксплуатации*, стр. Системная документация-26, или *Доступ к Помощь?*, стр. Системная документация-27
Статус модуля	Любой
Уровень доступа пользователя	Общий оператор

Для отображения и использования карты процедур:

1. Нажмите кнопку **Home** на панели инструментов.

   Карта процедур отобразится в верхней панели.

2. Выберите категорию карты процедур, чтобы открыть список соответствующих задач.

   Содержание выбранной темы отобразится на верхней панели вместе с раскрываемым списком соответствующих задач.

3. Выберите задачу(и) с помощью **стрелки вправо** ▸, чтобы отобразить список соответствующих подзадач или процедур.

   Стрелка вправо изменится на стрелку вниз ▾ и откроется список подзадач или процедур.

   ПРИМЕЧАНИЕ: Можно выбрать задачи с помощью стрелки вниз, чтобы свернуть список.

4. Повторяйте шаг 3, пока не появится требуемая процедура, затем нажмите на процедуру.

   Содержание процедуры отобразится на верхней панели.

5. Нажмите кнопку **Назад** для возврата к списку задач. ***(опционально)***

Сопутствующая информация…

- *Панель инструментов окна помощи*, стр. Системная документация-12
- *Описание карты процедур*, стр. Системная документация-20
- *Списки задач*, стр. Системная документация-22

Использование содержания (онлайн-руководство по эксплуатации)

Данная процедура предназначена для просмотра списка тем онлайн-руководства по эксплуатации (Руководство по эксплуатации системы ARCHITECT) и отображения соответствующего содержимого.

Необходимые условия	*Доступ к онлайн-руководству по эксплуатации*, стр. Системная документация-26
Статус модуля	Любой
Уровень доступа пользователя	Общий оператор

Для использования содержания:

1. Выберите вкладку **Содержание** на панели навигации.
2. Выберите символ + рядом со значком книги.

Регистрация МИ в Росздравнадзоре
www.nevacert.ru | info@nevacert.ru

ПРИМЕЧАНИЕ: Можно выбрать символ -, чтобы свернуть список.

3. С помощью полосы прокрутки справа от панели навигации можно просматривать все содержание.
4. Выберите название темы.

   Содержание темы отобразится на верхней панели.

Сопутствующая информация…

- *Описание окна помощи*, стр. Системная документация-10
- *Вкладка Содержание (онлайн-руководство по эксплуатации)*, стр. Системная документация-15
- *Структура онлайн-руководства по эксплуатации*, стр. Системная документация-16

Перелистывание страниц (онлайн-руководство по эксплуатации)

Данная процедура предназначена для последовательного продвижения по соответствующим темам, аналогично перелистыванию страниц книги. Можно выбрать любую страницу в содержании, но логически лучше начинать с уровня заголовка или подзаголовка.

Необходимые условия	*Доступ к онлайн-руководству по эксплуатации*, стр. Системная документация-26
Статус модуля	Любой
Уровень доступа пользователя	Общий оператор

Для перелистывания страниц:

1. Выберите вкладку **Содержание** на панели навигации, а затем выберите название тематического раздела.

   Содержание темы отобразится на верхней панели.
2. Нажмите кнопку **Следующий** на панели инструментов, чтобы отобразилась следующая тема из содержания.
3. Повторяйте шаг 2 по мере необходимости.
4. Нажмите кнопку **Предыдущий**, чтобы отобразилась предыдущая тема из содержания. ***(опционально)***

Сопутствующая информация…

- *Панель инструментов окна помощи*, стр. Системная документация-12
- *Структура онлайн-руководства по эксплуатации*, стр. Системная документация-16

Использование указателя (онлайн-руководство по эксплуатации)

Данная процедура предназначена для просмотра списка пунктов указателя и отображения соответствующего содержания.

Регистрация МИ в Росздравнадзоре
www.nevacert.ru | info@nevacert.ru

Необходимые условия	*Доступ к онлайн-руководству по эксплуатации*, стр. Системная документация-26
Статус модуля	Любой
Уровень доступа пользователя	Общий оператор

Для использования указателя:

1. Выберите вкладку **Индекс** на панели навигации.
2. Введите слово или найдите его в списке.
3. Выберите нужный пункт и нажмите **Отобразить**.

   Содержание темы отобразится на верхней панели.

   или

   Если выбранный пункт найден более чем в одной теме, откроется диалоговое окно Найденные темы. Выделите нужную тему и нажмите **Отобразить**.

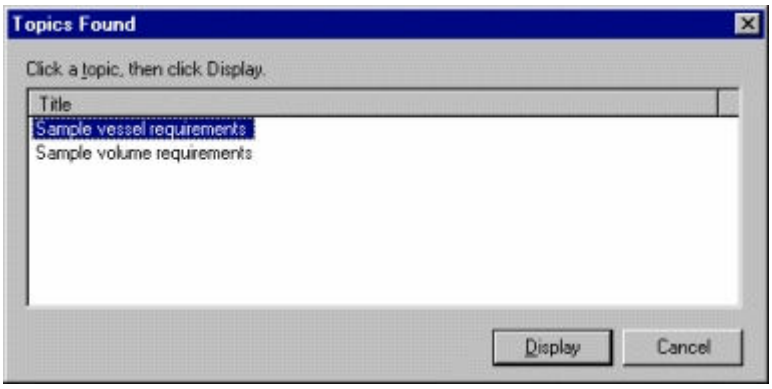

Сопутствующая информация…

- *Описание окна помощи*, стр. Системная документация-10
- *Вкладка Индекс (онлайн-руководство по эксплуатации)*, стр. Системная документация-18

Поиск термина (онлайн-руководство по эксплуатации)

Данная процедура предназначена для осуществления базового поиска в Руководстве по эксплуатации системы ARCHITECT с целью нахождения определенного слова или фразы. Например, при поиске слова *создать* будут найдены все темы, содержащие слово *создать*.

ПРИМЕЧАНИЕ: Результаты поиска могут не отражать ожидаемого. В некоторых случаях не все слова выделяются. Для языков, отличных от английского:

- Могут быть найдены совпадения одного слова с диакритическими знаками и без них.
- Точные совпадения, включая диакритические и недиакритические знаки, могут быть выделены.

Регистрация МИ в Росздравнадзоре
www.nevacert.ru | info@nevacert.ru

- Слова с диакритическими знаками или нелатинскими символами, могут быть не найдены.

Базовые правила формулирования поискового запроса:

- Вводите требуемое слово или фразу прописными или строчными буквами. Поиск не чувствителен к регистру.
- Вводите комбинацию букв (а-я) и цифр (0-9). Нельзя выполнить поиск отдельных букв (а, б, в и так далее). Знаки пунктуации, такие как точка, двоеточие, точка с запятой, запятая и дефис, игнорируются.

Для определения цели поиска и сокращения количества полученных результатов, см. *Выполнение расширенного поиска (онлайн-руководство по эксплуатации)*, стр. Системная документация-32.

Необходимые условия	*Доступ к онлайн-руководству по эксплуатации*, стр. Системная документация-26
Статус модуля	Любой
Уровень доступа пользователя	Общий оператор

Для поиска термина:

1. Выберите вкладку **Поиск** на панели навигации.
2. Введите требуемое слово или фразу или выберите **стрелку вниз**, чтобы выбрать из ранее найденных терминов.

   ПРИМЕЧАНИЕ: Используйте кавычки, чтобы указать точную фразу, например, «обработка образцов». Без кавычек поиск будет аналогичен поиску по словам «образец» И «обработка», при котором будут найдены темы, содержащие оба слова, не обязательно составляющие фразу.
3. Выберите **Список тем**.

   Количество найденных результатов и список тем, содержащих слово или фразу, отображаются с сортировкой по частотности (количество совпадений в теме).
4. Выберите **Заголовок**, чтобы отобразить список тем в алфавитном порядке. ***(опционально)***
5. Выберите тему из списка **Выбрать темы**, затем выберите **Отобразить**.

   Содержание темы отобразится на верхней панели.

   ПРИМЕЧАНИЕ: Если на панели навигации вкладки Поиск отображается только часть заголовка темы, можно щелкнуть и перетащить правую границу панели или столбец Заголовок.

Сопутствующая информация…

- *Описание окна помощи*, стр. Системная документация-10
- *Вкладка Поиск (онлайн-руководство по эксплуатации)*, стр. Системная документация-19

Регистрация МИ в Росздравнадзоре
www.nevacert.ru | info@nevacert.ru

Выполнение расширенного поиска (онлайн-руководство по эксплуатации)

Данная процедура предназначена для определения цели поиска и сокращения количества полученных результатов. Для выполнения расширенного поиска используются следующие опции:

- Логические операторы - квалификаторы, позволяющие уточнить поиск за счет создания соотношений между словами
- Вложенные выражения - комбинация операторов, одного внутри другого, которые позволяют создать более точные параметры поиска
- Выражения с подстановочными знаками - клавиатурные символы, позволяющие осуществлять поиск без ввода всей фразы
- Только предыдущие результаты
- Совпадения одинаковых слов
- Только заголовки тем

ПРИМЕЧАНИЕ: Если на панели навигации вкладки Поиск отображается только часть заголовка темы, можно щелкнуть и перетащить правую границу панели или столбец Заголовок.

Необходимые условия	*Доступ к онлайн-руководству по эксплуатации*, стр. Системная документация-26
Статус модуля	Любой
Уровень доступа пользователя	Общий оператор

Для выполнения расширенного поиска с использованием логических операторов:

1. Выберите вкладку **Поиск** на панели навигации и затем введите требуемые термины.
2. Установите курсор в том месте, где необходимо использовать логический оператор, затем нажмите на **стрелку вправо**, чтобы отобразить список операторов.
3. Выберите логический оператор, см. *Описание логических операторов*, стр. Системная документация-35.
4. Повторите шаги 2 и 3, чтобы добавить другие операторы. ***(опционально)***

   ПРИМЕЧАНИЕ: Можно напечатать логический оператор(ы) или выбрать **стрелку вправо**, затем нажать на оператор, который нужно добавить.
5. Выберите **Список тем**.

   Количество найденных результатов и список тем, содержащих слово или фразу, отображаются с сортировкой по частотности (количество совпадений в теме).
6. Выберите **Заголовок**, чтобы отобразить список тем в алфавитном порядке. ***(опционально)***

Регистрация МИ в Росздравнадзоре
www.nevacert.ru | info@nevacert.ru

7. Выберите нужную тему и нажмите **Отобразить**.

   Содержание темы отобразится на верхней панели.

Для выполнения расширенного поиска с использованием вложенных выражений:

1. Выберите вкладку **Поиск** на панели навигации и затем введите вложенное выражение, см. *Описание вложенных выражений*, стр. Системная документация-35.

   ПРИМЕЧАНИЕ: Можно напечатать логический оператор(ы) или выбрать **стрелку вправо** , затем нажать на оператор, который нужно добавить.

2. Выберите **Список тем**.

   Количество найденных результатов и список тем, содержащих слово или фразу, отображаются с сортировкой по частотности (количество совпадений в теме).

3. Выберите **Заголовок**, чтобы отобразить список тем в алфавитном порядке. ***(опционально)***

4. Выберите нужную тему и нажмите **Отобразить**.

   Содержание темы отобразится на верхней панели.

Для выполнения расширенного поиска с использованием выражений с подстановочными символами:

1. Выберите вкладку **Поиск** на панели навигации и затем введите символы и выражение с подстановочными символами, см. *Описание выражений с подстановочными знаками*, стр. Системная документация-36.

2. Выберите **Список тем**.

   Количество найденных результатов и список тем, содержащих слово или фразу, отображаются с сортировкой по частотности (количество совпадений в теме).

3. Выберите **Заголовок**, чтобы отобразить список тем в алфавитном порядке. ***(опционально)***

4. Выберите нужную тему и нажмите **Отобразить**.

   Содержание темы отобразится на верхней панели.

Для выполнения расширенного поиска только по предыдущим результатам:

1. Выберите вкладку **Поиск** на панели навигации и затем введите слово или фразу, которые необходимо найти.

2. Установите флажок **Поиск по предыдущим результатам**, чтобы выполнить поиск по результатам последнего поиска в пределах текущего сеанса.

3. Выберите **Список тем**.

Регистрация МИ в Росздравнадзоре
www.nevacert.ru | info@nevacert.ru

Количество найденных результатов и список тем, содержащих слово или фразу, отображаются с сортировкой по частотности (количество совпадений в теме).

4. Выберите **Заголовок**, чтобы отобразить список тем в алфавитном порядке. ***(опционально)***

5. Выберите нужную тему и нажмите **Отобразить**.

   Содержание темы отобразится на верхней панели.

   ПРИМЕЧАНИЕ: Откроется вкладка Поиск с установленным флажком Поиск по предыдущим результатам, если в последний раз данная опция использовалась. Для поиска по всем файлам руководства по эксплуатации, необходимо убрать данный флажок.

Для выполнения расширенного поиска похожих слов:

1. Выберите вкладку **Поиск** на панели навигации и затем введите слово или фразу, которые необходимо найти.

2. Выберите флажок **Найти похожие слова**.

   ПРИМЕЧАНИЕ: Данная функция поиска позволяет скорректировать словоформы и расширить контекст, например слово *создать* будет также найдено в виде *создание*, *создавать*, *созданный* и так далее.

   Данная функция не работает для языков, отличных от английского.

3. Выберите **Список тем**.

   Количество найденных результатов и список тем, содержащих слово или фразу, отображаются с сортировкой по частотности (количество совпадений в теме).

4. Выберите **Заголовок**, чтобы отобразить список тем в алфавитном порядке. ***(опционально)***

5. Выберите нужную тему и нажмите **Отобразить**.

   Содержание темы отобразится на верхней панели.

   ПРИМЕЧАНИЕ: Откроется вкладка Поиск с установленным флажком Найти похожие слова, если в последний раз данная опция использовалась. Можно также убрать данный флажок.

Для выполнения расширенного поиска только по заголовкам тем:

1. Выберите вкладку **Поиск** на панели навигации и затем введите слово или фразу, которые необходимо найти.

2. Выберите флажок **Поиск тем**.

3. Выберите **Список тем**.

   Количество найденных результатов и список тем, содержащих слово или фразу, отображаются с сортировкой по частотности (количество совпадений в теме).

4. Выберите **Заголовок**, чтобы отобразить список тем в алфавитном порядке. ***(опционально)***

Регистрация МИ в Росздравнадзоре
www.nevacert.ru | info@nevacert.ru

5. Выберите нужную тему и нажмите **Отобразить**.

   Содержание темы отобразится на верхней панели.

   ПРИМЕЧАНИЕ: Откроется вкладка Поиск с установленным флажком Поиск только тем, если в последний раз данная опция использовалась. Для поиска по всем файлам руководства по эксплуатации, необходимо убрать данный флажок.

Сопутствующая информация…

- *Описание окна помощи*, стр. Системная документация-10
- *Вкладка Поиск (онлайн-руководство по эксплуатации)*, стр. Системная документация-19

Описание логических операторов

Логические операторы (И, ИЛИ, НЕТ и РЯДОМ) это квалификаторы, которые позволяют уточнить поиск, создав некоторое соотношение между словами. Если оператор не указан, используется И. Например, поиск по фразе *системный компьютерный блок* идентичен поиску по словам *система И компьютерный И блок*.

Следующая таблица иллюстрирует, как использовать каждый оператор.

Использование логических операторов

Объект поиска	Использование	Результаты
Оба слова в одной теме	аналитический И модуль	Список тем, содержащих оба слова «аналитический» и «модуль»
Любое слово в теме	аналитический ИЛИ модуль	Список тем, содержащих или слово «аналитический» или слово «модуль» или оба слова
Первое слово без второго	аналитический НЕТ модуль	Список тем, содержащих слово «аналитический», но не содержащих слово «модуль»
Оба слова в одной теме, близко друг к другу	аналитический РЯДОМ модуль	Список тем, содержащих слово «аналитический» на расстоянии в пределах восьми слов от «модуль»

Описание вложенных выражений

Вложенные выражения это комбинация операторов, одного внутри другого, которые позволяют создать очень точные параметры поиска. Выражения в скобках оцениваются в первую очередь. Например, поиск по словам *калибровка НЕТ (активная ИЛИ ошибка)* найдет темы, содержащие слово «калибровка» без одного из слов «активная» или «ошибка».

Без скобок поиск оценивается слева направо и находит темы, содержащие слово «калибровка» без слова «активная» или темы, содержащие слово «ошибка».

Вложение выражений может осуществляться на глубину до пяти уровней. На следующем примере показано вложенное выражение, использующее два уровня:

Регистрация МИ в Росздравнадзоре
www.nevacert.ru | info@nevacert.ru

калибровка И ((активная ИЛИ ошибка) РЯДОМ кривая)

В данном поиске находятся темы, содержащие слово «калибровка», используемое со словом «активная» и словом «кривая», расположенными рядом, или темы, содержащие слово «калибровка» со словами «ошибка» и «кривая», расположенными близко друг к другу.

Сопутствующая информация…

- *Описание логических операторов*, стр. Системная документация-35

Описание выражений с подстановочными знаками

Выражения с подстановочными знаками это клавиатурные символы, используемые для замены одного или нескольких реальных символов. Можно применять выражения с подстановочными знаками для осуществления поиска без ввода всей фразы:

- С использованием знака вопроса в качестве заменителя одного символа
- С использованием звездочки в качестве заменителя любого количества символов

ПРИМЕЧАНИЕ: Знак вопроса или звездочка не могут быть единственными используемыми символами.

Следующая таблица иллюстрирует, как использовать выражения с подстановочным знаком в виде звездочки.

Использование выражения с подстановочным знаком в виде звездочки

Объект поиска	Использование	Результаты
Результаты, которые начинаются со специальных символов или цифр	оп*	Список тем, содержащих термины «оператор», «операция», «оперативный» и так далее.
Результаты, которые начинаются со специальных символов или цифр и заканчиваются ими	80*86	Список тем, содержащих числа «80186», «80286», «80386» и так далее.
Результаты, которые заканчиваться специальными символами или цифрами	*25	Список тем, содержащих числа «125», «1025», «12025» и так далее.
Результаты, которые содержат специальные символы или цифры	*15*	Список тем, содержащих числа «15», «215», «3015» и так далее.

Использование глоссария

Данная процедура предназначена для просмотра определения в глоссарии.

Необходимые условия	*Доступ к онлайн-руководству по эксплуатации*, стр. Системная документация-26, или *Доступ к Помощь?*, стр. Системная документация-27
Статус модуля	Любой
Уровень доступа пользователя	Общий оператор

Регистрация МИ в Росздравнадзоре
www.nevacert.ru | info@nevacert.ru

Для использования глоссария:

1. Нажмите кнопку **Глоссарий** на панели инструментов.

   Откроется глоссарий.

2. Выберите нужную букву.

   Откроется алфавитный список терминов и определений, начинающийся с выбранной буквы.

3. Используйте **полосу прокрутки** справа от верхней панели, чтобы найти требуемое слово.

Сопутствующая информация…

- *Панель инструментов окна помощи*, стр. Системная документация-12
- *Верхняя панель окна помощи*, стр. Системная документация-13

Прокрутка в пределах темы

Данная процедура предназначена для просмотра всего содержания длинной темы или для управления отображением частей содержания в окне Помощь.

Необходимые условия	*Доступ к онлайн-руководству по эксплуатации*, стр. Системная документация-26, или *Доступ к Помощь?*, стр. Системная документация-27
Статус модуля	Любой
Уровень доступа пользователя	Общий оператор

Для прокрутки в пределах темы:

1. Для прокрутки содержания используйте **стрелку вниз**, расположенную в правом нижнем углу тем, снабженных полосами прокрутки.

   Содержание прокручивается вниз, а на полосе прокрутки отображается ваша позиция в пределах темы.

2. Выберите **стрелку вверх** или **стрелку вниз**, чтобы перемещаться на несколько строк одновременно. ***(опционально)***

3. Выберите пустое место выше или ниже полосы прокрутки, чтобы перемещаться на несколько строк одновременно. ***(опционально)***

4. Перетащите **полосу прокрутки** в требуемое положение. ***(опционально)***

Сопутствующая информация…

- *Верхняя панель окна помощи*, стр. Системная документация-13

Отображение сопутствующей информации

Данная процедура предназначена для отображения сопутствующей информации, например пояснений, определений, процедур и так далее.

Регистрация МИ в Росздравнадзоре
www.nevacert.ru | info@nevacert.ru

Необходимые условия	*Доступ к онлайн-руководству по эксплуатации*, стр. Системная документация-26, или *Доступ к Помощь?*, стр. Системная документация-27
Статус модуля	Любой
Уровень доступа пользователя	Общий оператор

Для отображения сопутствующей информации:

1. Выберите гипертекст (голубой, подчеркнутый текст).

   Сопутствующая информация отобразится в верхней панели.

2. Нажмите кнопку **Назад** на панели инструментов, чтобы вернуться к ранее открытой теме. ***(опционально)***

Сопутствующая информация…

- *Панель инструментов окна помощи*, стр. Системная документация-12
- *Описание окна помощи*, стр. Системная документация-10

Повторное отображение темы

Данная процедура предназначена для отображения тем(ы), которую вы уже просматривали в текущей сессии.

Необходимые условия	*Доступ к онлайн-руководству по эксплуатации*, стр. Системная документация-26, или *Доступ к Помощь?*, стр. Системная документация-27
Статус модуля	Любой
Уровень доступа пользователя	Общий оператор

Для повторного отображения темы:

1. Нажмите кнопку **Назад** на панели инструментов, чтобы отобразить последнюю из просмотренных тем.
2. Нажмите кнопку **Вперед**, чтобы просмотреть следующую тему в просмотренной ранее последовательности тем.

Сопутствующая информация…

- *Панель инструментов окна помощи*, стр. Системная документация-12

Отображение избранной темы (онлайн-руководство по эксплуатации)

Данная процедура предназначена для отображения тем(ы) из списка ваших избранных тем.

Необходимые условия	*Доступ к онлайн-руководству по эксплуатации*, стр. Системная документация-26
Статус модуля	Любой
Уровень доступа пользователя	Общий оператор

Для отображения избранной темы:

Регистрация МИ в Росздравнадзоре
www.nevacert.ru | info@nevacert.ru

1. Выберите вкладку **Избранное** на панели навигации.
2. Выберите нужную тему из списка **Темы** и нажмите **Отобразить**.

   Содержание темы отобразится на верхней панели.

Сопутствующая информация…

- *Описание окна помощи*, стр. Системная документация-10
- *Вкладка Избранное (онлайн-руководство по эксплуатации)*, стр. Системная документация-19

Воспроизведение видео и анимации

Данная процедура предназначена для отображения и воспроизведения видео и анимационных клипов.

Необходимые условия	*Доступ к онлайн-руководству по эксплуатации*, стр. Системная документация-26, или *Доступ к Помощь?*, стр. Системная документация-27
Статус модуля	Любой
Уровень доступа пользователя	Общий оператор

Для воспроизведения видео и анимационных клипов:

1. Нажмите кнопку **Видео** слева от изображения, имеющего мультимедийные функции.

   Видео или анимационный клип загрузится и начнется его воспроизведение. Под изображением отображаются три кнопки. Они представляют собой стандартные кнопки воспроизведения, паузы и остановки, обычно ассоциируемые в видео- и CD-плеерами.

2. Нажмите на кнопку **Видео** по окончании воспроизведения видео или анимационного клипа, чтобы вернуться в исходное окно.

Сопутствующая информация…

- *Верхняя панель окна помощи*, стр. Системная документация-13

Печать тем из онлайн-документации

Данная процедура предназначена для вывода на печать отображаемой темы или всех тем под определенным заголовком.

Необходимые условия	*Доступ к онлайн-руководству по эксплуатации*, стр. Системная документация-26, или *Доступ к Помощь?*, стр. Системная документация-27
Статус модуля	Любой

Регистрация МИ в Росздравнадзоре
www.nevacert.ru | info@nevacert.ru

Уровень доступа пользователя	Общий оператор

Для печати тем из онлайн-документации:

1. Нажмите кнопку **Печать** на панели инструментов.

   Отобразится окно Печать темы с выбранной опцией Печать выбранной темы, если для доступа к темам используется вкладка Содержание.

   или

   Отобразится окно Печать с выбранной вкладкой Общие.

2. Выполните шаги a и b или шаг b, в зависимости от отображаемого окна.

   a. В окне Печать темы нажмите **OK**, чтобы распечатать выбранную тему, или выберите **Печать выбранного заголовка и всех подтем**, затем нажмите **OK**.

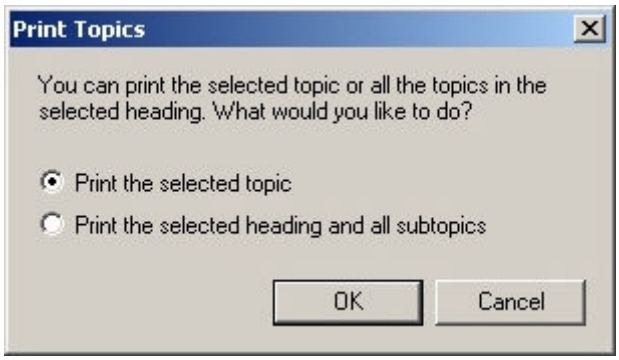

   Отобразится окно Печать с выбранной вкладкой Общие.

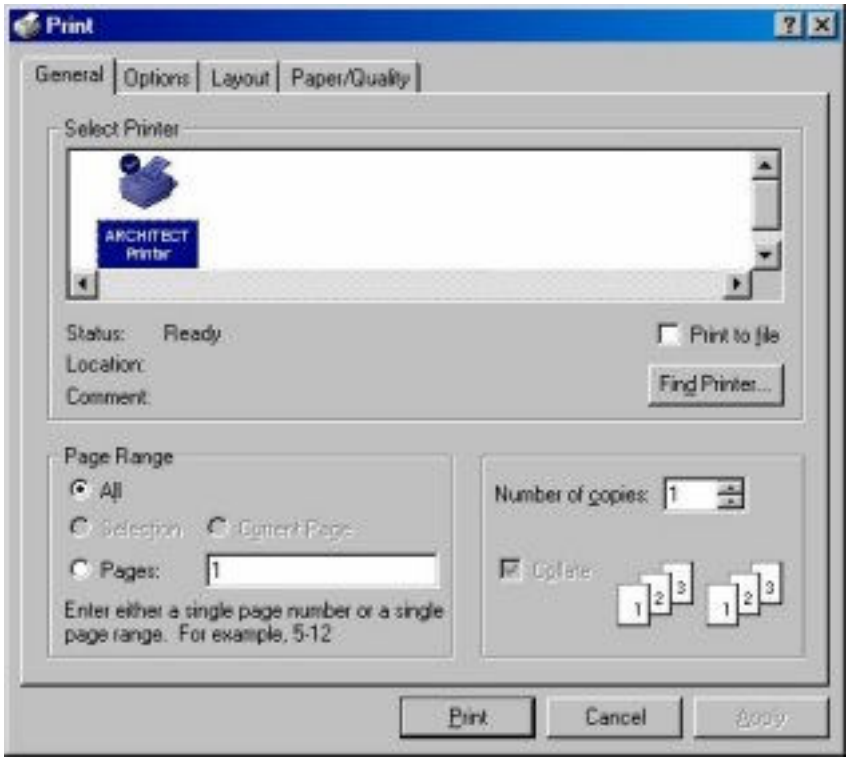

Регистрация МИ в Росздравнадзоре
www.nevacert.ru | info@nevacert.ru

b. В окне Печать следуйте приведенным ниже инструкциям:

Опция	Инструкции
Принтер	• Не меняйте выбор во время печати из SCC (системного компьютерного блока).
Печать в файл	• Не выбирайте.
Найти принтер	• Не выбирайте.
Диапазон страниц	• Не меняйте выбор по умолчанию «Все».
Количество копий	• Выберите стрелку **вверх**, чтобы увеличить количество копий. ***(опционально)*** • Не выбирайте опцию Разобрать по копиям.
Печать	• Выберите для начала печати.

Сопутствующая информация…

- *Описание окна помощи*, стр. Системная документация-10
- *Панель инструментов окна помощи*, стр. Системная документация-12

Закрытие окна помощи

Данная процедура предназначена для закрытия окна помощи.

Необходимые условия	*Доступ к онлайн-руководству по эксплуатации*, стр. Системная документация-26, или *Доступ к Помощь?*, стр. Системная документация-27
Статус модуля	Любой
Уровень доступа пользователя	Общий оператор

Чтобы закрыть окно помощи:

Нажмите кнопку **Закрыть** на панели инструментов.

Окно помощи закроется.

Сопутствующая информация…

- *Описание окна помощи*, стр. Системная документация-10
- *Панель инструментов окна помощи*, стр. Системная документация-12

Изменение размера и перемещение окна помощи

Данная процедура предназначена для изменения размера и положения окна помощи и ширины его панелей. Шаги:

- Разворачивание окна помощи
- Изменение размера навигационной и верхней панелей (онлайн-руководство по эксплуатации)
- Изменение ширины или высоты окна помощи
- Перемещение окна помощи

Регистрация МИ в Росздравнадзоре
www.nevacert.ru | info@nevacert.ru

Необходимые условия	*Доступ к онлайн-руководству по эксплуатации*, стр. Системная документация-26, или *Доступ к Помощь?*, стр. Системная документация-27
Статус модуля	Любой
Уровень доступа пользователя	Общий оператор

Чтобы развернуть окно помощи:

Нажмите кнопку **Развернуть** в правом верхнем углу окна помощи.

Окно помощи развернется в полноэкранный вид. Можно выбрать кнопку **Восстановить**, чтобы вернуть прежний размер и положение окна.

Для изменения размера навигационной и верхней панелей (онлайн-руководство по эксплуатации):

1. Установите курсор на разделитель между двумя панелями.

   Курсор изменится и примет вид двойной стрелки ↔.

2. Перетащите разделитель вправо или влево.

Для изменения высоты или ширины окна помощи:

1. Расположите курсор на верхнем, нижнем, левом или правом краю окна помощи.

   Курсор изменится и примет вид двойной стрелки ↔.

2. Перетащите край в нужном направлении.

Для перемещения окна помощи:

1. Расположите курсор на панели заголовка.
2. Перетащите окно помощи в требуемое положение.

Сопутствующая информация…

- *Описание окна помощи*, стр. Системная документация-10

Добавление или удаление избранной темы (онлайн-руководство по эксплуатации)

Данная процедура предназначена для добавления тем(ы) в список Избранное для быстрого доступа или для удаления тем(ы), которые больше не нужны.

ПРИМЕЧАНИЕ: После выхода более новой версии руководства по эксплуатации системы, возможно, придется перенастроить список Избранное в связи с добавлением или удалением тем.

Необходимые условия	*Доступ к онлайн-руководству по эксплуатации*, стр. Системная документация-26
Статус модуля	Любой
Уровень доступа пользователя	Общий оператор

Для добавления избранной темы:

Регистрация МИ в Росздравнадзоре
www.nevacert.ru | info@nevacert.ru

1. Откройте требуемую тему.
2. Выберите вкладку **Избранное** на панели навигации.
3. Выберите **Добавить**.

   Название темы отобразится в списке Темы.

Для удаления избранной темы:

1. Выберите вкладку **Избранное** на панели навигации.
2. Выберите нужную тему из списка **Темы** и нажмите **Удалить**.

   Название темы исчезнет из списка Темы.

Сопутствующая информация...

- *Описание окна помощи*, стр. Системная документация-10
- *Вкладка Избранное (онлайн-руководство по эксплуатации)*, стр. Системная документация-19

Переименование избранной темы (онлайн-руководство по эксплуатации)

Данная процедура предназначена для переименования избранной темы.

Необходимые условия	*Доступ к онлайн-руководству по эксплуатации*, стр. Системная документация-26
Статус модуля	Любой
Уровень доступа пользователя	Общий оператор

Для переименования избранной темы:

1. Выберите вкладку **Избранное** на панели навигации.
2. Выберите нужную тему из списка **Темы** и нажмите **Отобразить**.

   Содержание темы отобразится на верхней панели.
3. Введите новое название в поле **Текущая тема**, затем нажмите **Добавить**.
4. Выберите старое название темы и нажмите **Удалить**. ***(опционально)***

Сопутствующая информация...

- *Описание окна помощи*, стр. Системная документация-10
- *Вкладка Избранное (онлайн-руководство по эксплуатации)*, стр. Системная документация-19

Регистрация МИ в Росздравнадзоре
www.nevacert.ru | info@nevacert.ru

ПРИМЕЧАНИЯ

Регистрация МИ в Росздравнадзоре
www.nevacert.ru | info@nevacert.ru

Введение

Модульная структура и возможности интеграции семейства анализаторов ARCHITECT позволяют выполнять несколько тестов с помощью одной рабочей станции.

Благодаря интуитивному программному интерфейсу, отображению статусов системы в реальном времени и списку запланированных операций техобслуживания, можно минимизировать системное взаимодействие и оптимизировать производительность.

Темы использования или функций включают следующие разделы:

- *Обзор системы ARCHITECT*, стр. 1-2
  Предоставляет общее описание доступных системных конфигураций ARCHITECT.
- *Компьютерный блок*, стр. 1-11
  Детальное описание компьютерной системы (аппаратной и программной части), реализующей интерфейс с системой ARCHITECT.
- *Аналитические модули*, стр. 1-29
  Содержит детальное описание каждого аналитического модуля, включая все подсоединенные аппаратные компоненты.
- *Податчики образцов*, стр. 1-156
  Содержит детальное описание каждой системы транспортировки образцов, включая все подсоединенные аппаратные компоненты.
- *Необходимые расходные материалы*, стр. 1-174
  Описывает расходные материалы, необходимые для работы каждой системы.
- *Требуемые принадлежности*, стр. 1-196
  Описывает принадлежности, необходимые для работы каждой системы.
- *Статусы системы*, стр. 1-207
  Перечисляет и описывает различные статусы каждой системы.
- *Автоматические операции аналитического модуля*, стр. 1-219
  Описывает автоматические операции, выполняемые аналитическим модулем(ями).

Регистрация МИ в Росздравнадзоре
www.nevacert.ru | info@nevacert.ru

Обзор системы ARCHITECT

Модульная структура семейства анализаторов ARCHITECT позволяет физически объединить несколько аналитических модулей, выполняющих все операции обработки образцов, для работы в качестве одной рабочей станции или системы. Аналитический модуль(и) определяет конфигурацию системы.

Системы ARCHITECT могут быть сконфигурированы для обработки образцов с помощью потенциометрического и фотометрического методов и/или ХИАМ (хемилюминесцентный иммуноанализ на микрочастицах).

Темы обзора системы включают следующие разделы:

- *Первичные компоненты системы ARCHITECT*, стр. 1-2
- *Встроенная система ARCHITECT*, стр. 1-2
- *Система ARCHITECT c4000*, стр. 1-3
- *Система ARCHITECT c8000*, стр. 1-4
- *Система ARCHITECT c16000*, стр. 1-5
- *Система ARCHITECT i2000*, стр. 1-6
- *Система ARCHITECT i2000SR* , стр. 1-7
- *Система ARCHITECT i1000SR* , стр. 1-9

Первичные компоненты системы ARCHITECT

Каждая система ARCHITECT, независимо от типа, состоит из трех основных компонентов:

- *Компьютерный блок*, стр. 1-11 - предоставляет общий пользовательский интерфейс среди всех конфигураций системы ARCHITECT.
- *Аналитические модули*, стр. 1-29 - выполняет любую обработку образца, от аспирации до итогового считывания. Тип(ы) и номер(а) аналитического модуля(ей) определяет конфигурацию системы.
- *Податчики образцов*, стр. 1-156 - транспортирует образцы внутри системы ARCHITECT. Каждая система имеет отдельный основной податчик образцов независимо от количества и типов аналитических модулей.

Встроенная система ARCHITECT

Встроенная система ARCHITECT представляет собой полностью автоматическую систему биохимических и иммунологических анализов, содержащую систему *c* и аналитический модуль системы *i*, образующие единую рабочую станцию.

Встроенные системы включают:

- ARCHITECT *ci*4100 с аналитическим модулем *c*4000 и *i*1000SR

Регистрация МИ в Росздравнадзоре
www.nevacert.ru | info@nevacert.ru

- ARCHITECT *ci*8200 с аналитическим модулем *c*8000 и *i*2000SR
- ARCHITECT *ci*16200 с аналитическим модулем *c*16000 и *i*2000SR

Рисунок 1.1: Первичные компоненты встроенной системы

Обозначения:

1. *Компьютерный блок*, стр. 1-11: компьютерная система, позволяющая пользователю управлять аналитическим модулем (модулями) и связанными компонентами посредством централизованного интерфейса. Компьютер может быть расположен на стойке или под правой крышкой аналитического модуля системы *i*.
2. *Аналитический модуль (система c)*, стр. 1-29: диагностический модуль, обрабатывающий образцы с использованием потенциометрических и фотометрических методов.
3. *Аналитические модули (система i)*, стр. 1-92: диагностический модуль с функцией приоритетной обработки, выполняющий обработку образцов методом ХИАМ (хемилюминесцентный иммуноанализ на микрочастицах).
4. РПО - роботизированный податчик образцов: транспортный модуль, подающий образцы в аналитический модуль (модули) для выполнения анализа и повторного тестирования.

   См. *РПО - роботизированный податчик образцов (c4000/i1000SR/ci4100)*, стр. 1-161.

   См. *РПО - роботизированный податчик образцов (c8000/c16000/i2000SR)* , стр. 1-156.

Система ARCHITECT *c*4000

Система ARCHITECT *c*4000 представляет собой открытую, полностью автоматическую систему биохимических анализов, характеризующуюся произвольным и постоянным доступом, а также возможностью приоритетной обработки.

Регистрация МИ в Росздравнадзоре
www.nevacert.ru | info@nevacert.ru

Рисунок 1.2: Первичные компоненты системы c4000

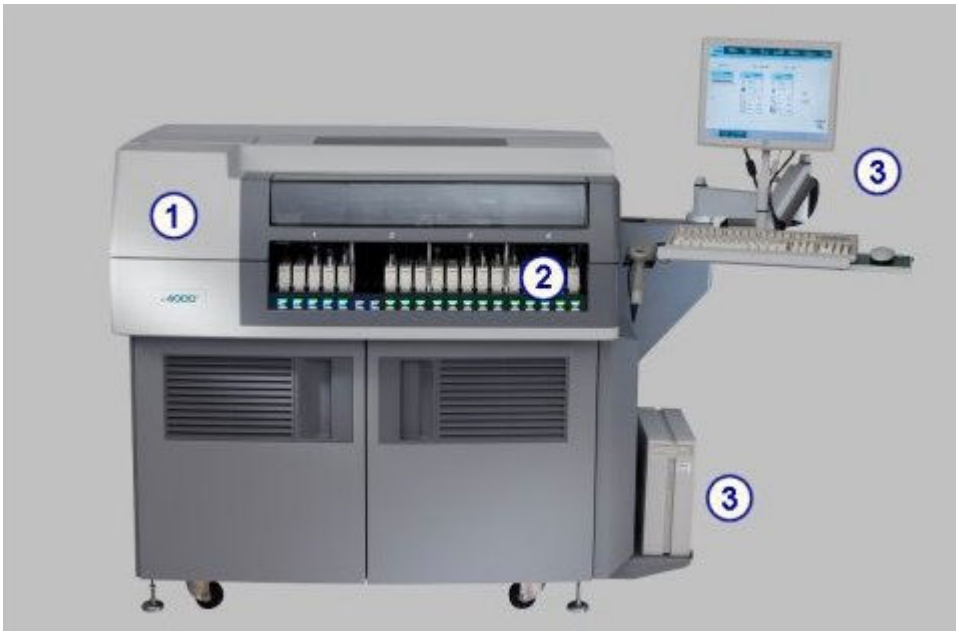

Обозначения:

1. *Аналитический модуль c4000*, стр. 1-29: диагностический модуль, обрабатывающий образцы с использованием потенциометрических и фотометрических методов.
2. *РПО - роботизированный податчик образцов (c4000/i1000SR/ci4100)*, стр. 1-161: транспортный модуль, подающий образцы в аналитический модуль (модули) для выполнения анализа и повторного тестирования.
3. *Компьютерный блок*, стр. 1-11: компьютерная система, позволяющая пользователю управлять аналитическим модулем (модулями) и связанными компонентами посредством централизованного интерфейса.

Система ARCHITECT *c*8000

Система ARCHITECT *c*8000 представляет собой открытую, полностью автоматическую систему биохимических анализов, характеризующуюся произвольным и постоянным доступом, а также возможностью приоритетной обработки.

Регистрация МИ в Росздравнадзоре
www.nevacert.ru | info@nevacert.ru

Рисунок 1.3: Первичные компоненты системы c8000

Обозначения:

1. *Аналитический модуль c8000*, стр. 1-31: диагностический модуль, обрабатывающий образцы с использованием потенциометрических и фотометрических методов.
2. *РПО - роботизированный податчик образцов (c8000/c16000/i2000SR)* , стр. 1-156: транспортный модуль, подающий образцы в аналитический модуль (модули) для выполнения анализа и повторного тестирования.
3. *Компьютерный блок*, стр. 1-11: компьютерная система, позволяющая пользователю управлять аналитическим модулем (модулями) и связанными компонентами посредством централизованного интерфейса. Компьютер может быть расположен на стойке или под правой крышкой аналитического модуля.

Система ARCHITECT *c*16000

Система ARCHITECT *c*16000 представляет собой открытую, полностью автоматическую систему биохимических анализов, характеризующуюся произвольным и постоянным доступом, а также возможностью приоритетной обработки.

Регистрация МИ в Росздравнадзоре
www.nevacert.ru | info@nevacert.ru

Рисунок 1.4: Первичные компоненты системы c16000

Обозначения:

1. *Аналитический модуль c16000*, стр. 1-33: диагностический модуль, обрабатывающий образцы с использованием потенциометрических и фотометрических методов.
2. *РПО - роботизированный податчик образцов (c8000/c16000/i2000SR)* , стр. 1-156: транспортный модуль, подающий образцы в аналитический модуль (модули) для выполнения анализа и повторного тестирования.
3. *Компьютерный блок*, стр. 1-11: компьютерная система, позволяющая пользователю управлять аналитическим модулем (модулями) и связанными компонентами посредством централизованного интерфейса. Компьютер может быть расположен на стойке или под правой крышкой аналитического модуля.

Система ARCHITECT *i*2000

Система ARCHITECT *i*2000 представляет собой полностью автоматическую систему иммуноанализа, характеризующуюся произвольным и постоянным доступом, а также возможностью приоритетной обработки. К одной рабочей станции можно подсоединить до четырех аналитических модулей.

Регистрация МИ в Росздравнадзоре
www.nevacert.ru | info@nevacert.ru

Рисунок 1.5: Первичные компоненты системы i2000

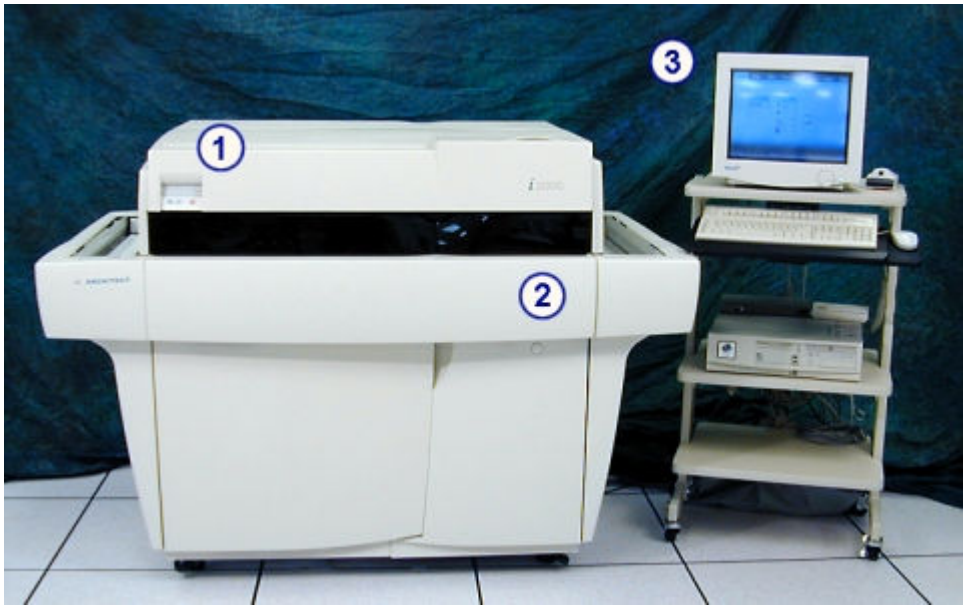

Обозначения:

1. *Аналитический модуль i2000*, стр. 1-93: диагностический модуль, выполняющий обработку образцов методом ХИАМ (хемилюминесцентный иммуноанализ на микрочастицах).
2. *СПО - стандартный податчик образцов (i2000)*, стр. 1-169: транспортный модуль, подающий образцы в аналитический модуль (модули) для выполнения анализа.
3. *Компьютерный блок*, стр. 1-11: компьютерная система, позволяющая пользователю управлять аналитическим модулем (модулями) и связанными компонентами посредством централизованного интерфейса.

Система ARCHITECT *i*2000SR

Система ARCHITECT *i*2000SR представляет собой полностью автоматическую систему иммуноанализа, характеризующуюся произвольным и постоянным доступом, а также возможностью приоритетной обработки и автоматическим повторным тестированием. Система ARCHITECT *i*4000SR содержит два аналитических модуля *i*2000SR, объединенных в мультимодульную конфигурацию с образованием единой рабочей станции.

Регистрация МИ в Росздравнадзоре
www.nevacert.ru | info@nevacert.ru

Рисунок 1.6: Первичные компоненты системы i2000SR

Обозначения:

1. *Аналитический модуль i2000SR* , стр. 1-96: диагностический модуль с функцией приоритетной обработки, выполняющий обработку образцов методом ХИАМ (хемилюминесцентный иммуноанализ на микрочастицах).
2. *РПО - роботизированный податчик образцов (c8000/c16000/i2000SR)* , стр. 1-156: транспортный модуль, подающий образцы в аналитический модуль (модули) для выполнения анализа и повторного тестирования.
3. *Компьютерный блок*, стр. 1-11: компьютерная система, позволяющая пользователю управлять аналитическим модулем (модулями) и связанными компонентами посредством централизованного интерфейса. Компьютер может быть расположен на стойке или под правой крышкой аналитического модуля.

Регистрация МИ в Росздравнадзоре
www.nevacert.ru | info@nevacert.ru

Рисунок 1.7: Система i4000SR

Система ARCHITECT *i*1000SR

Система ARCHITECT *i*1000SR представляет собой полностью автоматическую систему иммуноанализа, характеризующуюся произвольным и постоянным доступом, а также возможностью приоритетной обработки и автоматическим повторным тестированием.

Рисунок 1.8: Первичные компоненты системы i1000SR

Обозначения:

1. *Аналитический модуль i1000SR* , стр. 1-99: диагностический модуль с функцией приоритетной обработки, выполняющий обработку образцов методом ХИАМ (хемилюминесцентный иммуноанализ на микрочастицах).

Регистрация МИ в Росздравнадзоре
www.nevacert.ru | info@nevacert.ru

2. *РПО - роботизированный податчик образцов (c4000/i1000SR/ci4100)*, стр. 1-161: транспортный модуль, подающий образцы в аналитический модуль (модули) для выполнения анализа и повторного тестирования.
3. *Компьютерный блок*, стр. 1-11: компьютерная система, позволяющая пользователю управлять аналитическим модулем (модулями) и связанными компонентами посредством централизованного интерфейса.

Регистрация МИ в Росздравнадзоре
www.nevacert.ru | info@nevacert.ru

Компьютерный блок

SCC (компьютерный блок) представляет собой компьютерную систему, реализующую программный интерфейс с системой ARCHITECT и сервером. С помощью SCC можно:

- конфигурировать систему
- вводить пациентов, контроли и заказы калибровки
- просматривать результаты пациента, данные контролей и результаты калибровки
- управлять аналитическим модулем (модулями) и податчиком образцов
- выполнять диагностику системы и процедуры техобслуживания
- получать заказы на тесты и данные диагностики с сервера
- передавать результаты тестов на сервер

К компьютерному блоку относится:

- *Стандартные компоненты компьютерного блока*, стр. 1-11
- *Дополнительные компоненты компьютерного блока*, стр. 1-13
- *Программное обеспечение системы ARCHITECT*, стр. 1-14

Стандартные компоненты компьютерного блока

На следующей иллюстрации показано расположение стандартных компонентов SCC (системного компьютерного блока).

Рисунок 1.9: Стандартные компоненты компьютерного блока

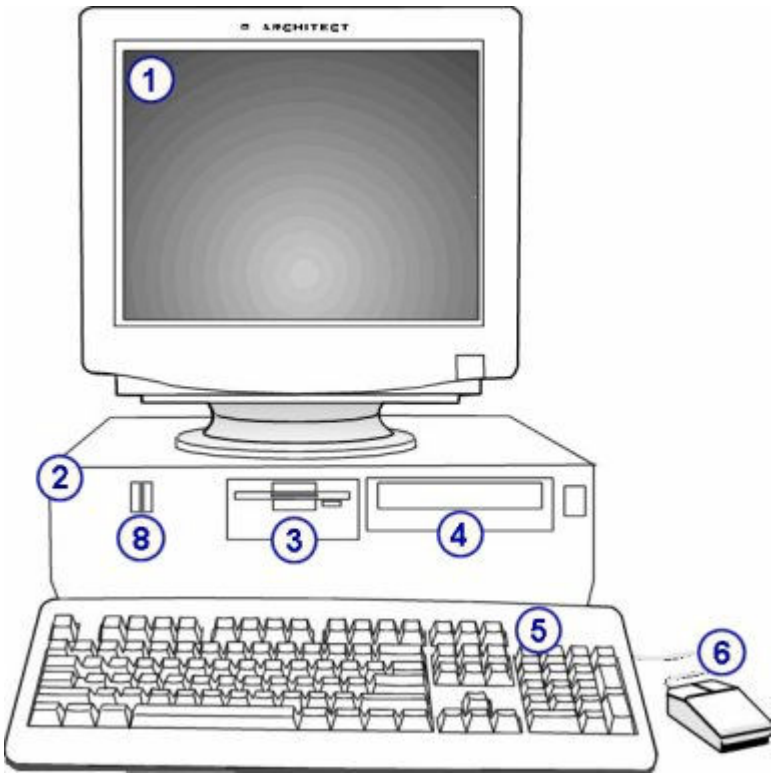

Регистрация МИ в Росздравнадзоре
www.nevacert.ru | info@nevacert.ru

Обозначения:

1. Монитор с сенсорным дисплеем: Позволяет делать выбор на дисплее, касаясь текстовых областей и иллюстраций, пиктограмм и пунктов меню, а также кнопок функциональной панели.
2. ЦП (центральный процессор): Содержит микропроцессор и другие компьютерные компоненты.

   ПРИМЕЧАНИЕ: Обновления компьютерного аппаратного обеспечения могут привести к изменению расположения компонентов ЦП.
3. Дисковод гибких дисков: Используется для импортирования и экспортирования файлов тестов (система *c*).
4. Дисковод DVD/CD-RW: Используется для:
   - Инсталляции файлов тестов, техобслуживания и диагностики
   - Обновления системного программного обеспечения
   - Архивирования результатов пациента и контроля качества и данных калибровочных кривых
   - Сбора системных журналов для поиска и устранения неисправностей
   - Создания резервных копий базы данных
   - Импортирования данных КК и калибровки
5. Клавиатура: Используется вместе с компьютерной мышью и/или сенсорным дисплеем для ввода информации. Клавиатуру можно использовать в качестве альтернативы при выполнении большинства функций.
6. Мышь (устройство позиционирования): Используется вместе с сенсорным дисплеем и/или клавиатурой для ввода информации.
7. *Сетевой концентратор и задняя панель ЦП*, стр. 1-12 (не показано): Обеспечивает связь между компьютерным блоком и модулями для обмена информацией.
8. Флэш-накопитель USB: Используется для:
   - Импортирования данных КК и калибраторов
   - Импортирования и экспортирования файлов тестов (система *c*)
   - Сбора системных журналов для поиска и устранения неисправностей

Сопутствующая информация…

- *Дополнительные компоненты компьютерного блока*, стр. 1-13

Сетевой концентратор и задняя панель ЦП

Сетевой концентратор это внешнее устройство, осуществляющее соединение линий обмена данными и позволяющее выполнить передачу информации электронным способом между SCC (системным компьютерным блоком) и аналитическим модулем(ями). Кабели от концентратора до разъемов Ethernet прокладываются сзади компьютерного блока и аналитического модуля(ей).

Дополнительные порты и разъемы I/O (ввода/вывода) на задней панели ЦП (центрального процессора) позволяют подсоединить другие внешние устройства, такие как клавиатура, мышь, принтер и монитор.

Регистрация МИ в Росздравнадзоре
www.nevacert.ru | info@nevacert.ru

ПРИМЕЧАНИЕ: Обновления компьютерного аппаратного обеспечения и сетевого концентратора могут привести к изменению расположения компонентов ЦП.

Рисунок 1.10: Сетевой концентратор и задняя панель ЦП

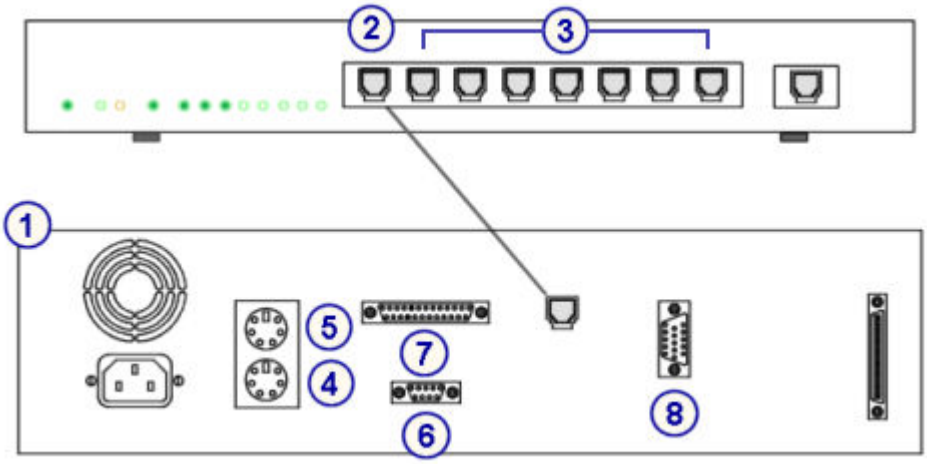

Обозначения:

1. ЦП (центральный процессор - вид сзади): Содержит порты и разъемы I/O (ввода/вывода) для подключения внешних устройств.
2. Разъем Ethernet: Служит для физического соединения сетевого концентратора и компьютерного блока и осуществляет связь между компьютерным блоком и аналитическим модулем(ями).
3. Разъемы Ethernet: Служит для физического соединения сетевого концентратора с каждым модулем и осуществляет связь между компьютерным блоком и аналитическим модулем(ями).
4. Разъем сканера и клавиатуры: Служит для подключения сканера штрих-кодов и клавиатуры.
5. Разъем мыши: Служит для подключения компьютерной мыши.
6. Порт Com1: Служит для подключения интерфейса сенсорного дисплея.
7. Порт принтера: Служит для подключения принтера.
8. Разъем видео: Служит для подключения монитора.

Дополнительные компоненты компьютерного блока

Дополнительные компоненты, доступные для SCC (системного компьютерного блока), включают:

- Принтер - осуществляет печать бумажных копий результатов теста и отчетов.
- Сканер штрих-кодов - предоставляет удобное средство сканирования штрих-кодов образцов для точной идентификации образцов.
- ИБП (источник бесперебойного питания) - обеспечивает временную непрерывную подачу питания на ЦП (центральный процессор) в случае сбоя электросети, что позволяет сохранить необходимые данные и выполнить контролируемую процедуру выключения.

Регистрация МИ в Росздравнадзоре
www.nevacert.ru | info@nevacert.ru

- Внешний модем - осуществляет соединение системы ARCHITECT с телефонной линией, что позволяет поддерживать связь с персоналом Abbott в целях обучения и устранения неисправностей.
- Тележка - служит опорой для компонентов компьютерного блока.
- Динамики - обеспечивают аудиовыход.

Программное обеспечение системы ARCHITECT

Программное обеспечение системы ARCHITECT это компьютерная программа или набор компьютерных команд, интерпретирующих информацию о системе и тестах, вычисляющих результаты и обеспечивающих взаимодействие для управления системными аппаратными средствами.

Темы системного программного обеспечения включают следующие разделы:

- *Описание программного интерфейса*, стр. 1-14
- *Экраны*, стр. 1-15
- *Окна*, стр. 1-18
- *Сообщения*, стр. 1-19
- *Диалоговое окно*, стр. 1-19
- *Кнопка Обновить*, стр. 1-20
- *Программная навигация*, стр. 1-20
- *Исходный экран*, стр. 1-21
- *Логин пользователя*, стр. 1-24
- *Опции Premium*, стр. 1-27

Описание программного интерфейса

Программный интерфейс это часть компьютерной программы, с которой вы взаимодействуете посредством осуществления выбора и ввода информации. Программное обеспечение системы ARCHITECT использует интерфейс GUI (графический пользовательский интерфейс), который представляет собой тип формата отображения данных. GUI позволяет отдавать команды или делать выбор, нажимая на пиктограммы, кнопки, пункты списков и т.д. Для этого можно использовать компьютерную мышь, сенсорный дисплей и/или клавиатуру.

Программный интерфейс является унифицированным для всех систем ARCHITECT.

Регистрация МИ в Росздравнадзоре
www.nevacert.ru | info@nevacert.ru

Рисунок 1.11: Компоновка программного интерфейса

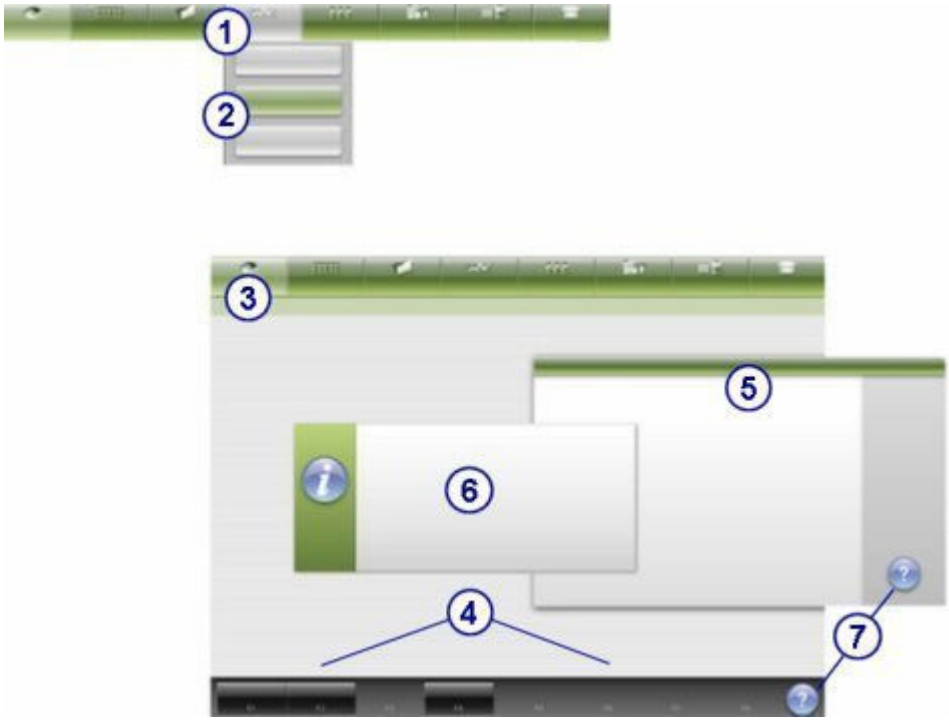

Обозначения:

1. Пиктограммы: Представляют категорию экранов. При выборе пиктограммы ее цвет меняется с зеленого на серый, а под ней появляется меню. См. *Пиктограммы и меню*, стр. E-2.
2. Меню: Показывает список доступных пунктов в пределах выбранной категории (пиктограммы). При выборе пункта меню отображается соответствующий экран. См. *Пиктограммы и меню*, стр. E-2.
3. Экраны: Предоставляют доступ ко всей необходимой системной информации и функциям. См. *Экраны*, стр. 1-15.
4. Кнопки: Позволяют выполнить операции, доступные на активном экране, и соответствуют функциональным клавишам клавиатуры. Некоторые кнопки могут быть недоступны, пока вы не выберете элемент экрана. См. *Кнопки*, стр. E-6.
5. Окна: Предоставляют дополнительную информацию или функции, доступные на активном экране. См. *Окна*, стр. 1-18.
6. Сообщения или диалоговые окна: Предоставляют информацию или сообщения об ошибках, которые позволяют завершить процедуру или выполнить действия, связанные с текущей ситуацией. См. *Сообщения*, стр. 1-19 или *Диалоговое окно*, стр. 1-19.
7. Кнопка помощи: Предоставляет доступ к контекстно-зависимой справке активного экрана, окна или сообщения об ошибке.

Экраны

При выборе пиктограммы, а затем пункта меню, отображается соответствующий экран. Этот экран считается активным и предоставляет доступ ко всей соответствующей системной информации и функциям.

Экран может иметь различные области просмотра (информационные окна) в зависимости от типа модуля и выбора, сделанного на экране.

Регистрация МИ в Росздравнадзоре
www.nevacert.ru | info@nevacert.ru

Рисунок 1.12: Пример экрана

Обозначения:

1. Пиктограммы: Предоставляют доступ к меню, содержащему список соответствующих экранов. См. *Пиктограммы и меню*, стр. 1-16.
2. Строка заголовка: Определяет активный экран.
3. Область информации: Показывает данные и позволяет сделать выбор и/или ввести информацию для выполнения различных функций.
4. Кнопки функциональной панели: Позволяют выполнить операции, доступные на активном экране, и соответствуют функциональным клавишам клавиатуры. Некоторые кнопки могут быть недоступны, пока вы не выберете элемент экрана. См. *Кнопки функциональной панели*, стр. 1-17.
5. Кнопка помощи: Предоставляет доступ к контекстно-зависимой справке активного экрана, окна или сообщения об ошибке.

Описание всех элементов окна или экрана, см. *Описание экранных элементов*, стр. E-1.

Экранные темы включают:

- *Пиктограммы и меню*, стр. 1-16
- *Кнопки функциональной панели*, стр. 1-17

Пиктограммы и меню

Пиктограммы и меню являются элементами навигации и позволяют открывать отдельные экраны. Кроме того, пиктограммы выполнены в виде индикаторов, которые мигают, если необходимо привлечь ваше внимание в какой-то ситуации.

Регистрация МИ в Росздравнадзоре
www.nevacert.ru | info@nevacert.ru

Рисунок 1.13: Пример пиктограммы и меню

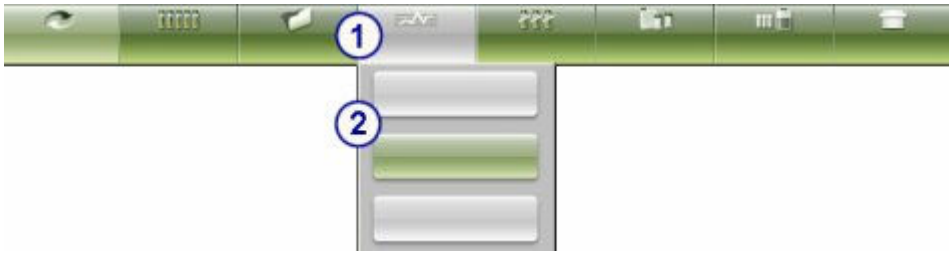

Обозначения:

1. Пиктограммы: Представляют категорию экранов. При выборе пиктограммы ее цвет меняется с зеленого на серый, а под ней появляется меню.
2. Меню: Показывает список доступных пунктов в пределах выбранной категории (пиктограммы). При выборе пункта меню отображается соответствующий экран.

ПРИМЕЧАНИЕ: Пиктограммы имеют клавиатурные эквиваленты, показанные на рисунке ниже.

Рисунок 1.14: Клавиатурные эквиваленты пиктограмм

Кнопки функциональной панели

Кнопки функциональной панели расположены внизу каждого экрана и позволяют выполнять операции или открывать окна, доступ к которым осуществляется из данного экрана. Они соответствуют функциональным клавишам на клавиатуре. Можно использовать либо кнопки функциональной панели, либо функциональные клавиши клавиатуры.

Кнопки функциональной панели бывают двух типов:

- Экранные - обозначены белыми буквами и доступны всегда (на черном фоне). Например, на экране Статус заказа можно всегда выбрать кнопку F3 - Поиск.
- Контекстные - обозначены желтыми буквами и могут быть доступными (на черном фоне) или недоступными (на сером фоне), в зависимости от выбора, сделанного на экране. Например, после выбора заказа на экране Статус заказа можно выбрать только функциональную клавишу F5 - Детали.

Регистрация МИ в Росздравнадзоре
www.nevacert.ru | info@nevacert.ru

Рисунок 1.15: Экранные и контекстные кнопки функциональной панели

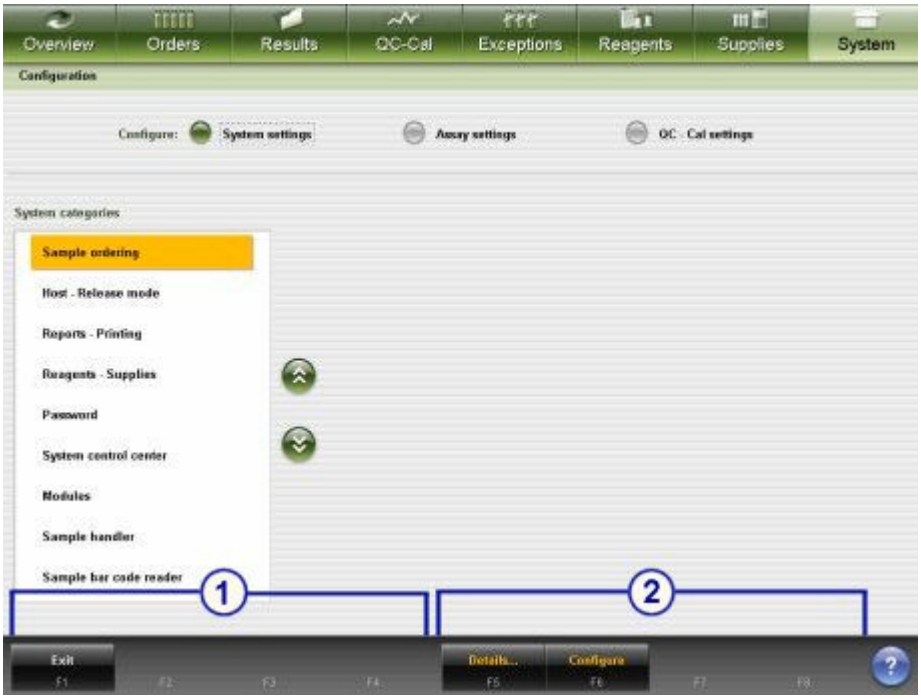

Обозначения:

1. Доступные экранные кнопки функциональной панели: На активном экране всегда активны.
2. Недоступные контекстные кнопки функциональной панели: Доступны после выбора элемента экрана.

Окна

Окна предоставляют дополнительную информацию или функции, доступные на активном экране. Окна открываются при нажатии кнопки на экране. Окно открывается поверх экрана.

Рисунок 1.16: Пример окна

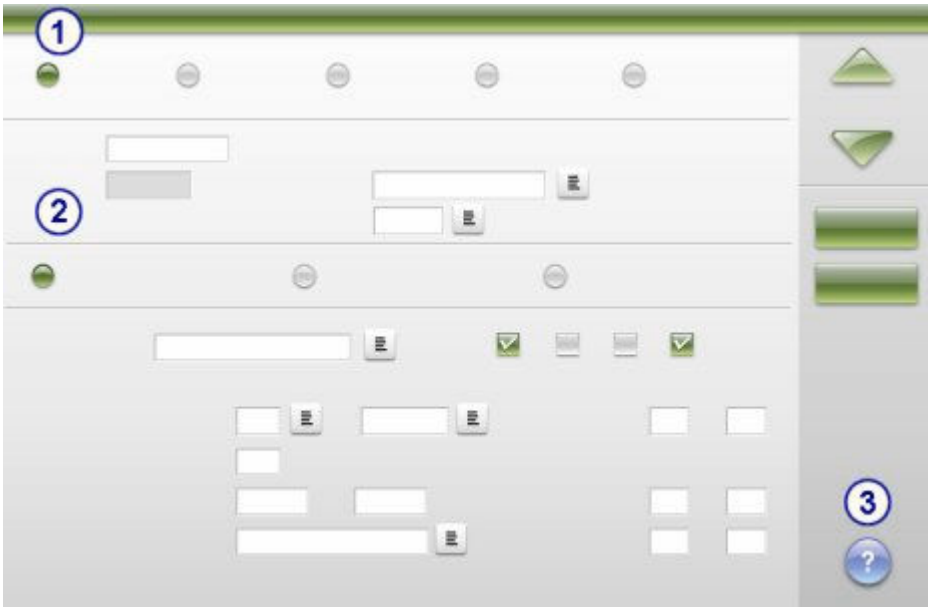

Регистрация МИ в Росздравнадзоре
www.nevacert.ru | info@nevacert.ru

Обозначения:

1. Строка заголовка: Определяет активное окно.
2. Область информации: Показывает данные и позволяет сделать выбор и/или ввести информацию для выполнения различных функций.
3. Кнопка помощи: Предоставляет доступ к контекстно-зависимой справке активного экрана, окна или сообщения об ошибке.

Описание всех элементов окна или экрана, см. *Описание экранных элементов*, стр. E-1.

Сообщения

Сообщения предоставляют важную информацию в процессе нормальной работы системы. Они отображаются поверх открытого экрана или окна и требуют подтверждения. Пока на экране отображается сообщение, все взаимодействие с пользовательским интерфейсом приостанавливается.

Рисунок 1.17: Пример сообщения

Тип сообщения обозначается одним или двумя символами в левой части окна.

	Внимание: Показывает состояние, которое требует принятия действий по устранению ошибки, как указано в сообщении.
	Информация: Предоставляет обратную связь и другую полезную информацию.

Диалоговое окно

Диалоговые окна позволяют продолжить или отменить выполнение запрошенной операции. Они отображаются поверх открытого экрана или окна и требуют ответа. Пока на экране отображается диалоговое окно, все взаимодействие с пользовательским интерфейсом приостанавливается.

Регистрация МИ в Росздравнадзоре
www.nevacert.ru | info@nevacert.ru

Рисунок 1.18: Пример диалогового окна

Кнопка Обновить

Кнопка Обновить позволяет обновлять позиции на экране, которые не обновляются автоматически. Кнопка расположена в правом верхнем углу экрана и доступна, когда в системе появляются новые данные, которые можно отобразить. Следующие экраны обновляются автоматически:

- Статус образца
- Статус заказа
- Статус реагентов - область просмотра Модуль
- Статус реагента - область просмотра Смотреть все

Рисунок 1.19: Пример кнопки обновления

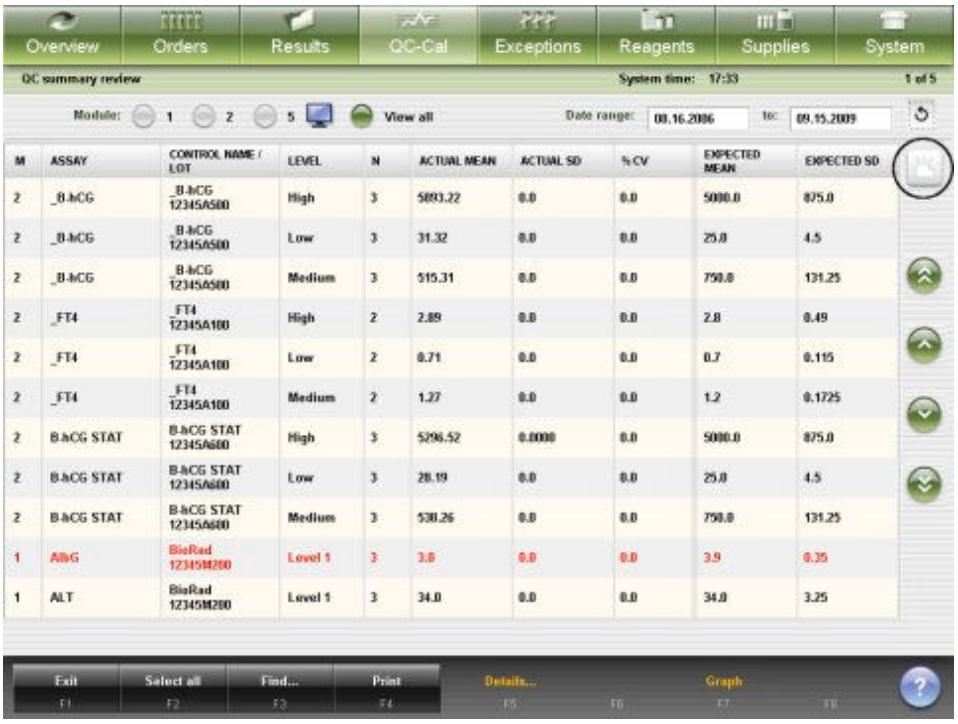

Программная навигация

Интерфейс программного обеспечения системы ARCHITECT разработан для предоставления полноценного и простого доступа к системной информации, программным функциям и контекстно-зависимой справке. Осуществлять навигацию по экранам и окнам можно с помощью мыши (устройства позиционирования), сенсорного дисплея и/или клавиатуры.

Регистрация МИ в Росздравнадзоре
www.nevacert.ru | info@nevacert.ru

Рисунок 1.20: Программная навигация

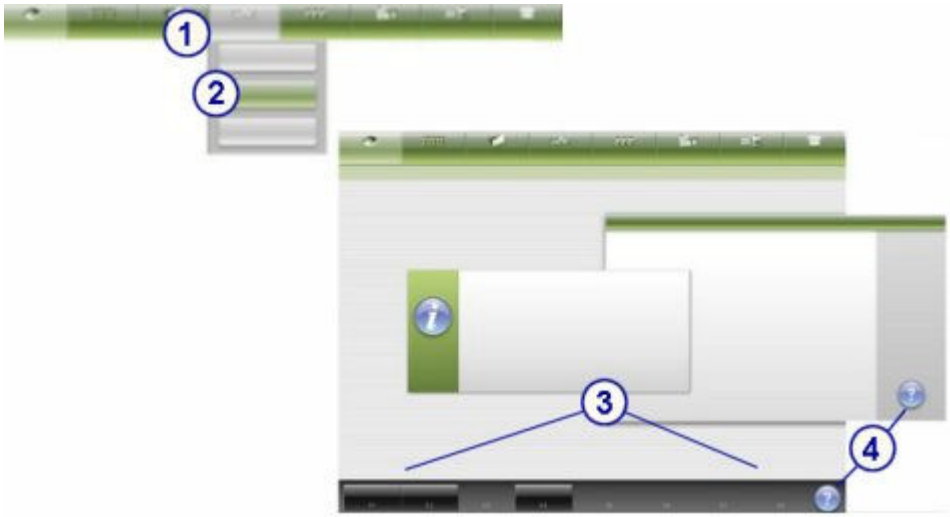

Обозначения:

1. Выберите пиктограмму для отображения меню с перечислением соответствующих пунктов. См. *Пиктограммы и меню*, стр. 1-16.
2. Выберите пункт меню для отображения экрана. См. *Пиктограммы и меню*, стр. 1-16.
3. Нажмите кнопку функциональной панели для выполнения действия или доступа в окно, связанного с экраном.

   ПРИМЕЧАНИЕ: Некоторые кнопки функциональной панели могут быть недоступны, пока вы не выберете элемент экрана.
4. Нажмите кнопку помощи, чтобы получить доступ к контекстно-зависимой справке экрана, окна или сообщения об ошибке.

После открытия экрана, в котором есть кнопки прокрутки, появляется дополнительная возможность осуществлять навигацию с помощью клавиатуры.

Название клавиши	Функция
Page Up	Позволяет переместить курсор на одну страницу вверх.
Page Down	Позволяет переместить курсор на одну страницу вниз.
Home	Позволяет переместиться в начало списка.
End	Позволяет переместиться в конец списка.

Исходный экран

На Исходном экране можно просмотреть базовую информацию системы, в частности:

- *Статус податчика образца*, стр. 1-208 - отображается на изображении податчика образцов.

  ПРИМЕЧАНИЕ: Изображение статуса податчика образцов не показывается для аналитического модуля *i*2000SR, сконфигурированного с LAS (лабораторной автоматической системой).
- *Статус аналитического модуля*, стр. 1-211 - показывается на изображении(ях) аналитического модуля.

Регистрация МИ в Росздравнадзоре
www.nevacert.ru | info@nevacert.ru

- Статус обработки теста - отображается на кнопке статуса заказа. Эту кнопку можно выбрать для отображения окна Статус заказа.
- Статус реагента - отображается на кнопке статуса реагента. Эту кнопку можно выбрать для отображения окна Статус реагента.
- Статус калибровочной кривой (система *c*) - отображается на кнопке статуса калибровки. Эту кнопку можно выбрать для отображения окна Статус калибровки.
- Статус ресурсов и отходов - отображается на кнопке статуса ресурсов. Эту кнопку можно выбрать для отображения окна Статус ресурсов.
- Количество заказов, ожидающих повтора - отображается на кнопке статуса повторов. Эту кнопку можно выбрать для отображения экрана Статус повторов.
- Количество исключений, ожидающих просмотра - отображается на кнопке статуса исключений. Эту кнопку можно выбрать для отображения окна Статус исключений.

Кроме того, кнопки статуса принтера, LIS, ARM, LAS и РПОх, а также кнопка поиска образца отображаются, если ваша система настроена на работу с этими дополнительными компонентами.

Символ предупреждения указывает на условие, требующее внимания.

Рисунок 1.21: Исходный экран

Описание данных полей, см. *Описание полей Исходного экрана*, стр. E-15.

Для отображения данного экрана, см. *Доступ к Исходному экрану*, стр. 1-23.

Регистрация МИ в Росздравнадзоре
www.nevacert.ru | info@nevacert.ru

Связанные процедуры…

- *Вход в систему (общий оператор)*, стр. 1-25
- *Вход в систему (системный администратор)*, стр. 1-25
- *Выход из системы*, стр. 1-26
- *Отмена ожидания передачи*, стр. 5-426
- *Включение или выключение сервера или вторичных соединений HL7*, стр. 5-426
- *Включение компьютерного блока*, стр. 5-3
- *Выключение компьютерного блока*, стр. 5-4
- *Включение и выключение питания компьютерного блока*, стр. 5-5
- *Запуск аналитического модуля и/или податчика образцов*, стр. 5-15
- *Приостановка аналитического модуля*, стр. 5-16
- *Приостановка работы РПО*, стр. 5-17
- *Приостановка работы карусели образцов (c8000/c16000)*, стр. 5-18
- *Приостановка зоны загрузки образцов (СПО)*, стр. 5-19
- *Приостановка работы податчика образцов карусели LAS (i2000)*, стр. 5-20
- *Запуск или возобновление обработки образца (РПО и СПО)*, стр. 5-281
- *Запуск или восстановление обработки образцов (податчика образцов карусели LAS - i2000)*, стр. 5-282

Доступ к Исходному экрану

Данная процедура предназначена для отображения Исходного экрана.

Необходимые условия	NA
Статус модуля	Любой
Уровень доступа пользователя	Общий оператор
Ресурсы	NA

Чтобы открыть Исходный экран:

Выберите **Обзор** в строке меню, затем нажмите **Исходный экран**.

Отобразится Исходный экран. Информация на экране зависит от конфигурации системы и статуса обработки теста.

Сопутствующая информация…

- *Исходный экран*, стр. 1-21
- *Статус податчика образца*, стр. 1-208
- *Статус аналитического модуля*, стр. 1-211

Окно - Исходный экран

Окно, которое можно открыть из Исходного экрана: *Окно Вход в систему*, стр. 1-24.

Регистрация МИ в Росздравнадзоре
www.nevacert.ru | info@nevacert.ru

Окно Вход в систему

Из окна Вход в систему можно войти в систему в качестве:

- общего оператора - необходимо для отображения идентификационного номера оператора на распечатках и отчетах
- системного администратора - необходимо для выполнения конфигурации системы, конфигурации теста, специальных процедур диагностики и утверждения журнала обслуживания анализатора

Рисунок 1.22: Окно Вход в систему (системный администратор)

Описание данных полей, см. *Описание полей окна Вход в систему*, стр. E-19.

Связанные процедуры…

- *Вход в систему (общий оператор)*, стр. 1-25
- *Вход в систему (системный администратор)*, стр. 1-25
- *Изменение пароля системного администратора (управление паролями не требуется)*, стр. 2-26
- *Выход из системы*, стр. 1-26

Логин пользователя

Логин пользователя представляет собой идентификатор, регулирующий доступ к определенным функциям SCC (компьютерного блока). Существует два типа логина пользователя:

- Общий оператор - необходим для печати № текущего оператора на распечатках и отчетах
- Администратор - необходим для выполнения функций администратора, в частности, конфигурирования настроек, выполнения специальных процедур диагностики и утверждения журнала обслуживания анализатора

Кроме того, служба технической поддержки Abbott Area может присваивать логин и временный пароль операторам, обращающимся за помощью в устранении неисправностей. Этот логин авторизует выбранные функции дополнительно к разрешенным для логина системного администратора.

К темам логина пользователя относится:

Регистрация МИ в Росздравнадзоре
www.nevacert.ru | info@nevacert.ru

- *Вход в систему (общий оператор)*, стр. 1-25
- *Вход в систему (системный администратор)*, стр. 1-25
- *Выход из системы*, стр. 1-26

Вход в систему (общий оператор)

Данная процедура предназначена для отображения вашего идентификационного номера оператора в различных окнах и отчетах.

ПРИМЕЧАНИЕ: Хотя вы можете использовать систему, не входя в нее, вам потребуется войти в систему, если ваш идентификационный номер оператора должен быть указан на системных распечатках и отчетах.

Если ваша система настроена на вход с паролем, вам потребуется войти в систему.

Для настройки системы на вход с паролем, см. *Изменение требования к входу с паролем (опция Premium)*, стр. 2-24.

Для входа в систему в качестве системного администратора, см. *Вход в систему (системный администратор)*, стр. 1-25.

Необходимые условия	*Доступ к Исходному экрану*, стр. 1-23
Статус модуля	Любой
Уровень доступа пользователя	Общий оператор
Ресурсы	NA

Для входа в систему (общий оператор):

1. Нажмите **F2 - Выход из системы** на Исходном экране, если окно входа в систему не отображается.

   Отобразится окно Вход в систему.
2. Введите свой идентификационный номер оператора в поле **Логин** (не более 12 буквенно-цифровых знаков).
3. Введите пароль пользователя в поле **Пароль**.

   ПРИМЕЧАНИЕ: Если ваша система не настроена на вход с паролем, поле пароля не отображается.
4. Нажмите Enter или выберите **Готово** для входа в систему.

   Ваш идентификационный номер оператора будет показан в левом верхнем углу Исходного экрана.

Сопутствующая информация…

- *Логин пользователя*, стр. 1-24
- *Исходный экран*, стр. 1-21
- *Окно Вход в систему*, стр. 1-24
- *Окно Конфигурация компьютерного блока*, стр. 2-52

Вход в систему (системный администратор)

Данная процедура предназначена для выполнения функций системного администратора, в частности, конфигурирования настроек, выполнения

Регистрация МИ в Росздравнадзоре
www.nevacert.ru | info@nevacert.ru

специальных процедур диагностики и утверждения журнала обслуживания анализатора.

Для входа в систему в качестве общего оператора, см. *Вход в систему (общий оператор)*, стр. 1-25.

Конфигурирование нового логина и пароля администратора описано в *Конфигурирование имени пользователя и пароля (опция Premium)*, стр. 2-9.

Для изменения пароля администратора, если управление паролями не требуется, см. *Изменение пароля системного администратора (управление паролями не требуется)*, стр. 2-26.

Необходимые условия	*Доступ к Исходному экрану*, стр. 1-23
Статус модуля	Любой
Уровень доступа пользователя	Системный администратор
Ресурсы	NA

Для входа в систему (системный администратор):

1. Нажмите **F2 - Выход из системы** на Исходном экране.

   Отобразится окно Вход в систему.

2. Введите свой идентификационный номер администратора в поле **Логин**.

   ПРИМЕЧАНИЕ: ADMIN - идентификационный номер администратора по умолчанию.

3. Введите пароль системного администратора в поле **Пароль**.
4. Нажмите Enter или выберите **Готово** для входа в систему.

   Ваш идентификационный номер администратора будет показан в левом верхнем углу Исходного экрана.

Сопутствующая информация…

- *Логин пользователя*, стр. 1-24
- *Исходный экран*, стр. 1-21
- *Окно Вход в систему*, стр. 1-24

Выход из системы

Данная процедура предназначена для выхода из системы, если вы предварительно вошли в систему.

ПРИМЕЧАНИЕ: В случае обработки образцов после выхода пользователя из системы или по истечении периода неактивности, идентификационный номер предыдущего оператора, входившего в систему, будет использоваться до тех пор, пока в систему не войдет другой оператор.

Необходимые условия	*Доступ к Исходному экрану*, стр. 1-23
Статус модуля	Любой

Регистрация МИ в Росздравнадзоре
www.nevacert.ru | info@nevacert.ru

Уровень доступа пользователя	Любой
Ресурсы	NA

Для выхода из системы:

1. Нажмите **F2 - Выход из системы** на Исходном экране.

   Отобразится окно Вход в систему.

2. Нажмите клавишу **Удалить** на клавиатуре, чтобы удалить логин.

   Экран Вход в систему остается видимым вплоть до входа нового пользователя в систему.

Сопутствующая информация…

- *Логин пользователя*, стр. 1-24
- *Исходный экран*, стр. 1-21
- *Окно Вход в систему*, стр. 1-24

Опции Premium

Системное ПО содержит опции Premium, доступ к которым открывается только после активации.

Эти функции активируются после ввода ключа активации. Вы можете опробовать эти функции в течение 30 дней, введя временный ключ активации. За подробностями относительно опций Premium обращайтесь к своему дилеру.

Опции Premium зависят от версии ПО. К функциям ПО системы ARCHITECT версии 7.00 относятся:

- Сравнение калибровочной кривой - Позволяет просматривать текущие и предыдущие калибровочные кривые в одном окне.
- Расширенный интерфейс пользователя - Улучшенное разрешение, обновленные пиктограммы, увеличенное количество позиций списка на странице, новая цветовая схема.
- Планировать день - Помогает подготовиться к работе, максимально увеличивая производительность лаборатории.
- Созданные пользователем процедуры техобслуживания - Позволяет добавлять текстовые процедуры техобслуживания, специфичные для вашей лаборатории.

К функциям ПО системы ARCHITECT версии 8.00 относятся:

- Отслеживание контроля по набору и отключение набора реагентов при ошибке контроля - позволяет настроить систему на автоматическое отключение набора реагентов при отказе одного уровня контроля.
- Улучшенное управление паролями - позволяет настроить систему на распознавание отдельных имен пользователя и паролей.
- Необходимость запуска контроля после калибровки - позволяет настроить систему на запрос завершения, по меньшей мере,

Регистрация МИ в Росздравнадзоре
www.nevacert.ru | info@nevacert.ru

одного уровня контроля перед обработкой тестов пациента по новой калибровочной кривой.

- Калибровка хода и срок годности номера лота контроля - при настроенной функции система проверяет срок годности калибратора и лота контроля перед тем, как разрешить добавление калибратора или лота контроля.
- Сигнал исчерпания ресурсов для промывочных и рабочих растворов - позволяет определить альтернативу стандартному порогу исчерпания промывочных и рабочих растворов, равному 20%.
- Отслеживание номера лота и срока годности промывочных и рабочих растворов - окно Обновить ресурсы содержит поля для дат номеров лота и срока годности промывочных и рабочих растворов.

В случае активации опции Premium для версии 8.00 или 8.10 опции Premium версии 7.00 также будут доступны.

Связанные процедуры…

- *Конфигурирование опций premium*, стр. 2-12

Регистрация МИ в Росздравнадзоре
www.nevacert.ru | info@nevacert.ru

Аналитические модули

Аналитические модули выполняют любую обработку образца, от аспирации до итогового считывания.

Если не указано иное, термин аналитический модуль используется в настоящем документе для обозначения всех типов.

К темам аналитического модуля относится:

- *Аналитический модуль (система c)*, стр. 1-29
- *Аналитические модули (система i)*, стр. 1-92
- *Дополнительные компоненты*, стр. 1-153

Аналитический модуль (система *c*)

Аналитические модули системы *c* выполняют любую обработку образца, от аспирации до итогового считывания.

К аналитическому модулю (система *c*) относится:

- *Аналитический модуль c4000*, стр. 1-29
- *Аналитический модуль c8000*, стр. 1-31
- *Аналитический модуль c16000*, стр. 1-33
- *Клавиатура аналитического модуля (c4000)*, стр. 1-34
- *Клавиатура аналитического модуля (c8000/c16000)*, стр. 1-35
- *Аналитический центр (c4000)*, стр. 1-36
- *Отделение помп и расходных материалов (c4000)*, стр. 1-51
- *Аналитический центр (c8000)*, стр. 1-54
- *Отделение помп и расходных материалов (c8000)*, стр. 1-69
- *Аналитический центр (c16000)*, стр. 1-74
- *Отделения помп и расходных материалов (c16000)*, стр. 1-88

Аналитический модуль *c*4000

Аналитический модуль *c*4000 представляет собой анализатор химического состава, обрабатывающий образцы. Он обрабатывает до 400 фотометрических и 600 потенциометрических тестов в час, используя до 90 реагентов в реагентной карусели с регулируемой температурой.

Для аналитического модуля *c*4000 податчик образцов сконфигурирован как роботизированный податчик образцов, автоматически позиционирующий образцы для повторного тестирования.

Регистрация МИ в Росздравнадзоре
www.nevacert.ru | info@nevacert.ru

Рисунок 1.23: Аналитический модуль c4000 (вид спереди - РПО)

Обозначения:

1. Передняя крышка аналитического центра: обеспечивает доступ к компонентам, выполняющим обработку тестов.
2. Дверца отделения расходных материалов и помп: обеспечивает доступ к отделению для хранения промывочных растворов и помп.
3. Дверца отделения печатных плат: обеспечивает доступ к печатным платам.

Рисунок 1.24: Аналитический модуль c4000 (вид сзади - РПО)

Регистрация МИ в Росздравнадзоре
www.nevacert.ru | info@nevacert.ru

Обозначения:

1. Задняя крышка аналитического центра: обеспечивает доступ к компонентам, выполняющим обработку тестов.
2. Основной источник питания: питает аналитический модуль.
3. Блок управления водой: обеспечивает соединение с линией подачи воды.

Сопутствующая информация…

- *Аналитический центр (c4000)*, стр. 1-36
- *Область шприца образца и реагента (c4000)*, стр. 1-54
- *Дополнительные компоненты*, стр. 1-153
- *Система ARCHITECT c4000*, стр. 1-3
- *Встроенная система ARCHITECT*, стр. 1-2
- *Клавиатура аналитического модуля (c4000)*, стр. 1-34
- *Отделение помп и расходных материалов (c4000)*, стр. 1-51

Аналитический модуль *c*8000

Аналитический модуль *c*8000 представляет собой анализатор химического состава, обрабатывающий образцы. Он обрабатывает до 800 фотометрических и 600 потенциометрических тестов в час, используя до 56 - 65 реагентов в двух реагентных каруселях с регулируемой температурой.

Для аналитического модуля *c*8000 податчик образцов сконфигурирован как роботизированный податчик образцов, автоматически позиционирующий образцы для повторного тестирования.

Кроме того, аналитический модуль *c*8000 можно сконфигурировать с LAS (лабораторной автоматической системой).

Рисунок 1.25: Аналитический модуль c8000 (вид спереди - РПО)

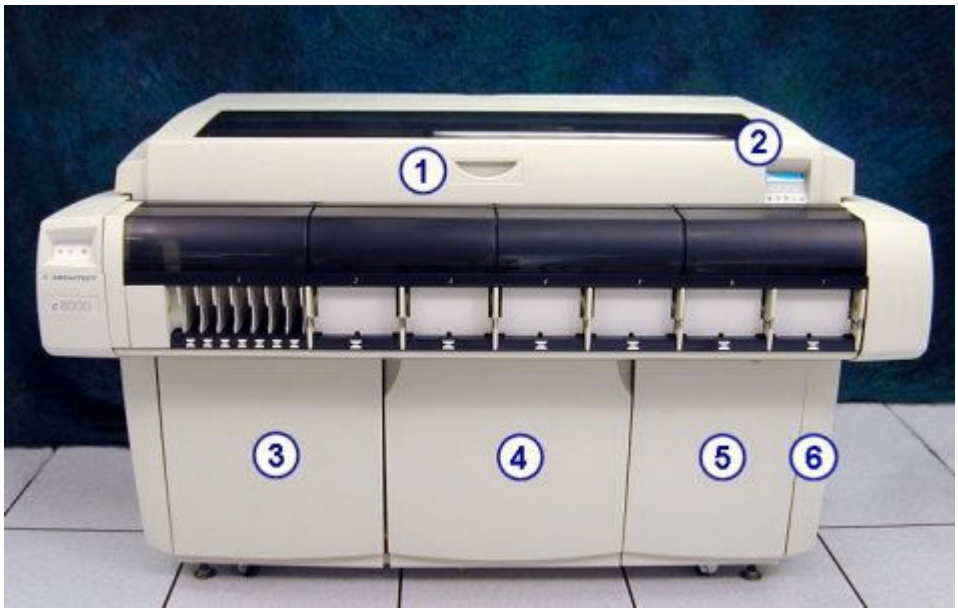

Регистрация МИ в Росздравнадзоре
www.nevacert.ru | info@nevacert.ru

Обозначения:

1. Передняя крышка аналитического центра: обеспечивает доступ к компонентам, выполняющим обработку тестов.
2. *Клавиатура аналитического модуля (c8000/c16000)*, стр. 1-35: образует локальный интерфейс пользователя для управления аналитическим центром.
3. Дверца отделения расходных материалов: обеспечивает доступ к отделению для хранения промывочных растворов.
4. Дверца отделения помп: обеспечивает доступ к отделению помп.
5. Дверца отделения печатных плат: обеспечивает доступ к печатным платам.
6. Дверца доступа к процессору: обеспечивает доступ к процессору в зависимости от конфигурации модуля.

Рисунок 1.26: Аналитический модуль c8000 (вид сзади - РПО)

Обозначения:

1. Задняя крышка аналитического центра: обеспечивает доступ к компонентам, выполняющим обработку тестов.
2. Основной источник питания: питает аналитический модуль.
3. Блок управления водой: обеспечивает соединение с линией подачи воды.

Сопутствующая информация…

- *Аналитический центр (c8000)*, стр. 1-54
- *Область шприца образца и реагента (c8000)*, стр. 1-73
- *Дополнительные компоненты*, стр. 1-153
- *Встроенная система ARCHITECT*, стр. 1-2
- *Система ARCHITECT c8000*, стр. 1-4
- *Отделение помп и расходных материалов (c8000)*, стр. 1-69

Регистрация МИ в Росздравнадзоре
www.nevacert.ru | info@nevacert.ru

Аналитический модуль *c*16000

Аналитический модуль *c*16000 представляет собой анализатор химического состава, обрабатывающий образцы. Он обрабатывает до 1600 фотометрических и 600 потенциометрических тестов в час, используя до 56 - 65 реагентов в двух реагентных каруселях с регулируемой температурой.

Для аналитического модуля *c*16000 податчик образцов сконфигурирован как роботизированный податчик образцов, автоматически позиционирующий образцы для повторного тестирования.

Кроме того, аналитический модуль *c*16000 можно сконфигурировать с LAS (лабораторной автоматической системой).

Рисунок 1.27: Аналитический модуль c16000 (вид спереди - РПО)

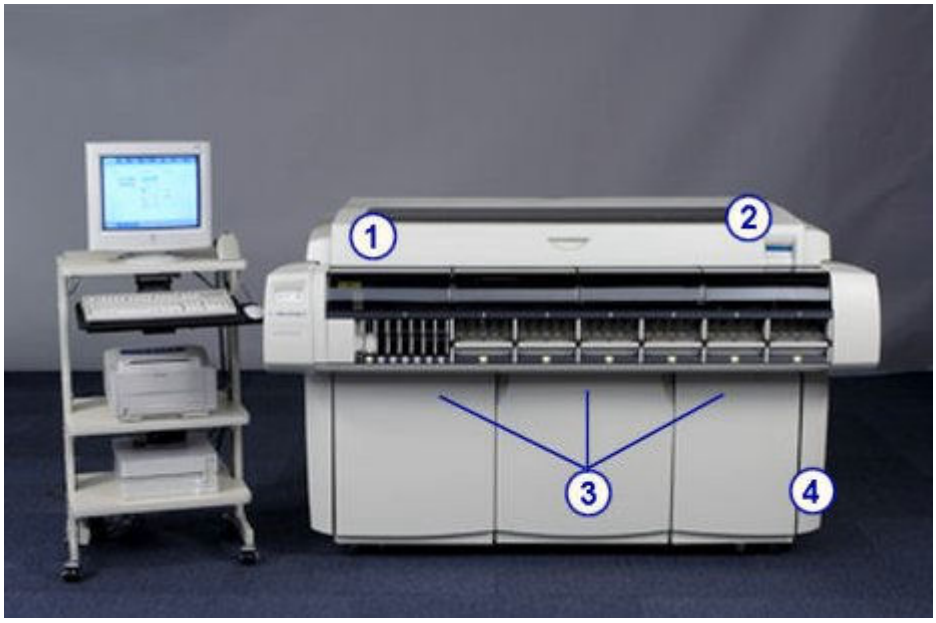

Обозначения:

1. Передняя крышка аналитического центра: обеспечивает доступ к компонентам, выполняющим обработку тестов.
2. *Клавиатура аналитического модуля (c8000/c16000)*, стр. 1-35: образует локальный интерфейс пользователя для управления аналитическим центром.
3. Дверцы отделения расходных материалов и помп:
   - Левая - обеспечивает доступ к шприцам образцов и реагентов.
   - Средняя - обеспечивает доступ к шприцам образцов и реагентов и помпам промывочной иглы.
   - Правая - обеспечивает доступ к отделению для хранения и подачи промывающих растворов и помпам промывки кювет.
4. Дверца доступа к процессору: обеспечивает доступ к процессору в зависимости от конфигурации модуля.

Регистрация МИ в Росздравнадзоре
www.nevacert.ru | info@nevacert.ru

Рисунок 1.28: Аналитический модуль c16000 (вид сзади - РПО)

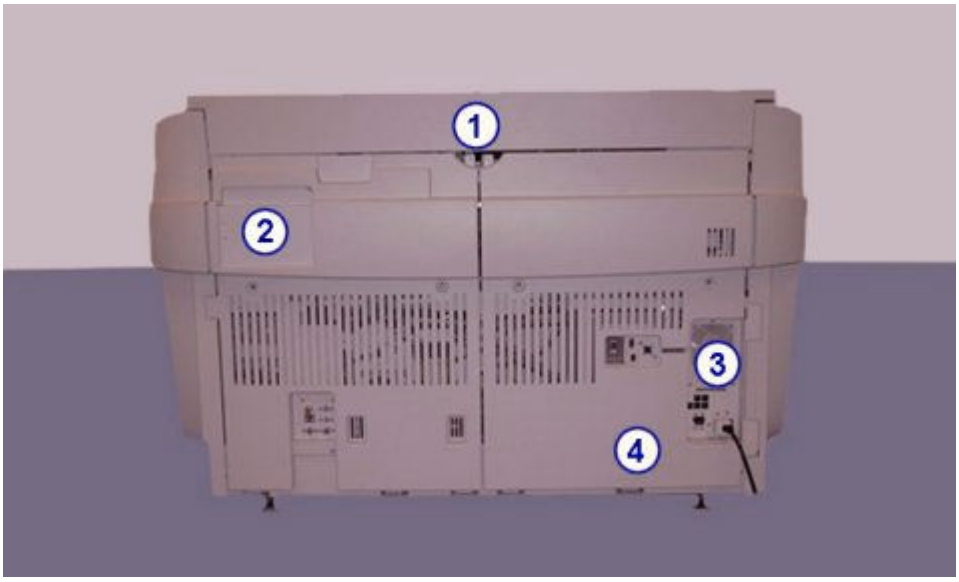

Обозначения:

1. Задняя крышка аналитического центра: обеспечивает доступ к компонентам, выполняющим обработку тестов.
2. Крышка доступа к насосу ICT: обеспечивает доступ к насосам аспирации ICT и референсного раствора.
3. Основной источник питания: питает аналитический модуль.
4. Блок управления водой: обеспечивает соединение с линией подачи воды.

Сопутствующая информация…

- *Аналитический центр (c16000)*, стр. 1-74
- *Область шприца образца и реагента (c16000)*, стр. 1-91
- *Дополнительные компоненты*, стр. 1-153
- *Система ARCHITECT c16000*, стр. 1-5
- *Встроенная система ARCHITECT*, стр. 1-2
- *Отделения помп и расходных материалов (c16000)*, стр. 1-88

Клавиатура аналитического модуля (*c*4000)

Клавиатура аналитического модуля *c*4000, расположенная на правой стороне аналитического модуля, представляет собой устройство ввода, используемое оператором при выполнении ряда процедур диагностики и техобслуживания.

Регистрация МИ в Росздравнадзоре
www.nevacert.ru | info@nevacert.ru

Рисунок 1.29: Компоненты клавиатуры аналитического модуля c4000

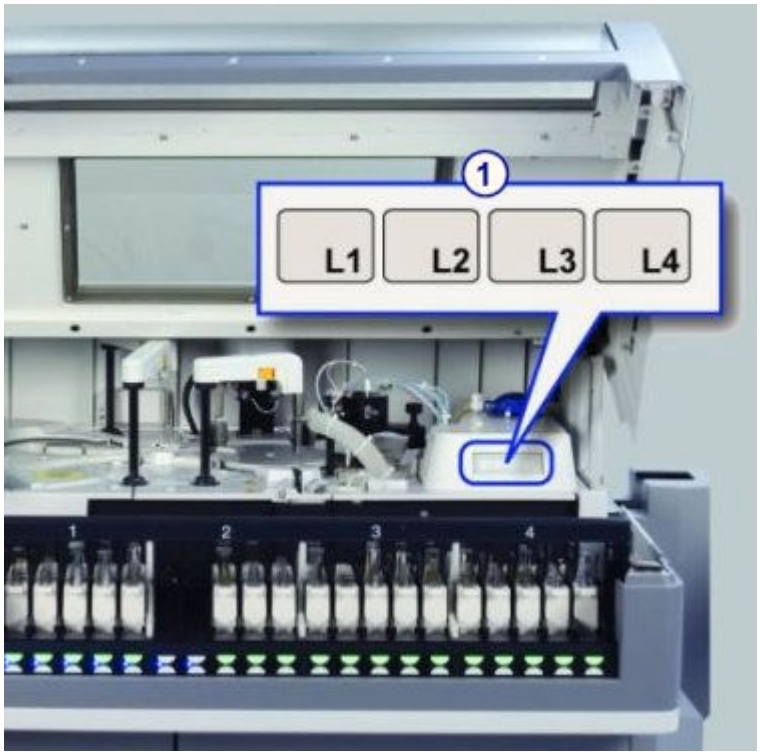

Обозначения:

1. Клавиши L1, L2, L3 и L4: Используются при выполнении ряда процедур техобслуживания и диагностики.

Клавиатура аналитического модуля (*c*8000/*c*16000)

Клавиатура аналитического модуля, расположенная на правой стороне аналитического модуля, представляет собой устройство ввода, используемое оператором для непосредственного управления аналитическим центром.

Регистрация МИ в Росздравнадзоре
www.nevacert.ru | info@nevacert.ru

Рисунок 1.30: Компоненты клавиатуры аналитического модуля c8000/ c16000

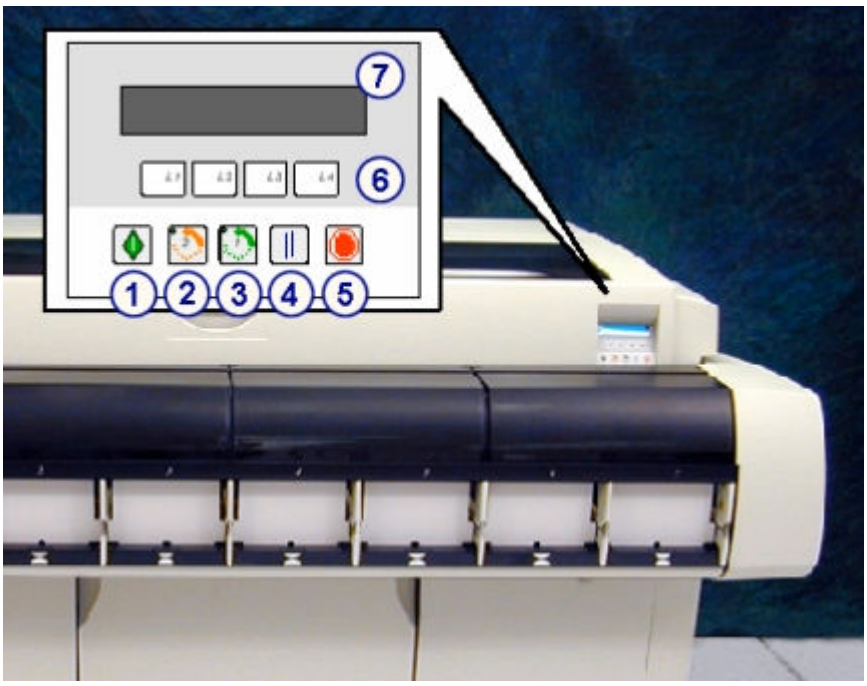

Обозначения:

1. Клавиша Работа:
   - Переводит аналитический модуль в статус В работе и подготавливает модуль к принятию образцов.
   - Перезапускает аналитический центр после Плановой паузы.
2. Клавиша перемещения карусели вперед (2): При необходимости, подстраивает и продвигает вперед реагентную карусель 2 на 1/3 оборота, чтобы облегчить загрузку и выгрузку реагентов. При разрешенном доступе к реагентной карусели загорается светодиод.
3. Клавиша перемещения карусели вперед (1): При необходимости, подстраивает и продвигает вперед реагентную карусель 1 на 1/3 оборота, чтобы облегчить загрузку и выгрузку реагентов. При разрешенном доступе к реагентной карусели загорается светодиод.
4. Клавиша Пауза: Переводит аналитический модуль в статус Плановая пауза и останавливает аспирацию новых тестов. Уже обрабатываемые тесты продолжают выполняться.
5. Клавиша Стоп: Останавливает любые действия аналитического модуля, но не отключает питание аналитического модуля.
6. Клавиши L1, L2, L3, L4: Используются при выполнении ряда процедур диагностики и техобслуживания.
7. Область дисплея: Отображает текст во время ряда процедур техобслуживания и диагностики.

Аналитический центр (*c*4000)

Аналитический центр представляет собой основную рабочую зону аналитического модуля. Образцы и реагенты распределяются и смешиваются в реакционной карусели, где выполняется обработка тестов.

Регистрация МИ в Росздравнадзоре
www.nevacert.ru | info@nevacert.ru

Рисунок 1.31: Компоненты аналитического центра ARCHITECT c4000

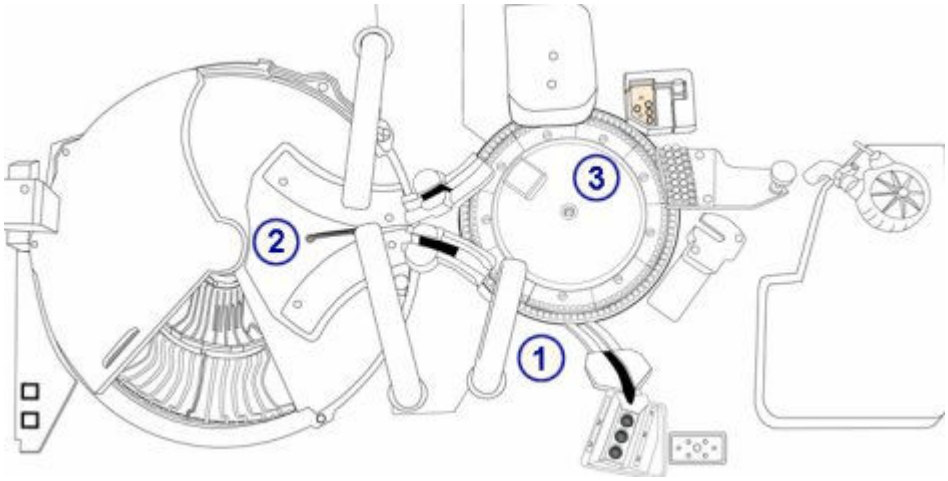

Обозначения:

1. Аппаратные компоненты образцов: осуществляют аспирацию и распределение образцов.
2. Аппаратные компоненты реагентов: осуществляют аспирацию, распределение и точную идентификацию реагентов.
3. Аппаратные компоненты реакционной карусели: осуществляют позиционирование кювет для распределения, перемешивания, фотометрического или потенциометрического анализа образцов и реагентов, а также промывания кювет.

Сопутствующая информация…

- *Аппаратные компоненты образцов (c4000)*, стр. 1-37
- *Аппаратные компоненты реагентов (c4000)*, стр. 1-40
- *Реакционная карусель (c4000)*, стр. 1-44

Аппаратные компоненты образцов (*c*4000)

Аппаратные компоненты образцов представляют собой устройства, осуществляющие аспирацию и распределение образцов.

Рисунок 1.32: Аппаратные компоненты образцов (c4000)

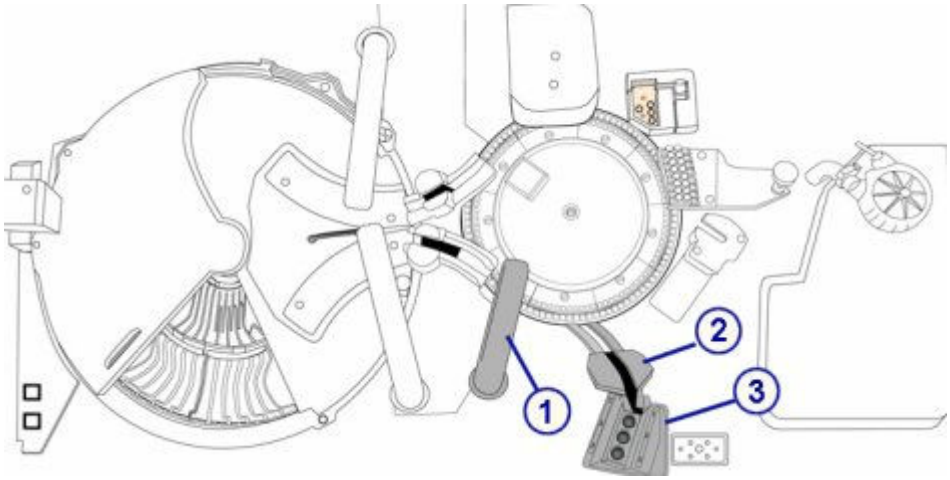

Регистрация МИ в Росздравнадзоре
www.nevacert.ru | info@nevacert.ru

Обозначения:

1. Пипеттор образца: Выполняет аспирацию и распределение образцов по кюветам.
2. Промывочная чашка для иглы образца: Используется для смывания остаточных жидкостей с внешней и внутренней поверхности иглы, а также с наконечника.
3. Раствор промывки образца, позиции 1, 2 и 3: хранит растворы для промывки игл для функции SmartWash и процедур технического обслуживания.

Сопутствующая информация…

- *Пипеттор образца и промывочная чашка для иглы образца (c4000)*, стр. 1-38
- *Зона промывки игл образцов (c4000)*, стр. 1-39

Пипеттор образца и промывочная чашка для иглы образца (*c*4000)

Пипеттор образца представляет собой устройство, выполняющее распознавание, аспирацию, передачу и распределение образцов по кюветам. Кроме того, он передает разведенные образцы из кюветы, используемой для приготовления разведения, в кювету, используемую для проведения реакции. Этот пипеттор содержит систему распознавания жидкостей/контроля давления, помогающую распознавать ошибки аспирации.

Промывочная чашка для иглы образца представляет собой активную промывочную чашку, смывающую любые остаточные жидкости с внешней и внутренней поверхности иглы, а также с наконечника. Игла образца промывается между обработкой разных образцов для исключения перекрестной контаминации.

ВАЖНО: В системах с установленной опцией цельной крови внешняя поверхность иглы образца промывается перед распределением по кюветам. Для этого нужно установить модифицированную промывочную чашку.

Регистрация МИ в Росздравнадзоре
www.nevacert.ru | info@nevacert.ru

Рисунок 1.33: Пипеттор образца и промывочная чашка для иглы образца (c4000)

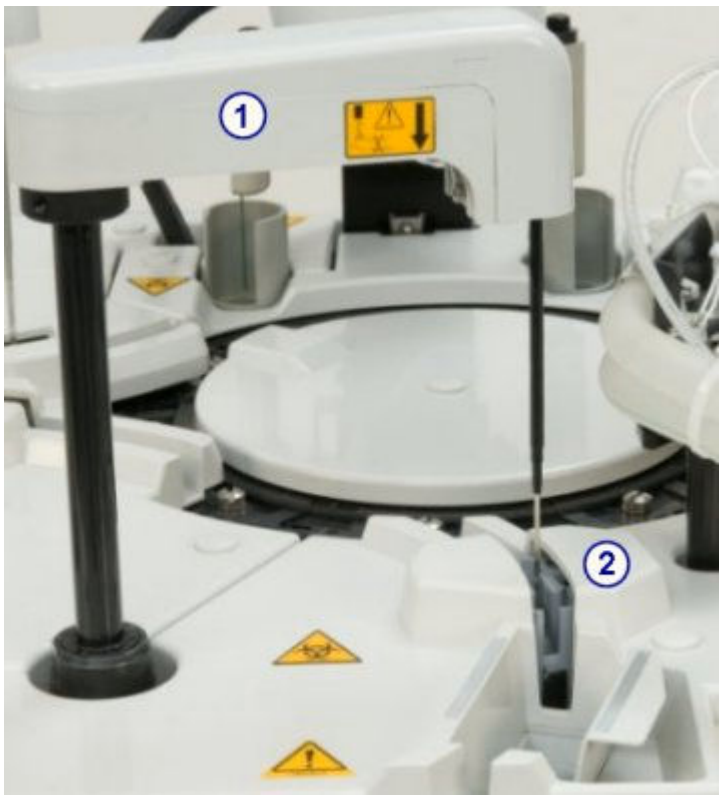

Обозначения:

1. Пипеттор образца: Выполняет аспирацию и распределение образцов по кюветам.
2. Промывочная чашка для иглы образца: Смывает остаточные жидкости с внешней и внутренней поверхности иглы, а также с наконечника.

Зона промывки игл образцов (*c*4000)

Зона раствора промывки образца представляет собой область хранения промывающих растворов для игл образца, используемых функцией SmartWash и процедурами техобслуживания.

Съемный штатив для раствора промывки образца, установленный в зону и содержащий три пробирки с образцами. Растворы промывки игл образцов добавляются непосредственно в пробирки образцов.

ПРИМЕЧАНИЕ: Чашечки для образцов можно загружать в пробирки образцов для уменьшения объемов промывающего раствора.

Регистрация МИ в Росздравнадзоре
www.nevacert.ru | info@nevacert.ru

Рисунок 1.34: Зона промывки игл образцов (c4000)

Обозначения:

1. Раствор промывки образца, позиции 1, 2 и 3: хранит растворы для промывки игл для функции SmartWash и процедур технического обслуживания.
2. Штатив для раствора промывки образца: Съемный штатив для раствора промывки образца.

Аппаратные компоненты реагентов (*c*4000)

Аппаратные компоненты реагентов представляют собой устройства, осуществляющие аспирацию, распределение и точную идентификацию реагентов.

Рисунок 1.35: Аппаратные компоненты реагентов (c4000)

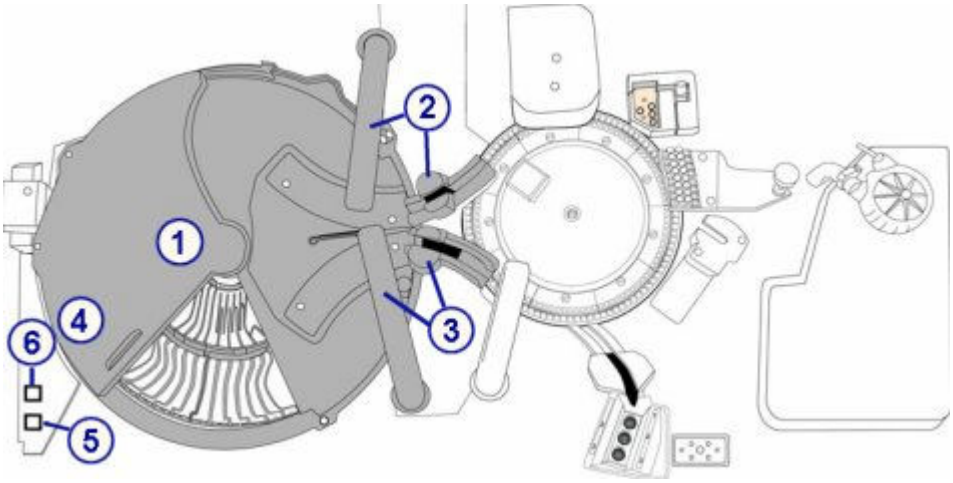

Обозначения:

1. Реагентная карусель: обеспечивает хранение в охлажденном состоянии наборов реагентов, промывающих растворов и разбавителей.

Регистрация МИ в Росздравнадзоре
www.nevacert.ru | info@nevacert.ru

2. Пипеттор реагента 1 и промывочная чашка: Пипеттор выполняет аспирацию и распределение реагентов по кюветам. Промывочная чашка промывает внешнюю и внутреннюю поверхность иглы, а также наконечник.
3. Пипеттор реагента 2 и промывочная чашка: Пипеттор выполняет аспирацию и распределение реагентов по кюветам. Промывочная чашка промывает внешнюю и внутреннюю поверхность иглы, а также наконечник.
4. Сканер штрих-кодов реагентов: Считывает 2D (двумерные) этикетки со штрих-кодами с упаковок реагентов Abbott или 1D этикетки со штрих-кодами с определенных пользователем реагентов.
5. Кнопка доступа к реагентной карусели: открывает и закрывает крышку реагентной карусели, а также показывает возможность доступа к реагентной карусели. Когда кнопка реагентной карусели:

   Вкл - Доступ к реагентной карусели разрешен

   Выкл - Доступ к реагентной карусели запрещен
6. Кнопка продвижения реагентной карусели: показывает возможность продвижения реагентных каруселей. Когда индикатор:

   Вкл - Крышка реагентной карусели открыта, и карусели можно продвигать. При нажатой кнопке внутренние и внешние карусели поворачиваются на 1/5 оборота.

   Выкл - Продвижение реагентных каруселей невозможно.

Сопутствующая информация…

- *Реагентная карусель (c4000)*, стр. 1-41
- *Пипетторы реагентов и промывочные чашки (c4000)*, стр. 1-42

Реагентная карусель (*c*4000)

Реагентная карусель охлаждается для хранения:

- наборов реагентов (R1и R2)
- Рабочие растворы
- разбавителей образцов

Подробнее, см. *Рабочие растворы (система c)*, стр. 1-182.

Внешняя/внутренняя карусель реагентной карусели и связанные с ней пипетторы реагентов управляются по отдельности, что позволяет выполнять независимую аспирацию реагентов и распределение каждым пипеттором реагента.

Реагентная карусель *c*4000 содержит внутреннюю и внешнюю карусель и разделена на сегменты с целью хранения макс. 90 картриджей реагентов в зависимости от конфигурации сегментов. Положение и емкость каждой карусели указаны в следующей таблице.

Карусель	Количество сегментов	Доступные типы сегментов	Суммарная вместимость картриджей
Внешняя	10	Большой (вмещает 4 картриджа) Малый (вмещает 6 картриджей)	До 40 - 60 картриджей

Регистрация МИ в Росздравнадзоре
www.nevacert.ru | info@nevacert.ru

Карусель	Количество сегментов	Доступные типы сегментов	Суммарная вместимость картриджей
Внутренняя	5	Большой (вмещает 5 картриджа) Малый (вмещает 6 картриджей)	До 25 - 30 картриджей

Подробнее о доступных сегментах реагентов, см. *Сегменты реагента (c4000)*, стр. 1-198.

Реагенты могут содержать этикетки со штрих-кодами, обеспечивающие точную идентификацию.

Рисунок 1.36: Реагентная карусель с регулируемой температурой (c4000)

Обозначения:

1. Внутренняя карусель реагентной карусели: обеспечивает хранение в охлажденном состоянии наборов реагентов, рабочих растворов и разбавителей образцов.
2. Внешняя карусель реагентной карусели: обеспечивает хранение в охлажденном состоянии наборов реагентов, рабочих растворов и разбавителей образцов.

Пипетторы реагентов и промывочные чашки (*c*4000)

Пипетторы реагентов 1 и 2 представляют собой устройства, выполняющие распознавание, аспирацию, передачу и распределение реагентов и рабочих растворов по кюветам. Этот пипеттор содержит систему распознавания жидкостей/контроля давления, помогающую распознавать ошибки аспирации.

Промывочные чашки пипетторов реагентов представляют собой активные промывочные чашки, смывающие любые остаточные жидкости с внешней и внутренней поверхности иглы, а также с наконечника.

Регистрация МИ в Росздравнадзоре
www.nevacert.ru | info@nevacert.ru

Рисунок 1.37: Пипетторы реагентов и промывочные чашки (c4000)

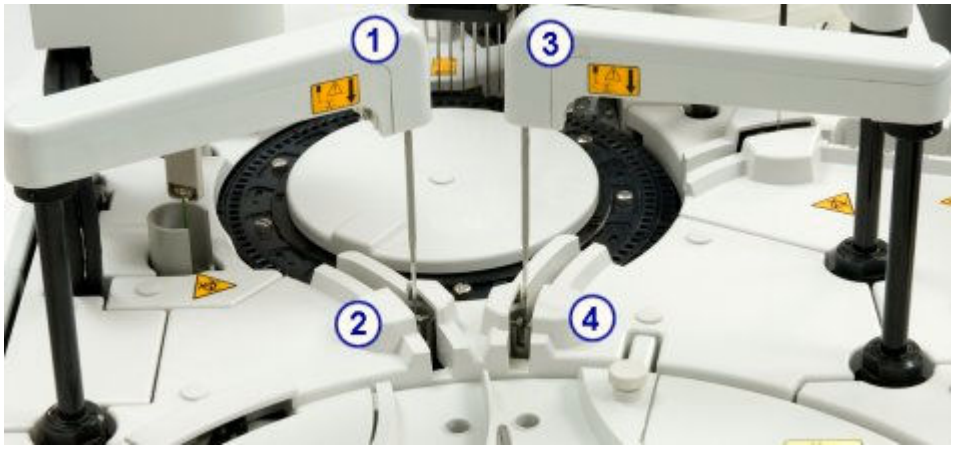

Обозначения:

1. Пипеттор реагента 1: Выполняет аспирацию и распределение реагентов по кюветам.
2. Промывочная чашка пипеттора реагента 1: Промывает внешнюю и внутреннюю поверхность иглы, а также наконечник.
3. Пипеттор реагента 2: Выполняет аспирацию и распределение реагентов по кюветам.
4. Промывочная чашка пипеттора реагента 2: Промывает внешнюю и внутреннюю поверхность иглы, а также наконечник.

Аппаратные компоненты реакционной карусели (*c*4000)

Аппаратные компоненты реакционной карусели представляют собой устройства, осуществляющие позиционирование кювет для дозирования, перемешивания, фотометрического или потенциометрического анализа образцов и реагентов, а также промывания кювет.

Рисунок 1.38: Аппаратные компоненты реакционной карусели (c4000)

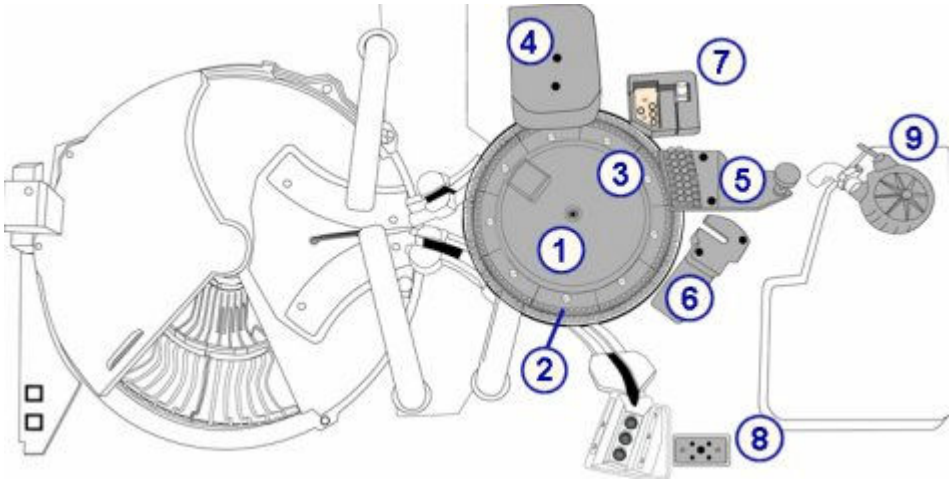

Обозначения:

1. Реакционная карусель: позиционирует кюветы для обработки образца.
2. Кюветные сегменты: удерживают кюветы в реакционной карусели.
3. Лампа: служит источником света для фотометрического измерения.

Регистрация МИ в Росздравнадзоре
www.nevacert.ru | info@nevacert.ru

4. Блок перемешивания: содержит миксеры, смешивающие образец с реагентом.
5. Устройство промывки кювет: промывает и осушает кюветы.
6. Блок ICT: измеряет потенциометрические тесты (электролиты) с использованием ICT (технологии интегральных микросхем).
7. Водяная баня/зона перелива отходов: собирает отходы из водяной бани, избыточную воду из пипетторов и жидкие отходы из чашки референсного раствора ICT.
8. Зона отходов ICT: Получает жидкие отходы из чашки референсного раствора ICT и блока ICT.
9. Помпа высококонцентрированных отходов: Работает с устройством промывки кювет для выполнения аспирации отходов из кювет в опциональный контейнер для высококонцентрированных отходов или слив.

Сопутствующая информация…

- *Реакционная карусель (c4000)*, стр. 1-44
- *Кюветные сегменты (c4000)*, стр. 1-45
- *Лампа (c4000)*, стр. 1-45
- *Блок перемешивания (c4000)*, стр. 1-46
- *Блок промывания кювет (c4000)*, стр. 1-47
- *Блок ICT (c4000)*, стр. 1-47
- *Водяная баня/зона перелива отходов (c4000)*, стр. 1-49
- *Зона высококонцентрированных отходов ICT (c4000)*, стр. 1-48
- *Помпа высококонцентрированных отходов (c4000)*, стр. 1-50

Реакционная карусель (*c*4000)

Реакционная карусель представляет собой устройство, которое:

- допускает использование различных протоколов тестов
- содержит 9 кюветных сегментов
- окружено водяной баней 37°C
- вращается по часовой стрелке с целью размещения кювет в следующих положениях:
  - Распределение образца
  - Распределение реагента R1
  - Распределение реагента R2
  - Аспирация электролита ICT
  - Позиции перемешивания (2)
  - Позиция фотометрического считывания
  - Аспирация разведенного образца

Регистрация МИ в Росздравнадзоре
www.nevacert.ru | info@nevacert.ru

Рисунок 1.39: Реакционная карусель (c4000)

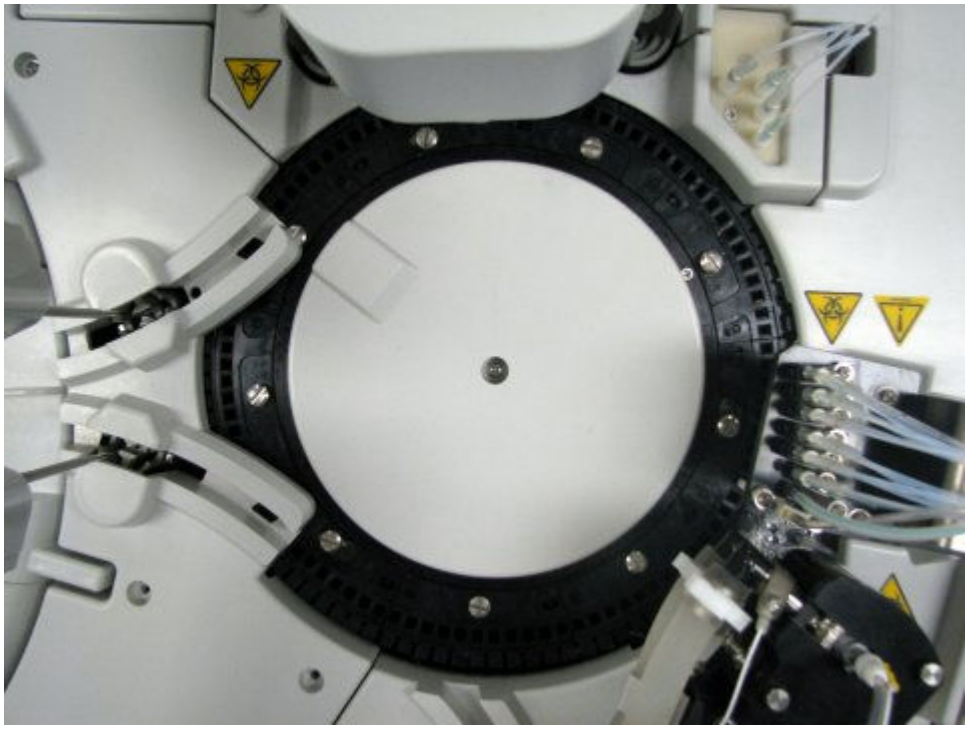

Кюветные сегменты (*c*4000)

Кюветные сегменты представляют собой штативы, установленные в реакционную карусель и удерживающие кюветы. Каждый кюветный сегмент удерживает 11 кювет. При наличии 9 сегментов реакционная карусель может удерживать 99 кювет.

Рисунок 1.40: Кюветный сегмент (c4000)

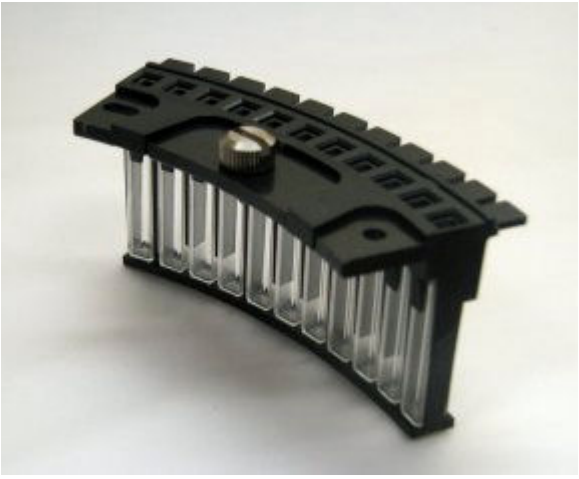

Лампа (*c*4000)

Лампа представляет собой оптическое устройство, используемое как источник света для фотометрического измерения.

Регистрация МИ в Росздравнадзоре
www.nevacert.ru | info@nevacert.ru

Рисунок 1.41: Лампа (c4000)

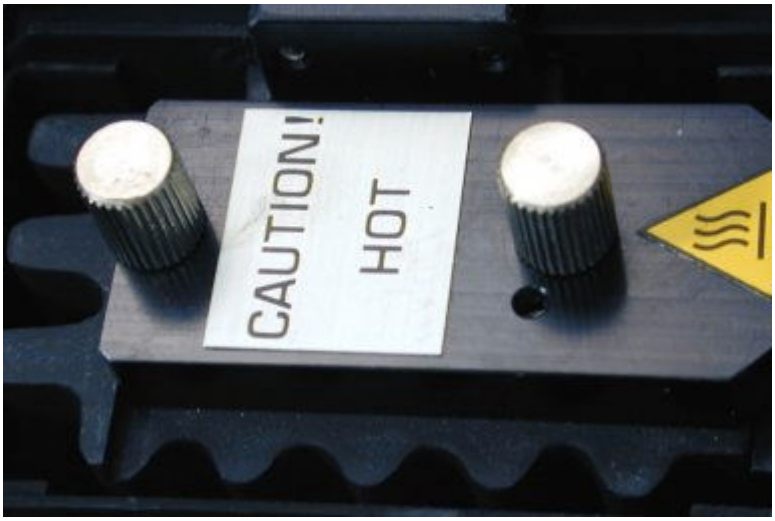

Блок перемешивания (*c*4000)

Блок перемешивания представляет собой устройство, содержащее два миксера (1 и 2), смешивающих образец с реагентом.

- Миксер 1 (правая сторона) смешивает образец (неразведенный или разведенный) с реагентом 1.
- Миксер 2 (левая сторона) смешивает смесь образца/реагента 1 с реагентом 2.

Внешняя поверхность каждого миксера промывается после каждой операции перемешивания.

Рисунок 1.42: Блок перемешивания и миксеры (c4000)

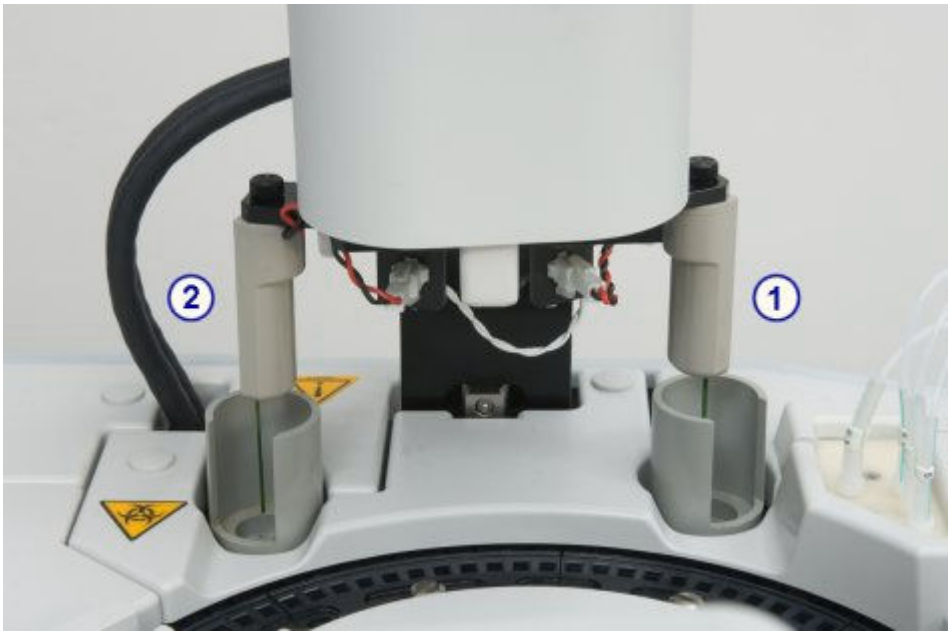

Обозначения:

1. Миксер 1: смешивает образец с реагентом 1.

Регистрация МИ в Росздравнадзоре
www.nevacert.ru | info@nevacert.ru

2. Миксер 2: смешивает смесь образца/реагента 1 с реагентом 2.

Блок промывания кювет (*c*4000)

Блок промывания кювет содержит восемь игл, которые, слева направо, выполняют следующие функции перед и после использования каждой кюветы:

- Игла 1 - аспирация смеси образца и реагента в отходы
- Игла 2 - распределение щелочного раствора для очистки кюветы и последующая аспирация этого раствора в отходы
- Игла 3 - распределение кислотного раствора для очистки кюветы и последующая аспирация этого раствора в отходы
- Иглы 4 и 5 - распределение воды для промывания кюветы и последующая аспирация воды в отходы
- Игла 6 - распределение воды по кювете для измерения контрольного раствора, что гарантирует целостность кюветы
- Игла 7 - аспирация оставшейся воды в кювете в отходы
- Игла 8 - осушение кюветы

Рисунок 1.43: Блок промывания кювет (c4000)

Блок ICT (*c*4000)

Блок ICT (технология интегральных микросхем) представляет собой устройство, содержащее иглу ICT и модуль ICT и используемое для выполнения косвенного потенциометрического анализа. Игла ICT

Регистрация МИ в Росздравнадзоре
www.nevacert.ru | info@nevacert.ru

выполняет аспирацию разведенного образца. Модуль ICT одновременно измеряет Na+, K+, и Cl- с помощью технологии интегральных микросхем.

Рисунок 1.44: Блок ICT (c4000)

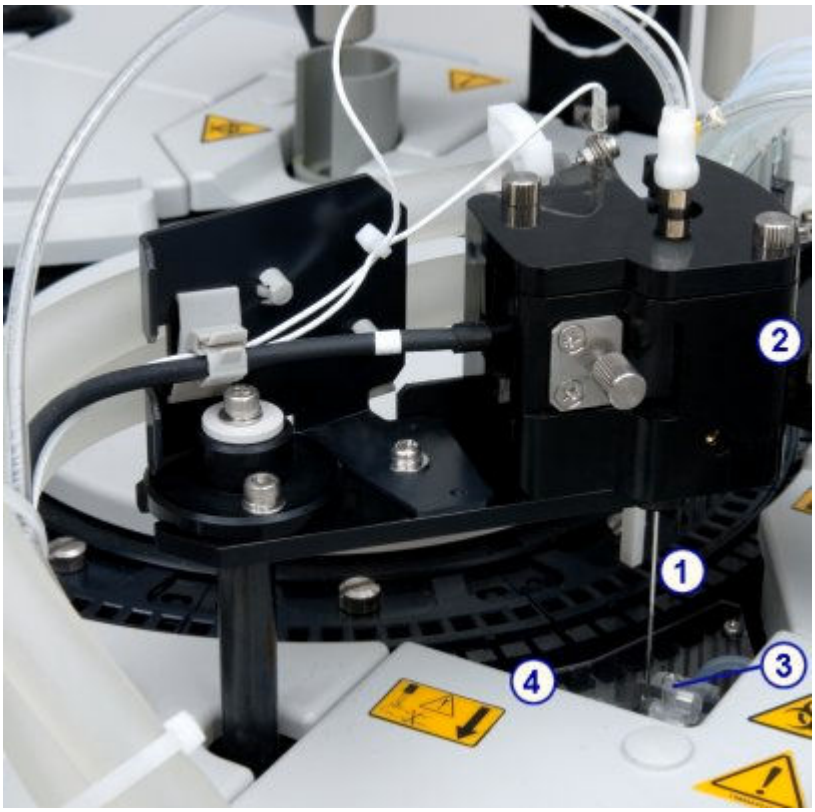

Обозначения:

1. Игла ICT: подсоединяется к модулю ICT в блоке ICT. Игла ICT выполняет аспирацию разведенного образца из кювет или референсного раствора ICT из чашки референсного раствора ICT в модуль ICT для обработки.
2. Модуль ICT: находится в блоке ICT. Модуль ICT измеряет потенциометрические тесты (электролиты) с использованием технологии интегральных микросхем.
3. Чашка референсного раствора ICT: находится ниже иглы ICT, когда блок ICT находится в исходном положении. Чашка референсного раствора ICT содержит подогретый референсный раствор, аспирируемый иглой ICT и измеряемый модулем ICT. Датчики в чашке подтверждают наполнение чашки и достаточную аспирацию раствора во время измерения.
4. Нагревательное кольцо для референсного раствора ICT: Узкая металлическая пробирка помещена в водяную баню. Нагревательное кольцо для референсного раствора ICT нагревает референсный раствор до 37°C перед тем, как он будет залит в чашку референсного раствора ICT.

Зона высококонцентрированных отходов ICT (*c*4000)

Жидкие отходы из блока ICT собираются в отсеке высококонцентрированных отходов, после чего удаляются через трубку для высококонцентрированных отходов.

Регистрация МИ в Росздравнадзоре
www.nevacert.ru | info@nevacert.ru

Рисунок 1.45: Зона высококонцентрированных отходов ICT (c4000)

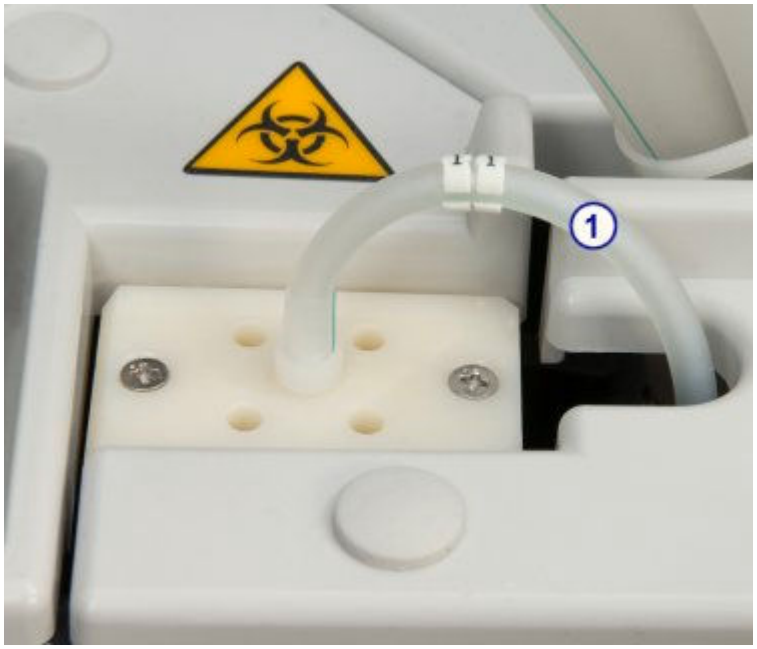

Обозначения:

1. Пробирка для высококонцентрированных отходов блока ICT: направляет жидкие отходы из блока ICT в отсек для высококонцентрированных отходов.

Водяная баня/зона перелива отходов (*c*4000)

Водяная баня/зона перелива отходов представляет собой отсек для сбора отходов, в который стекают отходы из водяной бани, избыточная вода из пипетторов и жидкие отходы из чашки референсного раствора ICT.

Жидкие отходы из пипетторов и чашки референсного раствора ICT собираются в отсеке низкоконцентрированных отходов, после чего удаляются через трубку для низкоконцентрированных отходов.

Регистрация МИ в Росздравнадзоре
www.nevacert.ru | info@nevacert.ru

Рисунок 1.46: Водяная баня и зона перелива отходов (c4000)

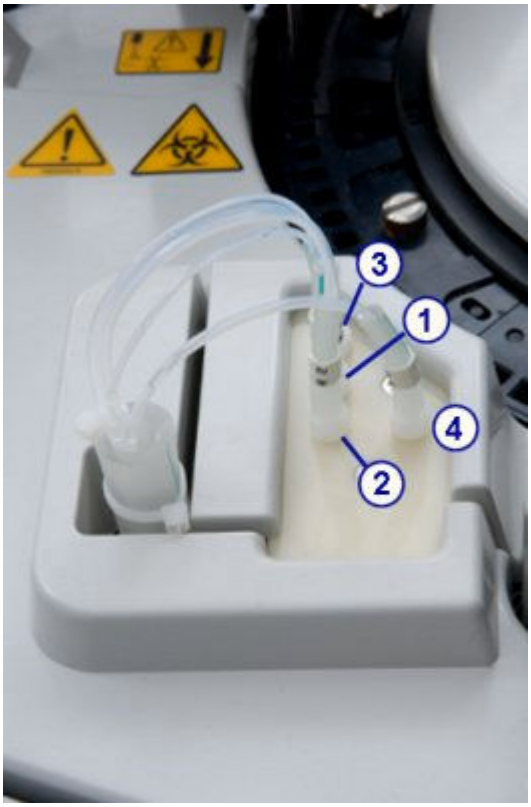

Обозначения:

1. Пробирка R1: направляет избыточную деионизированную воду из пипеттора реагента 1 в отсек для низкоконцентрированных отходов.
2. Пробирка R2: направляет избыточную деионизированную воду из пипеттора реагента 2 в отсек для низкоконцентрированных отходов.
3. Пробирка для образца: направляет избыточную деионизированную воду из пипеттора образца в отсек для низкоконцентрированных отходов.
4. Пробирка для низкоконцентрированных отходов чашки референсного раствора ICT: направляет жидкие отходы из чашки референсного раствора ICT в отсек для низкоконцентрированных отходов

Помпа высококонцентрированных отходов (*c*4000)

Работает с устройством промывки кювет для выполнения аспирации отходов из кювет в опциональный контейнер для высококонцентрированных отходов или слив.

Регистрация МИ в Росздравнадзоре
www.nevacert.ru | info@nevacert.ru

Рисунок 1.47: Помпа высококонцентрированных отходов (c4000)

Отделение помп и расходных материалов (*c*4000)

Отделение помп и расходных материалов представляет собой зону для хранения помп аналитического модуля, промывочных растворов, а также шприцев и приводов образцов и реагентов.

Рисунок 1.48: Отделение помп и расходных материалов (c4000)

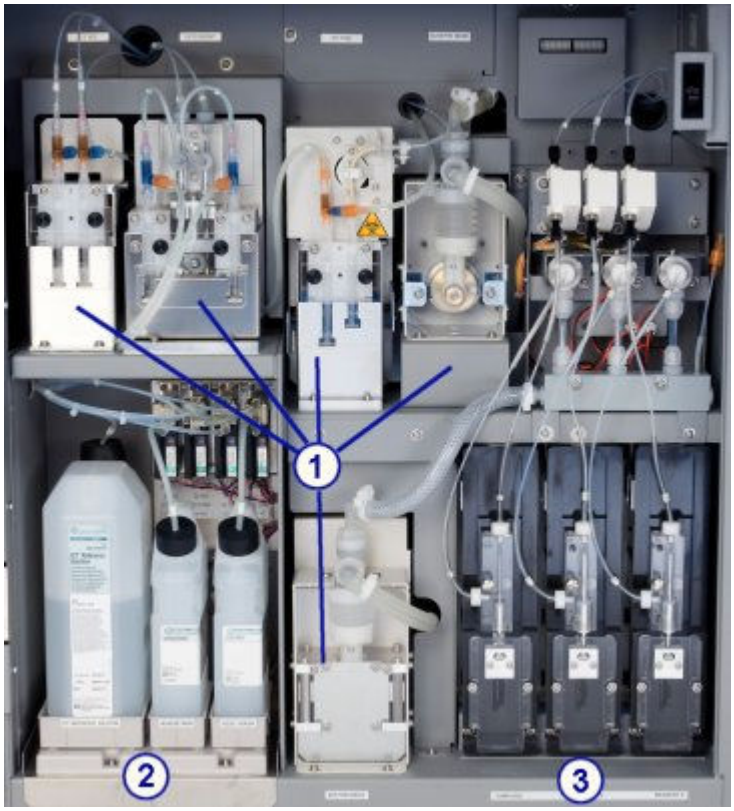

Обозначения:

1. Отделение помп: содержит насосы аналитического модуля.

Регистрация МИ в Росздравнадзоре
www.nevacert.ru | info@nevacert.ru

2. Отделение подачи промывочных растворов: обеспечивает хранение в приборе референсного раствора ICT, щелочного раствора и кислотного раствора.
3. Область шприца образца и реагента: содержит шприцы и приводы образцов и реагентов.

К отделению помп и расходных материалов (*c*4000) относится:

- *Отделение помп (c4000)*, стр. 1-52
- *Отделение подачи промывочных растворов (c4000)*, стр. 1-53
- *Область шприца образца и реагента (c4000)*, стр. 1-54

Отделение помп (*c*4000)

Отделение помп представляет собой зону, в которой расположены помпы аналитического модуля. Данные помпы обеспечивают давление, необходимое для аспирации и дозирования жидкостей в соответствующие компоненты аналитического центра и шприцы с образцом и реагентом.

Рисунок 1.49: Помпы аналитического модуля (c4000)

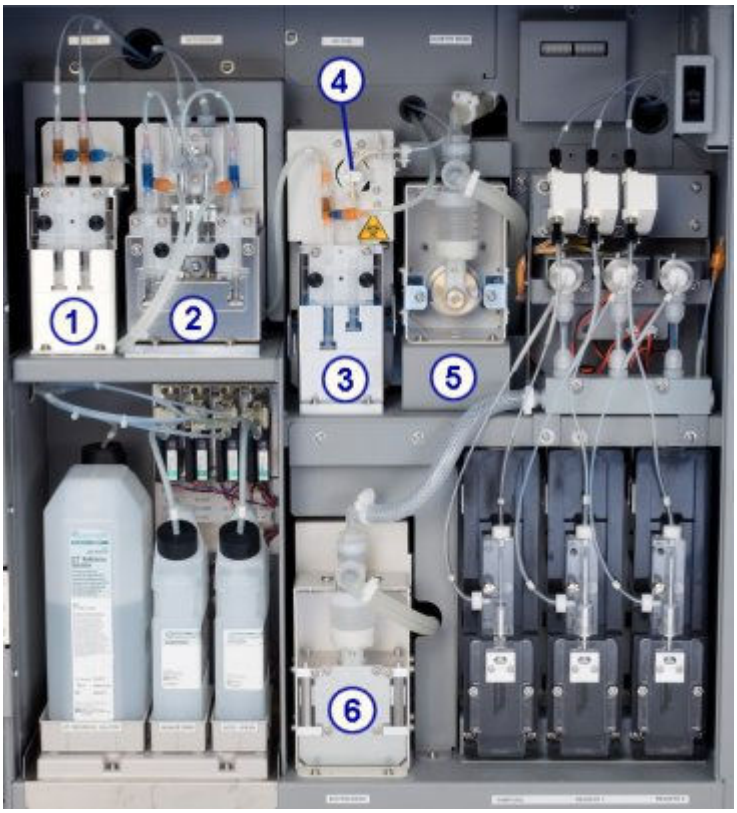

Обозначения:

1. Помпа референсного раствора ICT: Использует шприц, расположенный справа, для доставки референсного раствора ICT в чашку референсного раствора ICT. После определения параметров референсного раствора помпа референсного раствора ICT использует шприц, расположенный слева, для опорожнения чашки.
2. Помпа промывающего раствора: Доставляет разведенные растворы щелочной и кислотной промывки в кюветы во время ежедневной работы и выполнения процедур техобслуживания.
3. Помпа аспирации ICT: Использует шприц, расположенный справа, для доставки образца или референсного раствора ICT в модуль ICT для

Регистрация МИ в Росздравнадзоре
www.nevacert.ru | info@nevacert.ru

измерения. По окончании определения параметров помпа аспирации ICT с помощью шприца, расположенного слева, выполняет аспирацию отходов из зоны высококонцентрированных отходов ICT в трубку высококонцентрированных отходов.

4. Клапан аспирации ICT: Регулирует направление потока жидкости при работе помпы аспирации ICT.
5. Помпа промывки кювет: Доставляет дистиллированную воду в устройство промывки кювет.
6. Помпы промывки игл: Использует дистиллированную воду для промывки игл образца и реагента.

Отделение подачи промывочных растворов (*c*4000)

Отделение подачи промывочных растворов - это зона хранения референсного раствора ICT, щелочного и кислотного растворов промывки. Количество каждого из промывочных растворов проверяется отдельными весовыми датчиками. Датчик срабатывает, когда остается приблизительно 20% объема раствора или достигается заданный уровень предупреждения низкого уровня (опция premium).

Рисунок 1.50: Отделение подачи промывочных растворов (c4000)

Обозначения:

1. *Референсный раствор ICT (система c)*, стр. 1-180: аспирируется и анализируется модулем ICT перед каждым образцом и после него для обеспечения референсного потенциала, используемого при расчете результатов.
2. *Раствор щелочной промывки (система c)*, стр. 1-181: используется устройством промывки кювет для очистки кювет после анализа образцов.

Регистрация МИ в Росздравнадзоре
www.nevacert.ru | info@nevacert.ru

3. *Раствор кислотной промывки (система c)*, стр. 1-181: используется устройством промывки кювет для очистки кювет после анализа образцов.

Область шприца образца и реагента (*c*4000)

Под областью шприца образца и реагента понимают положение для шприцев образца и реагента и приводов. Каждый привод приводит в действие шприц, управляющий аспирацией и распределением образцов или реагентов.

Рисунок 1.51: Шприцы для образцов и реагентов (c4000)

Обозначения:

1. Шприц образца: выполняет аспирацию и распределение образца.
2. Шприцы для реагентов 1 и 2: выполняют аспирацию и распределение реагента.

Аналитический центр (*c*8000)

Аналитический центр представляет собой основную рабочую зону аналитического модуля. Образцы и реагенты распределяются и смешиваются в реакционной карусели, где выполняется обработка тестов.

Регистрация МИ в Росздравнадзоре
www.nevacert.ru | info@nevacert.ru

Рисунок 1.52: Компоненты аналитического центра ARCHITECT c8000

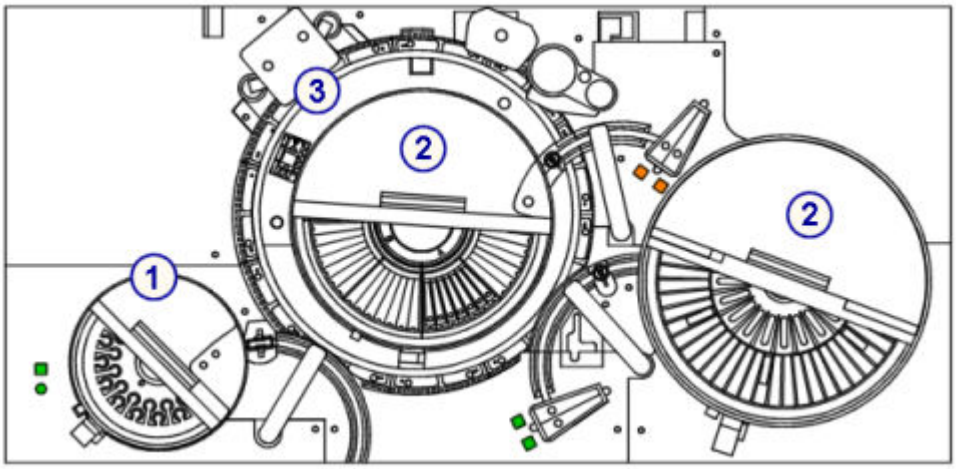

Обозначения:

1. *Аппаратные компоненты образцов (c8000)*, стр. 1-55: осуществляет аспирацию, распределение и точную идентификацию образцов.
2. *Аппаратные компоненты реагентов (c8000)*, стр. 1-58: осуществляет аспирацию, распределение и точную идентификацию реагентов.
3. *Аппаратные компоненты реакционной карусели (c8000)*, стр. 1-63: Осуществляет позиционирование кювет для аспирации, перемешивания, фотометрического или потенциометрического анализа образцов и реагентов, а также промывания кювет.

Сопутствующая информация...

- *Аппаратные компоненты образцов (c8000)*, стр. 1-55
- *Аппаратные компоненты реагентов (c8000)*, стр. 1-58
- *Аппаратные компоненты реакционной карусели (c8000)*, стр. 1-63

Аппаратные компоненты образцов (*c*8000)

Аппаратные компоненты образцов представляют собой устройства, осуществляющие аспирацию, распределение и точную идентификацию образцов.

Рисунок 1.53: Аппаратные компоненты образцов (c8000)

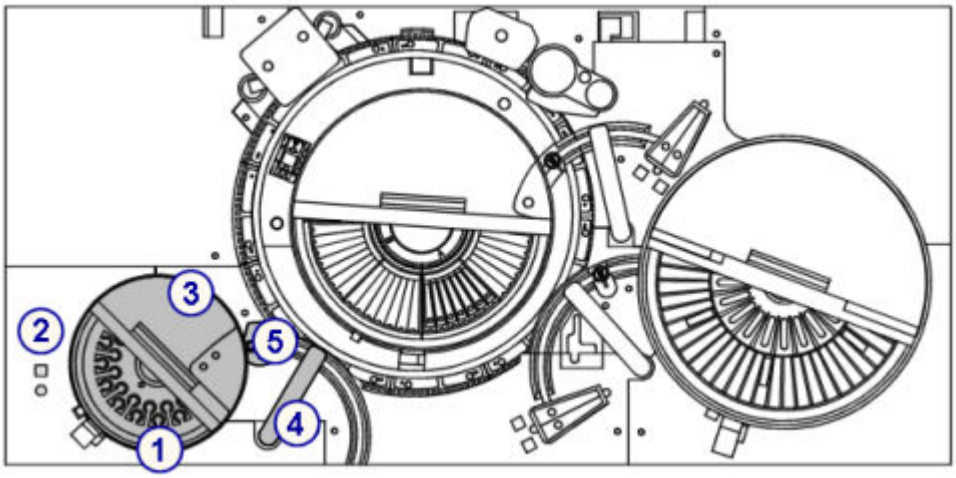

Регистрация МИ в Росздравнадзоре
www.nevacert.ru | info@nevacert.ru

Обозначения:

1. *Карусель образцов (c8000)*, стр. 1-56: Используется для загрузки образцов пациента, калибраторов и контролей.
2. Индикаторы: Используются для доступа к карусели образцов и ее продвижения. См. *Карусель образцов и индикаторы (c8000)*, стр. 1-57.
3. Сканер штрих-кодов образцов: Считывает идентификационные номера карусели и образца.
4. Пипеттор образца: Выполняет аспирацию и распределение образцов по кюветам. См. *Пипеттор образца и промывочная чашка для иглы образца (c8000)*, стр. 1-57.
5. Промывочная чашка для иглы образца: Используется для смывания остаточных жидкостей с внешней и внутренней поверхности иглы, а также с наконечника. См. *Пипеттор образца и промывочная чашка для иглы образца (c8000)*, стр. 1-57.

Сопутствующая информация…

- *Карусель образцов (c8000)*, стр. 1-56
- *Пипеттор образца и промывочная чашка для иглы образца (c8000)*, стр. 1-57

Карусель образцов (*c*8000)

Карусель образцов представляет собой локальный податчик образцов с 32 охлажденными позициями, используемый для загрузки биохимических образцов пациента, калибраторов и контролей. Позиции 31 и 32 зарезервированы для рабочих растворов, используемых функцией SmartWash и процедурами техобслуживания.

Образцы можно загружать в пробирках и чашечках для образцов. Образцы пациента, калибраторы и контроли в пробирках могут содержать штрих-коды, обеспечивающие точную идентификацию.

Образцы на карусели имеют приоритет перед образцами на РПО (роботизированном податчике образцов) или LAS (лабораторной автоматической системе) в нормальных условиях эксплуатации. В случае отказа РПО или LAS карусель образцов можно использовать в качестве области первичной загрузки биохимических образцов.

Регистрация МИ в Росздравнадзоре
www.nevacert.ru | info@nevacert.ru

Рисунок 1.54: Карусель образцов и индикаторы (c8000)

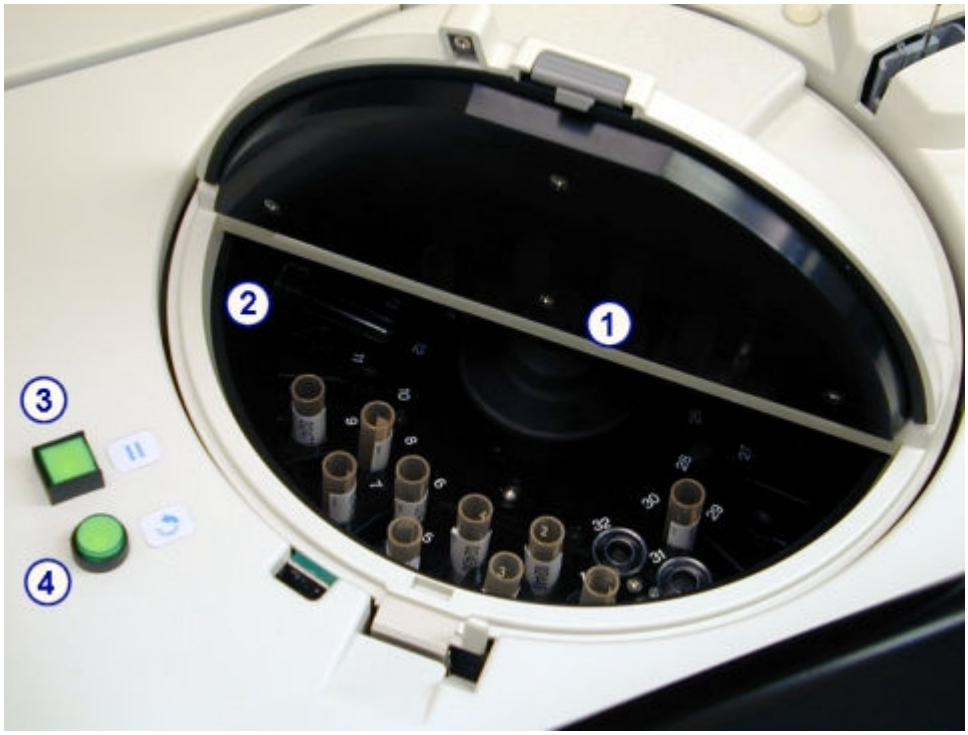

Обозначения:

1. Карусель образцов: Используется для загрузки образцов пациента, калибраторов и контролей.
2. Сканер штрих-кодов образцов: Считывает идентификационный номер карусели и этикетки со штрих-кодом на образцах, калибраторах и контролях.
3. Индикатор доступа к карусели образцов (квадрат): Горит, когда доступ к карусели образцов разрешен, и является способом введения паузы. Когда индикатор доступа:
   - Выкл - Карусель образцов находится в движении, доступ к ней запрещен.
   - Мигает - индикатор доступа нажат, карусель образцов переходит в состояние паузы.
   - Вкл - Доступ к карусели образцов разрешен.
4. Индикатор продвижения карусели образцов (круг): Показывает возможность продвижения карусели образцов. Когда индикатор продвижения:
   - Вкл - Продвижение карусели образцов разрешено.
   - Выкл - Кнопка индикатора продвижения нажата, карусель образцов находится в процессе продвижения на 1/3 оборота или закрыта.

Пипеттор образца и промывочная чашка для иглы образца (*c*8000)

Пипеттор образца представляет собой устройство, выполняющее распознавание, аспирацию, передачу и распределение образцов по кюветам. Кроме того, он передает разведенные образцы из кюветы, используемой для приготовления разведения, в кювету, используемую для проведения реакции. Этот пипеттор содержит систему распознавания жидкостей/контроля давления, помогающую распознавать ошибки аспирации.

Промывочная чашка для иглы образца представляет собой активную промывочную чашку, смывающую любые остаточные жидкости с внешней

Регистрация МИ в Росздравнадзоре
www.nevacert.ru | info@nevacert.ru

и внутренней поверхности иглы, а также с наконечника. Игла образца промывается между обработкой разных образцов для исключения перекрестной контаминации.

ВАЖНО: В системах с установленной опцией цельной крови внешняя поверхность иглы образца промывается перед распределением по кюветам. Для этого нужно установить модифицированную промывочную чашку.

Рисунок 1.55: Пипеттор образца и промывочная чашка для иглы образца (c8000)

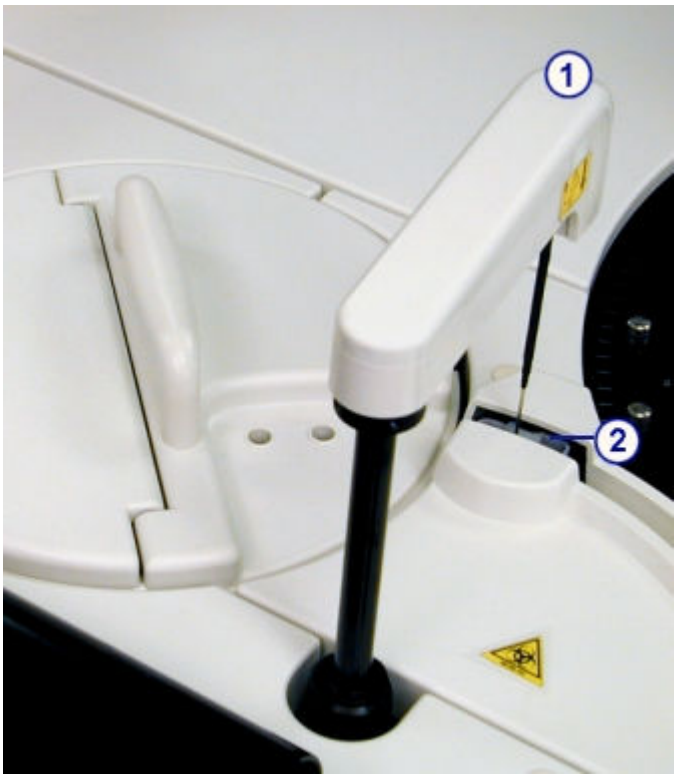

Обозначения:

1. Пипеттор образца: Выполняет аспирацию и распределение образцов по кюветам.
2. Промывочная чашка для иглы образца: Смывает остаточные жидкости с внешней и внутренней поверхности иглы, а также с наконечника.

Аппаратные компоненты реагентов (*c*8000)

Аппаратные компоненты реагентов представляют собой устройства, осуществляющие аспирацию, распределение и точную идентификацию реагентов.

Регистрация МИ в Росздравнадзоре
www.nevacert.ru | info@nevacert.ru

Рисунок 1.56: Аппаратные компоненты реагентов (c8000)

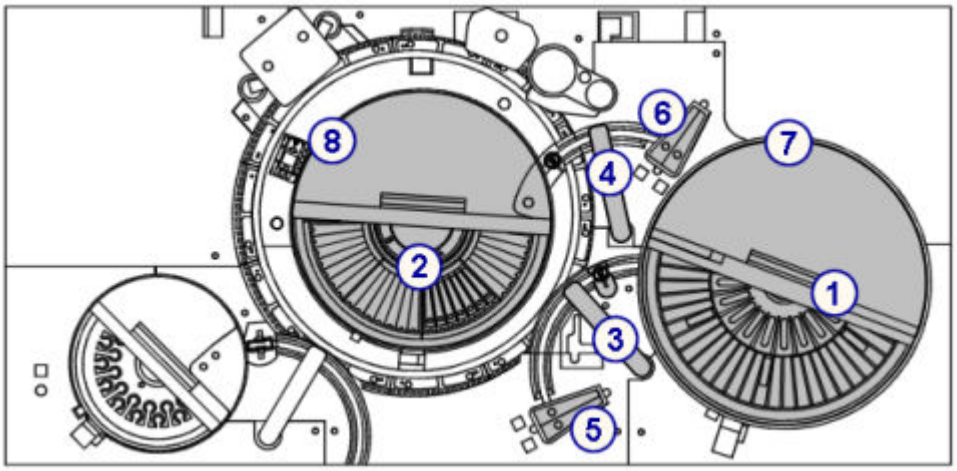

Обозначения:

1. Реагентная карусель 1 (R1): обеспечивает хранение в охлажденном состоянии наборов реагентов и разбавителей. См. *Реагентные карусели (c8000)*, стр. 1-60.
2. Реагентная карусель 2 (R2): обеспечивает хранение в охлажденном состоянии наборов реагентов и рабочих растворов. См. *Реагентные карусели (c8000)*, стр. 1-60.
3. Пипеттор реагента 1 и промывочная чашка: Пипеттор выполняет аспирацию и распределение реагентов по кюветам. Промывочная чашка промывает внешнюю и внутреннюю поверхность иглы, а также наконечник. См. *Пипетторы реагентов и промывочные чашки (c8000)*, стр. 1-61.
4. Пипеттор реагента 2 и промывочная чашка: Пипеттор выполняет аспирацию и распределение реагентов по кюветам. Промывочная чашка промывает внешнюю и внутреннюю поверхность иглы, а также наконечник. См. *Пипетторы реагентов и промывочные чашки (c8000)*, стр. 1-61.
5. Зона рабочих растворов R1: хранит растворы для промывки игл для функции SmartWash и процедур технического обслуживания. См. *Зоны рабочих растворов (c8000)*, стр. 1-62.
6. Зона рабочих растворов R2: хранит растворы для промывки игл для функции SmartWash и процедур технического обслуживания. См. *Зоны рабочих растворов (c8000)*, стр. 1-62.
7. Сканер штрих-кодов R1: Считывает 2D (двумерные) этикетки со штрих-кодами с упаковок реагентов Abbott или 1D этикетки со штрих-кодами с определенных пользователем реагентов.
8. Сканер штрих-кодов R2: Считывает 2D этикетки со штрих-кодами с упаковок реагентов Abbott или 1D этикетки со штрих-кодами с определенных пользователем реагентов.

Сопутствующая информация…

- *Реагентные карусели (c8000)*, стр. 1-60
- *Пипетторы реагентов и промывочные чашки (c8000)*, стр. 1-61
- *Зоны рабочих растворов (c8000)*, стр. 1-62

Регистрация МИ в Росздравнадзоре
www.nevacert.ru | info@nevacert.ru

Реагентные карусели (*c*8000)

Реагентные карусели (R1 и R2) представляют собой охлаждаемые реагентные карусели для хранения в приборе:

- наборов реагентов (R1 и R2)
- рабочих растворов в позиции D1 (R1 и R2)
- разбавителей образцов

Подробнее, см. *Рабочие растворы (система c)*, стр. 1-182.

Эти реагентные карусели и связанные с ними пипетторы реагентов управляются по отдельности, что позволяет выполнять независимую аспирацию реагентов и распределение каждым пипеттором реагента.

Реагентная карусель 1 *c*8000 содержит внутреннюю и внешнюю карусель, разделенные на сегменты с целью хранения макс. 56 - 65 картриджей реагентов в зависимости от конфигурации сегментов. Положение и емкость каждого сегмент указаны в следующей таблице.

Сегмент	Описание
Внешний A	Сегмент для реагентов на 12 позиций, предназначенный для больших картриджей. Этот сегмент также содержит калибровочную мишень пипеттора.
Внешний A, B и C	Сегмент для реагентов на 12 позиций, предназначенный для больших картриджей, или сегмент для реагентов на 15 позиций, предназначенный для малых картриджей.
Внутренний D	Сегмент для реагентов на 20 позиций, предназначенный для больших картриджей. Этот сегмент также содержит калибровочную мишень пипеттора.

Реагентная карусель 2 *c*8000 содержит одну карусель, разделенную на сегменты с целью хранения макс. 36 - 56 картриджей реагентов в зависимости от конфигурации сегментов. Положение и емкость каждого сегмент указаны в следующей таблице.

Сегмент	Описание
A	Сегмент для реагентов на 14 позиций, предназначенный для малых картриджей. Этот сегмент также содержит калибровочную мишень пипеттора.
B, C и D	Сегмент для реагентов на 9 позиций, предназначенный для больших картриджей, или сегмент для реагентов на 14 позиций, предназначенный для малых картриджей.

Подробнее о доступных сегментах реагентов, см. *Сегменты реагента (c8000)*, стр. 1-200.

Реагенты могут содержать этикетки со штрих-кодами, обеспечивающие точную идентификацию.

Регистрация МИ в Росздравнадзоре
www.nevacert.ru | info@nevacert.ru

Рисунок 1.57: Реагентные карусели с регулируемой температурой (c8000)

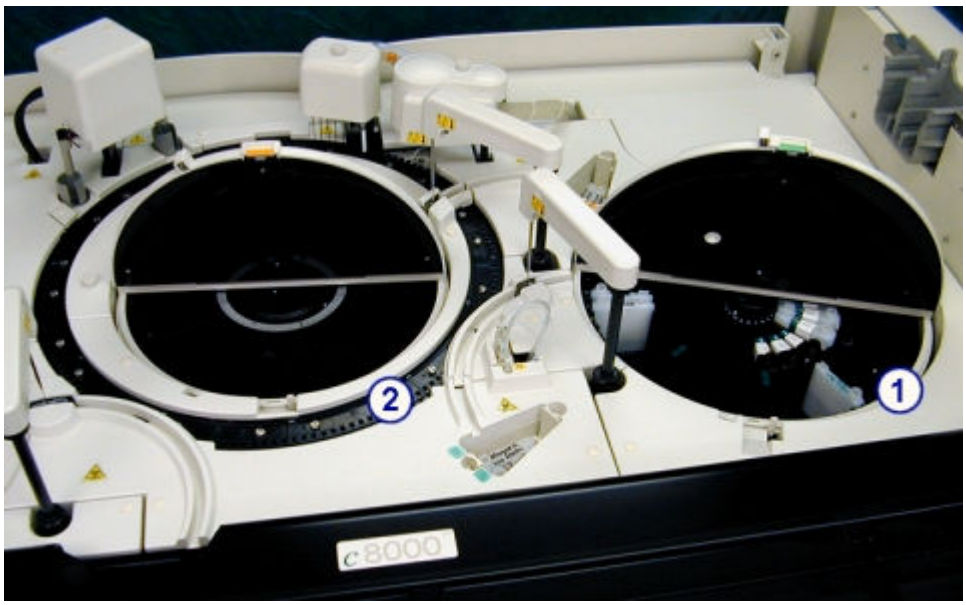

Обозначения:

1. Реагентная карусель 1 (R1): обеспечивает хранение в охлажденном состоянии наборов реагентов и рабочих растворов.
2. Реагентная карусель 2 (R2): обеспечивает хранение в охлажденном состоянии наборов реагентов и рабочих растворов.

Пипетторы реагентов и промывочные чашки (*c*8000)

Пипетторы реагентов 1 и 2 представляют собой устройства, выполняющие распознавание, аспирацию, передачу и распределение реагентов по кюветам. Пипеттор реагента 1 дополнительно передает разбавители образца из реагентной карусели 1 в кювету, используемую для разведения образца в приборе.

Промывочные чашки пипетторов реагентов представляют собой активные промывочные чашки, смывающие любые остаточные жидкости с внешней и внутренней поверхности иглы, а также с наконечника.

Регистрация МИ в Росздравнадзоре
www.nevacert.ru | info@nevacert.ru

Рисунок 1.58: Пипетторы реагентов и промывочные чашки (c8000)

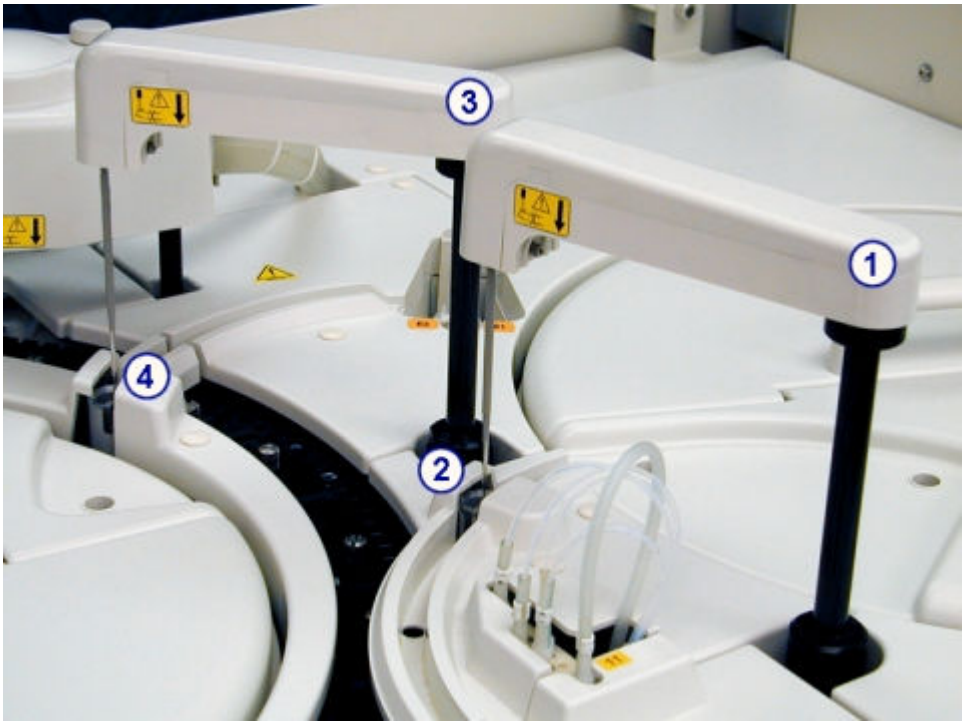

Обозначения:

1. Пипеттор реагента 1: Выполняет аспирацию и распределение реагентов по кюветам.
2. Промывочная чашка пипеттора реагента 1: Промывает внешнюю и внутреннюю поверхность иглы, а также наконечник.
3. Пипеттор реагента 2: Выполняет аспирацию и распределение реагентов по кюветам.
4. Промывочная чашка пипеттора реагента 2: Промывает внешнюю и внутреннюю поверхность иглы, а также наконечник.

Зоны рабочих растворов (*c*8000)

Зоны рабочих растворов представляют собой места для хранения растворов для промывки игл, используемых для функции SmartWash и процедур техобслуживания. Штатив в каждой зоне удерживает два 90 мл картриджа в позициях E1 и E2.

Позицию D1 в каждой реагентной карусели можно также использовать для хранения рабочего раствора, если существует необходимости в дополнительном положении.

Регистрация МИ в Росздравнадзоре
www.nevacert.ru | info@nevacert.ru

Рисунок 1.59: Зоны рабочих растворов (c8000)

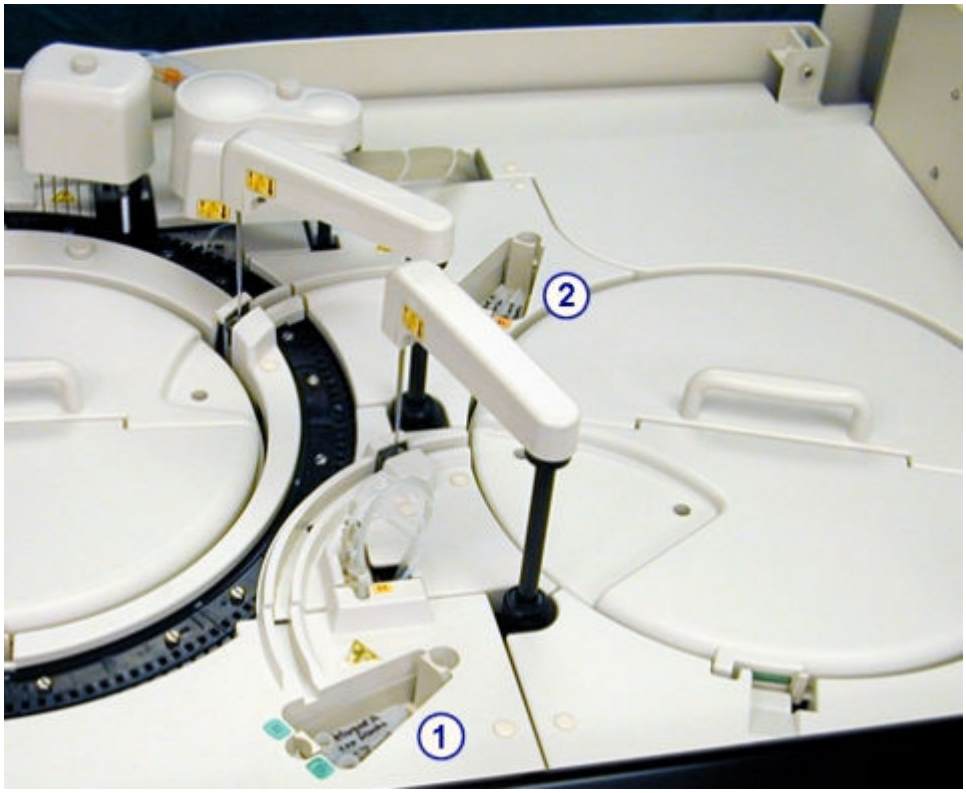

Обозначения:

1. Реагентная карусель 1 (R1), зона рабочих растворов: Хранит растворы для промывки игл для функции SmartWash и процедур технического обслуживания.
2. Реагентная карусель 2 (R2), зона рабочих растворов: Хранит растворы для промывки игл для функции SmartWash и процедур технического обслуживания.

Аппаратные компоненты реакционной карусели (*c*8000)

Аппаратные компоненты реакционной карусели представляют собой устройства, осуществляющие позиционирование кювет для аспирации, перемешивания, фотометрического или потенциометрического анализа образцов и реагентов, а также промывания кювет.

Регистрация МИ в Росздравнадзоре
www.nevacert.ru | info@nevacert.ru

Рисунок 1.60: Аппаратные компоненты реакционной карусели (c8000)

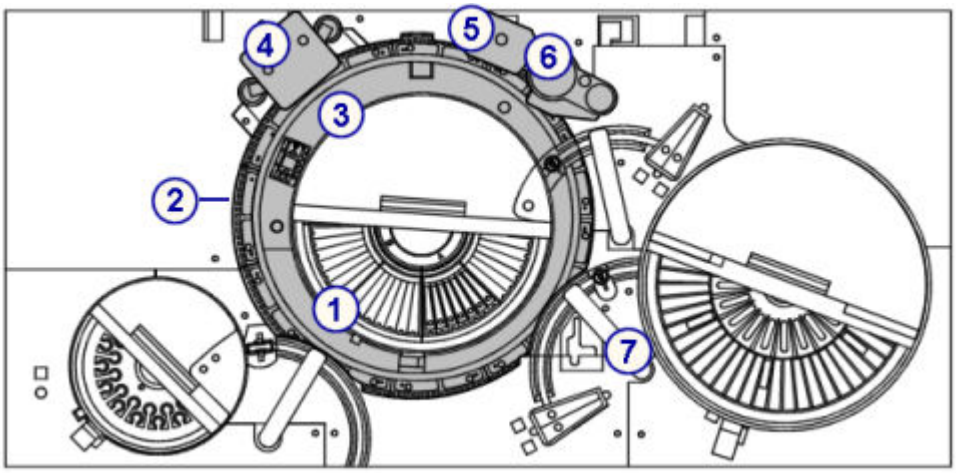

Обозначения:

1. *Реакционная карусель (c8000)*, стр. 1-64: Позиционирует кюветы для обработки образца.
2. *Кюветные сегменты (c8000)*, стр. 1-65: Удерживает кюветы в реакционной карусели.
3. *Лампа (c8000)*, стр. 1-66: Служит источником света для фотометрического измерения.
4. *Блок перемешивания (c8000)*, стр. 1-66: Содержит миксеры, смешивающие образец с реагентом.
5. *Блок промывания кювет (c8000)*, стр. 1-67: Промывает и осушает кюветы.
6. *Блок ICT (c8000)*, стр. 1-67: Измеряет потенциометрические тесты (электролиты) с использованием ICT (технологии интегральных микросхем).
7. *Водяная баня/зона перелива отходов (c8000)*, стр. 1-68: Собирает отходы из водяной бани, избыточную воду из пипетторов и жидкие отходы из чашки референсного раствора ICT и блока ICT.

Сопутствующая информация…

- *Реакционная карусель (c8000)*, стр. 1-64
- *Кюветные сегменты (c8000)*, стр. 1-65
- *Лампа (c8000)*, стр. 1-66
- *Блок перемешивания (c8000)*, стр. 1-66
- *Блок промывания кювет (c8000)*, стр. 1-67
- *Блок ICT (c8000)*, стр. 1-67
- *Водяная баня/зона перелива отходов (c8000)*, стр. 1-68

Реакционная карусель (c8000)

Реакционная карусель представляет собой устройство, которое:

- допускает использование различных протоколов тестов
- содержит 11 кюветных сегментов
- окружено водяной баней 37°C
- вращается против часовой стрелки с целью размещения кювет в следующих положениях:

Регистрация МИ в Росздравнадзоре
www.nevacert.ru | info@nevacert.ru

- Распределение образца
- Распределение реагента R1
- Распределение реагента R2
- Аспирация электролита ICT
- Позиции перемешивания (2)
- Позиция фотометрического считывания
- Аспирация разведенного образца

Рисунок 1.61: Реакционная карусель (c8000)

Кюветные сегменты (*c*8000)

Кюветные сегменты представляют собой штативы, установленные в реакционную карусель и удерживающие кюветы. Каждый кюветный сегмент удерживает 15 кювет. При наличии 11 сегментов реакционная карусель может удерживать 165 кювет.

Рисунок 1.62: Кюветный сегмент (c8000)

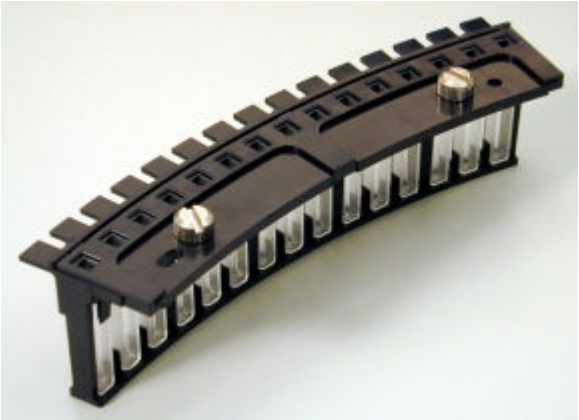

Регистрация МИ в Росздравнадзоре
www.nevacert.ru | info@nevacert.ru

Лампа (*c*8000)

Лампа представляет собой оптическое устройство, используемое как источник света для фотометрического измерения.

Рисунок 1.63: Лампа (c8000)

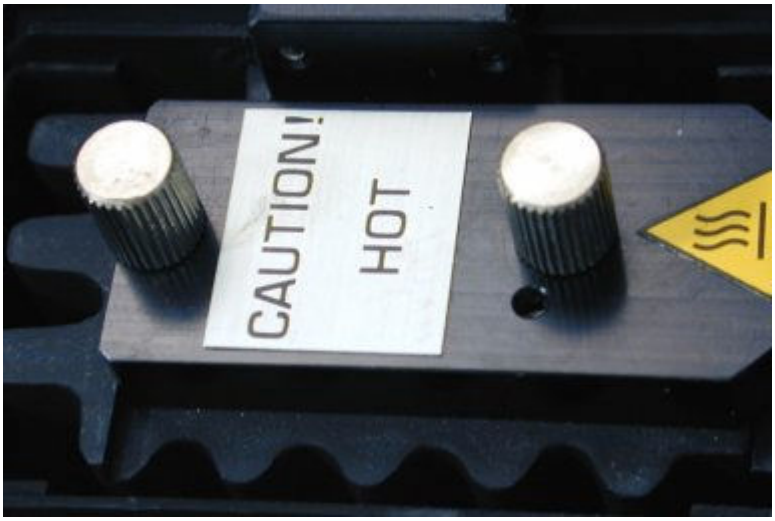

Блок перемешивания (*c*8000)

Блок перемешивания представляет собой устройство, содержащее два миксера (1 и 2), смешивающих образец с реагентом.

- Миксер 1 (левая сторона) смешивает образец (неразведенный или разведенный) с реагентом 1.
- Миксер 2 (правая сторона) смешивает смесь образца/реагента 1 с реагентом 2.

Внешняя поверхность каждого миксера промывается после каждой операции перемешивания.

Рисунок 1.64: Блок перемешивания и миксеры (c8000)

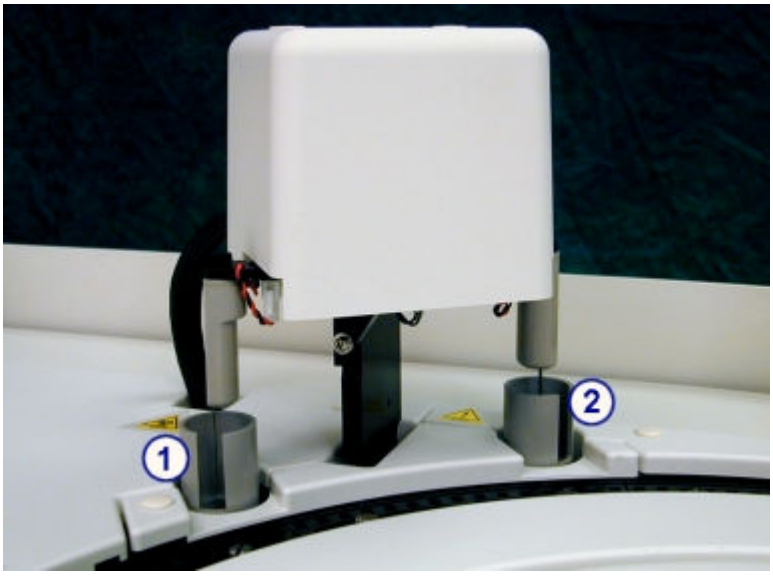

Регистрация МИ в Росздравнадзоре
www.nevacert.ru | info@nevacert.ru

Обозначения:

1. Миксер 1: смешивает образец с реагентом 1.
2. Миксер 2: смешивает смесь образца/реагента 1 с реагентом 2.

Блок промывания кювет (*c*8000)

Блок промывания кювет содержит восемь игл, которые, слева направо, выполняют следующие функции перед и после использования каждой кюветы:

- Игла 1 - аспирация смеси образца и реагента в отходы
- Игла 2 - распределение раствора щелочной промывки для очистки кюветы и последующая аспирация этого раствора в отходы
- Игла 3 - распределение кислотного раствора для очистки кюветы и последующая аспирация этого раствора в отходы
- Иглы 4 и 5 - распределение воды для промывания кюветы и последующая аспирация воды в отходы
- Игла 6 - распределение воды по кювете для измерения контрольного раствора, что гарантирует целостность кюветы
- Игла 7 - аспирация оставшейся воды в кювете в отходы
- Игла 8 - осушение кюветы

Рисунок 1.65: Блок промывания кювет (c8000)

Блок ICT (*c*8000)

Блок ICT (технология интегральных микросхем) представляет собой устройство, содержащее иглу ICT и модуль ICT и используемое для выполнения косвенного потенциометрического анализа. Игла ICT выполняет аспирацию образца. Модуль ICT одновременно измеряет Na+, K+, и Cl- с помощью технологии интегральных микросхем.

Регистрация МИ в Росздравнадзоре
www.nevacert.ru | info@nevacert.ru

Рисунок 1.66: Блок ICT (c8000)

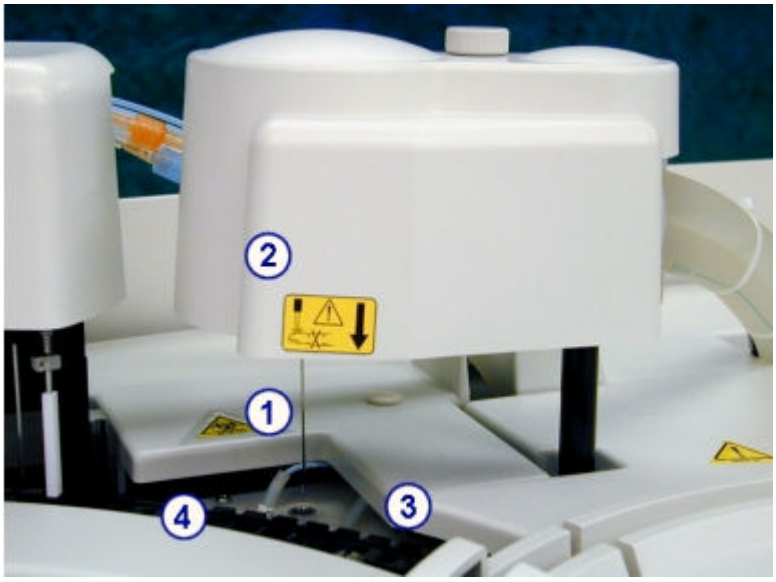

Обозначения:

1. Игла ICT: подсоединяется к модулю ICT в блоке ICT. Игла ICT выполняет аспирацию разведенного образца из кювет или референсного раствора ICT из чашки референсного раствора ICT в модуль ICT для обработки.
2. Модуль ICT: находится в блоке ICT. Модуль ICT измеряет потенциометрические тесты (электролиты) с использованием технологии интегральных микросхем.
3. Чашка референсного раствора ICT: находится ниже иглы ICT, когда блок ICT находится в исходном положении. Чашка референсного раствора ICT содержит подогретый референсный раствор, аспирируемый иглой ICT и измеряемый модулем ICT. Датчики в чашке подтверждают наполнение чашки и достаточную аспирацию раствора во время измерения.
4. Нагревательное кольцо для референсного раствора ICT: Узкая металлическая пробирка помещена в водяную баню. Нагревательное кольцо для референсного раствора ICT нагревает референсный раствор до 37°C перед тем, как он будет залит в чашку референсного раствора ICT.

Водяная баня/зона перелива отходов (*c*8000)

Водяная баня/зона перелива отходов представляет собой отсек для сбора отходов, в который стекают отходы из водяной бани, избыточная вода из пипетторов и жидкие отходы из чашки референсного раствора ICT и блока ICT.

Жидкие отходы из пипетторов и чашки референсного раствора ICT собираются в отсеке низкоконцентрированных отходов, после чего удаляются через трубку для низкоконцентрированных отходов. Жидкие отходы из блока ICT собираются в отсеке высококонцентрированных отходов, после чего удаляются через трубку для высококонцентрированных отходов.

Регистрация МИ в Росздравнадзоре
www.nevacert.ru | info@nevacert.ru

Рисунок 1.67: Водяная баня и зона перелива отходов (c8000)

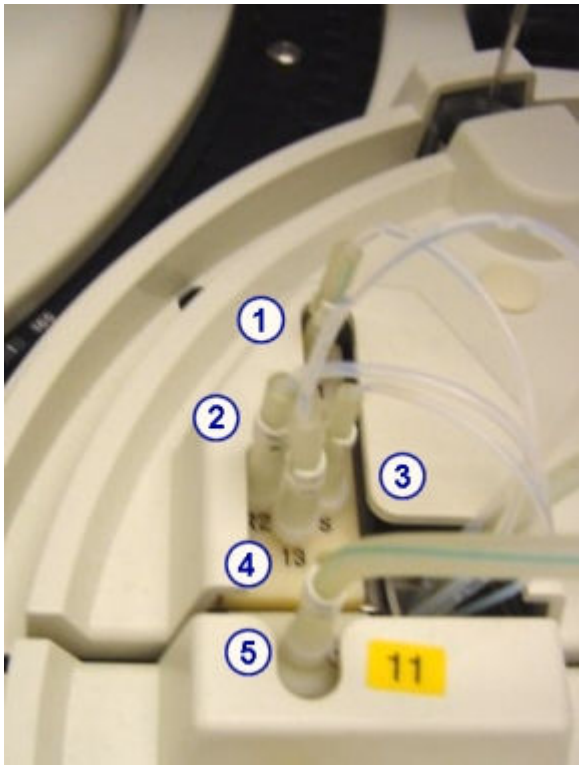

Обозначения:

1. Пробирка R1: направляет избыточную деионизированную воду из пипеттора реагента 1 в отсек для низкоконцентрированных отходов.
2. Пробирка R2: направляет избыточную деионизированную воду из пипеттора реагента 2 в отсек для низкоконцентрированных отходов.
3. Пробирка для образца: направляет избыточную деионизированную воду из пипеттора образца в отсек для низкоконцентрированных отходов.
4. Пробирка для низкоконцентрированных отходов чашки референсного раствора ICT: направляет жидкие отходы из чашки референсного раствора ICT в отсек для низкоконцентрированных отходов.
5. Пробирка для высококонцентрированных отходов блока ICT: направляет жидкие отходы из блока ICT в отсек для высококонцентрированных отходов.

Отделение помп и расходных материалов (*c*8000)

Отделение помп и расходных материалов представляет собой зону для хранения помп аналитического модуля, промывочных растворов, а также шприцев и приводов образцов и реагентов.

Регистрация МИ в Росздравнадзоре
www.nevacert.ru | info@nevacert.ru

Рисунок 1.68: Отделение помп и расходных материалов (c8000)

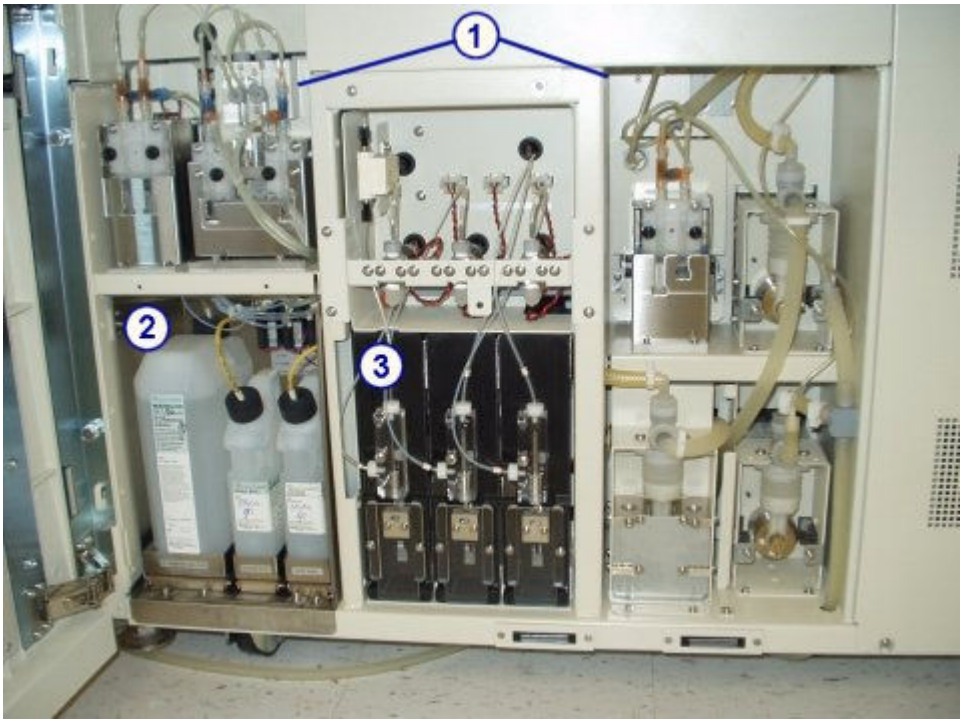

Обозначения:

1. Отделение помп: содержит насосы аналитического модуля.
2. Отделение подачи промывочных растворов: обеспечивает хранение в приборе референсного раствора ICT, щелочного раствора и кислотного раствора.
3. Область шприца образца и реагента: содержит шприцы и приводы образцов и реагентов.

К отделению помп и расходных материалов (*c*8000) относится:

- *Отделение помп (c8000)*, стр. 1-70
- *Отделение подачи промывочных растворов (c8000)*, стр. 1-72
- *Область шприца образца и реагента (c8000)*, стр. 1-73

Отделение помп (*c*8000)

Отделение помп представляет собой зону, в которой расположены помпы аналитического модуля. Данные помпы обеспечивают давление, необходимое для аспирации и дозирования жидкостей в соответствующие компоненты аналитического центра и шприцы с образцом и реагентом.

Регистрация МИ в Росздравнадзоре
www.nevacert.ru | info@nevacert.ru

Рисунок 1.69: Помпы аналитического модуля (c8000)

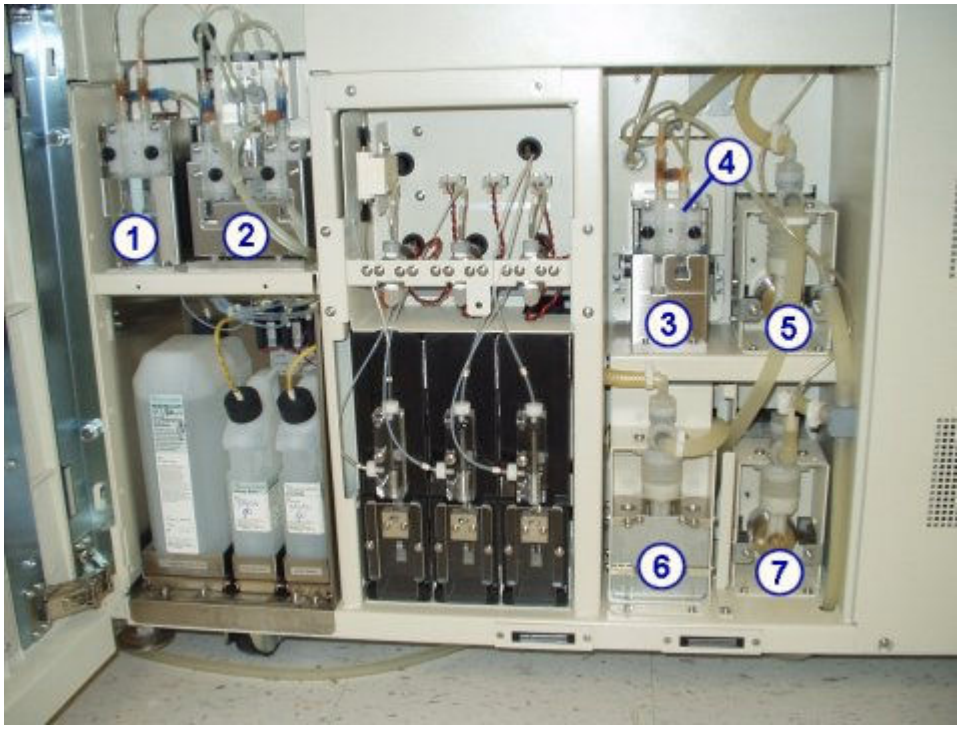

Обозначения:

1. Помпа референсного раствора ICT: Использует шприц, расположенный справа, для доставки референсного раствора ICT в чашку референсного раствора ICT. После определения параметров референсного раствора помпа референсного раствора ICT использует шприц, расположенный слева, для опорожнения чашки.
2. Помпа промывающего раствора: Доставляет разведенные растворы щелочной и кислотной промывки в устройство промывки кювет для промывки кювет во время ежедневной работы и выполнения процедур техобслуживания.
3. Помпа аспирации ICT: Использует шприц, расположенный справа, для доставки образца или референсного раствора ICT в модуль ICT для измерения. По окончании определения параметров помпа аспирации ICT с помощью шприца, расположенного слева, выполняет аспирацию отходов из водяной бани/зоны перелива отходов в трубку высококонцентрированных отходов:
4. Клапан аспирации ICT: Регулирует направление потока жидкости при работе помпы аспирации ICT.
5. Помпа промывки кювет: Доставляет дистиллированную воду в устройство промывки кювет.
6. Помпа промывки иглы: Использует дистиллированную воду для промывки игл образца и реагента.
7. Помпа (сильфонного типа) высококонцентрированных отходов: Работает с устройством промывки кювет для выполнения аспирации отходов из кювет в опциональный резервуар для высококонцентрированных отходов или слив. Аналитический модуль *c*8000 оснащен сильфонной или перистальтической помпой отходов.

Регистрация МИ в Росздравнадзоре
www.nevacert.ru | info@nevacert.ru

Рисунок 1.70: Перистальтическая помпа высококонцентрированных отходов

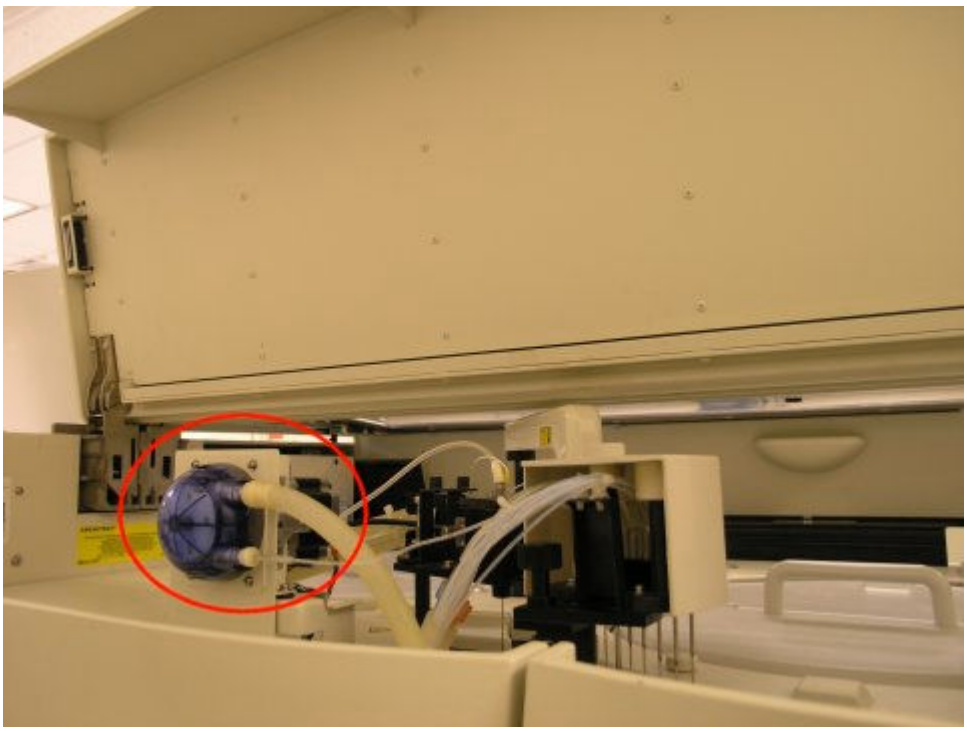

Перистальтическая помпа высококонцентрированных отходов расположена сзади аналитического модуля под крышкой.

Отделение подачи промывочных растворов (*c*8000)

Отделение подачи промывочных растворов - это зона хранения референсного раствора ICT, щелочного и кислотного растворов промывки. Количество каждого из промывочных растворов проверяется отдельными весовыми датчиками. Датчик срабатывает, когда остается приблизительно 20% объема раствора или достигается заданный уровень предупреждения низкого уровня (опция premium).

Регистрация МИ в Росздравнадзоре
www.nevacert.ru | info@nevacert.ru

Рисунок 1.71: Отделение подачи промывочных растворов (c8000)

Обозначения:

1. *Референсный раствор ICT (система c)*, стр. 1-180: аспирируется и анализируется модулем ICT перед каждым образцом и после него для обеспечения референсного потенциала, используемого при расчете результатов.
2. *Раствор щелочной промывки (система c)*, стр. 1-181: используется устройством промывки кювет для очистки кювет после анализа образцов.
3. *Раствор кислотной промывки (система c)*, стр. 1-181: используется устройством промывки кювет для очистки кювет после анализа образцов.

Область шприца образца и реагента (*c*8000)

Под областью шприца образца и реагента понимают положение для шприцев образца и реагента и приводов. Каждый привод приводит в действие шприц, управляющий аспирацией и распределением образцов или реагентов.

Регистрация МИ в Росздравнадзоре
www.nevacert.ru | info@nevacert.ru

Рисунок 1.72: Шприцы для образцов и реагентов (c8000)

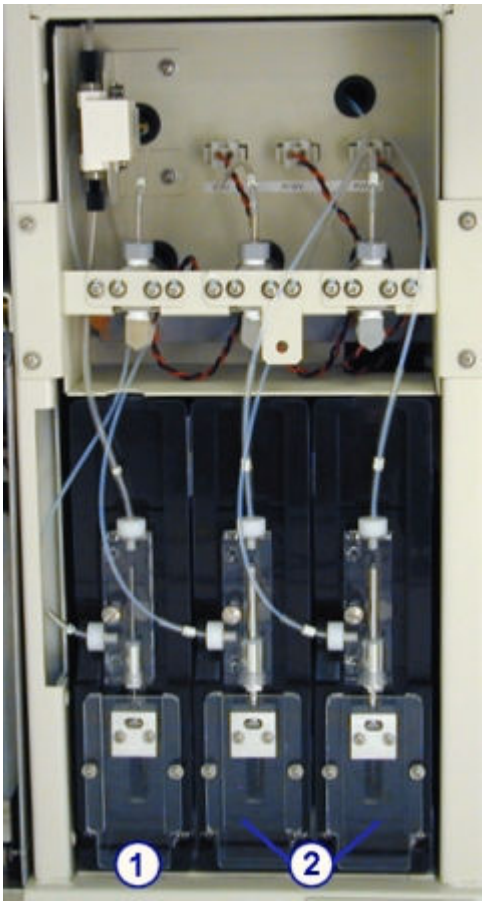

Обозначения:

1. Шприц образца: выполняет аспирацию и распределение образца.
2. Шприцы для реагентов 1 и 2: выполняет аспирацию и распределение реагента.

Аналитический центр (*c*16000)

Аналитический центр представляет собой основную рабочую зону аналитического модуля. Образцы и реагенты распределяются и смешиваются в реакционной карусели, где выполняется обработка тестов.

Регистрация МИ в Росздравнадзоре
www.nevacert.ru | info@nevacert.ru

Рисунок 1.73: Компоненты аналитического центра ARCHITECT c16000

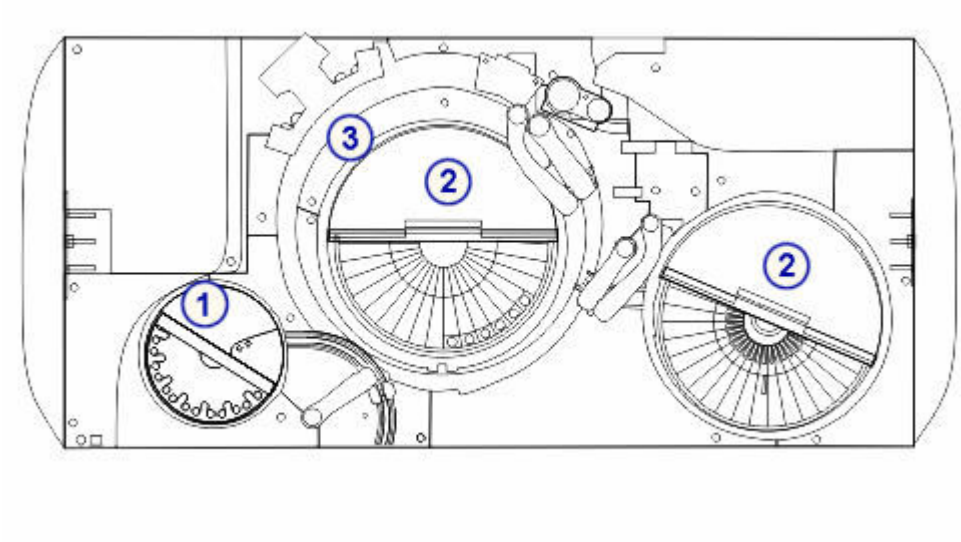

Обозначения:

1. Аппаратные компоненты образцов: осуществляют аспирацию, распределение и точную идентификацию образцов.
2. Аппаратные компоненты реагентов: осуществляют аспирацию, распределение и точную идентификацию реагентов.
3. Аппаратные компоненты реакционной карусели: осуществляют позиционирование кювет для аспирации, перемешивания, фотометрического или потенциометрического анализа образцов и реагентов, а также промывания кювет.

Сопутствующая информация…

- *Аппаратные компоненты образцов (c16000)*, стр. 1-75
- *Аппаратные компоненты реагентов (c16000)*, стр. 1-78
- *Аппаратные компоненты реакционной карусели (c16000)*, стр. 1-82

Аппаратные компоненты образцов (*c*16000)

Аппаратные компоненты образцов представляют собой устройства, осуществляющие аспирацию, распределение и точную идентификацию образцов.

Регистрация МИ в Росздравнадзоре
www.nevacert.ru | info@nevacert.ru

Рисунок 1.74: Аппаратные компоненты образцов (c16000)

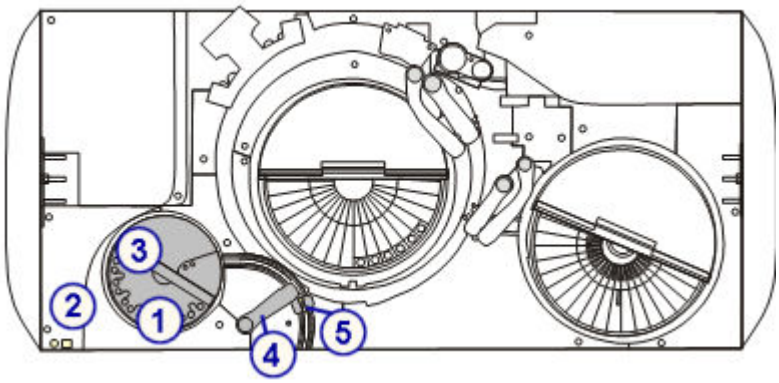

Обозначения:

1. Карусель образцов: Используется для загрузки образцов пациента, калибраторов и контролей.
2. Индикаторы: Используются для доступа к карусели образцов и ее продвижения.
3. Сканер штрих-кодов образцов: Считывает идентификационные номера карусели и образца.
4. Пипеттор образца: Выполняет аспирацию и распределение образцов по кюветам.
5. Промывочная чашка для иглы образца: Используется для смывания остаточных жидкостей с внешней и внутренней поверхности иглы, а также с наконечника.

Сопутствующая информация…

- *Карусель образцов (c16000)*, стр. 1-76
- *Пипеттор образца и промывочная чашка для иглы образца (c16000)*, стр. 1-77

Карусель образцов (*c*16000)

Карусель образцов представляет собой локальный податчик образцов с 32 охлажденными позициями, используемый для загрузки биохимических образцов пациента, калибраторов и контролей. Позиции 31 и 32 зарезервированы для рабочих растворов, используемых функцией SmartWash и процедурами техобслуживания.

Образцы можно загружать в пробирках и чашечках для образцов. Образцы пациента, калибраторы и контроли в пробирках могут содержать штрих-коды, обеспечивающие точную идентификацию.

Образцы на карусели имеют приоритет перед образцами на РПО (роботизированном податчике образцов) или LAS (лабораторной автоматической системе) в нормальных условиях эксплуатации. В случае отказа РПО или LAS карусель образцов можно использовать в качестве области первичной загрузки биохимических образцов.

Регистрация МИ в Росздравнадзоре
www.nevacert.ru | info@nevacert.ru

Рисунок 1.75: Карусель образцов и индикаторы (c16000)

Обозначения:

1. Карусель образцов: Используется для загрузки образцов пациента, калибраторов и контролей.
2. Сканер штрих-кодов образцов: Считывает идентификационный номер карусели и этикетки со штрих-кодом на образцах, калибраторах и контролях.
3. Индикатор доступа к карусели образцов (квадрат): Горит, когда доступ к карусели образцов разрешен, и является способом введения паузы. Когда индикатор доступа:
   - Выкл - Карусель образцов находится в движении, доступ к ней запрещен.
   - Мигает - индикатор доступа нажат, карусель образцов переходит в состояние паузы.
   - Вкл - Доступ к карусели образцов разрешен.
4. Индикатор продвижения карусели образцов (круг): Показывает возможность продвижения карусели образцов. Когда индикатор продвижения:
   - Вкл - Продвижение карусели образцов разрешено.
   - Выкл - Кнопка индикатора продвижения нажата, карусель образцов находится в процессе продвижения на 1/3 оборота или закрыта.

Пипеттор образца и промывочная чашка для иглы образца (*c*16000)

Пипеттор образца представляет собой устройство, выполняющее распознавание, аспирацию, передачу и распределение образцов по кюветам. Кроме того, он передает разведенные образцы из кюветы, используемой для приготовления разведения, в кювету, используемую для проведения реакции. Этот пипеттор содержит систему распознавания жидкостей/контроля давления, помогающую распознавать ошибки аспирации.

Промывочная чашка для иглы образца представляет собой активную промывочную чашку, смывающую любые остаточные жидкости с внешней и внутренней поверхности иглы, а также с наконечника. Игла образца промывается между обработкой разных образцов для исключения перекрестной контаминации.

Регистрация МИ в Росздравнадзоре
www.nevacert.ru | info@nevacert.ru

Рисунок 1.76: Пипеттор образца и промывочная чашка для иглы образца (c16000)

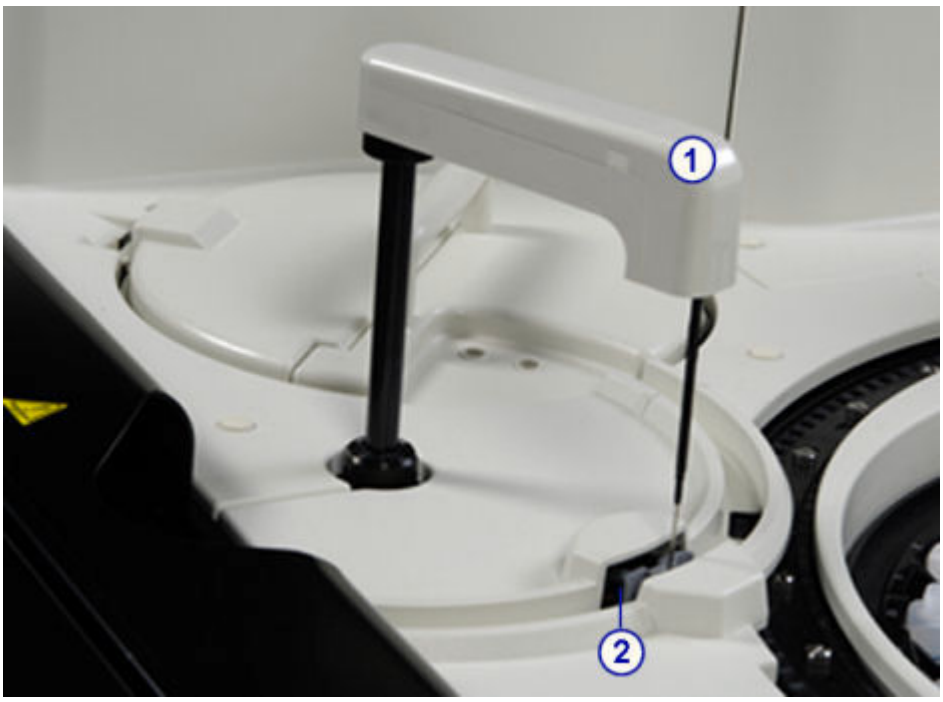

Обозначения:

1. Пипеттор образца: Выполняет аспирацию и распределение образцов по кюветам.
2. Промывочная чашка для иглы образца: Смывает остаточные жидкости с внешней и внутренней поверхности иглы, а также с наконечника.

Аппаратные компоненты реагентов (*c*16000)

Аппаратные компоненты реагентов представляют собой устройства, осуществляющие аспирацию, распределение и точную идентификацию реагентов.

Рисунок 1.77: Аппаратные компоненты реагентов (c16000)

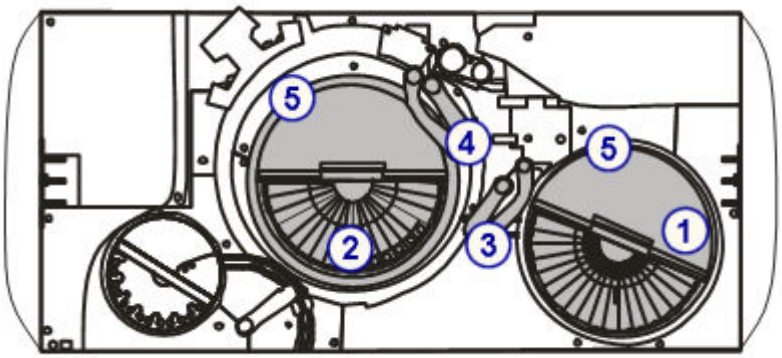

Обозначения:

1. Реагентная карусель 1 (R1): обеспечивает хранение в охлажденном состоянии наборов реагентов, разбавителей и рабочих растворов.

Регистрация МИ в Росздравнадзоре
www.nevacert.ru | info@nevacert.ru

2. Реагентная карусель 2 (R2): обеспечивает хранение в охлажденном состоянии наборов реагентов и рабочих растворов.
3. Пипетторы реагентов R1A и R1B и промывочные чашки: Пипетторы выполняют аспирацию и распределение реагентов в кюветы. Промывочные чашки промывают внешнюю и внутреннюю поверхность иглы, а также наконечник.
4. Пипетторы реагентов R2A и R2B и промывочные чашки: Пипетторы выполняют аспирацию и распределение реагентов в кюветы. Промывочные чашки промывают внешнюю и внутреннюю поверхность иглы, а также наконечник.
5. Сканеры штрих-кодов реагентов: Считывают 2D (двумерные) этикетки со штрих-кодами с упаковок реагентов Abbott или 1D этикетки со штрих-кодами с определенных пользователем реагентов.

Сопутствующая информация…

- *Реагентные карусели (c16000)*, стр. 1-79
- *Пипетторы реагентов и промывочные чашки (c16000)*, стр. 1-81

Реагентные карусели (*c*16000)

Реагентные карусели (R1и R2) представляют собой охлаждаемые реагентные карусели для хранения в приборе:

- Наборы реагентов
- разбавителей образцов
- Рабочие растворы

Подробнее, см. *Рабочие растворы (система c)*, стр. 1-182 и *Зоны рабочих растворов (c16000)*, стр. 1-81.

Эти реагентные карусели и связанные с ними пипетторы реагентов управляются по отдельности, что позволяет выполнять независимую аспирацию реагентов и распределение каждым пипеттором реагента. Для повышения производительности *c*16000 использует две линии для парного выполнения тестов в одном цикле. Система выполняет аспирацию реагентов для двух тестов (одного теста на линии A и другого теста на линии B) в одном цикле.

Обе реагентные карусели содержат внутреннюю и внешнюю карусель, разделенные на сегменты для хранения макс. 56 - 65 картриджей реагентов. Положение и емкость каждого сегмента карусели указаны в следующей таблице.

Карусель	Сегмент	Описание
Внешний (линия A)	Внешний A, B и C	Сегмент для реагентов на 12 позиций, предназначенный для больших картриджей, или сегмент для реагентов на 15 позиций для малых картриджей. Сегмент A на 12 позиций реагентов содержит калибровочную мишень пипеттора.
Внутренний (линия B)	Внутренний D	Сегмент для реагентов на 20 позиций, предназначенный для больших картриджей. Этот сегмент также содержит калибровочную мишень пипеттора.

Регистрация МИ в Росздравнадзоре
www.nevacert.ru | info@nevacert.ru

Затененные области на приведенном ниже рисунке показывают положение сегментов, используемых для реагентов линии A (внешней). Незатененная область показывает положение реагентов линии B (внутренней).

Рисунок 1.78: Положения линии A и линии B на реагентных каруселях

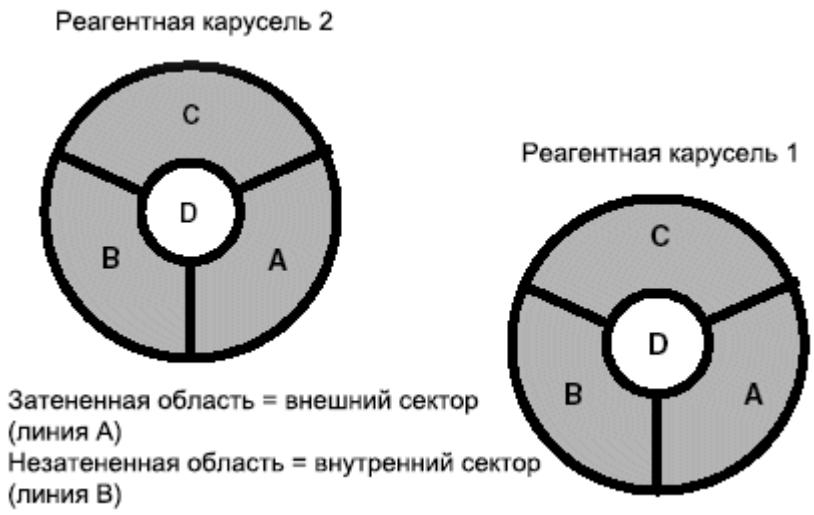

Подробнее о доступных сегментах реагентов, см. *Сегменты реагента (c16000)*, стр. 1-203.

Реагенты могут содержать этикетки со штрих-кодами, обеспечивающие точную идентификацию.

Рисунок 1.79: Реагентные карусели с регулируемой температурой (c16000)

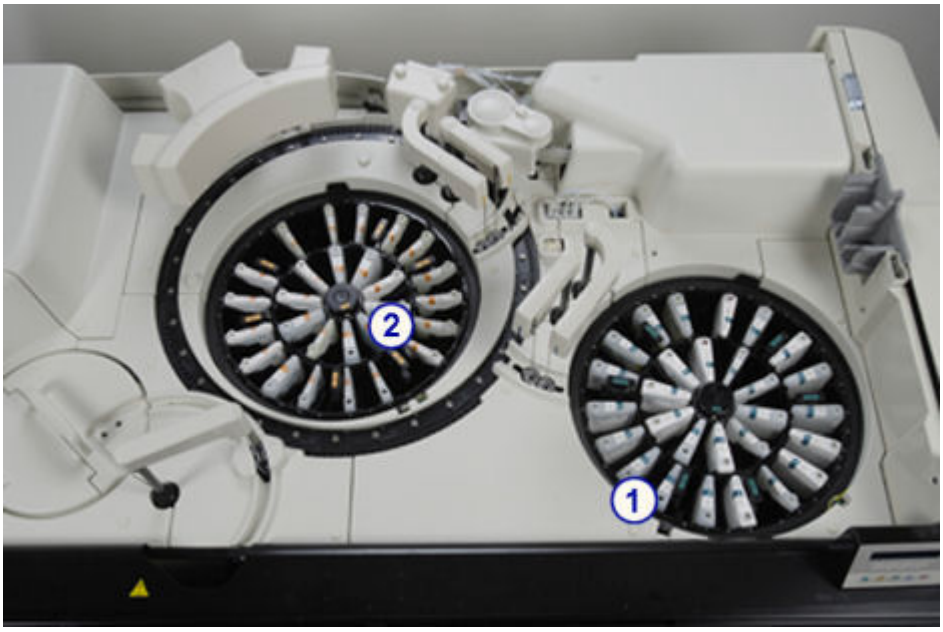

Обозначения:

1. Реагентная карусель 1 (R1): обеспечивает хранение в приборе наборов реагентов, рабочих растворов и разбавителей.

Регистрация МИ в Росздравнадзоре
www.nevacert.ru | info@nevacert.ru

2. Реагентная карусель 2 (R2): обеспечивает хранение в приборе наборов реагентов и рабочих растворов.

Пипетторы реагентов и промывочные чашки (*c*16000)

Пипетторы реагентов 1 (A и DB) и 2 (A и B) представляют собой устройства, выполняющие распознавание, аспирацию, передачу и распределение реагентов по кюветам. Пипетторы реагента 1 дополнительно передают разбавители образца из реагентной карусели 1 в кюветы, используемые для разведения образца в приборе.

Промывочные чашки пипетторов реагентов представляют собой активные промывочные чашки, смывающие любые остаточные жидкости с внешней и внутренней поверхности иглы, а также с наконечника.

Рисунок 1.80: Пипетторы реагентов и промывочные чашки (c16000)

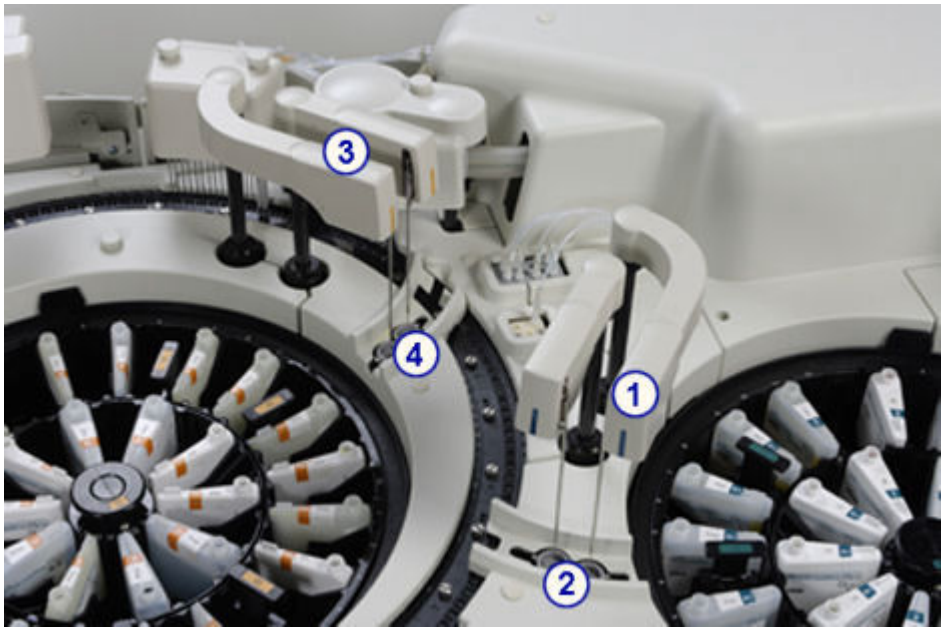

Обозначения:

1. Пипетторы реагентов R1A и R1B: выполняют аспирацию и распределение реагентов в кюветы.
2. Промывочные чашки пипеттора реагента 1: Промывает внешнюю и внутреннюю поверхность иглы, а также наконечник.
3. Пипетторы реагентов R2A и R2B: выполняют аспирацию и распределение реагентов в кюветы.
4. Промывочные чашки пипеттора реагента 2: Промывает внешнюю и внутреннюю поверхность иглы, а также наконечник.

Зоны рабочих растворов (*c*16000)

Рабочие растворы представляют собой промывающие растворы, используемые для очистки игл, миксеров и кювет для функции SmartWash и процедур техобслуживания.

Эти растворы хранятся в позициях 1, 2 и 3 в сегментах C и D обеих реагентных каруселей R1 и R2.

Регистрация МИ в Росздравнадзоре
www.nevacert.ru | info@nevacert.ru

Аппаратные компоненты реакционной карусели (*c*16000)

Аппаратные компоненты реакционной карусели представляют собой устройства, осуществляющие позиционирование кювет для аспирации, перемешивания, фотометрического или потенциометрического анализа образцов и реагентов, а также промывания кювет.

Рисунок 1.81: Аппаратные компоненты реакционной карусели (c16000)

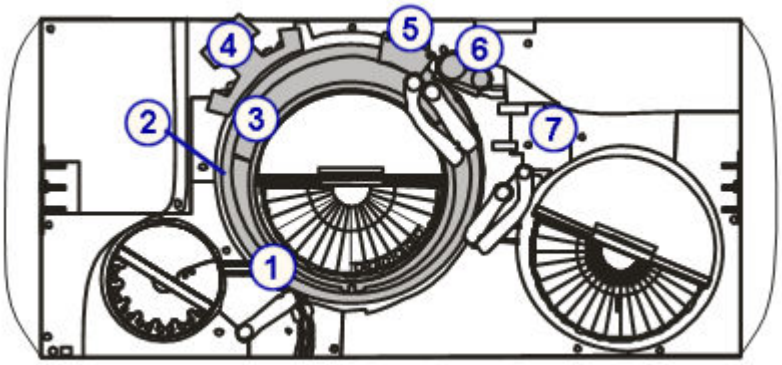

Обозначения:

1. Реакционная карусель: позиционирует кюветы для обработки образца.
2. Кюветные сегменты: удерживают кюветы в реакционной карусели.
3. Лампа: служит источником света для фотометрического измерения.
4. Блок перемешивания: содержит миксеры, смешивающие образец с реагентом.
5. Устройство промывки кювет: промывает и осушает кюветы.
6. Блок ICT: измеряет потенциометрические тесты (электролиты) с использованием ICT (технологии интегральных микросхем).
7. Водяная баня/зона перелива отходов: собирает отходы из водяной бани, избыточную воду из пипетторов и жидкие отходы из чашки референсного раствора ICT и блока ICT.

Сопутствующая информация…

- *Реакционная карусель (c16000)*, стр. 1-82
- *Кюветные сегменты (c16000)*, стр. 1-83
- *Лампа (c16000)*, стр. 1-84
- *Блок перемешивания (c16000)*, стр. 1-84
- *Блок промывания кювет (c16000)*, стр. 1-85
- *Блок ICT (c16000)*, стр. 1-86
- *Водяная баня/зона перелива отходов (c16000)*, стр. 1-87

Реакционная карусель (*c*16000)

Реакционная карусель представляет собой устройство, которое:

- допускает использование различных протоколов тестов
- содержит 15 кюветных сегментов

Регистрация МИ в Росздравнадзоре
www.nevacert.ru | info@nevacert.ru

- окружено водяной баней 37°C
- вращается против часовой стрелки с целью размещения кювет в следующих положениях:
  - Распределение образца
  - Распределение реагента R1
  - Распределение реагента R2
  - Аспирация электролита ICT
  - Позиции перемешивания (2)
  - Позиция фотометрического считывания
  - Аспирация разведенного образца

Рисунок 1.82: Реакционная карусель (c16000)

Кюветные сегменты (*c*16000)

Кюветные сегменты представляют собой штативы, установленные в реакционную карусель и удерживающие кюветы. Каждый кюветный сегмент удерживает 11 пар кювет (22 кюветы). При наличии 15 кюветных сегментов реакционная карусель содержит 165 пар кювет или 330 кювет (по 22 кюветы x 15 сегментов кювет).

Регистрация МИ в Росздравнадзоре
www.nevacert.ru | info@nevacert.ru

Рисунок 1.83: Кюветный сегмент (c16000)

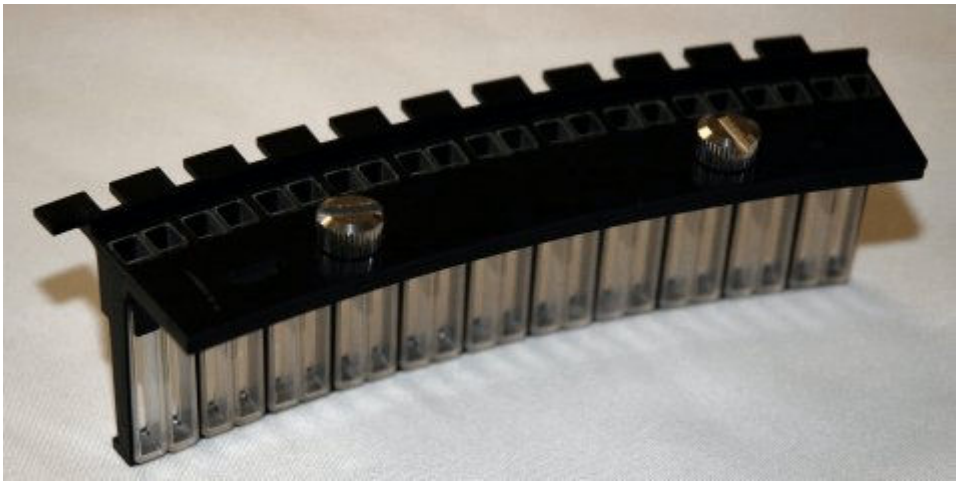

Лампа (*c*16000)

Лампа представляет собой оптическое устройство, используемое как источник света для фотометрического измерения.

Рисунок 1.84: Лампа (c16000)

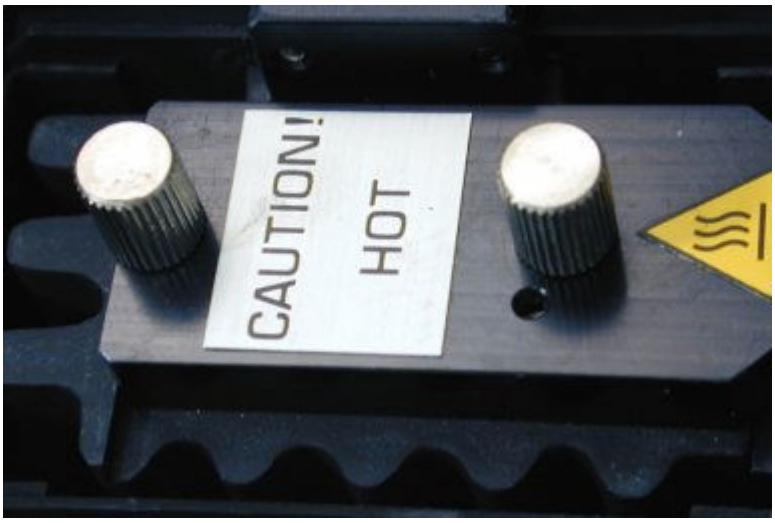

Блок перемешивания (*c*16000)

Блок перемешивания представляет собой устройство, содержащее две пары миксеров (1A, 1B и 2A, 2B), смешивающих образец с реагентом.

- Пара миксеров 1 (левая сторона) смешивает образец (неразведенный или разведенный) с реагентом 1.
- Пара миксеров 2 (правая сторона) смешивает смесь образца/реагента 1 с реагентом 2.

Внешняя поверхность каждого миксера промывается после каждой операции перемешивания.

Регистрация МИ в Росздравнадзоре
www.nevacert.ru | info@nevacert.ru

Рисунок 1.85: Блок перемешивания и миксеры (c16000)

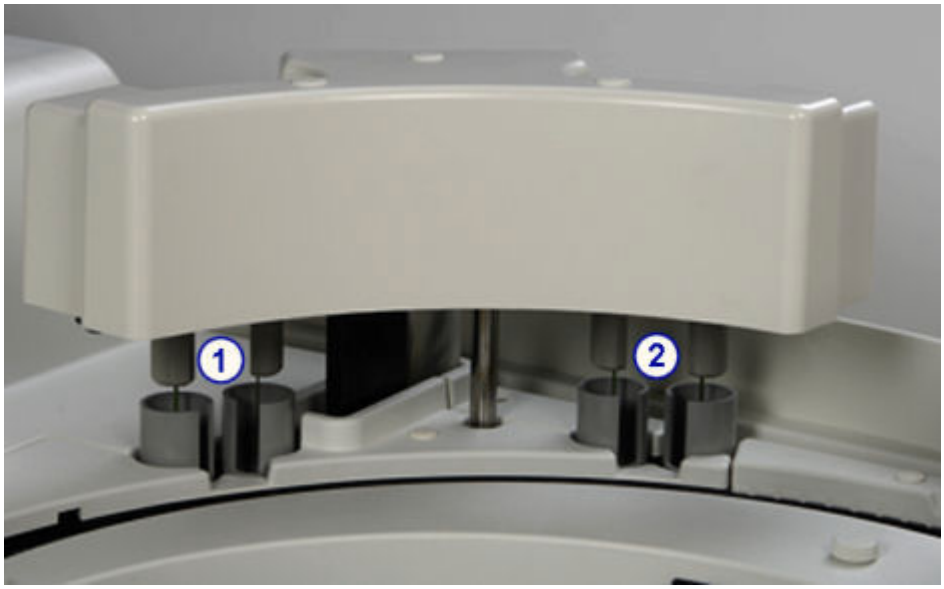

Обозначения:

1. Миксер 1: смешивает образец с реагентом 1.
2. Миксер 2: смешивает смесь образца/реагента 1 с реагентом 2.

Блок промывания кювет (*c*16000)

Блок промывания кювет содержит восемь пар игл, которые, слева направо, выполняют следующие функции перед и после использования каждой кюветы:

- Пара игл 1 - аспирация смеси образца и реагента в отходы
- Пара игл 2 - распределение щелочного раствора для очистки кюветы и последующая аспирация этого раствора в отходы
- Пара игл 3 - распределение кислотного раствора для очистки кюветы и последующая аспирация этого раствора в отходы
- Пары игл 4 и 5 - распределение воды для промывания кюветы и последующая аспирация воды в отходы
- Пара игл 6 - распределение воды по кювете для измерения контрольного раствора, что гарантирует целостность кюветы
- Пара игл 7 - аспирация оставшейся воды в кювете в отходы
- Пара игл 8 - осушение кюветы

Регистрация МИ в Росздравнадзоре
www.nevacert.ru | info@nevacert.ru

Рисунок 1.86: Блок промывания кювет (c16000)

Блок ICT (*c*16000)

Блок ICT (технология интегральных микросхем) представляет собой устройство, содержащее иглу ICT и модуль ICT и используемое для выполнения косвенного потенциометрического анализа. Игла ICT выполняет аспирацию образца. Модуль ICT одновременно измеряет Na+, K+, и Cl- с помощью технологии интегральных микросхем.

Регистрация МИ в Росздравнадзоре
www.nevacert.ru | info@nevacert.ru

Рисунок 1.87: Блок ICT (c16000)

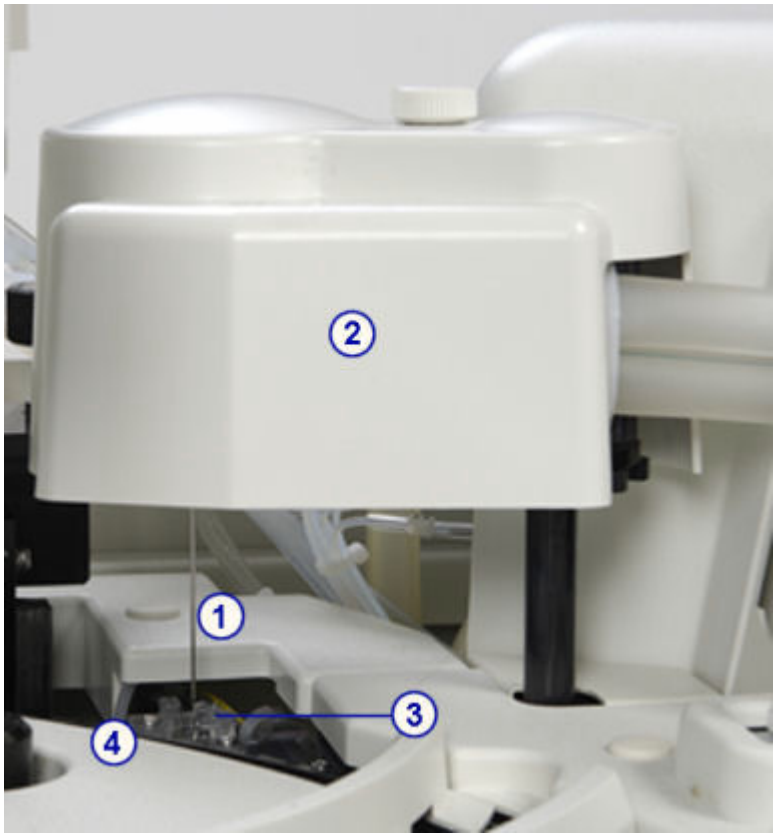

Обозначения:

1. Игла ICT: подсоединяется к модулю ICT в блоке ICT. Игла ICT выполняет аспирацию разведенного образца из кювет или референсного раствора ICT из чашки референсного раствора ICT в модуль ICT для обработки.
2. Модуль ICT: находится в блоке ICT. Модуль ICT измеряет потенциометрические тесты (электролиты) с использованием технологии интегральных микросхем.
3. Чашка референсного раствора ICT: находится ниже иглы ICT, когда блок ICT находится в исходном положении. Чашка референсного раствора ICT содержит подогретый референсный раствор, аспирируемый иглой ICT и измеряемый модулем ICT. Датчики в чашке подтверждают наполнение чашки и достаточную аспирацию раствора во время измерения.
4. Нагревательное кольцо для референсного раствора ICT: Узкая металлическая пробирка помещена в водяную баню. Нагревательное кольцо для референсного раствора ICT нагревает референсный раствор до 37°C перед тем, как он будет залит в чашку референсного раствора ICT.

Водяная баня/зона перелива отходов (*c*16000)

Водяная баня/зона перелива отходов представляет собой отсек для сбора отходов, в который стекают отходы из водяной бани, избыточная вода из пипетторов и жидкие отходы из чашки референсного раствора ICT и блока ICT.

Жидкие отходы из пипетторов и чашки референсного раствора ICT собираются в отсеке низкоконцентрированных отходов, после чего удаляются через трубку для низкоконцентрированных отходов. Жидкие отходы из блока ICT собираются в отсеке высококонцентрированных

Регистрация МИ в Росздравнадзоре
www.nevacert.ru | info@nevacert.ru

отходов, после чего удаляются через трубку для высококонцентрированных отходов.

Рисунок 1.88: Водяная баня и зона перелива отходов (c16000)

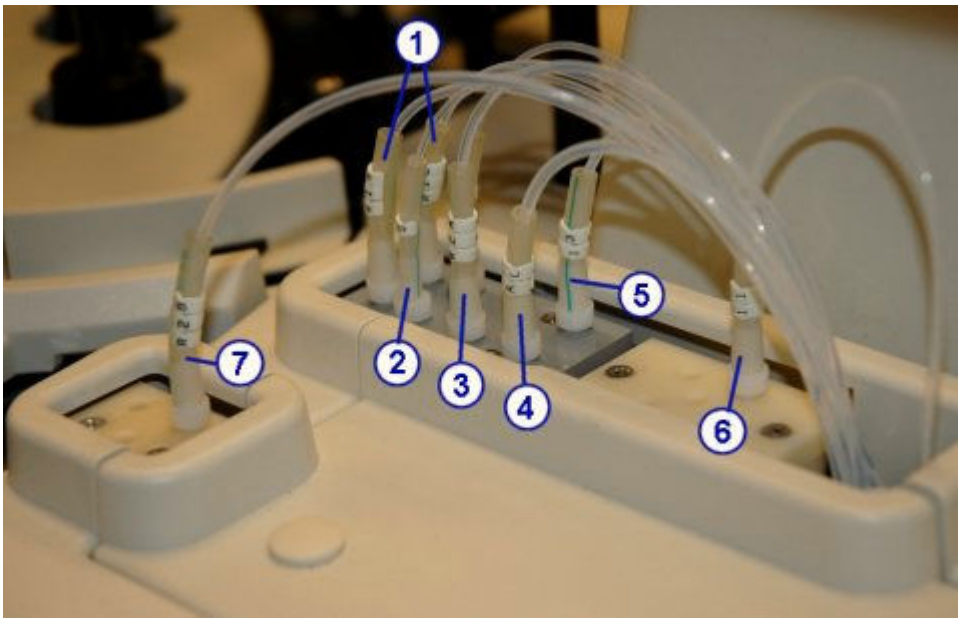

Обозначения:

1. Трубка R1 (A и B): направляет избыточную деионизированную воду из пипетторов реагента 1 в отсек для низкоконцентрированных отходов.
2. Пробирка для образца: направляет избыточную деионизированную воду из пипеттора образца в отсек для низкоконцентрированных отходов.
3. Трубка R2A: направляет избыточную деионизированную воду из пипетторов реагента 2 в отсек для низкоконцентрированных отходов.
4. Трубка для раствора щелочной промывки: направляет разведенный раствор щелочной промывки из насоса для промывающего раствора в отсек для низкоконцентрированных отходов.
5. Пробирка для низкоконцентрированных отходов чашки референсного раствора ICT: направляет жидкие отходы из чашки референсного раствора ICT в отсек для низкоконцентрированных отходов
6. Пробирка для высококонцентрированных отходов блока ICT: направляет жидкие отходы из блока ICT в отсек для высококонцентрированных отходов.
7. Трубка R2B: направляет деионизированную воду в водяную баню в целях компенсации потерь воды во время штатной работы.

Отделения помп и расходных материалов (*c*16000)

Отделения помп и расходных материалов представляют собой зоны для хранения помп аналитического модуля, промывочных растворов, а также шприцев и приводов образцов и реагентов.

Регистрация МИ в Росздравнадзоре
www.nevacert.ru | info@nevacert.ru

Рисунок 1.89: Отделения помп и расходных материалов (c16000)

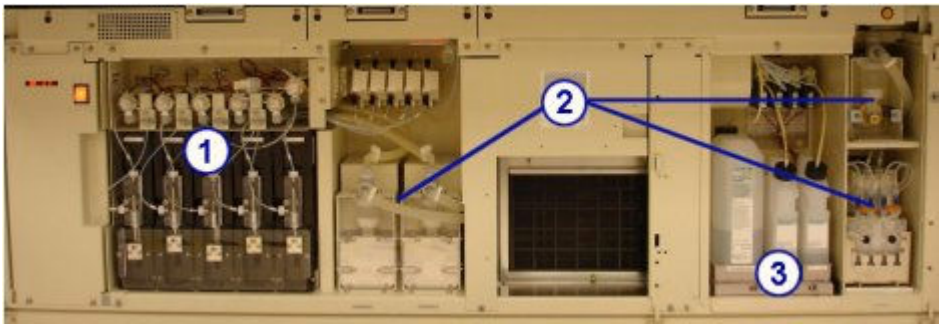

Обозначения:

1. Область шприца образца и реагента: содержит шприцы и приводы образцов и реагентов.
2. Отделение помп: содержит насосы аналитического модуля.
3. Отделение подачи промывочных растворов: обеспечивает хранение в приборе референсного раствора ICT, щелочного раствора и кислотного раствора.

К отделениям помп и расходных материалов (*c*16000) относится:

- *Отделения помп (c16000)*, стр. 1-89
- *Отделение подачи промывочных растворов (c16000)*, стр. 1-90
- *Область шприца образца и реагента (c16000)*, стр. 1-91

Отделения помп (*c*16000)

Отделения помп представляют собой зоны, в которых расположены помпы аналитического модуля. Данные помпы обеспечивают давление, необходимое для аспирации и дозирования жидкостей в соответствующие компоненты аналитического центра и шприцы с образцом и реагентом.

Отделение помп спереди аналитического модуля содержит помпу промывки иглы, помпу промывающего раствора и помпу промывки кювет.

Рисунок 1.90: Отделение помп c16000 (вид спереди)

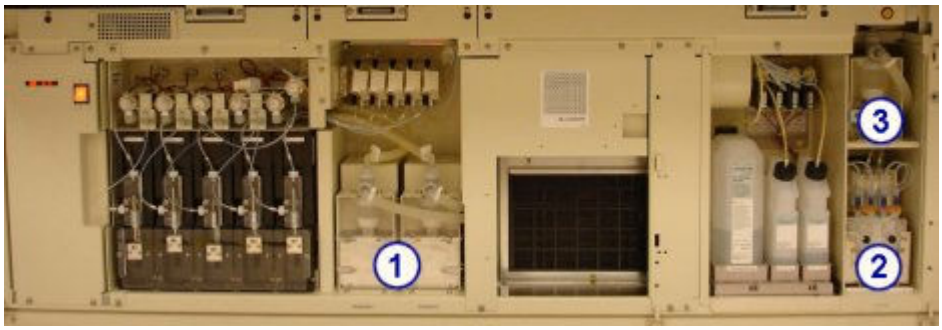

Обозначения:

1. Помпы промывки игл: Использует дистиллированную воду для промывки игл образца и реагента.
2. Помпа промывающего раствора: Доставляет разведенные растворы щелочной и кислотной промывки в кюветы во время ежедневной работы и выполнения процедур техобслуживания.
3. Помпа промывки кювет: Доставляет дистиллированную воду в устройство промывки кювет.

Регистрация МИ в Росздравнадзоре
www.nevacert.ru | info@nevacert.ru

Отделения помп спереди аналитического модуля содержат помпы ICT и высококонцентрированных отходов.

Рисунок 1.91: Отделения помп (c16000) (вид сзади)

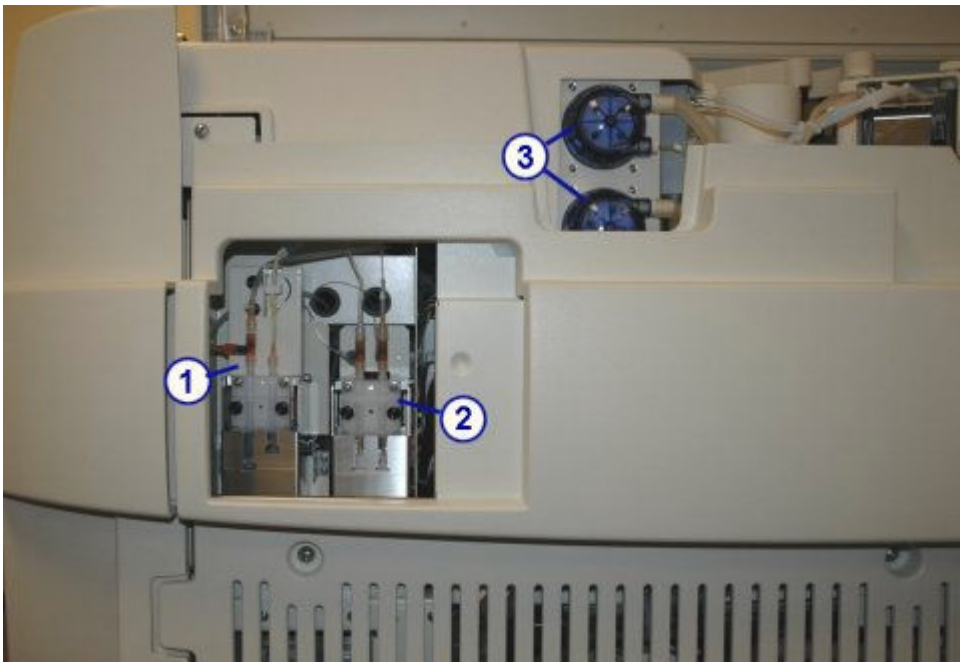

Обозначения:

1. Помпа аспирации ICT: Использует шприц, расположенный справа, для доставки образца или референсного раствора ICT в модуль ICT для измерения. По окончании определения параметров помпа аспирации ICT с помощью шприца, расположенного слева, выполняет аспирацию отходов из водяной бани/зоны перелива отходов в трубку высококонцентрированных отходов. Клапан аспирации ICT регулирует направление потока жидкости при работе помпы аспирации ICT.
2. Помпа референсного раствора ICT: Использует шприц, расположенный справа, для доставки референсного раствора ICT в чашку референсного раствора ICT. После определения параметров референсного раствора помпа референсного раствора ICT использует шприц, расположенный слева, для опорожнения чашки.
3. Помпа высококонцентрированных отходов: Работает с устройством промывки кювет для выполнения аспирации отходов из кювет в опциональный контейнер для высококонцентрированных отходов или слив.

Отделение подачи промывочных растворов (*c*16000)

Отделение подачи промывочных растворов - это зона хранения референсного раствора ICT, щелочного и кислотного растворов промывки. Количество каждого из промывочных растворов проверяется отдельными весовыми датчиками. Датчик срабатывает, когда остается приблизительно 20% объема раствора или достигается заданный уровень предупреждения низкого уровня (опция premium).

Регистрация МИ в Росздравнадзоре
www.nevacert.ru | info@nevacert.ru

Рисунок 1.92: Отделение подачи промывочных растворов (c16000)

Обозначения:

1. *Референсный раствор ICT (система c)*, стр. 1-180: аспирируется и анализируется модулем ICT перед каждым образцом и после него для обеспечения референсного потенциала, используемого при расчете результатов.
2. *Раствор щелочной промывки (система c)*, стр. 1-181: используется устройством промывки кювет для очистки кювет после анализа образцов.
3. *Раствор кислотной промывки (система c)*, стр. 1-181: используется устройством промывки кювет для очистки кювет после анализа образцов.

Область шприца образца и реагента (*c*16000)

Под областью шприца образца и реагента понимают положение для шприцев образца и реагента и приводов. Каждый привод приводит в действие шприц, управляющий аспирацией и распределением образцов или реагентов.

Регистрация МИ в Росздравнадзоре
www.nevacert.ru | info@nevacert.ru

Рисунок 1.93: Шприцы для образцов и реагентов (c16000)

Обозначения:

1. Шприц образца: выполняет аспирацию и распределение образца.
2. Шприцы реагентов R1 (A и B): выполняют аспирацию и распределение реагента.
3. Шприцы реагентов R2 (A и B): выполняют аспирацию и распределение реагента.

Аналитические модули (система *i*)

Аналитические модули системы *i* выполняют любую обработку образца, от аспирации до итогового считывания.

К аналитическим модулям (система *i*) относится:

- *Аналитический модуль i2000*, стр. 1-93
- *Аналитический модуль i2000SR* , стр. 1-96
- *Клавиатура аналитического модуля (i2000/i2000SR)*, стр. 1-98
- *Аналитический модуль i1000SR* , стр. 1-99

Регистрация МИ в Росздравнадзоре
www.nevacert.ru | info@nevacert.ru

- *Аналитический центр (i2000/i2000SR)*, стр. 1-101
- *Отделение расходных материалов и отходов (i2000/i2000SR)*, стр. 1-119
- *Аналитический центр i1000SR* , стр. 1-128
- *Отделение расходных материалов и отходов (i1000SR)*, стр. 1-141

Аналитический модуль *i*2000

Аналитический модуль *i*2000 представляет собой анализатор иммуноанализов, выполняющий обработку образцов. Он обрабатывает до 200 тестов ХИАМ (хемилюминесцентный иммуноанализ на микрочастицах) в час, используя до 25 встроенных наборов реагентов (100 и/или 500 тестов) в реагентной карусели с регулируемой температурой.

Аналитический модуль *i*2000 можно сконфигурировать с СПО (стандартным податчиком образцов) или карусельным податчиком образцов LAS (лабораторной автоматической системой). На следующих рисунках показано:

- *Аналитический модуль i2000 (вид спереди - СПО)*, стр. 1-93
- *Аналитический модуль i2000 (вид сзади - СПО)*, стр. 1-94
- *Аналитический модуль i2000 (вид спереди - карусельный податчик образцов LAS)*, стр. 1-95
- *Аналитический модуль i2000 (вид сзади - карусельный податчик образцов LAS)*, стр. 1-96

Рисунок 1.94: Аналитический модуль i2000 (вид спереди - СПО)

Обозначения:

1. Передняя крышка аналитического центра: обеспечивает доступ к компонентам, выполняющим обработку тестов.
2. *Клавиатура аналитического модуля (i2000/i2000SR)*, стр. 1-98: образует локальный интерфейс пользователя для управления аналитическим центром.

Регистрация МИ в Росздравнадзоре
www.nevacert.ru | info@nevacert.ru

3. Дверца отделения расходных материалов и отходов: обеспечивает доступ к зоне хранения промывочных растворов и твердых отходов.
4. Дверца отделения печатных плат: обеспечивает доступ к печатным платам.

Рисунок 1.95: Аналитический модуль i2000 (вид сзади - СПО)

Обозначения:

1. Задняя крышка аналитического центра: обеспечивает доступ к компонентам, выполняющим обработку тестов.
2. Задняя панель доступа аналитического центра: обеспечивает доступ к компонентам аналитического центра.
3. Панель источника питания: обеспечивает доступ к компонентам источника питания.
4. Панель насосного отсека: обеспечивает доступ к насосам и вакуумному центру.

Регистрация МИ в Росздравнадзоре
www.nevacert.ru | info@nevacert.ru

Рисунок 1.96: Аналитический модуль i2000 (вид спереди - карусельный податчик образцов LAS)

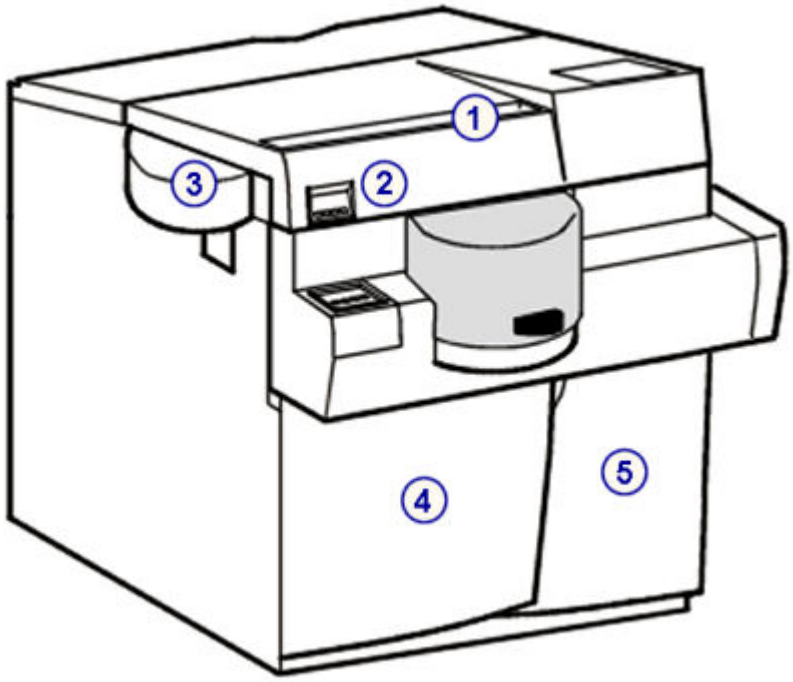

Обозначения:

1. Передняя крышка аналитического центра: обеспечивает доступ к компонентам, выполняющим обработку тестов.
2. *Клавиатура аналитического модуля (i2000/i2000SR)*, стр. 1-98: образует локальный интерфейс пользователя для управления аналитическим центром.
3. Крышка пипеттора образца: закрывает пипеттор образца при доступе к образцам на треке LAS.
4. Дверца отделения расходных материалов и отходов: обеспечивает доступ к зоне хранения промывочных растворов и твердых отходов.
5. Дверца отделения печатных плат: обеспечивает доступ к печатным платам.

Регистрация МИ в Росздравнадзоре
www.nevacert.ru | info@nevacert.ru

Рисунок 1.97: Аналитический модуль i2000 (вид сзади - карусельный податчик образцов LAS)

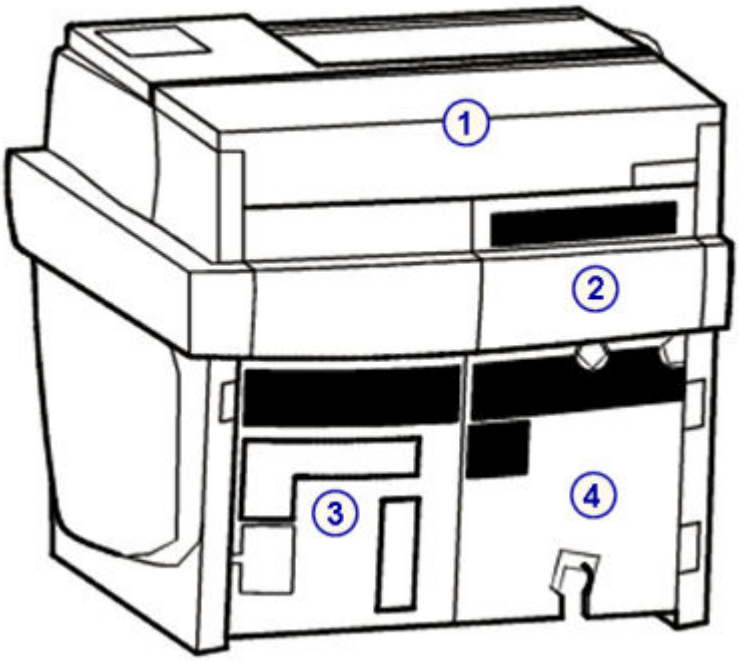

Обозначения:

1. Задняя крышка аналитического центра: обеспечивает доступ к компонентам, выполняющим обработку тестов.
2. Задняя панель доступа аналитического центра: обеспечивает доступ к компонентам аналитического центра.
3. Панель источника питания: обеспечивает доступ к компонентам источника питания.
4. Панель насосного отсека: обеспечивает доступ к насосам и вакуумной системе.

Сопутствующая информация…

- *Аналитический центр (i2000/i2000SR)*, стр. 1-101
- *Отделение расходных материалов и отходов (i2000/i2000SR)*, стр. 1-119
- *Дополнительные компоненты*, стр. 1-153
- *Система ARCHITECT i2000*, стр. 1-6

Аналитический модуль *i*2000SR

Аналитический модуль *i*2000SR представляет собой анализатор иммуноанализов, выполняющий обработку образцов. Он обрабатывает до 200 тестов ХИАМ (хемилюминесцентный иммуноанализ на микрочастицах) в час, используя до 25 встроенных наборов реагентов (100 и/или 500 тестов) в реагентной карусели с регулируемой температурой, а также выполняет обработку STAT.

Регистрация МИ в Росздравнадзоре
www.nevacert.ru | info@nevacert.ru

Для аналитического модуля *i*2000SR податчик образцов сконфигурирован как роботизированный податчик образцов, автоматически позиционирующий образцы для повторного тестирования.

Кроме того, аналитический модуль *i*2000SR можно сконфигурировать с LAS (лабораторной автоматической системой).

Рисунок 1.98: Аналитический модуль i2000SR (вид спереди - РПО)

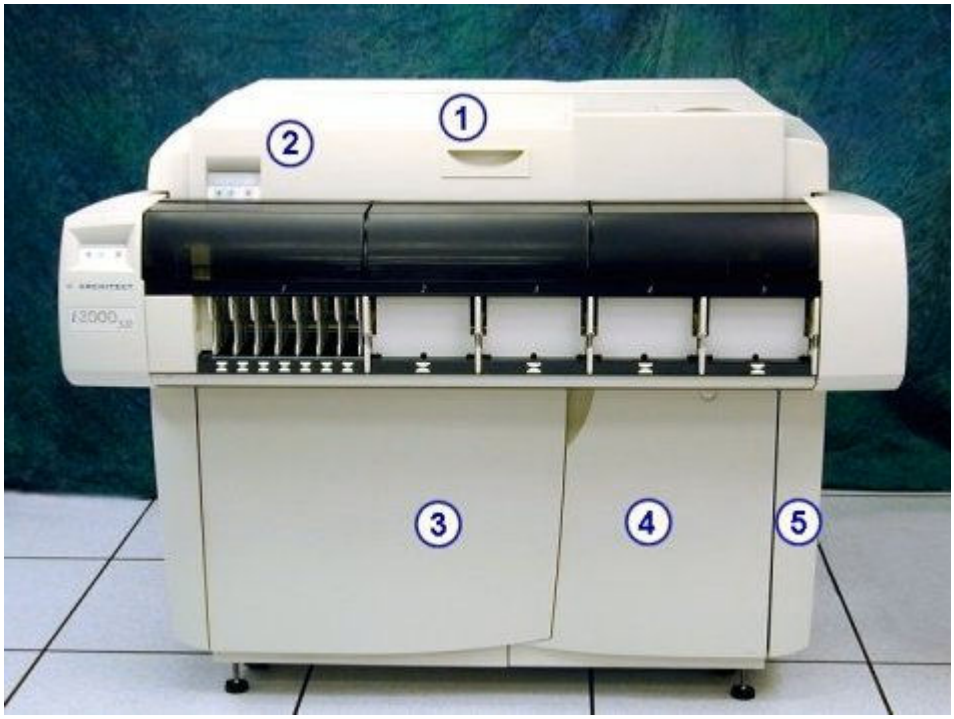

Обозначения:

1. Передняя крышка аналитического центра: обеспечивает доступ к компонентам, выполняющим обработку тестов.
2. *Клавиатура аналитического модуля (i2000/i2000SR)*, стр. 1-98: образует локальный интерфейс пользователя для управления аналитическим центром.
3. Дверца отделения расходных материалов и отходов: обеспечивает доступ к зоне хранения промывочных растворов и твердых отходов.
4. Дверца отделения печатных плат: обеспечивает доступ к печатным платам.
5. Дверца доступа к процессору: обеспечивает доступ к процессору в зависимости от конфигурации модуля.

Регистрация МИ в Росздравнадзоре
www.nevacert.ru | info@nevacert.ru

Рисунок 1.99: Аналитический модуль i2000SR (вид сзади - РПО)

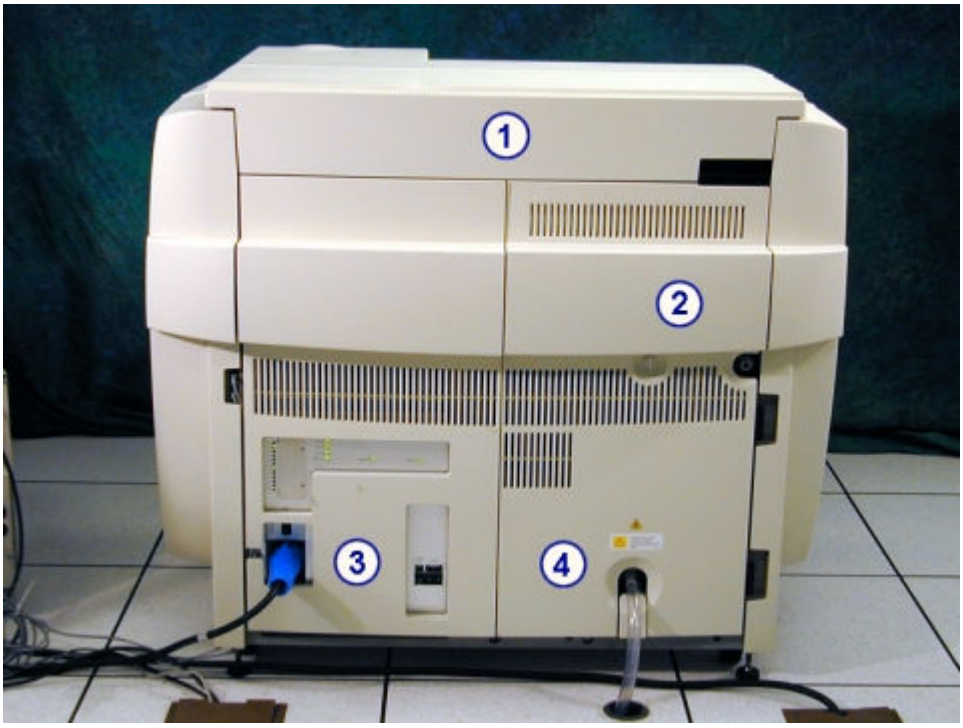

Обозначения:

1. Задняя крышка аналитического центра: обеспечивает доступ к компонентам, выполняющим обработку тестов.
2. Задняя панель доступа аналитического центра: обеспечивает доступ к компонентам аналитического центра.
3. Панель источника питания: обеспечивает доступ к компонентам источника питания.
4. Панель насосного отсека: обеспечивает доступ к насосам и вакуумной системе.

Сопутствующая информация…

- *Аналитический центр (i2000/i2000SR)*, стр. 1-101
- *Отделение расходных материалов и отходов (i2000/i2000SR)*, стр. 1-119
- *Дополнительные компоненты*, стр. 1-153
- *Встроенная система ARCHITECT*, стр. 1-2
- *Система ARCHITECT i2000SR* , стр. 1-7

Клавиатура аналитического модуля (*i*2000/*i*2000SR)

Клавиатура аналитического модуля, расположенная на левой стороне аналитического модуля, представляет собой устройство ввода, используемое оператором для непосредственного управления аналитическим центром.

ОСТОРОЖНО: Движущиеся детали. Индикатор доступа не выключается в режиме техобслуживания. При выполнении техобслуживания или диагностики крышку аналитического модуля можно открывать, однако при этом возможен контакт оператора с

Регистрация МИ в Росздравнадзоре
www.nevacert.ru | info@nevacert.ru

движущимися частями, способными причинить травмы. Соблюдайте осторожность при открытии крышки. См. *Механические опасности*, стр. 8-18.

Рисунок 1.100: Компоненты клавиатуры аналитического модуля i2000/ i2000SR

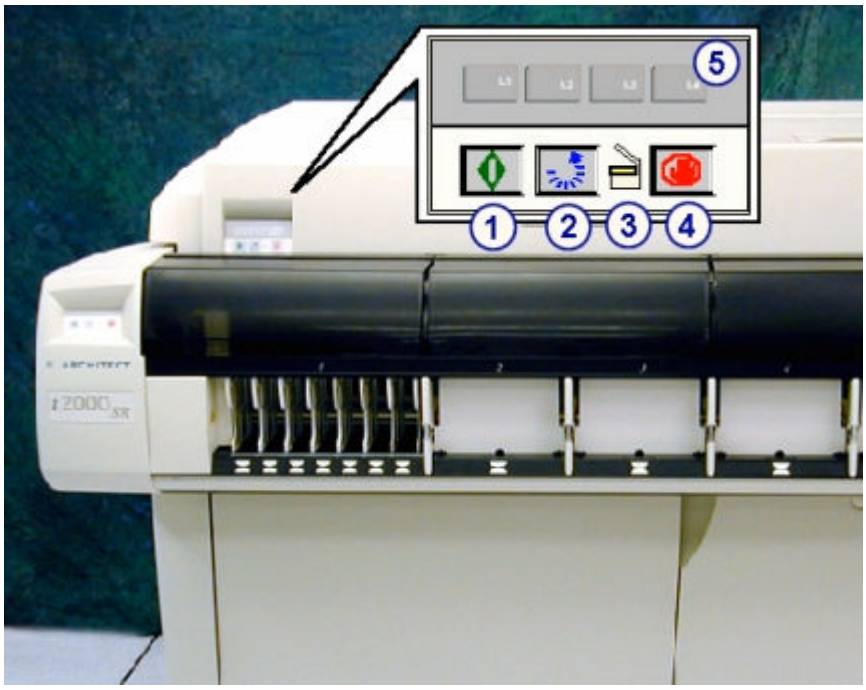

Обозначения:

1. Клавиша Работа:
   - Переводит аналитический модуль в статус В работе и подготавливает модуль к принятию образцов.
   - Перезапускает аналитический центр после Плановой паузы.
2. Клавиша перемещения карусели вперед: выравнивает реагентную карусель и перемещает реагентную карусель в пять позиций для облегчения загрузки реагентов.
3. Индикатор доступа: загорается, показывая, что аналитический модуль находится в статусе Прогрев или Готов, и доступ к реагентной карусели разрешен.

   ПРИМЕЧАНИЕ: См. предупреждение в начале этого раздела.
4. Клавиша Стоп: Останавливает любые действия аналитического модуля, но не отключает питание аналитического модуля.
5. Клавиши L1, L2, L3, L4: Используются при выполнении ряда процедур диагностики и техобслуживания.

Аналитический модуль *i*1000SR

Аналитический модуль *i*1000SR представляет собой анализатор иммуноанализов, выполняющий обработку образцов. Он обрабатывает до 100 тестов ХИАМ (хемилюминесцентный иммуноанализ на микрочастицах) в час при использовании протокола STAT Одношаговый 11. Модуль позволяет загружать до 25 наборов реагентов (100 тестов) в реагентную карусель с регулируемой температурой и осуществляет обработку STAT.

Регистрация МИ в Росздравнадзоре
www.nevacert.ru | info@nevacert.ru

Рисунок 1.101: Аналитический модуль i1000SR(вид спереди)

Обозначения:

1. Крышка аналитического центра: обеспечивает доступ к компонентам, выполняющим обработку тестов.
2. Шарнирный манипулятор компьютерного блока: обеспечивает доступ к монитору, клавиатуре и мыши компьютерного блока.
3. Дверца отделения расходных материалов и отходов: обеспечивает доступ к зоне хранения промывочных растворов и отходов.
4. Дверца отделения печатных плат и компьютерного блока: обеспечивает доступ к печатным платам и компонентам компьютерного блока.

Регистрация МИ в Росздравнадзоре
www.nevacert.ru | info@nevacert.ru

Рисунок 1.102: Аналитический модуль i1000SR(вид сзади)

Обозначения:

1. Задняя панель компьютерного блока: обеспечивает доступ к разъемам на задней панели SCC CPU.
2. Задняя панель печатных плат: обеспечивает доступ к монтажной панели печатных плат и источнику питания.
3. Задняя панель проточной системы: обеспечивает доступ к компонентам проточной системы.

Сопутствующая информация…

- *Аналитический центр i1000SR* , стр. 1-128
- *Отделение расходных материалов и отходов (i1000SR)*, стр. 1-141
- *Дополнительные компоненты*, стр. 1-153
- *Встроенная система ARCHITECT*, стр. 1-2
- *Система ARCHITECT i1000SR* , стр. 1-9

Аналитический центр (*i*2000/*i*2000SR)

Аналитический центр представляет собой основную рабочую зону аналитического модуля. Образцы и реагенты распределяются и смешиваются в РЯ (реакционных ячейках) на реакционном треке, где выполняется обработка тестов.

Регистрация МИ в Росздравнадзоре
www.nevacert.ru | info@nevacert.ru

Рисунок 1.103: Аппаратные компоненты аналитического центра ARCHITECT i2000/i2000SR

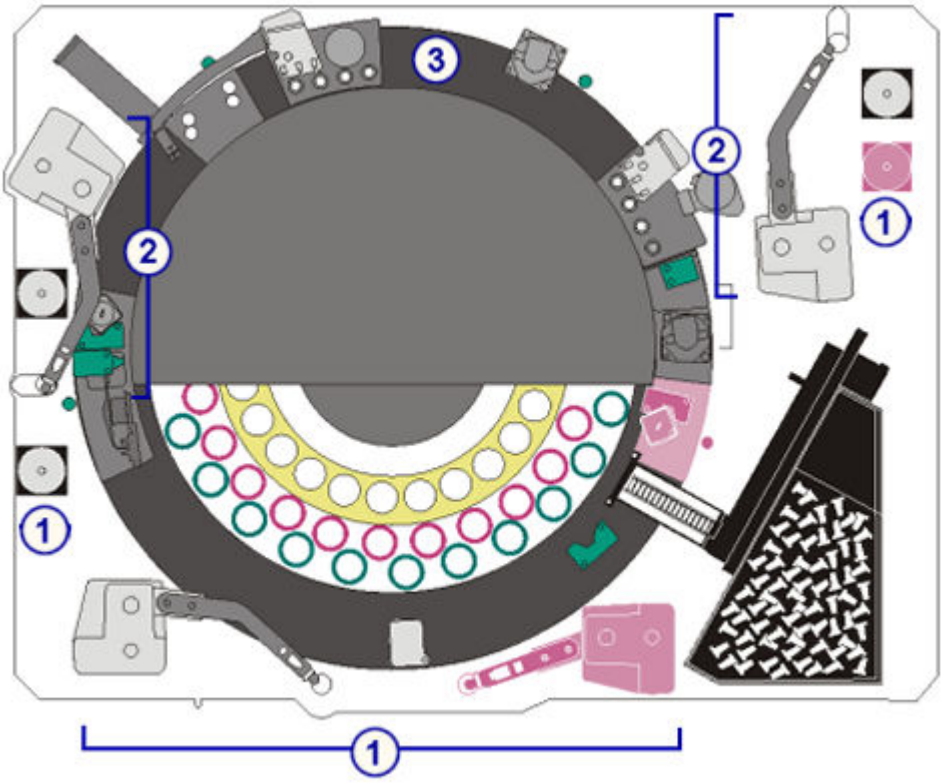

Обозначения:

1. *Аппаратные компоненты образцов (i2000/i2000SR)*, стр. 1-103: осуществляют аспирацию и распределение образцов.
2. *Аппаратные компоненты реагентов (i2000/i2000SR)*, стр. 1-107: осуществляют аспирацию и распределение реагентов.
3. *Аппаратные компоненты реакционного трека (i2000/i2000SR)*, стр. 1-111: позиционируют РЯ для аспирации, смешивания, промывки образцов и реагентов, а также обработки ХИАМ.

Сопутствующая информация…

- *Схема аналитического центра (i2000/i2000SR)*, стр. 1-102

Схема аналитического центра (*i*2000/*i*2000SR)

Схемы аналитического центра расположены на передней и задней крышке аналитического центра системы ARCHITECT *i*2000/*i*2000SR и предназначены для информирования оператора о расположении компонентов при выполнении замены компонента или устранении неисправностей аналитического модуля. На схеме приведены буквенные и/или цифровые идентификационные номера для каждого компонента. Аналитический модуль *i*2000SR содержит дополнительные компоненты, отображающиеся на схеме розовым цветом (ST, STW, VTXST, STD, STS). Эти компоненты используются при обработке протоколов тестов STAT.

Регистрация МИ в Росздравнадзоре
www.nevacert.ru | info@nevacert.ru

Рисунок 1.104: Схема аналитического центра i2000/i2000SR

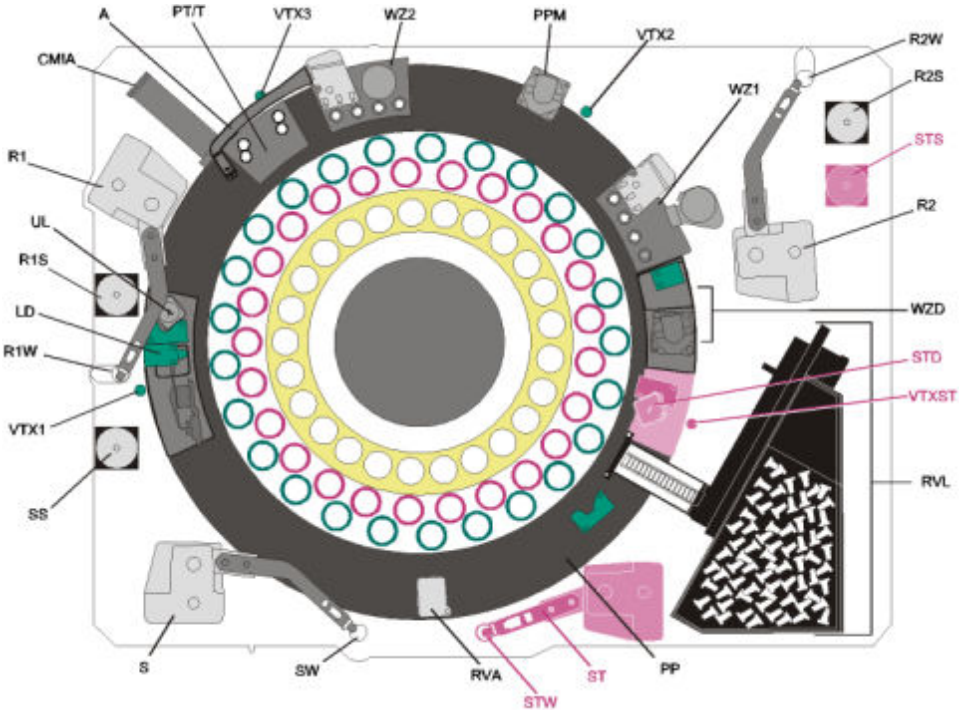

Описание каждого компонента см. *Аппаратные компоненты образцов (i2000/i2000SR)*, стр. 1-103, *Аппаратные компоненты реагентов (i2000/i2000SR)*, стр. 1-107 или *Аппаратные компоненты реакционного трека (i2000/i2000SR)*, стр. 1-111.

Аппаратные компоненты образцов (*i*2000/*i*2000SR)

Аппаратные компоненты образцов представляют собой устройства, осуществляющие аспирацию и распределение образцов.

Регистрация МИ в Росздравнадзоре
www.nevacert.ru | info@nevacert.ru

Рисунок 1.105: Аппаратные компоненты образцов в аналитическом центре (i2000/i2000SR)

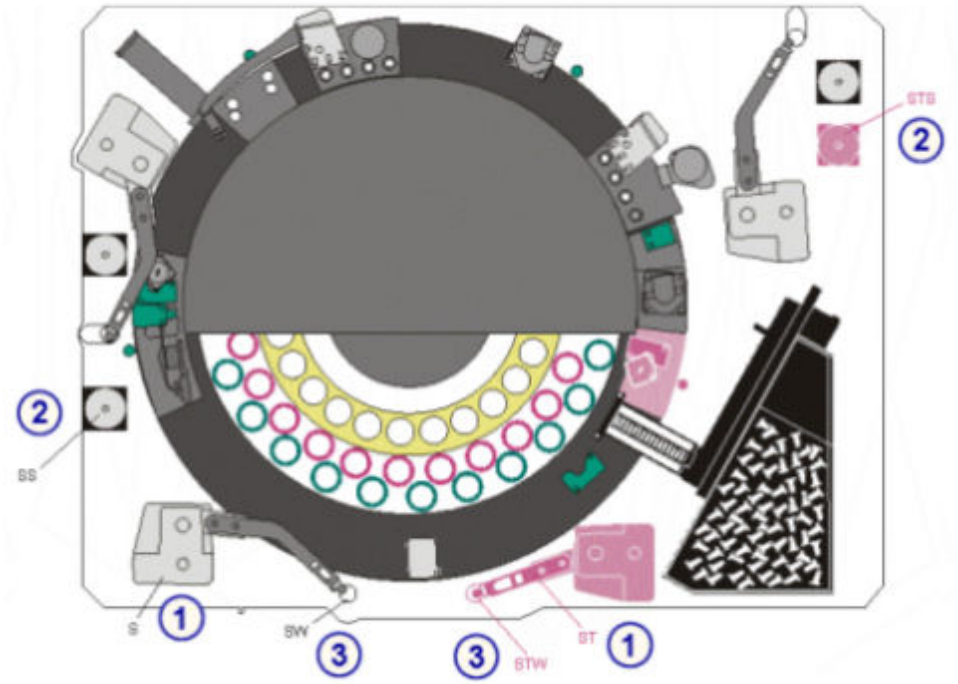

Обозначения:

1. *Пипетторы для образцов и STAT (i2000/i2000SR)*, стр. 1-104 (S и ST): Аспирация и распределение образцов в РЯ (реакционных ячейках).
2. *Шприцы для образцов и STAT (i2000/i2000SR)*, стр. 1-105 (SS и STS): управление аспирацией и распределением образцов.
3. *Промывочные чашки для образцов и STAT (i2000/i2000SR)*, стр. 1-106 (SW и STW): используется для смывания остаточных жидкостей с внутренней поверхности иглы и наконечника.

К аппаратным компонентам образцов (*i*2000/*i*2000SR) относится:

- *Пипетторы для образцов и STAT (i2000/i2000SR)*, стр. 1-104
- *Шприцы для образцов и STAT (i2000/i2000SR)*, стр. 1-105
- *Промывочные чашки для образцов и STAT (i2000/i2000SR)*, стр. 1-106
- *Промывочная чашка с индукционным нагревателем (i2000SR)*, стр. 1-106

Пипетторы для образцов и STAT (*i*2000/*i*2000SR)

Пипетторы для образцов и STAT (S и ST, соответственно, на схеме аналитического центра) выполняют распознавание, аспирацию, передачу и распределение образцов в реакционной ячейке. Кроме того, пипеттор образцов передает предварительно обработанные образцы в новую реакционную ячейку после соответствующего инкубационного периода. Эти пипетторы содержат систему распознавания жидкостей/контроля давления, помогающую распознавать ошибки аспирации.

Регистрация МИ в Росздравнадзоре
www.nevacert.ru | info@nevacert.ru

Рисунок 1.106: Пипетторы для образцов и STAT (i2000/i2000SR)

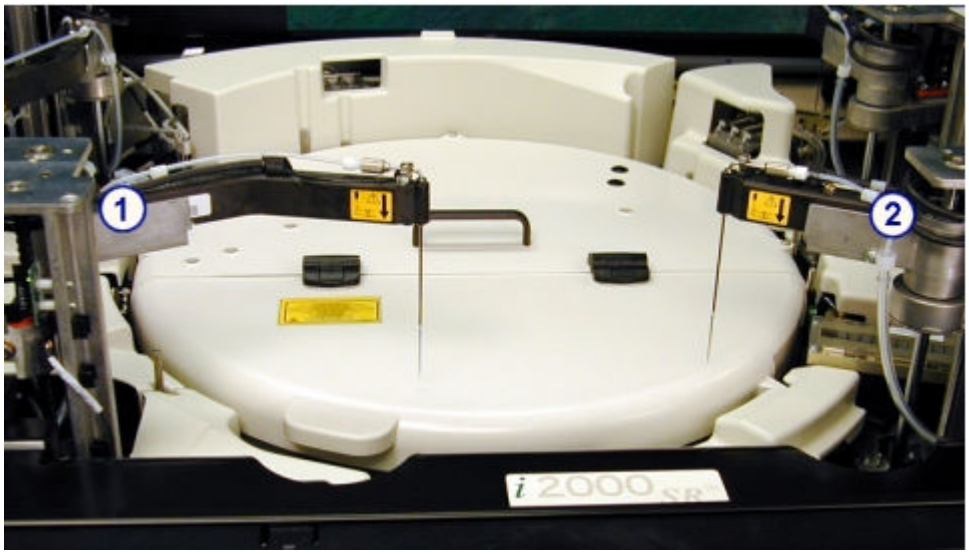

Обозначения:

1. Пипеттор образца
2. Пипеттор STAT

Шприцы для образцов и STAT (*i*2000/*i*2000SR)

Шприцы для образцов и STAT (SS и STS, соответственно, на схеме аналитического центра) управляют аспирацией и распределением образцов.

Рисунок 1.107: Пример шприца для образцов и STAT (i2000/i2000SR)

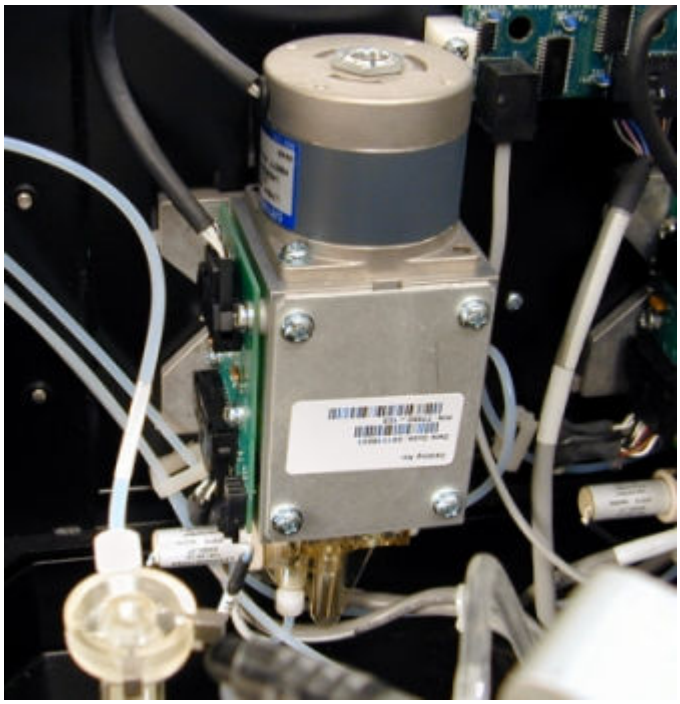

Регистрация МИ в Росздравнадзоре
www.nevacert.ru | info@nevacert.ru

Промывочные чашки для образцов и STAT (*i*2000/*i*2000SR)

Промывочные чашки для образцов и STAT (SW и STW, соответственно, на схеме аналитического центра) представляют собой неактивные промывочные чашки, в которых иглы для образцов и STAT распределяют избыточные образцы, а остаточные жидкости смываются с внутренних поверхностей и наконечников игл.

Рисунок 1.108: Пример промывочной чашки для образцов и STAT (i2000/ i2000SR)

Промывочная чашка с индукционным нагревателем (*i*2000SR)

Промывочная чашка с индукционным нагревателем (SW на схеме аналитического центра) - опциональное оборудование, доступное для системы *i*2000SR. Она представляет собой чашку пассивной промывки, куда игла образца сливает лишний объем образца, и где остаточные жидкости смываются с внутренней поверхности иглы и насадки подогретым промывающим буфером. С использованием данного оборудования игла образца подогревается во время промывки для улучшения качества промывки иглы.

Рисунок 1.109: Пример промывочной чашки с индукционным нагревателем (i2000SR)

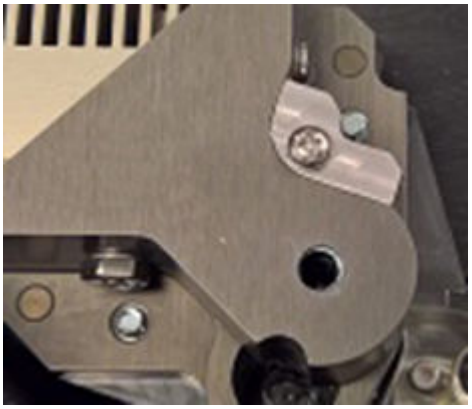

Регистрация МИ в Росздравнадзоре
www.nevacert.ru | info@nevacert.ru

Аппаратные компоненты реагентов (*i*2000/*i*2000SR)

Аппаратные компоненты реагентов представляют собой устройства, осуществляющие аспирацию, распределение и точную идентификацию реагентов.

Рисунок 1.110: Аппаратные компоненты реагентов в аналитическом модуле (i2000/i2000SR)

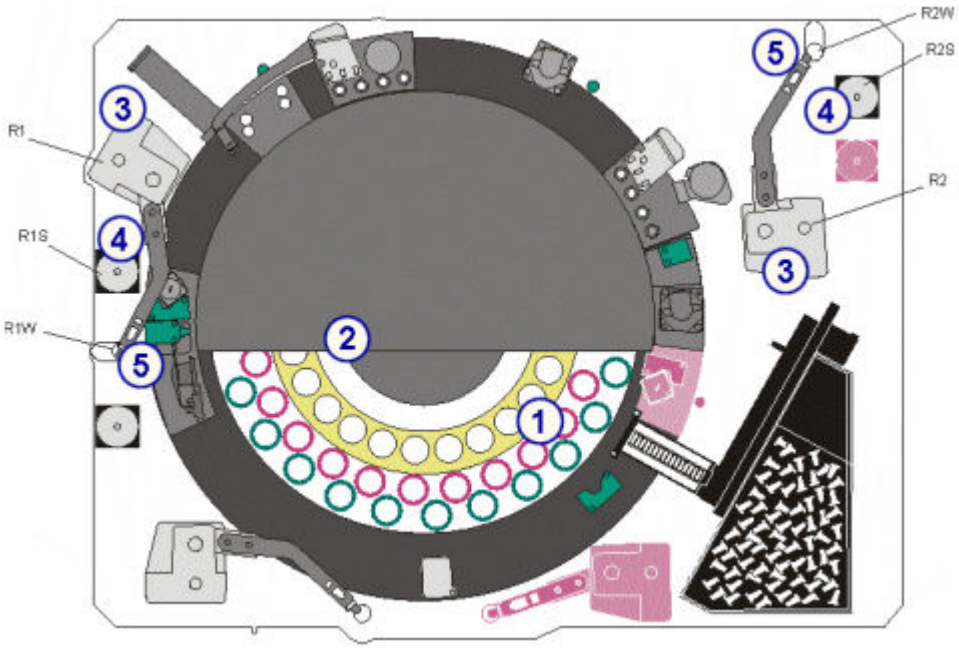

Обозначения:

1. Реагентная карусель: обеспечивает хранение наборов реагентов в охлажденной среде с регулируемой температурой. См. *Реагентная карусель и сканер штрих-кодов (i2000/i2000SR)*, стр. 1-107.
2. Сканер штрих-кодов реагентов: считывает 2D (двумерные) штрих-коды с этикеток флаконов с реагентами. См. *Реагентная карусель и сканер штрих-кодов (i2000/i2000SR)*, стр. 1-107.
3. *Пипетторы реагентов (i2000/i2000SR)*, стр. 1-108 (R1 и R2): аспирация и распределение реагентов в РЯ (реакционных ячейках).
4. *Шприцы реагентов (i2000/i2000SR)*, стр. 1-109 (R1S и R2S): аспирация и распределение реагентов.
5. *Промывочные чашки для реагентов (i2000/i2000SR)*, стр. 1-110 (R1W м R2W): смывание остаточных жидкостей с внутренних и внешних поверхностей иглы.

К аппаратным компонентам реагентов (*i*2000/*i*2000SR) относится:

- *Реагентная карусель и сканер штрих-кодов (i2000/i2000SR)*, стр. 1-107
- *Пипетторы реагентов (i2000/i2000SR)*, стр. 1-108
- *Шприцы реагентов (i2000/i2000SR)*, стр. 1-109
- *Промывочные чашки для реагентов (i2000/i2000SR)*, стр. 1-110

Реагентная карусель и сканер штрих-кодов (*i*2000/*i*2000SR)

Реагентная карусель представляет собой вращающееся круглое устройство, которое:

Регистрация МИ в Росздравнадзоре
www.nevacert.ru | info@nevacert.ru

- удерживает до 25 наборов реагентов со штрих-кодом (75 отдельных флаконов) в охлажденной среде с регулируемой температурой
- содержит три кольца с цветовой маркировкой, соответствующей цветным полоскам в верхней части этикеток флаконов с реагентами
- обеспечивает ресуспендирование микрочастиц при постоянном вращении флаконов с микрочастицами реагентов
- выполняет поворот флаконов в позиции для аспирации и распределения реагента

Рисунок 1.111: Карусель реагентов (i2000/i2000SR)

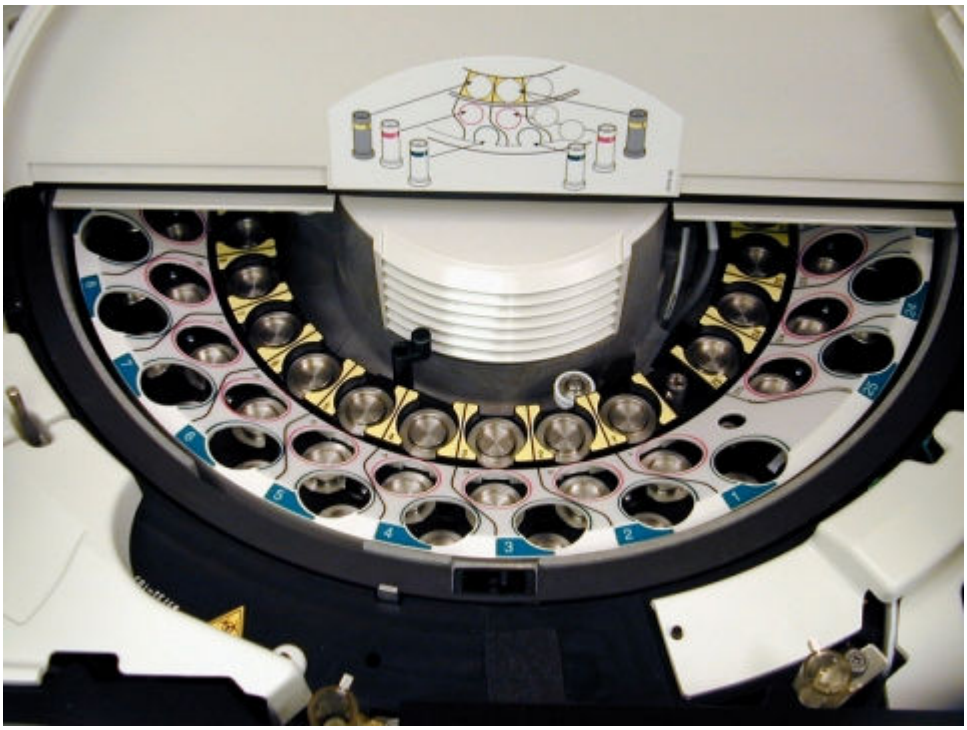

Пипетторы реагентов (*i*2000/*i*2000SR)

Пипетторы реагентов (R1 и R2 на схеме аналитического центра) выполняют распознавание, аспирацию, передачу и распределение реагентов в РЯ (реакционную ячейку). Каждый пипеттор содержит систему распознавания жидкостей/контроля давления, помогающую распознавать ошибки аспирации.

Регистрация МИ в Росздравнадзоре
www.nevacert.ru | info@nevacert.ru

Рисунок 1.112: Пипеттор реагента (R1 - i2000/i2000SR)

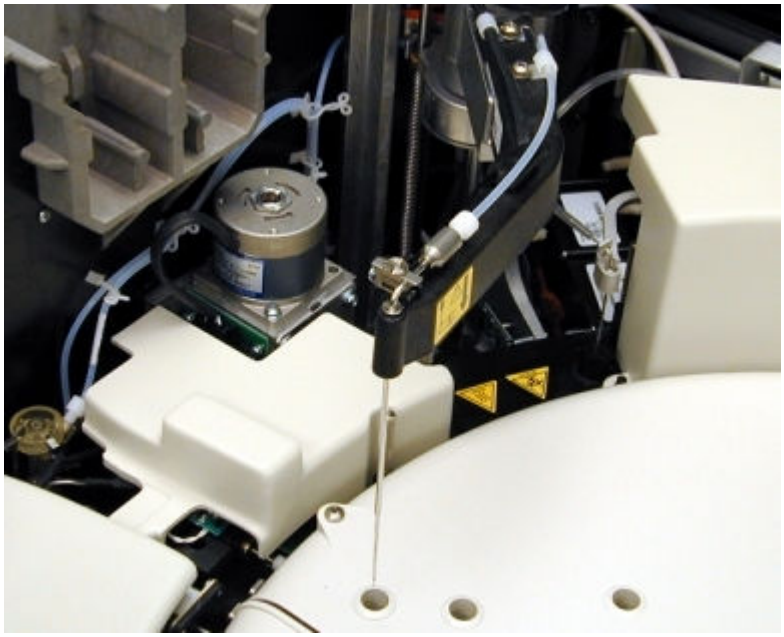

Рисунок 1.113: Пипеттор реагента (R2 - i2000/i2000SR)

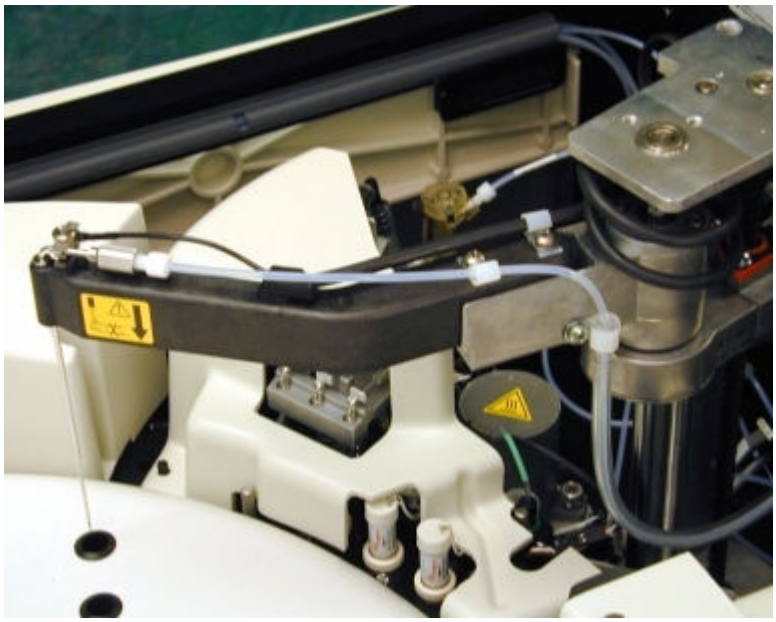

Шприцы реагентов (*i*2000/*i*2000SR)

Шприцы реагентов (R1S и R2S на схеме аналитического центра) управляют аспирацией и распределением реагентов.

Регистрация МИ в Росздравнадзоре
www.nevacert.ru | info@nevacert.ru

Рисунок 1.114: Пример шприца реагентов (R1 или R2 - i2000/i2000SR)

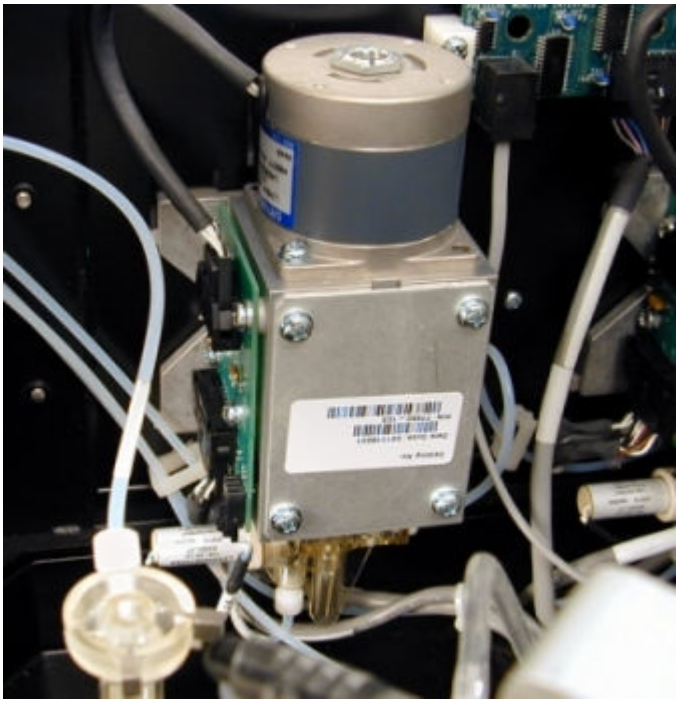

Промывочные чашки для реагентов (*i*2000/*i*2000SR)

Промывочные чашки для реагентов (R1W и R2W на схеме аналитического центра) представляют собой активные промывочные чашки, смывающие любые остаточные жидкости с внутренних и внешних поверхностей иглы. Кроме того, источник вакуума осушает внешние поверхности иглы. Часть иглы, входящая во флакон с реагентом, промывается и осушается в этой промывочной чашке.

Рисунок 1.115: Пример промывочной чашки реагентов (R1 или R2 - i2000/i2000SR)

Регистрация МИ в Росздравнадзоре
www.nevacert.ru | info@nevacert.ru

Аппаратные компоненты реакционного трека (*i*2000/*i*2000SR)

Реакционный трек представляет собой крытый круглый трек, обеспечивающий температуры выдержки, аспирацию жидкостей и точки промывки в соответствии с протоколом обработки теста. Реакционный трек продвигает РЯ (реакционные ячейки) каждые 18 секунд и помещает их в заданные положения для выполнения реакции ХИАМ. Подробнее о реакции ХИАМ, см. *Технология ХИАМ и последовательность реакций*, стр. 3-29.

Рисунок 1.116: Аппаратные компоненты реакционного трека (i2000/ i2000SR)

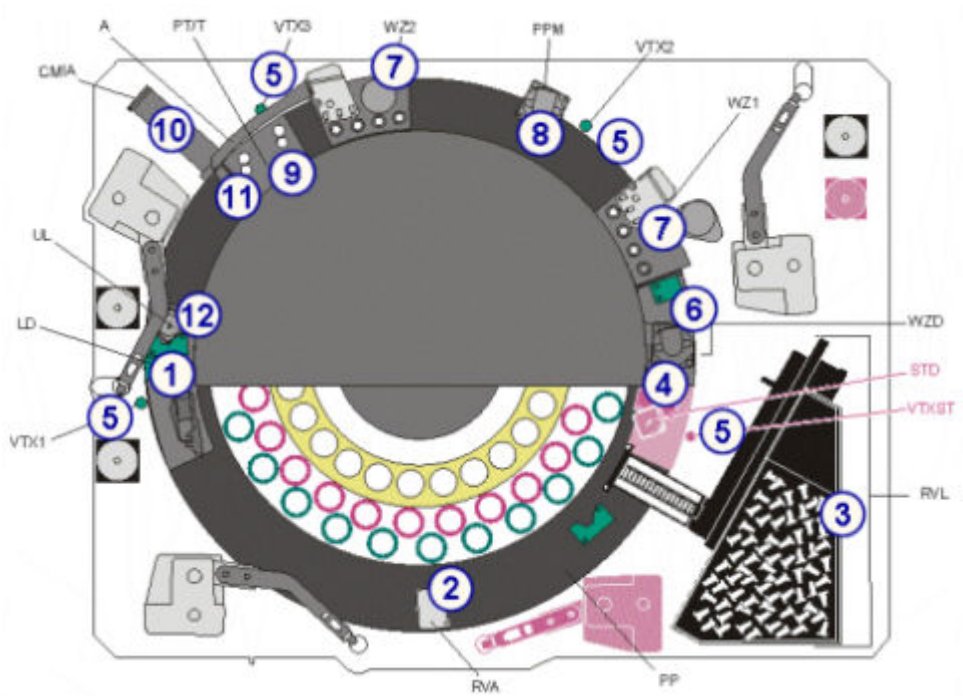

Обозначения:

1. *Загрузочный дивертор (i2000/i2000SR)*, стр. 1-112 (LD): Перемещает РЯ (реакционные ячейки) с внутренней дорожки на внешнюю дорожку реакционного трека, когда РЯ необходимы для обработки.
2. *Дверца доступа к РЯ (i2000/i2000SR)*, стр. 1-113 (RVA): используется только в диагностических целях. Эта дверца обеспечивает доступ к одной позиции на внешней дорожке.
3. *Загрузчик РЯ и воронка РЯ (i2000/i2000SR)*, стр. 1-113 (RVL): обеспечивает хранение РЯ в приборе и транспортировку РЯ в реакционный трек.
4. *Дивертор STAT (i2000SR)*, стр. 1-114 (STD): перемещает РЯ в аналитическом модуле *i*2000SR с внутренней дорожки на внешнюю дорожку реакционного трека, когда РЯ необходимы для обработки STAT.
5. *Вортексы (i2000/i2000SR)*, стр. 1-114 (VTX1, VTX2, VTX3, VTXST): смешивают реакционную смесь с взвешенными микрочастицами.
6. *Дивертор промывочной зоны (i2000/i2000SR)*, стр. 1-115 (WZD): направляет РЯ в один из двух треков. Один трек перемещает РЯ через промывочную зону, в которой происходит промывка. Другой трек перемещает РЯ вокруг промывочной зоны.
7. *Манифолды промывочной зоны (i2000/i2000SR)*, стр. 1-115 (WZ1, WZ2): распределяет промывочный буфер, удаляет и утилизирует несвязанный аналит из реакционной смеси в РЯ.

Регистрация МИ в Росздравнадзоре
www.nevacert.ru | info@nevacert.ru

8. *Приводной двигатель реакционного трека (i2000/i2000SR)*, стр. 1-116 (PPM): вращает диск реакционного трека, удерживающий РЯ (реакционные ячейки), и перемещает РЯ между позициями.
9. *Манифолд пре-триггера/триггера (i2000/i2000SR)*, стр. 1-117 (PT/T): распределяет пре-триггерный раствор и затем триггерный раствор в РЯ.
10. *Считывающее устройство ХИАМ (i2000/i2000SR)*, стр. 1-117 (ХИАМ): измеряет хемилюминесцентную эмиссию из РЯ и выводит количественные показатели обнаруженной эмиссии.
11. *Консоль жидких отходов (i2000/i2000SR)*, стр. 1-118 (A): удаляет жидкость из РЯ перед ее выгрузкой в контейнер для твердых отходов.
12. *Разгрузчик РЯ (i2000/i2000SR)*, стр. 1-118 (UL): удаляет использованные РЯ из реакционного трека и утилизирует их в контейнер для твердых отходов после обработки теста.

К аппаратным компонентам реакционного трека (*i*2000/*i*2000SR) относится:

- *Загрузочный дивертор (i2000/i2000SR)*, стр. 1-112
- *Дверца доступа к РЯ (i2000/i2000SR)*, стр. 1-113
- *Загрузчик РЯ и воронка РЯ (i2000/i2000SR)*, стр. 1-113
- *Дивертор STAT (i2000SR)*, стр. 1-114
- *Вортексы (i2000/i2000SR)*, стр. 1-114
- *Дивертор промывочной зоны (i2000/i2000SR)*, стр. 1-115
- *Манифолды промывочной зоны (i2000/i2000SR)*, стр. 1-115
- *Приводной двигатель реакционного трека (i2000/i2000SR)*, стр. 1-116
- *Манифолд пре-триггера/триггера (i2000/i2000SR)*, стр. 1-117
- *Считывающее устройство ХИАМ (i2000/i2000SR)*, стр. 1-117
- *Консоль жидких отходов (i2000/i2000SR)*, стр. 1-118
- *Разгрузчик РЯ (i2000/i2000SR)*, стр. 1-118

Загрузочный дивертор (*i*2000/*i*2000SR)

Загрузочный дивертор (LD на схеме аналитического центра) представляет собой устройство, перемещающее РЯ (реакционные ячейки) с внутренней дорожки на внешнюю дорожку реакционного трека, когда РЯ необходимы для стандартной обработки.

Регистрация МИ в Росздравнадзоре
www.nevacert.ru | info@nevacert.ru

Рисунок 1.117: Загрузочный дивертор (i2000/i2000SR)

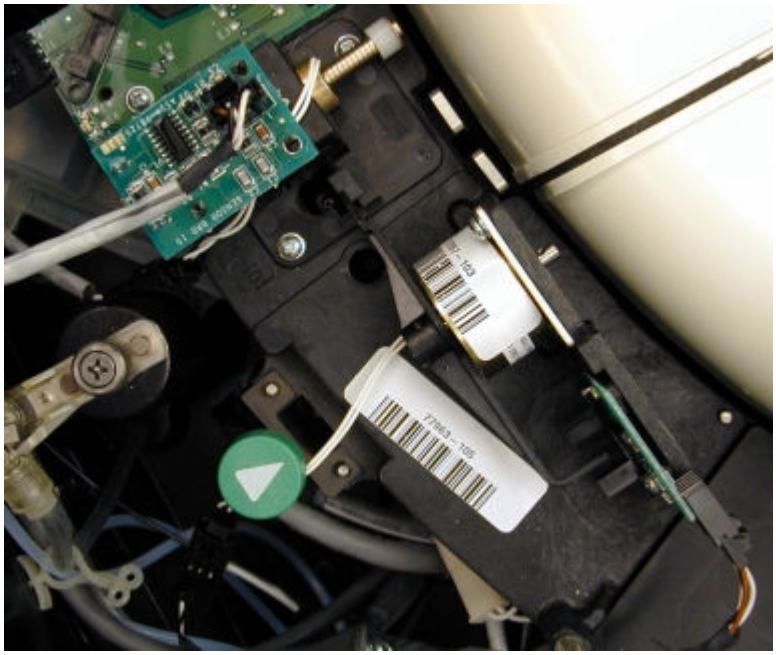

Дверца доступа к РЯ (*i*2000/*i*2000SR)

Дверца доступа к РЯ (RVA на схеме аналитического центра) представляет собой отверстие, обеспечивающее доступ к одной позиции внешней дорожки. Эта дверца используется только в диагностических целях и должна быть постоянно закрыта во время работы системы.

Рисунок 1.118: Дверца доступа к РЯ (i2000/i2000SR)

Загрузчик РЯ и воронка РЯ (*i*2000/*i*2000SR)

Загрузчик и воронка РЯ (RVL на схеме аналитического центра) представляет собой устройство, обеспечивающее хранение РЯ (реакционных ячеек) в приборе и транспортировку РЯ в реакционный трек.

Регистрация МИ в Росздравнадзоре
www.nevacert.ru | info@nevacert.ru

Рисунок 1.119: Загрузчик РЯ и воронка РЯ (i2000/i2000SR)

Дивертор STAT (*i*2000SR)

Дивертор STAT (STD на схеме аналитического центра) представляет собой устройство, перемещающее РЯ (реакционные ячейки) с внутренней дорожки на внешнюю дорожку реакционного трека, когда РЯ необходимы для обработки STAT.

Рисунок 1.120: Дивертор STAT (i2000SR)

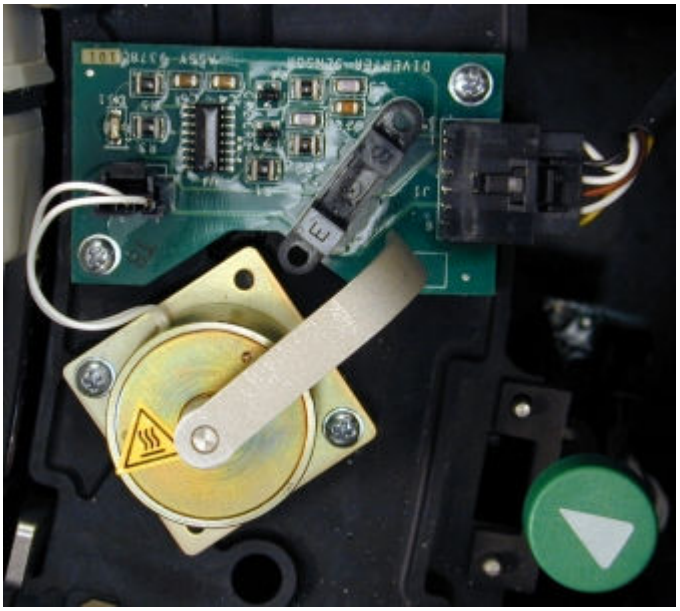

Вортексы (*i*2000/*i*2000SR)

Вортексы (VTX1, VTX2, VTX3 и VTXST на схеме аналитического центра) представляют собой устройства, смешивающие реакционную смесь с взвешенными микрочастицами. РЯ перемешиваются на вортексе в реакционном треке.

Регистрация МИ в Росздравнадзоре
www.nevacert.ru | info@nevacert.ru

Рисунок 1.121: Вортексы (i2000/i2000SR)

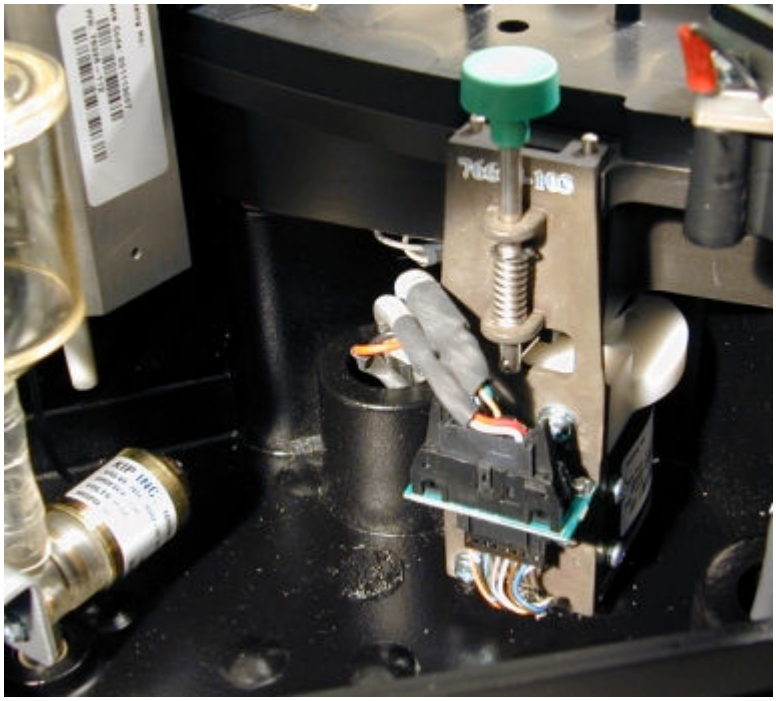

Дивертор промывочной зоны (*i*2000/*i*2000SR)

Дивертор промывочной зоны (WZD на схеме аналитического центра) представляет собой устройство, направляющее РЯ (реакционные ячейки) в один или два трека. Один трек перемещает РЯ через промывочную зону, в которой происходит промывка. Другой трек перемещает РЯ вокруг промывочной зоны.

Рисунок 1.122: Дивертор промывочной зоны (i2000/i2000SR)

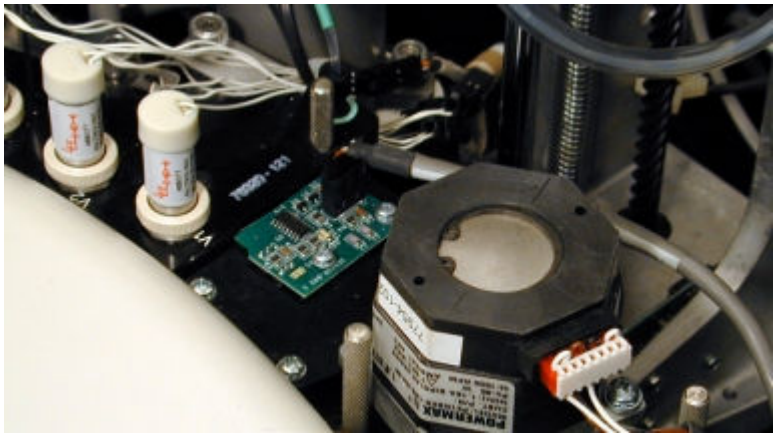

Манифолды промывочной зоны (*i*2000/*i*2000SR)

Манифолды промывочной зоны (WZ1 и WZ2 на схеме аналитического центра) представляют собой устройства, удаляющие и утилизирующие несвязанный аналит из реакционной смеси в РЯ (реакционной ячейке). Каждая промывочная зона содержит четыре позиции, в которых можно выполнять следующие действия:

Регистрация МИ в Росздравнадзоре
www.nevacert.ru | info@nevacert.ru

- Позиция 1 - Магнит притягивает парамагнитные микрочастицы к стенке РЯ, а распределительная форсунка распределяет промывочный буфер в РЯ.
- Позиции 2 и 3 - Иглы промывочной зоны вакуумируются при перемещении к дну РЯ. Кроме того, форсунки распределяют промывочный буфер в РЯ. В этих позициях происходят дополнительные циклы промывки/аспирации.
- Позиция 4 - Игла промывочной зоны выполняет аспирацию жидких отходов из РЯ.

Рисунок 1.123: Манифолд промывочной зоны (WZ1 -i2000/i2000SR)

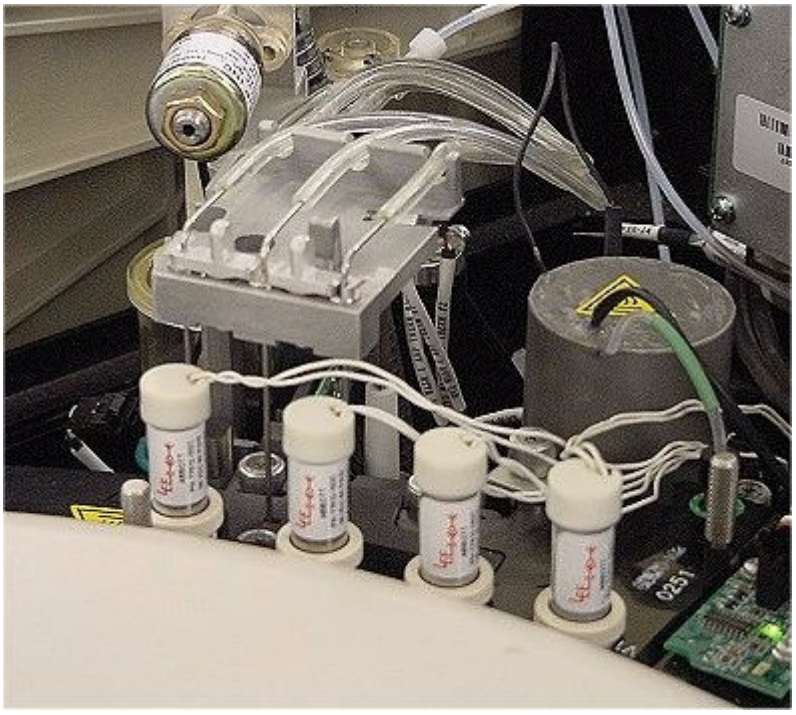

Приводной двигатель реакционного трека (*i*2000/*i*2000SR)

Приводной двигатель реакционного трека (PPM на схеме аналитического центра) представляет собой устройство, вращающее диск реакционного трека, удерживающий РЯ (реакционные ячейки), и перемещающее РЯ между позициями.

Регистрация МИ в Росздравнадзоре
www.nevacert.ru | info@nevacert.ru

Рисунок 1.124: Приводной двигатель реакционного трека (PPM - i2000/ i2000SR)

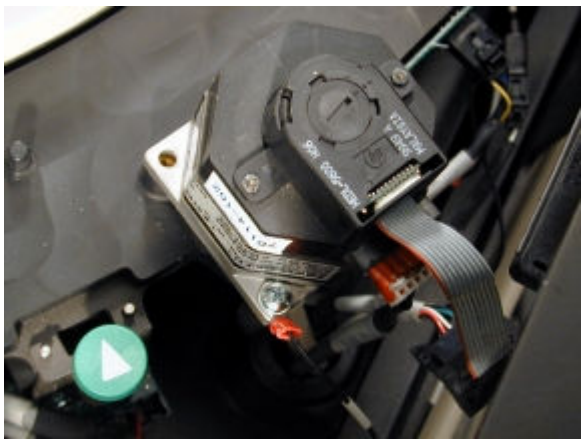

Манифолд пре-триггера/триггера (*i*2000/*i*2000SR)

Манифолд пре-триггера/триггера (PT/T на схеме аналитического центра) представляет собой устройство, распределяющее пре-триггерный раствор и затем триггерный раствор в РЯ (реакционные ячейки).

Рисунок 1.125: Манифолд пре-триггера/триггера (PT/T - i2000/i2000SR)

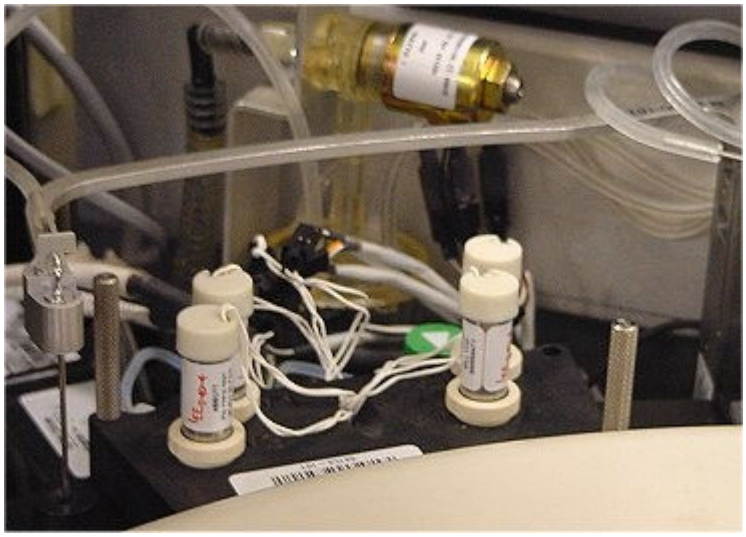

Считывающее устройство ХИАМ (*i*2000/*i*2000SR)

Считывающее устройство ХИАМ (ХИАМ на схеме аналитического центра) представляет собой устройство, измеряющее хемилюминесцентную эмиссию из РЯ (реакционных ячеек) и отображающее найденный количественный показатель эмиссии.

Регистрация МИ в Росздравнадзоре
www.nevacert.ru | info@nevacert.ru

Рисунок 1.126: Считывающее устройство ХИАМ (ХИАМ - i2000/i2000SR)

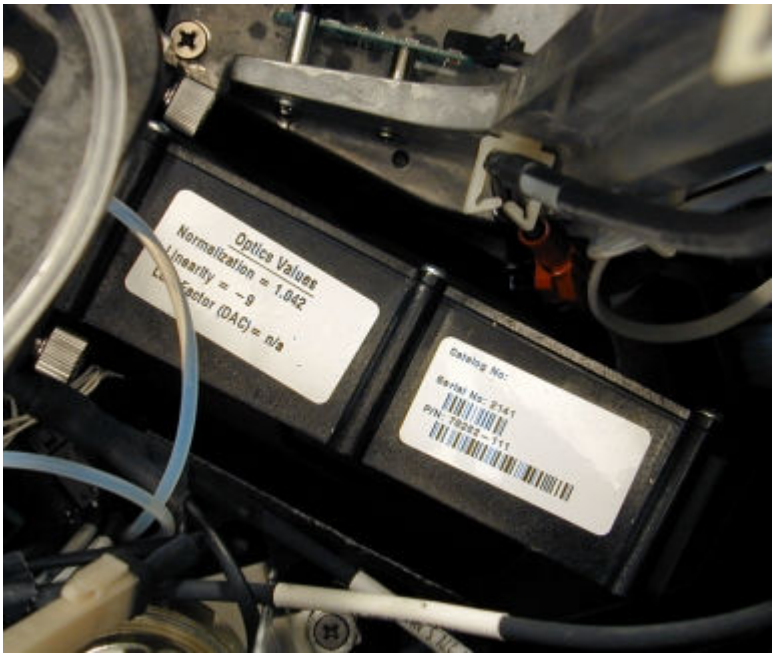

Консоль жидких отходов (*i*2000/*i*2000SR)

Консоль жидких отходов (A на схеме аналитического центра) представляет собой устройство, удаляющее жидкость из РЯ (реакционных ячеек) перед их выгрузкой в контейнер для твердых отходов.

Рисунок 1.127: Консоль жидких отходов (A - i2000/i2000SR)

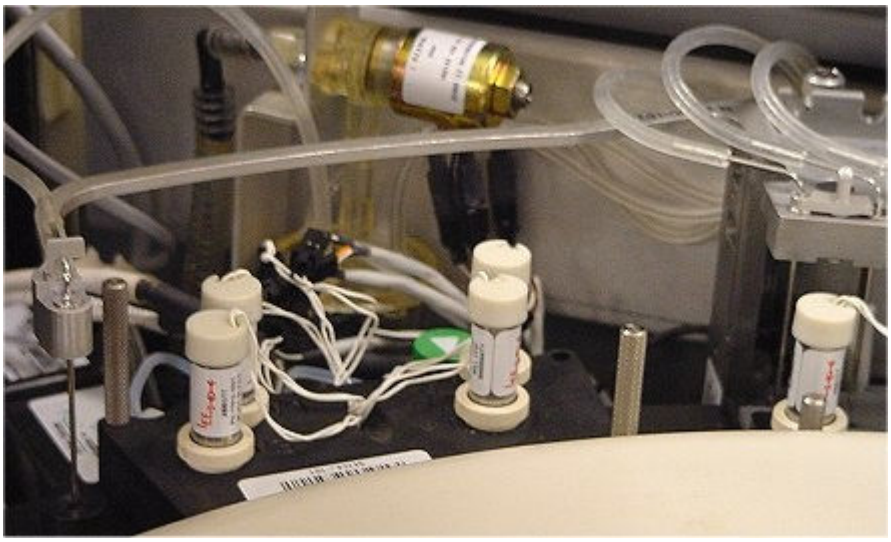

Разгрузчик РЯ (*i*2000/*i*2000SR)

Разгрузчик РЯ (UL на схеме аналитического центра) представляет собой устройство, удаляющее использованные РЯ (реакционные ячейки) из реакционного трека и утилизирующее их в контейнер для твердых отходов после обработки теста.

Регистрация МИ в Росздравнадзоре
www.nevacert.ru | info@nevacert.ru

Рисунок 1.128: Разгрузчик РЯ (UL - i2000/i2000SR)

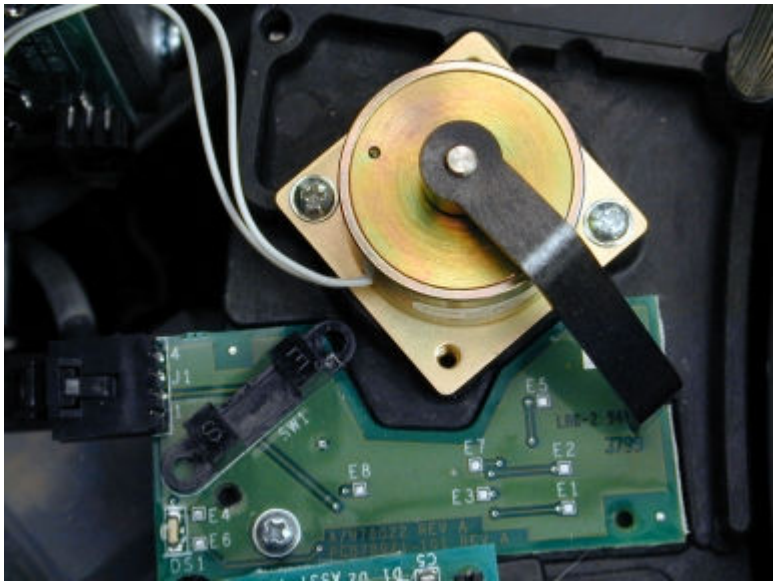

Отделение расходных материалов и отходов (*i*2000/*i*2000SR)

Отделение расходных материалов и отходов представляет собой зону для хранения в приборе промывочных растворов и твердых отходов.

Рисунок 1.129: Отделение расходных материалов и отходов (i2000/ i2000SR)

Обозначения:

1. *Зона хранения пре-триггера/триггера (i2000/i2000SR)*, стр. 1-120: обеспечивает хранение в приборе пре-триггерного раствора и триггерного раствора.

Регистрация МИ в Росздравнадзоре
www.nevacert.ru | info@nevacert.ru

2. *Зона хранения промывочного буфера (i2000/i2000SR)*, стр. 1-123: обеспечивает хранение в приборе промывочного буфера.
3. *Зона хранения твердых отходов (i2000/i2000SR)*, стр. 1-127: обеспечивает хранение использованных РЯ (реакционных ячеек).

К отделению расходных материалов и отходов (*i*2000/*i*2000SR) относится:

- *Зона хранения пре-триггера/триггера (i2000/i2000SR)*, стр. 1-120
- *Зона хранения промывочного буфера (i2000/i2000SR)*, стр. 1-123
- *Зона хранения твердых отходов (i2000/i2000SR)*, стр. 1-127

Зона хранения пре-триггера/триггера (*i*2000/*i*2000SR)

Зона хранения пре-триггера/триггера - это место в отделении расходных материалов и отходов, предназначенное для хранения в приборе пре-триггерного раствора и триггерного раствора, необходимых для обработки тестов.

Рисунок 1.130: Зона хранения пре-триггера/триггера (i2000/i2000SR)

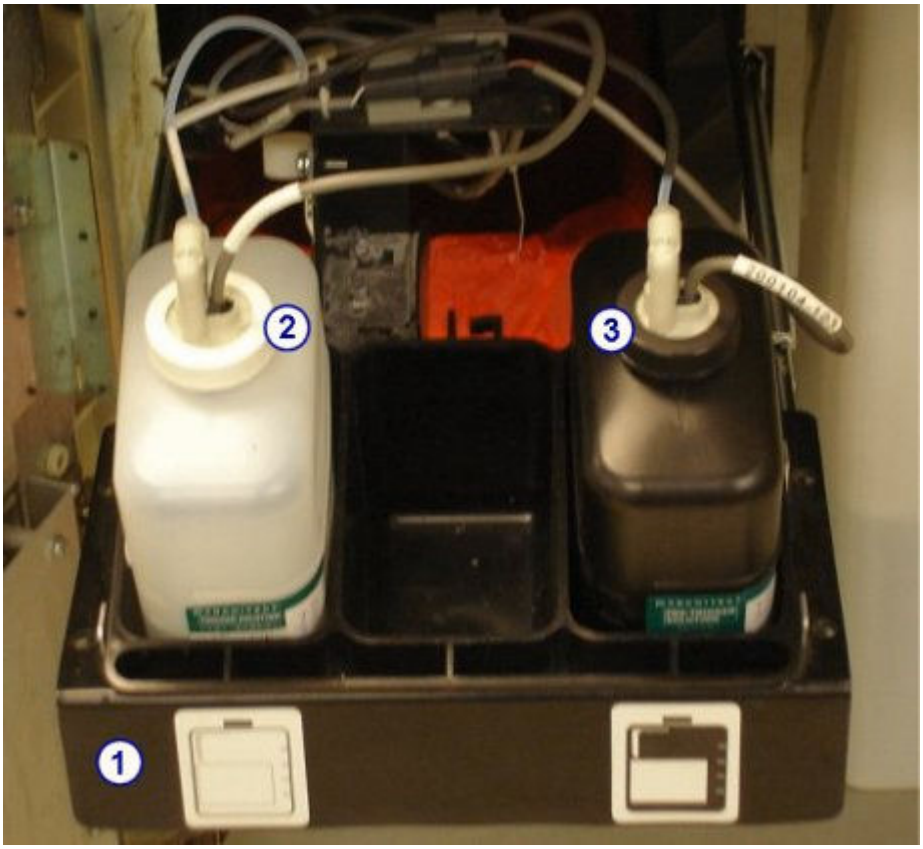

Обозначения:

1. *Пре-триггерный/триггерный поддон (i2000/i2000SR)*, стр. 1-121: удерживает флаконы с пре-триггерным и триггерным растворами.
2. *Датчик уровня триггера (i2000/i2000SR)*, стр. 1-122: распознает объем оставшегося триггерного раствора.
3. *Датчик уровня пре-триггера (i2000/i2000SR)*, стр. 1-121: распознает объем оставшегося пре-триггерного раствора.

К зоне хранения пре-триггера/триггера (*i*2000/*i*2000SR) относится:

Регистрация МИ в Росздравнадзоре
www.nevacert.ru | info@nevacert.ru

- *Пре-триггерный/триггерный поддон (i2000/i2000SR)*, стр. 1-121
- *Датчик уровня пре-триггера (i2000/i2000SR)*, стр. 1-121
- *Датчик уровня триггера (i2000/i2000SR)*, стр. 1-122

Пре-триггерный/триггерный поддон (*i*2000/*i*2000SR)

Пре-триггерный/триггерный поддон представляет собой платформу в отделении расходных материалов и отходов, удерживающую флаконы с пре-триггерным раствором и триггерным раствором.

Рисунок 1.131: Пре-триггерный/триггерный поддон (i2000/i2000SR)

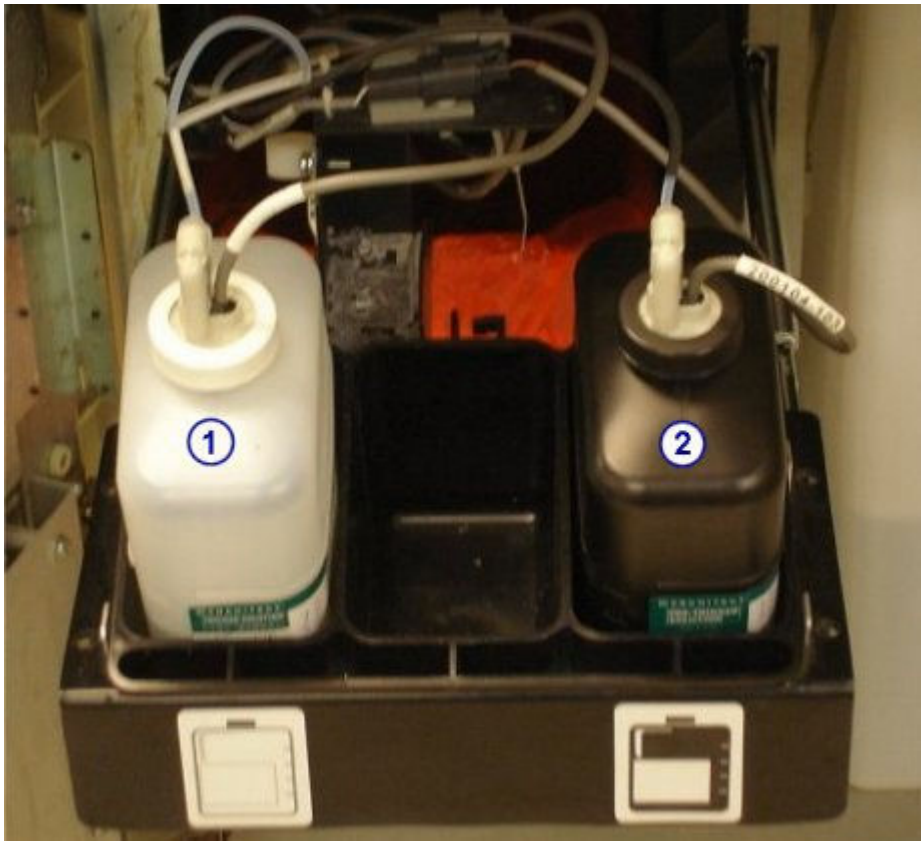

Обозначения:

1. *Триггерный раствор (система i)*, стр. 1-192: используется для выполнения хемилюминесцентной реакции, обеспечивающей итоговое считывание.
2. *Пре-триггерный раствор (система i)*, стр. 1-191: используется для отделения акридинового красителя от конъюгата, связанного с комплексом микрочастиц. Этот процесс подготавливает акридиновый краситель к добавлению триггерного раствора.

Датчик уровня пре-триггера (*i*2000/*i*2000SR)

Датчик уровня пре-триггера представляет собой узел с датчиком с магнитным поплавком, расположенным во флаконе с пре-триггерным раствором и указывающим на снижение уровня жидкости. Датчик срабатывает, когда остается приблизительно 70 мл доступного для использования раствора.

Регистрация МИ в Росздравнадзоре
www.nevacert.ru | info@nevacert.ru

Рисунок 1.132: Датчик уровня пре-триггера (i2000/i2000SR)

Датчик уровня триггера (*i*2000/*i*2000SR)

Датчик уровня триггера представляет собой узел с датчиком с магнитным поплавком, расположенным во флаконе с триггерным раствором и указывающим на снижение уровня жидкости. Датчик срабатывает, когда остается приблизительно 70 мл доступного для использования раствора.

Регистрация МИ в Росздравнадзоре
www.nevacert.ru | info@nevacert.ru

Рисунок 1.133: Датчик уровня триггера (i2000/i2000SR)

Зона хранения промывочного буфера (*i*2000/*i*2000SR)

Зона хранения промывочного буфера представляет собой место в отделении расходных материалов и отходов, предназначенное для хранения в приборе промывочного буфера, используемого при обработке тестов.

Регистрация МИ в Росздравнадзоре
www.nevacert.ru | info@nevacert.ru

Рисунок 1.134: Зона хранения промывочного буфера (i2000/i2000SR)

Обозначения:

1. *Резервуар для промывочного буфера (i2000/i2000SR)*, стр. 1-124: обеспечивает хранение в приборе до 25 литров промывочного буфера.
2. Датчик уровня промывочного буфера: выводит промывочный буфер из резервуара и измеряет оставшийся объем промывочного буфера. См. *Датчик уровня промывочного буфера и впуск промывочного буфера (i2000/i2000SR)*, стр. 1-125.
3. Впуск для промывочного буфера: распределяет промывочный буфер в резервуар из резервуара для приготовления промывочного буфера или ARCHITECT ARM (модуля автоматического разведения буфера). См. *Датчик уровня промывочного буфера и впуск промывочного буфера (i2000/i2000SR)*, стр. 1-125.
4. *Фильтр для промывочного буфера (i2000/i2000SR)*, стр. 1-126: защищает компоненты проточной системы путем задержки частиц.

К зоне хранения промывочного буфера (*i*2000/*i*2000SR) относится:

- *Резервуар для промывочного буфера (i2000/i2000SR)*, стр. 1-124
- *Датчик уровня промывочного буфера и впуск промывочного буфера (i2000/i2000SR)*, стр. 1-125
- *Фильтр для промывочного буфера (i2000/i2000SR)*, стр. 1-126

Резервуар для промывочного буфера (*i*2000/*i*2000SR)

Резервуар для промывочного буфера представляет собой встроенную емкость в отделении расходных материалов и отходов, вмещающую до 25 литров промывочного буфера.

Регистрация МИ в Росздравнадзоре
www.nevacert.ru | info@nevacert.ru

Рисунок 1.135: Резервуар для промывочного буфера (i2000/i2000SR)

Датчик уровня промывочного буфера и впуск промывочного буфера (*i*2000/*i*2000SR)

Датчик уровня промывочного буфера, расположенный в резервуаре для промывочного буфера, представляет собой узел с трубкой и тремя датчиками с магнитными поплавками, показывающими состояние наполнения резервуара для промывочного буфера (верхний датчик), состояние необходимости пополнения с помощью ARCHITECT ARM (модуля автоматического разведения буфера) (средний датчик) или состояние опорожнения (нижний датчик).

Трубка датчика уровня промывочного буфера передает промывочный буфер из резервуара во время обработки теста.

Впускная трубка для промывочного буфера передает промывочный буфер из резервуара для приготовления промывочного буфера или ARM.

Регистрация МИ в Росздравнадзоре
www.nevacert.ru | info@nevacert.ru

Рисунок 1.136: Датчик уровня промывочного буфера и впуск промывочного буфера (i2000/i2000SR)

Фильтр для промывочного буфера (*i*2000/*i*2000SR)

Фильтр для промывочного буфера, расположенный в зоне хранения промывочного буфера, представляет собой узел, содержащий материал для задержки частиц, способных нанести вред компонентам проточной системы.

Регистрация МИ в Росздравнадзоре
www.nevacert.ru | info@nevacert.ru

Рисунок 1.137: Фильтр для промывочного буфера (i2000/i2000SR)

Зона хранения твердых отходов (*i*2000/*i*2000SR)

Зона хранения твердых отходов представляет собой место в отделении расходных материалов и отходов, предназначенное для хранения контейнера для твердых отходов, содержащего использованные РЯ (реакционные ячейки). РЯ направляются в контейнер по лотку для отходов.

Рисунок 1.138: Зона хранения твердых отходов (i2000/i2000SR)

Регистрация МИ в Росздравнадзоре
www.nevacert.ru | info@nevacert.ru

К зоне хранения твердых отходов (*i*2000/*i*2000SR) относится:

- *Воронка для отходов и поддон (i2000/i2000SR)*, стр. 1-128

Воронка для отходов и поддон (*i*2000/*i*2000SR)

Воронка для отходов представляет собой устройство в составе отделения расходных материалов и отходов, которое получает использованные РЯ (реакционные ячейки), перемещающиеся под действием силы тяжести, и направляет их в контейнер для твердых отходов. В поддон вмещается до 50 РЯ на время удаления контейнера для твердых отходов во время обработки.

Рисунок 1.139: Воронка для отходов и поддон (i2000/i2000SR)

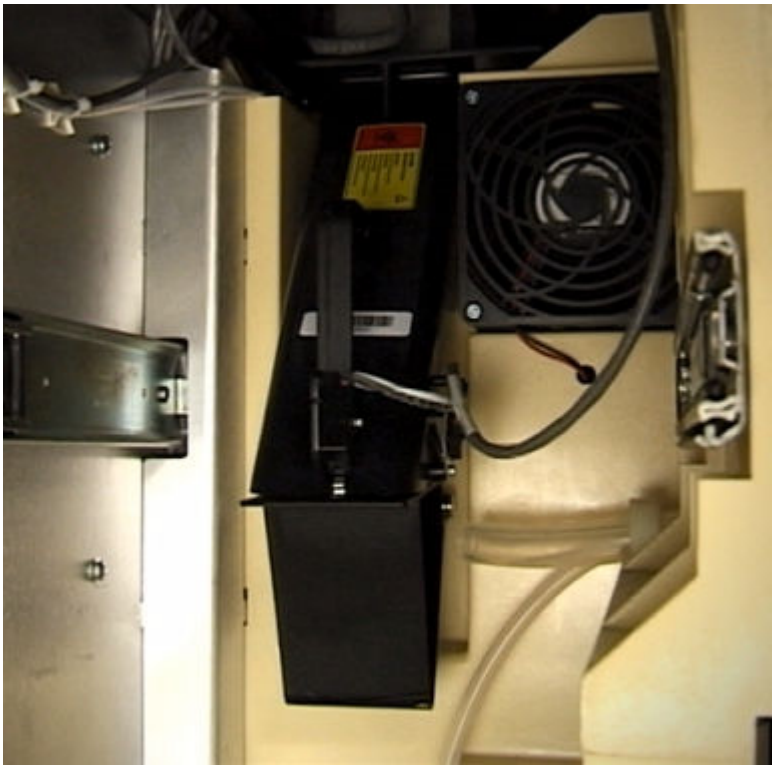

Аналитический центр *i*1000SR

Аналитический центр представляет собой основную рабочую зону аналитического модуля. Образцы и реагенты распределяются и смешиваются в РЯ (реакционных ячейках) на реакционном треке, где выполняется обработка тестов.

Регистрация МИ в Росздравнадзоре
www.nevacert.ru | info@nevacert.ru

Рисунок 1.140: Аппаратные компоненты аналитического центра ARCHITECT i1000SR

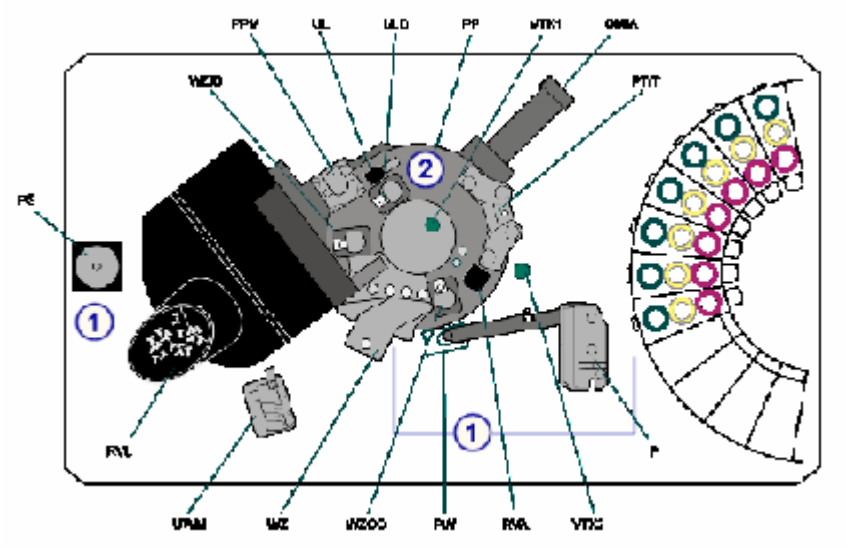

Обозначения:

1. *Аппаратные компоненты пипеттора (i1000SR)*, стр. 1-130: осуществляют аспирацию и распределение образцов и реагентов.
2. *Аппаратные компоненты реакционного трека (i1000SR)*, стр. 1-133: позиционируют РЯ для аспирации, смешивания, промывки образцов и реагентов, а также обработки ХИАМ.

Сопутствующая информация…

- *Схема аналитического центра i1000SR* , стр. 1-129

Схема аналитического центра *i*1000SR

Схема аналитического центра расположена на крышке аналитического центра системы ARCHITECT *i*1000/sr и предназначена для информирования оператора о расположении компонентов при выполнении замены компонента или устранении неисправностей аналитического модуля. На схеме приведены буквенные и/или цифровые идентификационные номера для каждого компонента.

Регистрация МИ в Росздравнадзоре
www.nevacert.ru | info@nevacert.ru

Рисунок 1.141: Схема аналитического центра i1000SR

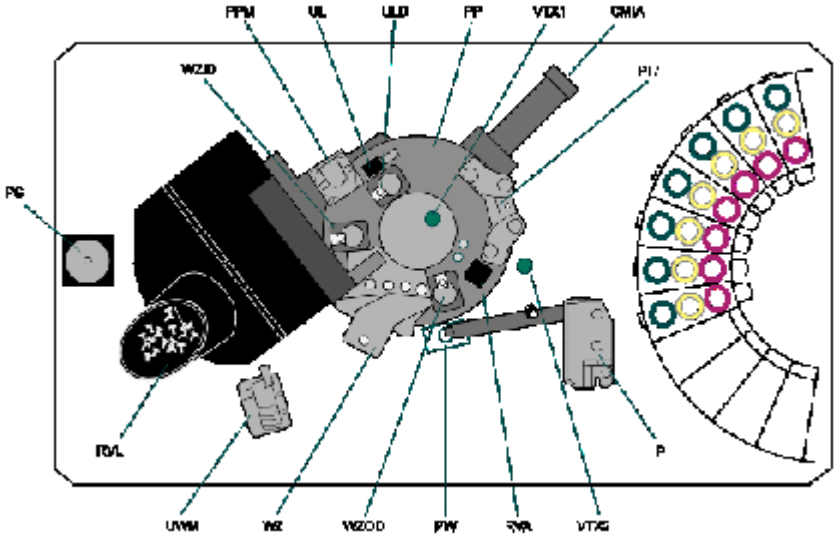

Описание каждого компонента см. *Аппаратные компоненты пипеттора (i1000SR)*, стр. 1-130 или *Аппаратные компоненты реакционного трека (i1000SR)*, стр. 1-133.

Аппаратные компоненты пипеттора (*i*1000SR)

Аппаратные компоненты пипеттора представляют собой устройства, осуществляющие аспирацию и распределение образцов и реагентов.

Рисунок 1.142: Аппаратные компоненты пипеттора в аналитическом центре (i1000SR)

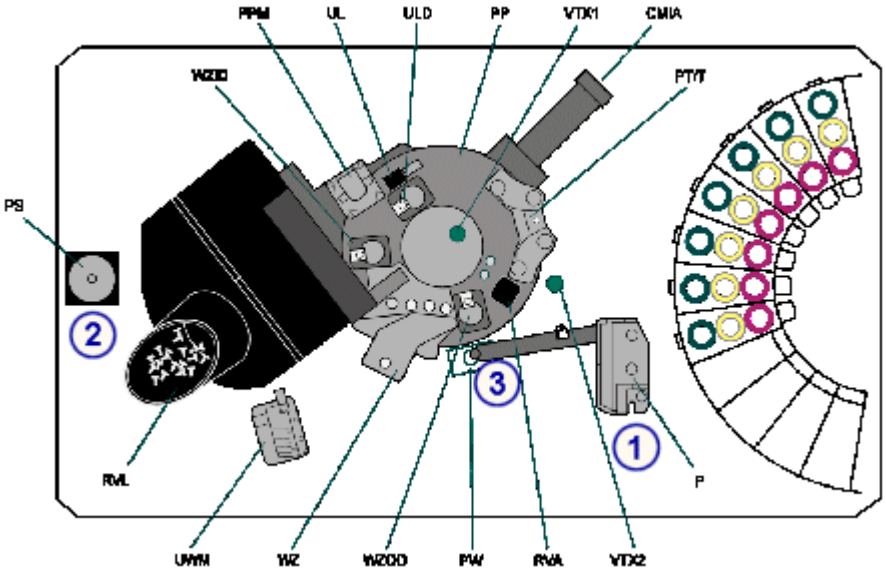

Обозначения:

1. *Пипеттор (i1000SR)*, стр. 1-131 (П): аспирация и распределение образцов и реагентов в РЯ (реакционных ячейках).
2. *Шприц (i1000SR)*, стр. 1-131 (PS): управление аспирацией и распределением образцов и реагентов.

Регистрация МИ в Росздравнадзоре
www.nevacert.ru | info@nevacert.ru

3. *Промывочная чашка (i1000SR)*, стр. 1-132 (PW): используется для смывания остаточных жидкостей с внешней и внутренней поверхности иглы.

К аппаратным компонентам пипеттора (*i*1000SR) относится:

- *Пипеттор (i1000SR)*, стр. 1-131
- *Шприц (i1000SR)*, стр. 1-131
- *Промывочная чашка (i1000SR)*, стр. 1-132
- *AWDS (Система подачи жидкости для дополнительной промывки) (i1000SR)*, стр. 1-132

Пипеттор (*i*1000SR)

Пипеттор (P на схеме аналитического центра) представляет собой устройство, осуществляющее распознавание, аспирацию, передачу и распределение образцов и реагентов в реакционные ячейки. Кроме того, пипеттор передает предварительно обработанные образцы в новую реакционную ячейку после соответствующего инкубационного периода. Пипеттор содержит систему распознавания жидкостей/контроля давления, помогающую распознавать ошибки аспирации.

Рисунок 1.143: Пипеттор (i1000SR)

Шприц (*i*1000SR)

Шприц (PS на схеме аналитического центра) представляет собой устройство, управляющее аспирацией и распределением образцов и реагентов.

Регистрация МИ в Росздравнадзоре
www.nevacert.ru | info@nevacert.ru

Рисунок 1.144: Пример шприца (i1000SR)

Промывочная чашка (*i*1000SR)

Промывочная чашка (PW на схеме аналитического центра) представляет собой активную промывочную чашку, смывающую любые остаточные жидкости с внешней и внутренней поверхности иглы. Кроме того, источник вакуума осушает внешние поверхности иглы.

Рисунок 1.145: Пример промывочной чашки (i1000SR)

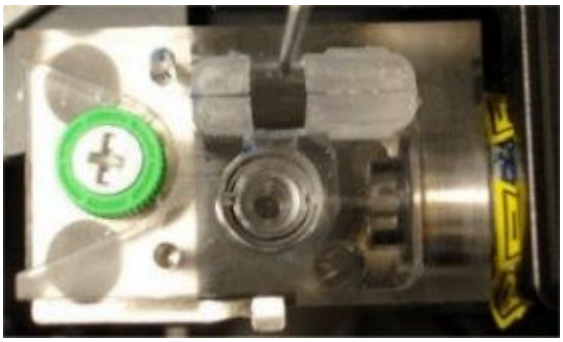

AWDS (Система подачи жидкости для дополнительной промывки) (*i*1000SR)

Оборудование системы подачи жидкости для дополнительной промывки (PW на схеме аналитического центра) - это опциональное оборудование, которое подает подогретый триггерный раствор для активной промывки, удаляющей любые остаточные жидкости с внешней и внутренней поверхности иглы. Кроме того, источник вакуума осушает внешние поверхности иглы.

Регистрация МИ в Росздравнадзоре
www.nevacert.ru | info@nevacert.ru

Рисунок 1.146: Пример AWDS (i1000SR)

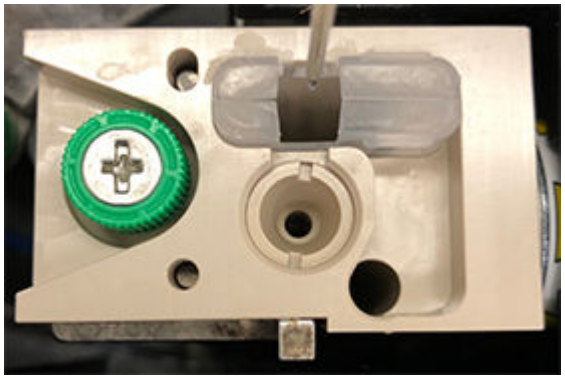

Аппаратные компоненты реакционного трека (*i*1000SR)

Реакционный трек представляет собой крытый круглый трек, обеспечивающий температуры выдержки, аспирацию жидкостей и точки промывки в соответствии с протоколом обработки теста. Реакционный трек продвигает РЯ (реакционные ячейки) каждые 18 секунд и помещает их в заданные положения для выполнения реакции ХИАМ. Подробнее о реакции ХИАМ, см. *Технология ХИАМ и последовательность реакций*, стр. 3-29.

Рисунок 1.147: Аппаратные компоненты реакционного трека (i1000SR)

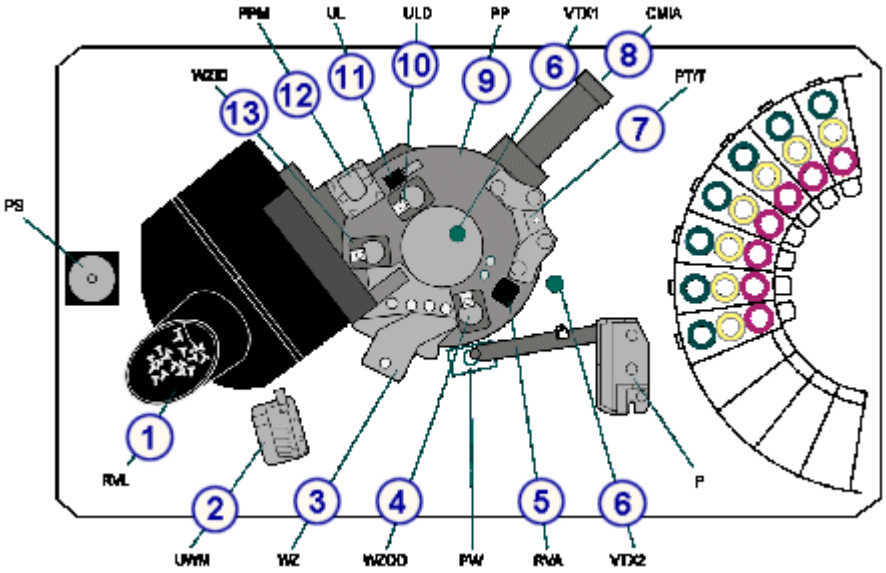

Обозначения:

1. *Загрузчик РЯ и воронка РЯ (i1000SR)*, стр. 1-134 (RVL): обеспечивает хранение РЯ в приборе и транспортировку РЯ в реакционный трек.
2. *Верхний манифолд отходов (i1000SR)*, стр. 1-135 (UWM): направляет жидкие отходы из РЯ после промывки в область отходов.
3. *Манифолд промывочной зоны (i1000SR)*, стр. 1-135 (WZ): распределяет промывочный буфер, удаляет и утилизирует несвязанный аналит из реакционной смеси в РЯ.
4. *Дивертор выхода промывочной зоны (i1000SR)*, стр. 1-136 (WZOD): направляет РЯ на внутреннюю дорожку или удерживает РЯ на внешней дорожке.

Регистрация МИ в Росздравнадзоре
www.nevacert.ru | info@nevacert.ru

5. *Дверца доступа к РЯ (i1000SR)*, стр. 1-136 (RVA): используется только в диагностических целях. Эта дверца обеспечивает доступ к одной позиции на внешней дорожке.
6. *Вортексы (i1000SR)*, стр. 1-137 (VTX1, VTX2): смешивают реакционную смесь с взвешенными микрочастицами.
7. *Манифолд пре-триггера/триггера (i1000SR)*, стр. 1-137 (PT/T): распределяет пре-триггерный раствор и триггерный раствор в РЯ.
8. *Считывающее устройство ХИАМ (i1000SR)*, стр. 1-138 (ХИАМ): измеряет хемилюминесцентную эмиссию из РЯ и выводит количественные показатели обнаруженной эмиссии.
9. *Реакционный трек (i1000SR)*, стр. 1-138 (PP): обеспечивает перемещение РЯ, позиционирование РЯ на станциях обработки и температуру выдержки, необходимую для обработки теста.
10. *Дивертор выгрузки (i1000SR)*, стр. 1-139 (ULD): выгружает РЯ, использовавшиеся для предварительной обработки или разведения образцов, с внутренней дорожки в контейнер для твердых отходов.
11. *Разгрузчик (i1000SR)*, стр. 1-139 (UL): удаляет использованные РЯ из реакционного трека и утилизирует их в контейнер для твердых отходов после обработки теста.
12. *Двигатель реакционного трека (i1000SR)*, стр. 1-140 (PPM): вращает диск реакционного трека, удерживающий РЯ (реакционные ячейки), и перемещает РЯ между позициями.
13. *Дивертор входа промывочной зоны (i1000SR)*, стр. 1-140 (WZID): направляет РЯ в промывочную зону (внешняя дорожка), где происходит промывка, или удерживает РЯ на внутренней дорожке.

К аппаратным компонентам реакционного трека (*i*1000SR) относится:

- *Загрузчик РЯ и воронка РЯ (i1000SR)*, стр. 1-134
- *Верхний манифолд отходов (i1000SR)*, стр. 1-135
- *Манифолд промывочной зоны (i1000SR)*, стр. 1-135
- *Дивертор выхода промывочной зоны (i1000SR)*, стр. 1-136
- *Дверца доступа к РЯ (i1000SR)*, стр. 1-136
- *Вортексы (i1000SR)*, стр. 1-137
- *Манифолд пре-триггера/триггера (i1000SR)*, стр. 1-137
- *Считывающее устройство ХИАМ (i1000SR)*, стр. 1-138
- *Реакционный трек (i1000SR)*, стр. 1-138
- *Дивертор выгрузки (i1000SR)*, стр. 1-139
- *Разгрузчик (i1000SR)*, стр. 1-139
- *Двигатель реакционного трека (i1000SR)*, стр. 1-140
- *Дивертор входа промывочной зоны (i1000SR)*, стр. 1-140

Загрузчик РЯ и воронка РЯ (*i*1000SR)

Загрузчик и воронка РЯ (RVL на схеме аналитического центра) представляет собой устройство, обеспечивающее хранение РЯ (реакционных ячеек) в приборе и транспортировку РЯ в реакционный трек.

Регистрация МИ в Росздравнадзоре
www.nevacert.ru | info@nevacert.ru

Рисунок 1.148: Загрузчик РЯ и воронка РЯ (i1000SR)

Верхний манифолд отходов (*i*1000SR)

Верхний манифолд отходов (UWM на схеме аналитического центра) представляет собой устройство, направляющее жидкие отходы из РЯ после промывки в область отходов.

Рисунок 1.149: Верхний манифолд отходов (i1000SR)

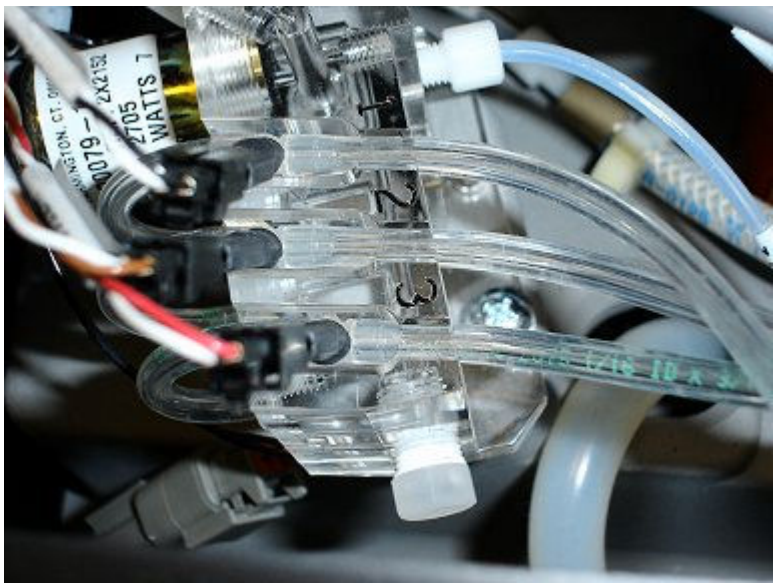

Манифолд промывочной зоны (*i*1000SR)

Манифолд промывочной зоны (WZ на схеме аналитического центра) представляет собой устройство, удаляющее и утилизирующее несвязанный аналит из реакционной смеси в РЯ (реакционной ячейке). Каждая промывочная зона содержит четыре позиции, в которых можно выполнять следующие действия:

Регистрация МИ в Росздравнадзоре
www.nevacert.ru | info@nevacert.ru

- Позиция 1 - Магнит притягивает парамагнитные микрочастицы к стенке РЯ, а распределительная форсунка распределяет промывочный буфер в РЯ.
- Позиции 2 и 3 - Иглы промывочной зоны вакуумируются при перемещении к дну РЯ. Кроме того, форсунки распределяют промывочный буфер в РЯ. В этих позициях происходят дополнительные циклы промывки/аспирации.
- Позиция 4 - Игла промывочной зоны выполняет аспирацию жидких отходов из РЯ.

Рисунок 1.150: Манифолд промывочной зоны (i1000SR)

Дивертор выхода промывочной зоны (*i*1000SR)

Дивертор выхода промывочной зоны (WZOD на схеме аналитического центра) представляет собой устройство, направляющее РЯ на внутреннюю дорожку или удерживающее РЯ на внешней дорожке.

Рисунок 1.151: Дивертор выхода промывочной зоны (i1000SR)

Дверца доступа к РЯ (*i*1000SR)

Дверца доступа к РЯ (RVA на схеме аналитического центра) представляет собой отверстие, обеспечивающее доступ к одной позиции внешней дорожки. Эта дверца используется только в диагностических целях и должна быть постоянно закрыта во время работы системы.

Регистрация МИ в Росздравнадзоре
www.nevacert.ru | info@nevacert.ru

Рисунок 1.152: Дверца доступа к РЯ (i1000SR)

Вортексы (*i*1000SR)

Вортексы (VTX1 и VTX2 на схеме аналитического центра) представляют собой устройства, смешивающие реакционную смесь с взвешенными микрочастицами. РЯ перемешиваются на вортексе в реакционном треке.

Рисунок 1.153: Вортексы (i1000SR)

Манифолд пре-триггера/триггера (*i*1000SR)

Манифолд пре-триггера/триггера (PT/T на схеме аналитического центра) представляет собой устройство, распределяющее пре-триггерный раствор и затем триггерный раствор в РЯ (реакционные ячейки).

Регистрация МИ в Росздравнадзоре
www.nevacert.ru | info@nevacert.ru

Рисунок 1.154: Манифолд пре-триггера/триггера (i1000SR)

Считывающее устройство ХИАМ (*i*1000SR)

Считывающее устройство ХИАМ (ХИАМ на схеме аналитического центра) представляет собой устройство, измеряющее хемилюминесцентную эмиссию из РЯ (реакционных ячеек) и отображающее найденный количественный показатель эмиссии.

Рисунок 1.155: Считывающее устройство ХИАМ (i1000SR)

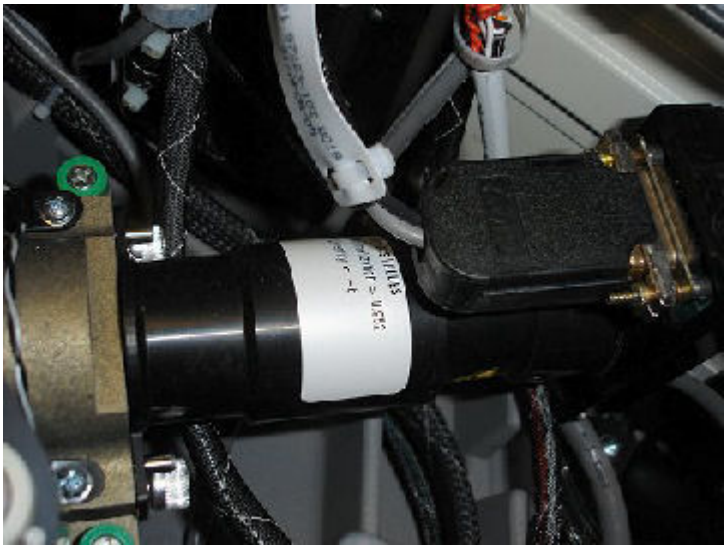

Реакционный трек (*i*1000SR)

Реакционный трек (РР на схеме аналитического центра) представляет собой устройство, обеспечивающее перемещение РЯ, позиционирование РЯ на станциях обработки и температуру выдержки, необходимую для обработки теста.

Регистрация МИ в Росздравнадзоре
www.nevacert.ru | info@nevacert.ru

Рисунок 1.156: Реакционный трек (i1000SR)

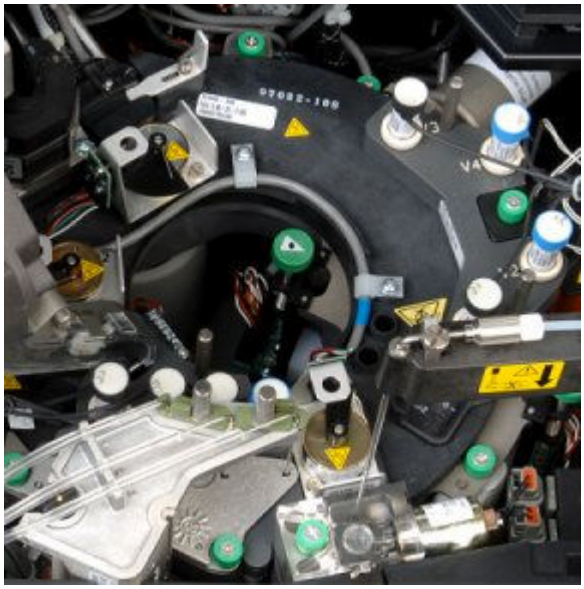

Дивертор выгрузки (*i*1000SR)

Дивертор выгрузки (ULD на схеме аналитического центра) представляет собой устройство, выгружающее РЯ, использовавшиеся для предварительной обработки или разведения образцов, с внутренней дорожки в контейнер для твердых отходов.

Рисунок 1.157: Дивертор выгрузки (i1000SR)

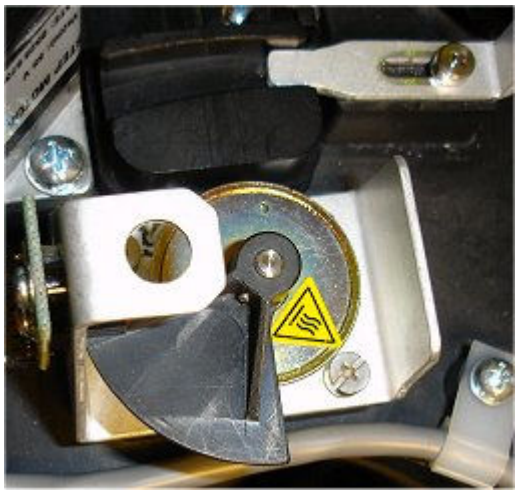

Разгрузчик (*i*1000SR)

Разгрузчик (UL на схеме аналитического центра) представляет собой устройство, удаляющее использованные РЯ из реакционного трека и утилизирующее их в контейнер для твердых отходов после обработки теста.

Регистрация МИ в Росздравнадзоре
www.nevacert.ru | info@nevacert.ru

Рисунок 1.158: Разгрузчик (i1000SR)

Двигатель реакционного трека (*i*1000SR)

Приводной двигатель реакционного трека (PPM на схеме аналитического центра) представляет собой устройство, вращающее диск реакционного трека, удерживающий РЯ (реакционные ячейки), и перемещающее РЯ между позициями.

Рисунок 1.159: Двигатель реакционного трека (i1000SR)

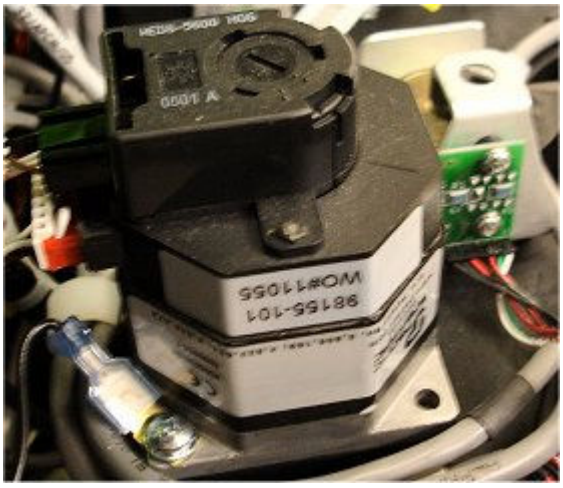

Дивертор входа промывочной зоны (*i*1000SR)

Дивертор входа промывочной зоны (WZID на схеме аналитического центра) представляет собой устройство, направляющее РЯ в промывочную зону (внешняя дорожка), где происходит промывка, или удерживающее РЯ на внутренней дорожке.

Регистрация МИ в Росздравнадзоре
www.nevacert.ru | info@nevacert.ru

Рисунок 1.160: Дивертор входа промывочной зоны (i1000SR)

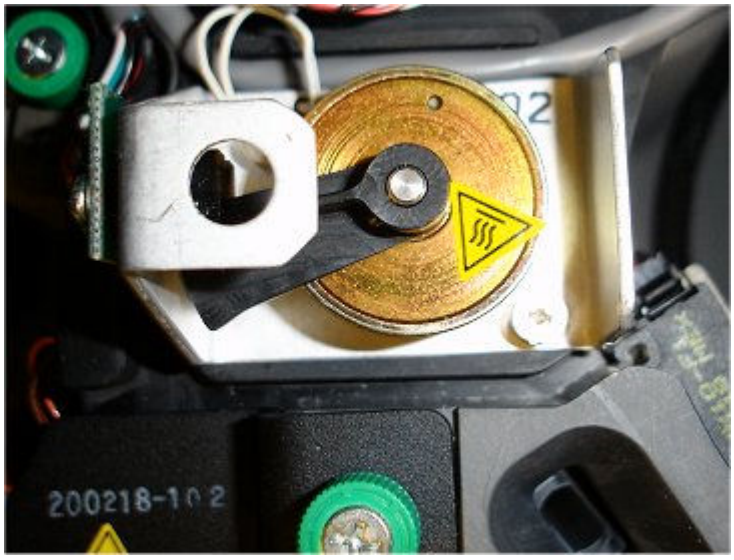

Отделение расходных материалов и отходов (*i*1000SR)

Отделение расходных материалов и отходов представляет собой зону для хранения в приборе промывочных растворов и отходов.

Рисунок 1.161: Отделение расходных материалов и отходов (i1000SR)

Обозначения:

1. *Зона хранения пре-триггера/триггера (i1000SR)*, стр. 1-142: обеспечивает хранение в приборе пре-триггерного раствора и триггерного раствора.
2. *Зона хранения промывочного буфера (i1000SR)*, стр. 1-145: обеспечивает хранение в приборе промывочного буфера.
3. *Зона хранения отходов (i1000SR)*, стр. 1-149: обеспечивает хранение жидких и твердых отходов.

К отделению расходных материалов и отходов (*i*1000SR) относится:

Регистрация МИ в Росздравнадзоре
www.nevacert.ru | info@nevacert.ru

- *Зона хранения пре-триггера/триггера (i1000SR)*, стр. 1-142
- *Зона хранения промывочного буфера (i1000SR)*, стр. 1-145
- *Зона хранения отходов (i1000SR)*, стр. 1-149

Зона хранения пре-триггера/триггера (*i*1000SR)

Зона хранения пре-триггера/триггера - это место в отделении расходных материалов и отходов, предназначенное для хранения в приборе пре-триггерного раствора и триггерного раствора, необходимых для обработки тестов.

Рисунок 1.162: Зона хранения пре-триггера/триггера (i1000SR)

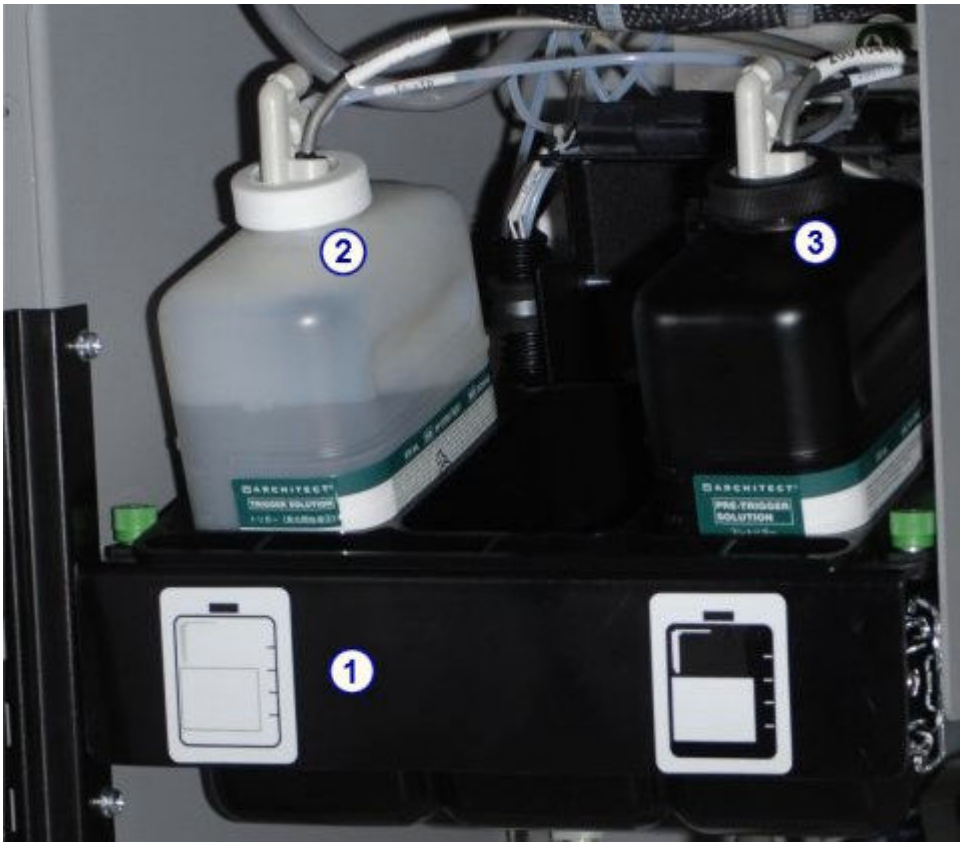

Обозначения:

1. *Пре-триггерный/триггерный поддон (i1000SR)*, стр. 1-143: удерживает флаконы с пре-триггерным и триггерным растворами.
2. *Датчик уровня триггера (i1000SR)*, стр. 1-144: распознает объем оставшегося триггерного раствора.
3. *Датчик уровня пре-триггера (i1000SR)*, стр. 1-143: распознает объем оставшегося пре-триггерного раствора.

К зоне хранения пре-триггера/триггера (*i*1000SR) относится:

- *Пре-триггерный/триггерный поддон (i1000SR)*, стр. 1-143
- *Датчик уровня пре-триггера (i1000SR)*, стр. 1-143
- *Датчик уровня триггера (i1000SR)*, стр. 1-144

Регистрация МИ в Росздравнадзоре
www.nevacert.ru | info@nevacert.ru

Пре-триггерный/триггерный поддон (*i*1000SR)

Пре-триггерный/триггерный поддон представляет собой платформу в отделении расходных материалов и отходов, удерживающую флаконы с пре-триггерным раствором и триггерным раствором.

Рисунок 1.163: Пре-триггерный/триггерный поддон (i1000SR)

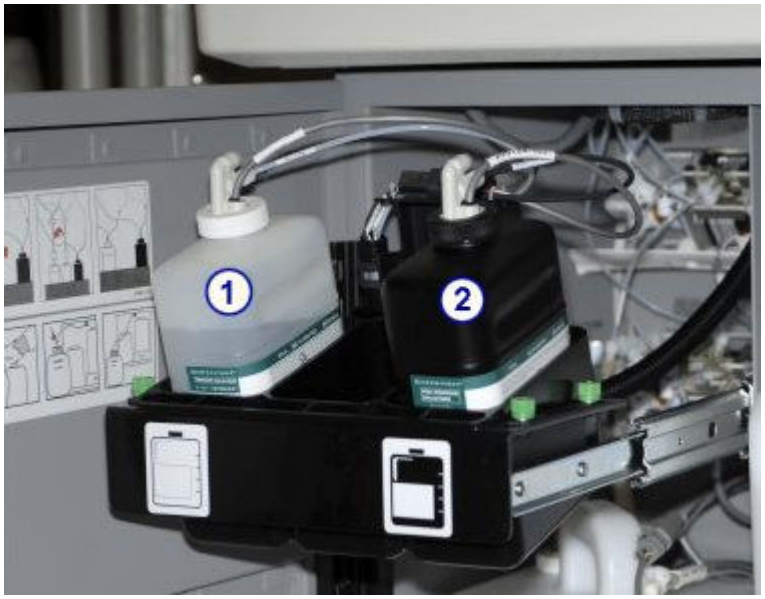

Обозначения:

1. *Триггерный раствор (система i)*, стр. 1-192: используется для выполнения хемилюминесцентной реакции, обеспечивающей итоговое считывание.
2. *Пре-триггерный раствор (система i)*, стр. 1-191: используется для отделения акридинового красителя от конъюгата, связанного с комплексом микрочастиц. Этот процесс подготавливает акридиновый краситель к добавлению триггерного раствора.

Датчик уровня пре-триггера (*i*1000SR)

Датчик уровня пре-триггера представляет собой узел с датчиком с магнитным поплавком, расположенным во флаконе с пре-триггерным раствором и указывающим на снижение уровня жидкости. Датчик срабатывает, когда остается приблизительно 70 мл доступного для использования раствора.

Регистрация МИ в Росздравнадзоре
www.nevacert.ru | info@nevacert.ru

Рисунок 1.164: Датчик уровня пре-триггера (i1000SR)

Датчик уровня триггера (*i*1000SR)

Датчик уровня триггера представляет собой узел с датчиком с магнитным поплавком, расположенным во флаконе с триггерным раствором и указывающим на снижение уровня жидкости. Датчик срабатывает, когда остается приблизительно 70 мл доступного для использования раствора.

Регистрация МИ в Росздравнадзоре
www.nevacert.ru | info@nevacert.ru

Рисунок 1.165: Датчик уровня триггера (i1000SR)

Зона хранения промывочного буфера (*i*1000SR)

Зона хранения промывочного буфера представляет собой место в отделении расходных материалов и отходов, предназначенное для хранения в приборе промывочного буфера, используемого при обработке тестов.

Регистрация МИ в Росздравнадзоре
www.nevacert.ru | info@nevacert.ru

Рисунок 1.166: Зона хранения промывочного буфера (i1000SR)

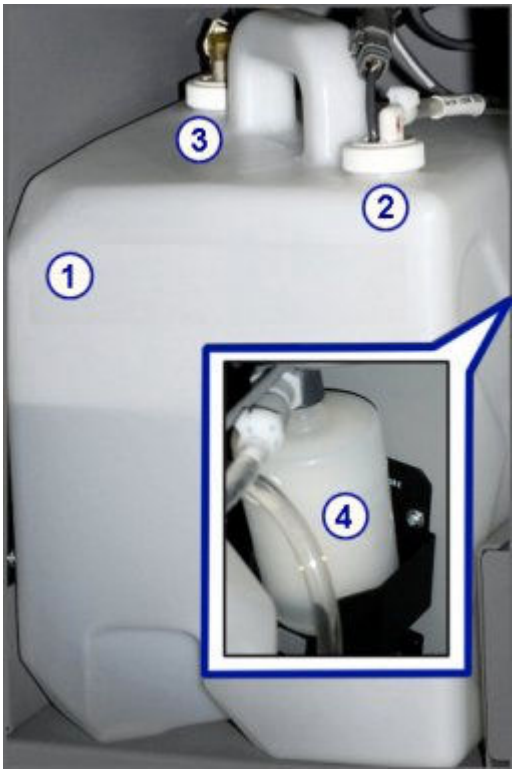

Обозначения:

1. *Резервуар для промывочного буфера (i1000SR)*, стр. 1-146: обеспечивает хранение в приборе до 12 литров промывочного буфера.
2. *Датчик уровня промывочного буфера и выпуск (i1000SR)*, стр. 1-147: распределяет промывочный буфер в резервуар и измеряет оставшийся объем промывочного буфера.
3. *Датчик уровня промывочного буфера и выпуск (i1000SR)*, стр. 1-147: направляет промывочный буфер из резервуара во время обработки теста.
4. *Фильтр для промывочного буфера (i1000SR)*, стр. 1-148: защищает компоненты проточной системы путем задержки частиц.

К зоне хранения промывочного буфера (*i*1000SR) относится:

- *Резервуар для промывочного буфера (i1000SR)*, стр. 1-146
- *Датчик уровня промывочного буфера и выпуск (i1000SR)*, стр. 1-147
- *Фильтр для промывочного буфера (i1000SR)*, стр. 1-148

Резервуар для промывочного буфера (*i*1000SR)

Резервуар для промывочного буфера представляет собой встроенную емкость в отделении расходных материалов и отходов, вмещающую до 12 литров промывочного буфера.

Регистрация МИ в Росздравнадзоре
www.nevacert.ru | info@nevacert.ru

Рисунок 1.167: Резервуар для промывочного буфера (i1000SR)

Датчик уровня промывочного буфера и выпуск (*i*1000SR)

Датчик уровня промывочного буфера, расположенный в резервуаре для промывочного буфера, представляет собой узел с трубкой и тремя датчиками с магнитными поплавками, показывающими состояние наполнения резервуара для промывочного буфера (верхний датчик), состояние необходимости пополнения с помощью ARCHITECT ARM (модуля автоматического разведения буфера) (средний датчик) или состояние опорожнения (нижний датчик).

Датчик уровня буфера распределяет промывочный буфер в резервуар. Выпуск направляет промывочный буфер из резервуара во время обработки теста.

Регистрация МИ в Росздравнадзоре
www.nevacert.ru | info@nevacert.ru

Рисунок 1.168: Датчик уровня промывочного буфера и выпускная трубка (i1000SR)

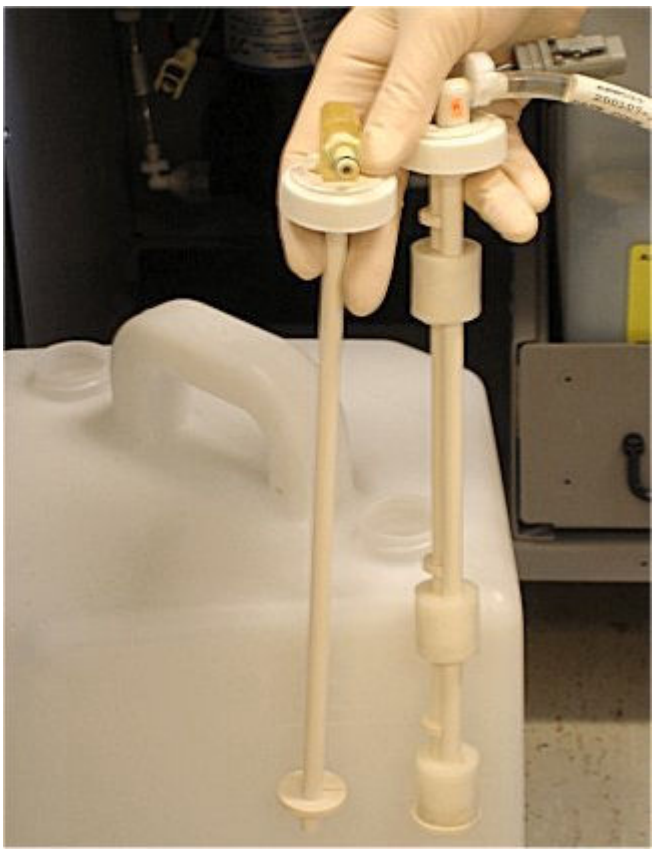

Фильтр для промывочного буфера (*i*1000SR)

Фильтр для промывочного буфера, расположенный в зоне хранения промывочного буфера, представляет собой узел, содержащий материал для задержки частиц, способных нанести вред компонентам проточной системы.

Регистрация МИ в Росздравнадзоре
www.nevacert.ru | info@nevacert.ru

Рисунок 1.169: Фильтр для промывочного буфера (i1000SR)

Зона хранения отходов (*i*1000SR)

Зона хранения твердых отходов представляет собой место в отделении расходных материалов и отходов, предназначенное для хранения контейнера для твердых отходов, содержащего использованные РЯ (реакционные ячейки) и контейнеры для жидких отходов. Доступ к этим емкостям открывается при выдвигании ящика для отходов.

Рисунок 1.170: Зона хранения отходов (i1000SR)

Обозначения:

1. *Ящик для отходов (i1000SR)*, стр. 1-150: обеспечивает хранение в приборе контейнеров для жидких и твердых отходов.

Регистрация МИ в Росздравнадзоре
www.nevacert.ru | info@nevacert.ru

2. *Контейнер для жидких отходов (i1000SR)*, стр. 1-151: обеспечивает хранение в приборе жидких отходов.
3. *Контейнер для твердых отходов (i1000SR)*, стр. 1-151: обеспечивает хранение в приборе использованных РЯ (реакционных ячеек).
4. *Поддон для отходов (i1000SR)*, стр. 1-152: обеспечивает хранение до 25 использованных РЯ на время удаления контейнера для твердых отходов во время обработки.

К зоне хранения отходов (*i*1000SR) относится:

- *Ящик для отходов (i1000SR)*, стр. 1-150
- *Контейнер для жидких отходов (i1000SR)*, стр. 1-151
- *Контейнер для твердых отходов (i1000SR)*, стр. 1-151
- *Поддон для отходов (i1000SR)*, стр. 1-152

Ящик для отходов (*i*1000SR)

Ящик для отходов - это часть отделения для отходов, в котором находятся контейнеры для жидких и твердых отходов. Выдвигание этого ящика из отделения для отходов позволяет получить доступ к контейнерам для жидких и твердых отходов.

Рисунок 1.171: Ящик для отходов (i1000SR)

Регистрация МИ в Росздравнадзоре
www.nevacert.ru | info@nevacert.ru

Контейнер для жидких отходов (*i*1000SR)

Контейнер для жидких отходов представляет собой приемник, забирающий жидкие отходы из системы. Это дополнительное оборудование, необходимое только в том случае, если ваша система не настроена на вывод отходов в слив в полу.

Рисунок 1.172: Контейнер для жидких отходов (i1000SR)

Контейнер для твердых отходов (*i*1000SR)

Контейнер для твердых отходов представляет собой приемник, собирающий РЯ (реакционные ячейки).

Регистрация МИ в Росздравнадзоре
www.nevacert.ru | info@nevacert.ru

Рисунок 1.173: Контейнер для твердых отходов (i1000SR)

Поддон для отходов (*i*1000SR)

Поддон для отходов представляет собой приемник, собирающий РЯ (реакционные ячейки) в отсутствие контейнера для твердых отходов. В этот поддон вмещается до 25 РЯ на время удаления контейнера для твердых отходов во время обработки.

Регистрация МИ в Росздравнадзоре
www.nevacert.ru | info@nevacert.ru

Рисунок 1.174: Поддон для отходов (i1000SR)

Дополнительные компоненты

К дополнительным компонентам для аналитических модулей относятся:

- ИБП (источник бесперебойного питания) - обеспечивает временную непрерывную подачу питания на аналитический модуль в случае сбоя электросети.
- Резервуар для высококонцентрированных отходов (система *c*) - собирает высококонцентрированные жидкие отходы из кювет и блока ICT.
- Дополнительная принадлежность *i*ARM - разводит концентрированный промывочный буфер до требуемой концентрации и подает его в резервуар для промывочного буфера.
- Насос для откачивания отходов (за исключением *i*1000SR) - перекачивает отходы из аналитического модуля (модулей) через приподнятый слив в раковину.

К дополнительным компонентам относится:

- *Дополнительная принадлежность iARM (система i)*, стр. 1-153
- *Внешняя помпа отходов (i System)*, стр. 1-154

Дополнительная принадлежность *i*ARM (система *i*)

*i*ARM (модуль автоматического разведения буфера) - это дополнительная принадлежность к системе ARCHITECT *i*, автоматически разбавляющая концентрированный промывочный буфер ARCHITECT и подающая его в резервуар для промывочного буфера системы ARCHITECT.

Модуль *i*ARM соединен с устройством подачи воды и загружен двумя 10-литровыми кубическими контейнерами с концентрированным промывочным буфером. Один двигатель приводит два насоса, рассчитанных на подачу

Регистрация МИ в Росздравнадзоре
www.nevacert.ru | info@nevacert.ru

воды и концентрированного промывочного буфера в смесительную камеру в требуемом соотношении.

Датчики контролируют соответствие промывочного буфера на выходе предварительно заданным характеристикам по ионному составу и температуре. Если требования стандартов не выполняются, двигатель *i*ARM автоматически останавливается.

*i*ARM может обслуживать от одного до четырех аналитических модулей ARCHITECT. Общее количество резервуаров для промывочного буфера не может превышать четырех. Например, можно подсоединить *i*ARM к двум системам ARCHITECT *i*4000SR или четырем системам ARCHITECT *i*2000SR или *i*1000SR. Каждый пример иллюстрирует совокупность четырех аналитических модулей.

В режиме станции наполнения модуль *i*ARM может наполнять резервуар для промывочного буфера из системы ARCHITECT восстановленным буфером, который можно использовать для наполнения прочих систем ARCHITECT вручную. В режиме станции наполнения настоятельно рекомендуется использовать автономный *i*ARM, а не подсоединенный к аналитическому модулю *i*ARM.

ВАЖНО: Вам потребуется полностью отсоединить кабель и трубку станции наполнения, когда *i*ARM не работает в режиме станции наполнения. Если кабель и трубка не будут правильно отсоединены, это может привести к затоплению.

В *ARCHITECT iARM*, стр. F-1 приведен обзор, спецификации и требования, инструкции по эксплуатации, риски, правила технического обслуживания и диагностики, а также устранения неисправностей для ARCHITECT *i*ARM.

Внешняя помпа отходов (*i* System)

Насос для откачивания отходов - дополнительное оборудование, откачивающее отходы из аналитического модуля (модулей) через приподнятый слив в раковину, если слив в полу недоступен.

Рисунок 1.175: Насос для откачивания отходов (передний)

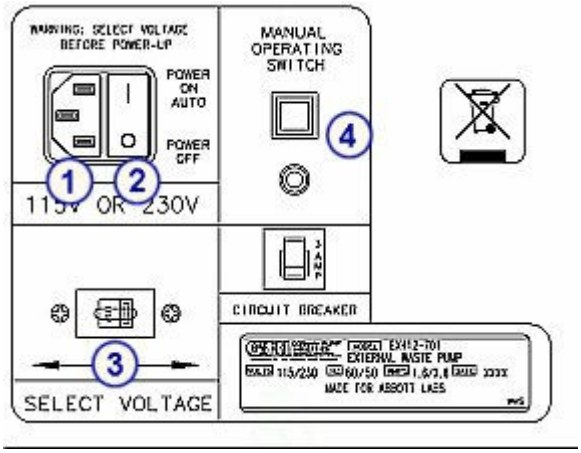

Обозначения:

1. Силовая розетка: питает насос для откачивания отходов.

Регистрация МИ в Росздравнадзоре
www.nevacert.ru | info@nevacert.ru

2. Силовой выключатель: включает и выключает насос. Когда питание включено, насос автоматически запускается в режиме откачивания отходов.
3. Переключатель выбора напряжения: переключает доступное напряжение с 110 В на 220 В.
4. Переключатель ручного режима: включает питание насоса и активирует насос.

Рисунок 1.176: Насос для откачивания отходов (задний)

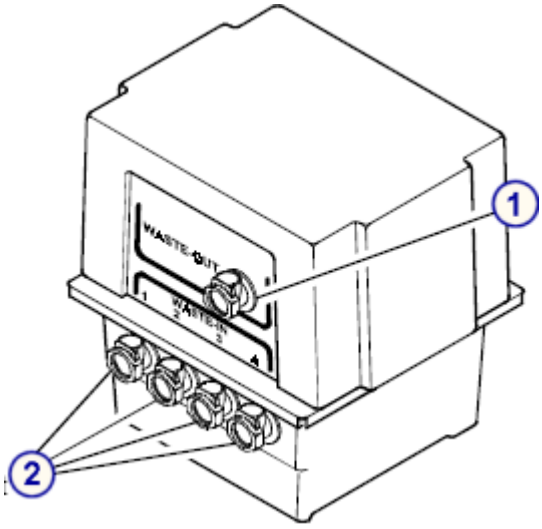

Обозначения:

1. Быстроразъемный выход для отходов: обеспечивает соединение с трубкой к приподнятому сливу.
2. Быстроразъемный вход (4): обеспечивает соединение с трубкой от аналитического модуля. К одному насосу для откачивания отходов можно подсоединить до четырех аналитических модулей.

Регистрация МИ в Росздравнадзоре
www.nevacert.ru | info@nevacert.ru

Податчики образцов

Податчик образцов представляет собой систему транспортировки, используемую для загрузки калибраторов, контролей и образцов пациентов и их представления в аналитическом модуле (модулях.

Отдельный основной податчик образцов транспортирует образцы внутри системы ARCHITECT независимо от количества и типов аналитических модулей.

ПРИМЕЧАНИЕ: Если не указано иное, термин «податчик образцов» используется в настоящем документе для обозначения всех конфигураций.

Темы податчика образцов включают следующие разделы:

- *РПО - роботизированный податчик образцов (c8000/c16000/i2000SR)* , стр. 1-156
- *РПО - роботизированный податчик образцов (c4000/i1000SR/ci4100)*, стр. 1-161
- *Расширение РПО (РПОx)*, стр. 1-167
- *СПО - стандартный податчик образцов (i2000)*, стр. 1-169
- *Податчик образцов карусели LAS (i2000)*, стр. 1-172

РПО - роботизированный податчик образцов (*c*8000/*c*16000/*i*2000SR)

РПО (роботизированный податчик образцов) представляет собой систему транспортировки, используемую для загрузки калибраторов, контролей и образцов пациентов и их представления в аналитическом модуле *c*8000/*c*16000 и/или *i*2000SR. Конструкция РПО допускает произвольный и постоянный доступ, а также позиционирование образцов для автоматического повторного тестирования. Два типа боксов для позиционирования образцов для рутинной или приоритетной обработки.

Регистрация МИ в Росздравнадзоре
www.nevacert.ru | info@nevacert.ru

Рисунок 1.177: Компоненты роботизированного податчика образцов (c8000/c16000/i2000SR)

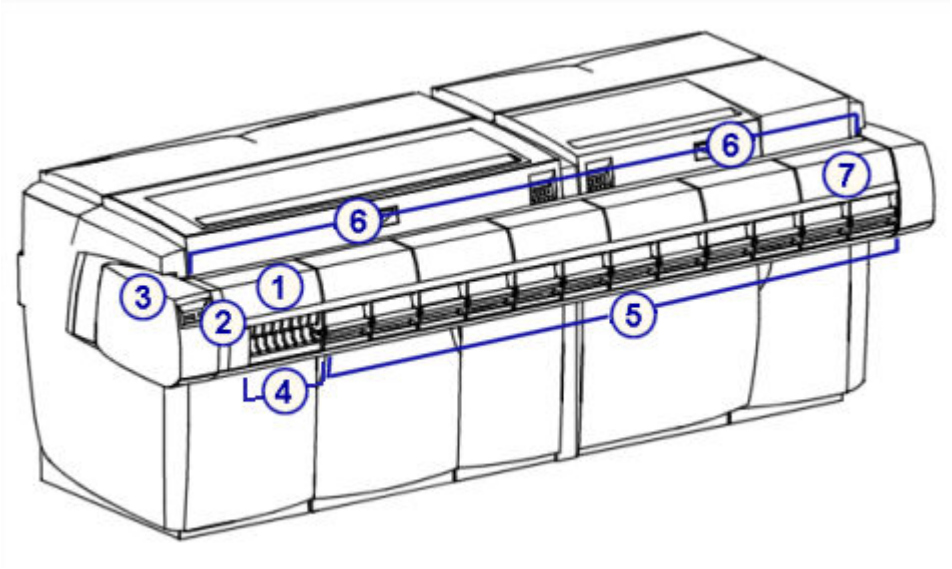

Обозначения:

1. Крышка РПО: обеспечивает доступ к компонентам РПО.
2. *Клавиатура РПО (c8000/c16000/i2000SR)*, стр. 1-160: образует локальный интерфейс пользователя для управления податчиком образцов.
3. Считыватель штрих-кодов РПО: Считывает идентификационные номера образцов и штативов образцов.
4. *Приоритетный бокс (РПО - c8000/c16000/i2000SR)*, стр. 1-157: позиционирует образцы для приоритетной обработки.
5. *Стандартный бокс (РПО - c8000/c16000/i2000SR)*, стр. 1-158: позиционирует образцы для стандартной обработки.
6. *Держатель штатива (c8000/c16000/i2000SR)*, стр. 1-160: позиционирует штативы для аспирации образцов.
7. *Транспортер штативов (c8000/c16000/i2000SR)*, стр. 1-159: передает штативы образцов из боксов в держатель штативов и обратно.

К РПО - роботизированному податчику образцов (*c*8000/*c*16000/*i*2000SR) относится:

- *Приоритетный бокс (РПО - c8000/c16000/i2000SR)*, стр. 1-157
- *Стандартный бокс (РПО - c8000/c16000/i2000SR)*, стр. 1-158
- *Транспортер штативов (c8000/c16000/i2000SR)*, стр. 1-159
- *Держатель штатива (c8000/c16000/i2000SR)*, стр. 1-160
- *Клавиатура РПО (c8000/c16000/i2000SR)*, стр. 1-160

Приоритетный бокс (РПО - *c*8000/*c*16000/*i*2000SR)

Приоритетный бокс позиционирует образцы для приоритетной обработки. Оператор размещает образцы в штативах образцов и загружает их в приоритетный бокс. Транспортер штативов забирает каждый штатив и перемещает его мимо сканера штрих-кодов. Сканер штрих-кодов идентифицирует образцы, транспортер штативов возвращает штативы в приоритетные боксы, после чего транспортер штативов перемещает штативы в подходящий аналитический модуль для аспирации образца.

Регистрация МИ в Росздравнадзоре
www.nevacert.ru | info@nevacert.ru

Рисунок 1.178: Приоритетный бокс (c8000/c 16000/i2000SR)

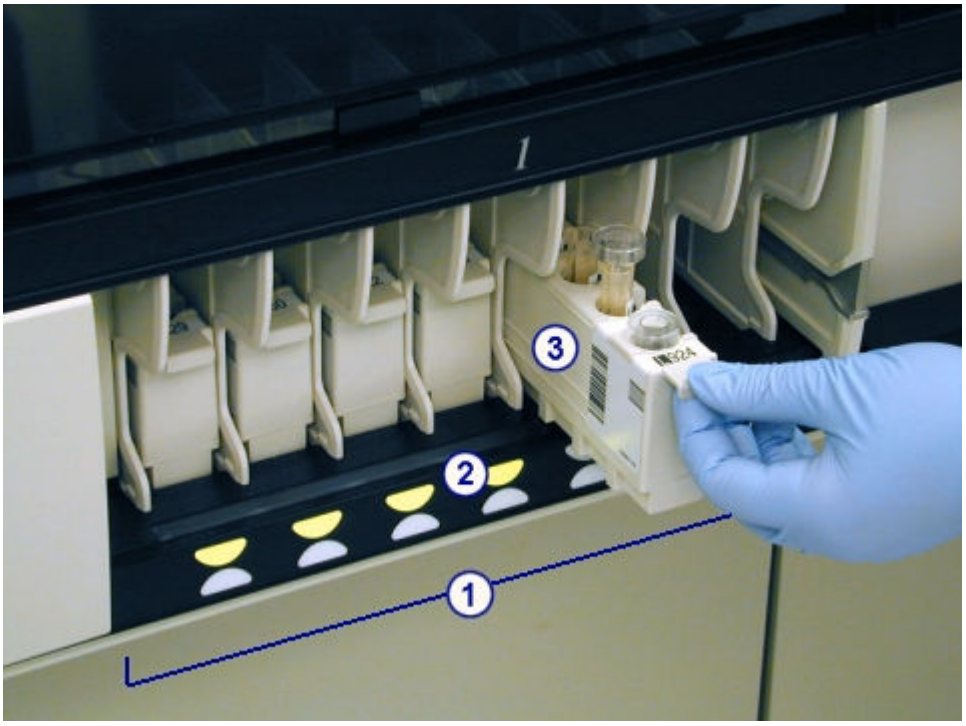

Обозначения:

1. Приоритетный бокс: удерживает штативы и позиционирует образцы для приоритетной обработки.
2. Индикатор состояния: показывает статус обработки образцов и возможность доступа к образцам:
   - Индикаторы не горят - в позиции нет загруженных образцов.
   - Зеленый (постоянный) - образцы загружены, но обработка еще не началась. Доступ к образцам разрешен.
   - Желтый (постоянный) - образцы обрабатываются, доступ к ним закрыт.
   - Зеленый (мигающий) - обработка завершена, доступ к образцам разрешен.

     ПРИМЕЧАНИЕ: Можно добавить или повторить тесты для образца перед его выгрузкой, в этом случае индикатор бокса или секции снова станет желтым до повторной аспирации образца.
   - Желтый и зеленый (попеременно) - сканирование штрих-кода или другая ошибка. Доступ к образцам разрешен.
3. Штатив образцов: содержит пять первичных пробирок, пробирок аликвоты или чашечек для образцов, которые можно располагать в штативе образцов в любом порядке.

Стандартный бокс (РПО - *c*8000/*c*16000/*i*2000SR)

Стандартный бокс позиционирует образцы для рутинной обработки. Оператор помещает образцы в штативы образцов, загружает штативы на поддоны, после чего помещает поддоны в стандартный бокс. Транспортер штативов забирает каждый штатив и перемещает его мимо сканера штрих-кодов. Сканер штрих-кодов идентифицирует образцы, транспортер штативов возвращает штативы в стандартные боксы, после чего

Регистрация МИ в Росздравнадзоре
www.nevacert.ru | info@nevacert.ru

транспортер штативов перемещает штативы в подходящий аналитический модуль для аспирации образца.

Рисунок 1.179: Стандартный бокс (c8000/c 16000/i2000SR)

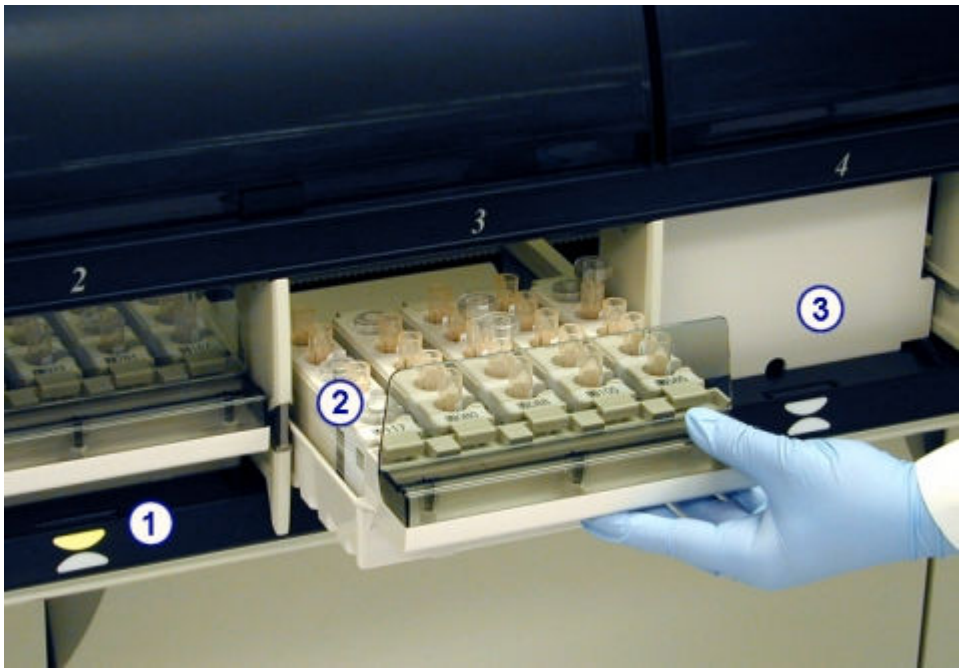

Обозначения:

1. Индикатор состояния: показывает статус обработки образцов и возможность доступа к образцам:
   - Индикаторы не горят - в позиции нет загруженных образцов.
   - Зеленый (постоянный) - образцы загружены, но обработка еще не началась. Доступ к образцам разрешен.
   - Желтый (постоянный) - образцы обрабатываются, доступ к ним закрыт.
   - Зеленый (мигающий) - обработка завершена, доступ к образцам разрешен.

     ПРИМЕЧАНИЕ: Можно добавить или повторить тесты для образца перед его выгрузкой, в этом случае индикатор бокса или секции снова станет желтым до повторной аспирации образца.
   - Желтый и зеленый (попеременно) - сканирование штрих-кода или другая ошибка. Доступ к образцам разрешен.
2. Поддон штатива: удерживает до пяти штативов образцов.
3. Дверца бокса: обеспечивает доступ в стандартный бокс.

Транспортер штативов (*c*8000/*c*16000/*i*2000SR)

Транспортер штативов представляет собой механизм, используемый для транспортировки штативов образцов:

- из бокса на РПО (роботизированном податчике образцов) в считыватель штрих-кодов РПО
- из считывателя штрих-кодов РПО в держатель штатива или обратно в бокс

Регистрация МИ в Росздравнадзоре
www.nevacert.ru | info@nevacert.ru

- из держателя штатива обратно в бокс

Рисунок 1.180: Транспортер штативов (c8000/c 16000/i2000SR)

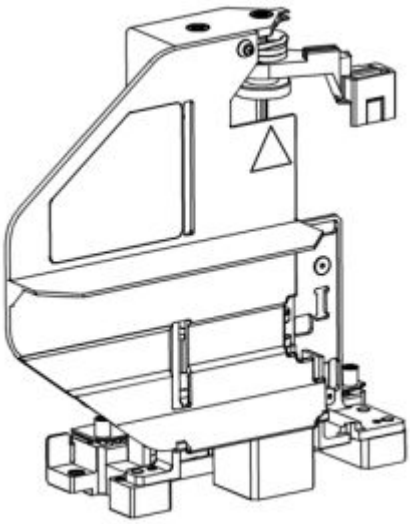

Держатель штатива (*c*8000/*c*16000/*i*2000SR)

Держатель штатива представляет собой механизм в РПО (роботизированном податчике образцов), позиционирующий штативы образцов в подходящей позиции аспирации образца в аналитическом модуле.

Каждый аналитический модуль содержит держатель штативов с четырьмя позициями:

- В системе *c*8000/c16000 позиции 1 и 2 предназначены для штативов образцов из стандартных боксов, позиция 3 - для штативов образцов из приоритетных боксов, позиция 4 не используется.
- В системе *i*2000SR позиции 1 и 2 предназначены для штативов образцов с доступом для стандартного пипеттора образца, а позиции 3 и 4 - для штативов образцов с доступом для пипеттора образца STAT.

Рисунок 1.181: Держатель штатива (c8000/c 16000/i2000SR)

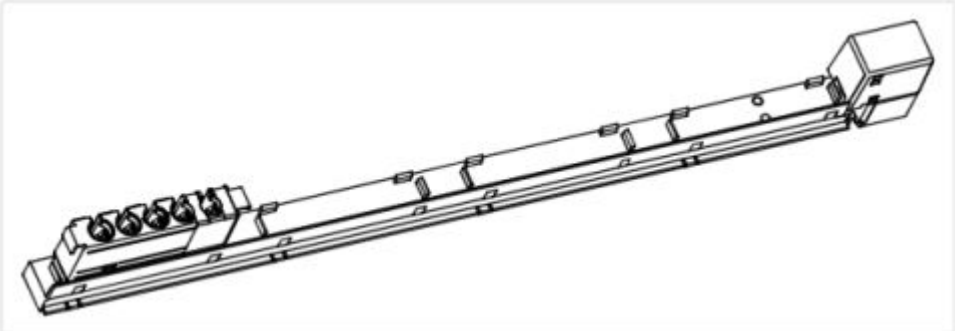

Клавиатура РПО (*c*8000/*c*16000/*i*2000SR)

Клавиатура РПО (роботизированного податчика образцов) представляет собой устройство ввода, используемое оператором для управления податчиком образцов.

Регистрация МИ в Росздравнадзоре
www.nevacert.ru | info@nevacert.ru

Рисунок 1.182: Компоненты клавиатуры РПО (c8000/c16000/i2000SR)

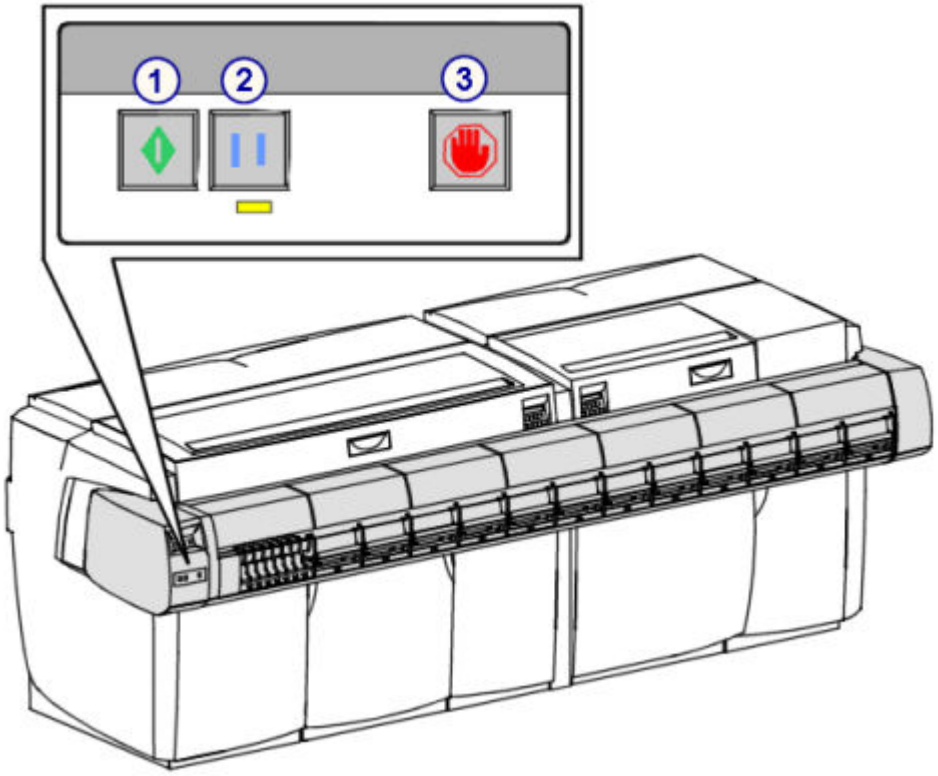

Обозначения:

1. Клавиша Работа: возобновляет или начинает транспортировку образцов, расположенных в боксах.
2. Клавиша Пауза: приостанавливает податчик образцов.
3. Клавиша Стоп: останавливает податчик образцов, но не отключает питание податчика образцов.

РПО - роботизированный податчик образцов (*c*4000/*i*1000SR/ *ci*4100)

РПО (роботизированный податчик образцов) представляет собой систему транспортировки, используемую для загрузки калибраторов, контролей, образцов пациентов и реагентов. Конструкция РПО допускает произвольный и постоянный доступ для загрузки/выгрузки образцов и реагентов. Два типа позиционирования образцов для рутинной или приоритетной обработки. Штативы образцов можно загружать в любую секцию РПО. Штативы реагентов можно загружать только в секцию *i*1000SR.

Регистрация МИ в Росздравнадзоре
www.nevacert.ru | info@nevacert.ru

Рисунок 1.183: Компоненты роботизированного податчика образцов (c4000/i1000SR/ci4100)

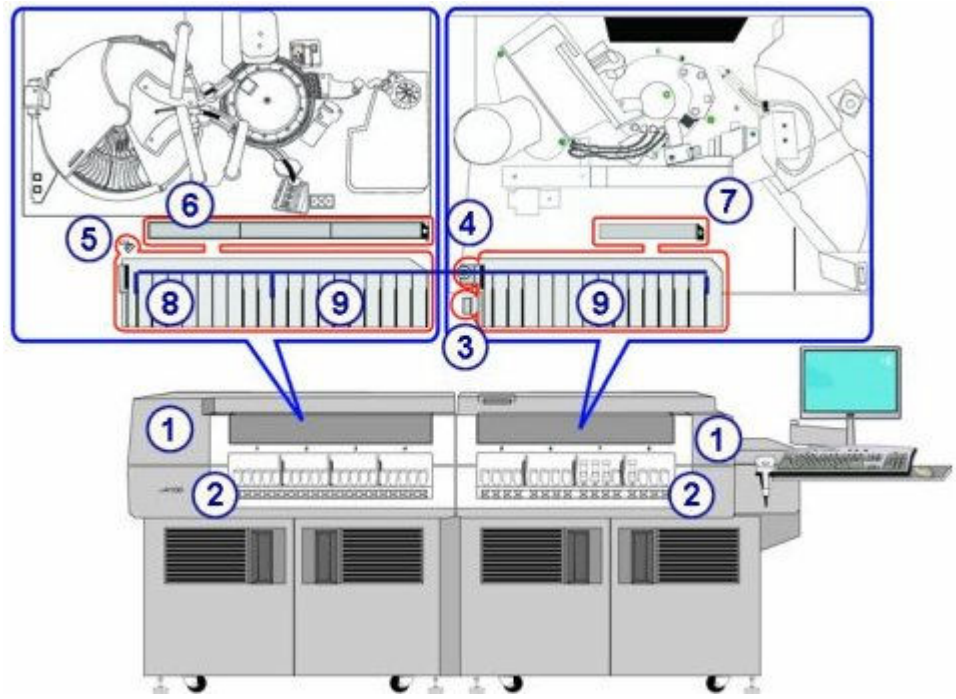

Обозначения:

1. Крышка аналитического центра: обеспечивает доступ к компонентам РПО.
2. Зона загрузки/выгрузки: позиционирует штативы образцов и реагентов (*i*1000SR) для загрузки и выгрузки.
3. Сканер штрих-кодов:
   - Для штативов образцов - считывание этикеток со штрих-кодами образца и штатива образцов
   - Для штативов реагентов (*i*1000SR) - считывание этикеток с двумерными штрих-кодами флакона с реагентом
4. Ротатор флаконов (*i*1000SR): ориентирует розовую позицию на штативе реагентов таким образом, чтобы этикетку со штрих-кодом реагента можно было считать.
5. Транспортер штативов:
   - Для штативов образцов - передает штативы из секций в область аспирации и обратно.
   - Для штативов реагентов (*i*1000SR) - передает штативы из секций в реагентную карусель и обратно
6. Держатель штатива: позиционирует штативы образцов для аспирации образцов.
7. Зона аспирации: позиционирует штативы образцов для аспирации образцов.
8. Приоритетные позиции:
   - Для штативов образцов - позиционирует образцы для приоритетной обработки
   - Для штативов реагентов (*i*1000SR) - позиционирует штативы реагентов для загрузки в реагентную карусель
9. Рутинные секции:

Регистрация МИ в Росздравнадзоре
www.nevacert.ru | info@nevacert.ru

– Для штативов образцов - позиционирует образцы для рутинной обработки
– Для штативов реагентов (*i*1000SR) - позиционирует штативы реагентов для загрузки в реагентную карусель

К РПО - роботизированному податчику образцов (*c*4000/*i*1000SR/*ci*4100) относится:

- *Приоритетные позиции (RSH - c4000/i1000SR/ci4100)*, стр. 1-163
- *Стандартные позиции (РПО - c4000/i1000SR/ci4100)*, стр. 1-164
- *Транспортер штативов и держатель штативов/зона аспирации (РПО - c4000/i1000SR/ci4100)*, стр. 1-166

Приоритетные позиции (RSH - *c*4000/*i*1000SR/*ci*4100)

Приоритетная позиция(и) это зона временного хранения штативов образца или реагентов (*i*1000SR).

- Для штатива образцов - образцы помещаются в штатив образцов, который загружается в приоритетную позицию. Транспортер штативов забирает штатив и перемещает его мимо сканера штрих-кодов. Сканер штрих-кодов идентифицирует образцы, после чего транспортер штативов перемещает штатив в держатель штативов или зону аспирации для выполнения аспирации образца.
- Для штатива реагентов (*i*1000SR) - флаконы с реагентами помещаются в штатив реагентов и загружаются в приоритетную позицию. Транспортер штативов забирает штатив и перемещает его мимо сканера штрих-кодов. Сканер штрих-кодов идентифицирует набор реагентов, а транспортер штативов загружает штатив в реагентную карусель.

Число приоритетных позиций может быть настроено следующим образом:

- *c*4000 (диапазон 0 - 7)
- *i*1000SR (диапазон 0 - 7)
- *ci*4100 (диапазон 0 - 10)

Рисунок 1.184: Приоритетные позиции (c4000/i1000SR/ci4100)

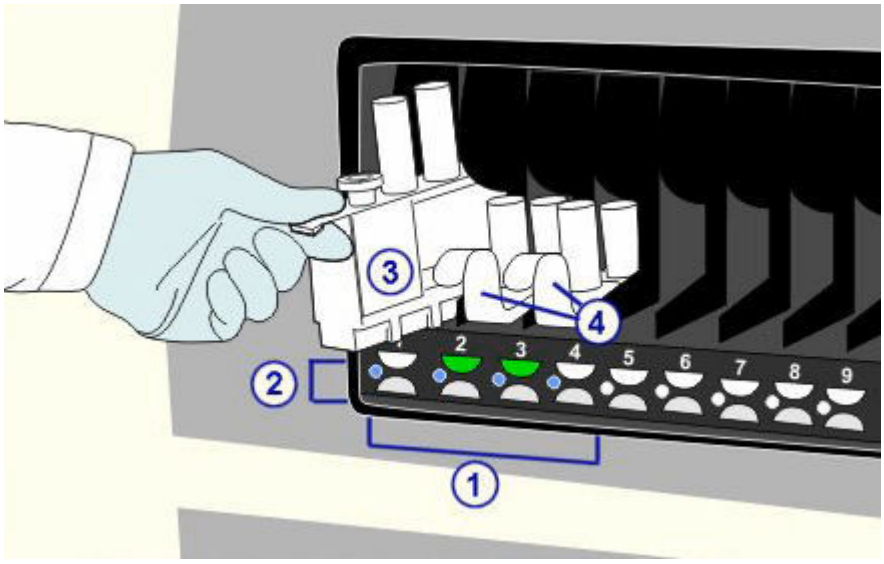

Регистрация МИ в Росздравнадзоре
www.nevacert.ru | info@nevacert.ru

Обозначения:

1. Приоритетные позиции:
   - Для штативов образцов - позиционирует образцы для приоритетной обработки
   - Для штативов реагентов (i1000SR) - позиционирует штативы реагентов для загрузки в реагентную карусель
2. Индикатор состояния: показывает статус обработки образцов и возможность доступа к образцам:
   - Индикаторы не горят - в позиции нет загруженных штативов образцов или реагентов.
   - Зеленый (постоянный) - штативы образцов или реагентов загружены, но обработка еще не началась. Доступ к образцам разрешен.
   - Желтый (постоянный) - штативы образцов или реагентов обрабатываются, доступ к ним закрыт.
   - Зеленый (мигающий) - обработка завершена, доступ к штативу образцов или реагентов разрешен.

     ПРИМЕЧАНИЕ: Можно добавить или повторить тесты для образца перед его выгрузкой, в этом случае индикатор позиции снова станет желтым до повторной аспирации образца.
   - Желтый (мигающий) - производится выгрузка штатива реагентов, поэтому позиция недоступна для загрузки штативов.
   - Желтый и зеленый (попеременно) - сканирование штрих-кода или другая ошибка. Доступ к штативам разрешен.
3. Штатив образцов: содержит пять первичных пробирок, пробирок аликвоты или чашечек для образцов, которые можно располагать в штативе образцов в любом порядке.
4. Штатив реагентов (*i*1000SR): Вмещает до трех флаконов с реагентами. Для выполнения тестов, требующих более трех флаконов, необходимо два штатива.

Стандартные позиции (РПО - *c*4000/*i*1000SR/*ci*4100)

Стандартные позиции это зоны временного хранения образцов или штативов реагентов.

- Для штатива образцов - образцы помещаются в штатив образцов, который загружается в стандартную позицию. Транспортер штативов забирает штатив и перемещает его мимо сканера штрих-кодов. Сканер штрих-кодов идентифицирует образцы, после чего транспортер штативов перемещает штатив в держатель штативов или зону аспирации для выполнения аспирации образца.
- Для штатива реагентов (*i*1000SR) - флаконы с реагентами помещаются в штатив реагентов и загружаются в стандартную позицию. Транспортер штативов забирает штатив и перемещает его мимо сканера штрих-кодов. Сканер штрих-кодов идентифицирует набор реагентов, а транспортер штативов загружает штатив в реагентную карусель.

Регистрация МИ в Росздравнадзоре
www.nevacert.ru | info@nevacert.ru

Рисунок 1.185: Стандартные позиции (c4000/i1000SR/ci4100)

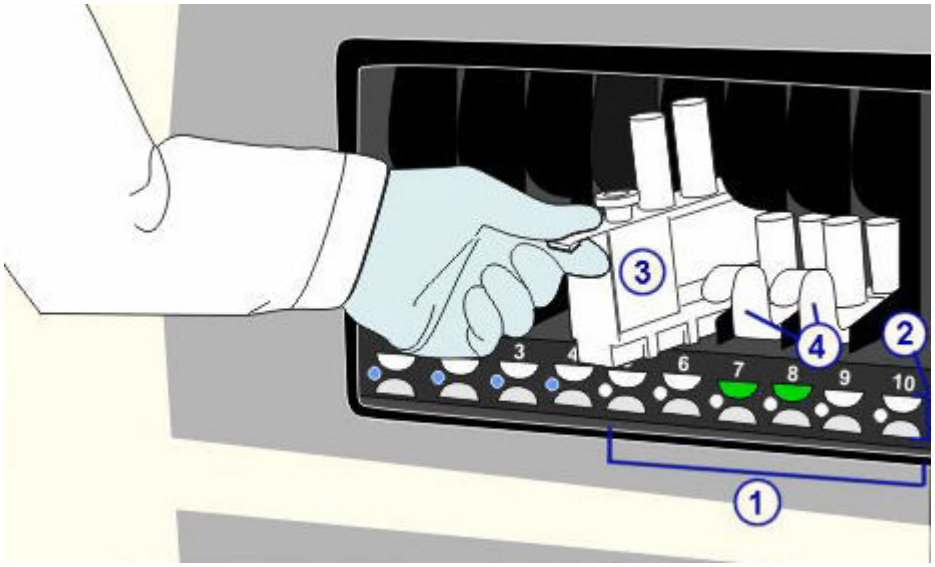

Обозначения:

1. Рутинные секции:
   - Для штативов образцов - позиционирует образцы для рутинной обработки
   - Для штативов реагентов (*i*1000SR) - позиционирует штативы реагентов для загрузки в реагентную карусель
2. Индикатор состояния: показывает статус обработки образцов и возможность доступа к образцам:
   - Индикаторы не горят - в позиции нет загруженных штативов образцов или реагентов.
   - Зеленый (постоянный) - штативы образцов или реагентов загружены, но обработка еще не началась. Доступ к штативам разрешен.
   - Желтый (постоянный) - штативы образцов или реагентов обрабатываются, доступ к ним закрыт.
   - Зеленый (мигающий) - обработка завершена, доступ к штативу образцов или реагентов разрешен.

     ПРИМЕЧАНИЕ: Можно добавить или повторить тесты для образца перед его выгрузкой, в этом случае индикатор позиции снова станет желтым до повторной аспирации образца.
   - Желтый (мигающий) - производится выгрузка штатива реагентов, поэтому позиция недоступна для загрузки штативов.
   - Желтый и зеленый (попеременно) - сканирование штрих-кода или другая ошибка. Доступ к штативам разрешен.
3. Штатив образцов: содержит пять первичных пробирок, пробирок аликвоты или чашечек для образцов, которые можно располагать в штативе образцов в любом порядке.
4. Штатив реагентов (*i*1000SR): Вмещает до трех флаконов с реагентами. Для выполнения тестов, требующих более трех флаконов, необходимо два штатива.

Регистрация МИ в Росздравнадзоре
www.nevacert.ru | info@nevacert.ru

Транспортер штативов и держатель штативов/зона аспирации (РПО - *c*4000/*i*1000SR/*ci*4100)

Транспортер штативов представляет собой механизм, используемый для транспортировки штативов:

Для штативов образцов

- из позиции РПО в сканер штрих-кодов
- из сканера штрих-кодов в держатель штатива/зону аспирации или обратно в позицию
- из держателя штатива/зоны аспирации обратно в позицию

Для штативов реагентов (*i*1000SR)

- из позиции РПО в сканер штрих-кодов и ротатор флаконов
- из сканера штрих-кодов и ротатора флаконов в реагентную карусель или обратно в позицию
- из реагентной карусели обратно в позицию

Держатель штативов и зона аспирации расположены в РПО и помогают позиционировать штативы образцов в соответствующей позиции аспирации.

Рисунок 1.186: Транспортер штативов и зона аспирации (c 4000/ i1000SR/ci 4100)

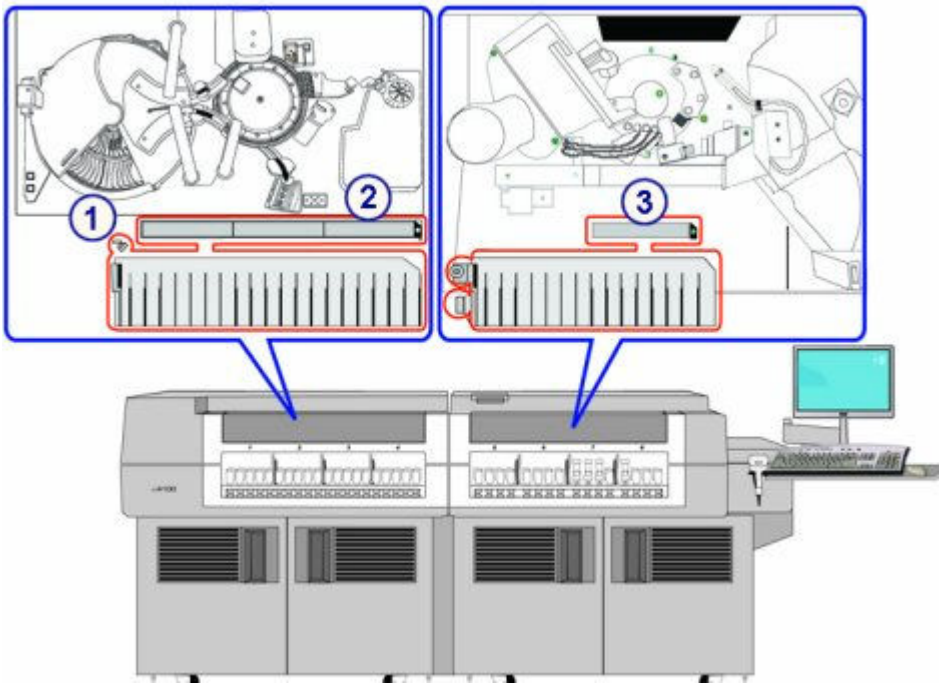

Обозначения:

1. Транспортер штативов:
   – Для штативов образцов - передает штативы из секций в область аспирации и обратно

Регистрация МИ в Росздравнадзоре
www.nevacert.ru | info@nevacert.ru

– Для штативов реагентов (*i*1000SR) - передает штативы из секций в реагентную карусель и обратно

2. Держатель штатива: позиционирует штативы образцов для аспирации образцов.
3. Зона аспирации: позиционирует штативы образцов для аспирации образцов.

Расширение РПО (РПОx)

РПОx - это транспортная система, дополняющая РПО аналитического модуля *c*8000 или *c*16000 и соединяющая его с модулем ACCELERATOR *p*540. Образцы контролей и пациентов направляются в приоритетные и стандартные боксы РПОx в РПО для отбора проб системой ARCHITECT. Для соблюдения правильного порядка обработки образцов калибратора не используйте РПОx для образцов калибратора.

РПОx добавляется к аналитическому модулю *c*8000 или *c*16000, который может быть интегрирован в аналитический модуль *i*2000SR.

Рисунок 1.187: Расширение РПО (РПОx)

Обозначения:

1. Расширение РПО (РПОx).
2. *Клавиатура РПО (c8000/c16000/i2000SR)*, стр. 1-160: образует локальный интерфейс пользователя для управления податчиком образцов.
3. *Приоритетный бокс РПОx*, стр. 1-168: приоритетный бокс РПО, разработанный для использования ACCELERATOR *p*540. Позиционирует образцы для приоритетной обработки.
4. *Стандартный бокс РПОx*, стр. 1-168: стандартный бокс РПО, разработанный для использования ACCELERATOR *p*540. Позиционирует образцы для стандартной обработки.

Регистрация МИ в Росздравнадзоре
www.nevacert.ru | info@nevacert.ru

Рисунок 1.188: Внутренний вид РПОх

Обозначения:

1. *Зона обмена штативов РПОх*, стр. 1-169: позиционирует штативы образцов для передачи в РПО ARCHITECT и из нее.
2. *Зона хранения пустых штативов РПОх*, стр. 1-169: содержит до 10 дополнительных пустых штативов образцов для использования с модулем сортировки ACCELERATOR *p*540.

Описание РПОх включает следующие темы:

- *Приоритетный бокс РПОх*, стр. 1-168
- *Стандартный бокс РПОх*, стр. 1-168
- *Зона обмена штативов РПОх*, стр. 1-169
- *Зона хранения пустых штативов РПОх*, стр. 1-169

Приоритетный бокс РПОх

Приоритетный бокс РПОх представляет собой выделенные секции в приоритетном боксе РПО, зарезервированные для образцов, полученных из ACCELERATOR *p*540 и подлежащих обработке в первую очередь. Представитель компании Abbott может сконфигурировать от нуля до семи секций. Доступ пользователя к этим секциям закрыт.

Индикатор состояния:

Зеленый (постоянный) - РПОх не работает.

Желтый (постоянный) - РПОх работает.

Стандартный бокс РПОх

Стандартные боксы РПОх представляют собой стандартные боксы РПО, содержащие поддоны РПОх и зарезервированные для образцов, полученных из ACCELERATOR *p*540 и подлежащих стандартной обработке. Автономный модуль *c*8000 или *c*16000 содержит три бокса РПОх (боксы РПО 2-4), а интегрированная система содержит шесть стандартных боксов РПОх (боксы РПО 2-7). Поддоны РПОх предназначены специально для нахождения в стандартных боксах РПОх.

Регистрация МИ в Росздравнадзоре
www.nevacert.ru | info@nevacert.ru

Индикатор состояния:

Зеленый (постоянный) - РПОх не работает.

Желтый (постоянный) - РПОх работает.

Зона обмена штативов РПОх

Зона обмена штативов РПОх представляет собой стационарный держатель с двумя положениями, позволяющий передавать штативы образцов между ACCELERATOR *p*540 и системой ARCHITECT.

Зона хранения пустых штативов РПОх

Зона хранения пустых штативов РПОх содержит до 10 дополнительных пустых штативов образцов для использования с модулем сортировки ACCELERATOR *p*540. Количество пустых штативов в зоне хранения меняется, поскольку система использует их.

СПО - стандартный податчик образцов (*i*2000)

СПО (стандартный податчик образцов) представляет собой систему транспортировки, используемую для загрузки калибраторов, контролей и образцов пациентов и их представления в аналитическом модуле (модулях) *i*2000.

Оператор размещает образцы в штативах образцов, после чего загружает штативы в зону загрузки образцов. Сканеры штрих-кодов распознают образцы, после чего податчик образцов транспортирует штативы в зону отбора с целью аспирации образцов. По завершении аспирации транспортер зоны отбора передает штативы в зону выгрузки.

В зависимости от количества аналитических модулей доступны две конфигурации СПО:

- Однорядный - осуществляет отбор образцов для одного аналитического модуля. Максимальная вместимость 125 образцов (25 штативов образцов, по 5 образцов на штатив).
- Двухрядный - осуществляет отбор образцов для систем с несколькими модулями (до четырех аналитических модулей). Максимальная вместимость 250 образцов (50 штативов образцов, по 5 образцов на штатив).

Регистрация МИ в Росздравнадзоре
www.nevacert.ru | info@nevacert.ru

Рисунок 1.189: Компоненты СПО (однорядный)

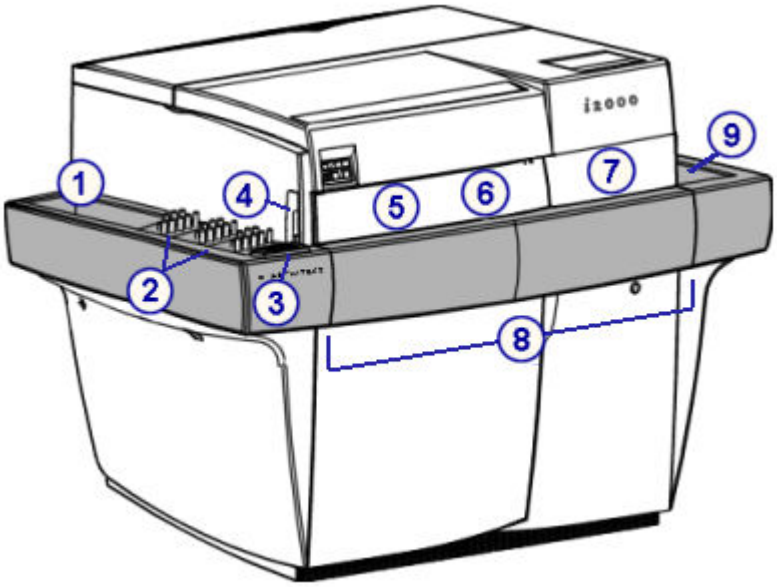

Обозначения:

1. Зона загрузки образцов (однорядная): транспортирует штативы образцов в зону отбора образцов.
2. *Штативы образцов*, стр. 1-196: содержат пять первичных пробирок, пробирок аликвоты или чашечек для образцов, которые можно располагать в штативе образцов в любом порядке.
3. *Клавиатура СПО*, стр. 1-171: образует локальный интерфейс пользователя для управления податчиком образцов.
4. Сканер штрих-кодов зоны загрузки образцов: Считывает идентификационные номера штативов образцов, позиция и идентификационные номера образцов.
5. Сканер штрих-кодов зоны отбора образцов: Считывает идентификационные номера штативов образцов и позиция. Не считывает идентификационные номера образцов.
6. Левая дверца доступа к зоне отбора образцов: обеспечивает доступ к зоне отбора образцов.
7. Правая дверца доступа к зоне отбора образцов: обеспечивает доступ к зоне отбора образцов.
8. Зона отбора образцов: транспортирует штатив образцов к пипеттору образца. После аспирации образцов штатив образцов транспортируется в другой аналитический модуль или в зону выгрузки образцов.
9. Зона выгрузки образцов (однорядная): область, в которой выгружаются штативы образцов.

Регистрация МИ в Росздравнадзоре
www.nevacert.ru | info@nevacert.ru

Рисунок 1.190: Конфигурация СПО (двухрядный)

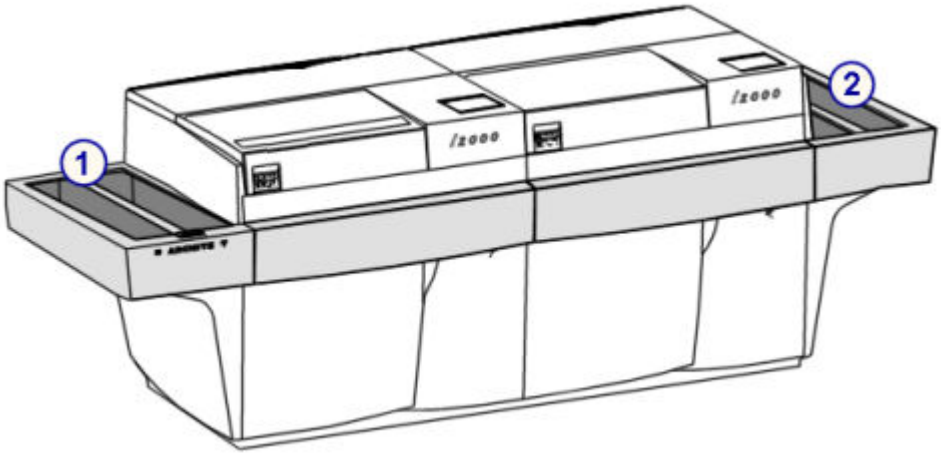

Обозначения:

1. Зона загрузки образцов (двухрядная): транспортирует штативы образцов в зону отбора образцов.
2. Зона выгрузки образцов (двухрядная): область, в которой выгружаются штативы образцов.

К СПО - стандартному податчику образцов (*i*2000) относится:

- *Клавиатура СПО*, стр. 1-171

Клавиатура СПО

Клавиатура СПО (стандартного податчика образцов) представляет собой устройство ввода, используемое оператором для управления податчиком образцов.

Рисунок 1.191: Компоненты клавиатуры СПО

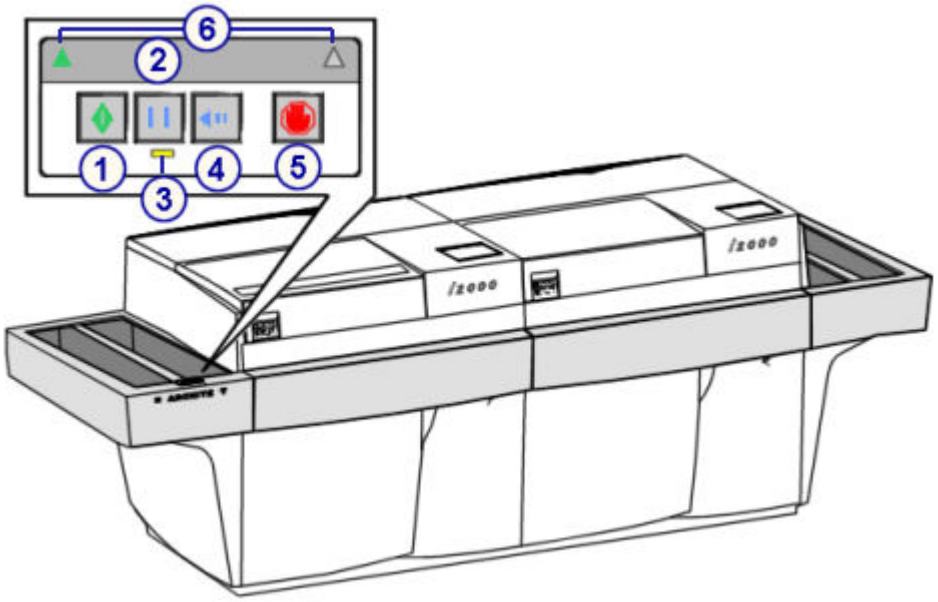

Регистрация МИ в Росздравнадзоре
www.nevacert.ru | info@nevacert.ru

Обозначения:

1. Клавиша Работа: возобновляет или начинает транспортировку образцов, расположенных на транспортере зоны загрузки образцов.
2. Клавиша Пауза: приостанавливает транспортер зоны загрузки образцов, позволяя загрузить штативы образцов или выполнить приоритетную загрузку.
3. Индикатор паузы (желтый): горит, показывая, что транспортер зоны загрузки образцов приостановлен и готов к загрузке штативов образцов.
4. Клавиша возврата: изменяет направление транспортера зоны загрузки образцов для упрощения загрузки приоритетных штативов образцов. Работает только при горящем индикаторе паузы.
5. Клавиша Стоп: останавливает податчик образцов, но не отключает питание податчика образцов.
6. Индикаторы активного ряда (зеленые; активны только при двухрядной зоне загрузки): Показывают текущий активный ряд. Индикатор ряда используется для облегчения приоритетной загрузки в мультимодульные системы.

Податчик образцов карусели LAS (*i*2000)

Карусельный податчик образцов LAS (лабораторной автоматической системы) представляет собой систему транспортировки, используемую для загрузки калибраторов, контролей и образцов пациентов и их представления в аналитическом модуле *i*2000, интегрированном в систему транспортировки LAS.

В случае отказа транспортера карусель LAS можно использовать в качестве области первичной загрузки образцов. В нормальных условиях работы, при работоспособном транспортере LAS и карусели LAS, образцы на карусели имеют приоритет перед образцами на транспортере LAS.

Рисунок 1.192: Податчик образцов карусели LAS (i2000)

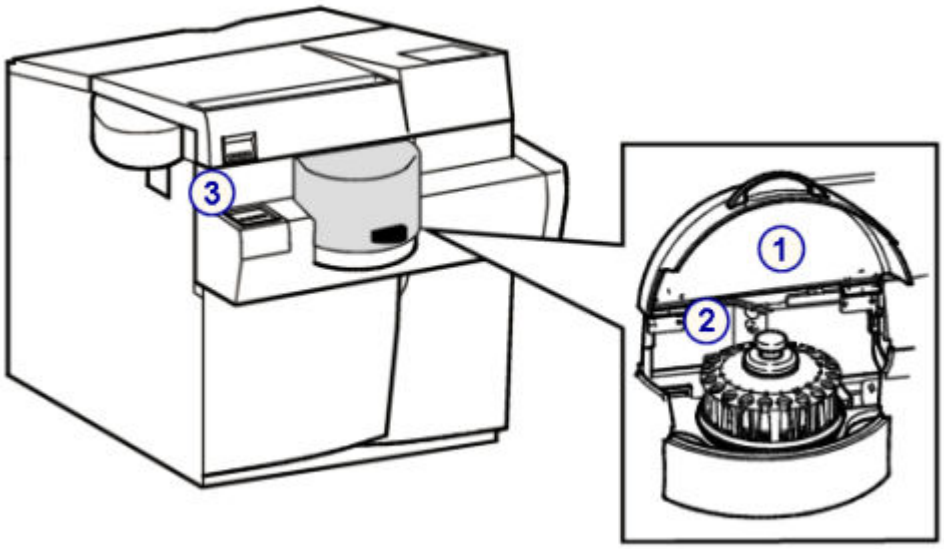

Обозначения:

1. Крышка карусели LAS: обеспечивает доступ к карусели образцов LAS.

Регистрация МИ в Росздравнадзоре
www.nevacert.ru | info@nevacert.ru

2. *Карусель для образцов LAS (i2000)*, стр. 1-198: содержит 20 первичных пробирок, пробирок аликвоты или чашечек для образцов, которые можно располагать в карусели в любом порядке.
3. *Клавиатура податчика образцов карусели LAS (i2000)*, стр. 1-173: предоставляет локальный пользовательский интерфейс для управления каруселью LAS.

К темам податчика образцов карусели LAS (*i*2000) относится:

- *Клавиатура податчика образцов карусели LAS (i2000)*, стр. 1-173

Клавиатура податчика образцов карусели LAS (*i*2000)

Клавиатура карусельного податчика образцов LAS (лабораторной автоматической системы) представляет собой устройство ввода, используемое оператором для управления податчиком образцов.

Рисунок 1.193: Компоненты клавиатуры податчика образцов карусели LAS (i2000)

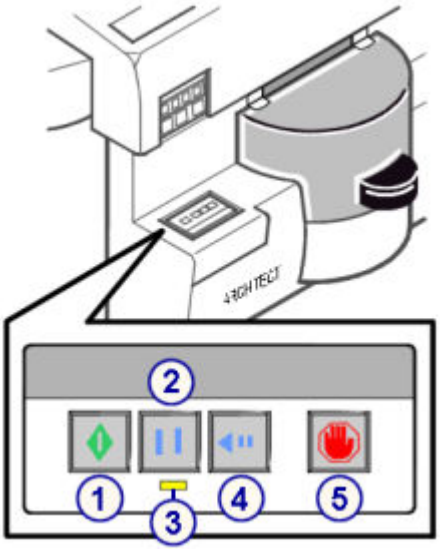

Обозначения:

1. Клавиша Работа: Возобновляет или начинает обработку образцов, находящихся на карусели LAS.
2. Клавиша Пауза: Приостанавливает карусель LAS после завершения аспирации текущего образца или текущей группы калибраторов.
3. Индикатор паузы (желтый): горит, указывая на приостановку карусели LAS и ее готовность к загрузке или выгрузке образцов.
4. Клавиша перемещения карусели вперед: перемещает карусель LAS на пять позиций по часовой стрелке. Работает только при горящем индикаторе паузы.
5. Клавиша Стоп: останавливает карусель LAS, но не отключает питание карусели.

Регистрация МИ в Росздравнадзоре
www.nevacert.ru | info@nevacert.ru

Необходимые расходные материалы

Расходные материалы это пополняемые материалы, требуемые для выполнения тестов в системе ARCHITECT. Важно поддерживать достаточное количество запасов данных расходных материалов.

ОСТОРОЖНО: Многие расходные материалы, используемые в системе ARCHITECT, представляют собой смеси химических и/или биологических веществ. Некоторые их этих смесей при определенных условиях могут быть опасными для пользователя. См. предупреждения и/или инструкции на этикетках продуктов, в документации к тестам или реагентам (в частности, инструкции по применению реагента) и паспортах безопасности продуктов. Общую информацию, см. в *Биологические опасности*, стр. 8-6 и *Химические опасности*, стр. 8-8.

Темы необходимых расходных материалов включают следующие разделы:

- *Расходные материалы системы ARCHITECT*, стр. 1-174
- *Расходные материалы системы ARCHITECT c* , стр. 1-175
- *Расходные материалы системы ARCHITECT i* , стр. 1-187

Расходные материалы системы ARCHITECT

Чашечки для образцов используются в каждой системе ARCHITECT.

Чашечка для образцов - это одноразовый контейнер емкостью 1400 мкл, в который помещаются образцы пациента, калибраторы или контроли. Метки, показывающие объем 125 мкл, 500 мкл и 1400 мкл, помогают наполнять чашечки для образцов без необходимости точного пипетирования.

Чашечки для образцов можно использовать вместе с пробирками для образцов со штрих-кодами для облегчения точной идентификации образцов.

Рисунок 1.194: Чашечки для образцов

Регистрация МИ в Росздравнадзоре
www.nevacert.ru | info@nevacert.ru

Расходные материалы системы ARCHITECT *c*

Темы расходных материалов системы ARCHITECT *c* включают следующие разделы:

- *Наборы реагентов и компоненты (система c)*, стр. 1-175
- *Картриджи реагентов (система c)*, стр. 1-176
- *Калибраторы (система c)*, стр. 1-177
- *Модуль ICT (система c)*, стр. 1-178
- *Калибраторы ICT (система c)*, стр. 1-178
- *Промывочная жидкость ICT (система c)*, стр. 1-179
- *Промывочные растворы (система c)*, стр. 1-180
- *Рабочие растворы (система c)*, стр. 1-182
- *Антимикробный реагент (система c)*, стр. 1-183
- *Растворы, используемые в ежедневной работе (c4000)*, стр. 1-184
- *Растворы, используемые в ежедневной работе (c8000/c16000)*, стр. 1-185

Наборы реагентов и компоненты (система *c*)

Набор реагентов это один или несколько картриджей, содержащих все компоненты реагентов, необходимые для выполнения фотометрического или потенциометрического теста в системе ARCHITECT *c*.

Наборы реагентов могут храниться в системе в соответствии с инструкциями по конкретному тесту. Подробнее о хранении на борту анализатора см. документацию изготовителя реагента по иммунологическим исследованиям (инструкцию по применению реагента).

Рисунок 1.195: Наборы реагентов и компоненты

Сопутствующая информация…

- *Этикетки реагентов (система c)*, стр. 1-176

Регистрация МИ в Росздравнадзоре
www.nevacert.ru | info@nevacert.ru

Этикетки реагентов (система *c*)

Этикетки реагентов это уникальные идентификационные номера упакованных реагентов Abbott, содержащие 2D (двухмерный) штрих-код. Информация на штрих-коде включает следующее:

- Название реагента
- Серийный номер реагента
- Номер лота
- Объем картриджа
- Срок годности
- Время стабильности в приборе

Индикатор реагентной карусели (R1 или R2) находится над этикеткой реагента, чтобы облегчить загрузку реагентов.

Рисунок 1.196: Этикетки реагентов

Картриджи реагентов (система *c*)

Картриджи реагентов - это контейнеры, в которых содержатся реагенты, используемые для обработки в реагентных каруселях. В них могут также содержаться ресурсы в виде разведенных водных растворов, разбавителей и антимикробных реагентов.

Регистрация МИ в Росздравнадзоре
www.nevacert.ru | info@nevacert.ru

Рисунок 1.197: Картриджи реагентов

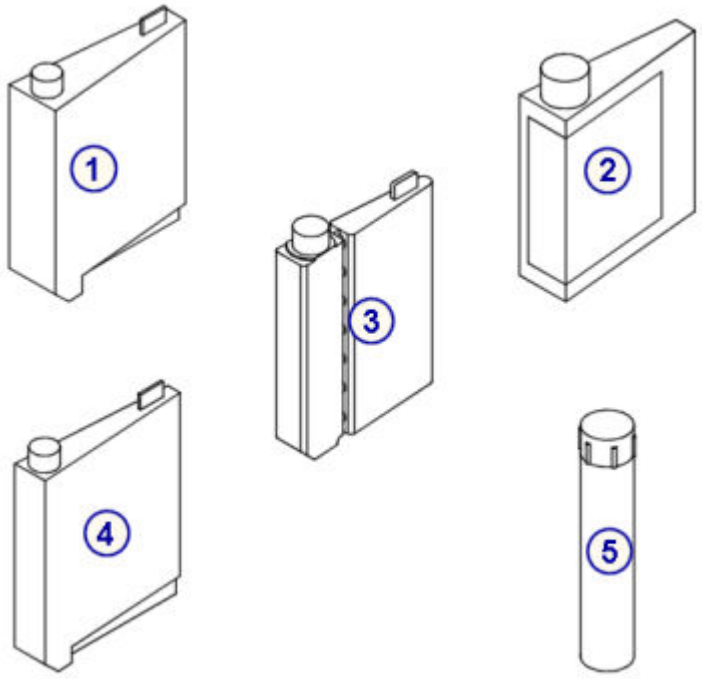

Обозначения:

1. Большие, 90 мл: Белый или естественного цвета.
2. 100 мл картридж: Коричневый (поставляется только с некоторыми заранее упакованными реагентами и не могут заказываться отдельно).
3. 20 мл картридж: Белый
4. Малый картридж, 55 мл: Белый или естественного цвета.
5. 20 мл флакон: Коричневый (поставляется только с некоторыми заранее упакованными реагентами и не могут заказываться отдельно).

Сопутствующая информация…

- *Адаптер картриджа реагента (c4000)*, стр. 1-199
- *Адаптеры картриджей реагентов (c8000)*, стр. 1-201
- *Адаптеры картриджей реагентов (c16000)*, стр. 1-204

Калибраторы (система *c*)

Калибраторы это образцы с известной концентрацией аналита. В системе используются разнообразные калибраторы (одно- и многокомпонентные). См. инструкцию по применению для биохимического анализа Abbott или приложение для реагента для идентификации калибраторов, используемых в каждом тесте.

Регистрация МИ в Росздравнадзоре
www.nevacert.ru | info@nevacert.ru

Рисунок 1.198: Калибраторы

Модуль ICT (система *c*)

Модуль ICT это чип, встроенный в блок ICT и содержащий электроды Na+, K+, Cl- и референсные электроды. На установленный модуль ICT дается гарантия 3 месяца или 20 000 образцов, в зависимости от того, что наступит раньше.

Рисунок 1.199: Модуль ICT

Калибраторы ICT (система *c*)

Калибраторы ICT (на основе 7% альбумина бычьей сыворотки) и калибраторы мочи ICT (на водной основе) это образцы с известными

Регистрация МИ в Росздравнадзоре
www.nevacert.ru | info@nevacert.ru

значениями, используемые для калибровки модуля ICT. Каждый комплект содержит нижний и верхний уровень.

Информацию о калибровке см. в инструкции по применению для биохимического анализа или приложении для реагента.

Рисунок 1.200: Калибраторы ICT

Промывочная жидкость ICT (система *c*)

Промывочная жидкость ICT это очищающий агент, подготовленный оператором и используемый при выполнении процедур ежедневного техобслуживания для очистки модуля ICT.

Промывочная жидкость ICT поставляется в виде двухкомпонентного продукта, состоящего из жидкости и порошка.

Чтобы приготовить промывочную жидкость ICT, см. *Подготовка промывочной жидкости ICT (система c)*, стр. 9-22.

Рисунок 1.201: Промывочная жидкость ICT

Регистрация МИ в Росздравнадзоре
www.nevacert.ru | info@nevacert.ru

Промывочные растворы (система *c*)

Промывочные растворы представляют собой жидкие растворы, поставляемые в больших количествах и используемые для обработки образцов. Три промывочных раствора загружаются на весовые платформы за дверцей отделения расходных материалов аналитического модуля. референсный раствор ICT (система *c*), раствор щелочной промывки (система *c*) и раствор кислотной промывки (система *c*).

ПРИМЕЧАНИЕ: Специальную информацию о хранении промывочных растворов см. на этикетках на флаконах с промывочными растворами.

Темы промывочных растворов (система *c*) включают следующие разделы:

- *Референсный раствор ICT (система c)*, стр. 1-180
- *Раствор щелочной промывки (система c)*, стр. 1-181
- *Раствор кислотной промывки (система c)*, стр. 1-181

Референсный раствор ICT (система *c*)

Референсный раствор ICT (2000 мл флакон) это стандартный раствор средней концентрации. Он аспирируется и анализируется модулем ICT перед каждым образцом и после него для обеспечения референсного потенциала, используемого при расчете результатов.

Рисунок 1.202: Референсный раствор

Регистрация МИ в Росздравнадзоре
www.nevacert.ru | info@nevacert.ru

Раствор щелочной промывки (система *c*)

Раствор щелочной промывки (500 мл флакон) это щелочной раствор, используемый устройством промывки кювет для очистки кювет после анализа образца.

Рисунок 1.203: Раствор щелочной промывки

Раствор кислотной промывки (система *c*)

Раствор кислотной промывки (500 мл флакон) это кислотный раствор, используемый устройством промывки кювет для очистки кювет после анализа образца.

Разведение раствора кислотной промывки может также использоваться для промывки игл. См. *Рабочие растворы (система c)*, стр. 1-182.

Регистрация МИ в Росздравнадзоре
www.nevacert.ru | info@nevacert.ru

Рисунок 1.204: Раствор кислотной промывки

Рабочие растворы (система *c*)

Рабочие растворы представляют собой детергенты, используемые для промывки игл образцов и реагентов, миксеров и реакционных кювет. Эти растворы используются во время эксплуатации системы в тех случаях, когда требуется промывка дополнительной иглы или кюветы с целью предотвращения интерференции между тестами (функция SmartWash). Кроме того, их можно использовать в определенных процедурах технического обслуживания. К рабочим растворам относятся:

- 0,5% раствор кислотной промывки (0,5% разведение промывающего раствора кислотной промывки)
- Детергент A
- 10% раствор детергента B (10% разведение детергента B)

Регистрация МИ в Росздравнадзоре
www.nevacert.ru | info@nevacert.ru

Рисунок 1.205: Рабочие растворы

Антимикробный реагент (система *c*)

Антимикробный реагент это противомикробный раствор, используемый для снижения микробиологического загрязнения водяной бани. Антимикробный реагент загружается в реагентную карусель для автоматического выполнения процедуры ежедневного техобслуживания. Во время выполнения процедуры раствор дозируется в водяную баню.

Рисунок 1.206: Антимикробный реагент

Регистрация МИ в Росздравнадзоре
www.nevacert.ru | info@nevacert.ru

Растворы, используемые в ежедневной работе (*c*4000)

В следующих таблицах приводится краткая информация о назначении, стабильности в приборе, размещении и приготовлении растворов системы *c*4000, используемых в ежедневной работе.

Таблица 1.1: Промывочные растворы (c4000)

Раствор	Назначение	Стабильность в приборе	Размещение
Референсный раствор ICT	Анализ ICT и ежедневное техобслуживание	Срок годности на флаконе	Весовая платформа отделения расходных материалов
Раствор щелочной промывки	Промывочные кюветы	Срок годности на флаконе	Весовая платформа отделения расходных материалов
Раствор кислотной промывки	Промывочные кюветы	Срок годности на флаконе	Весовая платформа отделения расходных материалов

Таблица 1.2: Растворы промывки игл образцов (c4000)

Раствор	Назначение	Стабильность в приборе	Размещение
0,5% раствор кислотной промывки	Промывочная игла образца	1 день	Позиция 1 штатива раствора промывки образца
Детергент A	Промывочная игла образца	1 день	Позиция 2 штатива раствора промывки образца
Промывочная жидкость ICT	Процедура 6070 Ежедневное техобслуживание	NA	Позиция 3 штатива раствора промывки образца

Таблица 1.3: Растворы реагентной карусели (c4000)

Раствор	Назначение	Стабильность в приборе	Размещение
Детергент A	Промывочные иглы реагента	Срок годности на флаконе	Позиция A1 реагентной карусели (как указано на экране Статус ресурсов)
10% детергент B	Промывочные иглы реагента	14 дней	Позиция A2 реагентной карусели (как указано на экране Статус ресурсов)
0,5% раствор кислотной промывки	Промывочные иглы реагента	30 дней	Позиция A3 реагентной карусели (как указано на экране Статус ресурсов)
Разбавитель ICT образца	Тест ICT	30 дней	Реагентная карусель, любая позиция
Антимикробный реагент	Процедура 6070 Ежедневное техобслуживание	Срок годности на флаконе	Позиция A4 реагентной карусели (как указано в процедуре 6070 Ежедневное техобслуживание)

Регистрация МИ в Росздравнадзоре
www.nevacert.ru | info@nevacert.ru

Раствор	Назначение	Стабильность в приборе	Размещение
Физиологический раствор	Разведение образца	Срок годности на флаконе	Реагентная карусель (как указано на экране Статус реагента)

Таблица 1.4: Приготовление раствора (c4000)

Раствор	Обзор процедуры приготовления	Стабильность
0,5% раствор кислотной промывки См. *Приготовление 0,5% раствора кислотной промывки (система c)*, стр. 5-60.	Смешать: • 5 мл раствора кислотной промывки • 995 мл дистиллированной воды • Налить в соответствующую емкость	Тот же, что и срок годности нерасфасованного раствора кислотной промывки
10% детергент B См. *Приготовление 10% раствора детергента B (система c)*, стр. 5-63.	Смешать: • 50 мл детергента B • 450 мл дистиллированной воды • Налить в соответствующую емкость	14 дней
Промывочная жидкость ICT См. *Подготовка промывочной жидкости ICT (система c)*, стр. 9-22.	• Добавить во флакон с лиофилизированным промывочным раствором ICT 12 мл промывочной жидкости ICT • Аккуратно перемешать, переворачивая флакон	14 дней при температуре от 2°C до 8°C после приготовления

Растворы, используемые в ежедневной работе (*c*8000/*c*16000)

В следующих таблицах приводится краткая информация о назначении, стабильности в приборе, размещении и приготовлении растворов системы *c*8000/*c*16000, используемых в ежедневной работе.

Таблица 1.5: Промывочные растворы (c8000/c16000)

Раствор	Назначение	Стабильность в приборе	Размещение
Референсный раствор ICT	Анализ ICT и ежедневное техобслуживание	Срок годности на флаконе	Весовая платформа отделения расходных материалов
Раствор щелочной промывки	Промывочные кюветы	Срок годности на флаконе	Весовая платформа отделения расходных материалов
Раствор кислотной промывки	Промывочные кюветы	Срок годности на флаконе	Весовая платформа отделения расходных материалов

Регистрация МИ в Росздравнадзоре
www.nevacert.ru | info@nevacert.ru

Таблица 1.6: Растворы для карусели образцов (c8000/c16000)

Раствор	Назначение	Стабильность в приборе	Размещение
0,5% раствор кислотной промывки	Промывочная игла образца	1 день	Позиция 31 карусели образцов
Детергент A	Промывочная игла образца	1 день	Позиция 32 карусели образцов
Промывочная жидкость ICT	Процедура 6070 Ежедневное техобслуживание	NA	Позиция 1 карусели образцов (согласно процедуре 6070 Ежедневное техобслуживание)

Таблица 1.7: Растворы реагентной карусели (c8000/c16000)

Раствор	Назначение	Стабильность в приборе	Размещение	
			c8000	*c16000*
Детергент A	Промывочные иглы реагента	Срок годности на флаконе	Реагентные карусели 1 и 2: D1, E1 или E2 (как указано на экране Статус ресурсов)	Реагентные карусели 1 и 2 (внешняя и внутренняя карусели); C1 и D1 (как указано на экране Статус ресурсов)
10% детергент B	Промывочные иглы реагента	14 дней	Реагентные карусели 1 и 2: D1, E1 или E2 (как указано на экране Статус ресурсов)	Реагентные карусели 1 и 2 (внешняя и внутренняя карусели); C2 и D2 (как указано на экране Статус ресурсов)
0,5% раствор кислотной промывки	Промывочные иглы реагента	30 дней	Реагентные карусели 1 и 2: D1, E1 или E2 (как указано на экране Статус ресурсов)	Реагентные карусели 1 и 2 (внешняя и внутренняя карусели); C3 и D3 (как указано на экране Статус ресурсов)
Разбавитель ICT образца	Тест ICT	30 дней	Реагентная карусель 1, любая позиция	Реагентная карусель 1 (только внешняя карусель), любая позиция
Антимикробный реагент	Процедура 6070 Ежедневное техобслуживание	Срок годности на флаконе	Позиция A1 реагентной карусели 2 (согласно процедуре 6070 Ежедневное техобслуживание)	Позиция A1 реагентной карусели 1 (согласно процедуре 6070 Ежедневное техобслуживание)
Физиологический раствор	Разведение образца	Срок годности на флаконе	Реагентная карусель (как указано на экране Статус реагента)	Реагентная карусель 1 (внешняя и внутренняя карусели; как указано на экране Статус реагента)

Таблица 1.8: Приготовление раствора (c8000/c16000)

Раствор	Обзор процедуры приготовления	Стабильность
0,5% раствор кислотной промывки	Смешать:	Тот же, что и срок годности нерасфасованного раствора кислотной промывки

Регистрация МИ в Росздравнадзоре
www.nevacert.ru | info@nevacert.ru

Раствор	Обзор процедуры приготовления	Стабильность
См. *Приготовление 0,5% раствора кислотной промывки (система c)*, стр. 5-60.	• 5 мл раствора кислотной промывки • 995 мл дистиллированной воды • Налить в соответствующую емкость	
10% детергент B См. *Приготовление 10% раствора детергента B (система c)*, стр. 5-63.	Смешать: • 50 мл детергента B • 450 мл дистиллированной воды • Налить в соответствующую емкость	14 дней
Промывочная жидкость ICT См. *Подготовка промывочной жидкости ICT (система c)*, стр. 9-22.	• Добавить во флакон с лиофилизированным промывочным раствором ICT 12 мл промывочной жидкости ICT • Аккуратно перемешать, переворачивая флакон	14 дней при температуре от 2°C до 8°C после приготовления

Расходные материалы системы ARCHITECT *i*

Темы расходных материалов системы ARCHITECT *i* включают следующие разделы:

- *Наборы реагентов и компоненты (система i)*, стр. 1-187
- *Септумы и сменные крышки (система i)*, стр. 1-189
- *Односоставные контроли (система i)*, стр. 1-189
- *Многокомпонентные контроли (система i)*, стр. 1-190
- *Калибраторы (система i)*, стр. 1-190
- *Промывочные растворы (система i)*, стр. 1-191
- *Кондиционирующий раствор для игл (система i)*, стр. 1-194
- *Реакционные ячейки (система i)*, стр. 1-195

Наборы реагентов и компоненты (система *i*)

Набор реагентов это два или больше флаконов, содержащих все компоненты реагентов, необходимые для выполнения теста в системе ARCHITECT *i*. В зависимости от объема наборы реагентов бывают следующими:

- на 100 исследований
- на 500 исследований

ПРИМЕЧАНИЕ: Набор реагентов на 500 исследований может использоваться только в системах *i*2000/*i*2000SR.

Наборы реагентов могут храниться в системе в соответствии с инструкциями по конкретному тесту. Подробнее о хранении в анализаторе см. в инструкции по применению к конкретному тесту.

Регистрация МИ в Росздравнадзоре
www.nevacert.ru | info@nevacert.ru

Рисунок 1.207: Наборы реагентов и компоненты

Сопутствующая информация…

- *Этикетки реагентов (система i)*, стр. 1-188

Этикетки реагентов (система *i*)

Этикетки реагентов это уникальные идентификационные номера упакованных реагентов Abbott, содержащие 2D (двухмерные) штрих-коды. Информация на штрих-коде включает следующее:

- Название теста
- Серийный номер реагента
- Номер лота
- Размер теста (количество тестов на набор)
- Срок годности
- Время стабильности в приборе
- Данные общей калибровочной кривой по тестам, использующим метод 2-точечной подкалибровки

Чтобы облегчить загрузку реагентов, верхней части этикетки реагента имеются цветные полоски, соответствующие позиции реагентной карусели.

Регистрация МИ в Росздравнадзоре
www.nevacert.ru | info@nevacert.ru

Рисунок 1.208: Этикетки реагентов

Септумы и сменные крышки (система *i*)

Септумы это мембраны с прорезями, которые используются для предотвращения испарения и контаминации реагента, а также для обеспечения целостности реагента. Септумы надеваются на все открытые флаконы с реагентами перед загрузкой флакона в аналитический модуль.

Сменные крышки окрашены в сине-зеленый цвет, чтобы обозначить, что флаконы с реагентами открыты. Сменные крышки надеваются на флаконы с реагентами и уже установленными септумами после извлечения флаконов с реагентами из аналитического модуля. Затем флаконы можно хранить в вертикальном положении в холодильнике вне системы.

Рисунок 1.209: Септумы и сменные крышки

Односоставные контроли (система *i*)

Односоставные контроли это специальные образцы для тестов с известной концентрацией аналита. Обычно они маркируются L, M и H или Pos и Neg.

Регистрация МИ в Росздравнадзоре
www.nevacert.ru | info@nevacert.ru

Рисунок 1.210: Односоставные контроли

Многокомпонентные контроли (система *i*)

Многокомпонентные контроли Abbott это образцы, содержащие несколько аналитов. Имеются два или три уровня контроля в целях проведения мониторинга в пределах клинического диапазона:

- Иммуноанализ-MCC (жидкостный) - содержит маркеры иммуноанализа (включая некоторые маркеры для обнаружения раковых клеток)
- Онкомаркер-MCC (лиофилизированный) - содержит все маркеры рака, доступные для системы ARCHITECT *i*

Рисунок 1.211: Многокомпонентные контроли

Калибраторы (система *i*)

Калибраторы это образцы с известной концентрацией аналита.
Калибраторы с однокомпонентным аналитом используются в системе *i*.

Регистрация МИ в Росздравнадзоре
www.nevacert.ru | info@nevacert.ru

Для определения калибраторов для каждого теста см. инструкци по применению к конкретному тесту.

Рисунок 1.212: Калибраторы

Промывочные растворы (система *i*)

Промывочные растворы представляют собой жидкие растворы, поставляемые в больших количествах и используемые для обработки образцов. Три промывочных раствора загружаются в отделение расходных материалов и отходов аналитического модуля ARCHITECT системы *i*.

ПРИМЕЧАНИЕ: Специальную информацию о хранении промывочных растворов см. на этикетках на флаконах с промывочными растворами.

Темы промывочных растворов (система *i*) включают следующие разделы:

- *Пре-триггерный раствор (система i)*, стр. 1-191
- *Триггерный раствор (система i)*, стр. 1-192
- *Концентрированный промывочный буфер (система i)*, стр. 1-193

Пре-триггерный раствор (система *i*)

Пре-триггерный раствор представляет собой раствор пероксида водорода, используемый для отделения акридинового красителя от конъюгата, связанного с комплексом микрочастиц. Этот процесс подготавливает акридиновый краситель к добавлению триггерного раствора. Пре-триггерный флакон имеет черный цвет.

ВАЖНО: Стабильность в приборе составляет $\leq$ 28 дней. Раствор с превышенным временем стабильности следует удалить и утилизировать.

Регистрация МИ в Росздравнадзоре
www.nevacert.ru | info@nevacert.ru

Рисунок 1.213: Пре-триггерный раствор

Триггерный раствор (система *i*)

Триггерный раствор представляет собой раствор гидроксида натрия, используемый для выполнения хемилюминесцентной реакции, обеспечивающей итоговое считывание. Триггерный флакон имеет естественный цвет.

ВАЖНО: Стабильность в приборе составляет ≤ 28 дней. Некоторые тесты требуют сокращение срока хранения. Дополнительную информацию см. на вкладышах к своей тест-системе *i*. Раствор с превышенным временем стабильности следует удалить и утилизировать.

Регистрация МИ в Росздравнадзоре
www.nevacert.ru | info@nevacert.ru

Рисунок 1.214: Триггерный раствор

Концентрированный промывочный буфер (система *i*)

Концентрированный промывочный буфер представляет собой раствор, содержащий забуференный фосфатом физиологический раствор. Промывочный буфер используется во время обработки теста и перекачивается в пипетторы образцов и реагентов, а также в две промывочные зоны.

Резервуар хранится в системе в отделении расходных материалов и отходов и может пополняться при работающей системе.

Концентрированный промывочный буфер поставляется во флаконах емкостью 1 л (подлежит разведению перед использованием) или в кубических контейнерах емкостью 10 л для использования с ARCHITECT ARM (модулем автоматического разведения буфера).

Регистрация МИ в Росздравнадзоре
www.nevacert.ru | info@nevacert.ru

Рисунок 1.215: Концентрированный промывочный буфер (флакон 1 л)

Рисунок 1.216: Концентрированный промывочный буфер (кубический контейнер 10 л)

Кондиционирующий раствор для игл (система *i*)

Кондиционирующий раствор для игл это раствор, содержащий рекальцинированную плазму крови человека. В некоторых процедурах техобслуживания требуется данный раствор для подготовки иглы пипеттора

Регистрация МИ в Росздравнадзоре
www.nevacert.ru | info@nevacert.ru

образца после очистки во избежание непредусмотренного связывания аналитов в игле.

Рисунок 1.217: Кондиционирующий раствор для игл

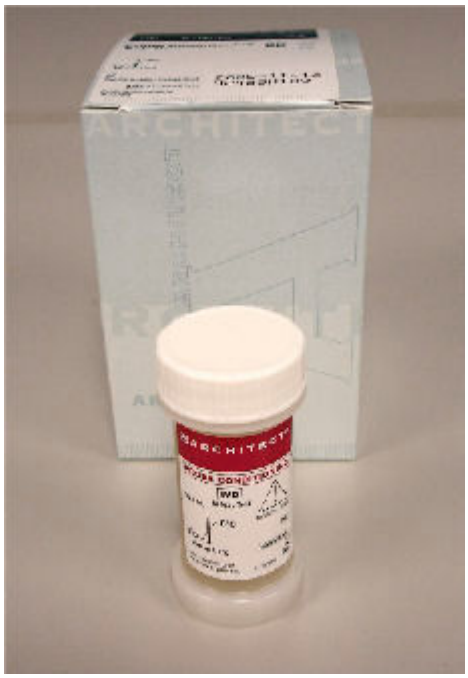

Реакционные ячейки (система *i*)

РЯ (реакционные ячейки) это одноразовые контейнеры, в которых происходит реакция ХИАМ. РЯ хранятся навалом в лотке РЯ и автоматически загружаются в реакционный трек по мере необходимости. Добавить РЯ в лоток можно в любой момент.

Рисунок 1.218: Реакционная ячейка

Регистрация МИ в Росздравнадзоре
www.nevacert.ru | info@nevacert.ru

Требуемые принадлежности

Принадлежности это компоненты, необходимые для обработки образцов в системе ARCHITECT. Важно поддерживать достаточное количество запасов данных принадлежностей.

Темы необходимых принадлежностей включают следующие разделы:

- *Штативы образцов*, стр. 1-196
- *Поддоны штативов (РПО - за исключением c4000/i1000SR/ci4100)*, стр. 1-197
- *Поддоны РПОx*, стр. 1-197
- *Карусель для образцов LAS (i2000)*, стр. 1-198
- *Сегменты реагента (c4000)*, стр. 1-198
- *Адаптер картриджа реагента (c4000)*, стр. 1-199
- *Сегменты реагента (c8000)*, стр. 1-200
- *Адаптеры картриджей реагентов (c8000)*, стр. 1-201
- *Сегменты реагента (c16000)*, стр. 1-203
- *Адаптеры картриджей реагентов (c16000)*, стр. 1-204
- *Штативы реагентов (i1000SR)*, стр. 1-206

Штативы образцов

Штативы образцов представляют собой стойки, используемые в РПО (роботизированном податчике образцов) или СПО (стандартном податчике образцов) для транспортировки образцов пациентов, калибраторов или контролей в пипеттор (пипетторы) образцов. Штативы образцов снабжены штрих-кодами в целях идентификации и содержат пять первичных пробирок, пробирок аликвоты или чашечек для образцов, которые можно располагать в штативе образцов в любом порядке.

Штативы образцов имеют этикетку с мерной меткой образца, предназначенную для проверки объема образца в первичной пробирке или пробирке аликвоты. См. *Этикетка с мерной меткой для образца*, стр. 5-248.

Регистрация МИ в Росздравнадзоре
www.nevacert.ru | info@nevacert.ru

Рисунок 1.219: Штативы образцов

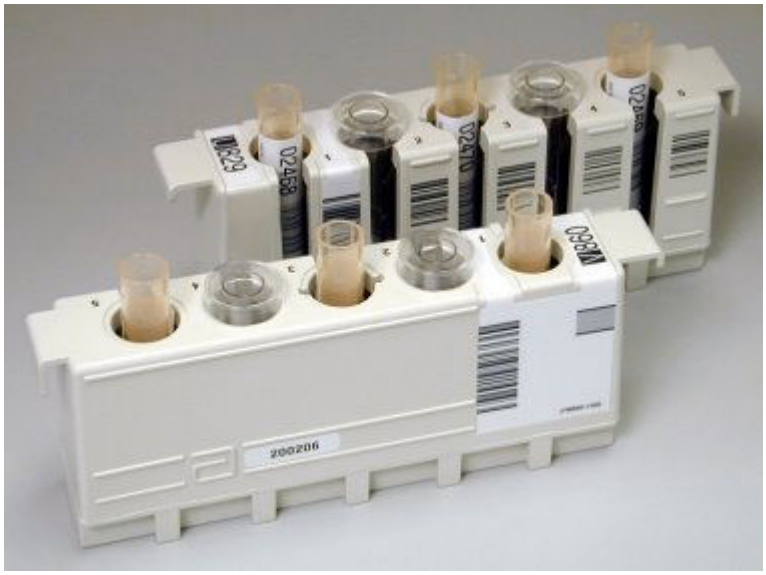

Поддоны штативов (РПО - за исключением *c*4000/*i*1000SR/*ci*4100)

Поддоны штативов представляют собой принадлежности, используемые для удержания штативов образцов при загрузке на РПО (роботизированный податчик образцов). Каждый поддон удерживает до пяти штативов образцов.

Рисунок 1.220: Поддоны штативов (РПО - за исключением c4000/i1000SR/ci4100)

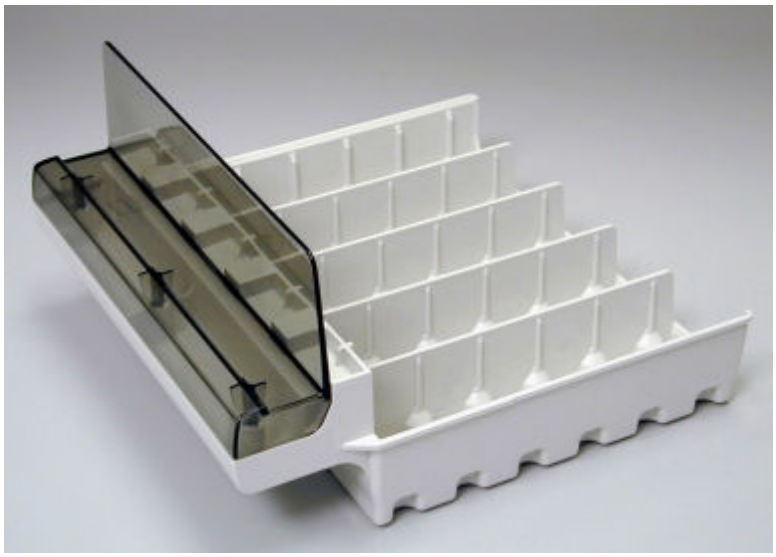

Поддоны РПОx

Поддоны РПОx - это принадлежности, используемые для фиксации штативов образцов в стандартных боксах РПО, зарезервированных под расширение РПО (*c*8000, *c*16000, *ci*8200 и *ci*16200). Поддоны предназначены специально для нахождения в стандартных боксах РПО.

Регистрация МИ в Росздравнадзоре
www.nevacert.ru | info@nevacert.ru

Рисунок 1.221: Поддон РПОх

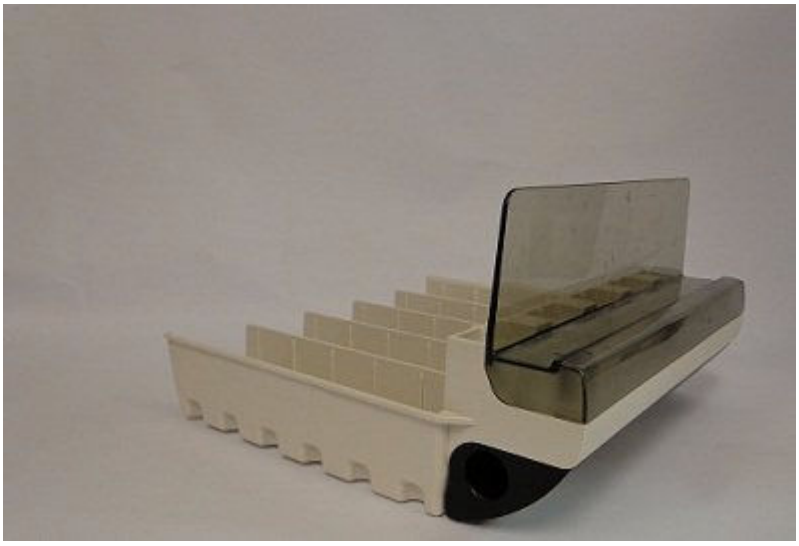

Карусель для образцов LAS (*i*2000)

Карусели образцов LAS представляют собой карусели, используемые карусельным податчиком образцов LAS (лабораторной автоматической системы) для транспортировки образцов пациентов, калибраторов или контролей в пипеттор образца. Карусели образцов LAS снабжены штрих-кодами в целях идентификации и содержат 20 первичных пробирок, пробирок аликвоты или чашечек для образцов, которые можно располагать на карусели в любом порядке.

Рисунок 1.222: Карусель образцов LAS

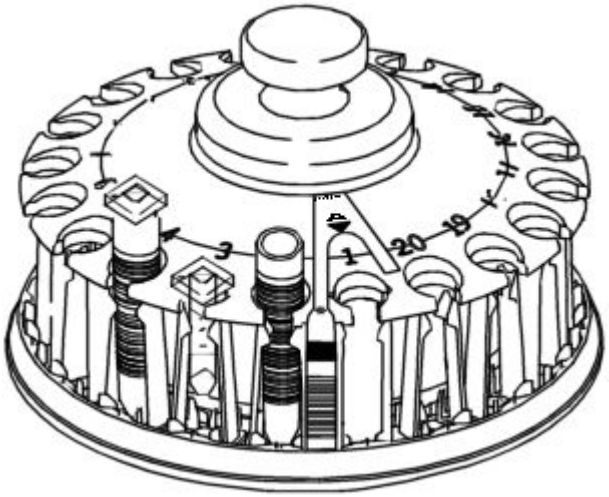

Сегменты реагента (*c*4000)

Реагентные сегменты представляют собой участки каждой реагентной карусели, удерживающие реагенты и разбавители.

Регистрация МИ в Росздравнадзоре
www.nevacert.ru | info@nevacert.ru

Некоторые сегменты содержат калибровочную мишень пипеттора, используемую для выравнивания пипетторов образца или реагента, при необходимости.

Сегменты реагентов сконфигурированы следующим образом:

- Внутренняя карусель содержит 5 сегментов. Каждый сегмент можно поместить в любое положение во внутренней реагентной карусели.
- Внешняя карусель содержит 10 сегментов. Каждый сегмент можно поместить в любое положение во внешней реагентной карусели.

Рисунок 1.223: Сегменты реагента (c4000)

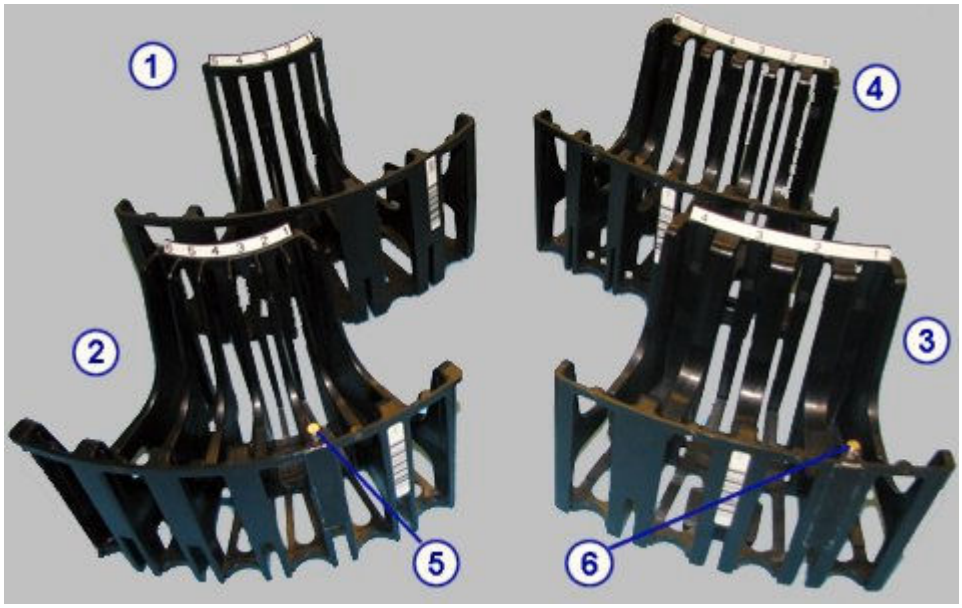

Обозначения:

1. Сегмент внутреннего реагента, 5 позиций.
2. Сегмент внутреннего реагента, 6 позиций.
3. Сегмент внешнего реагента, 4 позиции.
4. Сегмент внешнего реагента, 6 позиции.
5. Калибровочная мишень внутреннего сегмента реагентов.
6. Калибровочная мишень внешнего сегмента реагентов.

Адаптер картриджа реагента (*c*4000)

Адаптеры картриджей реагентов 20 мл это приспособления для позиционирования, используемые для обеспечения надлежащей установки картриджа 20 мл (флакон) во внешнюю карусель реагентной карусели.

ПРИМЕЧАНИЕ: Адаптер картриджа реагента 20 мл (флакон) устанавливается только во внешнюю карусель.

Регистрация МИ в Росздравнадзоре
www.nevacert.ru | info@nevacert.ru

Рисунок 1.224: Адаптер картриджа реагента (c4000)

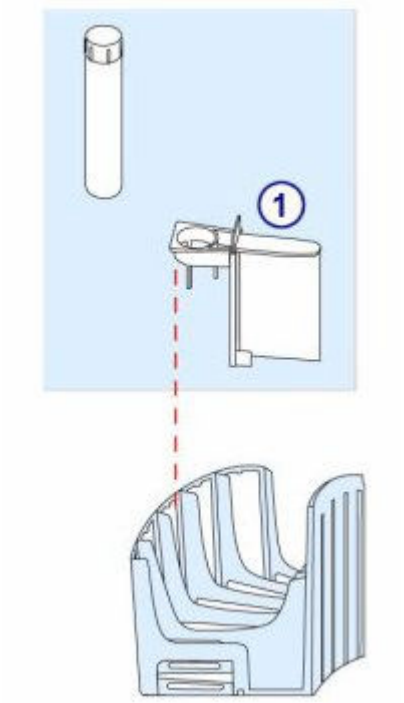

Обозначения:

1. Адаптер картриджа реагента 20 мл: Используется с картриджами-флаконами реагентов (20 мл) (внешняя карусель)

Сегменты реагента (*c*8000)

Реагентные сегменты представляют собой участки каждой реагентной карусели, удерживающие реагенты и разбавители.

Некоторые сегменты содержат калибровочную мишень пипеттора, используемую для выравнивания пипетторов образца или реагента, при необходимости.

Реагентные сегменты сконфигурированы для реагентных каруселей 1 и 2 следующим образом:

- Реагентная карусель 1 содержит три внешних сегмента и один внутренний сегмент.
- Реагентная карусель 2 содержит четыре внешних сегмента.

Регистрация МИ в Росздравнадзоре
www.nevacert.ru | info@nevacert.ru

Рисунок 1.225: Сегменты реагента (c8000)

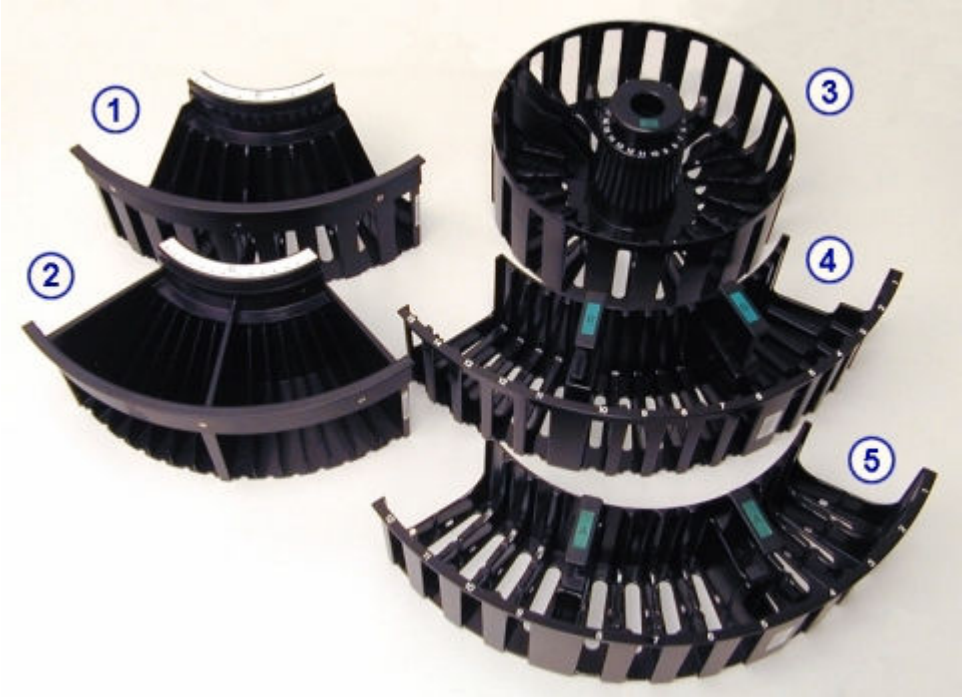

Обозначения:

1. Сегмент R2 , 9 позиций: Можно использовать в сегментах B, C или D реагентной карусели 2.
2. Сегмент R2 , 14 позиций:
   - С калибровочной мишенью пипеттора: Можно использовать только в сегменте A реагентной карусели 2.
   - Без калибровочной мишени пипеттора: Можно использовать в сегментах B, C или D реагентной карусели 2.
3. Внутренний сегмент R1, 20 позиций, с калибровочной мишенью пипеттора: Можно использовать только в сегменте D реагентной карусели 1.
4. Внешний сегмент R1, 15 позиций: Можно использовать в сегментах A, B или C реагентной карусели 1.
5. Внешний сегмент R1, 12 позиций:
   - С калибровочной мишенью пипеттора: Можно использовать только в сегменте A реагентной карусели 1.
   - Без калибровочной мишени пипеттора: Можно использовать в сегментах B или C реагентной карусели 1.

Сопутствующая информация…

- *Адаптеры картриджей реагентов (c8000)*, стр. 1-201

Адаптеры картриджей реагентов (*c*8000)

Адаптеры картриджей реагентов представляют собой устройства позиционирования, используемые для корректного размещения малых (картридж 55 мл), 20 мл (картридж) и 20 мл (флакон) картриджей реагентов, установленных в реагентные карусели 1 и 2.

Регистрация МИ в Росздравнадзоре
www.nevacert.ru | info@nevacert.ru

Адаптеры картриджей реагентов выпускаются двух размеров и допускают настройку на следующие картриджи реагентов:

- Адаптер малого картриджа реагента - используется с малыми картриджами (55 мл и 20 мл)
- Адаптер картриджа реагента 20 мл - используется с картриджами 20 мл (флакон)

Рисунок 1.226: Адаптеры картриджей реагентов (c8000)

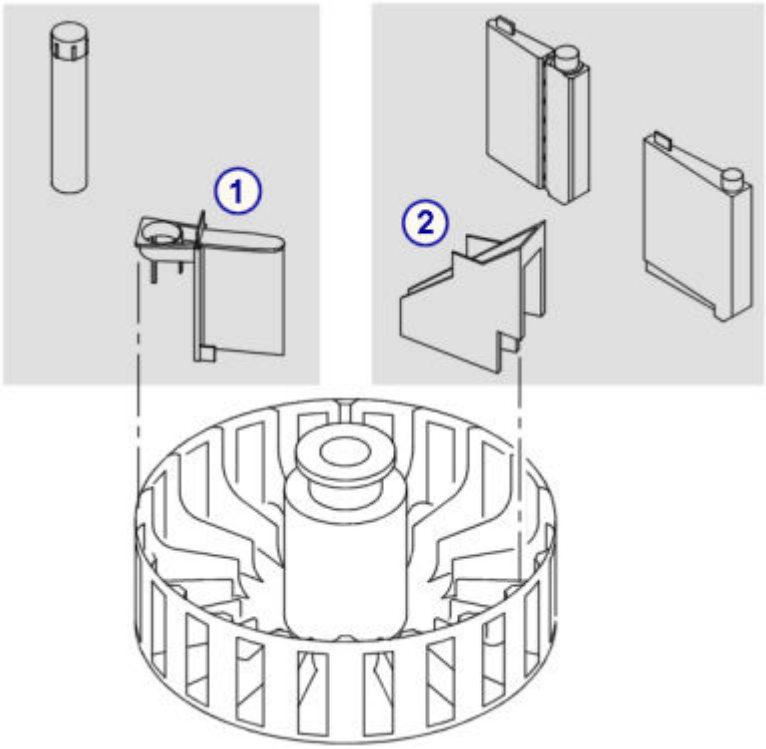

Обозначения:

1. Адаптер картриджа реагента 20 мл: Используется с флаконами с реагентами (20 мл)
2. Адаптер малого картриджа реагента: Используется для малых картриджей реагентов (55 мл и 20 мл)

В следующих таблицах приведены возможные конфигурации сегментов, картриджей и адаптеров в реагентных каруселях R1 и R2.

Таблица 1.9: Конфигурации картриджей в реагентной карусели 1 (R1) (c8000)

Сегменты	Позиции	Картриджи	Адаптеры
A (внешний с калибровочной мишенью пипеттора)	12 позиций (25 мм)	Большой (90 мл)	Нет
		Малый (55 мл)	Адаптер малого картриджа реагента
		20 мл (картридж)	Адаптер малого картриджа реагента

Регистрация МИ в Росздравнадзоре
www.nevacert.ru | info@nevacert.ru

Сегменты	Позиции	Картриджи	Адаптеры
		20 мл (флакон)	Адаптер картриджа реагента 20 мл
		100 мл (картридж)	Нет
A, B и C (внешний)	12 позиций (25 мм)	Большой (90 мл)	Нет
		Малый (55 мл)	Адаптер малого картриджа реагента
		20 мл (картридж)	Адаптер малого картриджа реагента
		20 мл (флакон)	Адаптер картриджа реагента 20 мл
		100 мл (картридж)	Нет
	15 позиций (17 мм)	Малый (55 мл)	Нет
		20 мл (картридж)	Нет
D (внутренний с калибровочной мишенью пипеттора)	20 позиций (25 мм)	Большой (90 мл)	Нет
		Малый (55 мл)	Адаптер малого картриджа реагента
		20 мл (картридж)	Адаптер малого картриджа реагента
		20 мл (флакон)	Адаптер картриджа реагента 20 мл
		100 мл (картридж)	Нет

Таблица 1.10: Конфигурации картриджей в реагентной карусели 2 (R2) (c8000)

Сегменты	Позиции	Картриджи	Адаптеры
A (с калибровочной мишенью пипеттора)	14 позиций (17 мм)	Малый (55 мл)	Нет
		20 мл (картридж)	Нет
B, C и D	9 позиций (25 мм)	Большой (90 мл)	Нет
		Малый (55 мл)	Адаптер малого картриджа реагента
		20 мл (картридж)	Адаптер малого картриджа реагента
		20 мл (флакон)	Адаптер картриджа реагента 20 мл
		100 мл (картридж)	Нет
	14 позиций (17 мм)	Малый (55 мл)	Нет
		20 мл (картридж)	Нет

Сегменты реагента (*c*16000)

Реагентные сегменты представляют собой участки каждой реагентной карусели, удерживающие реагенты и разбавители.

Некоторые сегменты содержат калибровочную мишень пипеттора, используемую для выравнивания пипетторов образца или реагента, при необходимости.

Регистрация МИ в Росздравнадзоре
www.nevacert.ru | info@nevacert.ru

Реагентные карусели содержат три внешних сегмента и один внутренний сегмент.

Рисунок 1.227: Сегменты реагента (c16000)

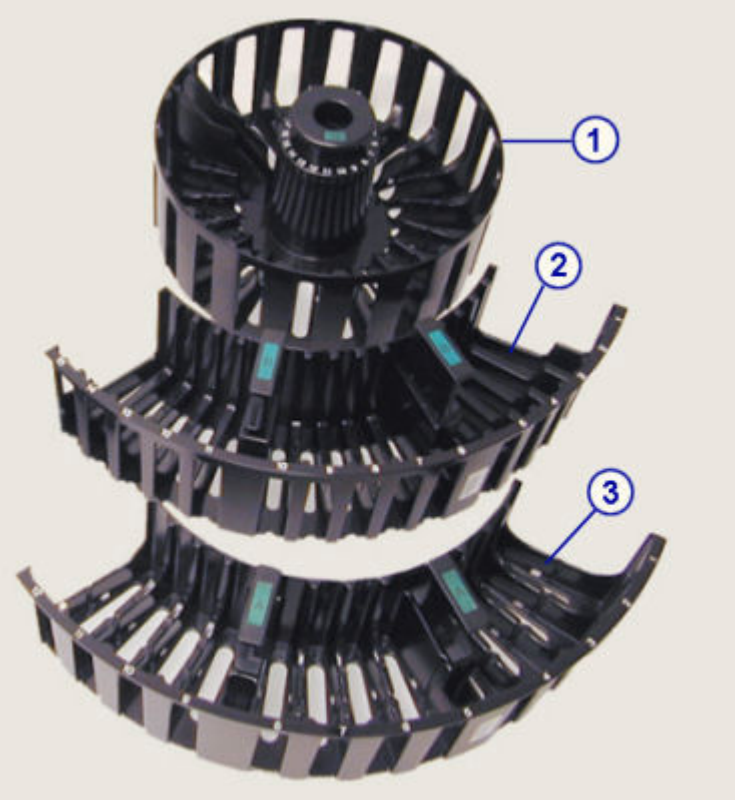

Обозначения:

1. Внутренний сегмент, 20 позиций, с калибровочной мишенью пипеттора: Можно использовать только в сегменте D реагентных каруселей 1 и 2.
2. Внешний сегмент, 15 позиций: Можно использовать в сегментах A, B или C реагентных каруселей 1 и 2.
3. Внешний сегмент, 12 позиций:
   - С калибровочной мишенью пипеттора: Можно использовать только в сегменте A реагентных каруселей 1 и 2.
   - Без калибровочной мишени пипеттора: Можно использовать в сегментах A, B или C реагентных каруселей 1 и 2.

Сопутствующая информация…

- *Адаптеры картриджей реагентов (c16000)*, стр. 1-204

Адаптеры картриджей реагентов (*c16000*)

Адаптеры картриджей реагентов представляют собой устройства позиционирования, используемые для корректного размещения малых (картридж 55 мл), 20 мл (картридж) и 20 мл (флакон) картриджей реагентов, установленных в реагентные карусели 1 и 2.

Адаптеры картриджей реагентов выпускаются двух размеров и допускают настройку на следующие картриджи реагентов:

Регистрация МИ в Росздравнадзоре
www.nevacert.ru | info@nevacert.ru

- Адаптер малого картриджа реагента - используется с малыми картриджами (55 мл и 20 мл)
- Адаптер картриджа реагента 20 мл - используется с картриджами 20 мл (флакон)

Рисунок 1.228: Адаптеры картриджей реагентов (c16000)

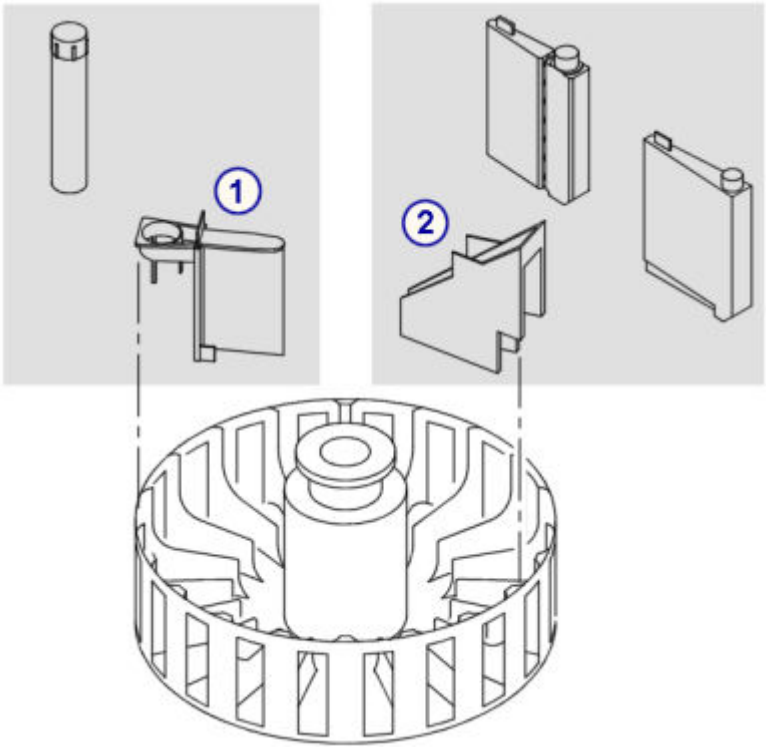

Обозначения:

1. Адаптер картриджа реагента 20 мл: Используется с флаконами с реагентами (20 мл)
2. Адаптер малого картриджа реагента: Используется для малых картриджей реагентов (55 мл и 20 мл)

В следующей таблице приведены возможные конфигурации сегментов, картриджей и адаптеров в реагентных каруселях R1 и R2.

Таблица 1.11: Конфигурации картриджей реагентов (c16000)

Сегменты	Позиции	Картриджи	Адаптеры
A (внешний с калибровочной мишенью пипеттора)	12 позиций (25 мм)	Большой (90 мл)	Нет
		Малый (55 мл)	Адаптер малого картриджа реагента
		20 мл (картридж)	Адаптер малого картриджа реагента
		20 мл (флакон)	Адаптер картриджа реагента 20 мл
		100 мл (картридж)	Нет
B и C (внешний)	12 позиций (25 мм)	Большой (90 мл)	Нет

Регистрация МИ в Росздравнадзоре
www.nevacert.ru | info@nevacert.ru

Сегменты	Позиции	Картриджи	Адаптеры
		Малый (55 мл)	Адаптер малого картриджа реагента
		20 мл (картридж)	Адаптер малого картриджа реагента
		20 мл (флакон)	Адаптер картриджа реагента 20 мл
		100 мл (картридж)	Нет
	15 позиций (17 мм)	Малый (55 мл)	Нет
		20 мл (картридж)	Нет
D (внутренний с калибровочной мишенью пипеттора)	20 позиций (25 мм)	Большой (90 мл)	Нет
		Малый (55 мл)	Адаптер малого картриджа реагента
		20 мл (картридж)	Адаптер малого картриджа реагента
		20 мл (флакон)	Адаптер картриджа реагента 20 мл
		100 мл (картридж)	Нет

Штативы реагентов (*i*1000SR)

Штативы реагентов это стойки, используемые в РПО (роботизированном податчике образцов) для транспортировки наборов реагентов из секции РПО в реагентную карусель. Штативы реагентов вмещают до трех флаконов с реагентами. Для выполнения тестов, требующих более трех флаконов, необходимо два штатива.

Рисунок 1.229: Штатив реагентов (i1000SR)

Регистрация МИ в Росздравнадзоре
www.nevacert.ru | info@nevacert.ru

Статусы системы

Статус системы определяется рабочим режимом системы ARCHITECT. На Исходном экране отображается основная информация в виде мгновенного обзора системы.

Аналитические модули и податчики образцов могут иметь статусы нескольких типов. Время смены статуса приблизительное и может варьироваться в зависимости от модуля и податчика.

На следующей диаграмме показано изменение статусов от Офлайн до В работе (все системы, кроме *c*4000/*i*1000SR/*ci*4100).

Рисунок 1.230: Последовательность статусов аналитического модуля и податчика образцов (все системы, кроме c4000/i1000SR/ci4100)

На следующей диаграмме показано изменение статусов от Офлайн до В работе (*c*4000/*i*1000SR/*ci*4100).

Рисунок 1.231: Последовательность статусов аналитического модуля и податчика образцов (c4000/i1000SR/ci4100)

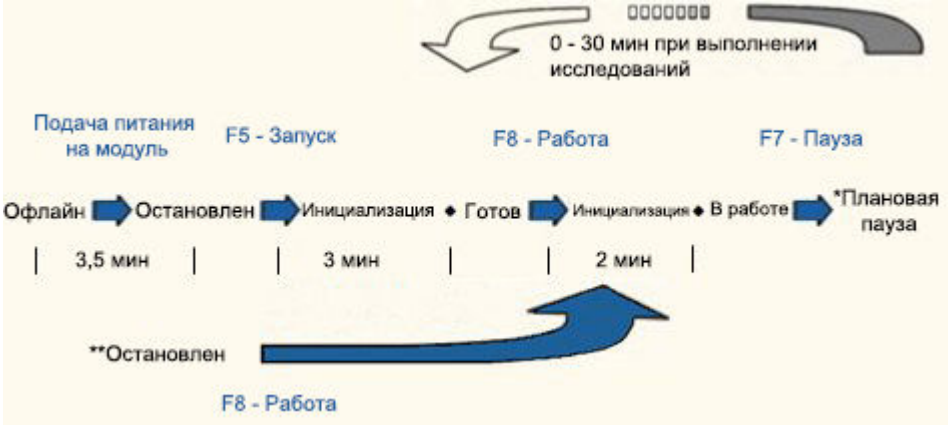

* Статус Плановая пауза применяется ко всем аналитическим модулям, РПО (роботизированному податчику образцов) и податчику образцов карусели LAS (лабораторной автоматической системы). Для СПО (стандартного податчика образцов) данный статус называется Пауза загрузки.

Регистрация МИ в Росздравнадзоре
www.nevacert.ru | info@nevacert.ru

** Если модуль включен и находится в статусе Остановлен, для перехода в состояние В работе нажмите **F8 - Работа**.

Темы статусов системы включают следующие разделы:

- *Статус податчика образца*, стр. 1-208
- *Статус аналитического модуля*, стр. 1-211

Статус податчика образца

Графическое изображение податчика образца на Исходном экране показывает статус податчика образца.

Рисунок 1.232: Пример графического изображения податчика образца

Статусы податчика образца зависят от конфигурации вашего податчика образца. Описание различных статусов приведено в:

- *Типы статусов РПО*, стр. 1-208
- *Типы статусов СПО*, стр. 1-209
- *Типы статусов податчика образцов карусели LAS (i2000)*, стр. 1-210

Типы статусов РПО

РПО (роботизированный податчик образцов) могут иметь статусы семи типов. В следующей таблице приведены описания каждого.

Таблица 1.12: Типы статусов РПО

Статус	Означает
Офлайн	Одно из следующих состояний: • Электропитание податчика образцов выключено. • Питание было включено, но связь между податчиком образцов и SCC (системным компьютерным блоком) не была восстановлена. • Связь между податчиком образцов и компьютерным блоком пропала по причине программной или системной ошибки.
Остановлен	Одно из следующих состояний: • Питание податчика образцов включено, но не выбрано F5 - Запуск на Исходном экране. • Было выбрано F6 - Стоп на Исходном экране. • Была нажата клавиша Стоп на клавиатуре податчика образцов (кроме *c*4000/*i*1000SR/*ci*4100). • Процедура диагностики податчика образцов выполнена. • Одна из крышек РПО была открыта при работе податчика образцов (РПО - кроме *c*4000/*i*1000SR/*ci*4100). • Крышка аналитического центра была открыта при работе податчика образцов (РПО - *c*4000/*i*1000SR/*ci*4100). • Податчик образцов обнаружил неисправимую ошибку при обработке.

Регистрация МИ в Росздравнадзоре
www.nevacert.ru | info@nevacert.ru

Статус	Означает
Готов	Одно из следующих состояний: • Запуск выполнен. • Статус Плановая пауза достигнут.
В работе	Одно из следующих состояний: • Было выбрано F8 - Работа на Исходном экране. • Была нажата клавиша Работа на клавиатуре податчика образцов (кроме *c*4000/*i*1000SR/*ci*4100).
Плановая пауза	Одно из следующих состояний: • Было выбрано F7 - Пауза на Исходном экране. • Была нажата клавиша Пауза на клавиатуре податчика образцов (кроме *c*4000/*i*1000SR/*ci*4100). • Все аналитические модули недоступны для обработки образцов.
Инициализация	Нажата клавиша Работа, F8 - Работа или F5 - Запуск. Данный статус является временным и означает, что система выполняет следующие функции инициализации: • Перемещение всех движущихся частей податчика образцов в исходное положение • Проверка сканера штрих-кодов По окончании инициализации статус меняется на В работе или Готов, в зависимости от того, что было выбрано, работа или запуск.
Техобслуживание	Модуль выполняет процедуру техобслуживания, требующую использования РПО.

Типы статусов СПО

СПО (стандартный податчик образцов) могут иметь статусы семи типов. В следующей таблице приведены описания каждого.

Таблица 1.13: Типы статусов СПО

Статус	Означает
Офлайн	Одно из следующих состояний: • Электропитание податчика образцов выключено. • Питание было включено, но связь между податчиком образцов и SCC (системным компьютерным блоком) не была восстановлена. • Связь между податчиком образцов и компьютерным блоком пропала по причине программной или системной ошибки.
Остановлен	Одно из следующих состояний: • Питание податчика образцов включено, но не выбрано F5 - Запуск на Исходном экране. • Было выбрано F6 - Стоп на Исходном экране. • Нажата клавиша Стоп на клавиатуре податчика образцов. • Процедура диагностики податчика образцов выполнена. • Одна дверца доступа к зоне отбора образцов была открыта во время работы податчика образцов. • Податчик образцов обнаружил неисправимую ошибку при обработке.
Готов	Запуск выполнен.
В работе	Одно из следующих состояний: • Было выбрано F8 - Работа на Исходном экране. • Нажата клавиша Работа на клавиатуре податчика образцов.
Пауза загрузки	Одно из следующих состояний: • Было выбрано F7 - Пауза на Исходном экране.

Регистрация МИ в Росздравнадзоре
www.nevacert.ru | info@nevacert.ru

Статус	Означает
	• Нажата клавиша Пауза на клавиатуре податчика образцов. • Прошло 60 секунд, в течение которых образцы не загружались и работа не была инициирована. • Зона выгрузки образцов заполнена. • Все аналитические модули недоступны для обработки образцов.
Инициализация	Нажата клавиша Работа, F8 - Работа или F5 - Запуск. Данный статус является временным и означает, что система выполняет следующие функции инициализации: • Проверка загрузки и сканера штрих-кодов зоны отбора образцов • Перемещение всех движущихся частей податчика образцов в исходное положение • Запуск загрузки и зоны отбора образцов По окончании инициализации статус меняется на В работе или Готов, в зависимости от того, что было выбрано, работа или запуск.
Техобслуживание	Модуль выполняет процедуру техобслуживания, требующую использования СПО.

Типы статусов податчика образцов карусели LAS (*i*2000)

Податчик образцов карусели LAS (лабораторной автоматической системы) могут иметь статусы семи типов. В следующей таблице приведены описания каждого.

Таблица 1.14: Типы статусов податчика образцов карусели LAS (i2000)

Статус	Означает
Офлайн	Одно из следующих состояний: • Электропитание карусели LAS выключено. • Питание было включено, но связь между каруселью LAS и SCC (системным компьютерным блоком) не была восстановлена. • Связь между податчиком образцов и компьютерным блоком пропала по причине программной или системной ошибки.
Остановлен	Одно из следующих состояний: • Питание карусели LAS включено, но не выбрано F5 - Запуск на Исходном экране. • Было выбрано F6 - Стоп на Исходном экране. • Нажата клавиша Стоп на клавиатуре податчика образцов карусели LAS. • Процедура диагностики податчика образцов выполнена. • Крышка карусели LAS была открыта во время работы карусели LAS. • Податчик образцов обнаружил неисправимую ошибку при обработке.
Готов	Одно из следующих состояний: • Запуск выполнен. • Все образцы в карусели LAS закончились. • Статус Плановая пауза достигнут. **ПРИМЕЧАНИЕ:** Горит индикатор паузы.
В работе	Одно из следующих состояний: • Было выбрано F8 - Работа на Исходном экране. • Нажата клавиша Работа на клавиатуре податчика образцов карусели LAS.
Плановая пауза	Одно из следующих состояний: • Было выбрано F7 - Пауза на Исходном экране. • Нажата клавиша Пауза на клавиатуре податчика образцов карусели LAS. • Все аналитические модули недоступны для обработки образцов.

Регистрация МИ в Росздравнадзоре
www.nevacert.ru | info@nevacert.ru

Статус	Означает
Инициализация	Нажата клавиша Работа, F8 - Работа или F5 - Запуск. Данный статус является временным и означает, что система выполняет следующие функции инициализации: • Возврат податчика образцов карусели LAS в исходное положение • Проверка сканера штрих-кодов зоны отбора образцов По окончании инициализации статус меняется на В работе или Готов, в зависимости от того, что было выбрано, работа или запуск.
Техобслуживание	Модуль выполняет процедуру техобслуживания, требующую использования карусели LAS.

Статус аналитического модуля

Графическое изображение аналитического модуля на Исходном экране, показывает статус аналитического модуля и отображает дополнительную ключевую информацию системы.

Рисунок 1.233: Статус аналитического модуля

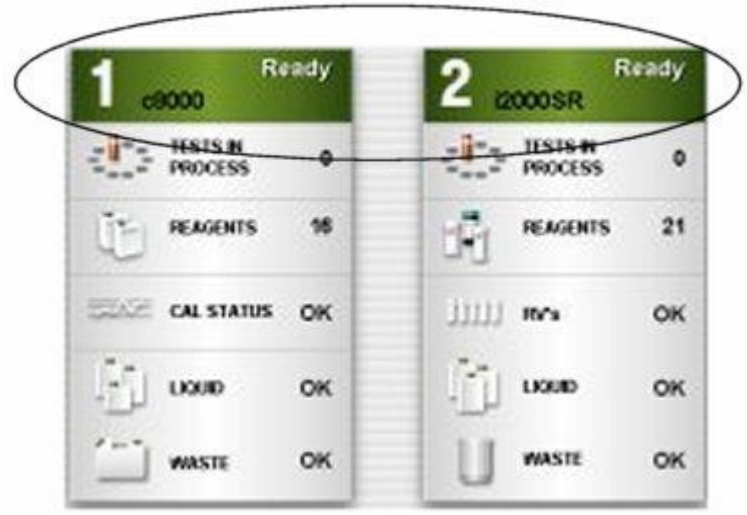

Статусы аналитического модуля зависят от конфигурации вашей системы. Описание различных статусов приведено в:

- *Типы статусов аналитического модуля (система c)*, стр. 1-211
- *Типы статусов аналитического модуля (i2000/i2000SR)*, стр. 1-213
- *Типы статусов аналитического модуля (i1000SR)*, стр. 1-216

Типы статусов аналитического модуля (система *c*)

Аналитические модули системы *c* могут иметь статусы восьми типов. В следующей таблице приведены описания каждого.

Список задач, которые могут выполняться при каждом статусе, см. в *Типы статусов аналитического модуля системы c и соответствующие задачи*, стр. 1-213.

Регистрация МИ в Росздравнадзоре
www.nevacert.ru | info@nevacert.ru

Таблица 1.15: Типы статусов аналитического модуля системы c

Статус	Означает	Возможные операции
Офлайн	Одно из следующих состояний: • Электропитание аналитического модуля выключено. • Питание было включено, но связь между аналитическим модулем и SCC (системным компьютерным блоком) не была восстановлена. • Связь между аналитическим модулем и компьютерным блоком пропала по причине программной или системной ошибки.	Исследовать образцы в модуле нельзя. Невозможно загружать или выгружать реагенты, поскольку реагентная карусель не установлена правильно.
Остановлен	Одно из следующих состояний: • Питание аналитического модуля включено, но не выбрано F5 - Запуск на Исходном экране. • Было выбрано F6 - Стоп на Исходном экране. • Нажата клавиша Стоп на клавиатуре аналитического модуля (*c*8000/*c*16000). • Процедура диагностики аналитического модуля выполнена. • Аналитический модуль обнаружил неисправимую ошибку при обработке.	Исследовать образцы в модуле нельзя. Невозможно загружать или выгружать реагенты, поскольку реагентная карусель не установлена правильно.
Готов	Одно из следующих состояний: • Запуск выполнен (включая температурную инициализацию). • Статус Плановая пауза достигнут.	
Плановая пауза	Одно из следующих состояний: • Было выбрано F7 - Пауза на Исходном экране. • Ресурсы закончились. • Аналитический модуль обнаружил ошибку при обработке.	
В работе	Одно из следующих состояний: • Было выбрано F8 - Работа на Исходном экране. • Нажата клавиша Работа на клавиатуре аналитического модуля.	Невозможно открыть крышки реагентной карусели.
Инициализация*	Временный статус, возникающий при нажатии клавиши Работа, F8 - Работа или F5 - Запуск. Система выполняет следующие функции инициализации: • Выбор инициализации при нажатии F5 - Запуск: – Возврат двигателей с исходное положение – Инициализация сканера штрих-кодов реагентов	Исследовать образцы в модуле нельзя. Невозможно загружать или выгружать реагенты, поскольку реагентная карусель не установлена правильно.

Регистрация МИ в Росздравнадзоре
www.nevacert.ru | info@nevacert.ru

Статус	Означает	Возможные операции
	• Выбор инициализации при нажатии клавиши Работа или F8 - Работа: – Проверка датчиков крышек – Сканирование реагентов – Промывка игл – Проверка ресурсов По окончании инициализации статус меняется на В работе или Готов, в зависимости от того, что было выбрано, работа или запуск.	
Сканирование	Временный статус, возникающий при нажатии F5 - Скан на экране Статус реагентов. По окончании сканирования статус меняется на Готов.	Исследовать образцы в модуле нельзя.
Техобслуживание	Модуль выполняет процедуру техобслуживания.	Исследовать образцы в модуле нельзя.

* При нажатии **F8 - Работа** в состоянии Остановлен система выполняет операции инициализации, характерные для **F5 - Запуск** и **F8 - Работа**.

Таблица 1.16: Типы статусов аналитического модуля системы c и соответствующие задачи

	Офлайн	Остановлен	Готов	Плановая пауза	В работе	Инициализация
Запустить тест	Нет	Да	Да	Да*	Да	Нет
Загрузить реагенты	Нет	Нет	Да	Да**	Нет	Нет
Загрузка образцов в карусель образцов (*c*8000/*c*16000)	Нет	Да	Да	Да	Нет	Нет
Загрузка промывочных растворов	Да	Да	Да	Нет	Нет	Нет
Загрузка рабочих растворов	Да	Да	Да	Нет	Нет	Нет
Выгрузить отходы	Да	Да	Да	Нет	Нет	Нет

Закажите образцы пациента в любом статусе.

Закажите КК и калибровки только в статусе В работе, чтобы система рассчитала требуемый объем образца.

* В состоянии В работе нет необходимости инициировать анализ при добавлении образцов.

** Проверьте клавиатуру аналитического модуля и убедитесь, что у вас есть доступ (*c*8000/*c*16000).

** Проверьте кнопку доступа реагентной карусели и убедитесь, что у вас есть доступ (*c*4000).

Типы статусов аналитического модуля (*i*2000/*i*2000SR)

Аналитические модули *i*2000/*i*2000SR могут иметь статусы девяти типов. В следующей таблице приведены описания каждого.

Регистрация МИ в Росздравнадзоре
www.nevacert.ru | info@nevacert.ru

Список задач, которые могут выполняться при каждом статусе, см. в *Типы статусов аналитического модуля системы **i** 2000/ **i** 2000SR и соответствующие задачи*, стр. 1-215.

Таблица 1.17: Типы статусов аналитического модуля i2000/i2000SR

Статус	Означает	Возможные операции
Офлайн	Одно из следующих состояний: • Электропитание аналитического модуля выключено. • Питание было включено, но связь между аналитическим модулем и SCC (системным компьютерным блоком) не была восстановлена. • Связь между аналитическим модулем и компьютерным блоком пропала по причине программной или системной ошибки.	Исследовать образцы в модуле нельзя. Невозможно загружать или выгружать реагенты, поскольку карусель реагентов не установлена правильно.
Остановлен	Одно из следующих состояний: • Питание аналитического модуля включено, но не выбрано F5 - Запуск на Исходном экране. • Было выбрано F6 - Стоп на Исходном экране. • Нажата клавиша Стоп на клавиатуре аналитического модуля. • Процедура диагностики аналитического модуля выполнена. • Аналитический модуль обнаружил неисправимую ошибку при обработке.	Исследовать образцы в модуле нельзя. Невозможно загружать или выгружать реагенты, поскольку карусель реагентов не установлена правильно.
Прогрев	Запуск выполнен, но температурная инициализация не выполнена.	Исследовать образцы в модуле нельзя.
Готов	Одно из следующих состояний: • Запуск выполнен (включая температурную инициализацию). • Статус Плановая пауза достигнут.	
Плановая пауза	Одно из следующих состояний: • Было выбрано F7 - Пауза на Исходном экране. • Ресурсы закончились. • Аналитический модуль обнаружил ошибку при обработке.	Открыть крышки аналитического центра нельзя.
В работе	Одно из следующих состояний: • Было выбрано F8 - Работа на Исходном экране. • Нажата клавиша Работа на клавиатуре аналитического модуля.	Открыть крышки аналитического центра нельзя.
Инициализация*	Временный статус, возникающий при нажатии клавиши Работа, F8 - Работа или F5 - Запуск. Система выполняет следующие функции инициализации:	Исследовать образцы в модуле нельзя. Невозможно загружать или выгружать реагенты, поскольку карусель реагентов не установлена правильно.

Регистрация МИ в Росздравнадзоре
www.nevacert.ru | info@nevacert.ru

Статус	Означает	Возможные операции
	• Выбор инициализации при нажатии F5 - Запуск: – Возврат двигателей с исходное положение – Инициализация сканера штрих-кодов реагентов – Заполнение внутреннего круга реакционного трека РЯ (реакционными ячейками) – Выгрузка РЯ из внешнего круга реакционного трека • Выбор инициализации при нажатии клавиши Работа или F8 - Работа: – Проверка датчиков дверец – Сканирование реагентов и запуск ресуспендирования микрочастиц – Промывка игл – Проверка ресурсов – Выполнение считывания фона По окончании инициализации статус меняется на В работе или Готов, в зависимости от того, что было выбрано, работа или запуск.	Загрузка промывочного буфера невозможна.
Сканирование	Временный статус, возникающий при нажатии F5 - Скан на экране Статус реагентов. По окончании сканирования статус меняется на Готов.	Исследовать образцы в модуле нельзя.
Техобслуживание	Модуль выполняет процедуру техобслуживания.	Исследовать образцы в модуле нельзя.

* При нажатии **F8 - Работа** в состоянии Остановлен система выполняет операции инициализации, характерные для **F5 - Запуск** и **F8 - Работа**.

Таблица 1.18: Типы статусов аналитического модуля системы i 2000/ i 2000SR и соответствующие задачи

	Офлайн	**Остановлен / Сканирование**	**Прогрев/ Готов**	**Плановая пауза/В работе**	**Инициализация**	**Техобслуживание**
Запустить тест	Нет	Да	Да*	Да*	Нет	Нет
Поднять крышку аналитического центра	Да	Да	Да	Нет	Нет	Да
Загрузить реагенты	Нет	Нет	Да	Нет	Нет	Нет
Загрузить триггер и пре-триггер	Да	Да	Да	Нет	Нет	Нет
Загрузка промывочного буфера	Нет	Да	Да	Да	Нет	Нет
Загрузить РЯ	Да	Да	Да	Да	Да	Да
Выгрузить отходы	Да	Да	Да	Да	Да	Да

Регистрация МИ в Росздравнадзоре
www.nevacert.ru | info@nevacert.ru

Закажите образцы пациента в любом статусе.

Закажите КК и калибровки только в статусе В работе, чтобы система рассчитала требуемый объем образца.

* Инициировать анализ при статусе Прогрев или В работе нельзя.

Типы статусов аналитического модуля (*i*1000SR)

Аналитический модуль системы *i*1000SR может иметь статусы восьми типов. В следующей таблице приведены описания каждого.

Список задач, которые могут выполняться при каждом статусе, см. в *Типы статусов аналитического модуля i1000SR по задачам*, стр. 1-217.

Таблица 1.19: Типы статусов аналитического модуля i1000SR

Статус	Означает	Возможные операции
Офлайн	Одно из следующих состояний: • Электропитание аналитического модуля выключено. • Питание было включено, но связь между аналитическим модулем и SCC (системным компьютерным блоком) не была восстановлена. • Связь между аналитическим модулем и компьютерным блоком пропала по причине программной или системной ошибки.	Исследовать образцы в модуле нельзя. Невозможно загружать или выгружать реагенты, поскольку карусель реагентов не установлена правильно.
Остановлен	Одно из следующих состояний: • Питание аналитического модуля включено, но не выбрано F5 - Запуск на Исходном экране. • Было выбрано F6 - Стоп на Исходном экране. • Процедура диагностики аналитического модуля выполнена. • Аналитический модуль обнаружил неисправимую ошибку при обработке.	Исследовать образцы в модуле нельзя. Невозможно загружать или выгружать реагенты, поскольку карусель реагентов не установлена правильно.
Прогрев	Запуск выполнен, но температурная инициализация не выполнена.	Исследовать образцы в модуле нельзя.
Готов	Одно из следующих состояний: • Запуск выполнен (включая температурную инициализацию). • Статус Плановая пауза достигнут.	
Плановая пауза	Одно из следующих состояний: • Было выбрано F7 - Пауза на Исходном экране. • Ресурсы закончились. • Аналитический модуль обнаружил ошибку при обработке.	Открыть крышку аналитического центра нельзя.
В работе	Было выбрано F8 - Работа на Исходном экране.	Открыть крышку аналитического центра нельзя.

Регистрация МИ в Росздравнадзоре
www.nevacert.ru | info@nevacert.ru

Статус	Означает	Возможные операции
Инициализация *	Временный статус, возникающий при нажатии F8 - Работа или F5 - Запуск. Система выполняет следующие функции инициализации: • Выбор инициализации при нажатии F5 - Запуск: – Проверка датчиков крышек аналитического центра и реакционной карусели – Возврат двигателей с исходное положение – Выгрузка РЯ из реакционного трека и добавление чистых РЯ во все 23 позиции – Инициализация механизма промывочной зоны – Запуск ресуспендирования микрочастиц • Выбор инициализации при нажатии F8 - Работа: – Проверка датчиков крышек аналитического центра и реакционной карусели – Проверка наличия контейнера для твердых отходов – Возврат двигателей с исходное положение – Промывка игл – Инициализация механизма промывочной зоны – Выполнение считывания фона По окончании инициализации статус меняется на В работе или Готов, в зависимости от того, что было выбрано, работа или запуск.	Исследовать образцы в модуле нельзя. Невозможно загружать или выгружать реагенты, поскольку карусель реагентов не установлена правильно. Загрузка промывочного буфера невозможна.
Техобслуживание	Модуль выполняет процедуру техобслуживания.	Исследовать образцы в модуле нельзя.

* При нажатии **F8 - Работа** в состоянии Остановлен система выполняет операции инициализации, характерные для **F5 - Запуск** и **F8 - Работа**.

Таблица 1.20: Типы статусов аналитического модуля i1000SR по задачам

	Офлайн	**Остановлен**	**Прогрев/ Готов**	**Плановая пауза/В работе**	**Инициализация**	**Техобслуживание**
Запустить тест	Нет	Да	Да*	Да*	Нет	Нет
Поднять крышку аналитического центра	Да	Да	Да	Нет	Нет	Да
Загрузить наборы реагентов в РПО	Да	Да	Да**	Да**	Да	Нет

Регистрация МИ в Росздравнадзоре
www.nevacert.ru | info@nevacert.ru

	Офлайн	**Остановлен**	**Прогрев/ Готов**	**Плановая пауза/В работе**	**Инициализация**	**Техобслуживание**
Выгрузить наборы реагентов из реагентной карусели	Нет	Нет	Да**	Да**	Нет	Нет
Загрузить триггер и пре-триггер	Да	Да	Да	Нет	Нет	Нет
Загрузка промывочного буфера	Нет	Да	Да	Да	Нет	Нет
Загрузить РЯ	Да	Да	Да	Да	Да	Да
Выгрузить отходы	Да	Да	Да	Да	Да	Да

Закажите образцы пациента в любом статусе.

Закажите КК и калибровки только в статусе В работе, чтобы система рассчитала требуемый объем образца.

* Инициировать анализ при статусе Прогрев или В работе нельзя.

** Система загружает или выгружает штативы реагентов, когда аналитический модуль имеет статус Прогрев, Готов, Плановая пауза или В работе, а РПО имеет статус В работе.

Регистрация МИ в Росздравнадзоре
www.nevacert.ru | info@nevacert.ru

Автоматические операции аналитического модуля

Периодически через различные компоненты аналитического модуля прокачиваются жидкости для удаления воздуха или пузырьков. Важно обеспечить достаточное количество ресурсов в приборе для выполнения данных автоматических промывок и прокачек.

Темы автоматических операций аналитического модуля включают следующие разделы:

- *Промывка системы (система c)*, стр. 1-219
- *Промывка системы (система i)*, стр. 1-220
- *Заправка системы (система i)*, стр. 1-221
- *Промывка аналитического модуля (система c)*, стр. 1-221
- *Автоматическое вращение реагентной карусели(ей) (система c)*, стр. 1-222

Промывка системы (система *c*)

Промывка системы это автоматический процесс, используемый для удаления возможных пузырьков. Периодические промывки производятся в начале исследования для всех пипетторов посредством прокачивания дистиллированной воды через иглы в промывочные чашки.

Для выполнения автоматических промывок при инициировании анализа после замены промывочного раствора(ов) используются референсный раствор ICT, раствор щелочной промывки и раствор кислотной промывки.

Для каждой промывки системы *c*4000 требуется:

- 2750 мкл референсного раствора
- 60 мкл раствора щелочной промывки
- 40 мкл раствора кислотной промывки

Для каждой промывки системы *c*8000 требуется:

- 2750 мкл референсного раствора
- 60 мкл раствора щелочной промывки
- 40 мкл раствора кислотной промывки

Для каждой промывки системы *c*16000 требуется:

- 2750 мкл референсного раствора
- 120 мкл раствора щелочной промывки
- 80 мкл раствора кислотной промывки

ПРИМЕЧАНИЕ: При выполнении процедуры техобслуживания 2155 Промывка промывочным раствором таймер автоматической прокачки не сбрасывается.

Регистрация МИ в Росздравнадзоре
www.nevacert.ru | info@nevacert.ru

Сопутствующая информация…

- *Референсный раствор ICT (система c)*, стр. 1-180
- *Раствор щелочной промывки (система c)*, стр. 1-181
- *Раствор кислотной промывки (система c)*, стр. 1-181

Промывка системы (система *i*)

Промывка системы это автоматический процесс, используемый для удаления возможных пузырьков. Периодические промывки производятся для всех пипетторов посредством прокачивания промывочного буфера через иглы пипетторов в промывочные чашки. Промывочные зоны и манифолд пре-триггера/триггера промываются путем прокачивания жидкости через байпасный клапан в линию отходов.

Для выполнения автоматических промывок используются промывочный буфер, пре-триггерный раствор и триггерный раствор. Промывки производятся:

- При запуске системы после включения питания
- Через каждые восемь часов, если аналитический модуль имеет статус:
  - Готов и крышки аналитического модуля закрыты, или
  - В работе и нет тестов, находящихся в работе

  ПРИМЕЧАНИЕ: При выполнении процедуры техобслуживания 2130 Прокачка жидкостей (*i*2000/*i*2000SR) таймер автоматической прокачки не сбрасывается.

  При выполнении процедуры техобслуживания 2137 Прокачка жидкостей (*i*1000SR) таймер автоматической прокачки не сбрасывается.
- При инициировании исследования после замены раствора(ов)

Если система не работала в течение продолжительного времени, например в выходные (48 часов), необходимо убедиться, что ресурсов для выполнения всех промывок достаточно. Для каждой промывки требуется:

- 460 мл промывающего буфера (*i*2000)
- 522 мл промывающего буфера (*i*2000SR)
- 75 мл промывающего буфера (*i*1000SR)
- 14 мл пре-триггера
- 14 мл триггера
- Дополнительные 10 мл триггера, если установлено оборудование AWDS (*i*1000SR)

В течение 48 часов, например, производится шесть промывок. Поэтому, требуемое количество ресурсов составляет:

- 2,76 л промывающего буфера (*i*2000)

Регистрация МИ в Росздравнадзоре
www.nevacert.ru | info@nevacert.ru

- 3,13 л промывающего буфера (*i*2000SR)
- 450 мл промывающего буфера (*i*1000SR)
- 84 мл пре-триггера
- 84 мл триггера
- Дополнительные 60 мл триггера, если установлено оборудование AWDS (*i*1000SR)

Заправка системы (система *i*)

Заправка это процесс, используемый в системе для дозирования растворов в РЯ (реакционные ячейки) для обеспечения заполнения системы жидкостей. Система периодически заправляется для удаления воздуха из игл промывочной зоны, пре-триггера и триггера. Заправочные насосы прокачивают жидкость через иглы в РЯ. Затем РЯ автоматически выбрасываются.

Заправка производится автоматически при инициировании анализа.

Промывка аналитического модуля (система *c*)

Промывка аналитического модуля это процесс очистки компонентов аппаратного обеспечения, вступающих в контакт с реагентами и образцами.

В следующей таблице описываются моющие растворы, используемые для каждого аппаратного компонента.

Компонент	**Промывка**
Иглы реагентов и образцов	• Промывка дистиллированной водой во время анализа • Дополнительные промывки щелочным, кислотным или детергентным промывающим раствором могут производиться, если для определения настроек теста требуется SmartWash • Промывка детергентом А автоматически через равные интервалы времени
Кюветные сегменты	• Промывка дистиллированной водой и растворами щелочной и кислотной промывки перед каждым использованием и после использования • Дополнительные промывки щелочным, кислотным или детергентным промывающим раствором могут производиться, если для определения настроек теста требуется SmartWash
Миксеры	• Промывка дистиллированной водой во время анализа • Дополнительные промывки щелочным, кислотным или детергентным промывающим раствором могут производиться, если для определения настроек теста требуется SmartWash • Промывка детергентом А автоматически через равные интервалы времени

Регистрация МИ в Росздравнадзоре
www.nevacert.ru | info@nevacert.ru

Автоматическое вращение реагентной карусели(ей) (система *c*)

Автоматическое вращение реагентной карусели 2 системы *c*8000 и реагентных каруселей 1 и 2 системы *c*16000 запрограммировано и используется для стабилизации температуры карусели. Реагентная карусель автоматически поворачивается на 1/2 оборота через каждые 10 минут, если крышка закрыта и аналитический модуль находится в статусе Готов или В работе (не используется).

Автоматическое вращение реагентной карусели системы *c*4000 запрограммировано и используется для стабилизации температуры карусели. Реагентная карусель автоматически поворачивается на 1 сегмент через каждые 12 минут, если крышка закрыта и аналитический модуль находится в статусе Готов или В работе (не используется).

Регистрация МИ в Росздравнадзоре
www.nevacert.ru | info@nevacert.ru

Введение

Для обеспечения точных результатов и максимальной производительности ваша система ARCHITECT должна быть правильно установлена. После установки системы необходимо настроить ее в соответствии со спецификой местных требований.

Темы процедур установки и специальных требований включают следующие разделы:

- *Установка и перемещение системы*, стр. 2-2
  Описывает шаги установки или перемещения системы.
- *Конфигурация системы*, стр. 2-4
  Содержит описание всех экранов и окон конфигурации и пошаговые инструкции по выполнению процедур конфигурирования.
- *Установку программного обеспечения и создание резервных копий*, стр. 2-197
  Описание всех экранов и окон для установки программного обеспечения и создания резервных копий и пошаговые инструкции по выполнению процедур установки программного обеспечения и создания резервных копий.
- *Почта Abbott*, стр. 2-205
  Содержит описание всех экранов и окон почты Abbott, а также пошаговые инструкции управления файлами почты Abbott, включая информацию о дисках с данными отдельных тестов, вкладыши тест-системы и информацию о присвоении значений в калибраторе системы *c*.
- *Управление файлами тестов*, стр. 2-211
  Описывает, как инсталлировать новые файлы тестов.
- *Управление файлами техобслуживания и диагностики*, стр. 2-215
  Описывает, как инсталлировать новые файлы процедур техобслуживания и диагностики.

Регистрация МИ в Росздравнадзоре
www.nevacert.ru | info@nevacert.ru

Установка и перемещение системы

Установка системы ARCHITECT выполняется силами персонала технической поддержки Abbott и сотрудника сервисной службы Abbott.

Темы установки и перемещения системы включают следующие разделы:

- *Установка системы*, стр. 2-2
- *Проверка системы*, стр. 2-2
- *Перемещение системы*, стр. 2-3

Установка системы

Перед установкой системы сотрудник сервисной службы Abbott должен убедиться, что место установки подготовлено.

Место установки системы должно соответствовать требованиям к условиям окружающей среды и электропитанию. См. дополнительную информацию в *Технические характеристики и требования*, стр. 4-3.

ВАЖНО: Сотрудник сервисной службы Abbott распаковывает, выставляет и устанавливает систему ARCHITECT и распаковывает комплекты принадлежностей, поставляемые вместе с системой. Не пытайтесь распаковывать или устанавливать систему ARCHITECT самостоятельно.

Дополнительную информацию о позициях, включенных в комплект принадлежностей, см. *Каталожные номера набора принадлежностей (c4000)*, стр. D-4.

Дополнительную информацию о позициях, включенных в комплект принадлежностей, см. *Каталожные номера набора принадлежностей (c8000)*, стр. D-7.

Дополнительную информацию о позициях, включенных в комплект принадлежностей, см. *Каталожные номера набора принадлежностей (c16000)*, стр. D-10.

Дополнительную информацию о позициях, включенных в комплект принадлежностей, см. *Каталожные номера набора принадлежностей (система i)*, стр. D-13.

Во время установки сотрудник сервисной службы Abbott производит подготовку и проверку системы.

Проверка системы

После установки системы ARCHITECT необходимо выполнить следующие действия для проверки работоспособности системы:

- *Установка или удаление файла теста*, стр. 2-211
- *Конфигурирование системных настроек*, стр. 2-6
- *Конфигурирование тестов Abbott*, стр. 2-70

Регистрация МИ в Росздравнадзоре
www.nevacert.ru | info@nevacert.ru

- *Конфигурирование определенных пользователем тестов*, стр. 2-82
- *Конфигурация настроек КК-Кал*, стр. 2-148
- Заказ и калибровка тестов
- Заказ и анализ контролей
- Выполнение проверок, специфичных для конкретных условий установки

Перемещение системы

Информацию о перемещении системы ARCHITECT получить у сотрудника сервисной службы Abbott. Сотрудник сервисной службы Abbott подготовит систему к транспортировке и установит ее на новом месте.

Регистрация МИ в Росздравнадзоре
www.nevacert.ru | info@nevacert.ru

Конфигурация системы

Настройки конфигурации определяют информацию, которая необходима системе ARCHITECT для удовлетворения ваших потребностей. Конфигурирование системы производится при инсталляции и может быть выполнено заново любой момент, при необходимости.

Доступ в окна конфигурации системы, тестов и настроек КК-Кал. осуществляется из экрана Конфигурация. Данные окна открываются только после регистрации в системе. Учетная запись системного администратора позволит открывать окна конфигурации и изменять необходимые позиции. Учетная запись общего оператора позволяет:

- Просматривать сконфигурированные настройки
- Конфигурировать опции передачи на внешний компьютер
- Восстанавливать соединение со стандартным податчиком образцов LAS

Подробнее об учетных записях, см. *Логин пользователя*, стр. 1-24.

Темы конфигурации системы включают:

- *Экран Конфигурация - область просмотра Системные настройки*, стр. 2-4
- *Экран Конфигурация - область просмотра Настройки теста*, стр. 2-65
- *Экран Конфигурация - область просмотра Настройки КК-Кал*, стр. 2-146

Экран Конфигурация - область просмотра Системные настройки

Из области просмотра Системные настройки экрана Конфигурация общий оператор может перейти к окнам для просмотра детальной информации по сконфигурированным системным настройкам.

Системный администратор может использовать окна для конфигурирования этих настроек, включая:

- Заказ образца
- Работа с ЛИС
- Отчеты - Печать
- Реагенты - Ресурсы
- Ресурсы заканчиваются
- Пароль
- Компьютерный блок
- Модули
- Податчик образцов
- Сканер штрих-кодов образца
- Серийные порты

Регистрация МИ в Росздравнадзоре
www.nevacert.ru | info@nevacert.ru

- Порты TCP/IP
- Опции Premium
- ARCHITECT Advisor

Рисунок 2.1: Экран Конфигурация - область просмотра Системные настройки

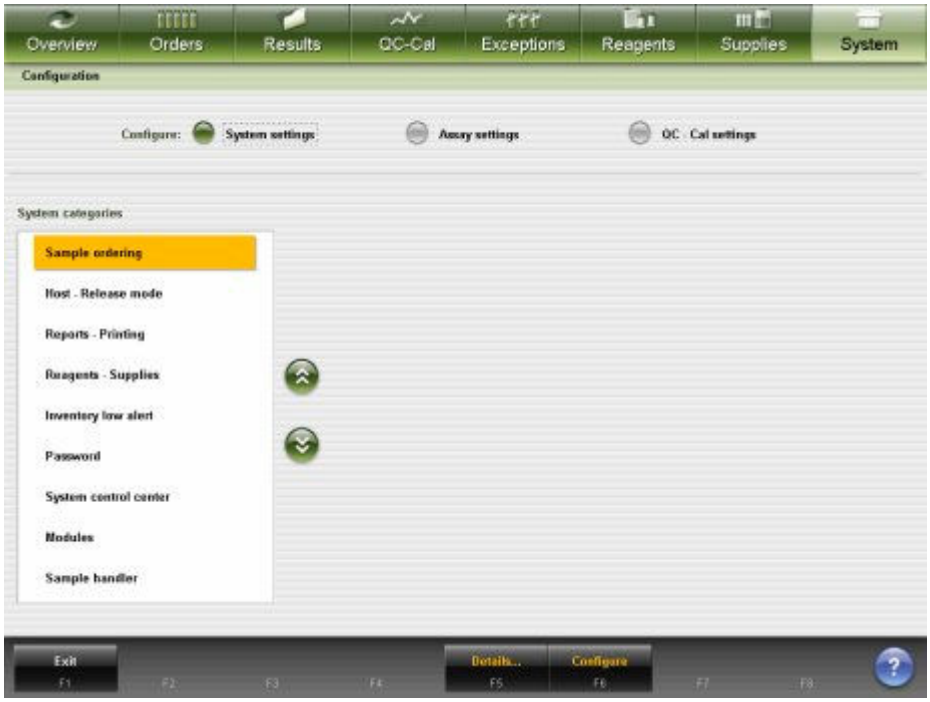

Описание данных полей, см. *Описание полей экрана Конфигурация - области просмотра Системные настройки*, стр. E-154.

Для отображения области просмотра данного экрана, см. *Доступ к экрану Конфигурация - области просмотра Системные настройки*, стр. 2-5.

Связанные процедуры…

- *Конфигурирование системных настроек*, стр. 2-6
- *Просмотр системных настроек*, стр. 2-13
- *Изменение системных настроек*, стр. 2-14

Доступ к экрану Конфигурация - области просмотра Системные настройки

Данная процедура предназначена для отображения области просмотра Системные настройки экрана Конфигурация.

Необходимые условия	NA
Статус модуля	Любой
Уровень доступа пользователя	Общий оператор
Ресурсы	NA

Для доступа к экрану Конфигурация - области просмотра Системные настройки:

Регистрация МИ в Росздравнадзоре
www.nevacert.ru | info@nevacert.ru

Выберите **Система** в строке меню, затем выберите **Конфигурация**.

Отобразится экран Конфигурация - область просмотра Системные настройки.

Сопутствующая информация...

- *Экран Конфигурация - область просмотра Системные настройки*, стр. 2-4

Процедуры - экран Конфигурация - область просмотра Настройки системы

Процедуры, которые можно выполнить на экране Конфигурация - в области просмотра Настройки системы, и связанные с ними окна, сгруппированы по задачам:

- *Конфигурирование системных настроек*, стр. 2-6
- *Просмотр системных настроек*, стр. 2-13
- *Изменение системных настроек*, стр. 2-14

Конфигурирование системных настроек

Процедуры конфигурирования системных настроек включают:

- *Настройки конфигурирования передачи на вн. компьютер*, стр. 2-6
- *Конфигурация настроек отчетов*, стр. 2-7
- *Конфигурирование имени пользователя и пароля (опция Premium)*, стр. 2-9
- *Конфигурирование выполнения KK*, стр. 2-10
- *Настройка автоматического сканирования карусели образцов (c8000/c16000)*, стр. 2-10
- *Конфигурирование настроек порта TCP/IP*, стр. 2-11
- *Конфигурирование опций premium*, стр. 2-12

Настройки конфигурирования передачи на вн. компьютер

Данная процедура предназначена для конфигурирования настроек интерфейса сервера для режима сохранения, обмена данными и передачи результатов на сервер.

Необходимые условия	*Доступ к экрану Конфигурация - области просмотра Системные настройки*, стр. 2-5
Статус модуля	Остановлен, Прогрев или Готов (Исключен - отмечено)
Уровень доступа пользователя	Общий оператор
Ресурсы	NA

Для конфигурирования настроек передачи на вн. компьютер:

1. Выберите **Работа с ЛИС** в списке **Категории системы** на экране Конфигурация.
2. Нажмите **F6 - Конфигурировать**.

   Откроется окно Конфигурация передачи на вн. компьютер (Опции - область просмотра).

Регистрация МИ в Росздравнадзоре
www.nevacert.ru | info@nevacert.ru

3. Выберите требуемую опцию **Тип сервера**.

   ПРИМЕЧАНИЕ: Это значение можно настраивать в любом состоянии.

   Переключение **Тип сервера** на Нет позволяет удалить все результаты, ожидающие передачи на сервер.

4. Выберите требуемый **Запрос**.
5. Введите интервал тайм-аута (в секундах) в поле **Таймаут ЛИС**. ***(опционально)***

   ПРИМЕЧАНИЕ: Это значение можно настраивать в любом состоянии системы. Производительность системы может снизиться в том случае, если длительность этого интервала превышает десять секунд.

6. Выберите требуемую опцию **Передача дополнительных данных**. (*требуется только для типа соединения HL7-TCP/IP*)
7. Выберите требуемую опцию **Код и текст ошибки**. (*требуется только для типа соединения ASTM*)
8. Выберите требуемую опцию **Кодовая страница режима передачи**. (*требуется только для типа соединения ASTM*)
9. Выберите нужную опцию **Доктор**, **место** и **дата/время забора крови**. (*требуется только для типа соединения ASTM*)
10. Выберите требуемую опцию **Вторичный интерфейс HL7**. (*требуется только для типа соединения ASTM*)
11. Выберите требуемые **Опции копирования и передачи** для результатов пациента и КК.
12. Нажмите **Готово**, чтобы сохранить изменения.

Для просмотра текущих настроек, см. *Просмотр системных настроек*, стр. 2-13.

Сопутствующая информация…

- *Экран Конфигурация - область просмотра Системные настройки*, стр. 2-4
- *Окно Конфигурация передачи на вн. компьютер (Опции - область просмотра Связь)*, стр. 2-44

Конфигурация настроек отчетов

Данная процедура предназначена для конфигурирования настроек печати флажков на отчетах и автоматической печати отчетов, а также для изменения текста заголовков отчетов по образцу и пациенту.

Необходимые условия	*Доступ к экрану Конфигурация - области просмотра Системные настройки*, стр. 2-5
Статус модуля	Остановлен, Прогрев или Готов
Уровень доступа пользователя	Системный администратор, общий оператор (настройки автоматической печати отчета)
Ресурсы	NA

Для конфигурации настроек отчетов:

Регистрация МИ в Росздравнадзоре
www.nevacert.ru | info@nevacert.ru

1. Выберите **Отчеты - Печать** в списке **Категории системы** опции Конфигурация.
2. Нажмите **F6 - Конфигурировать**.

   Отобразится окно Конфигурация печати отчетов.
3. Нажмите **Выкл.** в настройках печати флажков на отчетах. ***(опционально)***

   ПРИМЕЧАНИЕ: Печать флажков CNTL (контроль), EXP (срок действия истек), EXPC (истекшая калибровочная кривая или калибраторы) и EDIT (только система *c*) в отчетах по образцу и пациенту, в зависимости от того, включена данная функция или нет.
4. Нажмите **Вкл** для следующих настроек автоматической печати отчета ***(опционально)*** :

   ПРИМЕЧАНИЕ: Общий оператор может менять настройки автоматической печати отчета.

   – ТО - после выполнения процедуры техобслуживания на печать выводится отчет по процедуре (если он готов).

   – Образец - после выполнения всех тестов образца и сохранения результатов на печать выводится отчет по образцу.

   – Образцы лаборатории - после выполнения всех тестов образца и сохранения результатов на печать выводится отчет по образцам лаборатории.

   – Список результатов - после получения и сохранения 24 результатов или по истечении 10 минут на печать выводится отчет по списку результатов.

   – Результаты калибровочной кривой - после выполнения калибровки на печать выводится сводка по калибровочной кривой.
5. Введите необходимый текст заголовка в поля **Заголовок отчетов по образцу и пациенту**. ***(опционально)***
6. Нажмите **Готово**, чтобы сохранить изменения.

Для просмотра текущих настроек, см. *Просмотр системных настроек*, стр. 2-13.

Сопутствующая информация…

- *Экран Конфигурация - область просмотра Системные настройки*, стр. 2-4
- *Окно Конфигурация печати отчетов*, стр. 2-46
- *Сводка по калибровочной кривой - Потенциометр (система c)*, стр. A-20
- *Сводка по калибровочной кривой - Линейная (система c)*, стр. A-23
- *Сводка по калибровочной кривой - Исп.фактор калибровки/Фоновое измерение (система c)*, стр. A-26
- *Сводка по калибровочной кривой - Подкалибровка (система c)*, стр. A-29
- *Сводка по калибровочной кривой - Полная (система c)*, стр. A-32

Регистрация МИ в Росздравнадзоре
www.nevacert.ru | info@nevacert.ru

- *Сводка по калибровочной кривой - Индекс (система c)*, стр. A-35
- *Отчет по пациенту*, стр. A-58
- *Отчет по процедуре, базовый*, стр. A-64
- *Отчет по процедуре, столбчатый*, стр. A-66
- *Отчет по списку результатов*, стр. A-91
- *Отчет по образцам лаборатории*, стр. A-95
- *Отчет по образцу*, стр. A-93

Конфигурирование имени пользователя и пароля (опция Premium)

Уникальные имена пользователя и пароли можно задать в том случае, если ваша система настроена на вход с паролем. См. *Изменение требования к входу с паролем (опция Premium)*, стр. 2-24.

Данная процедура предназначена для задания имени пользователя и пароля пользователя выполните следующую процедуру.

Необходимые условия	*Доступ к экрану Конфигурация - области просмотра Системные настройки*, стр. 2-5
Статус модуля	Любой
Уровень доступа пользователя	Системный администратор
Ресурсы	N/A

Для задания имени пользователя и пароля:

1. Выберите **Пароль** в списке **Категории системы** на экране Конфигурация.
2. Нажмите **F6 - Конфигурировать**.

   Отобразится окно Конфигурировать пароль.
3. Откройте окно списка **Уровень пользователя**, затем выберите уровень пользователя.
4. Введите имя пользователя в поле **Имя пользователя** (не более 12 буквенно-цифровых знаков, чувствительно к регистру).
5. Введите пароль в поле **Пароль** (не более 20 буквенно-цифровых знаков, чувствителен к регистру).
6. Повторно введите пароль в поле **Пароль**.
7. Выберите **Сохранить пользователя** для добавления нового пользователя.
8. Повторите шаги 4 - 7 для создания дополнительного имени пользователя и пароля.
9. Нажмите **Готово**, чтобы закрыть окно.

Для просмотра текущих настроек, см. *Просмотр системных настроек*, стр. 2-13.

Регистрация МИ в Росздравнадзоре
www.nevacert.ru | info@nevacert.ru

Сопутствующая информация…

- *Экран Конфигурация - область просмотра Системные настройки*, стр. 2-4
- *Окно Конфигурировать пользователя (опция Premium)*, стр. 2-52

Конфигурирование выполнения КК

Данная процедура предназначена для определения периода операции для оценки правил Вестгарда. Определение периода следует сконфигурировать в том случае, если включены правила Вестгарда 2-2s 1R 1M, 2-2s 1R xM, 2-2s xR 1M, 4-1s 1M или 4-1s xM.

Конфигурирование правил Вестгарда, см. *Конфигурирование правила Вестгарда*, стр. 2-157.

Необходимые условия	*Доступ к экрану Конфигурация - области просмотра Системные настройки*, стр. 2-5
Статус модуля	Остановлен, Прогрев или Готов
Уровень доступа пользователя	Системный администратор
Ресурсы	NA

Для конфигурирования выполнения КК:

1. Выберите **Компьютерный блок** в списке **Категории системы** на экране Конфигурация.
2. Выберите **F6 - Конфигурировать**.

   Отобразится окно Конфигурация компьютерного блока.
3. Введите время начала в поле **Время начала выполнения КК**.
4. Введите количество часов на операцию в поле **Количество часов на операцию выполнения КК**.
5. Нажмите **Готово**, чтобы сохранить внесенные изменения.

Для просмотра текущих настроек, см. *Просмотр системных настроек*, стр. 2-13.

Сопутствующая информация…

- *Экран Конфигурация - область просмотра Системные настройки*, стр. 2-4
- *Окно Конфигурация компьютерного блока*, стр. 2-52

Настройка автоматического сканирования карусели образцов (*c*8000/ *c*16000)

Данная процедура предназначена для настройки автоматического сканирования и задания интервалов автоматического сканирования карусели образцов. Данная функция настраивается для осуществления сканирования карусели через заданные интервалы времени с целью проверки калибраторов и контролей со штрих-кодом.

Необходимые условия	*Доступ к экрану Конфигурация - области просмотра Системные настройки*, стр. 2-5

Регистрация МИ в Росздравнадзоре
www.nevacert.ru | info@nevacert.ru

Статус модуля	Остановлен или Готов
Уровень доступа пользователя	Системный администратор
Ресурсы	NA

Для настройки автоматического сканирования карусели образцов:

1. Выберите **Модули** в списке **Категории системы** на экране Конфигурация.
2. Нажмите **F6 - Конфигурировать**.

   Отобразится окно Конфигурация модулей.
3. Выберите опцию **Сканирование - Вкл**.
4. Введите значение в поле **Интервал сканирования**.
5. Нажмите **Готово**, чтобы сохранить внесенные изменения.

Для просмотра текущих настроек, см. *Просмотр системных настроек*, стр. 2-13.

Сопутствующая информация…

- *Экран Конфигурация - область просмотра Системные настройки*, стр. 2-4
- *Окно Конфигурация модулей (c8000/c16000)*, стр. 2-54

Конфигурирование настроек порта TCP/IP

Данная процедура предназначена для конфигурирования настроек порта TCP/IP, если тип вашего сервера настроен как HL7-TCP/IP. См. *Настройки конфигурирования передачи на вн. компьютер*, стр. 2-6.

Необходимые условия	*Доступ к экрану Конфигурация - области просмотра Системные настройки*, стр. 2-5
Статус модуля	Любой
Уровень доступа пользователя	Системный администратор
Ресурсы	NA

Для изменения настроек порта TCP/IP:

1. Выберите **Порты TCP/IP** в списке **Категории системы** на экране Конфигурация.
2. Нажмите **F6 - Конфигурировать**.

   Отобразится окно Конфигурация TCP/IP портов.
3. Введите значение **Отсылка MSH-3**. ***(опционально)***
4. Введите значение **Устройство отправки MSH-4**. ***(опционально)***
5. Введите значение **Функция приема MSH-5**. ***(опционально)***
6. Введите значение **Устройство приема MSH-6**. ***(опционально)***
7. Выберите нужный **Порт соединения** для каналов HL7 (отправитель) и (получатель).

Регистрация МИ в Росздравнадзоре
www.nevacert.ru | info@nevacert.ru

8. Введите **Номер порта** для каналов HL7 (отправитель) и (получатель).
9. Введите **IP-адрес** для каналов HL7 (отправитель) и (получатель).
10. Выберите **Сохранить/тестировать**, чтобы сохранить настройки и проверить соединение.

    Отобразится окно Тестовое соединение.
11. Выберите тестируемый канал(ы).
12. Нажмите кнопку **Тест**.

    Будут показаны результаты проверки соединения.
13. Нажмите **Готово**, чтобы вернуться в окно Конфигурация TCP/IP.

    ПРИМЕЧАНИЕ: Если проверка соединения прошла, необходимости в дальнейших действиях нет. Если проверка соединения не удалась, проверьте корректность введенных номеров портов и IP-адресов каналов.
14. Нажмите **Готово**, чтобы сохранить изменения и вернуться в экран Конфигурация.

Изменения TCP/IP вступают в силу после выключения и включения компьютерного блока.

См. *Включение и выключение питания компьютерного блока*, стр. 5-5.

Для просмотра текущих настроек, см. *Просмотр системных настроек*, стр. 2-13.

Сопутствующая информация…

- *Экран Конфигурация - область просмотра Системные настройки*, стр. 2-4
- *Окно Конфигурация TCP/IP портов*, стр. 2-62

Конфигурирование опций premium

Опции Premium активируются после ввода ключа активации. Вы можете опробовать эти опции в течение 30 дней, введя временный ключ активации. За подробностями относительно опций Premium обращайтесь к своему дилеру.

Данная процедура предназначена для конфигурирования опций Premium.

Необходимые условия	*Доступ к экрану Конфигурация - области просмотра Системные настройки*, стр. 2-5
Статус модуля	Офлайн, Остановлен или Готов
Уровень доступа пользователя	Системный администратор
Запасы	NA

Для конфигурирования опции Premium:

1. Выберите **Опции Premium** в списке **Категории системы** на экране Конфигурация.
2. Нажмите **F6 - Конфигурировать**.

Регистрация МИ в Росздравнадзоре
www.nevacert.ru | info@nevacert.ru

Отобразится окно Конфигурирование опций premium.

3. Введите ключ в поле **Ключ активации**.
4. Нажмите **Готово**, чтобы сохранить изменения.

Для просмотра текущих настроек, см. *Просмотр системных настроек*, стр. 2-13.

Сопутствующая информация...

- *Экран Конфигурация - область просмотра Системные настройки*, стр. 2-4
- *Окно Конфигурирование опций premium*, стр. 2-64

Просмотр системных настроек

Из области просмотра Системные настройки экрана Конфигурация общий оператор может перейти к окнам для просмотра детальной информации по сконфигурированным системным настройкам.

Учетная запись общего оператора позволяет просмотреть:

- Заказ образца
- Работа с ЛИС
- Отчеты - Печать
- Реагенты - Ресурсы
- Ресурсы заканчиваются
- Компьютерный блок
- Блоки
- Податчик образцов
- Сканер штрих-кодов образцов
- Серийные порты
- TCP/IP порты
- Опции Premium
- ARCHITECT Advisor

Необходимые условия	*Доступ к экрану Конфигурация - области просмотра Системные настройки*, стр. 2-5
Статус модуля	Любой
Уровень доступа пользователя	Общий оператор
Ресурсы	NA

Для доступа к экрану Конфигурация - детальному просмотру области Системные настройки:

1. Выберите нужную категорию в списке **Категории системы**.
2. Нажмите **F5 - Детали**.

   Отобразится окно Детали.

Регистрация МИ в Росздравнадзоре
www.nevacert.ru | info@nevacert.ru

3. Нажмите **Готово**, чтобы вернуться в экран Конфигурация.

Изменение системных настроек

Процедуры изменения системных настроек включают:

- *Изменение типа заказа группы образцов*, стр. 2-15
- *Изменение опции для отключения набора реагентов при ошибке контроля (опция Premium)*, стр. 2-15
- *Изменение опции запроса контроля после калибровки (опция Premium)*, стр. 2-16
- *Изменение опции отслеживания срока действия контроля и лота калибратора (опция Premium)*, стр. 2-17
- *Изменение опции для отсрочки повторного тестирования при наличии заказов*, стр. 2-18
- *Изменение настроек автоматической печати отчета*, стр. 2-18
- *Изменить опции печати флажков*, стр. 2-20
- *Изменение заголовка отчета*, стр. 2-20
- *Изменение настройки исчерпания системных ресурсов для наборов реагентов*, стр. 2-21
- *Изменение настройки уровня исчерпания ресурса для промывочных растворов и рабочих растворов (опция Premium)*, стр. 2-22
- *Изменение языка системы*, стр. 2-22
- *Изменение настройки таймаута экрана*, стр. 2-23
- *Изменение требования к входу с паролем (опция Premium)*, стр. 2-24
- *Изменение даты и времени*, стр. 2-25
- *Изменение настроек контейнера для жидких отходов (i1000SR)*, стр. 2-25
- *Изменение пароля системного администратора (управление паролями не требуется)*, стр. 2-26
- *Изменение уровня пользователя и пароля (опция Premium)*, стр. 2-27
- *Удаление имени пользователя (опция Premium)*, стр. 2-27
- *Изменение тайм-аута неактивности системы (опция Premium)*, стр. 2-28
- *Изменение настройки автоматической смены позиции для повторного теста (РПО)*, стр. 2-29
- *Изменение количества приоритетных секций РПО (c4000/i1000SR/ci4100)* , стр. 2-30
- *Изменение настройки штрих-кода образца на Codabar*, стр. 2-30
- *Изменение настройки штрих-кода образца на Код 39*, стр. 2-31
- *Изменение настройки штрих-кода образца на Code 128*, стр. 2-32
- *Изменение настройки штрих-кода образца на I 2 из 5*, стр. 2-33
- *Изменение настроек серийного порта LIS*, стр. 2-34
- *Изменение настроек серийного порта LAS*, стр. 2-34
- *Изменение опций рабочего раствора (c4000)*, стр. 2-35
- *Изменение опций рабочего раствора (c8000)*, стр. 2-36
- *Изменение опций рабочего раствора (c16000)*, стр. 2-37

Регистрация МИ в Росздравнадзоре
www.nevacert.ru | info@nevacert.ru

- *Оптимизация пропускной способности мультимодульной системы i* , стр. 2-38
- *Изменение настроек времени задержки и повторной инициализации обмена данными LAS*, стр. 2-39
- *Изменение процента STAT-протоколов (i2000SR)*, стр. 2-40
- *Изменение опции запуска контролей для вспомогательных наборов реагентов*, стр. 2-40
- *Деактивация опций Premium*, стр. 2-41
- *Изменение функций сигнализации ARCHITECT Advisor*, стр. 2-42

Изменение типа заказа группы образцов

Данная процедура предназначена для изменения типа заказа группы образцов со штрих-кодом и без штрих-кода. Поля, отображаемые на экране Заказ пациента - области просмотра Группа, зависят от типа группового заказа.

Необходимые условия	*Доступ к экрану Конфигурация - области просмотра Системные настройки*, стр. 2-5 Заказы группы в статусе ожидания отсутствуют
Статус модуля	Остановлен, Прогрев или Готов
Уровень доступа пользователя	Системный администратор
Ресурсы	NA

Чтобы изменить тип заказа группы образцов:

1. Нажмите **F6 - Конфигурировать** на экране Конфигурация.

   Отобразится окно Конфигурация заказа образца.
2. Выберите нужную опцию **Заказ группы**.
3. Нажмите **Готово**, чтобы сохранить изменения.

Для просмотра текущих настроек, см. *Просмотр системных настроек*, стр. 2-13.

Сопутствующая информация…

- *Экран Конфигурация - область просмотра Системные настройки*, стр. 2-4
- *Окно Конфигурация заказа образца*, стр. 2-43

Изменение опции для отключения набора реагентов при ошибке контроля (опция Premium)

Данная процедура предназначена для изменения опции, отключающей набор реагентов при ошибке контроля.

ПРИМЕЧАНИЕ: При включенной опции набор реагентов будет отключен при отказе одного уровня контроля. В зависимости от конфигурации системы контроли могут запускаться в тесте по лоту реагента или по набору реагентов. Если система запускает контроль по набору реагентов, и уровень контроля дает ошибку, отдельный набор реагентов отключается. Если система запускает контроль по лоту реагентов, и уровень контроля дает ошибку, отключаются все наборы реагентов для данной серии.

Регистрация МИ в Росздравнадзоре
www.nevacert.ru | info@nevacert.ru

Система включает набор реагентов только после перезапуска ошибочного результата контроля качества и получения результатов в приемлемом диапазоне.

Информацию о настройке опции запуска контролей, см. *Изменение опции запуска контролей для вспомогательных наборов реагентов*, стр. 2-40.

Необходимые условия	*Доступ к экрану Конфигурация - области просмотра Системные настройки*, стр. 2-5
Статус модуля	Остановлен, Прогрев или Готов
Уровень доступа пользователя	Системный администратор
Ресурсы	N/A

Для изменения опции для отключения набора реагентов при ошибке контроля:

1. Выберите **Заказ образца** в списке **Категории системы** на экране Конфигурация.
2. Нажмите **F6 - Конфигурировать**.

   Отобразится окно Конфигурация заказа образца.
3. Выберите нужную опцию **Отменить набор реагентов из-за ошибки контроля**.
4. Нажмите **Готово**, чтобы сохранить внесенные изменения.

Для просмотра текущих настроек, см. *Просмотр системных настроек*, стр. 2-13.

Сопутствующая информация…

- *Экран Конфигурация - область просмотра Системные настройки*, стр. 2-4
- *Окно Конфигурация заказа образца*, стр. 2-43

Изменение опции запроса контроля после калибровки (опция Premium)

Данная процедура предназначена для изменения опции запроса контроля после калибровки.

ПРИМЕЧАНИЕ: Если эта опция включена, по меньшей мере, один контроль должен быть завершен до того, как будут запущены тесты пациента. Завершение контроля не подразумевает обязательное соответствие результатов контроля заданным спецификациям.

Для тестов мочи в системе *c* с использованием метода Исп.фактор калибровки/Фоновое измерение необходимо сначала выполнить контроль сыворотки, а затем контроль мочи, чтобы предотвратить состояние ошибки.

Необходимые условия	*Доступ к экрану Конфигурация - области просмотра Системные настройки*, стр. 2-5
Статус модуля	Остановлен, Прогрев или Готов
Уровень доступа пользователя	Системный администратор

Регистрация МИ в Росздравнадзоре
www.nevacert.ru | info@nevacert.ru

Ресурсы	N/A

Для изменения опции запроса контроля после калибровки:

1. Выберите **Заказ образца** в списке **Категории системы** на экране Конфигурация.
2. Нажмите **F6 - Конфигурировать**.

   Отобразится окно Конфигурация заказа образца.
3. Выберите нужную опцию **Необходим контроль после калибровки**.
4. Нажмите **Готово**, чтобы сохранить внесенные изменения.

Для просмотра текущих настроек, см. *Просмотр системных настроек*, стр. 2-13.

Сопутствующая информация…

- *Экран Конфигурация - область просмотра Системные настройки*, стр. 2-4
- *Окно Конфигурация заказа образца*, стр. 2-43

Изменение опции отслеживания срока действия контроля и лота калибратора (опция Premium)

Данная процедура предназначена для изменения опции отслеживания срока действия контроля и лота калибратора.

ПРИМЕЧАНИЕ: Если эта опция включена, потребуется ввести номер лота контроля и калибратора и срок годности. ПО ARCHITECT проверяет не истек ли срок годности лота калибратора и контроля, перед разрешением добавления заказа.

Необходимые условия	*Доступ к экрану Конфигурация - области просмотра Системные настройки*, стр. 2-5
Статус модуля	Остановлен, Прогрев или Готов
Уровень доступа пользователя	Системный администратор
Ресурсы	N/A

Для изменения опции отслеживания срока действия контроля и лота калибратора:

1. Выберите **Заказ образца** в списке **Категории системы** на экране Конфигурация.
2. Нажмите **F6 - Конфигурировать**.

   Отобразится окно Конфигурация заказа образца.
3. Выберите нужную опцию **Требуется № лота/срок годности**.
4. Нажмите **Готово**, чтобы сохранить внесенные изменения.

Для просмотра текущих настроек, см. *Просмотр системных настроек*, стр. 2-13.

Регистрация МИ в Росздравнадзоре
www.nevacert.ru | info@nevacert.ru

Сопутствующая информация…

- *Экран Конфигурация - область просмотра Системные настройки*, стр. 2-4
- *Окно Конфигурация заказа образца*, стр. 2-43

Изменение опции для отсрочки повторного тестирования при наличии заказов

Данная процедура предназначена для изменения опции отсрочки заказов на повторное тестирование, если для образца уже существует заказ на тестирование со статусом В ожидании, В очереди, В работе или Выполнен.

ПРИМЕЧАНИЕ: Когда данная опция сконфигурирована как "Да", если результат теста соответствует условиям правила повторного тестирования и созданный заказ соответствует другому тесту, заказ будет отсрочен, если для образца уже имеется тест со статусом В ожидании, В очереди, В работе или Выполнен.

Необходимые условия	*Доступ к экрану Конфигурация - области просмотра Системные настройки*, стр. 2-5
Статус модуля	Остановлен, Прогрев или Готов
Уровень доступа пользователя	Системный администратор
Ресурсы	-

Изменение опции для отсрочки повторного тестирования при наличии заказов:

1. Выберите **Заказ образца** в списке **Категории системы** на экране Конфигурация.
2. Нажмите **F6 - Конфигурировать**.

   Отобразится окно Конфигурация заказа образца.
3. Выберите необходимую опцию **Отсрочить повт. тестирование, если есть заказы**.
4. Нажмите **Готово**, чтобы сохранить изменения.

Для просмотра текущих настроек, см. *Просмотр системных настроек*, стр. 2-13.

Сопутствующая информация…

- *Экран Конфигурация - область просмотра Системные настройки*, стр. 2-4
- *Окно Конфигурация заказа образца*, стр. 2-43

Изменение настроек автоматической печати отчета

Данная процедура предназначена для включения или отключения автоматической печати отчетов по процедуре, образцу, образцам лаборатории, списку результатов, а также сводки по калибровочной кривой.

Необходимые условия	*Доступ к экрану Конфигурация - области просмотра Системные настройки*, стр. 2-5

Регистрация МИ в Росздравнадзоре
www.nevacert.ru | info@nevacert.ru

Статус модуля	Остановлен, Прогрев, Готов или В работе
Уровень доступа пользователя	Общий оператор
Ресурсы	NA

Чтобы изменить настройки автоматической печати отчета:

1. Выберите **Отчеты - Печать** в списке **Категории системы** опции Конфигурация.
2. Нажмите **F6 - Конфигурировать**.

   Отобразится окно Конфигурация печати отчетов.
3. Выберите нужную опцию или опции **Автоматическая печать отчета**:
   - ТО - после выполнения процедуры техобслуживания на печать выводится отчет по процедуре (если он готов).
   - Образец - после выполнения всех тестов образца и сохранения результатов на печать выводится отчет по образцу.
   - Образцы лаборатории - после выполнения всех тестов образца и сохранения результатов на печать выводится отчет по образцам лаборатории.
   - Список результатов - после получения и сохранения 24 результатов или по истечении 10 минут на печать выводится отчет по списку результатов.
   - Результаты калибровочной кривой - после выполнения калибровки на печать выводится сводка по калибровочной кривой.
4. Нажмите **Готово**, чтобы сохранить внесенные изменения.

Для просмотра текущих настроек, см. *Просмотр системных настроек*, стр. 2-13.

Сопутствующая информация…

- *Экран Конфигурация - область просмотра Системные настройки*, стр. 2-4
- *Окно Конфигурация печати отчетов*, стр. 2-46
- *Сводка по калибровочной кривой - Потенциометр (система c)*, стр. A-20
- *Сводка по калибровочной кривой - Линейная (система c)*, стр. A-23
- *Сводка по калибровочной кривой - Исп.фактор калибровки/Фоновое измерение (система c)*, стр. A-26
- *Сводка по калибровочной кривой - Подкалибровка (система c)*, стр. A-29
- *Сводка по калибровочной кривой - Полная (система c)*, стр. A-32
- *Сводка по калибровочной кривой - Индекс (система c)*, стр. A-35
- *Отчет по процедуре, базовый*, стр. A-64
- *Отчет по процедуре, столбчатый*, стр. A-66
- *Отчет по списку результатов*, стр. A-91
- *Отчет по образцам лаборатории*, стр. A-95

Регистрация МИ в Росздравнадзоре
www.nevacert.ru | info@nevacert.ru

- *Отчет по образцу*, стр. A-93

Изменить опции печати флажков

Данная процедура предназначена для включения или отключения печати флажков в отчетах по образцу и пациенту.

ПРИМЕЧАНИЕ: Печать флажков CNTL (контроль), EXP (срок действия истек), EXPC (истекшая калибровочная кривая или калибраторы) и EDIT (только система *c*) в отчетах по образцу и пациенту, в зависимости от того, включена данная функция или нет.

Необходимые условия	*Доступ к экрану Конфигурация - области просмотра Системные настройки*, стр. 2-5
Статус модуля	Остановлен, Прогрев или Готов
Уровень доступа пользователя	Системный администратор
Ресурсы	NA

Чтобы изменить опции печати флажков:

1. Выберите **Отчеты - Печать** в списке **Категории системы** опции Конфигурация.
2. Нажмите **F6 - Конфигурировать**.

   Отобразится окно Конфигурация печати отчетов.
3. Выберите нужную опцию **Печатать флажки на отчетах**.
4. Нажмите **Готово**, чтобы сохранить внесенные изменения.

Для просмотра текущих настроек, см. *Просмотр системных настроек*, стр. 2-13.

Сопутствующая информация…

- *Экран Конфигурация - область просмотра Системные настройки*, стр. 2-4
- *Окно Конфигурация печати отчетов*, стр. 2-46
- *Отчет по пациенту*, стр. A-58
- *Отчет по образцу*, стр. A-93

Изменение заголовка отчета

Данная процедура предназначена для изменения текста заголовков отчетов по образцу и пациенту.

Необходимые условия	*Доступ к экрану Конфигурация - области просмотра Системные настройки*, стр. 2-5
Статус модуля	Остановлен, Прогрев или Готов
Уровень доступа пользователя	Системный администратор
Ресурсы	NA

Чтобы изменить заголовок отчета:

Регистрация МИ в Росздравнадзоре
www.nevacert.ru | info@nevacert.ru

1. Выберите **Отчеты - Печать** в списке **Категории системы** опции Конфигурация.
2. Нажмите **F6 - Конфигурировать**.

   Отобразится окно Конфигурация печати отчетов.
3. Введите необходимый текст заголовка в поля **Заголовок отчетов по образцу и пациенту**.

   ПРИМЕЧАНИЕ: Каждое поле на экране представляет собой одну строку заголовка отчета (приблизительно 50 символов на строку).
4. Нажмите **Готово**, чтобы сохранить внесенные изменения.

Для просмотра текущих настроек, см. *Просмотр системных настроек*, стр. 2-13.

Сопутствующая информация…

- *Экран Конфигурация - область просмотра Системные настройки*, стр. 2-4
- *Окно Конфигурация печати отчетов*, стр. 2-46
- *Отчет по пациенту*, стр. A-58
- *Отчет по образцу*, стр. A-93

Изменение настройки исчерпания системных ресурсов для наборов реагентов

Данная процедура предназначена для изменения уровня, при котором будет выводиться уведомление об исчерпании системного ресурса.

Для изменения уровня, при котором будет выводиться уведомление об исчерпании системного ресурса для конкретного реагента, см. *Изменение настройки сигнала об исчерпании ресурса реагента*, стр. 2-112.

Необходимые условия	*Доступ к экрану Конфигурация - области просмотра Системные настройки*, стр. 2-5
Статус модуля	Остановлен, Прогрев или Готов
Уровень доступа пользователя	Системный администратор
Ресурсы	NA

Для изменения настройки исчерпания системных ресурсов для наборов реагентов:

1. Выберите **Реагенты - ресурсы** в списке **Категории системы** в окне Конфигурация.
2. Нажмите **F6 - Конфигурировать**.

   Отобразится окно Конфигурировать реагенты - ресурсы.
3. Введите нужный уровень сигнала (количество оставшихся тестов) в поле **Реагент заканчивается (сигнал по умолчанию)**.
4. Нажмите **Готово**, чтобы сохранить внесенные изменения.

Для просмотра текущих настроек, см. *Просмотр системных настроек*, стр. 2-13.

Регистрация МИ в Росздравнадзоре
www.nevacert.ru | info@nevacert.ru

Сопутствующая информация…

- *Экран Конфигурация - область просмотра Системные настройки*, стр. 2-4
- *Окно Конфигурировать реагенты - ресурсы (ci4100)*, стр. 2-47
- *Окно Конфигурировать реагенты - ресурсы (c8000/c16000/i2000/i2000SR)*, стр. 2-48

Изменение настройки уровня исчерпания ресурса для промывочных растворов и рабочих растворов (опция Premium)

Данная процедура предназначена для изменения уровня, при котором уведомление об исчерпании системного ресурса будет выводиться для каждого промывочного и рабочего раствора.

Необходимые условия	*Доступ к экрану Конфигурация - области просмотра Системные настройки*, стр. 2-5
Статус модуля	Остановлен, Прогрев или Готов
Уровень доступа пользователя	Системный администратор
Ресурсы	N/A

Для изменения настройки уровня исчерпания ресурса для промывочных растворов и рабочих растворов:

1. Выберите **Ресурсы заканчиваются** в списке **Категории системы** на экране Конфигурация.
2. Нажмите **F6 - Конфигурировать**.

   Отобразится окно Конфиг. Ресурсы заканчиваются.
3. Введите требуемый уровень сигнала (1-50%) в поле данных рядом с соответствующим раствором.

   ПРИМЕЧАНИЕ: По умолчанию уровень сигнала об исчерпании ресурса равен 20%.
4. Нажмите **Готово**, чтобы сохранить изменения.

Для просмотра текущих настроек, см. *Просмотр системных настроек*, стр. 2-13.

Сопутствующая информация…

- *Экран Конфигурация - область просмотра Системные настройки*, стр. 2-4
- *Окно Конфиг. Ресурсы заканчиваются (опция Premium)*, стр. 2-50
- *Оценка сигнала низкого уровня ресурсов*, стр. 5-99

Изменение языка системы

Данная процедура предназначена для изменения языка системы.

ПРИМЕЧАНИЕ: Сообщения в журнале временных сообщений, журнале сообщений и инвентарных журналах остаются на том языке, на котором они были созданы. При изменении языка системы на японский или с японского в ранее созданных сообщениях вместо ряда символов может отображаться □□□.

Регистрация МИ в Росздравнадзоре
www.nevacert.ru | info@nevacert.ru

Необходимые условия	*Доступ к экрану Конфигурация - области просмотра Системные настройки*, стр. 2-5
Статус модуля	Остановлен, Прогрев или Готов
Уровень доступа пользователя	Общий оператор
Ресурсы	NA

Для изменения языка системы:

1. Выберите **Компьютерный блок** в списке **Категории системы** на экране Конфигурация.
2. Выберите **F6 - Конфигурировать**.

   Отобразится окно Конфигурация компьютерного блока.
3. Нажмите кнопку со списком **Язык системы**, затем выберите нужный язык.
4. Выберите **Готово**.

   Отображается подсказка, указывающая на выключение и перезапуск компьютерного блока для изменения языка.
5. Нажмите **OK** для выключения компьютерного блока.
6. Дождитесь перезапуска компьютерного блока после выключения.
7. *Включение аналитического модуля и/или податчика образцов*, стр. 5-7.

   ПРИМЕЧАНИЕ: Если ваша система сконфигурирована со сканером штрих-кодов, вам потребуется изменить язык клавиатуры для соответствия языку системы. См. *Руководство пользователя сканера штрих-кодов ARCHITECT* или *Руководство пользователя сканера штрих-кодов ARCHITECT и nd AxSYM*.

Для просмотра текущих настроек, см. *Просмотр системных настроек*, стр. 2-13.

Сопутствующая информация…

- *Экран Конфигурация - область просмотра Системные настройки*, стр. 2-4
- *Окно Конфигурация компьютерного блока*, стр. 2-52

Изменение настройки таймаута экрана

Данная процедура предназначена для изменения настройки таймаута экрана.

Необходимые условия	*Доступ к экрану Конфигурация - области просмотра Системные настройки*, стр. 2-5
Статус модуля	Остановлен, Прогрев или Готов
Уровень доступа пользователя	Системный администратор
Ресурсы	NA

Для изменения настройки таймаута экрана:

Регистрация МИ в Росздравнадзоре
www.nevacert.ru | info@nevacert.ru

1. Выберите **Компьютерный блок** в списке **Категории системы** на экране Конфигурация.
2. Выберите **F6 - Конфигурировать**.

   Отобразится окно Конфигурация компьютерного блока.
3. Введите заданный таймаут экрана в поле **Таймаут экрана**.
4. Нажмите **Готово**, чтобы сохранить внесенные изменения.

Для просмотра текущих настроек, см. *Просмотр системных настроек*, стр. 2-13.

Сопутствующая информация…

- *Экран Конфигурация - область просмотра Системные настройки*, стр. 2-4
- *Окно Конфигурация компьютерного блока*, стр. 2-52

Изменение требования к входу с паролем (опция Premium)

Данная процедура предназначена для запроса входа с паролем. Если функция активирована, пользователю потребуется войти в систему, чтобы получить доступ к компьютерному блоку. Каждому пользователю нужен уникальный пароль.

Необходимые условия	*Доступ к экрану Конфигурация - области просмотра Системные настройки*, стр. 2-5
Статус модуля	Остановлен, Прогрев или Готов
Уровень доступа пользователя	Системный администратор
Ресурсы	N/A

Для изменения требования к входу с паролем:

1. Выберите **Компьютерный блок** в списке **Категории системы** на экране Конфигурация.
2. Нажмите **F6 - Конфигурировать**.

   Отобразится окно Конфигурация компьютерного блока.
3. Выберите флажок **Требуется вход с паролем**.
4. Нажмите **Готово**, чтобы сохранить изменения.

Для конфигурирования нового имени пользователя и пароля пользователя, см. *Конфигурирование имени пользователя и пароля (опция Premium)*, стр. 2-9.

Для просмотра текущих настроек, см. *Просмотр системных настроек*, стр. 2-13.

Сопутствующая информация…

- *Экран Конфигурация - область просмотра Системные настройки*, стр. 2-4
- *Окно Конфигурация компьютерного блока*, стр. 2-52

Регистрация МИ в Росздравнадзоре
www.nevacert.ru | info@nevacert.ru

Изменение даты и времени

Данная процедура предназначена для изменения даты и времени.

Необходимые условия	*Доступ к экрану Конфигурация - области просмотра Системные настройки*, стр. 2-5 Удаление реагентов
Статус модуля	Остановлен, Прогрев или Готов
Уровень доступа пользователя	Системный администратор
Ресурсы	NA

Для изменения даты и времени:

1. Выберите **Компьютерный блок** в списке **Категории системы** на экране Конфигурация.
2. Выберите **F6 - Конфигурировать**.

   Отобразится окно Конфигурация компьютерного блока.
3. Введите дату в текущем формате в поле **Системная дата**.
4. Введите время в поле **Системное время**.

   Системное время отображается в формате 24 часов.
5. Выберите требуемую опцию **Формат даты**.

   ПРИМЕЧАНИЕ: При редактировании этого поля новый формат не будет отображаться в поле Системная дата, пока вы не выберете **Готово** и не войдете в окно повторно.
6. Нажмите кнопку со списком **Часовой пояс**, затем выберите нужный часовой пояс.
7. Выставьте флажок **Автоматический переход на летнее время**. ***(опционально)***
8. Нажмите **Готово**, чтобы сохранить внесенные изменения.

Для просмотра текущих настроек, см. *Просмотр системных настроек*, стр. 2-13.

Сопутствующая информация…

- *Экран Конфигурация - область просмотра Системные настройки*, стр. 2-4
- *Окно Конфигурация компьютерного блока*, стр. 2-52

Изменение настроек контейнера для жидких отходов (*i*1000SR)

Данная процедура предназначена для изменения настроек контейнера для жидких отходов, когда необходимо использовать вывод отходов в слив в полу вместо направления их в контейнер для жидких отходов.

Необходимые условия	*Доступ к экрану Конфигурация - области просмотра Системные настройки*, стр. 2-5
Статус модуля	Остановлен, Прогрев или Готов

Регистрация МИ в Росздравнадзоре
www.nevacert.ru | info@nevacert.ru

Уровень доступа пользователя	Системный администратор
Ресурсы	NA

Для изменения настроек контейнера для жидких отходов (*i*1000SR):

1. Выберите **Модули** в списке **Категории системы** на экране Конфигурация.
2. Нажмите **F6 - Конфигурировать**.

   Отобразится окно Конфигурация модулей.
3. Выберите требуемую опцию **Контейнер для жидких отходов**.
4. Нажмите **Готово**, чтобы сохранить внесенные изменения.

Для просмотра текущих настроек, см. *Просмотр системных настроек*, стр. 2-13.

Сопутствующая информация…

- *Экран Конфигурация - область просмотра Системные настройки*, стр. 2-4
- *Окно Конфигурация модулей (i1000SR)*, стр. 2-57

Изменение пароля системного администратора (управление паролями не требуется)

Данная процедура предназначена для задания нового пароля системного администратора, когда не требуется управление паролями.

Необходимые условия	*Доступ к экрану Конфигурация - области просмотра Системные настройки*, стр. 2-5
Статус модуля	Любой
Уровень доступа пользователя	Системный администратор
Ресурсы	NA

Для изменения пароля системного администратора:

1. Выберите **Пароль** в списке **Категории системы** на экране Конфигурация.
2. Нажмите **F6 - Конфигурировать**.
3. Отобразится окно Конфигурировать пароль.
4. Введите новый пароль в поле **Пароль системного администратора**.
5. Введите новый пароль в поле **Подтверждение пароля системного администратора**, чтобы подтвердить новый пароль.
6. Нажмите **Готово**, чтобы сохранить внесенные изменения.

Сопутствующая информация…

- *Экран Конфигурация - область просмотра Системные настройки*, стр. 2-4
- *Окно Конфигурирование пароля*, стр. 2-51

Регистрация МИ в Росздравнадзоре
www.nevacert.ru | info@nevacert.ru

Изменение уровня пользователя и пароля (опция Premium)

Общие операторы могут менять собственный пароль. Системные администраторы могут менять уровень и пароль любого пользователя.

Данная процедура предназначена для изменения уровня и пароля пользователя.

Необходимые условия	*Доступ к экрану Конфигурация - области просмотра Системные настройки*, стр. 2-5
Статус модуля	Любой
Уровень доступа пользователя	Общий оператор (собственный пароль) или системный администратор (любой пароль)
Ресурсы	N/A

Для изменения уровня и пароля пользователя:

1. Выберите **Пароль** в списке **Категории системы** на экране Конфигурация.
2. Нажмите **F6 - Конфигурировать**.

   Отобразится окно Конфигурировать пароль.
3. Выберите имя пользователя из списка **Имена пользователей**.
4. Откройте окно списка **Уровень пользователя**, затем выберите уровень пользователя. ***(опционально)***
5. Введите новый пароль в поле **Пароль** (не более 20 буквенно-цифровых знаков, чувствителен к регистру). ***(опционально)***
6. Повторно введите новый пароль в поле **Пароль**. ***(опционально)***
7. Нажмите **Сохранить пользователя** для сохранения нового пароля.
8. Повторите шаги 3 - 7 для изменения других пользователей (только для системного администратора).
9. Нажмите **Готово**, чтобы закрыть окно.

Для просмотра текущих настроек, см. *Просмотр системных настроек*, стр. 2-13.

Сопутствующая информация…

- *Экран Конфигурация - область просмотра Системные настройки*, стр. 2-4
- *Окно Конфигурировать пользователя (опция Premium)*, стр. 2-52

Удаление имени пользователя (опция Premium)

Данная процедура предназначена для удаления имени пользователя.

Необходимые условия	*Доступ к экрану Конфигурация - области просмотра Системные настройки*, стр. 2-5
Статус модуля	Любой
Уровень доступа пользователя	Системный администратор

Регистрация МИ в Росздравнадзоре
www.nevacert.ru | info@nevacert.ru

Ресурсы	N/A

Для удаления имени пользователя:

1. Выберите **Пароль** в списке **Категории системы** на экране Конфигурация.
2. Нажмите **F6 - Конфигурировать**.

   Отобразится окно Конфигурировать пароль.
3. Выберите имя пользователя из списка **Имена пользователей**.
4. Нажмите **Удалить пользователя**.

   Появится сообщение с подтверждением.
5. Нажмите **OK**, чтобы удалить пользователя.

   Логин более не отображается в списке Имена пользователей.
6. Повторите шаги 3 - 5, чтобы удалить других пользователей.
7. Нажмите **Готово**, чтобы закрыть окно.

Для просмотра текущих настроек, см. *Просмотр системных настроек*, стр. 2-13.

Сопутствующая информация…

- *Экран Конфигурация - область просмотра Системные настройки*, стр. 2-4
- *Окно Конфигурировать пользователя (опция Premium)*, стр. 2-52

Изменение тайм-аута неактивности системы (опция Premium)

Данная процедура предназначена для изменения тайм-аута неактивности системы. Система закрывает сессию текущего оператора, если компьютерный блок неактивен в течение заданного времени.

По истечении периода неактивности и входа в систему другого пользователя ПО возвращается в Исходный экран. Если был открыт файл OLH (онлайн-помощи) руководства по эксплуатации системы ARCHITECT или PDF-файл, файл закрывается.

ПРИМЕЧАНИЕ: В случае обработки образцов по истечении периода неактивности, номер предыдущего оператора, входившего в систему, будет использоваться до тех пор, пока в систему не войдет другой оператор.

Необходимые условия	*Доступ к экрану Конфигурация - области просмотра Системные настройки*, стр. 2-5
Статус модуля	Любой
Уровень доступа пользователя	Системный администратор
Ресурсы	N/A

Для изменения тайм-аута неактивности системы:

1. Выберите **Пароль** в списке **Категории системы** на экране Конфигурация.

Регистрация МИ в Росздравнадзоре
www.nevacert.ru | info@nevacert.ru

2. Нажмите **F6 - Конфигурировать**.

   Отобразится окно Конфигурировать пароль.

3. Введите нужный тайм-аут неактивности системы в поле **Тайм-аут неактивности системы**.

   ПРИМЕЧАНИЕ: Если таймер неактивности системы выставлен на ноль, система не будет завершать сессию. Тайм-аут неактивности системы не задан для данного имени пользователя.

4. Нажмите **Готово**, чтобы сохранить внесенные изменения.

Для просмотра текущих настроек, см. *Просмотр системных настроек*, стр. 2-13.

Сопутствующая информация…

- *Экран Конфигурация - область просмотра Системные настройки*, стр. 2-4
- *Окно Конфигурировать пользователя (опция Premium)*, стр. 2-52

Изменение настройки автоматической смены позиции для повторного теста (РПО)

Данная процедура предназначена для изменения настройки, определяющей, будет ли РПО (роботизированный податчик образцов) автоматически менять позиции образцов пациента для проведения повторного теста.

Необходимые условия	*Доступ к экрану Конфигурация - области просмотра Системные настройки*, стр. 2-5
Статус модуля	Остановлен, Прогрев или Готов
Уровень доступа пользователя	Системный администратор
Ресурсы	NA

Чтобы изменить настройку автоматической смены позиции для повторного теста:

1. Выберите **Податчик образцов** из списка **Категории системы** на экране Конфигурация.
2. Выберите **F6 - Конфигурировать**.

   Отобразится окно Конфигурировать податчик образца.

3. Выберите нужную **опцию повторного тестирования**.
4. Нажмите **Готово**, чтобы сохранить внесенные изменения.

Для просмотра текущих настроек, см. *Просмотр системных настроек*, стр. 2-13.

Сопутствующая информация…

- *Экран Конфигурация - область просмотра Системные настройки*, стр. 2-4
- *Окно Конфигурировать податчик образца (РПО - кроме c4000/i1000SR/ci4100)*, стр. 2-57

Регистрация МИ в Росздравнадзоре
www.nevacert.ru | info@nevacert.ru

- *Окно Конфигурировать податчик образца (РПО - c4000/i1000SR/ci4100)*, стр. 2-58

Изменение количества приоритетных секций РПО (*c*4000/*i*1000SR/*ci*4100)

Данная процедура предназначена для изменения количества приоритетных секций РПО (роботизированного податчика образцов), когда настройка количества приоритетных секций по умолчанию не отвечает требованиям вашей лаборатории.

Необходимые условия	*Доступ к экрану Конфигурация - области просмотра Системные настройки*, стр. 2-5
Статус модуля	Остановлен, Прогрев или Готов
Уровень доступа пользователя	Системный администратор
Ресурсы	NA

Для настройки количества приоритетных секций РПО (*c*4000/*i*1000SR/*ci*4100):

1. Выберите **Податчик образцов** из списка **Категории системы** на экране Конфигурация.
2. Нажмите **F6 - Конфигурировать**.

   Отобразится окно Конфигурировать податчик образца.
3. Введите требуемое **Число приоритетных секций**.
4. Нажмите **Готово**, чтобы сохранить внесенные изменения.

Для просмотра текущих настроек, см. *Просмотр системных настроек*, стр. 2-13.

Сопутствующая информация...

- *Экран Конфигурация - область просмотра Системные настройки*, стр. 2-4
- *Окно Конфигурировать податчик образца (РПО - c4000/i1000SR/ci4100)*, стр. 2-58

Изменение настройки штрих-кода образца на Codabar

Данная процедура предназначена для изменения настройки штрих-кода образца на Codabar.

Для изменения настроек штрих-кода на Код 39, см. *Изменение настройки штрих-кода образца на Код 39*, стр. 2-31.

Для изменения настроек штрих-кода на Код 128, см. *Изменение настройки штрих-кода образца на Code 128*, стр. 2-32.

Для изменения настройки штрих-кода образца на I 2 из 5, см. *Изменение настройки штрих-кода образца на I 2 из 5*, стр. 2-33.

Необходимые условия	*Доступ к экрану Конфигурация - области просмотра Системные настройки*, стр. 2-5
Статус модуля	Остановлен, Прогрев или Готов

Регистрация МИ в Росздравнадзоре
www.nevacert.ru | info@nevacert.ru

Уровень доступа пользователя	Системный администратор
Ресурсы	NA

Для изменения настроек штрих-кода на Codabar:

1. Выберите **Сканер штрих-кодов образца** из списка **Категории системы** на экране Конфигурация.
2. Нажмите **F6 - Конфигурировать**.

   Отобразится окно Конфигурация штрих-кодов.
3. Нажмите кнопку списка **Тип штрих-кода**, затем выберите **Codabar** .
4. Выберите требуемую опцию **Тип штрих-кода** для активации или деактивации типа штрих-кода.
5. Выберите нужную опцию **Контрольные суммы**.
6. Установите флажок **Посылать контр. сумму на комп.блок**, если контрольные суммы активированы. ***(опционально)***
7. Установите флажок **Посылать символы начала/остановки на комп.блок**, если контрольные суммы активированы. ***(опционально)***
8. Нажмите **Готово**, чтобы сохранить изменения.

Для просмотра текущих настроек, см. *Просмотр системных настроек*, стр. 2-13.

Сопутствующая информация…

- *Экран Конфигурация - область просмотра Системные настройки*, стр. 2-4
- *Окно Конфигурация штрих-кодов*, стр. 2-61

Изменение настройки штрих-кода образца на Код 39

Данная процедура предназначена для изменения настройки штрих-кода образца на Код 39.

Для изменения настроек штрих-кода на Код 128, см. *Изменение настройки штрих-кода образца на Code 128*, стр. 2-32.

Для изменения настройки штрих-кода образца на I 2 из 5, см. *Изменение настройки штрих-кода образца на I 2 из 5*, стр. 2-33.

Для изменения настроек штрих-кода на Codabar, см. *Изменение настройки штрих-кода образца на Codabar*, стр. 2-30.

Необходимые условия	*Доступ к экрану Конфигурация - области просмотра Системные настройки*, стр. 2-5
Статус модуля	Остановлен, Прогрев или Готов
Уровень доступа пользователя	Системный администратор
Ресурсы	NA

Для изменения настроек штрих-кода на Код 39:

Регистрация МИ в Росздравнадзоре
www.nevacert.ru | info@nevacert.ru

1. Выберите **Сканер штрих-кодов образца** из списка **Категории системы** на экране Конфигурация.
2. Нажмите **F6 - Конфигурировать**.

   Отобразится окно Конфигурация штрих-кодов.
3. Выберите требуемую опцию **Тип штрих-кода** для активации или деактивации типа штрих-кода.
4. Выберите нужную опцию **Контрольные суммы**.
5. Установите флажок **Посылать контр. сумму на комп.блок**, если контрольные суммы активированы. ***(опционально)***
6. Нажмите **Готово**, чтобы сохранить изменения.

Для просмотра текущих настроек, см. *Просмотр системных настроек*, стр. 2-13.

Сопутствующая информация…

- *Экран Конфигурация - область просмотра Системные настройки*, стр. 2-4
- *Окно Конфигурация штрих-кодов*, стр. 2-61

Изменение настройки штрих-кода образца на Code 128

Данная процедура предназначена для изменения настройки штрих-кода образца на Code 128.

Для изменения настроек штрих-кода на Code 39, см. *Изменение настройки штрих-кода образца на Код 39*, стр. 2-31.

Для изменения настроек штрих-кода на Codabar, см. *Изменение настройки штрих-кода образца на Codabar*, стр. 2-30.

Для изменения настройки штрих-кода образца на I 2 of 5, см. *Изменение настройки штрих-кода образца на I 2 из 5*, стр. 2-33.

Необходимые условия	*Доступ к экрану Конфигурация - области просмотра Системные настройки*, стр. 2-5
Статус модуля	Остановлен, Прогрев или Готов
Уровень доступа пользователя	Системный администратор
Ресурсы	-

Для изменения настроек штрих-кода на Code 128:

1. Выберите **Сканер штрих-кодов образца** из списка **Категории системы** на экране Конфигурация.
2. Нажмите **F6 - Конфигурировать**.

   Отобразится окно Конфигурация штрих-кодов.
3. Нажмите кнопку списка **Тип штрих-кода**, затем выберите **Code 128** .
4. Поставьте отметку в поле **Снять ISBT идентификатор и флаг**, чтобы убрать идентификатор и флаг с штрих-кода ISBT 128 перед отправкой в SCC.

Регистрация МИ в Росздравнадзоре
www.nevacert.ru | info@nevacert.ru

5. Нажмите **Готово**, чтобы сохранить изменения.

Для просмотра текущих настроек, см. *Просмотр системных настроек*, стр. 2-13.

Сопутствующая информация...

- *Экран Конфигурация - область просмотра Системные настройки*, стр. 2-4
- *Окно Конфигурация штрих-кодов*, стр. 2-61

Изменение настройки штрих-кода образца на I 2 из 5

Данная процедура предназначена для изменения настройки штрих-кода образца на I 2 из 5.

Для изменения настроек штрих-кода на Код 39, см. *Изменение настройки штрих-кода образца на Код 39*, стр. 2-31.

Для изменения настроек штрих-кода на Codabar, см. *Изменение настройки штрих-кода образца на Codabar*, стр. 2-30.

Для изменения настроек штрих-кода на Код 128, см. *Изменение настройки штрих-кода образца на Code 128*, стр. 2-32.

Необходимые условия	*Доступ к экрану Конфигурация - области просмотра Системные настройки*, стр. 2-5
Статус модуля	Остановлен, Прогрев или Готов
Уровень доступа пользователя	Системный администратор
Ресурсы	NA

Для изменения настройки штрих-кода образца на I 2 из 5:

1. Выберите **Сканер штрих-кодов образца** из списка **Категории системы** на экране Конфигурация.
2. Нажмите **F6 - Конфигурировать**.

   Отобразится окно Конфигурация штрих-кодов.
3. Нажмите кнопку списка **Тип штрих-кода**, затем выберите **I 2 из 5**.
4. Выберите требуемую опцию **Тип штрих-кода** для активации или деактивации типа штрих-кода.
5. Выберите нужную опцию **Контрольные суммы**.
6. Установите флажок **Посылать контр. сумму на комп.блок**, если контрольные суммы активированы. ***(опционально)***
7. Введите значение в поле **Длина кода #1**.
8. Введите значение в поле **Длина кода #2**. ***(опционально)***
9. Нажмите **Готово**, чтобы сохранить изменения.

Для просмотра текущих настроек, см. *Просмотр системных настроек*, стр. 2-13.

Регистрация МИ в Росздравнадзоре
www.nevacert.ru | info@nevacert.ru

Сопутствующая информация…

- *Экран Конфигурация - область просмотра Системные настройки*, стр. 2-4
- *Окно Конфигурация штрих-кодов*, стр. 2-61

Изменение настроек серийного порта LIS

Данная процедура предназначена для изменения настроек серийного порта LIS (лабораторной информационной системы).

Необходимые условия	*Доступ к экрану Конфигурация - области просмотра Системные настройки*, стр. 2-5
Статус модуля	Остановлен, Прогрев или Готов
Уровень доступа пользователя	Системный администратор
Ресурсы	NA

Для изменения настроек серийного порта LIS:

1. Выберите **Серийные порты** в списке **Категории системы** на экране Конфигурация.
2. Нажмите **F6 - Конфигурировать**.

   Отобразится окно Конфигурация серийных портов.
3. Нажмите кнопку списка **Тип порта**, затем выберите **LIS**.
4. Нажмите кнопку **Скорость**, затем из списка выберите необходимое значение.
5. Выберите нужную опцию **Паритет**.
6. Выберите нужную опцию **Биты данных**.
7. Выберите нужную опцию **Стоп-биты**.
8. Нажмите **Готово**.

   Появится сообщение с подтверждением.
9. Нажмите **OK**, чтобы сохранить изменения.

   Изменения настроек серийного порта вступают в силу после выключения и включения компьютерного блока.

Выключение и включение системного компьютерного блока, см. *Включение и выключение питания компьютерного блока*, стр. 5-5.

Для просмотра текущих настроек, см. *Просмотр системных настроек*, стр. 2-13.

Сопутствующая информация…

- *Экран Конфигурация - область просмотра Системные настройки*, стр. 2-4
- *Окно Конфигурация серийных портов*, стр. 2-62

Изменение настроек серийного порта LAS

Данная процедура предназначена для изменения настроек серийного порта LAS (лабораторной автоматической системы).

Регистрация МИ в Росздравнадзоре
www.nevacert.ru | info@nevacert.ru

Необходимые условия	*Доступ к экрану Конфигурация - области просмотра Системные настройки*, стр. 2-5
Статус модуля	Остановлен, Прогрев или Готов
Уровень доступа пользователя	Системный администратор
Ресурсы	NA

Для изменения настроек серийного порта LAS:

1. Выберите **Серийные порты** в списке **Категории системы** на экране Конфигурация.
2. Нажмите **F6 - Конфигурировать**.

   Отобразится окно Конфигурация серийных портов.
3. Нажмите кнопку списка **Тип порта**, затем выберите **LAS**.
4. Нажмите кнопку **Скорость**, затем из списка выберите необходимое значение.
5. Выберите нужную опцию **Паритет**.
6. Выберите нужную опцию **Биты данных**.
7. Выберите нужную опцию **Стоп-биты**.
8. Нажмите **Готово**.

   Появится сообщение с подтверждением.
9. Нажмите **OK**, чтобы сохранить изменения.

   Изменения настроек серийного порта вступают в силу после выключения и включения компьютерного блока.

Выключение и включение системного компьютерного блока, см. *Включение и выключение питания компьютерного блока*, стр. 5-5.

Для просмотра текущих настроек, см. *Просмотр системных настроек*, стр. 2-13.

Сопутствующая информация…

- *Экран Конфигурация - область просмотра Системные настройки*, стр. 2-4
- *Окно Конфигурация серийных портов*, стр. 2-62

Изменение опций рабочего раствора (*c*4000)

Данная процедура предназначена для изменения сегмента, позиции и размера картриджа для рабочего раствора, находящегося в реагентной карусели.

Необходимые условия	*Доступ к экрану Конфигурация - области просмотра Системные настройки*, стр. 2-5
Статус модуля	Остановлен или Готов
Уровень доступа пользователя	Системный администратор
Ресурсы	NA

Регистрация МИ в Росздравнадзоре
www.nevacert.ru | info@nevacert.ru

Для изменения опций рабочего раствора:

1. Выберите **Реагенты - ресурсы** в списке **Категории системы** на экране Конфигурация.
2. Нажмите **F6 - Конфигурировать**.

   Отобразится окно Конфигурировать реагенты - ресурсы.
3. Выберите нужную кнопку списка для сегмента рабочего раствора, затем выберите сегмент.
4. Выберите нужную кнопку списка для позиции рабочего раствора, затем выберите позицию.
5. Выберите нужную кнопку списка для размера рабочего раствора, затем выберите размер картриджа.
6. Нажмите **Готово**, чтобы сохранить внесенные изменения.

Для просмотра текущих настроек, см. *Просмотр системных настроек*, стр. 2-13.

Сопутствующая информация…

- *Экран Конфигурация - область просмотра Системные настройки*, стр. 2-4
- *Окно Конфигурировать реагенты - ресурсы (ci4100)*, стр. 2-47
- *Рабочие растворы (система c)*, стр. 1-182

Изменение опций рабочего раствора (*c*8000)

Данная процедура предназначена для изменения позиции и размера картриджа для рабочего раствора, находящегося в зоне рабочих растворов реагентной карусели.

Необходимые условия	*Доступ к экрану Конфигурация - области просмотра Системные настройки*, стр. 2-5
Статус модуля	Остановлен или Готов
Уровень доступа пользователя	Системный администратор
Ресурсы	NA

Для изменения опций рабочего раствора:

1. Выберите **Реагенты - ресурсы** в списке **Категории системы** на экране Конфигурация.
2. Нажмите **F6 - Конфигурировать**.

   Отобразится окно Конфигурировать реагенты - ресурсы.
3. Выберите кнопку со списком **Позиция (R1 и R2) E1 раствора**, затем выберите нужный раствор.

   ПРИМЕЧАНИЕ: Нельзя выбрать один и тот же раствор более чем для одной позиции.
4. Выберите кнопку со списком **Позиция (R1 и R2) E2 раствора**, затем выберите нужный раствор.

Регистрация МИ в Росздравнадзоре
www.nevacert.ru | info@nevacert.ru

5. Выберите кнопку со списком **Позиция (R1) D1 раствора**, затем выберите нужный раствор.

   ПРИМЕЧАНИЕ: В случае выбора то же название раствора появляется для раствора в позиции (R2) D1.

6. Выберите кнопку со списком **Позиция (R1) D1, размер**, затем выберите нужный размер картриджа.
7. Выберите кнопку со списком **Позиция (R2) D1, размер**, затем выберите нужный размер картриджа.
8. Нажмите **Готово**, чтобы сохранить внесенные изменения.

Для просмотра текущих настроек, см. *Просмотр системных настроек*, стр. 2-13.

Сопутствующая информация…

- *Экран Конфигурация - область просмотра Системные настройки*, стр. 2-4
- *Окно Конфигурировать реагенты - ресурсы (c8000/c16000/i2000/i2000SR)*, стр. 2-48
- *Рабочие растворы (система c)*, стр. 1-182
- *Зоны рабочих растворов (c8000)*, стр. 1-62

Изменение опций рабочего раствора (*c*16000)

Данная процедура предназначена для изменения позиции и размера картриджа для рабочего раствора, находящегося в зоне рабочих растворов реагентной карусели.

Необходимые условия	*Доступ к экрану Конфигурация - области просмотра Системные настройки*, стр. 2-5
Статус модуля	Остановлен или Готов
Уровень доступа пользователя	Системный администратор
Ресурсы	NA

Для изменения опций рабочего раствора:

1. Выберите **Реагенты - ресурсы** в списке **Категории системы** на экране Конфигурация.
2. Нажмите **F6 - Конфигурировать**.

   Отобразится окно Конфигурировать реагенты - ресурсы.

3. Выберите кнопку со списком **Позиция (R1 и R2) C1,D1, раствор**, выберите нужный раствор, затем выберите нужный размер картриджа.

   ПРИМЕЧАНИЕ: Нельзя выбрать один и тот же раствор более чем для одной позиции.

4. Выберите кнопку со списком **Позиция (R1 и R2) C2,D2, раствор**, выберите нужный раствор, затем выберите нужный размер картриджа.

   ПРИМЕЧАНИЕ: Нельзя выбрать один и тот же раствор более чем для одной позиции.

Регистрация МИ в Росздравнадзоре
www.nevacert.ru | info@nevacert.ru

5. Выберите кнопку со списком **Позиция (R1 и R2) C3, раствор**, выберите нужный раствор, затем выберите нужный размер картриджа.
6. Выберите кнопку со списком **Позиция (R1 и R2) D3, раствор**, выберите нужный раствор, затем выберите нужный размер картриджа.
7. Нажмите **Готово**, чтобы сохранить внесенные изменения.

Для просмотра текущих настроек, см. *Просмотр системных настроек*, стр. 2-13.

Сопутствующая информация…

- *Экран Конфигурация - область просмотра Системные настройки*, стр. 2-4
- *Окно Конфигурировать реагенты - ресурсы (c8000/c16000/i2000/i2000SR)*, стр. 2-48
- *Рабочие растворы (система c)*, стр. 1-182
- *Зоны рабочих растворов (c16000)*, стр. 1-81

Оптимизация пропускной способности мультимодульной системы *i*

Данная процедура предназначена для изменения среднего количества тестов для одного образца.

ПРИМЕЧАНИЕ: Если среднее количество тестов для одного образца по умолчанию не соответствует действительным лабораторным условиям, редактирование данной настройки может помочь увеличить пропускную способность.

Необходимые условия	*Доступ к экрану Конфигурация - области просмотра Системные настройки*, стр. 2-5
Статус модуля	Остановлен, Прогрев или Готов
Уровень доступа пользователя	Системный администратор
Ресурсы	NA

Чтобы оптимизировать пропускную способность мультимодульной системы *i*:

1. Нажмите **F6 - Конфигурировать** на экране Конфигурация.

   Отобразится окно Конфигурация заказа образца.
2. Введите количество тестов на образец в поле **Среднее количество тестов**.
3. Нажмите **Готово**, чтобы сохранить изменения.

Для просмотра текущих настроек, см. *Просмотр системных настроек*, стр. 2-13.

Сопутствующая информация…

- *Экран Конфигурация - область просмотра Системные настройки*, стр. 2-4
- *Окно Конфигурация заказа образца*, стр. 2-43

Регистрация МИ в Росздравнадзоре
www.nevacert.ru | info@nevacert.ru

Изменение настроек времени задержки и повторной инициализации обмена данными LAS

Данная процедура предназначена для изменения настроек времени задержки и повторной инициализации обмена данными LAS (лабораторной автоматической системы) при настройке стандартного интерфейса LAS или появлении одного из следующих кодов ошибки:

- 8263 - Неправильный тип восстановления
- 8359 - Превышение времени по сообщению, отправленному в LAS
- 8360 - Превышено макс. количество превышений времени последовательных сообщений LAS и/или сообщений <NAK> (Отсутствие подтверждения приема) LAS
- 8361 - Ошибка связи для сообщения LAS
- 8464 - Ошибка инициализации связи LAS

Необходимые условия	*Доступ к экрану Конфигурация - области просмотра Системные настройки*, стр. 2-5
Статус модуля	Остановлен, Прогрев или Готов
Уровень доступа пользователя	Общий оператор
Ресурсы	NA

Для изменения настроек времени задержки и повторной инициализации обмена данными LAS:

1. Выберите **Податчик образцов** из списка **Категории системы** на экране Конфигурация.
2. Нажмите **F6 - Конфигурировать**.

   Отобразится окно Конфигурировать податчик образца.
3. Введите требуемое значение в поле **Время задержки инициализации**.
4. Введите требуемое значение в поле **Время задержки ответа**.
5. Установите флажок **Послать сообщение в LAS**, чтобы отправить в LAS сообщение о повторной инициализации обмена данными. ***(опционально)***
6. Нажмите **Готово**, чтобы отправить в LAS сообщение о повторной инициализации обмена данными.

   Появится сообщение с подтверждением.
7. Нажмите **OK**, чтобы сохранить изменения и отправить в LAS сообщение об обмене данными.

Для просмотра текущих настроек, см. *Просмотр системных настроек*, стр. 2-13.

Сопутствующая информация…

- *Экран Конфигурация - область просмотра Системные настройки*, стр. 2-4

Регистрация МИ в Росздравнадзоре
www.nevacert.ru | info@nevacert.ru

- *Окно Конфигурировать податчик образца (LAS - Стандарт)*, стр. 2-59

Изменение процента STAT-протоколов (*i*2000SR)

Данная процедура предназначена для изменения процента STAT-протоколов в системе ARCHITECT *i*2000SR. Эта опция определяет количество позиций реакционных ячеек, выделенных для тестов по протоколу STAT. Если процент не отражает фактическое количество STAT-протоколов, производительность может быть ниже.

Необходимые условия	*Доступ к экрану Конфигурация - области просмотра Системные настройки*, стр. 2-5
Статус модуля	Остановлен, Прогрев или Готов
Уровень доступа пользователя	Системный администратор
Ресурсы	NA

Для изменения процента STAT-протоколов:

1. Выберите **Модули** в списке **Категории системы** на экране Конфигурация.
2. Нажмите **F6 - Конфигурировать**.

   Отобразится окно Конфигурация модулей.
3. Выберите кнопку списка **Модуль**, затем выберите модуль *i*2000SR.
4. Выбрать требуемый вариант **Процент STAT-протоколов**.
5. Нажмите **Готово**, чтобы сохранить внесенные изменения.

Для просмотра текущих настроек, см. *Просмотр системных настроек*, стр. 2-13.

Сопутствующая информация…

- *Экран Конфигурация - область просмотра Системные настройки*, стр. 2-4
- *Окно Конфигурация модулей (i2000SR)*, стр. 2-56

Изменение опции запуска контролей для вспомогательных наборов реагентов

Данная процедура предназначена для изменения опции запуска контролей для вспомогательных реагентов.

Необходимые условия	*Доступ к экрану Конфигурация - области просмотра Системные настройки*, стр. 2-5
Статус модуля	Остановлен, Прогрев или Готов
Уровень доступа пользователя	Системный администратор
Ресурсы	NA

Для изменения опции запуска контролей для вспомогательных реагентов:

1. Выберите **Реагенты - ресурсы** в списке **Категории системы** на экране Конфигурация.

Регистрация МИ в Росздравнадзоре
www.nevacert.ru | info@nevacert.ru

2. Нажмите **F6 - Конфигурировать**.

   Отобразится окно Конфигурировать реагенты - ресурсы.

3. Выберите нужную опцию **Контроли для реагента по** для :
   - Лот: Запуск КК только в одном наборе для одного лота
   - Набор: Запуск КК для каждого набора в лоте

   ПРИМЕЧАНИЕ: Контроли для составных частей расчетных тестов автоматически запускаются в одном наборе и одном модуле (выбранном системным ПО) независимо от выбранной опции.

4. Нажмите **Готово**, чтобы сохранить внесенные изменения.

Для просмотра текущих настроек, см. *Просмотр системных настроек*, стр. 2-13.

Сопутствующая информация…

- *Экран Конфигурация - область просмотра Системные настройки*, стр. 2-4
- *Окно Конфигурировать реагенты - ресурсы (ci4100)*, стр. 2-47
- *Окно Конфигурировать реагенты - ресурсы (c8000/c16000/i2000/i2000SR)*, стр. 2-48

Деактивация опций Premium

Данная процедура предназначена для деактивации опций Premium.

Необходимые условия	*Доступ к экрану Конфигурация - области просмотра Системные настройки*, стр. 2-5
Статус модуля	Офлайн, Остановлен или Готов
Уровень доступа пользователя	Системный администратор
Запасы	NA

Для деактивации опций Premium:

1. Выберите **Опции Premium** в списке **Категории системы** на экране Конфигурация.
2. Нажмите **F6 - Конфигурировать**.

   Отобразится окно Конфигурирование опций premium.

3. Для деактивации опций Premium выберите **Деактивировать**.
4. Нажмите **Готово**, чтобы сохранить изменения.

Для просмотра текущих настроек, см. *Просмотр системных настроек*, стр. 2-13.

Сопутствующая информация…

- *Экран Конфигурация - область просмотра Системные настройки*, стр. 2-4
- *Окно Конфигурирование опций premium*, стр. 2-64

Регистрация МИ в Росздравнадзоре
www.nevacert.ru | info@nevacert.ru

Изменение функций сигнализации ARCHITECT Advisor

Данная процедура предназначена для изменения функций сигнализации ARCHITECT Advisor. Сигнальная стойка ARCHITECT Advisor - дополнительный компонент к аналитическому модулю.

Если стойка включена в конфигурации, желтая лампа на стойке будет мигать в следующих случаях:

- Отображается предупреждение
- Мигает пиктограмма Реагент
- Мигает пиктограмма Ресурсы
- Мигает пиктограмма Исключения (уведомления об исключениях включены)

Необходимые условия	*Доступ к экрану Конфигурация - области просмотра Системные настройки*, стр. 2-5
Статус модуля	Остановлен, Прогрев или Готов
Уровень доступа пользователя	Системный администратор
Ресурсы	NA

Для изменения функций сигнализации ARCHITECT Advisor:

1. Выберите **ARCHITECT Advisor** в списке **Категории системы** на экране Конфигурация.
2. Нажмите **F6 - Конфигурировать**.

   Отобразится окно Конфигурация ARCHITECT Advisor.
3. Выберите нужную опцию **ARCHITECT Advisor**.
4. Выберите нужную опцию **Сообщение об исключении**. ***(опционально)***
5. Нажмите **Готово**, чтобы сохранить внесенные изменения.

Для просмотра текущих настроек, см. *Просмотр системных настроек*, стр. 2-13.

Сопутствующая информация…

- *Экран Конфигурация - область просмотра Системные настройки*, стр. 2-4
- *Окно Конфигурация ARCHITECT Advisor*, стр. 2-64

Окна - экран Конфигурация - область просмотра Настройки системы

Окна, в которые можно перейти из экрана Конфигурация - области просмотра Настройки системы:

- *Окно Конфигурация заказа образца*, стр. 2-43
- *Окно Конфигурация передачи на вн. компьютер (Опции - область просмотра Связь)*, стр. 2-44
- *Окно Конфигурация передачи на вн. компьютер (Опции - область просмотра Сохранить/Передать)*, стр. 2-45

Регистрация МИ в Росздравнадзоре
www.nevacert.ru | info@nevacert.ru

- *Окно Конфигурация печати отчетов*, стр. 2-46
- *Окно Конфигурировать реагенты - ресурсы (ci4100)*, стр. 2-47
- *Окно Конфигурировать реагенты - ресурсы (c8000/c16000/i2000/i2000SR)*, стр. 2-48
- *Окно Конфиг. Ресурсы заканчиваются (опция Premium)*, стр. 2-50
- *Окно Конфигурирование пароля*, стр. 2-51
- *Окно Конфигурировать пользователя (опция Premium)*, стр. 2-52
- *Окно Конфигурация компьютерного блока*, стр. 2-52
- *Окно Конфигурация модулей (c4000)*, стр. 2-53
- *Окно Конфигурация модулей (c8000/c16000)*, стр. 2-54
- *Окно Конфигурация модулей (i2000)*, стр. 2-55
- *Окно Конфигурация модулей (i2000SR)*, стр. 2-56
- *Окно Конфигурация модулей (i1000SR)*, стр. 2-57
- *Окно Конфигурировать податчик образца (РПО - кроме c4000/i1000SR/ci4100)*, стр. 2-57
- *Окно Конфигурировать податчик образца (РПО - c4000/i1000SR/ci4100)*, стр. 2-58
- *Окно Инфо. по податчику образца (СПО)*, стр. 2-59
- *Окно Конфигурировать податчик образца (LAS - Стандарт)*, стр. 2-59
- *Окно Инфо. по податчику образца (LAS - Hitachi)*, стр. 2-60
- *Окно Конфигурация штрих-кодов*, стр. 2-61
- *Окно Конфигурация серийных портов*, стр. 2-62
- *Окно Конфигурация TCP/IP портов*, стр. 2-62
- *Окно Тестовое соединение*, стр. 2-63
- *Окно Конфигурирование опций premium*, стр. 2-64
- *Окно Конфигурация ARCHITECT Advisor*, стр. 2-64

Окно Конфигурация заказа образца

В окне Конфигурация заказа образца системный администратор может конфигурировать настройки заказа группы, опции калибровки и заказа контроля, а также среднее количество тестов на образец (мультимодульная система *i*).

ПРИМЕЧАНИЕ: В окне Детали можно просмотреть текущие настройки.

Регистрация МИ в Росздравнадзоре
www.nevacert.ru | info@nevacert.ru

Рисунок 2.2: Окно Конфигурация заказа образца

Описание данных полей, см. *Описание полей окна Конфигурация заказа образца*, стр. E-155.

Связанные процедуры…

- *Изменение типа заказа группы образцов*, стр. 2-15
- *Изменение опции для отключения набора реагентов при ошибке контроля (опция Premium)*, стр. 2-15
- *Изменение опции запроса контроля после калибровки (опция Premium)*, стр. 2-16
- *Изменение опции отслеживания срока действия контроля и лота калибратора (опция Premium)*, стр. 2-17
- *Изменение опции для отсрочки повторного тестирования при наличии заказов*, стр. 2-18
- *Оптимизация пропускной способности мультимодульной системы i* , стр. 2-38

Окно Конфигурация передачи на вн. компьютер (Опции - область просмотра Связь)

В окне Конфигурация передачи на вн. компьютер (Опции - область просмотра Связь) системный администратор может сконфигурировать настройки режима сохранения и типа связи.

ПРИМЕЧАНИЕ: В окне Детали можно просмотреть текущие настройки.

Регистрация МИ в Росздравнадзоре
www.nevacert.ru | info@nevacert.ru

Рисунок 2.3: Окно Конфигурация передачи на вн. компьютер (Опции - область просмотра Связь)

Описание данных полей, см. *Описание полей окна Конфигурация передачи на вн. компьютер (Опции - область просмотра Связь)*, стр. E-156.

Связанные процедуры…

- *Настройки конфигурирования передачи на вн. компьютер*, стр. 2-6

Окно Конфигурация передачи на вн. компьютер (Опции - область просмотра Сохранить/Передать)

В окне Конфигурация передачи на вн. компьютер (Опции - область просмотра Сохранить/Передать) общий оператор может сконфигурировать настройки передачи результатов на сервер.

ПРИМЕЧАНИЕ: В окне Детали можно просмотреть текущие настройки.

Регистрация МИ в Росздравнадзоре
www.nevacert.ru | info@nevacert.ru

Рисунок 2.4: Окно Конфигурация передачи на вн. компьютер (Опции - область просмотра Сохранить/Передать)

Описание данных полей, см. *Описание полей окна Конфигурация передачи на вн. компьютер (Опции - область просмотра Сохранить/Передать)*, стр. E-159.

Связанные процедуры…

- *Настройки конфигурирования передачи на вн. компьютер*, стр. 2-6

Окно Конфигурация печати отчетов

В окне конфигурации печати отчетов общий оператор может менять настройки автоматической печати отчета. Системный администратор может конфигурировать настройки печати флажков на отчетах и менять текст заголовков отчетов.

ПРИМЕЧАНИЕ: В окне Детали можно просмотреть текущие настройки.

Регистрация МИ в Росздравнадзоре
www.nevacert.ru | info@nevacert.ru

Рисунок 2.5: Окно Конфигурация печати отчетов

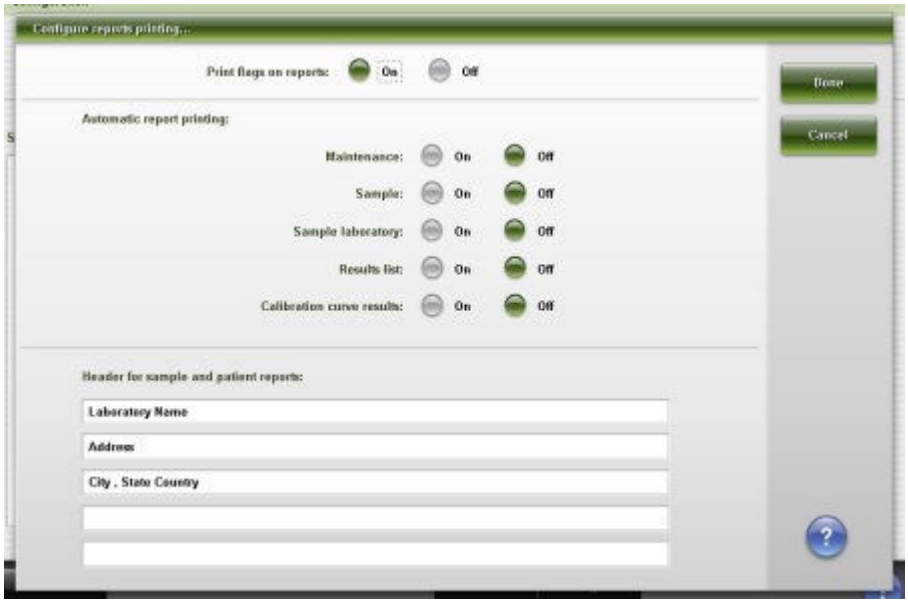

Описание данных полей, см. *Описание полей окна Конфигурация печать отчетов*, стр. E-159.

Связанные процедуры…

- *Конфигурация настроек отчетов*, стр. 2-7
- *Изменить опции печати флажков*, стр. 2-20
- *Изменение настроек автоматической печати отчета*, стр. 2-18
- *Изменение заголовка отчета*, стр. 2-20

Окно Конфигурировать реагенты - ресурсы (*ci*4100)

В окне Конфигурировать реагенты - ресурсы (*ci*4100) системный администратор может сконфигурировать настройки для:

- Опции реагента
  - Реагент заканчивается (сигнал)
  - Игнорировать срок годности и стабильность реагента
  - Запуск контролей по лоту реагента или набору реагентов
- Опции расходных материалов
  - Игнорировать стабильность и срок годности вспомогательного раствора
  - Игнорировать срок годности модуля ICT
  - Положение и размер картриджа для промывочных и моющих растворов (*c*4000)
  - Игнорировать срок годности и стабильность пре-триггера и триггер (*i*1000SR)

ПРИМЕЧАНИЕ: В окне Детали можно просмотреть текущие настройки.

Регистрация МИ в Росздравнадзоре
www.nevacert.ru | info@nevacert.ru

Рисунок 2.6: Окно Конфигурировать реагенты - ресурсы (ci4100)

Описание данных полей, см. *Описание полей окна Конфигурировать реагенты - ресурсы (ci4100)*, стр. E-160.

Связанные процедуры…

- *Изменение настройки исчерпания системных ресурсов для наборов реагентов*, стр. 2-21
- *Изменение опции запуска контролей для вспомогательных наборов реагентов*, стр. 2-40
- *Изменение опций рабочего раствора (c4000)*, стр. 2-35

Окно Конфигурировать реагенты - ресурсы (*c*8000/*c*16000/*i*2000/*i*2000SR)

В окне Конфигурировать реагенты - ресурсы системный администратор может сконфигурировать настройки для:

- Опции реагента
  - Реагент заканчивается (сигнал)
  - Игнорировать срок годности и стабильность реагента
  - Запуск контролей по лоту реагента или набору реагентов
- Опции расходных материалов
  - Игнорировать стабильность и срок годности вспомогательного раствора
  - Игнорировать срок годности модуля ICT
  - Промывочные и моющие растворы (система *c*)
  - Размер картриджа (система *c*)
  - Закачка промывочного буфера (система *i*)
  - Игнорировать срок годности и стабильность пре-триггера и триггера (система *i*)

Регистрация МИ в Росздравнадзоре
www.nevacert.ru | info@nevacert.ru

ПРИМЕЧАНИЕ: В окне Детали можно просмотреть текущие настройки.

Рисунок 2.7: Окно Конфигурировать реагенты - ресурсы (c8000/i2000/ i2000SR)

Рисунок 2.8: Окно Конфигурировать реагенты - ресурсы (c16000/i2000/ i2000SR)

Описание данных полей, см. *Описание полей окна Конфигурировать реагенты - ресурсы (c8000/c16000/i2000/i2000SR)*, стр. E-163.

Связанные процедуры…

- *Изменение настройки исчерпания системных ресурсов для наборов реагентов*, стр. 2-21
- *Изменение опции запуска контролей для вспомогательных наборов реагентов*, стр. 2-40
- *Переключение закачки промывочного буфера*, стр. 10-720

Регистрация МИ в Росздравнадзоре
www.nevacert.ru | info@nevacert.ru

- *Изменение опций рабочего раствора (c8000)*, стр. 2-36
- *Изменение опций рабочего раствора (c16000)*, стр. 2-37

Окно Конфиг. Ресурсы заканчиваются (опция Premium)

В окне Конфиг. Ресурсы заканчиваются системный администратор может настроить сигнал исчерпания ресурса для:

- Промывочные растворы KK
  - Референсный раствор ICT
  - Раствор щелочной промывки
  - Раствор кислотной промывки
- Реагентная карусель
  - Детергент A
  - 10% детергент B
  - 0,5% раствор кислотной промывки
- Запас промывочного раствора IA
  - Промывочный буфер
  - Триггер
  - Пре-триггер

ПРИМЕЧАНИЕ: В окне Детали можно просмотреть текущие настройки.

Рисунок 2.9: Окно Конфиг. Ресурсы заканчиваются (c4000/c8000/i1000SR/i2000/i2000SR)

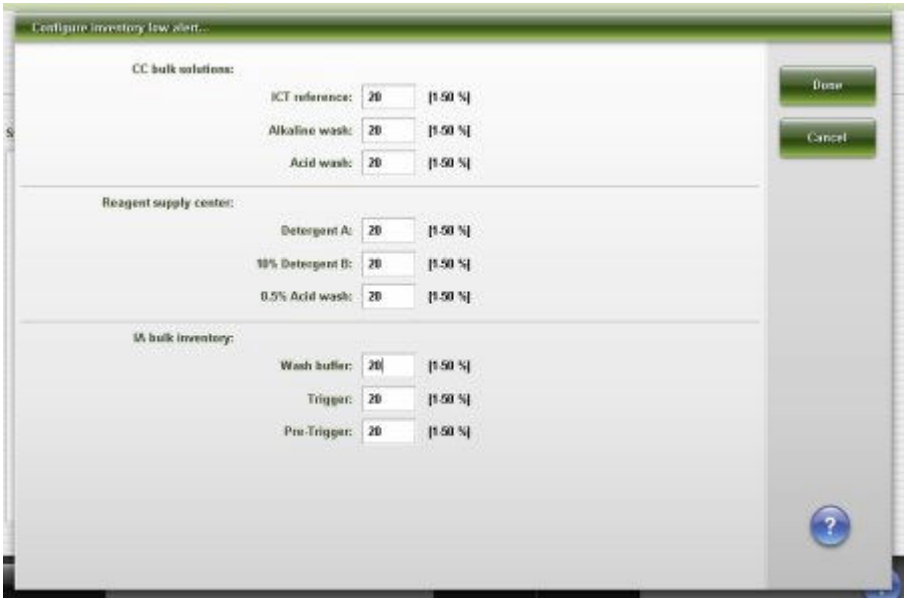

Регистрация МИ в Росздравнадзоре
www.nevacert.ru | info@nevacert.ru

Рисунок 2.10: Окно Конфиг. Ресурсы заканчиваются (c16000/i2000/ i2000SR)

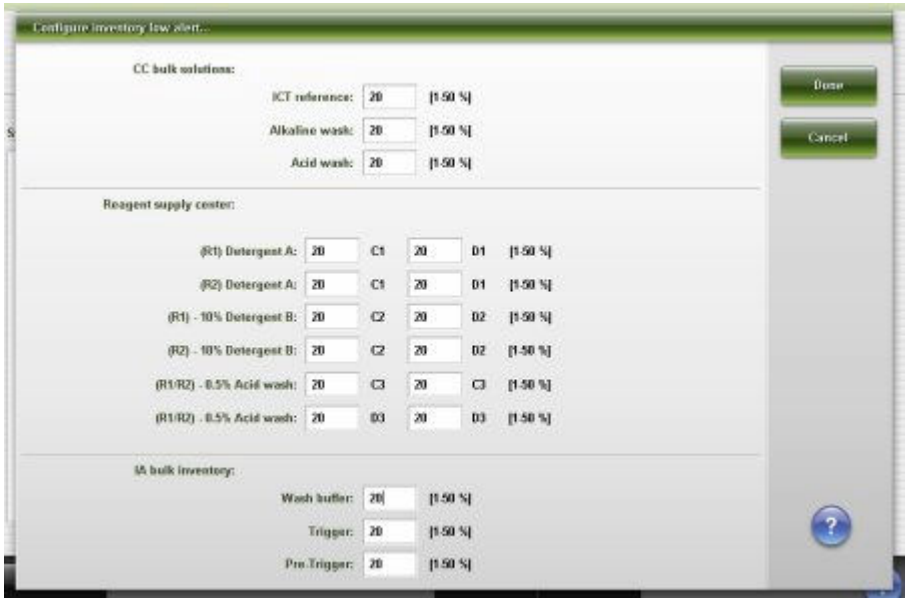

Описание данных полей, см. *Описание полей в окне Конфиг. Ресурсы заканчиваются (опция Premium)*, стр. E-166.

Связанные процедуры…

- *Изменение настройки уровня исчерпания ресурса для промывочных растворов и рабочих растворов (опция Premium)*, стр. 2-22

Окно Конфигурирование пароля

В окне Конфигурирование пароля системный администратор может задать пароль системного администратора.

ПРИМЕЧАНИЕ: В окне Детали можно просмотреть текущие настройки.

Рисунок 2.11: Окно Конфигурирование пароля

Описание данных полей, см. *Описание полей окна Конфигурировать пароль*, стр. E-169.

Регистрация МИ в Росздравнадзоре
www.nevacert.ru | info@nevacert.ru

Связанные процедуры…

- *Изменение пароля системного администратора (управление паролями не требуется)*, стр. 2-26

Окно Конфигурировать пользователя (опция Premium)

В окне Конфигурировать пользователя системный администратор может:

- Создавать новые имена пользователя и пароли
- Менять пароли и уровни доступа пользователей
- Задавать таймер неактивности

Общий оператор может изменить свой пароль.

ПРИМЕЧАНИЕ: В окне Детали можно просмотреть текущие настройки.

Рисунок 2.12: Окно Конфигурировать пользователя

Описание данных полей, см. *Описание полей окна Конфигурировать пользователя (опция Premium)*, стр. E-169.

Сопутствующая информация…

- *Конфигурирование имени пользователя и пароля (опция Premium)*, стр. 2-9
- *Изменение тайм-аута неактивности системы (опция Premium)*, стр. 2-28
- *Удаление имени пользователя (опция Premium)*, стр. 2-27
- *Изменение уровня пользователя и пароля (опция Premium)*, стр. 2-27

Окно Конфигурация компьютерного блока

В окне Конфигурация компьютерного блока системный администратор может задать настройки SCC (системного компьютерного блока), в число которых входит:

- системная дата, формат даты, время, часовой пояс и автоматический переход на летнее время

Регистрация МИ в Росздравнадзоре
www.nevacert.ru | info@nevacert.ru

- Формат числа для разделителя тысячного разряда
- Язык системы
- Требуется вход с паролем (опция premium)
- Ввод в Unicode
- Таймаут экрана
- Выполнение КК
- Громкость звук. сигнала

ПРИМЕЧАНИЕ: В окне Детали можно просмотреть текущие настройки.

Рисунок 2.13: Окно Конфигурация компьютерного блока

Описание данных полей, см. *Описание полей окна Конфигурация компьютерного блока*, стр. E-170.

Связанные процедуры…

- *Изменение даты и времени*, стр. 2-25
- *Изменение языка системы*, стр. 2-22
- *Конфигурирование выполнения КК*, стр. 2-10
- *Изменение настройки таймаута экрана*, стр. 2-23
- *Изменение требования к входу с паролем (опция Premium)*, стр. 2-24

Окно Конфигурация модулей (*c*4000)

В окне Конфигурация модулей (*c*4000) системный администратор может:

- Активировать/деактивировать режим сохранения образца
- Назначить модуль, который будет запущен с модулем ICT
- Назначить модуль, который будет запущен с резервуаром для высококонцентрированных отходов

ПРИМЕЧАНИЕ: В окне Детали можно просмотреть текущие настройки.

Регистрация МИ в Росздравнадзоре
www.nevacert.ru | info@nevacert.ru

Рисунок 2.14: Окно Конфигурация модулей (c4000)

Описание данных полей, см. *Описание полей окна Конфигурация модулей (c4000)*, стр. E-172.

Связанные процедуры…

- *Активирование или деактивирование модуля ICT (система c)*, стр. 10-701

Окно Конфигурация модулей (*c*8000/*c*16000)

В окне Конфигурация модулей системный администратор может:

- Активировать/деактивировать режим сохранения образца
- Назначить модуль, который будет запущен с модулем ICT
- Назначить модуль, который будет запущен с резервуаром для высококонцентрированных отходов
- Настройка автоматического сканирования карусели образцов

ПРИМЕЧАНИЕ: В окне Детали можно просмотреть текущие настройки.

Регистрация МИ в Росздравнадзоре
www.nevacert.ru | info@nevacert.ru

Рисунок 2.15: Окно Конфигурация модулей (c8000/c16000)

Описание данных полей, см. *Описание полей окна Конфигурация модулей (c8000/c16000)*, стр. E-173.

Связанные процедуры…

- *Активирование или деактивирование модуля ICT (система c)*, стр. 10-701
- *Настройка автоматического сканирования карусели образцов (c8000/c16000)*, стр. 2-10

Окно Конфигурация модулей (*i*2000)

В окне Конфигурация модулей системный администратор может ввести:

- Значение нормализации оптики
- Значение линейности

ПРИМЕЧАНИЕ: В окне Детали можно просмотреть текущие настройки.

Регистрация МИ в Росздравнадзоре
www.nevacert.ru | info@nevacert.ru

Рисунок 2.16: Окно Конфигурация модулей (i2000)

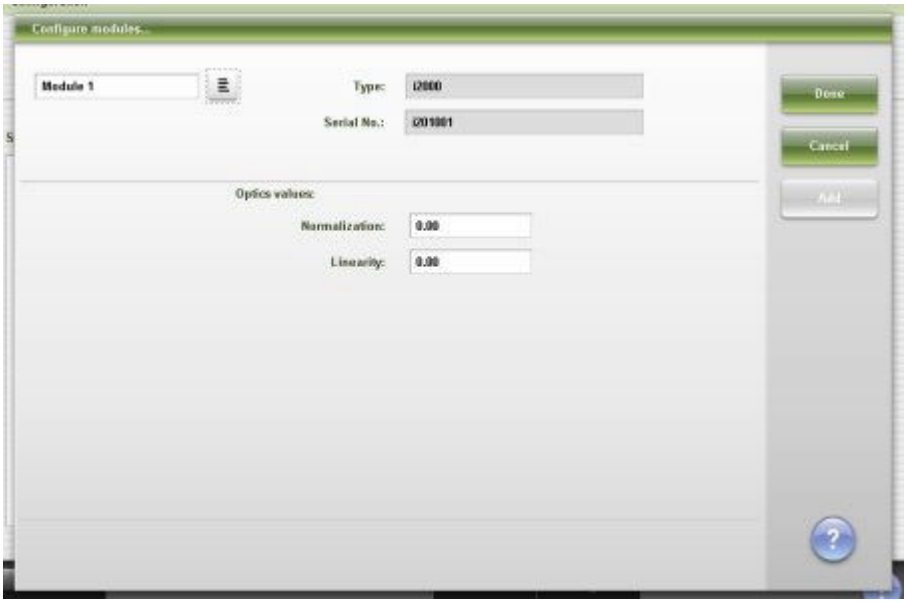

Описание данных полей, см. *Описание полей окна Конфигурация модулей (i2000)*, стр. E-174.

Окно Конфигурация модулей (*i*2000SR)

В окне Конфигурация модулей системный администратор может:

- Ввести значения нормализации и линейности оптики
- Выбрать процент STAT-протоколов

ПРИМЕЧАНИЕ: В окне Детали можно просмотреть текущие настройки.

Рисунок 2.17: Окно Конфигурация модулей (i2000SR)

Описание данных полей, см. *Описание полей окна Конфигурация модулей (i2000SR)*, стр. E-175.

Регистрация МИ в Росздравнадзоре
www.nevacert.ru | info@nevacert.ru

Связанные процедуры…

- *Изменение процента STAT-протоколов (i2000SR)*, стр. 2-40

Окно Конфигурация модулей (*i*1000SR)

В окне Конфигурация модулей системный администратор может:

- Ввести значения нормализации и линейности оптики
- Изменить опцию контейнера для жидких отходов

ПРИМЕЧАНИЕ: В окне Детали можно просмотреть текущие настройки.

Рисунок 2.18: Окно Конфигурация модулей (i1000SR)

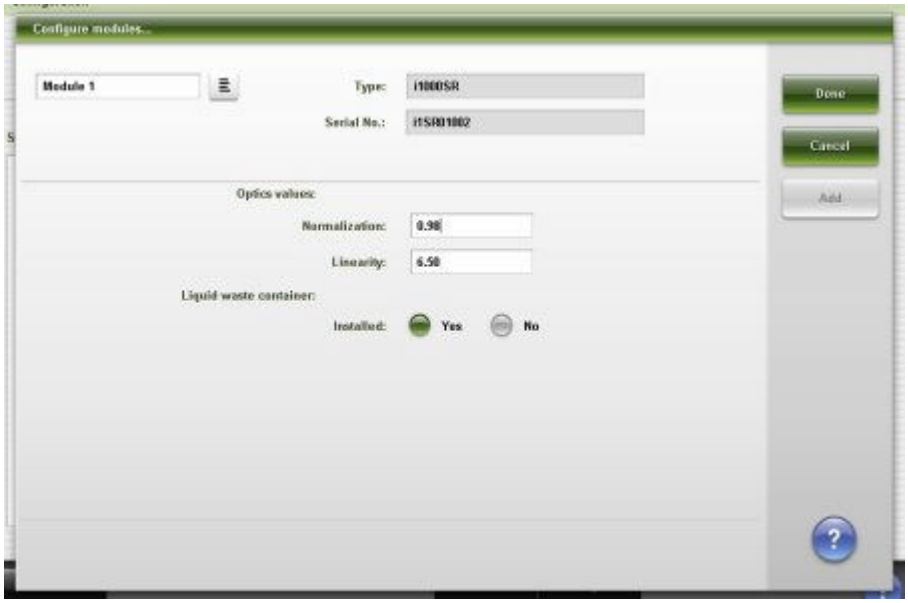

Описание данных полей, см. *Описание полей окна Конфигурация модулей (i1000SR)*, стр. E-175.

Окно Конфигурировать податчик образца (РПО - кроме *c*4000/ *i*1000SR/*ci*4100)

В окне Конфигурировать податчик образца системный администратор может включить или отключить податчик образцов на автоматическую смену позиций образцов для повторного теста.

ПРИМЕЧАНИЕ: В окне Детали можно просмотреть текущие настройки.

Регистрация МИ в Росздравнадзоре
www.nevacert.ru | info@nevacert.ru

Рисунок 2.19: Окно Конфигурировать податчик образца (РПО - кроме c4000/i1000SR/ci4100)

Описание данных полей, см. *Описание полей окна Конфигурировать податчик образца (РПО - кроме c4000/i1000SR/ci4100)*, стр. E-176.

Связанные процедуры…

- *Изменение настройки автоматической смены позиции для повторного теста (РПО)*, стр. 2-29

Окно Конфигурировать податчик образца (РПО - *c*4000/*i*1000SR/*ci*4100)

В окне Конфигурировать податчик образца системный администратор может:

- Включить или отключить податчик образцов на автоматическую смену позиций образцов для повторного теста
- Изменить число приоритетных позиций

ПРИМЕЧАНИЕ: В окне Детали можно просмотреть текущие настройки.

Регистрация МИ в Росздравнадзоре
www.nevacert.ru | info@nevacert.ru

Рисунок 2.20: Окно Конфигурировать податчик образца (РПО - c4000/i 1000SR/ci 4100)

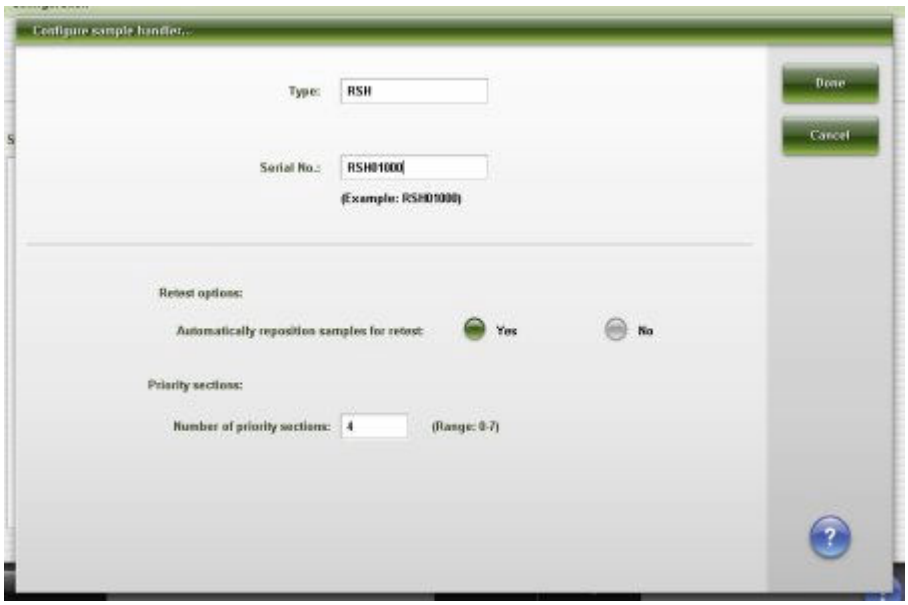

Описание данных полей, см. *Описание полей окна Конфигурировать податчик образца (РПО - c4000/i1000SR/ci4100)*, стр. E-177.

Окно Инфо. по податчику образца (СПО)

В окне Инфо. по податчику образца можно просмотреть текущие настройки для типа податчика образца и серийный номер податчика образца.

Рисунок 2.21: Окно Инфо. по податчику образца (СПО)

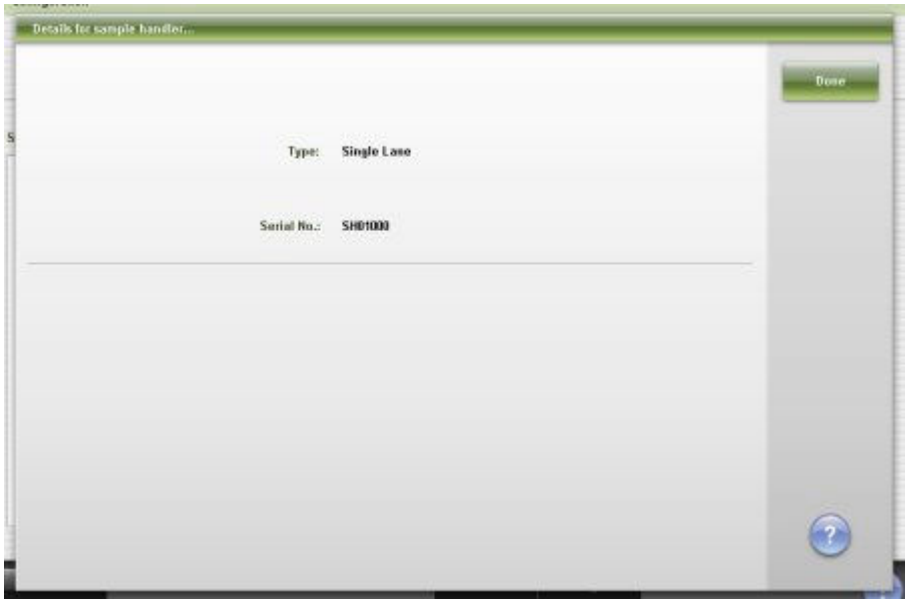

Описание данных полей, см. *Описание полей окна Инфо. по податчику образца (СПО)*, стр. E-177.

Окно Конфигурировать податчик образца (LAS - Стандарт)

В окне Конфигурировать податчик образца можно:

Регистрация МИ в Росздравнадзоре
www.nevacert.ru | info@nevacert.ru

- Изменить значение времени задержки инициализации
- Изменить значение времени задержки ответа
- Послать в LAS (лабораторную автоматическую систему) запрос о повторной инициализации обмена данными

ПРИМЕЧАНИЕ: В окне Детали можно просмотреть текущие настройки.

Рисунок 2.22: Окно Конфигурировать податчик образца (LAS - Стандарт)

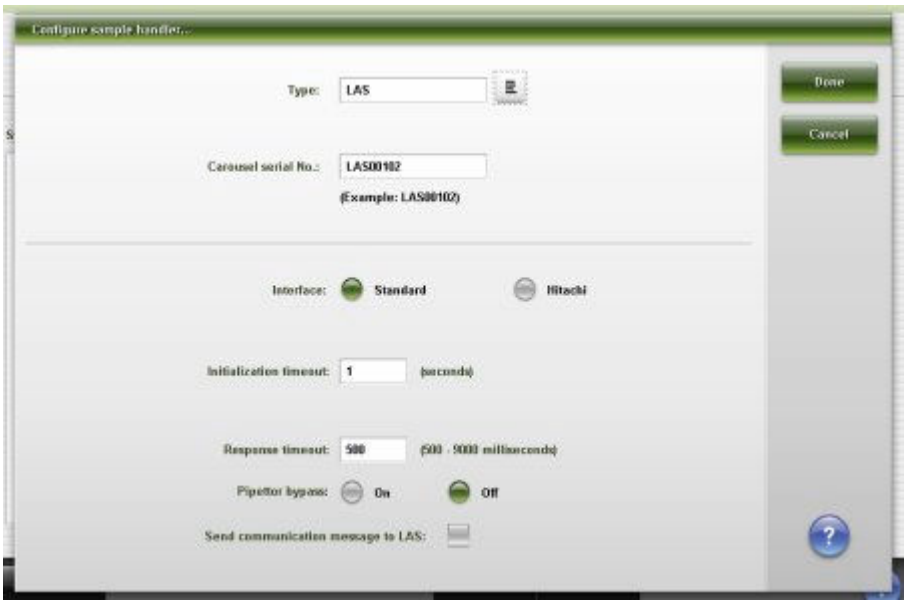

Описание данных полей, см. *Описание полей окна Конфигурировать податчик образца (LAS - Стандарт)*, стр. E-177.

Связанные процедуры…

- *Изменение настроек времени задержки и повторной инициализации обмена данными LAS*, стр. 2-39

Окно Инфо. по податчику образца (LAS - Hitachi)

В окне Инфо. по податчику образца можно просмотреть текущие настройки для:

- Тип податчика образцов
- Серийного номера карусели
- Тип интерфейса LAS (лабораторная автоматическая система)

Регистрация МИ в Росздравнадзоре
www.nevacert.ru | info@nevacert.ru

Рисунок 2.23: Окно Инфо. по податчику образца (LAS - Hitachi)

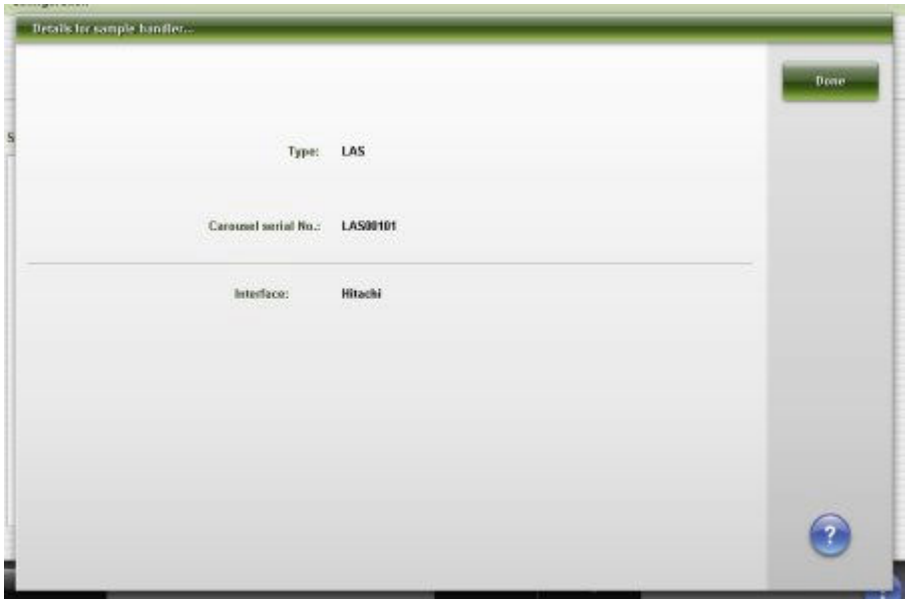

Описание данных полей, см. *Описание полей окна Инфо. по податчику образца (LAS - Hitachi)*, стр. E-178.

Окно Конфигурация штрих-кодов

В окне Конфигурация штрих-кодов системный администратор может активировать или деактивировать типы штрих-кодов и, в зависимости от типа, конфигурировать:

- Контрольные суммы
- Отправку контрольной суммы на SCC (системный компьютерный блок)
- Посылать символы начала/остановки на комп.блок
- Длина кода #1
- Длина кода #2
- Снять ISBT идентификатор и флаг

ПРИМЕЧАНИЕ: В окне Детали можно просмотреть текущие настройки.

Рисунок 2.24: Окно Конфигурация штрих-кодов

Регистрация МИ в Росздравнадзоре
www.nevacert.ru | info@nevacert.ru

Описание данных полей, см. *Описание полей окна Конфигурация штрих-кодов*, стр. E-179.

Связанные процедуры…

- *Изменение настройки штрих-кода образца на Codabar*, стр. 2-30
- *Изменение настройки штрих-кода образца на Код 39*, стр. 2-31
- *Изменение настройки штрих-кода образца на I 2 из 5*, стр. 2-33
- *Изменение настройки штрих-кода образца на Code 128*, стр. 2-32

Окно Конфигурация серийных портов

В окне Конфигурация серийных портов системный администратор может сконфигурировать настройки передачи данных через серийные порты.

ПРИМЕЧАНИЕ: В окне Детали можно просмотреть текущие настройки.

Рисунок 2.25: Окно Конфигурация серийных портов

Описание данных полей, см. *Описание полей окна Конфигурация серийных портов*, стр. E-181.

Связанные процедуры…

- *Изменение настроек серийного порта LIS*, стр. 2-34
- *Изменение настроек серийного порта LAS*, стр. 2-34

Окно Конфигурация TCP/IP портов

В окне Конфигурация TCP/IP портов системный администратор может сконфигурировать настройки соединения для TCP/IP портов и IP-адресов.

ПРИМЕЧАНИЕ: В окне Детали можно просмотреть текущие настройки.

Регистрация МИ в Росздравнадзоре
www.nevacert.ru | info@nevacert.ru

Рисунок 2.26: Окно Конфигурация TCP/IP портов

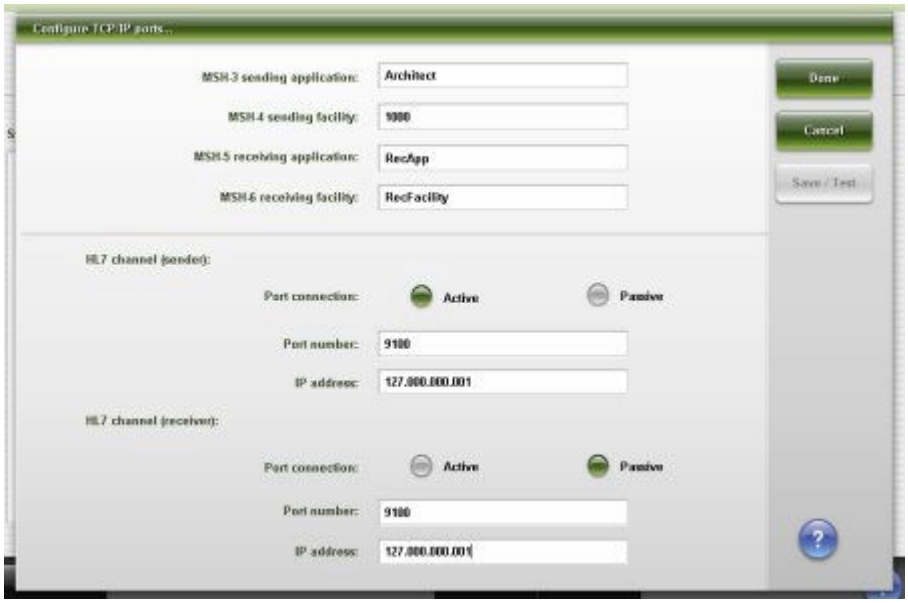

Описание данных полей, см. *Описание полей окна Конфигурация TCP/IP портов*, стр. E-182.

Связанные процедуры…

- *Конфигурирование настроек порта TCP/IP*, стр. 2-11

Окно Тестовое соединение

В окне Тестовое соединение общий оператор может проверить связь для последовательного или TCP/IP соединения.

ПРИМЕЧАНИЕ: В окне Детали можно просмотреть текущие настройки.

Рисунок 2.27: Окно Тестовое соединение

Описание данных полей, см. *Описание полей окна Тестовое соединение*, стр. E-183.

Связанные процедуры…

- *Проверка ASTM/последовательных соединений*, стр. 10-722

Регистрация МИ в Росздравнадзоре
www.nevacert.ru | info@nevacert.ru

- *Проверка соединений HL7-TCP/IP*, стр. 10-723

Окно Конфигурирование опций premium

В окне Конфигурирование опций premium системный администратор может активировать или деактивировать опции Premium.

ПРИМЕЧАНИЕ: В окне Детали можно просмотреть текущие настройки.

Рисунок 2.28: Окно Конфигурирование опций premium

Рисунок 2.29: Окно Инфо. по опциям premium

Описание данных полей, см. *Описание полей окна Конфигурирование опций premium*, стр. E-184.

Связанные процедуры…

- *Конфигурирование опций premium*, стр. 2-12
- *Деактивация опций Premium*, стр. 2-41

Окно Конфигурация ARCHITECT Advisor

В окне Конфигурация ARCHITECT Advisor системный администратор может настроить использование сигнальной стойки ARCHITECT Advisor.

ПРИМЕЧАНИЕ: В окне Детали можно просмотреть текущие настройки.

Регистрация МИ в Росздравнадзоре
www.nevacert.ru | info@nevacert.ru

Рисунок 2.30: Окно Конфигурация ARCHITECT Advisor

Описание данных полей, см. *Описание полей окна Конфигурация ARCHITECT Advisor*, стр. E-184.

Связанные процедуры…

- *Изменение функций сигнализации ARCHITECT Advisor*, стр. 2-42

Экран Конфигурация - область просмотра Настройки теста

Из области просмотра Настройки теста экрана Конфигурация можно сконфигурировать настройки, связанные с тестами. Отображение этой область просмотра зависит от вашего выбора в списке Категории тестов.

Экран Конфигурация - область просмотра Настройки теста включают следующие темы:

- *Экран Конфигурация - область просмотра Настройки теста - Параметры теста*, стр. 2-65
- *Экран Конфигурация - область просмотра Настройки теста - Новый тест*, стр. 2-67
- *Окно Импортировать тест*, стр. 2-68
- *Окно Экспортировать тест*, стр. 2-69
- *Процедуры - экран Конфигурация - область просмотра Настройки теста*, стр. 2-70
- *Окна - экран Конфигурация - область просмотра Настройки теста*, стр. 2-120

Экран Конфигурация - область просмотра Настройки теста - Параметры теста

В области просмотра Настройки теста - Параметры теста экрана Конфигурация общий оператор может перейти в окна с детальной информацией по сконфигурированным настройкам теста.

Системный администратор может использовать окна для конфигурирования этих настроек, включая:

- Параметры теста
- Настройки реагента
- Новый тест

Регистрация МИ в Росздравнадзоре
www.nevacert.ru | info@nevacert.ru

- Единицы измерения
- Параметры панели
- Правила повторного тест.
- Порядок показа тестов

Рисунок 2.31: Экран Конфигурация - область просмотра Настройки теста - Параметры теста

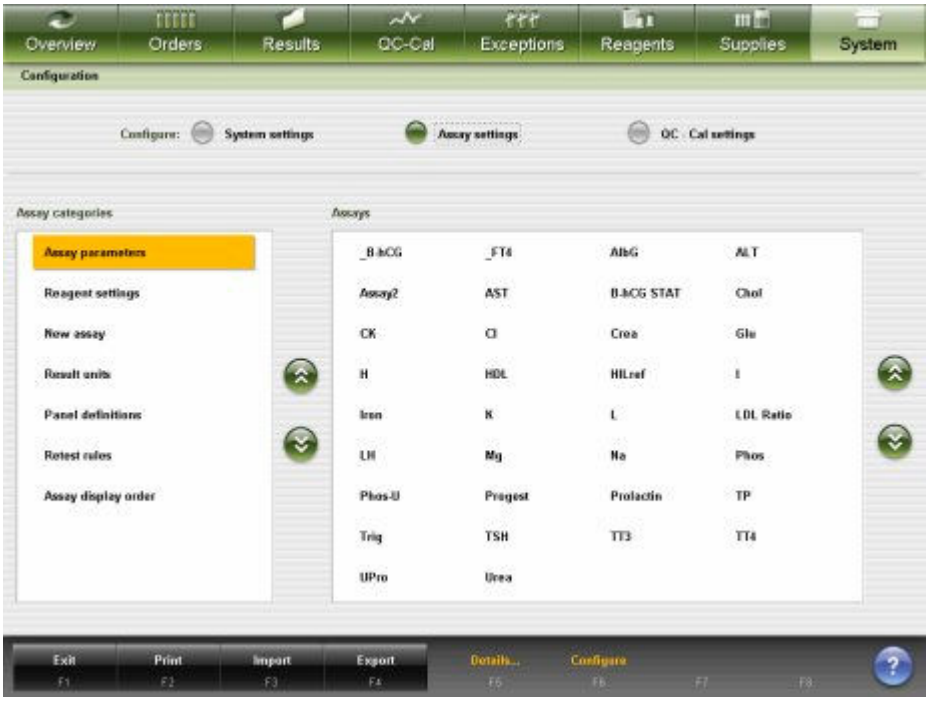

Описание данных полей, см. *Описание полей экрана Конфигурация - Настройки теста - область просмотра Параметры теста*, стр. E-184.

Для отображения области просмотра данного экрана, см. *Доступ к экрану Конфигурация - области просмотра Настройки теста - Параметры теста*, стр. 2-66.

Связанные процедуры…

- *Конфигурирование тестов Abbott*, стр. 2-70
- *Конфигурирование определенных пользователем тестов*, стр. 2-82
- *Конфигурация порядка показа тестов*, стр. 2-95
- *Изменение настроек конфигурации теста*, стр. 2-97
- *Изменение настройки единиц измерения результата*, стр. 2-116
- *Печать отчетов по параметрам тестов*, стр. 2-120

Доступ к экрану Конфигурация - области просмотра Настройки теста - Параметры теста

Данная процедура предназначена для отображения области просмотра Настройки теста - Параметры теста экрана Конфигурация.

Необходимые условия	NA

Регистрация МИ в Росздравнадзоре
www.nevacert.ru | info@nevacert.ru

Статус модуля	Любой
Уровень доступа пользователя	Общий оператор
Ресурсы	NA

Для доступа к экрану Конфигурация - области просмотра Настройки теста - Параметры теста:

1. Выберите **Система** в строке меню, затем выберите **Конфигурация**.

   Отобразится экран Конфигурация - область просмотра Системные настройки.

2. Выберите опцию **Настройки теста**.

   Отобразится экран Конфигурация - область просмотра Настройки теста - Параметры теста.

Сопутствующая информация…

- *Экран Конфигурация - область просмотра Настройки теста - Параметры теста*, стр. 2-65

Экран Конфигурация - область просмотра Настройки теста - Новый тест

В области просмотра Настройки теста - Новый тест экрана Конфигурация системный администратор может выбрать тип файла теста и открыть окна для конфигурирования. Типы файла теста: расчетный и фотометрический.

Рисунок 2.32: Экран Конфигурация - область просмотра Настройки теста - Новый тест

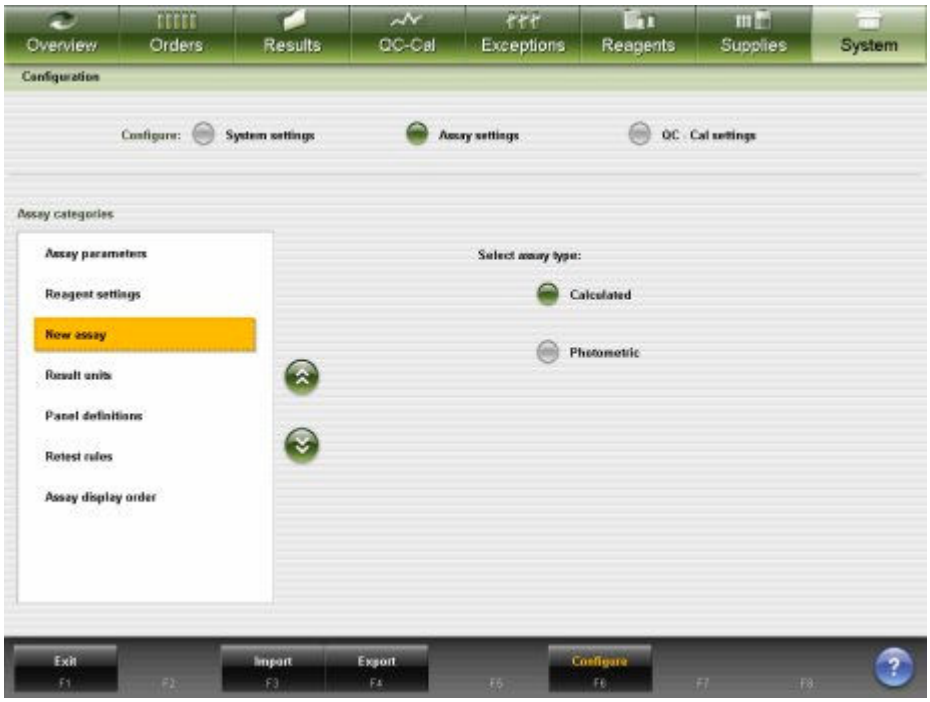

Описание данных полей, см. *Описание полей экрана Конфигурация - области просмотра Настройки теста - Новый тест*, стр. E-185.

Регистрация МИ в Росздравнадзоре
www.nevacert.ru | info@nevacert.ru

Для отображения области просмотра данного экрана, см. *Доступ к экрану Конфигурация - области просмотра Настройки теста - Новый тест*, стр. 2-68.

Связанные процедуры…

- *Конфигурирование фотометрического теста (система c)*, стр. 2-86
- *Конфигурирование расчетного теста*, стр. 2-82

Доступ к экрану Конфигурация - области просмотра Настройки теста - Новый тест

Данная процедура предназначена для отображения области просмотра Настройки теста - Новый тест экрана Конфигурация.

Необходимые условия	NA
Статус модуля	Любой
Уровень доступа пользователя	Общий оператор
Ресурсы	NA

Для доступа к экрану Конфигурация - области просмотра Настройки теста - Новый тест:

1. Выберите **Система** в строке меню, затем выберите **Конфигурация**.

   Отобразится экран Конфигурация - область просмотра Системные настройки.

2. Выберите опцию **Настройки теста**.

   Отобразится экран Конфигурация - область просмотра Настройки теста - Параметры теста.

3. Выберите **Новый тест** в списке **Категории тестов**.

   Отобразится экран Конфигурация - область просмотра Настройки теста - Новый тест.

Сопутствующая информация…

- *Экран Конфигурация - область просмотра Настройки теста - Новый тест*, стр. 2-67

Окно Импортировать тест

В области просмотра Настройки теста экрана Конфигурация системный администратор может импортировать файл теста из другой системы ARCHITECT *c*.

Регистрация МИ в Росздравнадзоре
www.nevacert.ru | info@nevacert.ru

Рисунок 2.33: Окно Импортировать тест

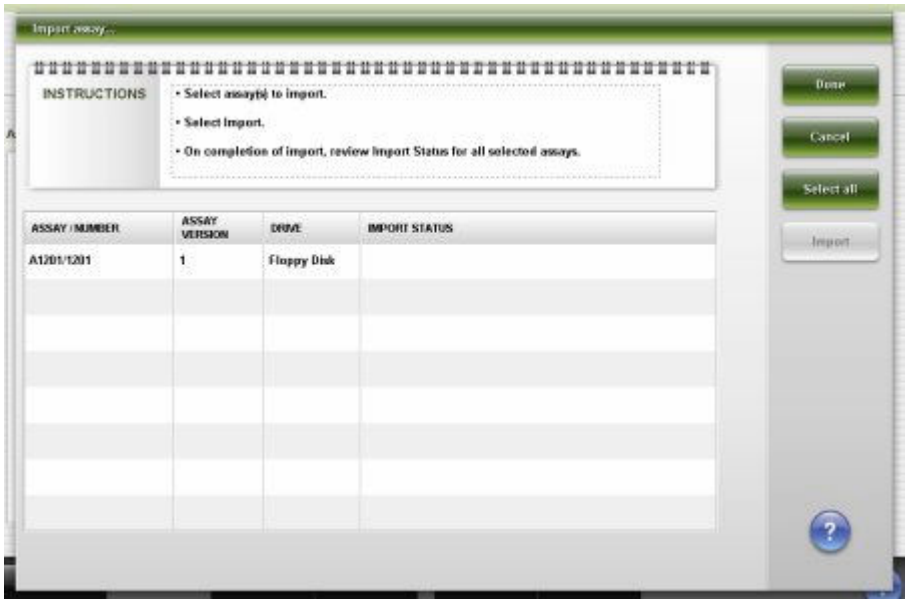

Описание данных полей, см. *Описание полей окна Импортировать тест*, стр. E-186.

Связанные процедуры…

- *Импорт файла теста (система c)*, стр. 2-212

Окно Экспортировать тест

В области просмотра Настройки теста экрана Конфигурация можно экспортировать файл теста в другую систему ARCHITECT *c*.

Рисунок 2.34: Окно Экспортировать тест

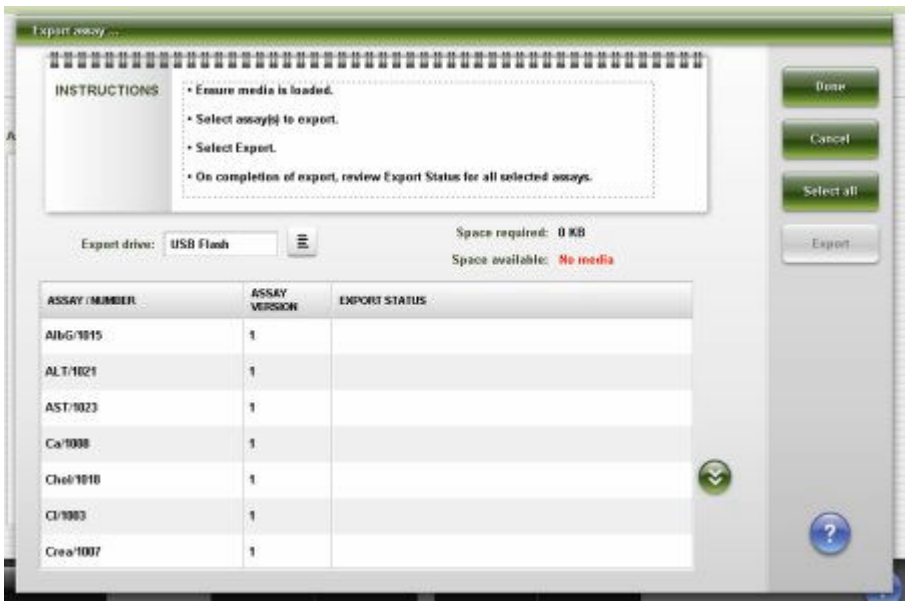

Описание данных полей, см. *Описание полей окна Экспортировать тест*, стр. E-187.

Регистрация МИ в Росздравнадзоре
www.nevacert.ru | info@nevacert.ru

Связанные процедуры…

- *Экспорт файла теста (система c)*, стр. 2-214

Процедуры - экран Конфигурация - область просмотра Настройки теста

Ниже перечислены процедуры, которые можно выполнить на экране Конфигурация - в области просмотра Настройки теста, и связанные с ними окна.

Процедуры, не входящие в этот подраздел:

- *Печать отчетов по параметрам тестов*, стр. 2-120

Процедуры, входящие в этот подраздел:

- *Конфигурирование тестов Abbott*, стр. 2-70
- *Конфигурирование определенных пользователем тестов*, стр. 2-82
- *Конфигурация порядка показа тестов*, стр. 2-95
- *Просмотр настроек теста*, стр. 2-97
- *Изменение настроек конфигурации теста*, стр. 2-97

Конфигурирование тестов Abbott

Процедуры конфигурирования тестов Abbott включают:

- *Конфигурирование диапазона норм и критических значений*, стр. 2-70
- *Конфигурировать панели пациента, КК и калибровки*, стр. 2-71
- *Конфигурирование правила повторного тестирования*, стр. 2-72
- *Конфигурация единиц измерения результата и десятичных знаков*, стр. 2-75
- *Задание настройки разведения по умолчанию (фотометрический - Система c)*, стр. 2-75
- *Конфигурировать тип и интервал выполнения калибровки (фотометрический - система c)*, стр. 2-76
- *Опции конфигурации интерпретации (система c и расчет)*, стр. 2-77
- *Настройка конфигурации разведения по умолчанию (система i)*, стр. 2-80
- *Задание опции запуска калибровок наборов (система c)*, стр. 2-81

Конфигурирование диапазона норм и критических значений

Данная процедура предназначена для конфигурирования диапазона норм и диапазона критических значений для теста.

ПРИМЕЧАНИЕ: Диапазоны анализируются в определенном порядке.

Необходимые условия	*Доступ к экрану Конфигурация - области просмотра Настройки теста - Параметры теста*, стр. 2-66
Статус модуля	Остановлен, Прогрев или Готов
Уровень доступа пользователя	Системный администратор
Ресурсы	NA

Регистрация МИ в Росздравнадзоре
www.nevacert.ru | info@nevacert.ru

Для конфигурирования диапазона норм и критических значений:

1. Выберите нужный тест или тесты в списке **Тесты** на экране Конфигурация, затем нажмите **F6 - Конфигурировать**.

   Отобразится окно Конфигурировать параметры теста - область просмотра Общие. Информация в окне зависит от выбранного теста(ов).

2. Выберите опцию **Результаты**.

   Отобразится окно Конфигурировать параметры теста - область просмотра Результаты.

3. Выберите **Добавить**.

   Отобразится окно Конфигурировать параметры результатов.

4. Выберите необходимую опцию **Пол**.
5. Нажмите кнопку со списком **Возраст**, затем выберите нужный формат возраста.

   ПРИМЕЧАНИЕ: Если возраст не введен по время создания заказа пациента, он принимается равным 0.

6. Введите значение в поля **Минимум** и **Максимум**.
7. Введите значение в поля **Диапазон норм**.
8. Введите значение в поля **Диапазон крит. значений**. ***(опционально)***
9. Нажмите **Готово**, чтобы вернуться в область просмотра Результаты окна Конфигурировать параметры теста.

   Значения отображаются в таблице Диапазоны по полу и возрасту.

10. Используйте кнопки **Предыдущий**/**Следующий** для отображения каждого теста, если выбрано более одного теста, а затем повторите шаги 3 - 9 для каждого теста. ***(опционально)***
11. Нажмите **Готово**, чтобы сохранить внесенные изменения.

Для просмотра текущих настроек, см. *Просмотр настроек теста*, стр. 2-97.

Сопутствующая информация…

- *Экран Конфигурация - область просмотра Настройки теста - Параметры теста*, стр. 2-65
- *Окно Конфигурировать параметры теста - область просмотра Результаты*, стр. 2-137
- *Окно Конфигурировать параметры результатов*, стр. 2-138

Конфигурировать панели пациента, КК и калибровки

Данная процедура предназначена для создания панели или панелей, которые можно использовать при заказе пациента или контролей образцов, а также калибровок.

Необходимые условия	*Доступ к экрану Конфигурация - области просмотра Настройки теста - Параметры теста*, стр. 2-66

Регистрация МИ в Росздравнадзоре
www.nevacert.ru | info@nevacert.ru

Статус модуля	Любой
Уровень доступа пользователя	Системный администратор
Ресурсы	NA

Для конфигурирования панелей пациента, КК и калибровки:

1. Выберите **Параметры панели** из списка **Категории тестов** на экране Конфигурация.
2. Нажмите **F6 - Конфигурировать**.

   Отобразится окно Конфигурировать параметры панели.
3. Введите уникальное название (не более 10 буквенно-цифровых знаков) в поле **Новое название панели**.
4. Установите нужный флажок или флажки **Тип панели**.
5. Выберите нужный тест(ы) в списке **Тесты**.
6. Выберите **Добавить**, чтобы создать панель.

   Название панели отображается в списке Панели.
7. Повторите шаги 3 - 6 для добавления другой панели. ***(опционально)***
8. Нажмите **Готово**, чтобы сохранить внесенные изменения.

Для просмотра текущих настроек, см. *Просмотр настроек теста*, стр. 2-97.

Сопутствующая информация…

- *Экран Конфигурация - область просмотра Настройки теста - Параметры теста*, стр. 2-65
- *Окно Конфигурировать параметры панели*, стр. 2-143

Конфигурирование правила повторного тестирования

Данная процедура предназначена для конфигурирования правила или правил повторного тестирования, обеспечивающих автоматический повторный заказ образцов пациента, соответствующих заданным правилам повторного тестирования на основании последовательного выполнения тестов.

ВАЖНО: В случае конфигурирования расчетного теста в качестве повторного теста система использует существующие корректные результаты составного теста для выполнения расчета.

Необходимые условия	*Доступ к экрану Конфигурация - области просмотра Настройки теста - Параметры теста*, стр. 2-66
Статус модуля	Остановлен, Прогрев или Готов
Уровень доступа пользователя	Системный администратор
Ресурсы	NA

Для конфигурирования правила повторного тестирования:

Регистрация МИ в Росздравнадзоре
www.nevacert.ru | info@nevacert.ru

1. Выберите **Правила повторного тест.** из списка **Категории тестов** на экране Конфигурация.
2. Выберите нужный тест(ы) в списке **Тесты**, затем нажмите **F6 - Конфигурировать**.

   Отобразится окно Конфигурация правил повторного тест.
3. Выберите **Добавить правило**.

   Отобразится окно Добавить/изменить правила повт.тест.
4. Введите название в поле **Название правила**.
5. Введите количество повторов в поле **Повторы**.

   ПРИМЕЧАНИЕ: Система применяет введенное количество повторов ко всем повторным тестам.
6. Выберите нужный **Индикатор повторного тестирования** для определения критериев повторного тестирования, диапазона результата или кода ошибки.

   ПРИМЕЧАНИЕ: Если вы выбрали опцию кода ошибки, и возник один из следующих кодов ошибок, тест будет повторен.

   – 1005 - Невозможно рассчитать результат, конечное считывание OCE за пределами диапазона самого низкого калибратора.
   – 1007 - Невозможно выполнить тест, ошибка активированного считывания.
   – 1008 - Невозможно выполнить тест, ошибка конечного считывания.
   – 1051 - Невозможно рассчитать результат, оптическая плотность превысила допустимые границы.
   – 1053 - Невозможно рассчитать результат, ошибка линейности скорости реакции.
   – 1054 - Невозможно рассчитать результат, ошибка проверки реакции.
   – 1232 - Невозможно рассчитать результат, конечное считывание OCE за пределами диапазона самого высокого калибратора.
   – 1350 - Невозможно рассчитать результат, нет результатов оптической плотности в допустимом диапазоне.
   – 1351 - Невозможно рассчитать результат, недостаточное количество точек в диапазоне оптической плотности.
   – 1603 - Невозможно выполнить исследование, дрейф напряжения референсного раствора ICT превышает 3 мВ.
   – 1700 - Невозможно выполнить тест из-за интерференции теста номер (x).
7. Введите нужное значение или значения в поле **Диапазон результата**, при наличии.

   – Для автоматического повторного тестирования всех образцов, если исходные результаты укладываются в заданный диапазон, введите значения в оба поля.

Регистрация МИ в Росздравнадзоре
www.nevacert.ru | info@nevacert.ru

– Для автоматического повторного тестирования всех образцов, если исходные результаты меньше либо равны заданному значению, оставьте первое поле пустым и введите значение во второе поле.

– Для автоматического повторного тестирования всех образцов, если исходные результаты больше либо равны заданному значению, введите значение в первое поле и оставьте второе поле пустым.

8. Нажмите **Выбрать тест**. ***(опционально)***

   Отобразится окно Выбрать тест.

   a. Выберите нужный тест(ы) в списке **Тесты**.

   b. Отмените выбор исходного теста, если вы не хотите включать его в повторное тестирование. ***(опционально)***

   c. Нажмите **Готово**, чтобы вернуться в окно Добавить/изменить правила повт.тест.

      Выбранный тест или тесты появится в списке Выбранные тесты для повтора.

9. Выберите нужную опцию **Исходное разведение** для исходного теста. ***(опционально)***

10. Выберите повторный тест из списка **Выбранные тесты для повтора**. ***(опционально)***

11. Выберите нужную опцию **Повтор в разведении**. ***(опционально)***

12. Повторите шаги 10 и 11 для каждого повторного теста.

13. Нажмите **Готово**, чтобы вернуться в окно Конфигурация правил повторного тест.

    Отображается правило повторного тестирования.

14. Повторите шаги 3 - 13 для конфигурирования дополнительных правил для данного теста. ***(опционально)***

15. Используйте кнопки **Предыдущий**/**Следующий** для отображения каждого теста, если выбрано более одного теста, а затем повторите шаги 3 - 14 для каждого теста. ***(опционально)***

16. Нажмите **Готово**, чтобы сохранить внесенные изменения.

Для просмотра текущих настроек, см. *Просмотр настроек теста*, стр. 2-97.

Сопутствующая информация…

- *Экран Конфигурация - область просмотра Настройки теста - Параметры теста*, стр. 2-65
- *Окно Конфигурация правил повторного тест*, стр. 2-144
- *Окно Добавить/изменить правила повторного тестирования*, стр. 2-144
- *Окно Выбрать тест*, стр. 2-145

Регистрация МИ в Росздравнадзоре
www.nevacert.ru | info@nevacert.ru

Конфигурация единиц измерения результата и десятичных знаков

Данная процедура предназначена для задания альтернативных единиц измерения и количества десятичных знаков для теста.

Необходимые условия	*Доступ к экрану Конфигурация - области просмотра Настройки теста - Параметры теста*, стр. 2-66
Статус модуля	Остановлен, Прогрев или Готов
Уровень доступа пользователя	Системный администратор
Ресурсы	NA

Чтобы сконфигурировать единицы измерения результата и количество десятичных знаков:

1. Выберите **Единицы измерения** из списка **Категории тестов** на экране Конфигурация.
2. Выберите нужный тест(ы) в списке **Тесты**, затем нажмите **F6 - Конфигурировать**.

   Отобразится окно Конфигурация единиц измерения результата.
3. Введите единицы измерения, выполнив одно из следующих действий:
   - Нажмите кнопку **Единицы измерения**, затем выберите нужную единицу измерения (тесты в системе *i*).
   - Введите единицу измерения в поле **Единицы измерения** (система *c* и расчетные тесты).
4. Введите требуемое значение в поле **Десятичные знаки**.
5. Используйте кнопки **Предыдущий**/**Следующий** для отображения каждого теста, если выбрано более одного теста, затем повторите шаги 3 и 4 для каждого теста. ***(опционально)***
6. Нажмите **Готово**, чтобы сохранить внесенные изменения.

Для просмотра текущих настроек, см. *Просмотр настроек теста*, стр. 2-97.

Сопутствующая информация...

- *Экран Конфигурация - область просмотра Настройки теста - Параметры теста*, стр. 2-65
- *Окно Конфигурация единиц измерения результата*, стр. 2-142

Задание настройки разведения по умолчанию (фотометрический - Система *c*)

Данная процедура предназначена для задания опции разведения, если разведение не было указано при заказе теста.

Необходимые условия	*Доступ к экрану Конфигурация - области просмотра Настройки теста - Параметры теста*, стр. 2-66
Статус модуля	Остановлен или Готов

Регистрация МИ в Росздравнадзоре
www.nevacert.ru | info@nevacert.ru

Уровень доступа пользователя	Системный администратор
Ресурсы	NA

Чтобы задать настройку разведения по умолчанию:

1. Выберите нужный тест(ы) в списке **Тесты**, затем нажмите **F6 - Конфигурировать**.

   Отобразится окно Конфигурация параметров теста - область просмотра Общие - Определение типа реакции.

2. Выберите пункт **Реагент/Образец**.

   Отобразится окно Конфигурация параметров теста - область просмотра Общие - Реагент/Образец.

3. Выберите опцию **Разведение по умолчанию**.
4. Используйте кнопки **Предыдущий**/**Следующий** для отображения каждого теста, если выбрано более одного теста, а затем выберите разведение по умолчанию для каждого. ***(опционально)***
5. Нажмите **Готово**, чтобы сохранить внесенные изменения.

Для просмотра текущих настроек, см. *Просмотр настроек теста*, стр. 2-97.

Сопутствующая информация…

- *Экран Конфигурация - область просмотра Настройки теста - Параметры теста*, стр. 2-65
- *Окно Конфигурация параметров теста - область просмотра Общие - Реагент/Образец (фотометрический - система c)*, стр. 2-125

Конфигурировать тип и интервал выполнения калибровки (фотометрический - система *c*)

Данная процедура предназначена для определения типа подкалибровки и уровня полной калибровочной кривой. Можно настроить выполнение калибровки через заданные интервалы или нерегулярно по мере необходимости.

ПРИМЕЧАНИЕ: После изменения типа выполнения калибровки и/или интервала для теста рядом с номером теста появится звездочка (*), показывающая, что тест был изменен.

Если вы сконфигурируете метод калибровки по фактору, вы не сможете сконфигурировать настройки подкалибровки.

Для определения подкалибровки при заказе см. *Создание заказа на калибровку*, стр. 6-12.

Необходимые условия	*Доступ к экрану Конфигурация - области просмотра Настройки теста - Параметры теста*, стр. 2-66
Статус модуля	Остановлен или Готов
Уровень доступа пользователя	Системный администратор

Регистрация МИ в Росздравнадзоре
www.nevacert.ru | info@nevacert.ru

Ресурсы	NA

Для конфигурирования типа и интервала выполнения калибровки:

1. Выберите нужный тест(ы) в списке **Тесты**, затем нажмите **F6 - Конфигурировать**.

   Отобразится окно Конфигурировать параметры теста - область просмотра Общие. Информация в окне зависит от выбранного теста(ов).

2. Выберите опцию **Калибровка**.

   Отобразится окно Конфигурировать параметры теста - область просмотра Калибровка - Калибраторы.

3. Выберите опцию **Интервалы**.

   Отобразится окно Конфигурировать параметры теста - область просмотра Калибровка - Интервалы.

4. Нажмите кнопку со списком **Тип подкалибровки**, затем выберите тип подкалибровки.

   ПРИМЕЧАНИЕ: При выборе 1-точечной или 2-точечной подкалибровки потребуется настроить уровень подкалибровки.

5. Нажмите кнопку со списком **Уровень подкалибровки** (при наличии), затем выберите уровень калибратора, который будет использоваться для подкалибровки. ***(опционально)***

6. Введите интервал годности подкалибровки в поле **Интервал подкалибровки**. ***(опционально)***

7. Нажмите кнопку со списком **Тип заказа по умолчанию**, затем выберите нужный тип заказа по умолчанию.

8. Используйте кнопки **Предыдущий**/**Следующий** для отображения каждого теста, если выбрано более одного теста, а затем повторите шаги 4 - 7 для каждого теста. ***(опционально)***

9. Нажмите **Готово**, чтобы сохранить внесенные изменения.

Для просмотра текущих настроек, см. *Просмотр настроек теста*, стр. 2-97.

Сопутствующая информация…

- *Экран Конфигурация - область просмотра Настройки теста - Параметры теста*, стр. 2-65
- *Окно Конфигурировать параметры теста - область просмотра Калибровка - Интервалы (фотометрический - система c)*, стр. 2-130

Опции конфигурации интерпретации (система *c* и расчет)

Данная процедура предназначена для включения интерпретации с результатом теста и определения результатов, сохраняемых для просмотра.

Необходимые условия	*Доступ к экрану Конфигурация - области просмотра Настройки теста - Параметры теста*, стр. 2-66

Регистрация МИ в Росздравнадзоре
www.nevacert.ru | info@nevacert.ru

Статус модуля	Остановлен или Готов
Уровень доступа пользователя	Системный администратор
Ресурсы	NA

Для конфигурирования опций интерпретации:

1. Выберите нужный тест(ы) в списке **Тесты**, затем нажмите **F6 - Конфигурировать**.

   Отобразится окно Конфигурировать параметры теста - область просмотра Общие. Информация в окне зависит от выбранного теста(ов).

2. Выберите опцию **Интерпретация**.

   Отобразится окно Конфигурировать параметры теста - область просмотра Интерпретация.

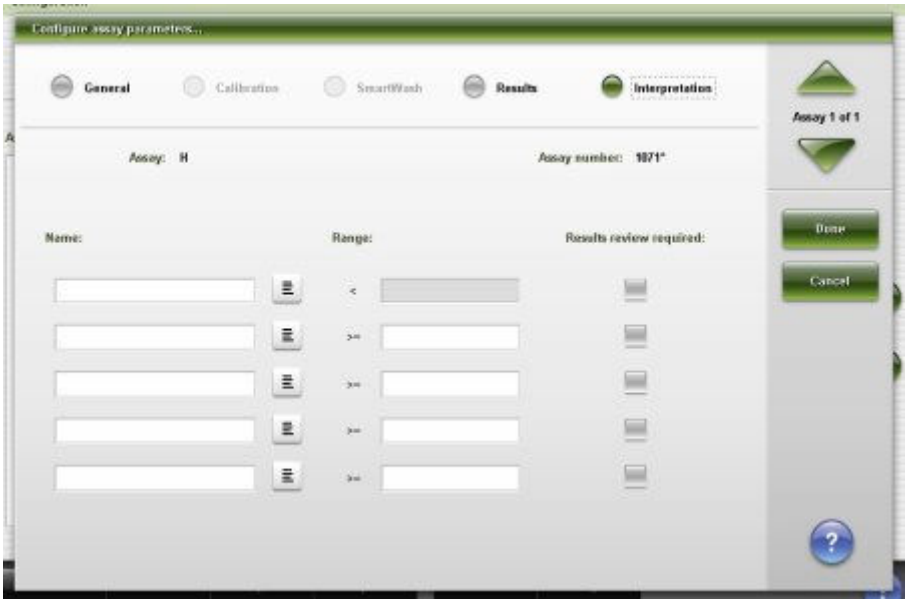

3. Нажмите кнопку со списком **Название**, затем выберите нужное название для интерпретации.

   ПРИМЕЧАНИЕ: Если нужно название отсутствует в списке, выберите **Определено пользователем** и введите название.

Регистрация МИ в Росздравнадзоре
www.nevacert.ru | info@nevacert.ru

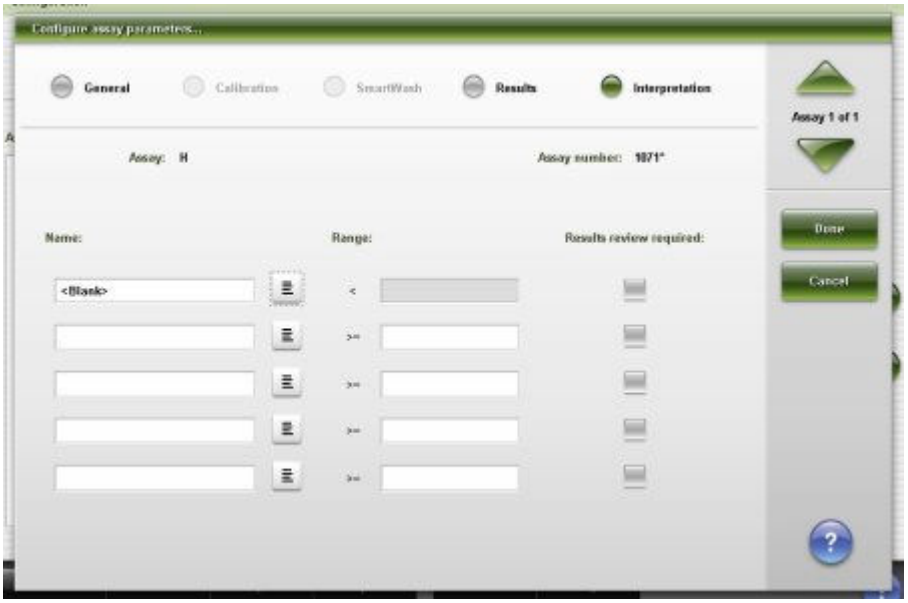

4. Повторите шаг 3, чтобы выбрать другое название интерпретации.
5. Введите нужное значение или значения в поле **Диапазон**.

   ПРИМЕЧАНИЕ: Первая запись диапазона должна соответствовать $\geq$ нижнему пределу линейности. Последняя запись диапазона должна соответствовать $\leq$ верхнему пределу линейности.

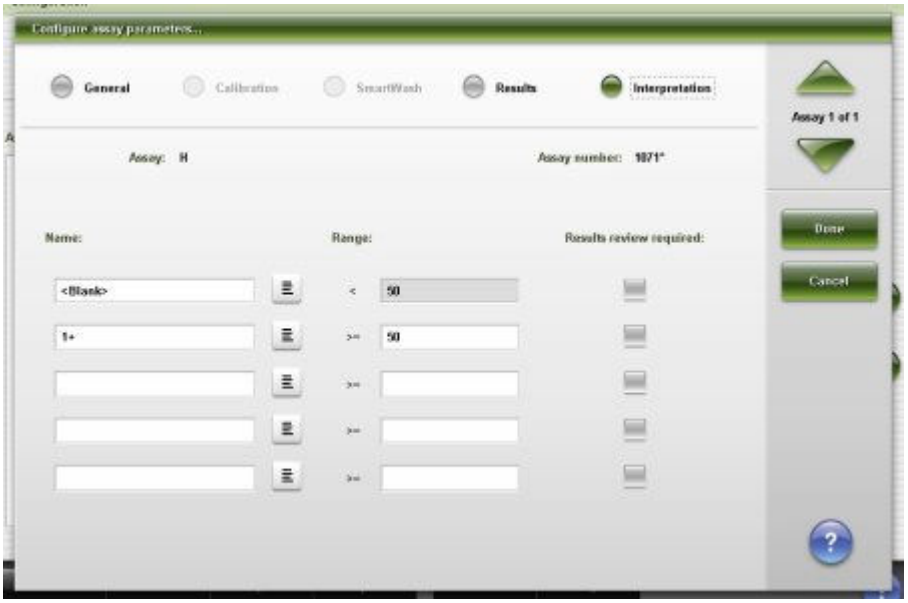

6. Установите флажок или флажки **Просмотр результатов** для соответствующей интерпретации или интерпретаций. ***(опционально)***

   ПРИМЕЧАНИЕ: Если флажок выставлен, результаты будут удерживаться для ручного сохранения только в том случае, если режим сохранения настроен с опцией Задержать, а результаты не выходят за пределы заданного диапазона интерпретации.

Регистрация МИ в Росздравнадзоре
www.nevacert.ru | info@nevacert.ru

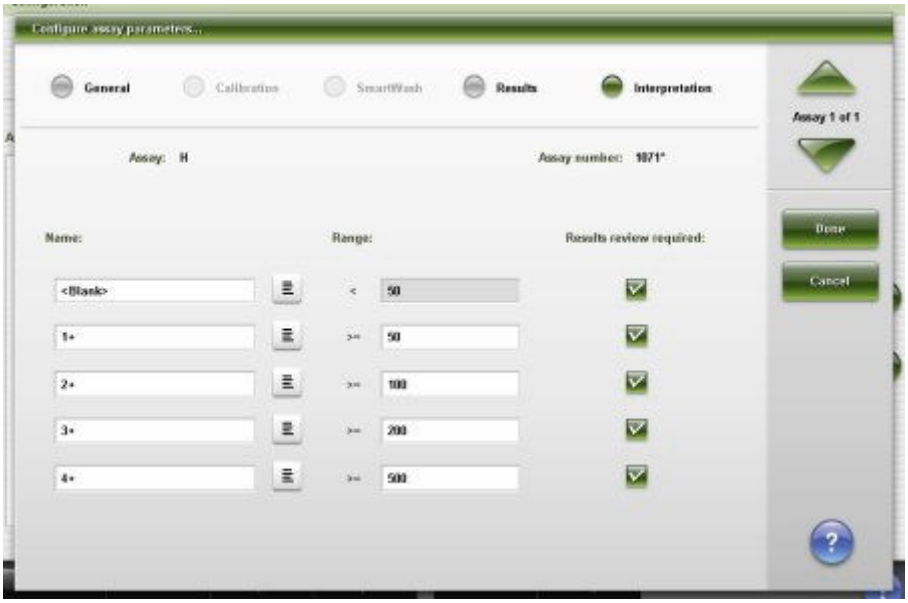

7. Используйте кнопки **Предыдущий**/**Следующий** для отображения каждого теста, если выбрано более одного теста, а затем повторите шаги 3 - 6 для каждого теста. ***(опционально)***
8. Нажмите **Готово**, чтобы сохранить внесенные изменения.

Для просмотра текущих настроек, см. *Просмотр настроек теста*, стр. 2-97.

Сопутствующая информация…

- *Экран Конфигурация - область просмотра Настройки теста - Параметры теста*, стр. 2-65
- *Окно Конфигурировать параметры теста - область просмотра Интерпретация*, стр. 2-139

Настройка конфигурации разведения по умолчанию (система *i*)

Данная процедура предназначена для задания опции разведения, если разведение не было указано при заказе теста.

Необходимые условия	*Доступ к экрану Конфигурация - области просмотра Настройки теста - Параметры теста*, стр. 2-66
Статус модуля	Остановлен, Прогрев или Готов
Уровень доступа пользователя	Системный администратор
Запасы	NA

Чтобы задать настройку разведения по умолчанию:

1. Выберите нужный тест(ы) в списке **Тесты**, затем нажмите **F6 - Конфигурировать**.

   Отобразится окно Конфигурация параметров теста - область просмотра Общие. Информация в окне зависит от выбранного теста(ов).

2. Выберите опцию **Разведение**.

Регистрация МИ в Росздравнадзоре
www.nevacert.ru | info@nevacert.ru

3. Выберите нужную опцию **Разведение по умолчанию**.
4. Используйте кнопки **Предыдущий**/**Следующий** для отображения каждого теста, если выбрано более одного теста, а затем выберите разведение по умолчанию для каждого. ***(опционально)***
5. Нажмите **Готово**, чтобы сохранить изменения.

Для просмотра текущих настроек, см. *Просмотр настроек теста*, стр. 2-97.

Сопутствующая информация…

- *Экран Конфигурация - область просмотра Настройки теста - Параметры теста*, стр. 2-65
- *Окно Конфигурировать параметры теста - область просмотра Общие (система i)*, стр. 2-121

Задание опции запуска калибровок наборов (система *c*)

Данная процедура предназначена для задания опции запуска калибровок всех наборов реагентов в системе для определенного реагента. Данная опция доступна только для фотометрических тестов, инсталлированных с прилагаемого диска Abbott.

Если данная опция сконфигурирована, с выбранным реагентом произойдет следующее:

- Все данные калибровки удаляются.
- Активные статусы калибровочной кривой меняются на неактивные.
- Возле номера теста появляется символ звездочки (*), показывающий, что он был изменен.

Необходимые условия	*Доступ к экрану Конфигурация - области просмотра Настройки теста - Параметры теста*, стр. 2-66
Статус модуля	Остановлен или Готов
Уровень доступа пользователя	Системный администратор
Ресурсы	NA

Чтобы сконфигурировать опцию запуска калибровок наборов:

1. Выберите **Настройки реагента** из списка **Категории тестов** на экране Конфигурация.
2. Выберите нужный реагент(ы) в списке **Реагенты**, затем нажмите **F6 - Конфигурировать**.

   Отобразится окно Конфигурация реагента.
3. Выберите нужную опцию **Калибровать по набору**.
4. Выберите **Готово**.

   Появится сообщение, уведомляющее о том, что все данные калибровки будут удалены, все активные и ожидающие КК калибровки станут неактивными, а файл теста будет помечен как измененный.

Регистрация МИ в Росздравнадзоре
www.nevacert.ru | info@nevacert.ru

5. Нажмите **OK**, чтобы сохранить внесенные изменения.

Выполнение повторной калибровки теста см. *Создание заказа на калибровку*, стр. 6-12.

Для просмотра текущих настроек см. *Просмотр настроек теста*, стр. 2-97.

Сопутствующая информация…

- *Экран Конфигурация - область просмотра Настройки теста - Параметры теста*, стр. 2-65
- *Окно Конфигурация реагента (Настройки реагента) - область просмотра Тест Abbott (фотометрический - система c)*, стр. 2-141

Конфигурирование определенных пользователем тестов

К процедурам конфигурирования определенных пользователем тестов относятся:

- *Конфигурирование расчетного теста*, стр. 2-82
- *Конфигурирование фотометрического теста (система c)*, стр. 2-86
- *Конфигурировать настройки SmartWash (система c)*, стр. 2-89
- *Конфигурирование пользовательского разбавителя образца (фотометрический - система c)*, стр. 2-91
- *Конфигурирование пользовательского реагента (фотометрический - система c)*, стр. 2-92
- *Конфигурирование пользовательского набора реагентов (фотометрический - система c)*, стр. 2-93
- *Конфигурирование набора реагентов для пользовательского разбавителя образцов (фотометрический - система c16000)*, стр. 2-94

Конфигурирование расчетного теста

Данная процедура предназначена для создания теста по математической формуле выведения расчетного результата (отношение).

Для редактирования определенного пользователем расчетного теста, см. *Изменение расчетного теста*, стр. 2-117.

Необходимые условия	*Доступ к экрану Конфигурация - области просмотра Настройки теста - Новый тест*, стр. 2-68
Статус модуля	Остановлен, Прогрев или Готов
Уровень доступа пользователя	Системный администратор
Ресурсы	NA

Для конфигурирования расчетного теста:

1. Нажмите **F6 - Конфигурировать**.

   Откроется окно Конфигурировать параметры теста - область просмотра Общие (расчетный).

Регистрация МИ в Росздравнадзоре
www.nevacert.ru | info@nevacert.ru

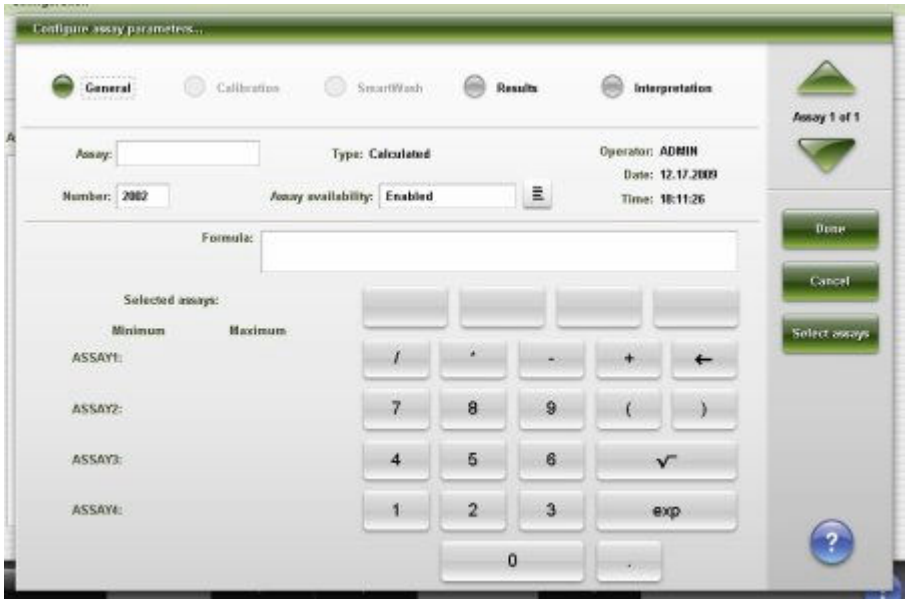

2. Введите нужное название в поле **Тест**.
3. Введите нужный номер теста в поле **Номер**.

   ПРИМЕЧАНИЕ: Следующий доступный номер теста отображается в поле номера, но доступен для редактирования. Диапазон номеров для определенных пользователем тестов составляет 2000-2999.

   Расчетный тест, установленный с диска тестов, имеет номер в диапазоне 3000-3999, который не может быть изменен.
4. Нажмите кнопку со списком **Доступность теста**, затем выберите нужный вариант.
5. Нажмите **Выбрать тест**.

   Отобразится окно Выбрать тест.

   a. Выберите тест или тесты для включения в формулу из списка **Тесты**. Тесты назначаются кнопкам калькулятора в порядке их выбора.

      Например: Для расчета LDL выбран холестерин, HDL и триглицерид.

   b. Нажмите **Готово**, чтобы вернуться в окно Конфигурировать параметры теста - область просмотра Общие (расчетный).

      Выбранный тест или тесты отображаются в области Выбранные анализы, и соответствующие кнопки ASSAY появляются над клавиатурой калькулятора.

Регистрация МИ в Росздравнадзоре
www.nevacert.ru | info@nevacert.ru

6. Введите формулу расчета, выбрав нужный составный тест или тесты и кнопки калькулятора.

   ПРИМЕЧАНИЕ: Потребуется включить в формулу все выбранные составные тесты.

   Например: Для введения формулы расчета LDL холестерин - HDL - (триглицерид /5) потребуется выполнить следующие действия:

   a. Нажмите кнопку **ASSAY1** (холестерин) [ASSAY1], затем нажмите кнопку с минусом [-].

   b. Нажмите кнопку **ASSAY2** (HDL)[ASSAY2], затем нажмите кнопку с минусом [-].

   c. Нажмите кнопку с открывающей скобкой [(], затем нажмите кнопку **ASSAY3** (триглицерид) [ASSAY3].

   d. Нажмите кнопку со знаком деления [/], затем с кнопку цифрой **5**, затем кнопку с закрывающей скобкой [)].

      Формула расчета отображается в поле **Формула**.

Регистрация МИ в Росздравнадзоре
www.nevacert.ru | info@nevacert.ru

7. Введите диапазон результата для теста или тестов в поля **Минимум** и **Максимум**.

   ПРИМЕЧАНИЕ: Если результат или результаты составного теста выходят за пределы заданного диапазона, расчетному тесту будет присвоено исключение, а результат не будет включен в отчет.

8. Выберите опцию Результаты для конфигурирования диапазонов.

   См. *Конфигурирование диапазона норм и критических значений*, стр. 2-70.

9. Выберите опцию Интерпретация для конфигурирования интерпретаций.

   См. *Опции конфигурации интерпретации (система с и расчет)*, стр. 2-77.

10. Нажмите **Готово**, чтобы создать расчетный тест и вернуться в экран Конфигурация.

    Расчетный тест отображается в списке Тесты.

Регистрация МИ в Росздравнадзоре
www.nevacert.ru | info@nevacert.ru

Для конфигурирования единиц измерения и десятичных знаков для расчетного теста, см. *Конфигурация единиц измерения результата и десятичных знаков*, стр. 2-75.

Для просмотра текущих настроек, см. *Просмотр настроек теста*, стр. 2-97.

Сопутствующая информация…

- *Экран Конфигурация - область просмотра Настройки теста - Новый тест*, стр. 2-67
- *Окно Конфигурировать параметры теста - область просмотра Общие (расчетный)*, стр. 2-122
- *Окно Выбрать тест*, стр. 2-145

Конфигурирование фотометрического теста (система *c*)

Конфигурирование фотометрических тестов системы *c*, определенных пользователем, осуществляется следующим порядком.

Таблица 2.1: Конфигурирование фотометрического теста системы c

Процедура	Описание
Конфигурировать новый набор калибраторов (система c), стр. 2-158	Данная процедура выполняется, если набор калибраторов для теста не задан.
Конфигурирование пользовательского реагента (фотометрический - система c), стр. 2-92	Данная процедура предназначена для определения реагента и для связи с процедурой определения набора реагентов, если тест использует реагенты без штрих-кода.
Конфигурирование пользовательского разбавителя образца (фотометрический - система c), стр. 2-91	Данная процедура выполняется, если тест использует разбавитель образца без штрих-кода, который не был предварительно сконфигурирован.
Конфигурирование набора реагентов для пользовательского разбавителя образцов (фотометрический - система c16000), стр. 2-94	Данная процедура предназначена для создания набора реагентов с уникальным идентификатором для разбавителей образца без штрих-кода (*c*16000).
Конфигурирование фотометрического теста, стр. 2-87	Данная процедура предназначена для конфигурирования параметров теста. При соблюдении рекомендованного порядка будет доступна информация о вашем калибраторе, реагенте и разбавителе образца (при необходимости).
Изменение настроек калибратора фотометрического теста (система c), стр. 2-174	Данная процедура предназначена для конфигурирования концентраций калибратора для определенного пользователем теста.
Конфигурация единиц измерения результата и десятичных знаков, стр. 2-75	Данная процедура предназначена для конфигурирования единиц измерения и количества знаков после запятой.

Регистрация МИ в Росздравнадзоре
www.nevacert.ru | info@nevacert.ru

Следующие процедуры необязательны при условии конфигурирования фотометрического теста.

Таблица 2.2: Конфигурирование дополнительных позиций для фотометрических тестов

Процедура	Описание
Конфигурировать панели пациента, КК и калибровки, стр. 2-71	Данная процедура предназначена для создания панели или панелей, используемых при заказе пациентов, контролей или образцов калибровки.
Конфигурирование правила повторного тестирования, стр. 2-72	Данная процедура предназначена для конфигурирования правила или правил повторного тестирования с целью обеспечения автоматического повторного заказа образцов пациента, соответствующих заданным правилам повторного тестирования на основании последовательного выполнения тестов.
Подготовьте этикетки со штрих-кодами реагентов.	См. *Формат данных этикетки со штрих-кодом 1D реагента*, стр. 4-35

Конфигурирование фотометрического теста

Данная процедура предназначена для конфигурирования параметров теста.

Необходимые условия	См. таблицу выше, *Конфигурирование фотометрического теста системы с* , стр. 2-86.
Статус модуля	Остановлен или Готов
Уровень доступа пользователя	Системный администратор
Ресурсы	NA

Для конфигурирования фотометрического теста:

1. Выберите опцию **Фотометрический** на экране Конфигурация, затем нажмите **F6 - Конфигурировать**.

   Отобразится окно Конфигурировать параметры теста - область просмотра Общие - Определение типа реакции.

2. Сконфигурируйте настройки для опции Общие.

   a. Введите нужное название в поле **Тест**.

   b. Введите нужный номер теста в поле **Номер**.

   ПРИМЕЧАНИЕ: Следующий доступный номер теста отображается в поле номера, но доступен для редактирования. Диапазон номеров для определенных пользователем тестов составляет 2000-2999.

   c. Нажмите кнопку со списком **Доступность теста**, затем выберите нужный вариант доступности теста.

   d. Сконфигурируйте настройки для **Определение типа реакции, Реагент/Образец** и **Проверка валидности**.

Регистрация МИ в Росздравнадзоре
www.nevacert.ru | info@nevacert.ru

3. Сконфигурируйте настройки для опции Калибровка.
   a. Выберите опцию **Калибровка**.

      Отобразится окно Конфигурировать параметры теста - область просмотра Калибровка - Калибраторы.
   b. Нажмите кнопку со списком **Метод калибровки**, затем выберите нужный метод.
   c. Сконфигурируйте настройки опций Калибраторы, Объемы, Интервалы и Проверки валидности.

      ПРИМЕЧАНИЕ: Незаполненная концентрация калибратора должна быть определена в окне Конфигурировать параметры теста - область просмотра Калибровка - Калибраторы (фотометрическая система *c*).
4. Выберите опцию SmartWash для конфигурирования отходов. ***(опционально)***

   См. *Конфигурировать настройки SmartWash (система c)*, стр. 2-89.
5. Выберите опцию Результаты для конфигурирования диапазонов.

   См. *Конфигурирование диапазона норм и критических значений*, стр. 2-70.
6. Выберите опцию Интерпретация для конфигурирования интерпретаций. ***(опционально)***

   См. *Опции конфигурации интерпретации (система c и расчет)*, стр. 2-77.
7. Нажмите **Готово** для создания фотометрического теста.

   Теперь тест отображается в списке Тесты.
8. Введите концентрации калибратора для набора калибраторов, сконфигурированного на шаге 3c. См. *Изменение настроек калибратора фотометрического теста (система c)*, стр. 2-174.

   ПРИМЕЧАНИЕ: Для активации этого теста концентрации калибратора необходимо предварительно ввести для каждого уровня набора калибраторов.

Для сохранения вашей информации о конфигурации в другом месте, см. *Создание резервной копии ПО*, стр. 2-202.

Для сохранения файлов теста на дискету или флэш-накопитель USB, см. *Экспорт файла теста (система c)*, стр. 2-214.

Для конфигурирования единиц измерения и десятичных знаков для фотометрического теста, см. *Конфигурация единиц измерения результата и десятичных знаков*, стр. 2-75.

Дополнительную информацию см. в руководстве по применению системы ARCHITECT *c*.

Для просмотра текущих настроек, см. *Просмотр настроек теста*, стр. 2-97.

Сопутствующая информация…

- *Экран Конфигурация - область просмотра Настройки теста - Новый тест*, стр. 2-67
- *Окно Конфигурировать параметры теста - область просмотра Общие - Определение типа реакции (фотометрический - система c)*, стр. 2-124

Регистрация МИ в Росздравнадзоре
www.nevacert.ru | info@nevacert.ru

- *Окно Конфигурация параметров теста - область просмотра Общие - Реагент/Образец (фотометрический - система c)*, стр. 2-125
- *Окно Конфигурировать параметры теста - область просмотра Общие - Проверка валидности (фотометрический - система c)*, стр. 2-125
- *Окно Конфигурировать параметры теста - область просмотра Калибровка - Калибраторы (фотометрический - система c)*, стр. 2-129
- *Окно Конфигурировать параметры теста - область просмотра Калибровка - Объемы (фотометрический - система c)*, стр. 2-130
- *Окно Конфигурировать параметры теста - область просмотра Калибровка - Интервалы (фотометрический - система c)*, стр. 2-130
- *Окно Конфигурировать параметры теста - область просмотра Калибровка - Проверка валидности (фотометрический - система c)*, стр. 2-131

Конфигурировать настройки SmartWash (система *c*)

Данная процедура предназначена для конфигурирования настроек SmartWash. Функция SmartWash предусматривает дополнительную промывку игл реагентов, иглы образца и кюветы с целью предотвращения интерференции между тестами.

ПРИМЕЧАНИЕ: Не следует конфигурировать более одного типа промывки для каждого компонента. Только один промывающий раствор, сконфигурированный для каждого компонента, используется системой.

Протоколы SmartWash выполняются в сконфигурированном порядке. Протоколы игл реагентов, использующие опцию Все, должны быть сконфигурированы последними.

Необходимые условия	*Доступ к экрану Конфигурация - области просмотра Настройки теста - Параметры теста*, стр. 2-66
Статус модуля	Остановлен или Готов
Уровень доступа пользователя	Системный администратор
Ресурсы	NA

Для конфигурирования настроек SmartWash:

1. Выберите нужный тест(ы) в списке **Тесты**, затем нажмите **F6 - Конфигурировать**.

   Отобразится окно Конфигурировать параметры теста - область просмотра Общие. Информация в окне зависит от выбранного теста(ов).

2. Выберите опцию **SmartWash**.

   Отобразится окно Конфигурировать параметры теста - область просмотра SmartWash.

3. Выберите **Добавить**.

   Отобразится окно Добавить/изменить в SmartWash - область просмотра Игла реагента 1.

4. Сконфигурируйте настройки для опций **Игла реагента 1**. ***(опционально)***

Регистрация МИ в Росздравнадзоре
www.nevacert.ru | info@nevacert.ru

a. Выберите нужный реагент(ы) в списке **Реагенты**.

b. Нажмите кнопку со списком **Промывка**, затем выберите нужный тип промывки.

c. Введите объем (20 - 345 мкл) типа промывки в поле **Объем**.

d. Введите количество повторов в поле **Повторы**.

5. Выберите опцию **Игла реагента 2**, затем повторите шаги 4a - 4d. ***(опционально)***

6. Сконфигурируйте настройки для опций **Игла образца**. ***(опционально)***

   a. Выберите опцию **Игла образца**.

      Отобразится окно Добавить/изменить в SmartWash - область просмотра Игла образца.

   b. Нажмите кнопку со списком **Промывка**, затем выберите нужный тип промывки.

   c. Выберите нужную опцию **Протокол промывки иглы образца**.

7. Сконфигурируйте настройки для опций **Кювета**. ***(опционально)***

   a. Выберите опцию **Кювета**.

      Отобразится окно Добавить/изменить в SmartWash - область просмотра Кювета.

   b. Выберите нужный тест(ы) в списке **Тесты**.

   c. Нажмите кнопку со списком **Промывка**, затем выберите нужный тип промывки.

8. Нажмите **Готово**.

   Появится сообщение с подтверждением.

9. Нажмите **OK**, чтобы сохранить изменения.

   Отобразится окно Конфигурировать параметры теста.

10. Используйте кнопки **Предыдущий**/**Следующий** для отображения каждого теста, если выбрано более одного теста, а затем повторите шаги 3 - 9 для каждого теста. ***(опционально)***

11. Нажмите **Готово**, чтобы вернуться в экран Конфигурация - область просмотра Настройки теста.

Для просмотра текущих настроек, см. *Просмотр настроек теста*, стр. 2-97.

Сопутствующая информация…

- *Экран Конфигурация - область просмотра Настройки теста - Параметры теста*, стр. 2-65
- *Окно Конфигурировать параметры теста - область просмотра SmartWash (система c)*, стр. 2-135
- *Окно Добавить/изменить в SmartWash - область просмотра Игла реагента 1 (система c)*, стр. 2-135
- *Окно Добавить/изменить в SmartWash - область просмотра Игла образца (система c)*, стр. 2-136

Регистрация МИ в Росздравнадзоре
www.nevacert.ru | info@nevacert.ru

- *Окно Добавить/изменить в SmartWash - область просмотра Кювета (система c)*, стр. 2-137

Конфигурирование пользовательского разбавителя образца (фотометрический - система *c*)

Данная процедура предназначена для настройки системного разбавителя образца.

Необходимые условия	*Доступ к экрану Конфигурация - области просмотра Настройки теста - Параметры теста*, стр. 2-66
Статус модуля	Остановлен, Готов или В работе
Уровень доступа пользователя	Системный администратор
Ресурсы	NA

Чтобы настроить пользовательский разбавитель образца:

1. Выберите **Настройки реагента** из списка **Категории тестов** на экране Конфигурация.
2. Выберите **НОВЫЙ** в списке **Реагенты**, затем нажмите **F6 - Конфигурировать**.

   Появится окно Конфигурация реагента (Настройки реагента).
3. Введите уникальное название разбавителя образца (не более 7 буквенно-цифровых знаков) в поле **Название реагента**.
4. Нажмите кнопку списка **Тип реагента**, затем выберите **Разбавитель образца**.
5. Введите значение в поле **Мало реаг. (сигнал)**. ***(опционально)***
6. Нажмите **Готово**, чтобы сохранить внесенные изменения.

Конфигурирование набора на использование разбавителя образца в аналитическом модуле *c*8000, см. *Конфигурирование пользовательского набора реагентов (фотометрический - система c)*, стр. 2-93.

Конфигурирование наборов на использование разбавителя образца в аналитическом модуле *c*16000, см. *Конфигурирование набора реагентов для пользовательского разбавителя образцов (фотометрический - система c16000)*, стр. 2-94.

Для просмотра текущих настроек, см. *Просмотр настроек теста*, стр. 2-97.

Сопутствующая информация…

- *Экран Конфигурация - область просмотра Настройки теста - Параметры теста*, стр. 2-65
- *Окно Конфигурация реагента (Настройки реагента) - область просмотра Пользовательский тест (фотометрический - Система c)*, стр. 2-141

Регистрация МИ в Росздравнадзоре
www.nevacert.ru | info@nevacert.ru

Конфигурирование пользовательского реагента (фотометрический - система *c*)

Данная процедура предназначена для создания реагента при использовании реагентов без штрих-кода или реагентов, поставляемых не Abbott Laboratories.

Необходимые условия	*Доступ к экрану Конфигурация - области просмотра Настройки теста - Параметры теста*, стр. 2-66
Статус модуля	Остановлен, Готов или В работе
Уровень доступа пользователя	Системный администратор
Ресурсы	NA

Чтобы создать пользовательский реагент:

1. Выберите **Настройки реагента** из списка **Категории тестов** на экране Конфигурация.
2. Выберите **НОВЫЙ** в списке **Реагенты**, затем нажмите **F6 - Конфигурировать**.

   Появится окно Конфигурация реагента (Настройки реагента).
3. Введите уникальное название (не более 7 буквенно-цифровых знаков) в поле **Название реагента**.

   ПРИМЕЧАНИЕ: При создании реагентов со штрих-кодом, поставляемых не Abbott Laboratories, название реагента должно совпадать с названием (включая регистр текста), закодированным на штрих-коде.

   При создании реагентов, использующих 1D (одномерные) этикетки со штрих-кодом, название реагента должно быть идентичным закодированному цифрами 1 - 5 на штрих-коде. См. *Формат данных этикетки со штрих-кодом 1D реагента*, стр. 4-35.
4. Нажмите кнопку списка **Тип реагента**, затем выберите **Только R1** или **R1 и R2**.
5. Введите значение в поле **Мало реаг. (сигнал)**. ***(опционально)***
6. Введите значение в поле **Стабильность в приборе**. ***(опционально)***
7. *Конфигурирование пользовательского набора реагентов (фотометрический - система c)*, стр. 2-93 для реагентов без штрих-кода. ***(опционально)***
8. Нажмите **Готово**, чтобы сохранить внесенные изменения.

Создание разбавителя образца без штрих-кода, см. *Конфигурирование пользовательского разбавителя образца (фотометрический - система c)*, стр. 2-91.

Конфигурирование параметров теста, см. *Конфигурирование фотометрического теста (система c)*, стр. 2-86.

Для загрузки реагента без штрих-кода, см. *Загрузка реагентов без штрих-кода (c8000/c16000)*, стр. 5-156.

Регистрация МИ в Росздравнадзоре
www.nevacert.ru | info@nevacert.ru

Для загрузки реагента с 1D (одномерной) этикеткой со штрих-кодом, см. *Загрузка реагентов со штрих-кодом (c8000/c16000)*, стр. 5-151.

Для просмотра текущих настроек, см. *Просмотр настроек теста*, стр. 2-97.

Сопутствующая информация…

- *Экран Конфигурация - область просмотра Настройки теста - Параметры теста*, стр. 2-65
- *Окно Конфигурация реагента (Настройки реагента) - область просмотра Пользовательский тест (фотометрический - Система c)*, стр. 2-141

Конфигурирование пользовательского набора реагентов (фотометрический - система *c*)

Данная процедура предназначена для создания набора реагентов с уникальным идентификационным номером для реагентов без штрих-кода. Данный идентификационный номер позволяет системе отслеживать стабильность и тесты, оставшиеся для набора, даже если он был перемещен. Это также позволяет системе выполнить замену реагента после опустошения картриджа.

ПРИМЕЧАНИЕ: Необходимо задать не менее одного набора реагентов, прежде чем загружать реагент в реагентную карусель.

Необходимые условия	*Доступ к экрану Конфигурация - области просмотра Настройки теста - Параметры теста*, стр. 2-66
Статус модуля	Остановлен, Готов или В работе
Уровень доступа пользователя	Системный администратор
Ресурсы	NA

Чтобы создать пользовательский набор реагентов:

1. Выберите **Настройки реагента** из списка **Категории тестов** на экране Конфигурация.
2. Выберите нужный реагент(ы) в списке **Реагенты**, затем нажмите **F6 - Конфигурировать**.

   Появится окно Конфигурация реагента (Настройки реагента). Информация в окне зависит от выбранного реагента.
3. Нажмите кнопку списка **Номер лота**, а затем выполните одно из следующих действий:
   - Выберите нужный лот в списке.
   - Выберите **Новый лот**, затем введите номер лота (не более 8 буквенно-цифровых знаков) в поле **Номер лота**.
4. Введите уникальный номер в поле **Серийный номер**.

   ПРИМЕЧАНИЕ: Можно задать несколько серийных номеров для каждого номера лота, чтобы иметь возможность загрузки нескольких наборов одного реагента. Каждый набор отдельного лота должен иметь уникальный цифровой идентификационный номер (серийный номер).

Регистрация МИ в Росздравнадзоре
www.nevacert.ru | info@nevacert.ru

5. Введите дату в поле **Срок годности**. ***(опционально)***
6. Выберите кнопку со списком **Объем картриджа R1**, затем выберите объем картриджа.
7. Выберите кнопку со списком **Объем картриджа R2**, затем выберите объем картриджа. ***(опционально)***
8. Чтобы создать набор, выберите **Добавить набор**.

   Новый набор появится в списке **Заданные наборы**.
9. Нажмите **Готово**, чтобы сохранить внесенные изменения.

Для просмотра текущих настроек, см. *Просмотр настроек теста*, стр. 2-97.

Сопутствующая информация…

- *Экран Конфигурация - область просмотра Настройки теста - Параметры теста*, стр. 2-65
- *Окно Конфигурация реагента (Настройки реагента) - область просмотра Тест Abbott (фотометрический - система c)*, стр. 2-141

Конфигурирование набора реагентов для пользовательского разбавителя образцов (фотометрический - система *c*16000)

Данная процедура предназначена для создания набора реагентов с уникальным идентификационным номером для разбавителей образца без штрих-кода. Данный идентификационный номер позволяет системе отслеживать стабильность и тесты, оставшиеся для набора, даже если он был перемещен. Это также позволяет системе выполнить замену реагента после опустошения картриджа.

ПРИМЕЧАНИЕ: Необходимо задать не менее двух наборов реагентов для разбавителя образцов, прежде чем загружать разбавитель в реагентные карусели. Для аналитического модуля *c*16000 необходимо, чтобы разбавитель образца был загружен как во внешнюю (сегмент A, B или C), так и во внутреннюю (сегмент D) карусели.

Необходимые условия	*Доступ к экрану Конфигурация - области просмотра Настройки теста - Параметры теста*, стр. 2-66
Статус модуля	Остановлен, Готов или В работе
Уровень доступа пользователя	Системный администратор
Ресурсы	NA

Чтобы создать набор реагентов для пользовательского разбавителя образцов:

1. Выберите **Настройки реагента** из списка **Категории тестов** на экране Конфигурация.
2. Выберите нужный разбавитель в списке **Реагенты**, затем нажмите **F6 - Конфигурировать**.

   Появится окно Конфигурация реагента (Настройки реагента). Информация в окне зависит от выбранного реагента.

Регистрация МИ в Росздравнадзоре
www.nevacert.ru | info@nevacert.ru

3. Нажмите кнопку списка **Номер лота** и выберите **Новый лот**.
4. Введите номер лота в поле **Номер лота** (не более 8 буквенно-цифровых знаков).
5. Введите уникальный номер в поле **Серийный номер**, чтобы идентифицировать картридж с разбавителем для загрузки во внешнюю карусель.

   ПРИМЕЧАНИЕ: Можно задать несколько серийных номеров для каждого номера лота разбавителя, что позволит загрузить один картридж во внешнюю (сегмент A, B или C) карусель и один во внутреннюю (сегмент D).
6. Выберите кнопку со списком **Объем картриджа R1**, затем выберите объем картриджа.
7. Чтобы создать набор, выберите **Добавить набор**.

   Новый набор появится в списке **Заданные наборы**.
8. Нажмите кнопку списка **Номер лота**, затем выберите номер лота, созданный на шаге 4.
9. Введите уникальный номер в поле **Серийный номер**, чтобы идентифицировать картридж с разбавителем для загрузки во внутреннюю карусель.
10. Выберите кнопку со списком **Объем картриджа R1**, затем выберите объем картриджа. ***(опционально)***
11. Чтобы создать набор, выберите **Добавить набор**.

    Новый набор появится в списке **Заданные наборы**.
12. Нажмите **Готово**, чтобы сохранить внесенные изменения.

Назначение местоположения разбавителя образца см. *Загрузка реагентов без штрих-кода (c8000/c16000)*, стр. 5-156.

Для просмотра текущих настроек, см. *Просмотр настроек теста*, стр. 2-97.

Сопутствующая информация…

- *Экран Конфигурация - область просмотра Настройки теста - Параметры теста*, стр. 2-65
- *Окно Конфигурация реагента (Настройки реагента) - область просмотра Тест Abbott (фотометрический - система c)*, стр. 2-141

Конфигурация порядка показа тестов

Данная процедура предназначена для конфигурирования порядка отображения тестов в:

- Окна и области просмотра со списком тестов
- Экран Статус образца
- Отчеты по пациенту, образцам, лабораторным образцам, статусу образца и сводке по КК

Регистрация МИ в Росздравнадзоре
www.nevacert.ru | info@nevacert.ru

Необходимые условия	*Доступ к экрану Конфигурация - области просмотра Настройки теста - Параметры теста*, стр. 2-66
Статус модуля	Остановлен, Готов или В работе
Уровень доступа пользователя	Системный администратор
Ресурсы	NA

Для конфигурирования порядка показа тестов:

1. Выберите **Порядок показа тестов** из списка **Категории тестов** на экране Конфигурация.
2. Нажмите **F6 - Конфигурировать**.

   Отобразится окно Конфигурация порядка показа тестов. Тесты перечислены в буквенно-цифровой последовательности в списке Тесты, если они не добавлены в список Порядок вывода.

   ПРИМЕЧАНИЕ: Установленный новый тест отображается в буквенно-цифровой последовательности в списке Тесты, пока не будет добавлен в список Порядок вывода.
3. Выберите один из следующих пунктов:
   - Только отчеты
   - Экран и отчет
4. Для добавления или перемещения теста или тестов в порядок показа выполните одно из следующих действий:

   ПРИМЕЧАНИЕ: Если выбрано более одного теста, они будут перемещены в список Порядок вывода в порядке выбора из списка Тесты.

   a. Для добавления теста или тестов в конец списка Порядок вывода выберите нужный тест или тесты в списке **Тесты**, затем нажмите кнопку **Добавить**>.

   b. Чтобы вставить тест или тесты в список Порядок вывода, выберите нужный тест или тесты из списка **Тесты**. Выберите тест из списка **Порядок вывода**, к которому вы хотите добавить тест или тесты, затем нажмите кнопку **Вставить до** или **Вставить после**. Тест или тесты будут перемещены в указанное положение.

   c. Для изменения порядка тестов в списке Порядок вывода необходимо переместить тест или тесты обратно в список Тесты. Выберите нужный тест или тесты в списке **Порядок вывода**, затем нажмите кнопку <**Сбросить**. Тест или тесты будут перемещены в список Тесты. Выполните шаг a или b для перемещения теста или тестов в требуемое положение.

   d. Для возврата всех тестов из списка **Порядок вывода** в список Тесты нажмите кнопку <<**Сбросить все**.
5. Нажмите **Готово**, чтобы сохранить внесенные изменения.

   Тест или тесты, оставшиеся в списке Тесты, будут отображаться последними.

Регистрация МИ в Росздравнадзоре
www.nevacert.ru | info@nevacert.ru

Сопутствующая информация…

- *Экран Конфигурация - область просмотра Настройки теста - Параметры теста*, стр. 2-65
- *Окно Конфигурация порядка показа тестов*, стр. 2-146

Просмотр настроек теста

Из области просмотра Настройки теста экрана Конфигурация общий оператор может перейти к окнам для просмотра детальной информации по сконфигурированным настройкам теста.

Учетная запись общего оператора позволяет просмотреть:

- Параметры теста
- Настройки реагента
- Единицы измерения
- Параметры панели
- Правила повтор. тестирования
- Порядок показа тестов

Необходимые условия	*Доступ к экрану Конфигурация - области просмотра Настройки теста - Параметры теста*, стр. 2-66
Статус модуля	Любой
Уровень доступа пользователя	Общий оператор
Ресурсы	NA

Для доступа к экрану Конфигурация - к детальному просмотру Настройки теста:

1. Выберите категорию в списке **Категории тестов**.
2. Выберите нужную позицию(и) в списке, при наличии.
3. Нажмите **F5 - Детали**.

   Отобразится окно Детали.
4. Выберите соответствующие опции для просмотра дополнительных параметров.
5. Используйте кнопки **Предыдущий**/**Следующий** для отображения каждого теста, если выбрано более одного теста. ***(опционально)***
6. Нажмите **Готово**, чтобы вернуться в экран Конфигурация.

Изменение настроек конфигурации теста

Процедуры изменения настроек теста включают:

- *Изменение названия теста*, стр. 2-98
- *Изменение доступности теста*, стр. 2-99
- *Изменение специфичной для теста опции запуска контролей для вспомогательных наборов реагентов*, стр. 2-100

Регистрация МИ в Росздравнадзоре
www.nevacert.ru | info@nevacert.ru

- *Изменение диапазона норм и критических значений*, стр. 2-101
- *Изменение панели пациента, КК или калибровки*, стр. 2-102
- *Удаление панели пациента, КК или калибровки*, стр. 2-103
- *Добавление теста в правило повторного тестирования*, стр. 2-103
- *Удаление теста из правила повторного тестирования*, стр. 2-104
- *Удаление правила повторного тестирования*, стр. 2-105
- *Изменение диапазона линейности*, стр. 2-106
- *Изменение настройки последнего запрошенного считывания (фотометрический - система c)*, стр. 2-107
- *Изменение настройки разведения по умолчанию (фотометрический - Система c)*, стр. 2-108
- *Изменение стандартного типа калибровки (фотометрический - система c)*, стр. 2-109
- *Изменение настроек коэффициента корреляции и пересечения (система c)*, стр. 2-110
- *Изменение концентрации калибратора потенциометрического теста (система c)*, стр. 2-111
- *Изменение настройки сигнала об исчерпании ресурса реагента*, стр. 2-112
- *Удаление реагента (система c)*, стр. 2-113
- *Удаление набора реагентов (система c)*, стр. 2-114
- *Изменение настройки стандартного разведения (система i)*, стр. 2-114
- *Изменение настроек интерпретации (система i)*, стр. 2-115
- *Изменение настройки единиц измерения результата*, стр. 2-116
- *Изменение расчетного теста*, стр. 2-117
- *Печать отчетов по параметрам тестов*, стр. 2-120

Изменение названия теста

Данная процедура предназначена для изменения названия теста, отображаемого на всех экранах и во всех окнах.

Необходимые условия	*Доступ к экрану Конфигурация - области просмотра Настройки теста - Параметры теста*, стр. 2-66 Отсутствие заказов в статусе ожидания в изменяемых тестах
Статус модуля	Остановлен, Прогрев или Готов
Уровень доступа пользователя	Системный администратор
Ресурсы	NA

Для изменения названия теста:

1. Выберите нужный тест(ы) в списке **Тесты**, затем нажмите **F6 - Конфигурировать**.

   Отобразится окно Конфигурировать параметры теста - область просмотра Общие. Информация в окне зависит от выбранного теста(ов).

Регистрация МИ в Росздравнадзоре
www.nevacert.ru | info@nevacert.ru

2. Введите уникальное название (не более 10 буквенно-цифровых знаков) в поле **Тест**.
3. Используйте кнопки **Предыдущий**/**Следующий**, чтобы отобразить каждый тест, если выбрано более одного теста, а затем введите уникальное название для каждого. ***(опционально)***
4. Нажмите **Готово**, чтобы сохранить внесенные изменения.

Для просмотра текущих настроек, см. *Просмотр настроек теста*, стр. 2-97.

Сопутствующая информация…

- *Экран Конфигурация - область просмотра Настройки теста - Параметры теста*, стр. 2-65
- *Окно Конфигурировать параметры теста - область просмотра Общие - Определение типа реакции (фотометрический - система c)*, стр. 2-124
- *Окно Конфигурировать параметры теста - область просмотра Общие (система i)*, стр. 2-121
- *Окно Конфигурировать параметры теста - область просмотра Общие - ICT*, стр. 2-126

Изменение доступности теста

Данная процедура предназначена для изменения доступности теста, определяющей доступность теста или тестов для заказа в окнах заказов.

Необходимые условия	*Доступ к экрану Конфигурация - области просмотра Настройки теста - Параметры теста*, стр. 2-66 Отсутствие заказов в статусе ожидания в изменяемых тестах
Статус модуля	Остановлен, Прогрев или Готов
Уровень доступа пользователя	Системный администратор
Ресурсы	NA

Для изменения доступности теста:

1. Выберите нужный тест(ы) в списке **Тесты**, затем нажмите **F6 - Конфигурировать**.

   Отобразится окно Конфигурировать параметры теста - область просмотра Общие. Информация в окне зависит от выбранного теста(ов).
2. Нажмите кнопку со списком **Доступность теста**, затем выберите нужный вариант доступности теста.
   - Активирован - Показывает, что тест доступен для заказа.
   - Не активирован - Показывает название теста серым в окнах заказов пациента, контролей и калибровки.
   - Не для пациента - Показывает название теста серым в окне Заказ пациента.

Регистрация МИ в Росздравнадзоре
www.nevacert.ru | info@nevacert.ru

3. Используйте кнопки **Предыдущий**/**Следующий** для отображения каждого теста, если выбрано более одного теста, а затем включите или отключите каждый тест. ***(опционально)***
4. Нажмите **Готово**, чтобы сохранить внесенные изменения.

Для просмотра текущих настроек, см. *Просмотр настроек теста*, стр. 2-97.

Сопутствующая информация…

- *Экран Конфигурация - область просмотра Настройки теста - Параметры теста*, стр. 2-65
- *Окно Конфигурировать параметры теста - область просмотра Общие - Определение типа реакции (фотометрический - система c)*, стр. 2-124
- *Окно Конфигурировать параметры теста - область просмотра Общие (система i)*, стр. 2-121
- *Окно Конфигурировать параметры теста - область просмотра Общие - ICT*, стр. 2-126

Изменение специфичной для теста опции запуска контролей для вспомогательных наборов реагентов

Данная процедура предназначена для изменения опции запуска контролей вспомогательных реагентов для конкретного теста.

Для изменения опции, для которой система выполняет контроли для реагентов, см. *Изменение опции запуска контролей для вспомогательных наборов реагентов*, стр. 2-40.

Необходимые условия	*Доступ к экрану Конфигурация - области просмотра Настройки теста - Параметры теста*, стр. 2-66
Статус модуля	Остановлен, Прогрев или Готов
Уровень доступа пользователя	Системный администратор
Ресурсы	NA

Для изменения специфичной для теста опции запуска контролей для вспомогательных наборов реагентов:

1. Выберите тест или тесты из списка **Тесты** на экране Конфигурация.
2. Нажмите **F6 - Конфигурировать**.

   Отобразится окно Конфигурировать параметры теста - область просмотра Общие. Информация в окне зависит от выбранного теста(ов).
3. Нажмите кнопку со списком **Контроли для реагента по**, затем выберите нужную опцию.
   - Лот: Запуск КК только в одном наборе для одного лота
   - Набор: Запуск КК для каждого набора в лоте
4. Используйте кнопки **Предыдущий**/**Следующий** для отображения каждого теста, если выбрано более одного теста, а затем выберите нужную опцию для каждого. ***(опционально)***

Регистрация МИ в Росздравнадзоре
www.nevacert.ru | info@nevacert.ru

5. Нажмите **Готово**, чтобы сохранить внесенные изменения.

Для просмотра текущих настроек, см. *Просмотр настроек теста*, стр. 2-97.

Сопутствующая информация…

- *Экран Конфигурация - область просмотра Настройки теста - Параметры теста*, стр. 2-65
- *Окно Конфигурировать параметры теста - область просмотра Общие (система i)*, стр. 2-121
- *Окно Конфигурировать параметры теста - область просмотра Общие - Определение типа реакции (фотометрический - система c)*, стр. 2-124
- *Окно Конфигурация параметров теста - область просмотра Общие - Реагент/Образец (фотометрический - система c)*, стр. 2-125
- *Окно Конфигурировать параметры теста - область просмотра Общие - Проверка валидности (фотометрический - система c)*, стр. 2-125
- *Окно Конфигурировать параметры теста - область просмотра Общие - ICT*, стр. 2-126

Изменение диапазона норм и критических значений

Данная процедура предназначена для редактирования диапазона норм и диапазона критических значений.

ПРИМЕЧАНИЕ: Диапазоны анализируются в определенном порядке.

Необходимые условия	*Доступ к экрану Конфигурация - области просмотра Настройки теста - Параметры теста*, стр. 2-66 Отсутствие заказов в статусе ожидания в изменяемых тестах
Статус модуля	Остановлен, Прогрев или Готов
Уровень доступа пользователя	Системный администратор
Ресурсы	NA

Для изменения диапазона норм и критических значений:

1. Выберите нужный тест или тесты в списке **Тесты** на экране Конфигурация, затем нажмите **F6 - Конфигурировать**.

   Отобразится окно Конфигурировать параметры теста - область просмотра Общие. Информация в окне зависит от выбранного теста(ов).

2. Выберите опцию **Результаты**.

   Отобразится окно Конфигурировать параметры теста - область просмотра Результаты.

3. Выберите нужный диапазон из таблицы **Диапазоны по полу и возрасту**, затем выберите **Изменить**.

   Отобразится окно Конфигурировать параметры результатов.

4. Нажмите кнопку со списком **Возраст**, затем выберите нужный формат возраста.

Регистрация МИ в Росздравнадзоре
www.nevacert.ru | info@nevacert.ru

5. Введите значение в поля **Минимум** и **Максимум**.
6. Введите значение в поля **Диапазон норм**.
7. Введите значение в поля **Диапазон крит. значений**. ***(опционально)***
8. Нажмите **Готово**, чтобы вернуться в область просмотра Результаты окна Конфигурировать параметры теста.

   Изменения отображаются в таблице Диапазоны по полу и возрасту.
9. Выберите другой диапазон и повторите шаги 3 - 8. ***(опционально)***
10. Используйте кнопки **Предыдущий**/**Следующий** для отображения каждого теста, если выбрано более одного теста, а затем повторите шаги 3 - 9 для каждого теста. ***(опционально)***
11. Нажмите **Готово**, чтобы сохранить внесенные изменения.

Для просмотра текущих настроек, см. *Просмотр настроек теста*, стр. 2-97.

Сопутствующая информация…

- *Экран Конфигурация - область просмотра Настройки теста - Параметры теста*, стр. 2-65
- *Окно Конфигурировать параметры теста - область просмотра Результаты*, стр. 2-137
- *Окно Конфигурировать параметры результатов*, стр. 2-138

Изменение панели пациента, КК или калибровки

Данная процедура предназначена для добавления или удаления тестов на предварительно определенной панели или для изменения типа панели.

Необходимые условия	*Доступ к экрану Конфигурация - области просмотра Настройки теста - Параметры теста*, стр. 2-66
Статус модуля	Любой
Уровень доступа пользователя	Системный администратор
Ресурсы	NA

Для изменения панели пациента, КК или калибровки:

1. Выберите **Параметры панели** из списка **Категории тестов** на экране Конфигурация.
2. Нажмите **F6 - Конфигурировать**.

   Отобразится окно Конфигурировать параметры панели.
3. Выберите нужную панель в списке **Панели**.
4. Установите или снимите флажок или флажки **Тип панели**.
5. Выберите тест или тесты в списке **Тесты** или отмените выбор.
6. Выберите **Добавить**, чтобы применить сделанные изменения.
7. Нажмите **Готово**, чтобы сохранить внесенные изменения.

Для просмотра текущих настроек, см. *Просмотр настроек теста*, стр. 2-97.

Регистрация МИ в Росздравнадзоре
www.nevacert.ru | info@nevacert.ru

Сопутствующая информация…

- *Экран Конфигурация - область просмотра Настройки теста - Параметры теста*, стр. 2-65
- *Окно Конфигурировать параметры панели*, стр. 2-143

Удаление панели пациента, КК или калибровки

Данная процедура предназначена для удаления панели пациента, КК или калибровки, если панель более не используется.

Необходимые условия	*Доступ к экрану Конфигурация - области просмотра Настройки теста - Параметры теста*, стр. 2-66
Статус модуля	Любой
Уровень доступа пользователя	Системный администратор
Ресурсы	NA

Для удаления панели пациента, КК или калибровки:

1. Выберите **Параметры панели** из списка **Категории тестов** на экране Конфигурация.
2. Нажмите **F6 - Конфигурировать**.

   Отобразится окно Конфигурировать параметры панели.
3. Выберите удаляемую панель из списка **Панели**, затем выберите **Удалить**.

   Появится сообщение с подтверждением.
4. Нажмите **OK**, чтобы удалить панель.

   Название панели более не отображается в списке Панели.
5. Нажмите **Готово**, чтобы вернуться в экран Конфигурация.

Для просмотра текущих настроек, см. *Просмотр настроек теста*, стр. 2-97.

Сопутствующая информация…

- *Экран Конфигурация - область просмотра Настройки теста - Параметры теста*, стр. 2-65
- *Окно Конфигурировать параметры панели*, стр. 2-143

Добавление теста в правило повторного тестирования

Данная процедура предназначена для добавления теста(ов) в правило(а) повторного тестирования.

Необходимые условия	*Доступ к экрану Конфигурация - области просмотра Настройки теста - Параметры теста*, стр. 2-66
Статус модуля	Остановлен, Прогрев или Готов
Уровень доступа пользователя	Системный администратор
Ресурсы	NA

Регистрация МИ в Росздравнадзоре
www.nevacert.ru | info@nevacert.ru

Чтобы добавить тест в правило повторного тестирования:

1. Выберите **Правила повторного тест.** из списка **Категории тестов** на экране Конфигурация.
2. Выберите тест(ы) в списке **Тесты**, затем нажмите **F6 - Конфигурировать**.

   Отобразится окно Конфигурация правил повторного тест.
3. Выберите нужное правило в списке **Правила повтора теста**, затем нажмите **Изменить правило**.

   Отобразится окно Добавить/изменить правила повт.тест.
4. Нажмите **Выбрать тест**.

   Отобразится окно Выбрать тест.

   a. Выделите требуемый тест(ы).

   b. Нажмите **Готово**, чтобы вернуться в окно Добавить/изменить правила повт.тест.

      Выбранный тест(ы) появится в списке Выбранные тесты для повтора.
5. Выберите тест из списка **Выбранные тесты для повтора**.
6. Выберите нужную опцию **Повтор в разведении**.
7. Повторите шаги 5 и 6 для каждого теста.
8. Нажмите **Готово**, чтобы вернуться в окно Конфигурация правил повторного тест.
9. Чтобы добавить тест(ы) для повтора в другое правило, повторите шаги 3 - 8. ***(опционально)***
10. Используйте кнопки **Предыдущий**/**Следующий** для отображения каждого теста, если выбрано более одного теста, затем повторите шаги 3 - 9 для каждого теста. ***(опционально)***
11. Нажмите **Готово**, чтобы сохранить внесенные изменения.

Для просмотра текущих настроек, см. *Просмотр настроек теста*, стр. 2-97.

Сопутствующая информация…

- *Экран Конфигурация - область просмотра Настройки теста - Параметры теста*, стр. 2-65
- *Окно Конфигурация правил повторного тест*, стр. 2-144
- *Окно Добавить/изменить правила повторного тестирования*, стр. 2-144
- *Окно Выбрать тест*, стр. 2-145

Удаление теста из правила повторного тестирования

Данная процедура предназначена для удаления теста из правил(а) повторного тестирования.

Регистрация МИ в Росздравнадзоре
www.nevacert.ru | info@nevacert.ru

Необходимые условия	*Доступ к экрану Конфигурация - области просмотра Настройки теста - Параметры теста*, стр. 2-66
Статус модуля	Остановлен, Прогрев или Готов
Уровень доступа пользователя	Системный администратор
Ресурсы	NA

Чтобы удалить тест из правила повторного тестирования:

1. Выберите **Правила повторного тест.** из списка **Категории тестов** на экране Конфигурация.
2. Выберите тест(ы) в списке **Тесты**, затем нажмите **F6 - Конфигурировать**.

   Отобразится окно Конфигурация правил повторного тест.
3. Выберите нужное правило в списке **Правила повтора теста**, затем нажмите **Изменить правило**.

   Отобразится окно Добавить/изменить правила повт.тест.
4. Нажмите **Выбрать тест**.

   Отобразится окно Выбрать тест.

   a. Снимите выделение требуемого теста(ов).

   b. Нажмите **Готово**, чтобы вернуться в окно Добавить/изменить правила повт.тест.

      В окне появится обновленный список Выбранные тесты для повтора.
5. Чтобы удалить тест(ы) для повтора из другого правила, повторите шаги 3 и 4. ***(опционально)***
6. Нажмите **Готово**, чтобы вернуться в окно Конфигурация правил повторного тест.
7. Используйте кнопки **Предыдущий**/**Следующий** для отображения каждого теста, если выбрано более одного теста, затем повторите шаги 3 - 6 для каждого теста. ***(опционально)***
8. Нажмите **Готово**, чтобы сохранить внесенные изменения.

Для просмотра текущих настроек, см. *Просмотр настроек теста*, стр. 2-97.

Сопутствующая информация…

- *Экран Конфигурация - область просмотра Настройки теста - Параметры теста*, стр. 2-65
- *Окно Конфигурация правил повторного тест*, стр. 2-144
- *Окно Добавить/изменить правила повторного тестирования*, стр. 2-144
- *Окно Выбрать тест*, стр. 2-145

Удаление правила повторного тестирования

Данная процедура предназначена для удаления правил(а) повторного тестирования.

Регистрация МИ в Росздравнадзоре
www.nevacert.ru | info@nevacert.ru

Необходимые условия	*Доступ к экрану Конфигурация - области просмотра Настройки теста - Параметры теста*, стр. 2-66 Отсутствие заказов в статусе ожидания в изменяемых тестах
Статус модуля	Остановлен, Прогрев или Готов
Уровень доступа пользователя	Системный администратор
Ресурсы	NA

Чтобы удалить правило повторного тестирования:

1. Выберите **Правила повторного тест.** из списка **Категории тестов** на экране Конфигурация.
2. Выберите требуемый тест или тесты в списке **Тесты**, затем нажмите **F6 - Конфигурировать**.

   Отобразится окно Конфигурация правил повторного тест.
3. Выберите требуемое правило, затем нажмите **Удалить правило**.
4. Используйте кнопки **Предыдущий**/**Следующий** для отображения каждого теста, если вы выбрали более одного теста, затем повторите шаг 3 для каждого теста. ***(опционально)***
5. Нажмите **Готово**, чтобы сохранить внесенные изменения.

Для просмотра текущих настроек, см. *Просмотр настроек теста*, стр. 2-97.

Сопутствующая информация...

- *Экран Конфигурация - область просмотра Настройки теста - Параметры теста*, стр. 2-65
- *Окно Конфигурация правил повторного тест*, стр. 2-144

Изменение диапазона линейности

Данная процедура предназначена для изменения диапазона линейности для теста или тестов, если ваша лаборатория определяет изменение диапазона линейности.

Для тест-систем *i* должны быть заполнены поля Нижний предел линейности и Верхний предел линейности.

Для тест-систем *c* поля Нижний предел линейности и Верхний предел линейности могут оставаться пустыми или содержать значения. Если будет заполнено только одно поле, будет выведено сообщение об ошибке.

ПРИМЕЧАНИЕ: После изменения диапазона линейности для теста рядом с номером теста появится звездочка (*), показывающая, что тест был изменен.

Необходимые условия	*Доступ к экрану Конфигурация - области просмотра Настройки теста - Параметры теста*, стр. 2-66 Отсутствие заказов в статусе ожидания в изменяемых тестах
Статус модуля	Остановлен, Прогрев или Готов

Регистрация МИ в Росздравнадзоре
www.nevacert.ru | info@nevacert.ru

Уровень доступа пользователя	Системный администратор
Ресурсы	NA

Для изменения диапазона линейности:

1. Выберите тест или тесты из списка **Тесты** на экране Конфигурация.
2. Нажмите **F6 - Конфигурировать**.

   Отобразится окно Конфигурировать параметры теста - область просмотра Общие. Информация в окне зависит от выбранного теста(ов).
3. Выберите опцию **Результаты**.

   Отобразится окно Конфигурировать параметры теста - область просмотра Результаты.
4. Отредактируйте значение в поле **Нижний предел линейности**.

   ПРИМЕЧАНИЕ: Для тестов системы *i* это поле может редактироваться только в том случае, если сконфигурирована функция первого стандартного разведения. Значение не может быть меньше нуля.
5. Отредактируйте значение в поле **Верхний предел линейности**.

   ПРИМЕЧАНИЕ: Для тестов системы *i* это поле может редактироваться только в том случае, если сконфигурирована функция первого стандартного разведения. Это значение не может превышать стандартный верхний предел линейности теста.
6. Используйте кнопки **Предыдущий**/**Следующий** для отображения каждого теста, если выбрано более одного теста, а затем повторите шаги 4 и 5 для каждого теста. ***(опционально)***
7. Нажмите **Готово**, чтобы сохранить внесенные изменения.

Для просмотра текущих настроек, см. *Просмотр настроек теста*, стр. 2-97.

Сопутствующая информация…

- *Экран Конфигурация - область просмотра Настройки теста - Параметры теста*, стр. 2-65
- *Окно Конфигурировать параметры теста - область просмотра Результаты*, стр. 2-137

Изменение настройки последнего запрошенного считывания (фотометрический - система *c*)

Данная процедура предназначена для задания последнего считывания, запрошенного для расчета результата. Результат рассчитывается после измерения последнего определенного считывания, не дожидаясь завершения всех 33 считываний.

Необходимые условия	*Доступ к экрану Конфигурация - области просмотра Настройки теста - Параметры теста*, стр. 2-66

Регистрация МИ в Росздравнадзоре
www.nevacert.ru | info@nevacert.ru

	Отсутствие заказов в статусе ожидания в изменяемых тестах
Статус модуля	Остановлен или Готов
Уровень доступа пользователя	Системный администратор
Ресурсы	NA

Для изменения настройки последнего запрошенного считывания:

1. Выберите нужный тест или тесты из списка **Тесты** на экране Конфигурация.
2. Нажмите **F6 - Конфигурировать**.

   Отобразится окно Конфигурировать параметры теста - область просмотра Общие - Определение типа реакции.
3. Выберите поле **Последнее запрошенное считывание**, затем введите время считывания (1-33).

   ПРИМЕЧАНИЕ: Это время считывания не может быть раньше последнего времени считывания, определенного для Основной, Флекс, Фон, Коррекция цвета или Проверка реакции.
4. Используйте кнопки **Предыдущий**/**Следующий**, чтобы отобразить каждый тест, если выбрано более одного теста, а затем введите время считывания для каждого. ***(опционально)***
5. Нажмите **Готово**, чтобы сохранить внесенные изменения.

Дополнительную информацию см. в руководстве по применению системы ARCHITECT *c*.

Для просмотра текущих настроек, см. *Просмотр настроек теста*, стр. 2-97.

Сопутствующая информация…

- *Экран Конфигурация - область просмотра Настройки теста - Параметры теста*, стр. 2-65
- *Окно Конфигурировать параметры теста - область просмотра Общие - Определение типа реакции (фотометрический - система c)*, стр. 2-124

Изменение настройки разведения по умолчанию (фотометрический - Система *c*)

Данная процедура предназначена для выбора опции разведения, если разведение не было указано при заказе теста.

Назначение разведения для определенного образца при заказе см. *Создание заказа пациента (одиночный заказ)*, стр. 5-194, *Создание заказа контроля (однокомпонентный аналит)*, стр. 5-214 или *Создание заказа контроля (многокомпонентный)*, стр. 5-219.

Необходимые условия	*Доступ к экрану Конфигурация - области просмотра Настройки теста - Параметры теста*, стр. 2-66 Отсутствие заказов в статусе ожидания в изменяемых тестах

Регистрация МИ в Росздравнадзоре
www.nevacert.ru | info@nevacert.ru

Статус модуля	Остановлен или Готов
Уровень доступа пользователя	Системный администратор
Ресурсы	NA

Чтобы изменить настройку разведения по умолчанию:

1. Выберите нужный тест(ы) в списке **Тесты**, затем нажмите **F6 - Конфигурировать**.

   Отобразится окно Конфигурация параметров теста - область просмотра Общие. Информация в окне зависит от выбранного теста(ов).

2. Выберите пункт **Реагент/Образец**.

   Отобразится окно Конфигурация параметров теста - область просмотра Реагент/Образец.

3. Выберите нужную опцию **Разведение по умолчанию**.
4. Используйте кнопки **Предыдущий/Следующий** для отображения каждого теста, если выбрано более одного теста, а затем выберите разведение по умолчанию для каждого. ***(опционально)***
5. Нажмите **Готово**, чтобы сохранить внесенные изменения.

Для просмотра текущих настроек, см. *Просмотр настроек теста*, стр. 2-97.

Сопутствующая информация…

- *Экран Конфигурация - область просмотра Настройки теста - Параметры теста*, стр. 2-65
- *Окно Конфигурация параметров теста - область просмотра Общие - Реагент/Образец (фотометрический - система c)*, стр. 2-125

Изменение стандартного типа калибровки (фотометрический - система *c*)

Данная процедура предназначена для изменения настройки стандартного типа калибровки. Эта настройка используется, если тип не был определен при заказе калибровки.

ПРИМЕЧАНИЕ: Настройка стандартного типа калибровки доступна только в случае конфигурирования типа подкалибровки.

Для задания типа калибровки при заказе калибровки см. *Создание заказа на калибровку*, стр. 6-12.

Необходимые условия	*Доступ к экрану Конфигурация - области просмотра Настройки теста - Параметры теста*, стр. 2-66 Отсутствие заказов в статусе ожидания в изменяемых тестах
Статус модуля	Остановлен или Готов
Уровень доступа пользователя	Системный администратор
Ресурсы	NA

Для изменения стандартного типа калибровки:

Регистрация МИ в Росздравнадзоре
www.nevacert.ru | info@nevacert.ru

1. Выберите тест(ы) в списке **Тесты**, затем нажмите **F6 - Конфигурировать**.

   Отобразится окно Конфигурировать параметры теста - область просмотра Общие. Информация в окне зависит от выбранного теста(ов).

2. Выберите опцию **Калибровка**.

   Отобразится окно Конфигурировать параметры теста - область просмотра Калибровка - Калибраторы.

3. Выберите опцию **Интервалы**.

   Отобразится окно Конфигурировать параметры теста - область просмотра Калибровка - Интервалы.

4. Нажмите кнопку со списком **Тип заказа по умолчанию**, затем выберите нужный тип калибровки.

5. Используйте кнопки **Предыдущий**/**Следующий** для отображения каждого теста, если выбрано более одного теста, а затем выберите тип калибровки для каждого. ***(опционально)***

6. Нажмите **Готово**, чтобы сохранить внесенные изменения.

Для просмотра текущих настроек, см. *Просмотр настроек теста*, стр. 2-97.

Сопутствующая информация…

- *Экран Конфигурация - область просмотра Настройки теста - Параметры теста*, стр. 2-65
- *Окно Конфигурировать параметры теста - область просмотра Калибровка - Интервалы (фотометрический - система c)*, стр. 2-130

Изменение настроек коэффициента корреляции и пересечения (система *c*)

Данная процедура предназначена для редактирования коэффициента корреляции и пересечения при корректировке результатов теста для другой системы.

ПРИМЕЧАНИЕ: После изменения коэффициента корреляции и/или пересечения для теста рядом с номером теста появится звездочка (*), показывающая, что тест был изменен.

Необходимые условия	*Доступ к экрану Конфигурация - области просмотра Настройки теста - Параметры теста*, стр. 2-66
Статус модуля	Остановлен или Готов
Уровень доступа пользователя	Системный администратор
Ресурсы	NA

Чтобы изменить настройки коэффициента корреляции и пересечения:

1. Выберите **Единицы измерения** из списка **Категории тестов** на экране Конфигурация.

Регистрация МИ в Росздравнадзоре
www.nevacert.ru | info@nevacert.ru

2. Выберите нужный тест(ы) в списке **Тесты**, затем нажмите **F6 - Конфигурировать**.

   Отобразится окно Конфигурация единиц измерения результата.

3. Отредактируйте значение в поле **Коэффициент корреляции**.
4. Отредактируйте значение в поле **Пересечение**.
5. Используйте кнопки **Предыдущий**/**Следующий** для отображения каждого теста, если выбрано более одного теста, затем повторите шаги 3 и 4 для каждого теста. ***(опционально)***
6. Нажмите **Готово**, чтобы сохранить внесенные изменения.

Дополнительную информацию см. в руководстве по применению системы ARCHITECT *c*.

Для просмотра текущих настроек, см. *Просмотр настроек теста*, стр. 2-97.

Сопутствующая информация…

- *Экран Конфигурация - область просмотра Настройки теста - Параметры теста*, стр. 2-65
- *Окно Конфигурация единиц измерения результата*, стр. 2-142

Изменение концентрации калибратора потенциометрического теста (система *c*)

Данная процедура предназначена для изменения концентрации(й) калибратора потенциометрического теста .

ПРИМЕЧАНИЕ: Изменение концентрации(й) калибратора приведет к изменению статуса калибровки теста на Нет кал. Необходимо выполнить полную калибровку. См. *Описание статусов калибровки*, стр. 6-17.

Необходимые условия	*Доступ к экрану Конфигурация - области просмотра Настройки теста - Параметры теста*, стр. 2-66
Статус модуля	Остановлен или Готов
Уровень доступа пользователя	Системный администратор
Ресурсы	Перечень значений калибратора

Для изменения концентрации калибратора потенциометрического теста:

1. Выберите нужный потенциометрический тест(ы) в списке **Тесты**, затем нажмите **F6 - Конфигурировать**.

   Отобразится окно Конфигурировать параметры теста - область просмотра Общие.

2. Выберите опцию **Калибровка**.

   Отобразится окно Конфигурировать параметры теста - область просмотра Калибровка.

3. Введите значения в поля **Низкая концентрация** и **Высокая концентрация**.

Регистрация МИ в Росздравнадзоре
www.nevacert.ru | info@nevacert.ru

4. Используйте кнопки **Предыдущий**/**Следующий**, чтобы отобразить каждый тест, если выбрано более одного теста, а затем введите концентрацию для каждого. *(опционально)*
5. Нажмите **Готово**, чтобы сохранить внесенные изменения.

Для просмотра текущих настроек, см. *Просмотр настроек теста*, стр. 2-97.

Сопутствующая информация…

- *Экран Конфигурация - область просмотра Настройки теста - Параметры теста*, стр. 2-65
- *Окно Конфигурировать параметры теста - область просмотра Калибровка - ICT (система c)*, стр. 2-132

Изменение настройки сигнала об исчерпании ресурса реагента

Данная процедура предназначена для изменения уровня, при котором будет выводиться уведомление об исчерпании системного ресурса для конкретного реагента.

Для изменения уровня, при котором будет выводиться уведомление об исчерпании системного ресурса, см. *Изменение настройки исчерпания системных ресурсов для наборов реагентов*, стр. 2-21.

Необходимые условия	*Доступ к экрану Конфигурация - области просмотра Настройки теста - Параметры теста*, стр. 2-66
Статус модуля	Остановлен или Готов
Уровень доступа пользователя	Системный администратор
Ресурсы	NA

Для изменения настройки сигнала об исчерпании ресурса реагента:

1. Выберите **Настройки реагента** из списка **Категории тестов** на экране Конфигурация.
2. Выберите нужный реагент из списка **Реагенты** на экране Конфигурация.
3. Нажмите **F6 - Конфигурировать**.

   Отобразится окно Конфигурация реагента (Настройки реагента).
4. Введите нужный уровень сигнала (количество оставшихся тестов) в поле **Реагент заканчивается (сигнал)**.
5. Нажмите **Готово**, чтобы сохранить внесенные изменения.

Для просмотра текущих настроек, см. *Просмотр настроек теста*, стр. 2-97.

Сопутствующая информация…

- *Экран Конфигурация - область просмотра Настройки теста - Параметры теста*, стр. 2-65
- *Окно Конфигурация реагента (Настройки реагента) - область просмотра Тест Abbott (система i)*, стр. 2-140

Регистрация МИ в Росздравнадзоре
www.nevacert.ru | info@nevacert.ru

- *Окно Конфигурация реагента (Настройки реагента) - область просмотра Тест Abbott (фотометрический - система c)*, стр. 2-141
- *Окно Конфигурация реагента (Настройки реагента) - область просмотра Пользовательский тест (фотометрический - Система c)*, стр. 2-141

Удаление реагента (система *c*)

Данная процедура предназначена для удаления пользовательского реагента, если он больше не используется.

Необходимые условия	*Доступ к экрану Конфигурация - области просмотра Настройки теста - Параметры теста*, стр. 2-66 Все наборы реагентов, использующие данный реагент, должны быть удалены. См. *Удаление набора реагентов (система c)*, стр. 2-114
Статус модуля	Остановлен или Готов
Уровень доступа пользователя	Системный администратор
Ресурсы	NA

Чтобы удалить реагент:

ПРИМЕЧАНИЕ: Если реагент назначен для использования в каком-либо файле параметров теста, прежде чем его удалять, необходимо выполнить шаги 1 или 2.

1. Чтобы использовать другой реагент, измените параметры реагента в настройках теста. ***(опционально)***
   a. Выберите нужный тест(ы) из списка **Тесты** на экране Конфигурация.
   b. Нажмите **F6 - Конфигурировать**

      Отобразится окно Конфигурация параметров теста - область просмотра Общие - Определение типа реакции.
   c. Выберите пункт **Реагент**/**Образец**.

      Отобразится окно Конфигурация параметров теста - область просмотра Общие - Реагент/Образец.
   d. Нажмите кнопку **Реагент**, затем выберите другой реагент.
   e. Используйте кнопки **Предыдущий**/**Следующий**, если вы выбрали более одного теста, затем повторите шаг 1d для каждого теста. ***(опционально)***
   f. Нажмите **Готово**, чтобы сохранить внесенные изменения.
2. Удалите тест, использующий данный реагент, если файл теста больше не нужен. См. *Установка или удаление файла теста*, стр. 2-211. ***(опционально)***
3. Выберите **Настройки реагента** из списка **Категории тестов** на экране Конфигурация.
4. Выберите нужный реагент(ы) в списке **Реагенты**, затем нажмите **F7 - Удалить**.

Регистрация МИ в Росздравнадзоре
www.nevacert.ru | info@nevacert.ru

Появится сообщение с подтверждением.

5. Выберите **OK**, чтобы удалить реагент.

Сопутствующая информация…

- *Экран Конфигурация - область просмотра Настройки теста - Параметры теста*, стр. 2-65
- *Окно Конфигурация параметров теста - область просмотра Общие - Реагент/Образец (фотометрический - система c)*, стр. 2-125
- *Окно Конфигурация реагента (Настройки реагента) - область просмотра Пользовательский тест (фотометрический - Система c)*, стр. 2-141

Удаление набора реагентов (система *c*)

Данная процедура предназначена для удаления набора реагентов, если он больше не используется.

ПРИМЕЧАНИЕ: Выполнение данной процедуры не приведет к удалению заданного реагента. Удаление реагента и соответствующих наборов см. *Удаление реагента (система c)*, стр. 2-113.

Необходимые условия	*Доступ к экрану Конфигурация - области просмотра Настройки теста - Параметры теста*, стр. 2-66
Статус модуля	Остановлен или Готов
Уровень доступа пользователя	Системный администратор
Ресурсы	NA

Чтобы удалить набор реагентов:

1. Выберите **Настройки реагента** из списка **Категории тестов** на экране Конфигурация.
2. Выберите реагент, относящийся к набору, в списке **Реагенты**, затем нажмите **F6 - Конфигурировать**.

   Появится окно Конфигурация реагента (Настройки реагента).
3. Выберите нужный набор в списке **Заданные наборы**, затем нажмите **Удалить набор**.
4. Нажмите **Готово** для удаления набора.

Сопутствующая информация…

- *Экран Конфигурация - область просмотра Настройки теста - Параметры теста*, стр. 2-65
- *Окно Конфигурация реагента (Настройки реагента) - область просмотра Тест Abbott (фотометрический - система c)*, стр. 2-141
- *Окно Конфигурация реагента (Настройки реагента) - область просмотра Пользовательский тест (фотометрический - Система c)*, стр. 2-141

Изменение настройки стандартного разведения (система *i*)

Данная процедура предназначена для выбора опции разведения, если разведение не было указано при заказе теста.

Регистрация МИ в Росздравнадзоре
www.nevacert.ru | info@nevacert.ru

Назначение разведения для определенного образца при заказе, см. *Создание заказа пациента (одиночный заказ)*, стр. 5-194, *Создание заказа контроля (однокомпонентный аналит)*, стр. 5-214или *Создание заказа контроля (многокомпонентный)*, стр. 5-219.

Необходимые условия	*Доступ к экрану Конфигурация - области просмотра Настройки теста - Параметры теста*, стр. 2-66 Отсутствие заказов в статусе ожидания в изменяемых тестах
Статус модуля	Остановлен, Прогрев или Готов
Уровень доступа пользователя	Системный администратор
Ресурсы	NA

Чтобы изменить настройку разведения по умолчанию:

1. Выберите нужный тест(ы) в списке **Тесты**, затем нажмите **F6 - Конфигурировать**.

   Отобразится окно Конфигурировать параметры теста - область просмотра Общие. Информация в окне зависит от выбранного теста(ов).
2. Выберите опцию **Разведение**.
3. Выберите нужную опцию **Разведение по умолчанию**.
4. Используйте кнопки **Предыдущий**/**Следующий** для отображения каждого теста, если выбрано более одного теста, а затем выберите разведение по умолчанию для каждого. ***(опционально)***
5. Нажмите **Готово**, чтобы сохранить внесенные изменения.

Для просмотра текущих настроек, см. *Просмотр настроек теста*, стр. 2-97.

Сопутствующая информация...

- *Экран Конфигурация - область просмотра Настройки теста - Параметры теста*, стр. 2-65
- *Окно Конфигурировать параметры теста - область просмотра Разведение (система i)*, стр. 2-133

Изменение настроек интерпретации (система *i*)

Данная процедура предназначена для изменения настроек, определяющих включение интерпретации с результатом теста и результатами, сохраняемыми для просмотра. Опция интерпретации доступна для определенных тест-систем ARCHITECT *i*.

Необходимые условия	*Доступ к экрану Конфигурация - области просмотра Настройки теста - Параметры теста*, стр. 2-66
Статус модуля	Остановлен, Прогрев или Готов
Уровень доступа пользователя	Системный администратор
Ресурсы	NA

Для изменения настроек интерпретации:

Регистрация МИ в Росздравнадзоре
www.nevacert.ru | info@nevacert.ru

1. Выберите **Параметры теста** из списка **Категории тестов** на экране Конфигурация.
2. Выберите нужный тест или тесты системы *i* в списке **Тест**, затем нажмите **F6 - Конфигурировать**.

   Отобразится окно Конфигурировать параметры теста - область просмотра Общие.
3. Выберите опцию **Интерпретация**.

   Отобразится окно Конфигурировать параметры теста - область просмотра Интерпретация.
4. Нажмите кнопку со списком **Название**, затем выберите нужное название для интерпретации. ***(опционально)***
5. Повторите шаг 4, чтобы выбрать другое название интерпретации. ***(опционально)***
6. Введите нужное значение или значения в поле **Диапазон**, при наличии. ***(опционально)***

   ПРИМЕЧАНИЕ: Первая запись диапазона должна соответствовать $\geq$ нижнему пределу линейности. Последняя запись диапазона должна соответствовать $\leq$ верхнему пределу линейности.
7. Установите флажок или флажки **Просмотр результатов** для соответствующей интерпретации или интерпретаций. ***(опционально)***

   ПРИМЕЧАНИЕ: Если флажок выставлен, результаты будут удерживаться для ручного сохранения только в том случае, если режим сохранения настроен с опцией Задержать, а результаты не выходят за пределы заданного диапазона интерпретации.
8. Используйте кнопки **Предыдущий**/**Следующий** для отображения каждого теста, если выбрано более одного теста, а затем повторите шаги 4 - 7 для каждого теста. ***(опционально)***
9. Нажмите **Готово**, чтобы сохранить внесенные изменения.

Для просмотра текущих настроек, см. *Просмотр настроек теста*, стр. 2-97.

Сопутствующая информация…

- *Доступ к экрану Конфигурация - области просмотра Настройки теста - Параметры теста*, стр. 2-66
- *Окно Конфигурировать параметры теста - область просмотра Интерпретация*, стр. 2-139

Изменение настройки единиц измерения результата

Данная процедура предназначена для изменения единиц измерения результатов теста.

ВАЖНО: Если отредактировать единицы измерения концентрации, все предыдущие данные Levey-Jennings и сводки по КК будут удалены.

Необходимые условия	*Доступ к экрану Конфигурация - области просмотра Настройки теста - Параметры теста*, стр. 2-66

Регистрация МИ в Росздравнадзоре
www.nevacert.ru | info@nevacert.ru

Статус модуля	Остановлен, Прогрев или Готов
Уровень доступа пользователя	Системный администратор
Ресурсы	NA

Чтобы изменить настройки единиц измерения результата:

1. Выберите **Единицы измерения** из списка **Категории тестов** на экране Конфигурация.
2. Выберите нужный тест(ы) в списке **Тесты**, затем нажмите **F6 - Конфигурировать**.

   Отобразится окно Конфигурация единиц измерения результата.
3. Введите единицы измерения, выполнив одно из следующих действий:
   - Нажмите кнопку **Единицы измерения**, затем выберите нужную единицу измерения (тесты в системе *i*).
   - Введите единицу измерения в поле **Единицы измерения** (тесты в системе *c*).

   ПРИМЕЧАНИЕ: Для тестов в системе *c* система изменяет отображаемые единицы измерения результата, но не корректирует никакие значения автоматически. Необходимо ввести следующие параметры (при необходимости) с использованием соответствующего фактора конверсии.
   - Концентрации калибратора
   - Диапазоны по полу и возрасту (нормальные и предельные)
   - Диапазоны линейности
   - Диапазоны интерпретации
   - Средние значения контролей
   - Диапазоны результатов правил повторного тестирования
   - Диапазоны результатов тест-систем для вычисляемых методик
4. Используйте кнопки **Предыдущий**/**Следующий** для отображения каждого теста, если выбрано более одного теста, затем повторите шаг 3 для каждого теста. ***(опционально)***
5. Нажмите **Готово**, чтобы сохранить внесенные изменения.

Для просмотра текущих настроек, см. *Просмотр настроек теста*, стр. 2-97.

Сопутствующая информация…

- *Экран Конфигурация - область просмотра Настройки теста - Параметры теста*, стр. 2-65
- *Окно Конфигурация единиц измерения результата*, стр. 2-142

Изменение расчетного теста

Данная процедура предназначена для изменения теста по математической формуле выведения расчетного результата (отношение).

Регистрация МИ в Росздравнадзоре
www.nevacert.ru | info@nevacert.ru

Для конфигурирования определенного пользователем расчетного теста, см. *Конфигурирование расчетного теста*, стр. 2-82.

Необходимые условия	*Доступ к экрану Конфигурация - области просмотра Настройки теста - Параметры теста*, стр. 2-66
Статус модуля	Остановлен, Прогрев или Готов
Уровень доступа пользователя	Системный администратор
Ресурсы	NA

Для изменения расчетного теста:

1. Выберите нужный расчетный тест или тесты в списке **Тесты** на экране Конфигурация, затем нажмите **F6 - Конфигурировать**.

   Откроется окно Конфигурировать параметры теста - область просмотра Общие (расчетный).

2. Отредактируйте нужное название в поле **Тест**.
3. Нажмите кнопку со списком **Доступность теста**, затем выберите нужный вариант.
4. Выберите **Выбрать тесты**, чтобы добавить дополнительные тесты. ***(опционально)***

   ПРИМЕЧАНИЕ: Эта кнопка недоступна для расчетного теста, установленного с диска тестов (номера тестов 3000-3999).

   Отобразится окно Выбрать тест.

   a. Выберите тест или тесты для включения в формулу из списка **Тесты**. Тесты назначаются кнопкам калькулятора в порядке их выбора.

      Например: Для расчета LDL выбран холестерин, HDL и триглицерид.

Регистрация МИ в Росздравнадзоре
www.nevacert.ru | info@nevacert.ru

b. Нажмите **Готово**, чтобы вернуться в окно Конфигурировать параметры теста - область просмотра Общие (расчетный).

Выбранный тест или тесты отображаются в области Выбранные анализы, и соответствующие кнопки ASSAY появляются над клавиатурой калькулятора.

5. Удалите существующую формулу, выбрав кнопку со стрелкой ⬅. После удаления введите формулу расчета, выбрав нужный составный тест или тесты и кнопки калькулятора.

ПРИМЕЧАНИЕ: Нельзя изменить формулу для расчетного теста, установленного с диска тестов (номера тестов 3000-3999).

Потребуется включить в формулу все выбранные составные тесты.

Например: Для введения новой формулы для расчета LDL холестерин - HDL - (триглицерид /5) потребуется выполнить следующие действия:

a. Нажмите кнопку **ASSAY1** (холестерин) [ASSAY1], затем нажмите кнопку с минусом [-].

b. Нажмите кнопку **ASSAY2** (HDL)[ASSAY2], затем нажмите кнопку с минусом [-].

c. Нажмите кнопку с открывающей скобкой [(], затем нажмите кнопку **ASSAY3** (триглицерид) [ASSAY3].

d. Нажмите кнопку со знаком деления [/], затем с кнопку цифрой 5, затем кнопку с закрывающей скобкой [)].

Формула расчета отображается в поле **Формула**.

6. Введите или измените диапазон результата для теста или тестов в поля **Минимум** и **Максимум**.

ПРИМЕЧАНИЕ: Если результат или результаты составного теста выходят за пределы заданного диапазона, расчетному тесту будет присвоено исключение, а результат не будет включен в отчет.

7. Выберите опцию Результаты для конфигурирования диапазонов.

См. *Конфигурирование диапазона норм и критических значений*, стр. 2-70.

8. Выберите опцию Интерпретация для конфигурирования интерпретаций.

См. *Опции конфигурации интерпретации (система с и расчет)*, стр. 2-77.

9. Нажмите **Готово**, чтобы вернуться в экран Конфигурация.

Для конфигурирования единиц измерения и десятичных знаков для расчетного теста, см. *Конфигурация единиц измерения результата и десятичных знаков*, стр. 2-75.

Для просмотра текущих настроек, см. *Просмотр настроек теста*, стр. 2-97.

Регистрация МИ в Росздравнадзоре
www.nevacert.ru | info@nevacert.ru

Сопутствующая информация…

- *Экран Конфигурация - область просмотра Настройки теста - Параметры теста*, стр. 2-65
- *Окно Конфигурировать параметры теста - область просмотра Общие (расчетный)*, стр. 2-122
- *Окно Выбрать тест*, стр. 2-145

Печать отчетов по параметрам тестов

Процедуры печати отчетов включают:

- *Печать отчета по параметрам тестов для заданных тестов*, стр. 5-420
- *Печать отчета по параметрам тестов для всех тестов*, стр. 5-421

Окна - экран Конфигурация - область просмотра Настройки теста

Окна, в которые можно перейти из экрана Конфигурация - области просмотра Настройки теста:

- *Окно Конфигурировать параметры теста - область просмотра Общие (система i)*, стр. 2-121
- *Окно Конфигурировать параметры теста - область просмотра Общие (расчетный)*, стр. 2-122
- *Окно Конфигурировать параметры теста - область просмотра Общие - Определение типа реакции (фотометрический - система c)*, стр. 2-124
- *Окно Конфигурация параметров теста - область просмотра Общие - Реагент/Образец (фотометрический - система c)*, стр. 2-125
- *Окно Конфигурировать параметры теста - область просмотра Общие - Проверка валидности (фотометрический - система c)*, стр. 2-125
- *Окно Конфигурировать параметры теста - область просмотра Общие - ICT*, стр. 2-126
- *Окно Конфигурация параметров теста - область просмотра Калибровка (система i)*, стр. 2-127
- *Окно Конфигурировать параметры теста - область просмотра Калибровка - Калибраторы (фотометрический - система c)*, стр. 2-129
- *Окно Конфигурировать параметры теста - область просмотра Калибровка - Объемы (фотометрический - система c)*, стр. 2-130
- *Окно Конфигурировать параметры теста - область просмотра Калибровка - Интервалы (фотометрический - система c)*, стр. 2-130
- *Окно Конфигурировать параметры теста - область просмотра Калибровка - Проверка валидности (фотометрический - система c)*, стр. 2-131
- *Окно Конфигурировать параметры теста - область просмотра Калибровка - ICT (система c)*, стр. 2-132
- *Окно Конфигурировать параметры теста - область просмотра Разведение (система i)*, стр. 2-133
- *Окно Конфигурировать параметры теста - область просмотра SmartWash (система c)*, стр. 2-135
- *Окно Добавить/изменить в SmartWash - область просмотра Игла реагента 1 (система c)*, стр. 2-135

Регистрация МИ в Росздравнадзоре
www.nevacert.ru | info@nevacert.ru

- *Окно Добавить/изменить в SmartWash - область просмотра Игла образца (система c)*, стр. 2-136
- *Окно Добавить/изменить в SmartWash - область просмотра Кювета (система c)*, стр. 2-137
- *Окно Конфигурировать параметры теста - область просмотра Результаты*, стр. 2-137
- *Окно Конфигурировать параметры результатов*, стр. 2-138
- *Окно Конфигурировать параметры теста - область просмотра Интерпретация*, стр. 2-139
- *Окно Конфигурация реагента (Настройки реагента) - область просмотра Тест Abbott (система i)*, стр. 2-140
- *Окно Конфигурация реагента (Настройки реагента) - область просмотра Тест Abbott (фотометрический - система c)*, стр. 2-141
- *Окно Конфигурация реагента (Настройки реагента) - область просмотра Пользовательский тест (фотометрический - Система c)*, стр. 2-141
- *Окно Конфигурация единиц измерения результата*, стр. 2-142
- *Окно Конфигурировать параметры панели*, стр. 2-143
- *Окно Конфигурация правил повторного тест*, стр. 2-144
- *Окно Добавить/изменить правила повторного тестирования*, стр. 2-144
- *Окно Выбрать тест*, стр. 2-145
- *Окно Конфигурация порядка показа тестов*, стр. 2-146

Окно Конфигурировать параметры теста - область просмотра Общие (система *i*)

В области просмотра Общие окна Конфигурировать параметры теста системный администратор может сконфигурировать общие настройки теста, в частности, название и доступность теста, а также операционный контроль по номеру лота реагента или набору реагентов.

Рисунок 2.35: Окно Конфигурировать параметры теста - область просмотра Общие (система i)

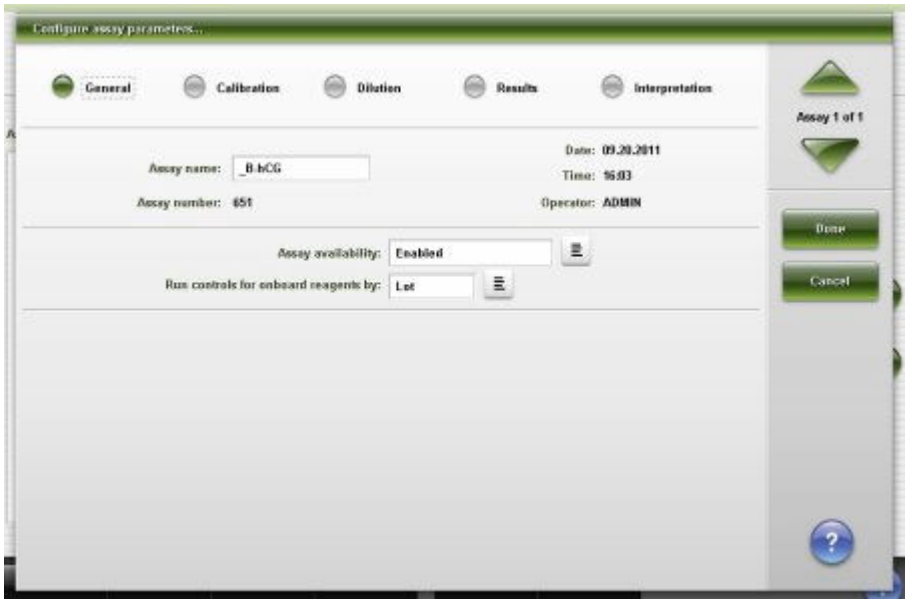

Регистрация МИ в Росздравнадзоре
www.nevacert.ru | info@nevacert.ru

Описание данных полей, см. *Описание полей окна Конфигурировать параметры теста - области просмотра Общие (система i)*, стр. E-189.

В области просмотра Общие окна Инфо по параметрам теста можно просмотреть текущие общие настройки теста, в частности:

- Название, номер и доступность теста
- Тип теста и опция предварительной обработки
- Версия теста и калибровки
- Запуск контролей по лоту реагента или набору реагентов

Рисунок 2.36: Окно Инфо по параметрам теста - область просмотра Общие (система i)

Связанные процедуры…

- *Изменение названия теста*, стр. 2-98
- *Изменение доступности теста*, стр. 2-99
- *Изменение специфичной для теста опции запуска контролей для вспомогательных наборов реагентов*, стр. 2-100

Окно Конфигурировать параметры теста - область просмотра Общие (расчетный)

В области просмотра Общие окна Конфигурировать параметры теста системный администратор может сконфигурировать настройки, используемые для расчета теста.

Регистрация МИ в Росздравнадзоре
www.nevacert.ru | info@nevacert.ru

Рисунок 2.37: Окно Конфигурировать параметры теста - область просмотра Общие (расчетный)

Описание данных полей, см. *Описание полей окна Конфигурировать параметры теста - области просмотра Общие (расчетный)*, стр. E-190.

В области просмотра Общие (расчетный) окна Инфо по параметрам теста можно просмотреть текущие настройки, используемые для расчета теста.

Рисунок 2.38: Окно Инфо по параметрам теста - область просмотра Общие (расчетный)

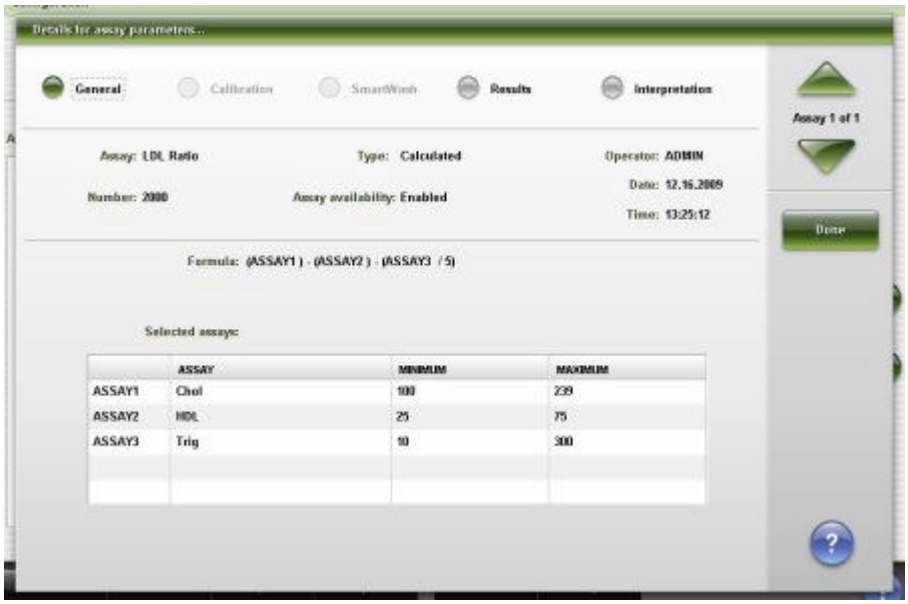

Описание данных полей, см. *Описание полей окна Конфигурировать параметры теста - области просмотра Общие (расчетный)*, стр. E-190.

Связанные процедуры…

- *Конфигурирование расчетного теста*, стр. 2-82

Регистрация МИ в Росздравнадзоре
www.nevacert.ru | info@nevacert.ru

Окно Конфигурировать параметры теста - область просмотра Общие - Определение типа реакции (фотометрический - система *c*)

В области просмотра Общие - Определение типа реакции окна Конфигурировать параметры теста системный администратор может сконфигурировать:

- Общие настройки теста, включая название, номер, тип, доступность и версию теста
- Настройки определения типа реакции, к которым относится тип реакции, длина волны, время считывания, последнее запрошенное считывание и контроли по номеру лота реагента или набору реагентов

ПРИМЕЧАНИЕ: В окне Детали можно просмотреть текущие настройки.

Рисунок 2.39: Окно Конфигурировать параметры теста - область просмотра Общие - Определение типа реакции (фотометрический - система c)

Описание данных полей, см. *Описание полей окна Конфигурировать параметры теста - области просмотра Общие - Определение типа реакции (фотометрический - система c)*, стр. E-191.

Связанные процедуры…

- *Конфигурирование фотометрического теста (система c)*, стр. 2-86
- *Изменение названия теста*, стр. 2-98
- *Изменение доступности теста*, стр. 2-99
- *Изменение специфичной для теста опции запуска контролей для вспомогательных наборов реагентов*, стр. 2-100
- *Изменение настройки последнего запрошенного считывания (фотометрический - система c)*, стр. 2-107

Регистрация МИ в Росздравнадзоре
www.nevacert.ru | info@nevacert.ru

Окно Конфигурация параметров теста - область просмотра Общие - Реагент/Образец (фотометрический - система *c*)

В области просмотра Общие - Реагент/Образец окна Конфигурация параметров теста системный администратор может конфигурировать настройки реагента(ов) и образца, например:

- Определение разбавителя реагента и образца
- Объемы реагента и воды
- Объемы разведения
- Запустить контроли реагентов по лоту или набору

ПРИМЕЧАНИЕ: В окне Детали можно просмотреть текущие настройки.

Рисунок 2.40: Окно Конфигурация параметров теста - область просмотра Общие - Реагент/Образец (фотометрический - система c)

Описание данных полей, см. *Описания полей окна Конфигурация параметров теста - область просмотра Общие - Реагент/Образец (фотометрический - система c)*, стр. E-194

Связанные процедуры…

- *Конфигурирование фотометрического теста (система c)*, стр. 2-86
- *Изменение настройки разведения по умолчанию (фотометрический - Система c)*, стр. 2-108
- *Задание настройки разведения по умолчанию (фотометрический - Система c)*, стр. 2-75

Окно Конфигурировать параметры теста - область просмотра Общие - Проверка валидности (фотометрический - система *c*)

В области просмотра Общие - Проверки валидности окна Конфигурировать параметры теста системный администратор может сконфигурировать настройки проверки валидности, используемые в расчете результата.

Регистрация МИ в Росздравнадзоре
www.nevacert.ru | info@nevacert.ru

ПРИМЕЧАНИЕ: В окне Детали можно просмотреть текущие настройки.

Рисунок 2.41: Окно Конфигурировать параметры теста - область просмотра Общие - Проверка валидности (фотометрический - система c)

Описание данных полей, см. *Описание полей окна Конфигурировать параметры теста - области просмотра Общие - Проверки валидности (фотометрический - система c)*, стр. E-196.

Связанные процедуры…

- *Конфигурирование фотометрического теста (система c)*, стр. 2-86
- *Изменение специфичной для теста опции запуска контролей для вспомогательных наборов реагентов*, стр. 2-100

Окно Конфигурировать параметры теста - область просмотра Общие - ICT

В области просмотра Общие окна Конфигурировать параметры теста системный администратор может сконфигурировать общие настройки теста, в частности, название теста, доступность, используемый для теста реагент, а также операционный контроль по номеру лота реагента или набору реагентов.

ПРИМЕЧАНИЕ: В окне Детали можно просмотреть текущие настройки.

Регистрация МИ в Росздравнадзоре
www.nevacert.ru | info@nevacert.ru

Рисунок 2.42: Окно Конфигурировать параметры теста - область просмотра Общие - ICT

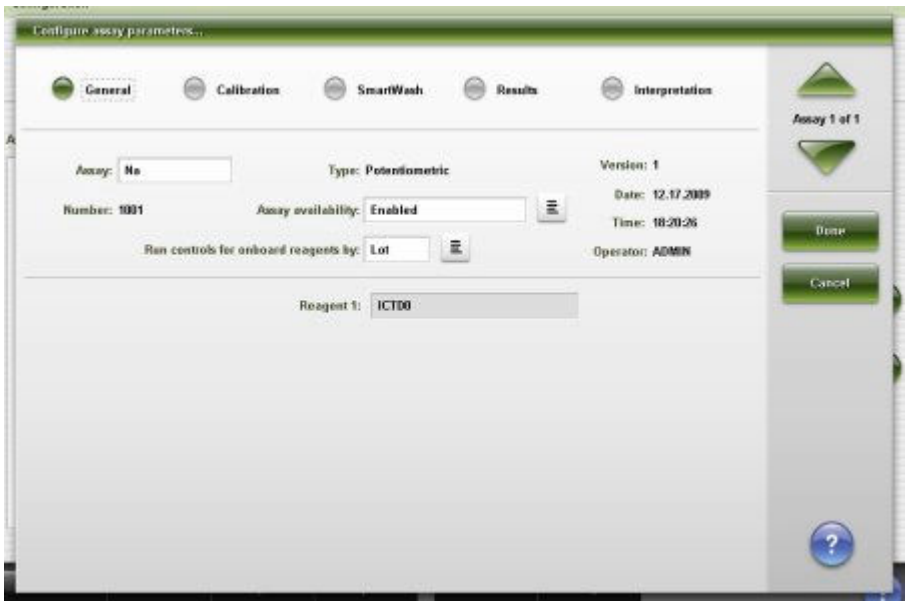

Описание данных полей, см. *Описание полей окна Конфигурировать параметры теста - области просмотра Общие - ICT*, стр. E-198.

Связанные процедуры…

- *Изменение названия теста*, стр. 2-98
- *Изменение доступности теста*, стр. 2-99
- *Изменение специфичной для теста опции запуска контролей для вспомогательных наборов реагентов*, стр. 2-100

Окно Конфигурация параметров теста - область просмотра Калибровка (система *i*)

В области просмотра Калибровка окна Конфигурация параметров теста системный администратор может задать настройки повторов калибратора.

Регистрация МИ в Росздравнадзоре
www.nevacert.ru | info@nevacert.ru

Рисунок 2.43: Окно Конфигурация параметров теста - область просмотра Калибровка (система i)

Описание данных полей, см. *Описание полей окна Конфигурация параметров теста - область просмотра Калибровка (система i)*, стр. E-199.

В области просмотра Калибровка окна Конфигурация параметров теста можно просмотреть текущие настройки калибровки, в частности:

- Метод калибровки, редукции данных и подкалибровки
- Повторы калибратора
- Названия и концентрации калибраторов
- Интервал калибровки

  ПРИМЕЧАНИЕ: Данный параметр доступен только для тестов с заданным интервалом калибровки. Дополнительную информацию см. в инструкции по применению к тест-системе *i*.

Регистрация МИ в Росздравнадзоре
www.nevacert.ru | info@nevacert.ru

Рисунок 2.44: Окно Инфо по параметрам теста - область просмотра Калибровка (система i)

Описание данных полей, см. *Описание полей окна Конфигурация параметров теста - область просмотра Калибровка (система i)*, стр. E-199.

Окно Конфигурировать параметры теста - область просмотра Калибровка - Калибраторы (фотометрический - система *c*)

В области просмотра Калибровка - Калибраторы окна Конфигурировать параметры теста системный администратор может сконфигурировать настройки метода калибровки и названия калибраторов, повторы и концентрацию фона.

ПРИМЕЧАНИЕ: В окне Детали можно просмотреть текущие настройки.

Рисунок 2.45: Окно Конфигурировать параметры теста - область просмотра Калибровка - Калибраторы (фотометрический - система c)

Регистрация МИ в Росздравнадзоре
www.nevacert.ru | info@nevacert.ru

Описание данных полей, см. *Описание полей окна Конфигурировать параметры теста - области просмотра Калибровка - Калибраторы (фотометрический - система c)*, стр. E-201.

Связанные процедуры…

- *Конфигурирование фотометрического теста (система c)*, стр. 2-86

Окно Конфигурировать параметры теста - область просмотра Калибровка - Объемы (фотометрический - система *c*)

В области просмотра Калибровка - Объемы окна Конфигурировать параметры теста системный администратор может сконфигурировать настройки объемов калибратора.

ПРИМЕЧАНИЕ: В окне Детали можно просмотреть текущие настройки.

Рисунок 2.46: Окно Конфигурировать параметры теста - область просмотра Калибровка - Объемы (фотометрический - система c)

Описание данных полей, см. *Описание полей окна Конфигурировать параметры теста - области просмотра Калибровка - Объемы (фотометрический - система c)*, стр. E-202.

Связанные процедуры…

- *Конфигурирование фотометрического теста (система c)*, стр. 2-86

Окно Конфигурировать параметры теста - область просмотра Калибровка - Интервалы (фотометрический - система *c*)

В области просмотра Калибровка - Интервалы окна Конфигурировать параметры теста системный администратор может сконфигурировать настройки типа и интервалов калибровки.

ПРИМЕЧАНИЕ: В окне Детали можно просмотреть текущие настройки.

Регистрация МИ в Росздравнадзоре
www.nevacert.ru | info@nevacert.ru

Рисунок 2.47: Окно Конфигурировать параметры теста - область просмотра Калибровка - Интервалы (фотометрический - система c)

Описание данных полей, см. *Описание полей окна Конфигурировать параметры теста - области просмотра Калибровка - Интервалы (фотометрический - система c)*, стр. E-203.

Связанные процедуры…

- *Конфигурирование фотометрического теста (система c)*, стр. 2-86
- *Конфигурировать тип и интервал выполнения калибровки (фотометрический - система c)*, стр. 2-76
- *Изменение стандартного типа калибровки (фотометрический - система c)*, стр. 2-109

Окно Конфигурировать параметры теста - область просмотра Калибровка - Проверка валидности (фотометрический - система c)

В области просмотра Калибровка - Проверка валидности окна Конфигурировать параметры теста системный администратор может сконфигурировать настройки проверки валидности, используемые для расчета калибровочной кривой.

ПРИМЕЧАНИЕ: В окне Детали можно просмотреть текущие настройки.

Регистрация МИ в Росздравнадзоре
www.nevacert.ru | info@nevacert.ru

Рисунок 2.48: Окно Конфигурировать параметры теста - область просмотра Калибровка - Проверка валидности (фотометрический - система c)

Описание данных полей, см. *Описание полей окна Конфигурировать параметры теста - области просмотра Калибровка - Проверки валидности (фотометрический - система c)*, стр. E-204.

Связанные процедуры…

- *Конфигурирование фотометрического теста (система c)*, стр. 2-86

Окно Конфигурировать параметры теста - область просмотра Калибровка - ICT (система *c*)

В области просмотра Калибровка окна Конфигурировать параметры теста системный администратор может задать следующие настройки калибровки и опции индекса.

ПРИМЕЧАНИЕ: В окне Детали можно просмотреть текущие настройки.

Регистрация МИ в Росздравнадзоре
www.nevacert.ru | info@nevacert.ru

Рисунок 2.49: Окно Конфигурировать параметры теста - область просмотра Калибровка - ICT (система c)

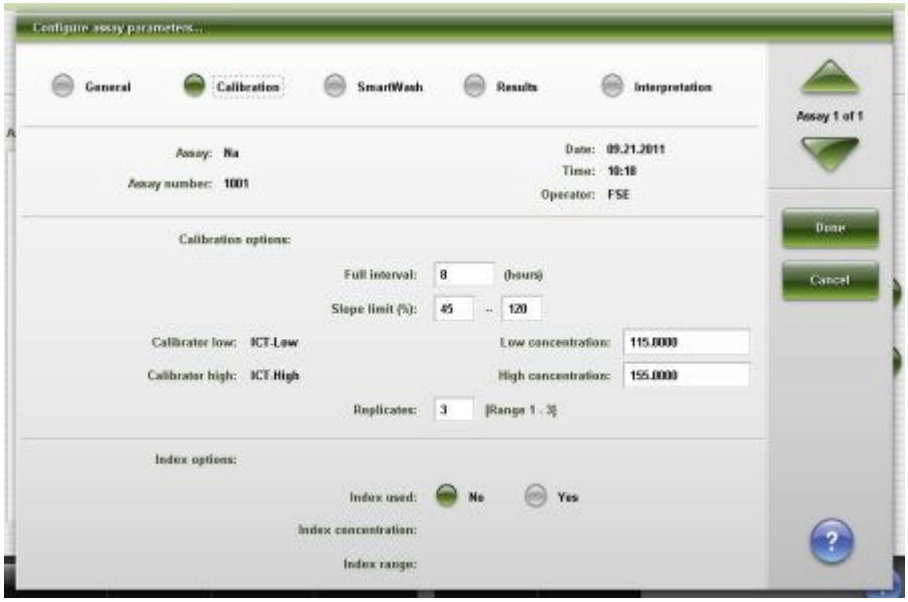

Описание данных полей, см. *Описание полей окна Конфигурировать параметры теста - области просмотра Калибровка - ICT (система c)*, стр. E-205.

Связанные процедуры…

- *Изменение концентрации калибратора потенциометрического теста (система c)*, стр. 2-111

Окно Конфигурировать параметры теста - область просмотра Разведение (система *i*)

В области просмотра Разведение окна Конфигурировать параметры теста системный администратор может сконфигурировать стандартное разведение для тест-системы ARCHITECT *i*.

Регистрация МИ в Росздравнадзоре
www.nevacert.ru | info@nevacert.ru

Рисунок 2.50: Окно Конфигурировать параметры теста - область просмотра Разведение (система i)

Описание данных полей, см. *Описание полей окна Конфигурировать параметры теста - области просмотра Разведение (система i)*, стр. E-207.

В области просмотра Разведение окна Инфо по параметрам теста можно просмотреть текущие настройки стандартного разведения и диапазонов разведения для тест-системы ARCHITECT *i*.

Рисунок 2.51: Окно Инфо по параметрам теста - область просмотра Разведение (система i)

Описание данных полей, см. *Описание полей окна Конфигурировать параметры теста - области просмотра Разведение (система i)*, стр. E-207.

Связанные процедуры…

- *Изменение настройки стандартного разведения (система i)*, стр. 2-114

Регистрация МИ в Росздравнадзоре
www.nevacert.ru | info@nevacert.ru

Окно Конфигурировать параметры теста - область просмотра SmartWash (система *c*)

В области просмотра SmartWash окна Конфигурировать параметры теста системный администратор может конфигурировать и удалять настройки SmartWash для иглы образца, иглы или игл реагента и кюветы.

ПРИМЕЧАНИЕ: В окне Детали можно просмотреть текущие настройки.

Рисунок 2.52: Окно Конфигурировать параметры теста - область просмотра SmartWash (система c)

Описание данных полей, см. *Описание полей окна Конфигурировать параметры теста - области просмотра SmartWash (система c)*, стр. E-208.

Связанные процедуры…

- *Конфигурировать настройки SmartWash (система c)*, стр. 2-89

Окно Добавить/изменить в SmartWash - область просмотра Игла реагента 1 (система *c*)

В области просмотра Игла реагента 1 и 2 окна Добавить/изменить в SmartWash системный администратор может добавлять или изменять настройки SmartWash, к которым относится:

- тип промывки, используемой в игле реагента
- объем типа промывки
- повторы типа промывки

Настройки SmartWash можно сконфигурировать для обеих игл реагента.

Регистрация МИ в Росздравнадзоре
www.nevacert.ru | info@nevacert.ru

Рисунок 2.53: Окно Добавить/изменить в SmartWash - область просмотра Игла реагента 1 (система c)

Описание данных полей, см. *Описание полей окна Добавить/изменить в SmartWash - области просмотра Игла реагента 1 и 2 (система c)*, стр. E-209.

Связанные процедуры…

- *Конфигурировать настройки SmartWash (система c)*, стр. 2-89

Окно Добавить/изменить в SmartWash - область просмотра Игла образца (система *c*)

В области просмотра Игла образца окна Добавить/изменить в SmartWash системный администратор может добавлять или изменять настройки SmartWash, к которым относится тип промывки и протокол промывки иглы образца, используемый для каждого теста.

Рисунок 2.54: Окно Добавить/изменить в SmartWash - область просмотра Игла образца (система c)

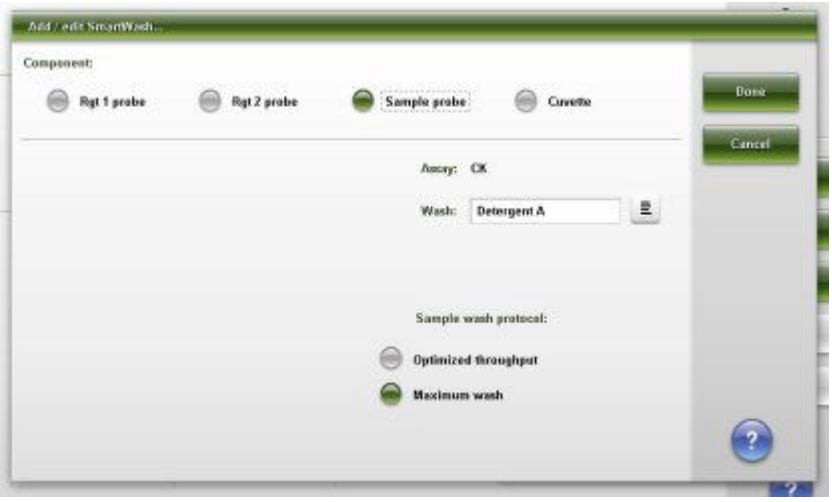

Описание данных полей, см. *Окно Добавить/изменить в SmartWash - области просмотра Игла образца (система c)*, стр. E-210.

Регистрация МИ в Росздравнадзоре
www.nevacert.ru | info@nevacert.ru

Связанные процедуры…

- *Конфигурировать настройки SmartWash (система c)*, стр. 2-89

Окно Добавить/изменить в SmartWash - область просмотра Кювета (система *c*)

В области просмотра Кювета окна Добавить/изменить в SmartWash системный администратор может добавлять или изменять настройки типа промывки, используемые для каждого теста.

Рисунок 2.55: Окно Добавить/изменить в SmartWash - область просмотра Кювета (система c)

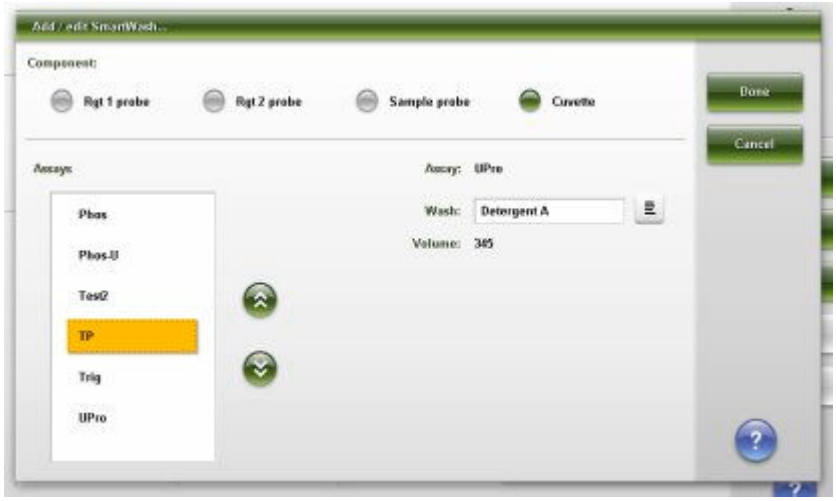

Описание данных полей, см. *Описание полей окна Добавить/изменить в SmartWash - области просмотра Кювета (система c)*, стр. E-210.

Связанные процедуры…

- *Конфигурировать настройки SmartWash (система c)*, стр. 2-89

Окно Конфигурировать параметры теста - область просмотра Результаты

В области просмотра Результаты окна Конфигурировать параметры теста системный администратор может:

- Конфигурирование диапазонов по полу и возрасту
- Изменение диапазона норм и критических значений
- Изменение или удаление диапазонов
- Изменение диапазона линейности

ПРИМЕЧАНИЕ: В окне Детали можно просмотреть текущие настройки.

Регистрация МИ в Росздравнадзоре
www.nevacert.ru | info@nevacert.ru

Рисунок 2.56: Окно Конфигурировать параметры теста - область просмотра Результаты

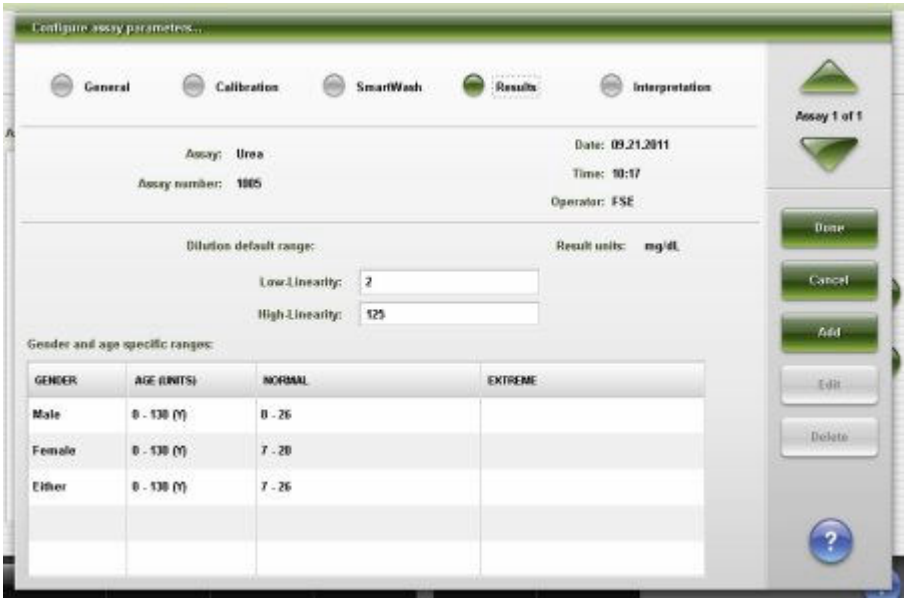

Описание данных полей, см. *Описание полей окна Конфигурировать параметры теста - Результаты*, стр. E-211.

Связанные процедуры…

- *Конфигурирование диапазона норм и критических значений*, стр. 2-70
- *Конфигурирование фотометрического теста (система c)*, стр. 2-86
- *Изменение диапазона норм и критических значений*, стр. 2-101
- *Изменение диапазона линейности*, стр. 2-106
- *Изменение настройки стандартного разведения (система i)*, стр. 2-114

Окно Конфигурировать параметры результатов

В окне Конфигурировать параметры результатов системный администратор может сконфигурировать диапазон норм и диапазон критических значений.

Регистрация МИ в Росздравнадзоре
www.nevacert.ru | info@nevacert.ru

Рисунок 2.57: Окно Конфигурировать параметры результатов

Описание данных полей, см. *Описание полей окна Конфигурировать параметры результатов*, стр. E-212.

Связанные процедуры…

- *Конфигурирование диапазона норм и критических значений*, стр. 2-70
- *Изменение диапазона норм и критических значений*, стр. 2-101

Окно Конфигурировать параметры теста - область просмотра Интерпретация

В области просмотра Интерпретация окна Конфигурировать параметры теста системный администратор может сконфигурировать настройки названия интерпретации и диапазона, а также требования к просмотру результата.

ПРИМЕЧАНИЕ: В окне Детали можно просмотреть текущие настройки.

Регистрация МИ в Росздравнадзоре
www.nevacert.ru | info@nevacert.ru

Рисунок 2.58: Окно Конфигурировать параметры теста - область просмотра Интерпретация

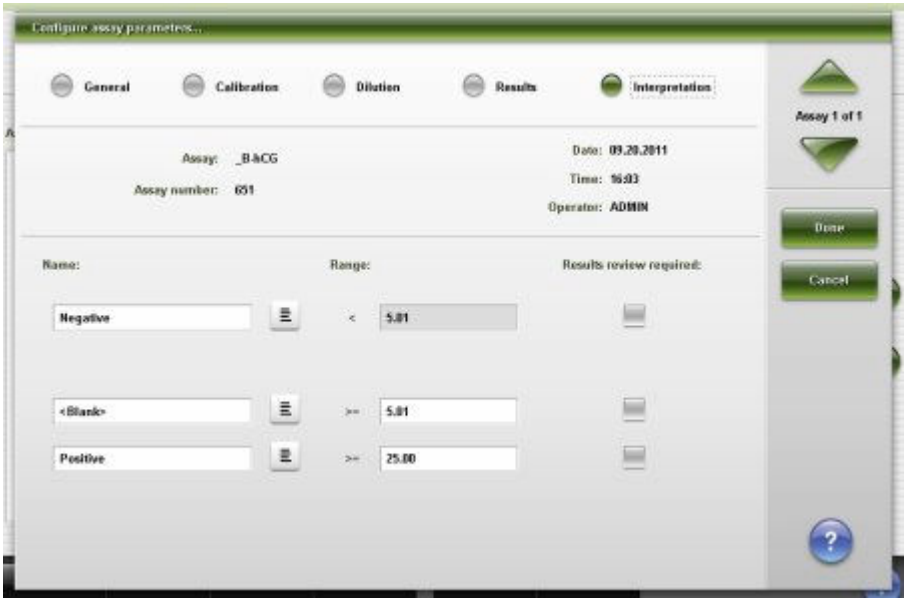

Описание данных полей, см. *Описание полей окна Конфигурировать параметры теста - области просмотра Интерпретация*, стр. E-212.

Связанные процедуры…

- *Конфигурирование фотометрического теста (система c)*, стр. 2-86
- *Опции конфигурации интерпретации (система c и расчет)*, стр. 2-77
- *Изменение настроек интерпретации (система i)*, стр. 2-115

Окно Конфигурация реагента (Настройки реагента) - область просмотра Тест Abbott (система *i*)

В области просмотра Тест Abbott окна Конфигурация реагента (Настройки реагента) системный администратор может сконфигурировать количество тестов для настройки сигнала об исчерпании реагента.

ПРИМЕЧАНИЕ: В окне Детали можно просмотреть текущие настройки.

Рисунок 2.59: Окно Конфигурация реагента (Настройки реагента) - область просмотра Тест Abbott (система i)

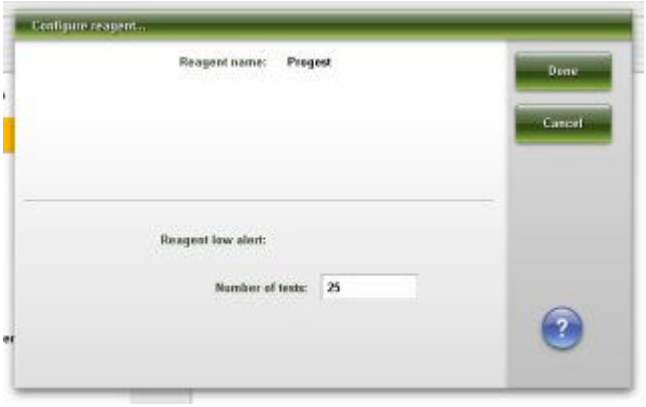

Регистрация МИ в Росздравнадзоре
www.nevacert.ru | info@nevacert.ru

Описание данных полей, см. *Описание полей окна Конфигурация реагента (Настройки реагента) - области просмотра Тест Abbott (система i)*, стр. E-213.

Связанные процедуры…

- *Изменение настройки сигнала об исчерпании ресурса реагента*, стр. 2-112

Окно Конфигурация реагента (Настройки реагента) - область просмотра Тест Abbott (фотометрический - система *c*)

В области просмотра Тест Abbott окна Конфигурация реагента (Настройки реагента) системный администратор может:

- Запустить калибровки реагентов по лоту или набору
- Задать количество тестов для настройки сигнала низкого уровня реагента

ПРИМЕЧАНИЕ: В окне Детали можно просмотреть текущие настройки.

Рисунок 2.60: Окно Конфигурация реагента (Настройки реагента) - область просмотра Тест Abbott (фотометрический - система c)

Описание данных полей, см. *Описания полей окна Конфигурация реагента (Настройки реагента) - область просмотра Тест Abbott (фотометрический - система c)*, стр. E-213.

Связанные процедуры…

- *Конфигурирование тестов Abbott*, стр. 2-70
- *Задание опции запуска калибровок наборов (система c)*, стр. 2-81
- *Изменение настройки сигнала об исчерпании ресурса реагента*, стр. 2-112

Окно Конфигурация реагента (Настройки реагента) - область просмотра Пользовательский тест (фотометрический - Система *c*)

В области просмотра Пользовательский тест окна Конфигурация реагента (Настройки реагента) системный администратор может задать следующие настройки:

- Название и тип реагента

Регистрация МИ в Росздравнадзоре
www.nevacert.ru | info@nevacert.ru

- Сигнал низкого уровня реагента и стабильности в приборе
- Номер лота набора реагентов, серийный номер, срок годности и объем картриджа

Системный администратор также может удалить наборы реагентов и открыть окно для добавления нового набора.

ПРИМЕЧАНИЕ: В окне Детали можно просмотреть текущие настройки.

Рисунок 2.61: Окно Конфигурация реагента (Настройки реагента) - область просмотра Пользовательский тест (фотометрический - Система c)

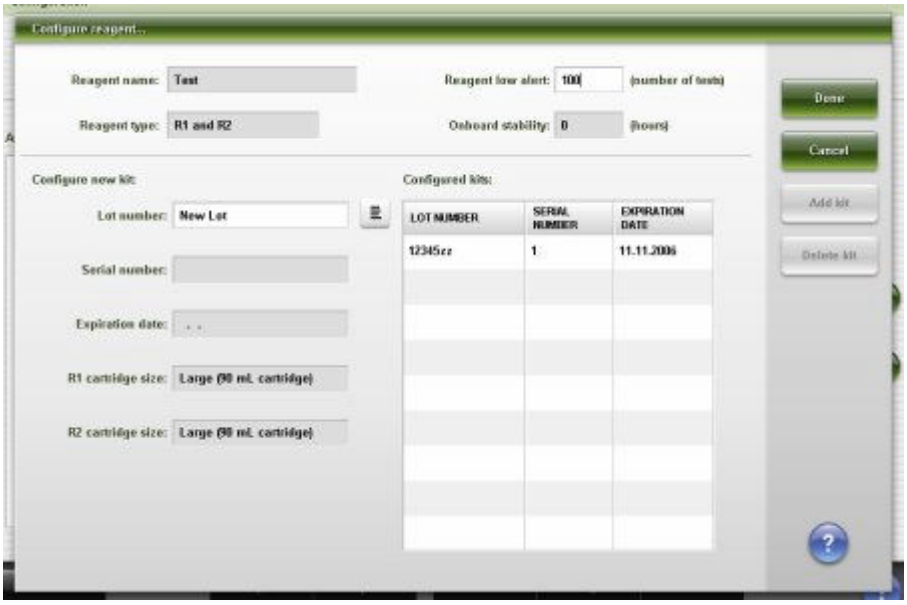

Описание данных полей, см. *Описания полей окна Конфигурация реагента (Настройки реагента) - область просмотра Пользовательский тест (фотометрический - система c)*, стр. E-214.

Связанные процедуры…

- *Конфигурирование пользовательского реагента (фотометрический - система c)*, стр. 2-92
- *Конфигурирование пользовательского разбавителя образца (фотометрический - система c)*, стр. 2-91
- *Изменение настройки сигнала об исчерпании ресурса реагента*, стр. 2-112
- *Удаление набора реагентов (система c)*, стр. 2-114

Окно Конфигурация единиц измерения результата

В окне Конфигурация единиц измерения результата системный администратор может сконфигурировать настройки для:

- Единиц измерения результата и десятичных знаков
- Коэффициента корреляции и пересечения (система *c*)

ПРИМЕЧАНИЕ: В окне Детали можно просмотреть текущие настройки.

Регистрация МИ в Росздравнадзоре
www.nevacert.ru | info@nevacert.ru

Рисунок 2.62: Окно Конфигурация единиц измерения результата

Описание данных полей, см. *Описание полей окна Конфигурация единиц измерения результата*, стр. E-215.

Связанные процедуры…

- *Конфигурирование фотометрического теста (система c)*, стр. 2-86
- *Конфигурация единиц измерения результата и десятичных знаков*, стр. 2-75
- *Изменение настроек коэффициента корреляции и пересечения (система c)*, стр. 2-110
- *Изменение настройки единиц измерения результата*, стр. 2-116

Окно Конфигурировать параметры панели

В окне Конфигурировать параметры панели системный администратор может сконфигурировать панели пациента, КК и калибровки.

ПРИМЕЧАНИЕ: В окне Детали можно просмотреть текущие настройки.

Рисунок 2.63: Окно Конфигурировать параметры панели

Описание данных полей, см. *Описание полей окна Конфигурировать параметры панели*, стр. E-216.

Регистрация МИ в Росздравнадзоре
www.nevacert.ru | info@nevacert.ru

Связанные процедуры…

- *Конфигурировать панели пациента, КК и калибровки*, стр. 2-71
- *Изменение панели пациента, КК или калибровки*, стр. 2-102
- *Удаление панели пациента, КК или калибровки*, стр. 2-103

Окно Конфигурация правил повторного тест

В окне Конфигурация правил повторного тест системный администратор может добавлять, изменять или удалять правила повторного тестирования.

ПРИМЕЧАНИЕ: В окне Детали можно просмотреть текущие настройки.

Рисунок 2.64: Окно Конфигурация правил повторного тест

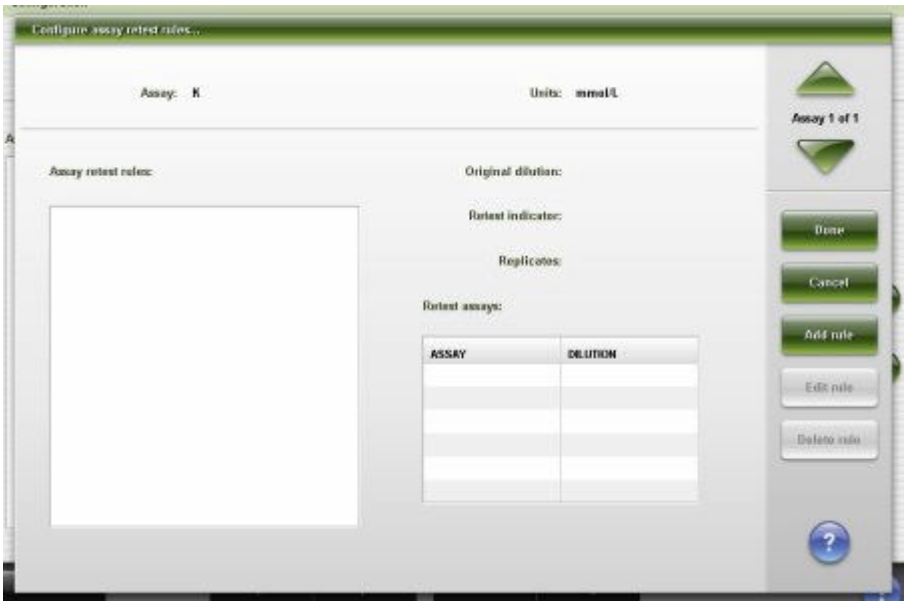

Описание данных полей, см. *Описание полей окна Конфигурация правил повторного теста*, стр. E-216.

Связанные процедуры…

- *Конфигурирование правила повторного тестирования*, стр. 2-72
- *Добавление теста в правило повторного тестирования*, стр. 2-103
- *Удаление теста из правила повторного тестирования*, стр. 2-104
- *Удаление правила повторного тестирования*, стр. 2-105
- *Изменение настройки автоматической смены позиции для повторного теста (РПО)*, стр. 2-29

Окно Добавить/изменить правила повторного тестирования

В окне Добавить/изменить правила повторного тестирования системный администратор может добавлять или изменять правила повторного тестирования.

Регистрация МИ в Росздравнадзоре
www.nevacert.ru | info@nevacert.ru

Рисунок 2.65: Окно Добавить/изменить правила повторного тестирования

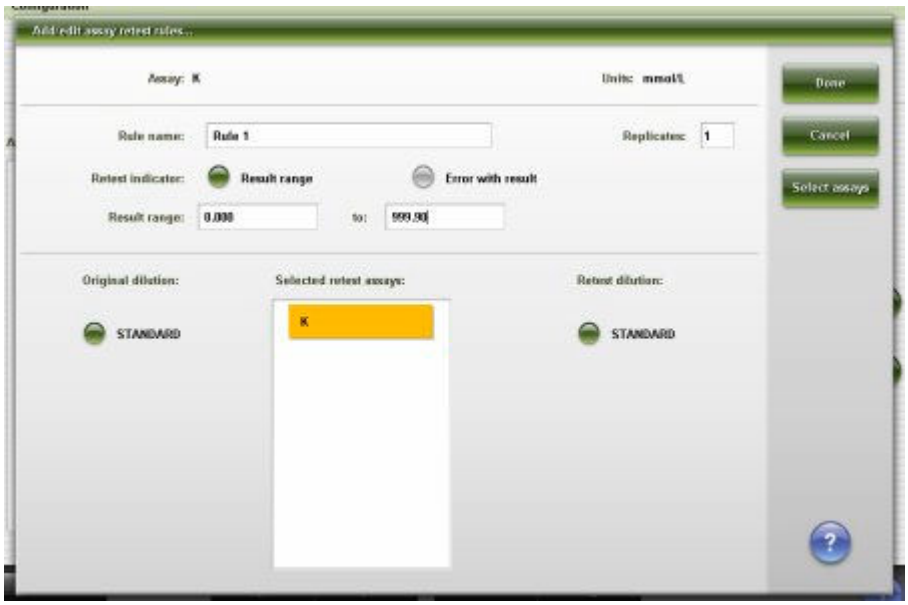

Описание данных полей, см. *Описание полей окна Добавить/изменить правила повторного тестирования*, стр. E-218.

Связанные процедуры…

- *Конфигурирование правила повторного тестирования*, стр. 2-72
- *Добавление теста в правило повторного тестирования*, стр. 2-103
- *Удаление теста из правила повторного тестирования*, стр. 2-104
- *Удаление правила повторного тестирования*, стр. 2-105

Окно Выбрать тест

В окне Выбрать тест системный администратор может выбрать или отменить тест(ы) для правил повторного тестирования, многокомпонентных контролей и расчетных тестов.

Рисунок 2.66: Окно Выбрать тест

Описание данных полей, см. *Описание полей окна Выбрать тест*, стр. E-219.

Регистрация МИ в Росздравнадзоре
www.nevacert.ru | info@nevacert.ru

Связанные процедуры…

- *Конфигурирование правила повторного тестирования*, стр. 2-72
- *Добавление теста в правило повторного тестирования*, стр. 2-103
- *Удаление теста из правила повторного тестирования*, стр. 2-104
- *Конфигурирование нового многокомпонентного контроля*, стр. 2-152
- *Добавление теста в многокомпонентный контроль*, стр. 2-166
- *Конфигурирование расчетного теста*, стр. 2-82

Окно Конфигурация порядка показа тестов

В окне Конфигурация порядка показа тестов системный администратор может сконфигурировать порядок показа тестов в окнах и отчетах.

ПРИМЕЧАНИЕ: В окне Детали можно просмотреть текущие настройки.

Рисунок 2.67: Окно Конфигурация порядка показа тестов

Описание данных полей, см. *Описание полей окна Конфигурация порядка показа тестов*, стр. E-219.

Связанные процедуры…

- *Конфигурация порядка показа тестов*, стр. 2-95

Экран Конфигурация - область просмотра Настройки КК-Кал

Из области просмотра Настройки КК-Кал экрана Конфигурация общий оператор может перейти к окнам для просмотра детальной информации по сконфигурированным настройкам КК - Кал.

Системный администратор может использовать окна для конфигурирования этих настроек, включая:

- КК - Однокомпонентный
- КК - Многокомпонентный

Регистрация МИ в Росздравнадзоре
www.nevacert.ru | info@nevacert.ru

- Штрих-код № образца многокомпонентного КК
- Правила Вестгарда
- Набор калибраторов

Рисунок 2.68: Экран Конфигурация - область просмотра Настройки КК-Кал

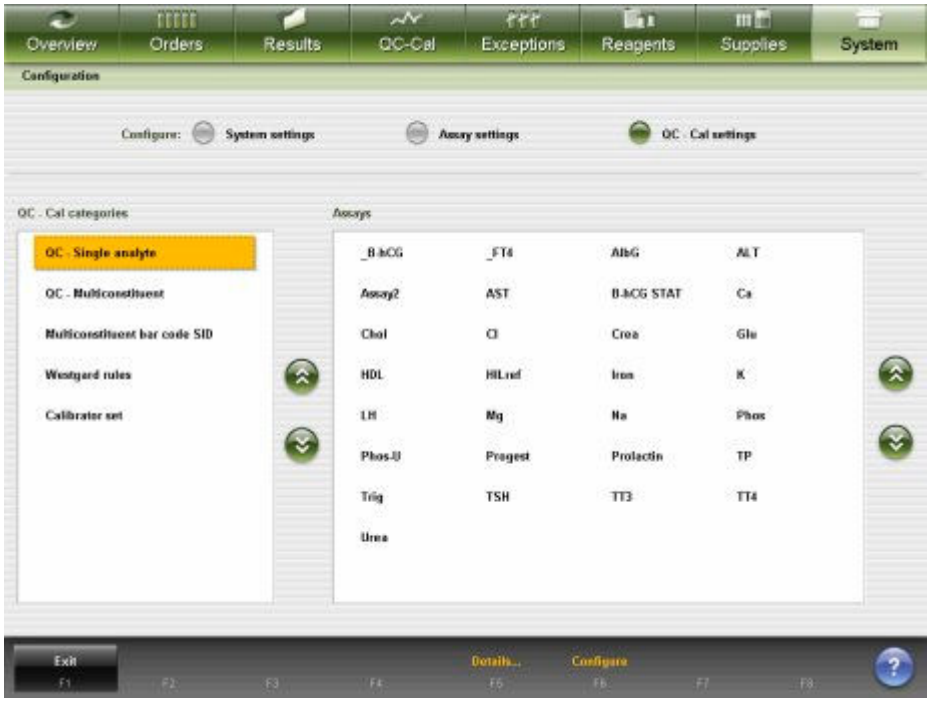

Описание данных полей, см. *Описание полей экрана Конфигурация - области просмотра Настройки КК-Кал*, стр. E-220.

Для отображения области просмотра данного экрана, см. *Доступ к экрану Конфигурация - области просмотра Настройки КК-Кал*, стр. 2-147.

Связанные процедуры…

- *Конфигурация настроек КК-Кал*, стр. 2-148
- *Просмотр настроек КК-Кал*, стр. 2-159
- *Изменение настроек КК- Кал*, стр. 2-160

Доступ к экрану Конфигурация - области просмотра Настройки КК-Кал

Данная процедура предназначена для отображения области просмотра КК-Кал экрана Конфигурация.

Необходимые условия	NA
Статус модуля	Любой
Уровень доступа пользователя	Общий оператор
Ресурсы	NA

Для доступа к экрану Конфигурация - области просмотра Настройки КК-Кал:

Регистрация МИ в Росздравнадзоре
www.nevacert.ru | info@nevacert.ru

1. Выберите **Система** в строке меню, затем выберите **Конфигурация**.

   Отобразится экран Конфигурация.

2. Выберите опцию **Настройки КК-Кал.**.

   Отобразится экран Конфигурация - область просмотра Настройки КК-Кал.

Сопутствующая информация…

- *Экран Конфигурация - область просмотра Настройки КК-Кал*, стр. 2-146

Процедуры - экран Конфигурация - область просмотра Настройки КК-Кал

Процедуры, которые можно выполнить на экране Конфигурация - в области просмотра Настройки КК-Кал, и связанные с ними окна, сгруппированы по задачам:

- *Конфигурация настроек КК-Кал*, стр. 2-148
- *Просмотр настроек КК-Кал*, стр. 2-159
- *Изменение настроек КК- Кал*, стр. 2-160
- *Импортирование данных КК-Кал*, стр. 2-177

Конфигурация настроек КК-Кал

Процедуры конфигурирования настроек КК-Кал. включают:

- *Конфигурирование контроля однокомпонентного аналита*, стр. 2-148
- *Конфигурирование штрих-кода для уровня контроля однокомпонентного аналита*, стр. 2-151
- *Задание интервалов автоматического заказа контроля однокомпонентного аналита*, стр. 2-152
- *Конфигурирование нового многокомпонентного контроля*, стр. 2-152
- *Конфигурирование штрих-кода № образца многокомпонентного КК*, стр. 2-155
- *Задание интервалов автоматического заказа многокомпонентного контроля*, стр. 2-156
- *Конфигурирование правила Вестгарда*, стр. 2-157
- *Конфигурировать новый набор калибраторов (система с)*, стр. 2-158

Конфигурирование контроля однокомпонентного аналита

Данная процедура предназначена для задания информации для каждого уровня набора контролей однокомпонентного аналита.

ПРИМЕЧАНИЕ: Изменение или добавление уровня контроля однокомпонентного аналита см., *Изменение настроек контроля однокомпонентного аналита*, стр. 2-162.

Необходимые условия	*Доступ к экрану Конфигурация - области просмотра Настройки КК-Кал*, стр. 2-147
Статус модуля	Остановлен, Прогрев, Готов или В работе
Уровень доступа пользователя	Системный администратор

Регистрация МИ в Росздравнадзоре
www.nevacert.ru | info@nevacert.ru

Ресурсы	NA

Чтобы сконфигурировать контроль однокомпонентного аналита:

1. Выберите нужный тест(ы) в списке **Тесты**, затем нажмите **F6 - Конфигурировать**.

   Отобразится окно Конфиг. однокомпонентный аналит.

2. Нажмите кнопку **№ лота**, затем из списка выберите одну из следующих опций:

   – **Новый лот**

   – **Новый лот - Копировать данные** - используется для добавления нового лота и применения тех же данных, что и в лоте по умолчанию

3. Введите номер лота контроля в поле **№ лота**.

   ПРИМЕЧАНИЕ: Первый сконфигурированный номер лота автоматически устанавливается как лот по умолчанию для заказов контроля однокомпонентного аналита для выбранного теста. Чтобы изменить лот по умолчанию, необходимо сконфигурировать как минимум один дополнительный номер лота контроля. См. *Изменение настроек контроля однокомпонентного аналита*, стр. 2-162.

4. Введите срок годности контроля в поле **Срок годности**. ***(опционально)***

   ПРИМЕЧАНИЕ: Если система настроена на запрос номера лота и срока годности (опция premium), для заказа контроля необходимо ввести срок годности. См. дополнительную информацию в *Изменение опции отслеживания срока действия контроля и лота калибратора (опция Premium)*, стр. 2-17.

5. Введите название уровня (не более 10 буквенно-цифровых знаков, название чувствительно к регистру).

   ПРИМЕЧАНИЕ: Название уровня нельзя отредактировать, если выбрана опция Новый лот - Копировать данные.

6. Введите **Среднее изготовителя** и **1 СКО** (стандартное (среднеквадратичное) отклонение). ***(опционально)***

7. Введите **Ожидаемое среднее** и **1 СКО** (стандартное (среднеквадратичное) отклонение), выполнив одно из следующих действий: ***(опционально)***

   – Введите значения в поля **Ожидаемое среднее** и **Ожидаемое 1 СКО**.

   – Введите значения в оба поля **Диапазон контроля** (см. шаг 8 ниже) и нажмите кнопку **Рассчитать среднее/СКО**.

     Введенные диапазоны контроля преобразуются в значения ожидаемого среднего и 1 СКО. Среднее рассчитывается посредством сложения максимального и минимального значений диапазона и последующего деления полученной суммы пополам. Ожидаемое 1 СКО это разность максимального и минимального значений диапазона, деленная на 4.

Регистрация МИ в Росздравнадзоре
www.nevacert.ru | info@nevacert.ru

ПРИМЕЧАНИЕ: Если ожидаемое среднее и СКО не определены, данные отчета КК, графика Levey-Jennings и сводного обзора КК не генерируются.

8. Введите значения в поля **Диапазон контроля**. ***(опционально)***
   - Чтобы автоматически установить флажки для всех контролей, когда результаты контроля выходят за пределы заданного диапазона, введите значения в оба поля.
   - Чтобы автоматически установить флажки для всех контролей, когда результаты оказываются меньше заданного значения, введите значение в первое поле и оставьте второе пустым.
   - Чтобы автоматически установить флажки для всех контролей, когда результаты оказываются больше заданного значения, оставьте первое поле пустым, а значение введите во второе.
9. Нажмите кнопку **Разведение по умолчанию**, затем из списка выберите разведение, необходимое для данного уровня контроля.
10. Введите номер, который будет использоваться для штрих-кода уровня контроля, в поле **Штрих-код № образца**. ***(опционально)***

    ПРИМЕЧАНИЕ: Штрих-код № образца должен быть уникальным для каждого уровня контроля в пределах лота.
11. Нажмите кнопку **Порядок вывода**, затем из списка выберите порядок вывода, необходимый для данного уровня контроля.
12. Введите значение в поле **Временной интервал КК**. ***(опционально)***
13. Введите значение в поле **Интервал подсчета тестов КК**. ***(опционально)***
14. Чтобы добавить контроль, нажмите **Добавить уровень**.

    Название уровня контроля появится в списке **Уровень**.

    ПРИМЕЧАНИЕ: Если выбрана опция **Новый лот - Копировать данные**, кнопка **Добавить уровень** является неактивной. Все уровни лота по умолчанию уже предварительно сконфигурированы. Можно отредактировать уровни, добавить новый уровень или перейти к шагу 17.
15. Нажмите кнопку **Уровень**, выберите **Новый уровень**, чтобы добавить другой уровень, а затем повторите шаги 5 - 14. ***(опционально)***
16. Используйте кнопки **Предыдущий**/**Следующий** для отображения каждого теста, если выбрано более одного теста, затем повторите шаги 2 - 14 для каждого теста. ***(опционально)***
17. Нажмите **Готово**, чтобы сохранить внесенные изменения.

Для просмотра текущих настроек, см. *Просмотр настроек КК-Кал*, стр. 2-159.

Сопутствующая информация…

- *Экран Конфигурация - область просмотра Настройки КК-Кал*, стр. 2-146

Регистрация МИ в Росздравнадзоре
www.nevacert.ru | info@nevacert.ru

- *Окно Конфиг. однокомпонентный аналит*, стр. 2-185

Конфигурирование штрих-кода для уровня контроля однокомпонентного аналита

Данная процедура предназначена для формирования штрих-кода для уровня контроля однокомпонентного аналита.

ПРИМЕЧАНИЕ: Уровни контроля однокомпонентного аналита для расчетных тестов сконфигурировать нельзя. Контроли расчетных тестов должны конфигурироваться как многокомпонентные контроли. См. *Конфигурирование нового многокомпонентного контроля*, стр. 2-152.

Необходимые условия	*Доступ к экрану Конфигурация - области просмотра Настройки КК-Кал*, стр. 2-147
Статус модуля	Остановлен, Прогрев или Готов
Уровень доступа пользователя	Системный администратор
Ресурсы	NA

Чтобы сконфигурировать штрих-код для уровня контроля однокомпонентного аналита:

1. Выберите нужный тест(ы) в списке **Тесты**, затем нажмите **F6 - Конфигурировать**.

   Отобразится окно Конфиг. однокомпонентный аналит.

2. Нажмите кнопку **№ лота**, затем из списка выберите необходимый лот.
3. Нажмите кнопку **Уровень**, затем из списка выберите необходимый уровень.
4. Введите номер, который будет использоваться для штрих-кода уровня контроля, в поле **Штрих-код № образца**.

   ПРИМЕЧАНИЕ: Штрих-код № образца должен быть уникальным для каждого уровня контроля в пределах лота.

5. Нажмите кнопку **Уровень**, а затем из списка выберите другой уровень и введите штрих-код № образца. ***(опционально)***
6. Используйте кнопки **Предыдущий**/**Следующий** для отображения каждого теста, если выбрано более одного теста, а затем повторите шаги 2 - 5 для каждого теста. ***(опционально)***
7. Нажмите **Готово**, чтобы сохранить внесенные изменения.

Для просмотра текущих настроек, см. *Просмотр настроек КК-Кал*, стр. 2-159.

Сопутствующая информация…

- *Экран Конфигурация - область просмотра Настройки КК-Кал*, стр. 2-146
- *Окно Конфиг. однокомпонентный аналит*, стр. 2-185

Регистрация МИ в Росздравнадзоре
www.nevacert.ru | info@nevacert.ru

Задание интервалов автоматического заказа контроля однокомпонентного аналита

Данная процедура предназначена для задания интервалов автоматического заказа контроля однокомпонентного аналита.

Для автоматического заказа контроля необходимо задать № образца для уровня контроля. См. *Конфигурирование штрих-кода для уровня контроля однокомпонентного аналита*, стр. 2-151.

Необходимые условия	*Доступ к экрану Конфигурация - области просмотра Настройки КК-Кал*, стр. 2-147
Статус модуля	Остановлен или Готов
Уровень доступа пользователя	Системный администратор
Ресурсы	NA

Чтобы сконфигурировать интервалы:

1. Выберите нужный тест(ы) в списке **Тесты**, затем нажмите **F6 - Конфигурировать**.

   Отобразится окно Конфиг. однокомпонентный аналит.
2. Нажмите кнопку **№ лота**, затем из списка выберите необходимый лот.
3. Нажмите кнопку **Уровень**, затем из списка выберите необходимый уровень.
4. Введите значение в поле **Временной интервал КК**. ***(опционально)***
5. Введите значение в поле **Интервал подсчета тестов КК**. ***(опционально)***
6. Используйте кнопки **Предыдущий**/**Следующий** для отображения каждого теста, если выбрано более одного теста, затем повторите шаги 2 - 5 для каждого теста. ***(опционально)***
7. Нажмите **Готово**, чтобы сохранить внесенные изменения.

Для просмотра текущих настроек, см. *Просмотр настроек КК-Кал*, стр. 2-159.

Сопутствующая информация…

- *Экран Конфигурация - область просмотра Настройки КК-Кал*, стр. 2-146
- *Окно Конфиг. однокомпонентный аналит*, стр. 2-185
- *Автоматический заказ контроля*, стр. 5-186

Конфигурирование нового многокомпонентного контроля

Данная процедура предназначена для задания информации для каждого уровня из набора многокомпонентных контролей.

Изменение многокомпонентного контроля см. *Добавление теста в многокомпонентный контроль*, стр. 2-166 или *Изменение настроек многокомпонентного контроля*, стр. 2-168.

Регистрация МИ в Росздравнадзоре
www.nevacert.ru | info@nevacert.ru

Необходимые условия	*Доступ к экрану Конфигурация - области просмотра Настройки КК-Кал*, стр. 2-147
Статус модуля	Остановлен, Прогрев, Готов или В работе
Уровень доступа пользователя	Системный администратор
Ресурсы	NA

Чтобы сконфигурировать новый многокомпонентный контроль:

1. Выберите **КК - многокомпонентный** из списка **Категории КК - Кал** на экране Конфигурация.
2. Выберите **НОВЫЙ** в списке **Контроли**, затем нажмите **F6 - Конфигурировать**.

   Отобразится окно Конфигурировать многокомпонентный контроль.
3. Введите название контроля в поле **Контроль**.
4. Нажмите кнопку списка **Номер лота** и выберите **Новый лот**.
5. Введите номер лота контроля в поле **Номер лота**.

   ПРИМЕЧАНИЕ: Первый сконфигурированный номер лота автоматически устанавливается как лот по умолчанию для заказов многокомпонентного контроля. Чтобы изменить лот по умолчанию, необходимо сконфигурировать как минимум один дополнительный номер лота контроля. См. *Изменение настроек многокомпонентного контроля*, стр. 2-168.
6. Нажмите кнопку **Уровень**, затем из списка выберите необходимый уровень.
7. Укажите срок годности контроля в поле **Срок годности**. ***(опционально)***

   ПРИМЕЧАНИЕ: Если система настроена на запрос номера лота и срока годности (опция premium), для заказа контроля необходимо ввести срок годности. См. дополнительную информацию в *Изменение опции отслеживания срока действия контроля и лота калибратора (опция Premium)*, стр. 2-17.
8. Нажмите **Выбрать тест**.

   Отобразится окно Выбрать тест.

   a. Выберите нужный тест(ы) в списке.

   b. Выберите **Готово**, чтобы вернуться в окно Конфигурировать многокомпонентный контроль.

      Тест(ы) появится в таблице.
9. Выберите тест(ы) в таблице, затем нажмите **Внести данные**.

   Отобразится окно Внести данные контроля.

   ПРИМЕЧАНИЕ: Прежде чем добавлять уровень, необходимо ввести данные разведения по умолчанию.

   a. Введите **Среднее изготовителя** и **1 СКО** (стандартное (среднеквадратичное) отклонение). ***(опционально)***

Регистрация МИ в Росздравнадзоре
www.nevacert.ru | info@nevacert.ru

b. Введите **Ожидаемое среднее** и **1 СКО** (стандартное (среднеквадратичное) отклонение), выполнив одно из следующих действий: ***(опционально)***

- Введите значения в поля **Ожидаемое среднее** и **Ожидаемое 1 СКО**.
- Введите значения в оба поля **Диапазон контроля** (см. шаг c ниже) и нажмите кнопку **Рассчитать среднее/СКО**.

  Введенные диапазоны контроля преобразуются в значения ожидаемого среднего и 1 СКО. Среднее рассчитывается посредством сложения максимального и минимального значений диапазона и последующего деления полученной суммы пополам. Ожидаемое 1 СКО это разность максимального и минимального значений диапазона, деленная на 4

  ПРИМЕЧАНИЕ: Если ожидаемое среднее и СКО не определены, данные отчета КК, графика Levey-Jennings и сводного обзора КК не генерируются.

c. Введите значения в поля **Диапазон контроля**. ***(опционально)***

- Чтобы автоматически установить флажки для всех контролей, когда результаты контроля выходят за пределы заданного диапазона, введите значения в оба поля.
- Чтобы автоматически установить флажки для всех контролей, когда результаты оказываются меньше заданного значения, введите значение в первое поле и оставьте второе пустым.
- Чтобы автоматически установить флажки для всех контролей, когда результаты оказываются больше заданного значения, оставьте первое поле пустым, а значение введите во второе.

d. Нажмите кнопку **Разведение по умолчанию**, затем из списка выберите разведение, необходимое для данного уровня контроля.

e. Введите значение в поле **Временной интервал КК**. ***(опционально)***

f. Введите значение в поле **Интервал подсчета тестов КК**. ***(опционально)***

g. Используйте кнопки **Предыдущий/Следующий** для отображения каждого теста, если выбрано более одного теста, затем повторите шаги 9a - 9f для каждого теста. ***(опционально)***

h. Выберите **Готово**, чтобы вернуться в окно Конфигурировать многокомпонентный контроль.

   Данные по конкретному тесту приведены в таблице.

10. Чтобы добавить уровень, нажмите **Добавить уровень**.
11. Нажмите кнопку **Уровень**, выберите из списка другой уровень, а затем повторите шаги 8 - 10. ***(опционально)***
12. Нажмите **Готово**, чтобы сохранить внесенные изменения.

Регистрация МИ в Росздравнадзоре
www.nevacert.ru | info@nevacert.ru

Для просмотра текущих настроек, см. *Просмотр настроек КК-Кал*, стр. 2-159.

Сопутствующая информация…

- *Экран Конфигурация - область просмотра Настройки КК-Кал*, стр. 2-146
- *Окно Конфигурировать многокомпонентный контроль*, стр. 2-186
- *Окно Выбрать тест*, стр. 2-145
- *Окно Внести данные контроля*, стр. 2-188

Конфигурирование штрих-кода № образца многокомпонентного КК

Данная процедура предназначена для присвоения штрих-кода сконфигурированному многокомпонентному контролю.

Необходимые условия	*Доступ к экрану Конфигурация - области просмотра Настройки КК-Кал*, стр. 2-147
Статус модуля	Остановлен, Прогрев, Готов или В работе
Уровень доступа пользователя	Системный администратор
Ресурсы	NA

Чтобы сконфигурировать штрих-код № образца многокомпонентного КК:

1. Выберите **Штрих-код многокомп. КК** из списка **Категории КК - Кал** на экране Конфигурация, затем нажмите **F6 - Конфигурировать**.

   Отобразится окно Конфиг. штрих-код № образца многокомпонентного КК.

2. Введите идентификационный номер, который будет использоваться для штрих-кода уровня многокомпонентного контроля, в поле **Новый штрих-код № образца**.

   ПРИМЕЧАНИЕ: Штрих-код № образца должен быть уникальным для каждого уровня контроля в пределах лота.

3. Нажмите кнопку **Контроль**, затем из списка выберите необходимый контроль.
4. Нажмите кнопку **Лот**, затем из списка выберите необходимый лот.
5. Нажмите кнопку **Уровень**, затем из списка выберите необходимый уровень.
6. Выберите нужный тест(ы) в списке **Тесты**, затем нажмите **Добавить**.
7. Чтобы сконфигурировать дополнительные штрих-коды № образца, повторите шаги 2 - 6. ***(опционально)***
8. Нажмите **Готово**, чтобы сохранить внесенные изменения.

   ПРИМЕЧАНИЕ: Новые штрих-коды применяются в заказах контроля, созданных после сохранения изменений.

Для просмотра текущих настроек, см. *Просмотр настроек КК-Кал*, стр. 2-159.

Регистрация МИ в Росздравнадзоре
www.nevacert.ru | info@nevacert.ru

Сопутствующая информация…

- *Экран Конфигурация - область просмотра Настройки КК-Кал*, стр. 2-146
- *Окно Конфиг. штрих-код № образца многокомпонентного КК*, стр. 2-189

Задание интервалов автоматического заказа многокомпонентного контроля

Данная процедура предназначена для задания интервалов автоматического заказа многокомпонентного контроля.

Для автоматического заказа контроля необходимо задать номер контроля. См. *Конфигурирование штрих-кода № образца многокомпонентного КК*, стр. 2-155.

Необходимые условия	*Доступ к экрану Конфигурация - области просмотра Настройки КК-Кал*, стр. 2-147
Статус модуля	Остановлен или Готов
Уровень доступа пользователя	Системный администратор
Ресурсы	NA

Чтобы сконфигурировать интервалы:

1. Выберите **КК - многокомпонентный** из списка **Категории КК - Кал** на экране Конфигурация.
2. Выберите нужный многокомпонентный контроль в списке **Контроли**, затем нажмите **F6 - Конфигурировать**.

   Отобразится окно Конфигурировать многокомпонентный контроль.
3. Нажмите кнопку **Лот**, затем из списка выберите необходимый лот.
4. Нажмите кнопку **Уровень**, затем из списка выберите необходимый уровень.
5. Выберите нужный тест(ы) в списке **Тесты**, затем нажмите **Внести данные**.

   Отобразится окно Внести данные контроля.
6. Введите значение в поле **Временной интервал КК**. ***(опционально)***
7. Введите значение в поле **Интервал подсчета тестов КК**. ***(опционально)***
8. Используйте кнопки **Предыдущий**/**Следующий** для отображения каждого теста, если выбрано более одного теста, затем повторите шаги 7 и 6 для каждого теста. ***(опционально)***
9. Выберите **Готово**, чтобы вернуться в окно Конфигурировать многокомпонентный контроль.
10. Для сохранения изменений нажмите кнопку **Добавить уровень**.
11. Нажмите кнопку **Уровень**, выберите из списка другой уровень, а затем повторите шаги 5 - 10. ***(опционально)***
12. Нажмите **Готово**, чтобы сохранить внесенные изменения.

Регистрация МИ в Росздравнадзоре
www.nevacert.ru | info@nevacert.ru

Для просмотра текущих настроек, см. *Просмотр настроек КК-Кал*, стр. 2-159.

Сопутствующая информация…

- *Экран Конфигурация - область просмотра Настройки КК-Кал*, стр. 2-146
- *Окно Конфигурировать многокомпонентный контроль*, стр. 2-186
- *Окно Внести данные контроля*, стр. 2-188
- *Автоматический заказ контроля*, стр. 5-186

Конфигурирование правила Вестгарда

Данная процедура предназначена для конфигурирования правил Вестгарда, используемых для доступа к результатам контроля качества.

Необходимые условия	*Доступ к экрану Конфигурация - области просмотра Настройки КК-Кал*, стр. 2-147
Статус модуля	Остановлен, Прогрев или Готов
Уровень доступа пользователя	Системный администратор
Ресурсы	NA

Для конфигурирования правила Вестгарда:

1. Выберите **Правила Вестгарда** в списке **Категории КК - Кал** на экране Конфигурация.
2. Выберите требуемый тест или тесты в списке **Тесты**, затем нажмите **F6 - Конфигурировать**.

   Отобразится окно Конфигур.пр.Вестгарда.
3. Выберите требуемое правило в списке **Правила**.
4. Выберите требуемую опцию **Статус**.

   ПРИМЕЧАНИЕ: Если включены правила Вестгарда 2-2s 1R 1M, 2-2s 1R xM, 2-2s xR 1M, 4-1s 1M или 4-1s xM, потребуется сконфигурировать определение периода.
5. Выберите требуемую опцию **Тип флажка**.

   ПРИМЕЧАНИЕ: Правила Вестгарда, сконфигурированные в виде предупреждения, не присваивают флажок результатам пациента. Правила Вестгарда, сконфигурированные в качестве ошибки, присваивают флажок CNTL (КНТЛ) результату пациента.
6. Повторите шаги 3 - 5 для конфигурирования другого правила для отображенного теста. ***(опционально)***
7. Используйте кнопки **Предыдущий**/**Следующий** для отображения каждого теста, если выбрано более одного теста, затем повторите шаги 3 - 6 для каждого теста. ***(опционально)***
8. Нажмите **Готово**, чтобы сохранить внесенные изменения.

Для определения операции, см. *Конфигурирование выполнения КК*, стр. 2-10.

Регистрация МИ в Росздравнадзоре
www.nevacert.ru | info@nevacert.ru

Для просмотра текущих настроек, см. *Просмотр настроек КК-Кал*, стр. 2-159.

Сопутствующая информация…

- *Экран Конфигурация - область просмотра Настройки КК-Кал*, стр. 2-146
- *Окно Конфигур.пр.Вестгарда*, стр. 2-190
- *Применение правил Вестгарда*, стр. 5-390

Конфигурировать новый набор калибраторов (система *c*)

Данная процедура предназначена для создания набора калибраторов.

Необходимые условия	*Доступ к экрану Конфигурация - области просмотра Настройки КК-Кал*, стр. 2-147
Статус модуля	Остановлен или Готов
Уровень доступа пользователя	Системный администратор
Ресурсы	NA

Для конфигурирования набора калибраторов:

1. Выберите **Набор калибраторов** в списке **Категории КК - Кал** на экране Конфигурация.
2. Выберите **НОВЫЙ** в списке **Наборы калибраторов**, затем нажмите **F6 - Конфигурировать**.

   Отобразится окно Конфигурировать набор калибраторов.
3. Введите уникальное название (не более 10 буквенно-цифровых знаков) в поле **Набор калибраторов**.
4. Нажмите кнопку списка **Номер лота** и выберите **Новый лот**.
5. Введите номер лота калибратора в поле **Номер лота**.

   ПРИМЕЧАНИЕ: Первый сконфигурированный номер лота автоматически устанавливается как лот по умолчанию для заказов калибровки для тестов в данном наборе калибраторов. Чтобы изменить лот по умолчанию, необходимо сконфигурировать как минимум один дополнительный номер лота калибратора. См. *Изменение настроек калибратора фотометрического теста (система c)*, стр. 2-174.
6. Введите значение в поле (1 - 6) в поле **Количество уровней**.
7. Введите значение в поле **Срок годности**. ***(опционально)***

   ПРИМЕЧАНИЕ: Если система настроена на запрос номера лота и срока годности (опция premium), для заказа калибровки необходимо ввести срок годности. См. дополнительную информацию в *Изменение опции отслеживания срока действия контроля и лота калибратора (опция Premium)*, стр. 2-17.
8. Нажмите **Выбрать тесты**. ***(опционально)***

   Отобразится окно Выбрать тест.

   ПРИМЕЧАНИЕ: Если определенный пользователем тест не сконфигурирован, название теста будет недоступно для выбора. Для

Регистрация МИ в Росздравнадзоре
www.nevacert.ru | info@nevacert.ru

добавления определенного пользователем теста в набор калибраторов потребуется вернуться в это окно после конфигурирования теста.

a. Выберите нужный тест(ы) в списке.

b. Нажмите **Готово**, чтобы вернуться в окно Конфигурировать набор калибраторов.

Тест(ы) появится в таблице.

9. Выберите тест(ы) в таблице, затем нажмите **Внести данные**.

Отобразится окно Внести данные калибратора.

10. Введите значение в поле **Концентрация** для каждого уровня калибратора.

ПРИМЕЧАНИЕ: Концентрацию необходимо вводить для каждого уровня калибратора, независимо от того, какой уровень используется для калибровки теста. Незаполненную концентрацию калибратора необходимо определить в окне Конфигурировать параметры теста - область просмотра Калибровка - калибраторы (фотометрическая система *c*).

11. Используйте кнопки **Предыдущий**/**Следующий** для отображения каждого теста, если выбрано более одного теста, а затем повторите шаг 10 для каждого теста.

12. Нажмите **Готово**, чтобы вернуться в окно Конфигурировать набор калибраторов.

Данные по конкретному тесту приведены в таблице.

13. Нажмите **Готово** для создания набора калибраторов.

ПРИМЕЧАНИЕ: Если тесты, назначенные новому набору калибраторов, связаны с существующим набором калибраторов, будет выведено сообщение, уведомляющее о предстоящем удалении теста из предыдущего набора калибраторов, некорректности калибровок со статусом Активировано и Ожидание КК и необходимости повторной калибровки.

Для просмотра текущих настроек, см. *Просмотр настроек КК-Кал*, стр. 2-159.

Сопутствующая информация…

- *Экран Конфигурация - область просмотра Настройки КК-Кал*, стр. 2-146
- *Окно Конфигурировать набор калибраторов (система c)*, стр. 2-191
- *Окно Выбрать тест*, стр. 2-145
- *Окно Внести данные калибратора (система c)*, стр. 2-192

Просмотр настроек КК-Кал

Из области просмотра Настройки КК-Кал экрана Конфигурация общий оператор может перейти к окнам для просмотра детальной информации по сконфигурированным настройкам КК - Кал.

Учетная запись общего оператора позволяет просмотреть:

Регистрация МИ в Росздравнадзоре
www.nevacert.ru | info@nevacert.ru

- КК - Однокомпонентный
- КК - Многокомпонентный
- Штрих-код № образца многокомпонентного КК
- Правила Вестгарда
- Набор калибраторов

Необходимые условия	*Доступ к экрану Конфигурация - области просмотра Настройки КК-Кал*, стр. 2-147
Статус модуля	Любой
Уровень доступа пользователя	Общий оператор
Ресурсы	NA

Для доступа к экрану Конфигурация - к детальному просмотру Настройки КК-Кал:

1. Выберите категорию в списке **Категории КК-Кал**.
2. Выберите нужную позицию(и) в списке, при наличии.
3. Нажмите **F5 - Детали**.

   Отобразится окно Детали.
4. Нажмите кнопку со списком **№ лота**, затем выберите нужный уровень, при необходимости.
5. Используйте кнопки **Предыдущий**/**Следующий** для отображения каждого теста, если выбрано более одного теста. ***(опционально)***
6. Нажмите **Готово**, чтобы вернуться в экран Конфигурация.

Изменение настроек КК- Кал

Процедуры изменения настроек КК - Кал. включают:

- *Добавление лота в контроль однокомпонентного аналита*, стр. 2-161
- *Изменение настроек контроля однокомпонентного аналита*, стр. 2-162
- *Удаление уровня контроля однокомпонентного аналита*, стр. 2-164
- *Изменение разведения по умолчанию для уровня контроля однокомпонентного аналита*, стр. 2-165
- *Добавление теста в многокомпонентный контроль*, стр. 2-166
- *Изменение настроек многокомпонентного контроля*, стр. 2-168
- *Добавление теста в штрих-код № образца многокомпонентного КК*, стр. 2-170
- *Изменение настроек штрих-кода № образца многокомпонентного КК*, стр. 2-171
- *Удаление штрих-кода № образца многокомпонентного КК*, стр. 2-171
- *Удаление многокомпонентного контроля и/или уровня*, стр. 2-172
- *Изменение настроек правил Вестгарда*, стр. 2-173
- *Изменение настроек калибратора фотометрического теста (система с)*, стр. 2-174

Регистрация МИ в Росздравнадзоре
www.nevacert.ru | info@nevacert.ru

- *Удаление набора калибраторов (фотометрический - система c)*, стр. 2-176

Добавление лота в контроль однокомпонентного аналита

Данная процедура предназначена для добавления лота в существующий контроль однокомпонентного аналита.

Необходимые условия	*Доступ к экрану Конфигурация - области просмотра Настройки КК-Кал*, стр. 2-147
Статус модуля	Остановлен, Прогрев или Готов
Уровень доступа пользователя	Системный администратор
Ресурсы	NA

Чтобы добавить лот в контроль однокомпонентного аналита:

1. Выберите нужный тест(ы) в списке **Тесты**, затем нажмите **F6 - Конфигурировать**.

   Отобразится окно Конфиг. однокомпонентный аналит.

2. Нажмите кнопку списка **№ лота** и выберите **Новый лот**.
3. Введите номер лота контроля в поле **№ лота**.
4. Введите срок годности контроля в поле **Срок годности**. ***(опционально)***

   ПРИМЕЧАНИЕ: Если система настроена на запрос номера лота и срока годности (опция premium), для заказа контроля необходимо ввести срок годности. См. дополнительную информацию в *Изменение опции отслеживания срока действия контроля и лота калибратора (опция Premium)*, стр. 2-17.

5. Введите **Название уровня** (не более 10 буквенно-цифровых знаков, название чувствительно к регистру).

   ПРИМЕЧАНИЕ: Название уровня нельзя отредактировать, если выбрана опция Новый лот - Копировать данные.

6. Введите **Среднее изготовителя** и **1 СКО** (стандартное (среднеквадратичное) отклонение). ***(опционально)***
7. Введите **Ожидаемое среднее** и **1 СКО** (стандартное (среднеквадратичное) отклонение), выполнив одно из следующих действий: ***(опционально)***
   - Введите значения в поля **Ожидаемое среднее** и **Ожидаемое 1 СКО**.
   - Введите значения в оба поля **Диапазон контроля** (см. шаг 8 ниже) и нажмите кнопку **Рассчитать среднее/СКО**.

     Введенные диапазоны контроля преобразуются в значения ожидаемого среднего и 1 СКО. Среднее рассчитывается посредством сложения максимального и минимального значений диапазона и последующего деления полученной суммы пополам. Ожидаемое 1 СКО это разность максимального и минимального значений диапазона, деленная на 4.

Регистрация МИ в Росздравнадзоре
www.nevacert.ru | info@nevacert.ru

ПРИМЕЧАНИЕ: Если ожидаемое среднее и СКО не определены, данные отчета КК, графика Levey-Jennings и сводного обзора КК не генерируются.

8. Введите значения в поля **Диапазон контроля**. ***(опционально)***
   - Чтобы автоматически установить флажки для всех контролей, когда результаты контроля выходят за пределы заданного диапазона, введите значения в оба поля.
   - Чтобы автоматически установить флажки для всех контролей, когда результаты оказываются меньше заданного значения, введите значение в первое поле и оставьте второе пустым.
   - Чтобы автоматически установить флажки для всех контролей, когда результаты оказываются больше заданного значения, оставьте первое поле пустым, а значение введите во второе.
9. Нажмите кнопку **Разведение по умолчанию**, затем из списка выберите разведение, необходимое для данного уровня контроля.
10. Введите идентификационный номер, который будет использоваться для штрих-кода уровня контроля, в поле **Штрих-код № образца**. ***(опционально)***

    ПРИМЕЧАНИЕ: Штрих-код № образца должен быть уникальным для каждого уровня контроля в пределах лота.
11. Нажмите кнопку **Порядок вывода**, затем из списка выберите порядок вывода, необходимый для данного уровня контроля.
12. Введите значение в поле **Временной интервал КК**. ***(опционально)***
13. Введите значение в поле **Интервал подсчета тестов КК**. ***(опционально)***
14. Чтобы добавить лот, нажмите **Добавить уровень**.

    Номер лота появится в списке № лота.
15. Нажмите кнопку **Уровень**, выберите **Новый уровень**, чтобы добавить другой уровень, а затем повторите шаги 5 - 14. ***(опционально)***
16. Используйте кнопки **Предыдущий**/**Следующий** для отображения каждого теста, если выбрано более одного теста, затем повторите шаги 2 - 15 для каждого теста. ***(опционально)***
17. Нажмите **Готово**, чтобы сохранить внесенные изменения.

Сопутствующая информация…

- *Экран Конфигурация - область просмотра Настройки КК-Кал*, стр. 2-146
- *Окно Конфиг. однокомпонентный аналит*, стр. 2-185

Изменение настроек контроля однокомпонентного аналита

Данная процедура предназначена для изменения информации для каждого уровня из набора контролей однокомпонентного аналита.

Регистрация МИ в Росздравнадзоре
www.nevacert.ru | info@nevacert.ru

Необходимые условия	*Доступ к экрану Конфигурация - области просмотра Настройки КК-Кал*, стр. 2-147
Статус модуля	Остановлен, Прогрев или Готов
Уровень доступа пользователя	Системный администратор
Ресурсы	NA

Чтобы изменить настройки контроля однокомпонентного аналита:

1. Выберите нужный тест(ы) в списке **Тесты**, затем нажмите **F6 - Конфигурировать**.

   Отобразится окно Конфиг. однокомпонентный аналит.

2. Нажмите кнопку **№ лота**, затем из списка выберите необходимый лот.
3. Установите **флажок По умолчанию**, чтобы использовать этот лот по умолчанию для заказов контроля однокомпонентного аналита. ***(опционально)***
4. Нажмите кнопку **Уровень**, затем из списка выберите необходимый уровень.
5. Введите **Среднее изготовителя** и **1 СКО** (стандартное (среднеквадратичное) отклонение). ***(опционально)***
6. Введите **Ожидаемое среднее** и **1 СКО** (стандартное (среднеквадратичное) отклонение), выполнив одно из следующих действий: ***(опционально)***
   - Введите значения в поля **Ожидаемое среднее** и **Ожидаемое 1 СКО**.
   - Введите значения в оба поля **Диапазон контроля** (см. шаг 7 ниже) и нажмите кнопку **Рассчитать среднее/СКО**.

     Введенные диапазоны контроля преобразуются в значения ожидаемого среднего и 1 СКО. Среднее рассчитывается посредством сложения максимального и минимального значений диапазона и последующего деления полученной суммы пополам. Ожидаемое 1 СКО это разность максимального и минимального значений диапазона, деленная на 4.

   ПРИМЕЧАНИЕ: Если ожидаемое среднее и СКО не определены, данные отчета КК, графика Levey-Jennings и сводного обзора КК не генерируются.

7. Введите значения в поля **Диапазон контроля**. ***(опционально)***
   - Чтобы автоматически установить флажки для всех контролей, когда результаты контроля выходят за пределы заданного диапазона, введите значения в оба поля.
   - Чтобы автоматически установить флажки для всех контролей, когда результаты оказываются меньше заданного значения, введите значение в первое поле и оставьте второе пустым.

Регистрация МИ в Росздравнадзоре
www.nevacert.ru | info@nevacert.ru

– Чтобы автоматически установить флажки для всех контролей, когда результаты оказываются больше заданного значения, оставьте первое поле пустым, а значение введите во второе.

8. Нажмите кнопку **Разведение по умолчанию**, затем из списка выберите необходимое разведение.
9. Введите идентификационный номер, который будет использоваться для штрих-кода уровня контроля, в поле **Штрих-код № образца**. ***(опционально)***
10. Нажмите кнопку **Порядок вывода**, затем из списка выберите необходимый порядок.
11. Введите значение в поле **Временной интервал КК**. ***(опционально)***
12. Введите значение в поле **Интервал подсчета тестов КК**. ***(опционально)***
13. Нажмите кнопку **Уровень**, выберите из списка другой уровень, а затем повторите шаги 5 - 12. ***(опционально)***
14. Используйте кнопки **Предыдущий**/**Следующий** для отображения каждого теста, если выбрано более одного теста, затем повторите шаги 2 - 13 для каждого теста. ***(опционально)***
15. Нажмите **Готово**, чтобы сохранить внесенные изменения.

    ПРИМЕЧАНИЕ: Если ожидаемое среднее и/или СКО контроля были заданы раньше и после этого изменены, появится сообщение, предлагающее выполнить повторный анализ Вестгарда по всем затронутым точкам данных.

    – Нажмите «**OK**» для применения повторного анализа Вестгарда ко всем затронутым точкам. Одновременно можно анализировать не более 5000 величин. Если было затронуто более 5000 величин, повторный анализ Вестгарда производиться не будет.

      или

    – Нажмите «**Отмена**», чтобы продолжить, не выполняя повторный анализ Вестгарда.

Сопутствующая информация…

- *Экран Конфигурация - область просмотра Настройки КК-Кал*, стр. 2-146
- *Окно Конфиг. однокомпонентный аналит*, стр. 2-185

Удаление уровня контроля однокомпонентного аналита

Данная процедура предназначена для удаления уровня контроля однокомпонентного аналита.

Необходимые условия	*Доступ к экрану Конфигурация - области просмотра Настройки КК-Кал*, стр. 2-147
Статус модуля	Остановлен, Прогрев или Готов
Уровень доступа пользователя	Системный администратор

Регистрация МИ в Росздравнадзоре
www.nevacert.ru | info@nevacert.ru

Ресурсы	NA

Чтобы удалить уровень контроля однокомпонентного аналита:

1. Сохраните, заархивируйте и удалите все результаты контроля данного уровня. См. *Сохранение результата контроля*, стр. 5-327 и затем *Архивирование сохраненных результатов контроля*, стр. 5-362.
2. Выберите нужный тест(ы) в списке **Тесты**, затем нажмите **F6 - Конфигурировать**.

   Отобразится окно Конфиг. однокомпонентный аналит.
3. Нажмите кнопку **№ лота**, затем из списка выберите необходимый лот.
4. Нажмите кнопку **Уровень**, затем из списка выберите уровень, который необходимо удалить.
5. Выберите **Удалить уровень**.
6. Нажмите кнопку списка **Уровень**, выберите другой уровень, затем нажмите **Удалить**. ***(опционально)***
7. Используйте кнопки **Предыдущий**/**Следующий** для отображения каждого теста, если выбрано более одного теста, затем повторите шаги 3 - 6 для каждого теста. ***(опционально)***
8. Нажмите **Готово**, чтобы сохранить внесенные изменения.

Сопутствующая информация...

- *Экран Конфигурация - область просмотра Настройки КК-Кал*, стр. 2-146
- *Окно Конфиг. однокомпонентный аналит*, стр. 2-185

Изменение разведения по умолчанию для уровня контроля однокомпонентного аналита

Данная процедура предназначена для изменения разведения по умолчанию для уровня контроля однокомпонентного аналита.

Назначение разведения для определенного образца при заказе, см. *Создание заказа контроля (однокомпонентный аналит)*, стр. 5-214.

Необходимые условия	*Доступ к экрану Конфигурация - области просмотра Настройки КК-Кал*, стр. 2-147
Статус модуля	Остановлен, Прогрев или Готов
Уровень доступа пользователя	Системный администратор
Ресурсы	NA

Чтобы изменить разведение по умолчанию для уровня контроля однокомпонентного аналита:

1. Выберите нужный тест(ы) в списке **Тесты**, затем нажмите **F6 - Конфигурировать**.

   Отобразится окно Конфиг. однокомпонентный аналит.
2. Нажмите кнопку **№ лота**, затем из списка выберите необходимый лот.

Регистрация МИ в Росздравнадзоре
www.nevacert.ru | info@nevacert.ru

3. Нажмите кнопку **Уровень**, затем из списка выберите необходимый уровень.
4. Нажмите кнопку **Разведение по умолчанию**, затем из списка выберите необходимое разведение.
5. Нажмите кнопку **Уровень**, а затем из списка выберите другой уровень. ***(опционально)***
6. Используйте кнопки **Предыдущий**/**Следующий** для отображения каждого теста, если выбрано более одного теста, а затем повторите шаги 2 - 5 для каждого теста. ***(опционально)***
7. Нажмите **Готово**, чтобы сохранить внесенные изменения.

Сопутствующая информация…

- *Экран Конфигурация - область просмотра Настройки КК-Кал*, стр. 2-146
- *Окно Конфиг. однокомпонентный аналит*, стр. 2-185

Добавление теста в многокомпонентный контроль

Данная процедура предназначена для добавления теста(ов) в уровень(ни) многокомпонентного контроля.

Необходимые условия	*Доступ к экрану Конфигурация - области просмотра Настройки КК-Кал*, стр. 2-147
Статус модуля	Остановлен, Прогрев или Готов
Уровень доступа пользователя	Системный администратор
Ресурсы	NA

Чтобы добавить тест в многокомпонентный контроль:

1. Выберите **КК - многокомпонентный** из списка **Категории КК - Кал** на экране Конфигурация.
2. Выберите нужный многокомпонентный контроль в списке **Контроли**, затем нажмите **F6 - Конфигурировать**.

   Отобразится окно Конфигурировать многокомпонентный контроль.
3. Нажмите кнопку списка **Номер лота**, затем выберите необходимый номер лота.
4. Нажмите кнопку **Уровень**, затем из списка выберите необходимый уровень.
5. Нажмите **Выбрать тест**.

   Отобразится окно Выбрать тест.

   a. Выберите нужный тест(ы) в списке **Тесты**.

   b. Выберите **Готово**, чтобы вернуться в окно Конфигурировать многокомпонентный контроль.

      Выбранный тест(ы) появится в таблице.
6. Выберите тест(ы) в таблице, затем нажмите **Внести данные**.

Регистрация МИ в Росздравнадзоре
www.nevacert.ru | info@nevacert.ru

Отобразится окно Внести данные контроля.

ПРИМЕЧАНИЕ: Прежде чем добавлять уровень, необходимо ввести данные для каждого теста.

a. Введите **Среднее изготовителя** и **1 СКО** (стандартное (среднеквадратичное) отклонение). ***(опционально)***

b. Введите **Ожидаемое среднее** и **1 СКО** (стандартное (среднеквадратичное) отклонение), выполнив одно из следующих действий: ***(опционально)***

   - Введите значения в поля **Ожидаемое среднее** и **Ожидаемое 1 СКО**.
   - Введите значения в оба поля **Диапазон контроля** (см. шаг c ниже) и нажмите кнопку **Рассчитать среднее/СКО**.

     Введенные диапазоны контроля преобразуются в значения ожидаемого среднего и 1 СКО. Среднее рассчитывается посредством сложения максимального и минимального значений диапазона и последующего деления полученной суммы пополам. Ожидаемое 1 СКО это разность максимального и минимального значений диапазона, деленная на 4

     ПРИМЕЧАНИЕ: Если ожидаемое среднее и СКО не определены, данные отчета КК, графика Levey-Jennings и сводного обзора КК не генерируются.

c. Введите значения в поле(я) **Диапазон контроля**. ***(опционально)***

   - Чтобы автоматически установить флажки для всех контролей, когда результаты контроля выходят за пределы заданного диапазона, введите значения в оба поля.
   - Чтобы автоматически установить флажки для всех контролей, когда результаты оказываются меньше заданного значения, введите значение в первое поле и оставьте второе пустым.
   - Чтобы автоматически установить флажки для всех контролей, когда результаты оказываются больше заданного значения, оставьте первое поле пустым, а значение введите во второе.

d. Нажмите кнопку **Разведение по умолчанию**, затем из списка выберите разведение, необходимое для данного уровня контроля.

e. Введите значение в поле **Временной интервал КК**. ***(опционально)***

f. Введите значение в поле **Интервал подсчета тестов КК**. ***(опционально)***

g. Используйте кнопки **Предыдущий/Следующий** для отображения каждого теста, если выбрано более одного теста, затем повторите шаги 6a - 6f для каждого теста. ***(опционально)***

h. Выберите **Готово**, чтобы вернуться в окно Конфигурировать многокомпонентный контроль.

   Данные по конкретному тесту приведены в таблице.

Регистрация МИ в Росздравнадзоре
www.nevacert.ru | info@nevacert.ru

7. Чтобы добавить данные теста, выберите **Добавить уровень**.
8. Нажмите кнопку **Уровень**, выберите из списка другой уровень, а затем повторите шаги 5 - 7. ***(опционально)***
9. Нажмите **Готово**, чтобы сохранить внесенные изменения.

Сопутствующая информация…

- *Экран Конфигурация - область просмотра Настройки КК-Кал*, стр. 2-146
- *Окно Конфигурировать многокомпонентный контроль*, стр. 2-186
- *Окно Выбрать тест*, стр. 2-145
- *Окно Внести данные контроля*, стр. 2-188

Изменение настроек многокомпонентного контроля

Данная процедура предназначена для изменения настроек многокомпонентного контроля, в случае если вы определили, что параметры контроля качества для заданных диапазонов изменились.

Необходимые условия	*Доступ к экрану Конфигурация - области просмотра Настройки КК-Кал*, стр. 2-147
Статус модуля	Остановлен, Прогрев или Готов
Уровень доступа пользователя	Системный администратор
Ресурсы	NA

Чтобы изменить настройки многокомпонентного контроля:

1. Выберите **КК - многокомпонентный** из списка **Категории КК - Кал** на экране Конфигурация.
2. Выберите нужный многокомпонентный контроль в списке **Контроли**, затем нажмите **F6 - Конфигурировать**.

   Отобразится окно Конфигурировать многокомпонентный контроль.
3. Нажмите кнопку списка **Номер лота**, затем выберите необходимый номер лота.
4. Установите флажок **По умолчанию**, чтобы использовать этот лот по умолчанию для заказов на многокомпонентный контроль. ***(опционально)***
5. Нажмите кнопку **Уровень**, затем из списка выберите необходимый уровень.
6. Выберите нужный тест(ы) в таблице, затем нажмите **Внести данные**.

   Отобразится окно Внести данные контроля.

   a. Введите **Среднее изготовителя** и **1 СКО** (стандартное (среднеквадратичное) отклонение). ***(опционально)***

   b. Введите **Ожидаемое среднее** и **1 СКО** (стандартное (среднеквадратичное) отклонение), выполнив одно из следующих действий: ***(опционально)***

Регистрация МИ в Росздравнадзоре
www.nevacert.ru | info@nevacert.ru

- Введите значения в поля **Ожидаемое среднее** и **Ожидаемое 1 СКО**.
- Введите значения в оба поля **Диапазон контроля** (см. шаг c ниже) и нажмите кнопку **Рассчитать среднее/СКО**.

  Введенные диапазоны контроля преобразуются в значения ожидаемого среднего и 1 СКО. Среднее рассчитывается посредством сложения максимального и минимального значений диапазона и последующего деления полученной суммы пополам. Ожидаемое 1 СКО это разность максимального и минимального значений диапазона, деленная на 4

  ПРИМЕЧАНИЕ: Если ожидаемое среднее и СКО не определены, данные отчета КК, графика Levey-Jennings и сводного обзора КК не генерируются.

c. Введите значения в поля **Диапазон контроля**. ***(опционально)***
   - Чтобы автоматически установить флажки для всех контролей, когда результаты контроля выходят за пределы заданного диапазона, введите значения в оба поля.
   - Чтобы автоматически установить флажки для всех контролей, когда результаты оказываются меньше заданного значения, введите значение в первое поле и оставьте второе пустым.
   - Чтобы автоматически установить флажки для всех контролей, когда результаты оказываются больше заданного значения, оставьте первое поле пустым, а значение введите во второе.

d. Нажмите кнопку **Разведение по умолчанию**, затем из списка выберите разведение, необходимое для данного уровня контроля.

e. Введите значение в поле **Временной интервал КК**. ***(опционально)***

f. Введите значение в поле **Интервал подсчета тестов КК**. ***(опционально)***

g. Используйте кнопки **Предыдущий/Следующий** для отображения каждого теста, если выбрано более одного теста, затем повторите шаги 6a - 6f для каждого теста. ***(опционально)***

h. Выберите **Готово**, чтобы вернуться в окно Конфигурировать многокомпонентный контроль.

   Данные по конкретному тесту приведены в таблице.

7. Чтобы добавить данные в уровень, выберите **Добавить уровень**.
8. Нажмите кнопку **Уровень**, выберите из списка другой уровень, а затем повторите шаги 6 и 7. ***(опционально)***
9. Нажмите **Готово**, чтобы сохранить внесенные изменения.

   ПРИМЕЧАНИЕ: Если ожидаемое среднее и/или СКО контроля были заданы раньше и после этого изменены, появится сообщение, предлагающее выполнить повторный анализ Вестгарда по всем затронутым точкам данных.

Регистрация МИ в Росздравнадзоре
www.nevacert.ru | info@nevacert.ru

– Нажмите «**OK**» для применения повторного анализа Вестгарда ко всем затронутым точкам. Одновременно можно анализировать не более 5000 величин. Если было затронуто более 5000 величин, повторный анализ Вестгарда производиться не будет.

  или

– Нажмите «**Отмена**», чтобы продолжить, не выполняя повторный анализ Вестгарда.

Сопутствующая информация…

- *Экран Конфигурация - область просмотра Настройки КК-Кал*, стр. 2-146
- *Окно Конфигурировать многокомпонентный контроль*, стр. 2-186
- *Окно Внести данные контроля*, стр. 2-188

Добавление теста в штрих-код № образца многокомпонентного КК

Данная процедура предназначена для добавления теста в штрих-код № образца многокомпонентного КК.

Необходимые условия	*Доступ к экрану Конфигурация - области просмотра Настройки КК-Кал*, стр. 2-147
Статус модуля	Остановлен, Прогрев, Готов или В работе
Уровень доступа пользователя	Системный администратор
Ресурсы	NA

Чтобы добавить тест в штрих-код № образца многокомпонентного КК:

1. Выберите **Штрих-код многокомп. КК** из списка **Категории КК - Кал** на экране Конфигурация, затем нажмите **F6 - Конфигурировать**.

   Отобразится окно Конфиг. штрих-код № образца многокомпонентного КК.

2. Выберите требуемый штрих-код № образца в списке **Штрих-коды**.

   ПРИМЕЧАНИЕ: Штрих-код № образца является уникальным для каждого уровня контроля в пределах лота.

3. Выберите нужный тест(ы) в списке **Тесты**, затем нажмите **Добавить**.
4. Выберите другой штрих-код № образца в списке **Штрих-коды**, затем повторите шаг 3. ***(опционально)***
5. Нажмите **Готово**, чтобы сохранить внесенные изменения.

   ПРИМЕЧАНИЕ: Новые штрих-коды применяются в заказах контроля, созданных после сохранения изменений.

Сопутствующая информация…

- *Экран Конфигурация - область просмотра Настройки КК-Кал*, стр. 2-146
- *Окно Конфиг. штрих-код № образца многокомпонентного КК*, стр. 2-189

Регистрация МИ в Росздравнадзоре
www.nevacert.ru | info@nevacert.ru

Изменение настроек штрих-кода № образца многокомпонентного КК

Данная процедура предназначена для изменения настроек штрих-кода № образца многокомпонентного КК.

Необходимые условия	*Доступ к экрану Конфигурация - области просмотра Настройки КК-Кал*, стр. 2-147
Статус модуля	Остановлен, Прогрев, Готов или В работе
Уровень доступа пользователя	Системный администратор
Ресурсы	NA

Чтобы изменить настройки штрих-кода № образца многокомпонентного КК:

1. Выберите **Штрих-код многокомп. КК** из списка **Категории КК - Кал** на экране Конфигурация, затем нажмите **F6 - Конфигурировать**.

   Отобразится окно Конфиг. штрих-код № образца многокомпонентного КК.

2. Выберите требуемый штрих-код № образца в списке **Штрих-коды**.

   ПРИМЕЧАНИЕ: Штрих-код № образца является уникальным для каждого уровня контроля в пределах лота.

3. Нажмите кнопку **Контроль**, затем из списка выберите необходимый контроль.
4. Нажмите кнопку **Лот**, затем из списка выберите необходимый лот.
5. Нажмите кнопку **Уровень**, затем из списка выберите необходимый уровень.
6. Выберите нужный тест(ы) в списке **Тесты**, затем нажмите **Добавить**.
7. Выберите другой штрих-код № образца в списке **Штрих-коды**, затем повторите шаги с 3 по 6. ***(опционально)***
8. Нажмите **Готово**, чтобы сохранить внесенные изменения.

   ПРИМЕЧАНИЕ: Новые штрих-коды применяются в заказах контроля, созданных после сохранения изменений.

Сопутствующая информация…

- *Экран Конфигурация - область просмотра Настройки КК-Кал*, стр. 2-146
- *Окно Конфиг. штрих-код № образца многокомпонентного КК*, стр. 2-189

Удаление штрих-кода № образца многокомпонентного КК

Данная процедура предназначена для удаления штрих-кода № образца многокомпонентного КК.

Необходимые условия	*Доступ к экрану Конфигурация - области просмотра Настройки КК-Кал*, стр. 2-147
Статус модуля	Остановлен, Прогрев или Готов
Уровень доступа пользователя	Системный администратор

Регистрация МИ в Росздравнадзоре
www.nevacert.ru | info@nevacert.ru

Ресурсы	NA

Чтобы удалить штрих-код № образца многокомпонентного КК:

1. Выберите **Штрих-код многокомп. КК** из списка **Категории КК - Кал** на экране Конфигурация, затем нажмите **F6 - Конфигурировать**.

   Отобразится окно Конфиг. штрих-код № образца многокомпонентного КК.

2. Выберите требуемый штрих-код № образца в списке **Штрих-коды**.
3. Выберите **Удалить**.
4. Выберите другой штрих-код № образца в списке **Штрих-коды**, затем повторите шаг 3. ***(опционально)***
5. Нажмите **Готово**, чтобы сохранить внесенные изменения.

Сопутствующая информация…

- *Экран Конфигурация - область просмотра Настройки КК-Кал*, стр. 2-146
- *Окно Конфиг. штрих-код № образца многокомпонентного КК*, стр. 2-189

Удаление многокомпонентного контроля и/или уровня

Данная процедура предназначена для удаления уровня из набора многокомпонентных контролей. При удалении всех уровней многокомпонентного контроля название контроля также удаляется.

Необходимые условия	*Доступ к экрану Конфигурация - области просмотра Настройки КК-Кал*, стр. 2-147
Статус модуля	Остановлен, Прогрев или Готов
Уровень доступа пользователя	Системный администратор
Ресурсы	NA

Чтобы удалить многокомпонентный контроль и/или уровень:

1. Сохраните, заархивируйте и удалите все результаты контроля данного уровня. См. *Сохранение результата контроля*, стр. 5-327 и затем *Архивирование сохраненных результатов контроля*, стр. 5-362.
2. Выберите **КК - многокомпонентный** из списка **Категории КК - Кал** на экране Конфигурация.
3. Выберите нужный многокомпонентный контроль в списке **Контроли**, затем нажмите **F6 - Конфигурировать**.

   Отобразится окно Конфигурировать многокомпонентный контроль.

4. Нажмите кнопку списка **Номер лота**, затем выберите необходимый номер лота.

   ПРИМЕЧАНИЕ: Если сконфигурированы несколько номеров лота, удалить уровень контроля из лота по умолчанию нельзя. Чтобы удалить этот уровень контроля, необходимо назначить другой лот контроля в качестве лота по умолчанию.

Регистрация МИ в Росздравнадзоре
www.nevacert.ru | info@nevacert.ru

5. Нажмите кнопку **Уровень**, затем из списка выберите уровень, который необходимо удалить.
6. Выберите **Удалить уровень**.

   Появится сообщение с подтверждением.
7. Нажмите кнопку **Уровень**, выберите из списка другой уровень, а затем повторите шаг 6. ***(опционально)***
8. Чтобы удалить уровни контроля из лота с другим номером, повторите шаги 4 - 7.
9. Нажмите **Готово**, чтобы сохранить внесенные изменения.

Сопутствующая информация…

- *Экран Конфигурация - область просмотра Настройки КК-Кал*, стр. 2-146
- *Окно Конфигурировать многокомпонентный контроль*, стр. 2-186

Изменение настроек правил Вестгарда

Данная процедура предназначена для изменения настроек правил Вестгарда, используемых для доступа к результатам контроля качества.

Необходимые условия	*Доступ к экрану Конфигурация - области просмотра Настройки КК-Кал*, стр. 2-147
Статус модуля	Остановлен, Прогрев или Готов
Уровень доступа пользователя	Системный администратор
Ресурсы	NA

Для изменения настроек правил Вестгарда:

1. Выберите **Правила Вестгарда** в списке **Категории КК - Кал** на экране Конфигурация.
2. Выберите требуемый тест или тесты в списке **Тесты**, затем нажмите **F6 - Конфигурировать**.

   Отобразится окно Конфигур.пр.Вестгарда.
3. Выберите требуемое правило в списке **Правила**.
4. Выберите опцию **Статус** для активации или деактивации правила.

   ПРИМЕЧАНИЕ: Если включены правила Вестгарда 2-2s 1R 1M, 2-2s 1R xM, 2-2s xR 1M, 4-1s 1M или 4-1s xM, потребуется сконфигурировать определение периода. См. *Конфигурирование выполнения КК*, стр. 2-10.
5. Выберите опцию **Тип флажка** для правила.

   ПРИМЕЧАНИЕ: Правила Вестгарда, сконфигурированные в виде предупреждения, не присваивают флажок результатам пациента. Правила Вестгарда, сконфигурированные в виде ошибки, присваивают флажок CNTL (КНТЛ) результатам пациента.
6. Повторите шаги 3 - 5 для конфигурирования другого правила для отображенного теста. ***(опционально)***

Регистрация МИ в Росздравнадзоре
www.nevacert.ru | info@nevacert.ru

7. Используйте кнопки **Предыдущий**/**Следующий** для отображения каждого теста, если выбрано более одного теста, затем повторите шаги 3 - 6 для каждого теста. ***(опционально)***
8. Нажмите **Готово**, чтобы сохранить внесенные изменения.

Сопутствующая информация...

- *Экран Конфигурация - область просмотра Настройки КК-Кал*, стр. 2-146
- *Окно Конфигур.пр.Вестгарда*, стр. 2-190
- *Применение правил Вестгарда*, стр. 5-390

Изменение настроек калибратора фотометрического теста (система *c*)

Данная процедура предназначена для добавления тестов или номера лота к сконфигурированному набору калибраторов, удаления номера лота, изменения стандартного лота или редактирования значений калибратора.

ПРИМЕЧАНИЕ: Редактирование значений калибратора или изменение набора калибраторов для теста приведет к некорректности калибровочных кривых для соответствующих тестов.

Необходимые условия	*Доступ к экрану Конфигурация - области просмотра Настройки КК-Кал*, стр. 2-147
Статус модуля	Остановлен, Готов или В работе
Уровень доступа пользователя	Системный администратор
Ресурсы	NA

Для изменения настроек калибратора фотометрического теста:

1. Выберите **Набор калибраторов** в списке **Категории КК - Кал** на экране Конфигурация.
2. Выберите требуемый набор калибраторов, затем нажмите **F6 - Конфигурировать**.

   Отобразится окно Конфигурировать набор калибраторов.
3. Нажмите кнопку списка **Номер лота**, затем выполните одно из следующих действий:
   - **Необходимый номер лота**
   - **Новый лот**
4. Установите флажок **По умолчанию**, чтобы использовать этот номер лота по умолчанию для заказов калибровки для тестов в данном наборе калибраторов. ***(опционально)***
5. Выберите **Удалить лот**, чтобы удалить выбранный номер лота калибратора. ***(опционально)***

   ПРИМЕЧАНИЕ: Этот шаг не может быть выполнен, если система находится в статусе В работе, или если выбранный лот является стандартным лотом.
6. Введите значение в поле **Номер лота**.

Регистрация МИ в Росздравнадзоре
www.nevacert.ru | info@nevacert.ru

7. Введите значение в поле (1 - 6) в поле **Количество уровней**.

   ПРИМЕЧАНИЕ: Этот шаг не может быть выполнен, если система находится в статусе В работе. Количество уровней не может быть уменьшено для предварительно сконфигурированного номера лота.

8. Введите значение в поле **Срок годности**. ***(опционально)***

9. Нажмите **Выбрать тесты**. ***(опционально)***

   Отобразится окно Выбрать тесты.

   a. Выберите нужный тест(ы) в списке.

   b. Нажмите **Готово**, чтобы вернуться в окно Конфигурировать набор калибраторов.

      Тест(ы) появится в таблице.

10. Выберите тест(ы) в таблице, затем нажмите **Внести данные**. ***(опционально)***

    Отобразится окно Внести данные калибратора.

11. Введите значение в поле **Концентрация** для каждого калибратора. ***(опционально)***

    ПРИМЕЧАНИЕ: Концентрацию необходимо вводить для каждого уровня калибратора, независимо от того, какой уровень используется для калибровки теста. Если значения калибровки были изменены, будет выведено сообщение, указывающее на предстоящий переход активных калибровок в некорректное состояние и необходимость повторной калибровки.

12. Используйте кнопки **Предыдущий**/**Следующий** для отображения каждого теста, если выбрано более одного теста, а затем повторите шаг 11 для каждого теста. ***(опционально)***

13. Нажмите **Готово**, чтобы вернуться в окно Конфигурировать набор калибраторов. ***(опционально)***

    Данные по конкретному тесту приведены в таблице.

14. Нажмите **Готово**, чтобы сохранить внесенные изменения.

    ПРИМЕЧАНИЕ: Если тесты, назначенные данному набору калибраторов, связаны с существующим набором калибраторов, будет выведено сообщение, уведомляющее о предстоящем удалении теста из предыдущего набора калибраторов, некорректности калибровок со статусом Активировано и Ожидание КК и необходимости повторной калибровки.

Для просмотра текущих настроек, см. *Просмотр настроек КК-Кал*, стр. 2-159.

Сопутствующая информация…

- *Экран Конфигурация - область просмотра Настройки КК-Кал*, стр. 2-146
- *Окно Конфигурировать набор калибраторов (система c)*, стр. 2-191
- *Окно Внести данные калибратора (система c)*, стр. 2-192

Регистрация МИ в Росздравнадзоре
www.nevacert.ru | info@nevacert.ru

Удаление набора калибраторов (фотометрический - система *c*)

Данная процедура предназначена для удаления набора калибраторов, если калибратор более не используется.

Необходимые условия	*Доступ к экрану Конфигурация - области просмотра Настройки КК-Кал*, стр. 2-147
Статус модуля	Остановлен или Готов
Уровень доступа пользователя	Системный администратор
Ресурсы	NA

Для удаления набора калибраторов:

ПРИМЕЧАНИЕ: Если набор калибраторов назначен для использования в каком-либо файле параметров теста, перед его удалением необходимо выполнить шаг 2 или 3.

1. Выберите **Набор калибраторов** в списке **Категории КК - Кал** на экране Конфигурация.
2. Удалите тест или тесты, использующие набор калибраторов, если файл или файлы теста более не нужны. См. *Установка или удаление файла теста*, стр. 2-211. ***(опционально)***
3. Измените тест таким образом, чтобы он использовал другой набор калибраторов. ***(опционально)***
   a. Выберите набор калибраторов, который вы хотите назначить тесту из списка **Наборы калибраторов**, затем нажмите **F6 - Конфигурировать**.

      Отобразится окно Конфигурировать набор калибраторов.
   b. Нажмите **Выбрать тесты**.

      Отобразится окно Выбрать тест.
   c. Выберите нужный тест(ы) в списке.
   d. Нажмите **Готово**, чтобы вернуться в окно Конфигурировать набор калибраторов.

      Тест(ы) появится в таблице.
   e. Выберите тест или тесты в таблице, затем нажмите Внести данные.

      Отобразится окно Внести данные калибратора.
   f. Введите значение в поле **Концентрация** для каждого уровня калибратора.
   g. Используйте кнопки **Предыдущий**/**Следующий** для отображения каждого теста, если выбрано более одного теста, а затем повторите шаг 3f для каждого теста.
   h. Нажмите **Готово**, чтобы вернуться в окно Конфигурировать набор калибраторов.

Регистрация МИ в Росздравнадзоре
www.nevacert.ru | info@nevacert.ru

i. Нажмите **Готово**, чтобы сохранить внесенные изменения.

Отображается сообщение, уведомляющее о предстоящем удалении теста из предыдущего набора калибраторов, некорректности калибровок со статусом Активировано и Ожидание КК и необходимости повторной калибровки.

4. Выберите требуемый набор калибраторов, затем нажмите **F7 - Удалить**.

   Появится сообщение с подтверждением.

5. Нажмите **OK**, чтобы удалить набор калибраторов.

   Название набора калибраторов более не отображается в таблице наборов калибраторов.

6. Нажмите **Готово**, чтобы вернуться в экран Конфигурация.

Для просмотра текущих настроек, см. *Просмотр настроек КК-Кал*, стр. 2-159.

Сопутствующая информация…

- *Экран Конфигурация - область просмотра Настройки КК-Кал*, стр. 2-146
- *Окно Конфигурировать набор калибраторов (система c)*, стр. 2-191

Импортирование данных КК-Кал

Процедуры импортирования данных КК-Кал включают:

- *Импортирование данных контроля (система c)*, стр. 2-177
- *Импортирование данных контроля (система i)*, стр. 2-179
- *Импортирование данных калибратора (система c)*, стр. 2-180
- *Назначение теста для импортирования данных контроля (система c)*, стр. 2-182
- *Назначение теста для импортирования данных калибратора (система c)*, стр. 2-183
- *Вывод теста из импортированных данных контроля (система c)*, стр. 2-183
- *Вывод теста из импортированных данных калибратора (система c)*, стр. 2-184

Импортирование данных контроля (система *c*)

Данная процедура предназначена для импортирования данных многокомпонентного контроля с диска CD-ROM или флэш-накопителя USB в SCC (системный компьютерный блок).

ВАЖНО: Если для одного контроля существуют отдельные файлы с данными для системы *i* и системы *c*, оба файла потребуется импортировать во встроенные системы (*ci*4100, *ci*8200 и *ci*16200).

ПРИМЕЧАНИЕ: Если в файле .xml не предоставляются значения ожидаемого среднего и 1 СКО, в процессе импорта диапазоны, предоставляемые изготовителем, преобразуются в значения ожидаемого среднего и 1 СКО. Среднее рассчитывается посредством сложения максимального и минимального значений диапазона и последующего

Регистрация МИ в Росздравнадзоре
www.nevacert.ru | info@nevacert.ru

деления полученной суммы пополам. Ожидаемое 1 СКО это разность максимального и минимального значений диапазона, деленная на 4.

Необходимые условия	*Доступ к экрану Конфигурация - области просмотра Настройки КК-Кал*, стр. 2-147
Статус модуля	Остановлен, Готов или В работе
Уровень доступа пользователя	Системный администратор
Ресурсы	NA

Чтобы импортировать данные контроля:

1. Выберите **КК - многокомпонентный** из списка **Категории КК - Кал** на экране Конфигурация.
2. Выберите название контроля из списка **Контроли**. Если это первое конфигурирование контроля, нажмите **Создать**.
3. Нажмите **F6 - Конфигурировать**.

   Отобразится окно Конфигурировать многокомпонентный контроль.
4. Нажмите кнопку списка **Номер лота** и выберите **Импорт**.
5. Вставьте CD-ROM или флэш-накопитель USB и нажмите **OK**.

   В окне Выбор лота файла для импорта появятся доступные файлы контролей.
6. Выберите нужный файл данных и нажмите **Готово**.
7. Подтвердите информационное сообщение, нажав **OK**.

   Отобразится окно Указать тесты для многокомпонентного контроля.

   Данные всех уровней контроля будут импортированы для тестов со следующими статусами импорта:

   – OK
   – Назначено - Система
   – Назначено - Пользователь

   Данные не будут импортированы для тестов со следующими статусами импорта, обозначенными красным текстом:

   – Нет теста
   – Ранее определенный
   – Несоответствие единиц
   – Неправильная версия

   Для изменения данных статусов и данных импорта этих тестов см. *Описание статусов импорта (система с)*, стр. 2-194.
8. Выберите **Готово**, чтобы вернуться в окно Конфигурировать многокомпонентный контроль.
9. Отредактируйте название импортированного контроля. ***(опционально)***

Регистрация МИ в Росздравнадзоре
www.nevacert.ru | info@nevacert.ru

10. Нажмите **Готово**, чтобы сохранить импортированные данные.
11. Нажмите **OK**, если данные были импортированы из флэш-накопителя USB, и затем удалите накопитель из порта USB.

    Флеш-накопитель необходимо вынуть из порта и снова вставить, прежде чем будет импортироваться следующий файл.

Сопутствующая информация…

- *Экран Конфигурация - область просмотра Настройки КК-Кал*, стр. 2-146
- *Окно Конфигурировать многокомпонентный контроль*, стр. 2-186
- *Описание статусов импорта (система c)*, стр. 2-194
- *Окно Выбор лота файла для импорта*, стр. 2-193

Импортирование данных контроля (система *i*)

Данная процедура предназначена для импортирования данных многокомпонентного контроля с диска CD-ROM или флэш-накопителя USB в SCC (системный компьютерный блок).

ВАЖНО: Если для одного контроля существуют отдельные файлы с данными для системы *i* и системы *c*, оба файла потребуется импортировать во встроенные системы (*ci*4100, *ci*8200 и *ci*16200).

ПРИМЕЧАНИЕ: Если в файле .xml не предоставляются значения ожидаемого среднего и 1 СКО, в процессе импорта диапазоны, предоставляемые изготовителем, преобразуются в значения ожидаемого среднего и 1 СКО. Среднее рассчитывается посредством сложения максимального и минимального значений диапазона и последующего деления полученной суммы пополам. Ожидаемое 1 СКО это разность максимального и минимального значений диапазона, деленная на 4.

Необходимые условия	*Доступ к экрану Конфигурация - области просмотра Настройки КК-Кал*, стр. 2-147
Статус модуля	Остановлен, Прогрев, Готов или В работе
Уровень доступа пользователя	Системный администратор
Ресурсы	NA

Чтобы импортировать данные контроля:

1. Выберите **КК - многокомпонентный** из списка **Категории КК - Кал** на экране Конфигурация.
2. Выберите название контроля из списка **Контроли**. Если это первое конфигурирование контроля, нажмите **Создать**.
3. Выберите **F6 - Конфигурировать**.

   Отобразится окно Конфигурировать многокомпонентный контроль.
4. Нажмите кнопку списка **Номер лота** и выберите **Импорт**.
5. Вставьте CD-ROM или флэш-накопитель USB и нажмите **OK**.

   В окне Выбор лота файла для импорта появятся доступные файлы контролей.

Регистрация МИ в Росздравнадзоре
www.nevacert.ru | info@nevacert.ru

6. Выберите нужный файл данных и нажмите **Готово**.
7. Подтвердите информационное сообщение, нажав **OK**.

   Отобразится окно Указать тесты для многокомпонентного контроля.

   Данные всех уровней контроля будут импортированы для тестов со статусом импорта OK.

   Данные не будут импортированы для тестов со следующими статусами импорта, обозначенными красным текстом:

   – Нет теста
   – Ранее определенный
   – Несоответствие единиц
   – Неправильная версия

   Для изменения данных статусов и данных импорта этих тестов см. *Описание статусов импорта (система i)*, стр. 2-195.
8. Выберите **Готово**, чтобы вернуться в окно Конфигурировать многокомпонентный контроль.
9. Отредактируйте название импортированного контроля. ***(опционально)***
10. Нажмите **Готово**, чтобы сохранить импортированные данные.
11. Нажмите **OK**, если данные были импортированы из флэш-накопителя USB, и затем удалите накопитель из порта USB.

    Флеш-накопитель необходимо вынуть из порта и снова вставить, прежде чем будет импортироваться следующий файл.

Сопутствующая информация…

- *Экран Конфигурация - область просмотра Настройки KK-Кал*, стр. 2-146
- *Окно Конфигурировать многокомпонентный контроль*, стр. 2-186
- *Описание статусов импорта (система i)*, стр. 2-195
- *Окно Выбор лота файла для импорта*, стр. 2-193

Импортирование данных калибратора (система *c*)

Данная процедура предназначена для импортирования данных набора калибраторов с диска CD-ROM или флэш-накопителя USB в SCC (системный компьютерный блок).

ПРИМЕЧАНИЕ: Количество доступных для конфигурирования лотов калибраторов не ограничено. Для удаления данных лота калибраторов, см. *Изменение настроек калибратора фотометрического теста (система c)*, стр. 2-174.

Необходимые условия	*Доступ к экрану Конфигурация - области просмотра Настройки KK-Кал*, стр. 2-147
Статус модуля	Остановлен, Готов или В работе
Уровень доступа пользователя	Системный администратор

Регистрация МИ в Росздравнадзоре
www.nevacert.ru | info@nevacert.ru

Ресурсы	NA

Чтобы импортировать данные калибратора:

1. Выберите **Набор калибраторов** в списке **Категории КК - Кал** на экране Конфигурация.
2. Выберите нужный набор калибраторов в списке **Наборы калибраторов**, затем нажмите **F6 - Конфигурировать**.

   Отобразится окно Конфигурировать набор калибраторов.
3. Нажмите кнопку списка **Номер лота** и выберите **Импорт**.
4. Выполните одно из следующих действий:
   - При использовании электронных носителей вставьте CD-ROM или флэш-накопитель USB и нажмите **OK**.
   - Для пользователей почты Abbott нажмите **OK** или **Отмена**.

   Доступные файлы калибраторов из почты Abbott и электронные носители отображаются в окне Выбор лота файла для импорта.
5. Выберите нужный файл данных и нажмите **Готово**.

   Отобразится окно Назначить тесты для набора калибраторов.

   Данные всех уровней калибратора будут импортированы для тестов со следующими статусами импорта:
   - OK
   - Назначено - Система
   - Назначено - Пользователь

   Данные не будут импортированы для тестов со следующими статусами импорта, обозначенными красным текстом:
   - Несоответствие калибраторов
   - Нет теста
   - Ранее определенный
   - Несоответствие единиц

   Для изменения данных статусов и данных импорта этих тестов, см. *Описание статусов импорта (система с)*, стр. 2-194.
6. Нажмите **Готово**, чтобы вернуться в окно Конфигурировать набор калибраторов.
7. Нажмите **Готово**, чтобы сохранить импортированные данные.
8. Нажмите **OK**, если данные были импортированы из флэш-накопителя USB, и затем удалите накопитель из порта USB.

   Флеш-накопитель необходимо вынуть из порта и снова вставить, прежде чем будет импортироваться следующий файл.

Регистрация МИ в Росздравнадзоре
www.nevacert.ru | info@nevacert.ru

Сопутствующая информация…

- *Экран Конфигурация - область просмотра Настройки КК-Кал*, стр. 2-146
- *Окно Конфигурировать набор калибраторов (система c)*, стр. 2-191
- *Описание статусов импорта (система c)*, стр. 2-194
- *Окно Выбор лота файла для импорта*, стр. 2-193
- *Почта Abbott*, стр. 2-205

Назначение теста для импортирования данных контроля (система *c*)

Данная процедура предназначена для установления соответствия между пользовательским тестом и данными теста в файле данных контроля. Процедура выполняется при импортировании данных контроля в системе *c* для тестов с номерами 2000 - 2999.

ПРИМЕЧАНИЕ: В окне Назначить тесты для многокомпонентного контроля тесты не могут сортироваться по статусу.

Необходимые условия	Откройте экран Назначить тесты для многокомпонентного контроля (система *c*), выполнив процедуру *Импортирование данных контроля (система c)*, стр. 2-177.
Статус модуля	Остановлен, Готов или В работе
Уровень доступа пользователя	Системный администратор
Ресурсы	NA

Для назначения теста для импортирования данных контроля:

1. Выберите тест.
2. Нажмите кнопку **Указать тест**.

   Отобразится окно Выбрать тест.
3. Выберите нужный тест в списке. Тесты, доступные для выбора, отображаются черным текстом.
4. Нажмите **Готово**, чтобы закрыть окно Выбрать тест.
5. Повторите шаги 1 - 4 для каждого дополнительного теста.
6. Нажмите **Готово**, чтобы вернуться в окно Конфигурировать многокомпонентный контроль.
7. Нажмите **Готово**, чтобы сохранить назначение теста.

   Данное назначение останется в памяти системы, пока оно не будет отменено. См. *Вывод теста из импортированных данных контроля (система c)*, стр. 2-183.
8. Нажмите **OK**, если данные были импортированы из флэш-накопителя USB, и затем удалите накопитель из порта USB.

Сопутствующая информация…

- *Экран Конфигурация - область просмотра Настройки КК-Кал*, стр. 2-146
- *Окно Конфигурировать многокомпонентный контроль*, стр. 2-186

Регистрация МИ в Росздравнадзоре
www.nevacert.ru | info@nevacert.ru

- *Описание статусов импорта (система c)*, стр. 2-194

Назначение теста для импортирования данных калибратора (система *c*)

Данная процедура предназначена для установления соответствия между пользовательским тестом и данными теста в файле данных калибратора. Процедура выполняется при импортировании данных калибратора в системе *c* для тестов с номерами 2000 - 2999.

Необходимые условия	Откройте экран Назначить тесты для набора калибраторов (система *c*), выполнив процедуру *Импортирование данных калибратора (система c)*, стр. 2-180.
Статус модуля	Остановлен, Готов или В работе
Уровень доступа пользователя	Системный администратор
Ресурсы	NA

Для назначения теста для импортирования данных калибратора:

1. Выберите тест.
2. Нажмите кнопку **Указать тест**.

   Отобразится окно Выбрать тест.

   ПРИМЕЧАНИЕ: Отобразятся только тесты с тем же набором калибраторов, что и в тесте импорта.
3. Выберите нужный тест в списке. Тесты, доступные для выбора, отображаются черным текстом.
4. Нажмите **Готово**, чтобы закрыть окно Выбрать тест.
5. Повторите шаги 1 - 4 для каждого дополнительного теста.
6. Нажмите **Готово**, чтобы вернуться в окно Конфигурировать набор калибраторов.
7. Нажмите **Готово**, чтобы сохранить назначение теста.

   Данное назначение останется в памяти системы, пока оно не будет отменено. См. *Вывод теста из импортированных данных калибратора (система c)*, стр. 2-184.
8. Нажмите **OK**, если данные были импортированы из флэш-накопителя USB, и затем удалите накопитель из порта USB.

Сопутствующая информация…

- *Экран Конфигурация - область просмотра Настройки KK-Кал*, стр. 2-146
- *Окно Конфигурировать набор калибраторов (система c)*, стр. 2-191
- *Описание статусов импорта (система c)*, стр. 2-194

Вывод теста из импортированных данных контроля (система *c*)

Данная процедура предназначена для снятия соответствия между пользовательским тестом системы и файлом данных импортированного теста.

Регистрация МИ в Росздравнадзоре
www.nevacert.ru | info@nevacert.ru

Необходимые условия	Тест должен иметь статус импорта Назначено - Система или Назначено - Пользователь
Статус модуля	Остановлен или Готов
Уровень доступа пользователя	Системный администратор
Ресурсы	NA

Для вывода теста из импортированных данных контроля:

1. Выберите тест.
2. Нажмите кнопку **Отменить назначение**.

   Статус изменится на Нет теста.
3. Повторите шаги 1 и 2 для дополнительных тестов, если необходимо.
4. Нажмите **Готово**, чтобы вернуться в окно Конфигурировать многокомпонентный контроль.
5. Нажмите **Готово**, чтобы сохранить внесенные изменения.

Сопутствующая информация…

- *Экран Конфигурация - область просмотра Настройки КК-Кал*, стр. 2-146
- *Окно Конфигурировать многокомпонентный контроль*, стр. 2-186
- *Описание статусов импорта (система с)*, стр. 2-194

Вывод теста из импортированных данных калибратора (система *с*)

Данная процедура предназначена для снятия соответствия между пользовательским тестом системы и файлом данных импортированного теста.

Необходимые условия	Тест должен иметь статус импорта Назначено - Система или Назначено - Пользователь
Статус модуля	Остановлен или Готов
Уровень доступа пользователя	Системный администратор
Ресурсы	NA

Для вывода теста из импортированных данных калибратора:

1. Выберите тест.
2. Нажмите кнопку **Отменить назначение**.

   Статус изменится на Нет теста.
3. Повторите шаги 1 и 2 для дополнительных тестов, если необходимо.
4. Нажмите **Готово**, чтобы вернуться в окно Конфигурировать набор калибраторов.
5. Нажмите **Готово**, чтобы сохранить внесенные изменения.

Регистрация МИ в Росздравнадзоре
www.nevacert.ru | info@nevacert.ru

Сопутствующая информация…

- *Экран Конфигурация - область просмотра Настройки КК-Кал*, стр. 2-146
- *Окно Конфигурировать набор калибраторов (система c)*, стр. 2-191
- *Описание статусов импорта (система c)*, стр. 2-194

Окна - экран Конфигурация - область просмотра Настройки КК-Кал

Окна, в которые можно перейти из экрана Конфигурация - область просмотра Настройки КК-Кал:

- *Окно Конфиг. однокомпонентный аналит*, стр. 2-185
- *Окно Конфигурировать многокомпонентный контроль*, стр. 2-186
- *Окно Назначить тесты для многокомпонентного контроля*, стр. 2-187
- *Окно Внести данные контроля*, стр. 2-188
- *Окно Конфиг. штрих-код № образца многокомпонентного КК*, стр. 2-189
- *Окно Конфигур.пр.Вестгарда*, стр. 2-190
- *Окно Конфигурировать набор калибраторов (система c)*, стр. 2-191
- *Окно Внести данные калибратора (система c)*, стр. 2-192
- *Окно Назначить тесты для набора калибраторов (система c)*, стр. 2-193
- *Окно Выбор лота файла для импорта*, стр. 2-193
- *Описание статусов импорта (система c)*, стр. 2-194
- *Описание статусов импорта (система i)*, стр. 2-195

Окно Конфиг. однокомпонентный аналит

В окне Конфиг. однокомпонентный аналит системный администратор может сконфигурировать следующие настройки контроля однокомпонентного аналита:

- Название уровня контроля, номер лота, срок годности, разведение по умолчанию, штрих-код № образца (идентификация образца) и порядок вывода
- Среднее изготовителя и 1 СКО (стандартное (среднеквадратичное) отклонение)
- Ожидаемое среднее и 1 СКО (стандартное (среднеквадратичное) отклонение)
- Диапазон контроля
- Временной интервал КК
- Интервал подсчета тестов КК

ПРИМЕЧАНИЕ: В окне Детали можно просмотреть текущие настройки.

Регистрация МИ в Росздравнадзоре
www.nevacert.ru | info@nevacert.ru

Рисунок 2.69: Окно Конфиг. однокомпонентный аналит

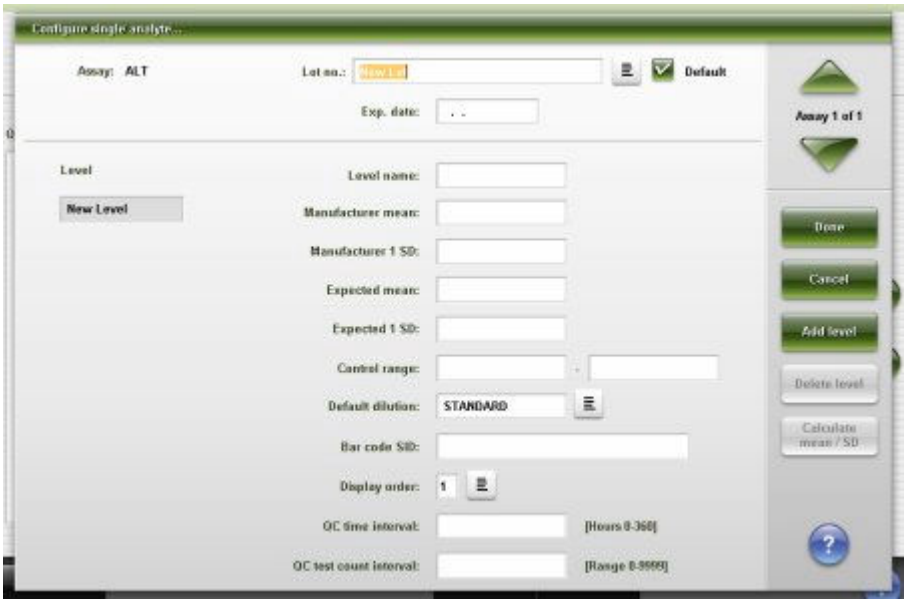

Описание данных полей, см. *Описание полей окна Конфиг. однокомпонентный аналит*, стр. E-220.

Связанные процедуры…

- *Конфигурирование контроля однокомпонентного аналита*, стр. 2-148
- *Конфигурирование штрих-кода для уровня контроля однокомпонентного аналита*, стр. 2-151
- *Задание интервалов автоматического заказа контроля однокомпонентного аналита*, стр. 2-152
- *Добавление лота в контроль однокомпонентного аналита*, стр. 2-161
- *Изменение настроек контроля однокомпонентного аналита*, стр. 2-162
- *Удаление уровня контроля однокомпонентного аналита*, стр. 2-164
- *Изменение разведения по умолчанию для уровня контроля однокомпонентного аналита*, стр. 2-165

Окно Конфигурировать многокомпонентный контроль

В окне Конфигурировать многокомпонентный контроль системный администратор может конфигурировать настройки названия контроля, названия уровня, номера лота и срока годности. Кроме того, системный администратор может открывать окна для импортирования данных контроля из файла данных, добавлять или удалять уровни, задавать данные для уровней, добавлять или удалять тесты из уровней, вводить время КК и указывать интервалы подсчета тестов КК.

ПРИМЕЧАНИЕ: В окне Детали можно просмотреть текущие настройки.

Регистрация МИ в Росздравнадзоре
www.nevacert.ru | info@nevacert.ru

Рисунок 2.70: Окно Конфигурировать многокомпонентный контроль

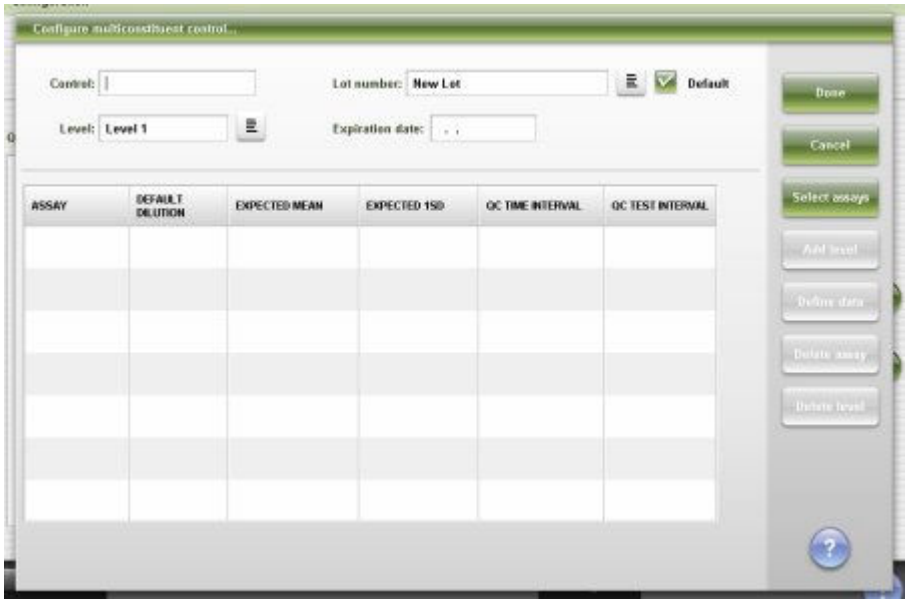

Описание данных полей, см. *Описание полей окна Конфигурировать многокомпонентный контроль*, стр. E-221.

Связанные процедуры…

- *Конфигурирование нового многокомпонентного контроля*, стр. 2-152
- *Задание интервалов автоматического заказа многокомпонентного контроля*, стр. 2-156
- *Добавление теста в многокомпонентный контроль*, стр. 2-166
- *Изменение настроек многокомпонентного контроля*, стр. 2-168
- *Удаление многокомпонентного контроля и/или уровня*, стр. 2-172
- *Импортирование данных контроля (система c)*, стр. 2-177
- *Импортирование данных контроля (система i)*, стр. 2-179

Окно Назначить тесты для многокомпонентного контроля

В окне Назначить тесты для многокомпонентного контроля можно просмотреть импортированные тесты, выбранные для системных тестов, и соответствующие единицы измерения. Можно вручную назначить импортированный тест(ы) файла контроля с номерами 2000 - 2999 определенному пользователем тесту(ам), сконфигурированному в системе.

Регистрация МИ в Росздравнадзоре
www.nevacert.ru | info@nevacert.ru

Рисунок 2.71: Окно Назначить тесты для многокомпонентного контроля

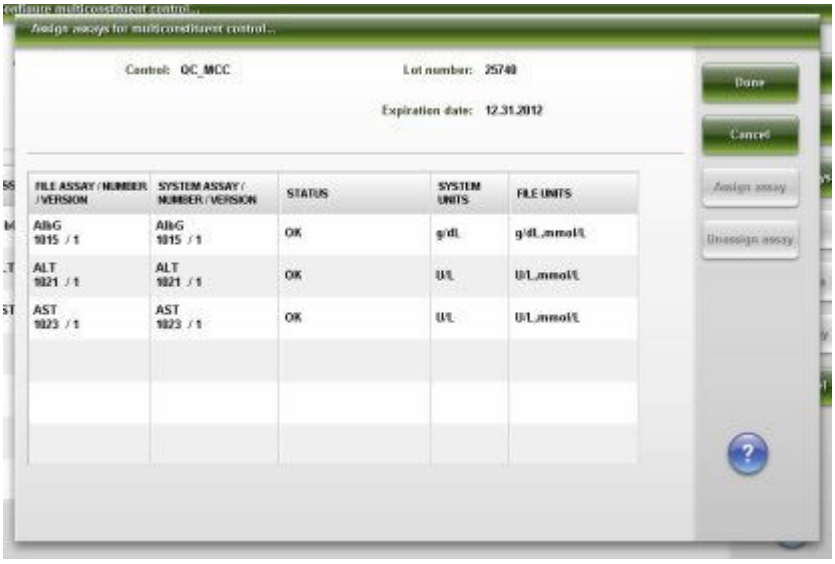

Описание данных полей, см. *Описание полей окна Назначить тесты для многокомпонентного контроля*, стр. E-222.

Связанные процедуры…

- *Импортирование данных контроля (система c)*, стр. 2-177
- *Импортирование данных контроля (система i)*, стр. 2-179
- *Назначение теста для импортирования данных контроля (система c)*, стр. 2-182
- *Вывод теста из импортированных данных контроля (система c)*, стр. 2-183

Окно Внести данные контроля

В окне Внести данные контроля системный администратор может сконфигурировать следующие настройки многокомпонентных контролей:

- Среднее изготовителя и 1 СКО (стандартное (среднеквадратичное) отклонение)
- Ожидаемое среднее и 1 СКО (стандартное (среднеквадратичное) отклонение)
- Диапазон контроля
- Разведение по умолчанию
- Временной интервал КК
- Интервал подсчета тестов КК

Регистрация МИ в Росздравнадзоре
www.nevacert.ru | info@nevacert.ru

Рисунок 2.72: Окно Внести данные контроля

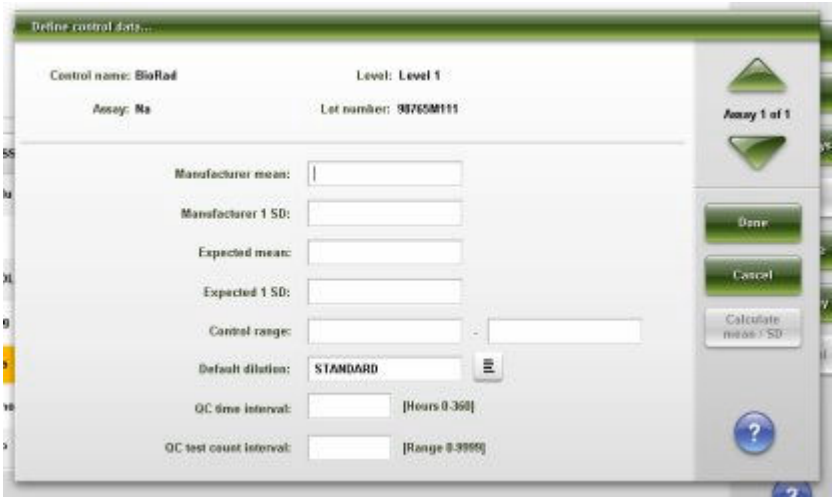

Описание данных полей, см. *Описание полей окна Внести данные контроля*, стр. E-223.

Связанные процедуры…

- *Конфигурирование нового многокомпонентного контроля*, стр. 2-152
- *Задание интервалов автоматического заказа многокомпонентного контроля*, стр. 2-156
- *Изменение настроек многокомпонентного контроля*, стр. 2-168
- *Добавление теста в многокомпонентный контроль*, стр. 2-166

Окно Конфиг. штрих-код № образца многокомпонентного КК

В окне Конфиг. штрих-код № образца многокомпонентного КК системный администратор может присвоить штрих-код № образца (идентификация образца) сконфигурированному многокомпонентному контролю. Кроме того, системный администратор может добавить или удалить тесты из штрих-кода № образца, а также удалить сам штрих-код № образца.

ПРИМЕЧАНИЕ: В окне Детали можно просмотреть текущие настройки.

Регистрация МИ в Росздравнадзоре
www.nevacert.ru | info@nevacert.ru

Рисунок 2.73: Окно Конфиг. штрих-код № образца многокомпонентного КК

Описание данных полей, см. *Описание полей окна Конфиг. штрих-код № образца многокомпонентного КК*, стр. E-224.

Связанные процедуры…

- *Конфигурирование штрих-кода № образца многокомпонентного КК*, стр. 2-155
- *Добавление теста в штрих-код № образца многокомпонентного КК*, стр. 2-170
- *Изменение настроек штрих-кода № образца многокомпонентного КК*, стр. 2-171
- *Удаление штрих-кода № образца многокомпонентного КК*, стр. 2-171

Окно Конфигур.пр.Вестгарда

В окне Конфигур.пр.Вестгарда системный администратор можно выбрать правила Вестгарда, активированные для теста, и определить оценку сбоя правил как предупреждение или ошибку.

ПРИМЕЧАНИЕ: В окне Детали можно просмотреть текущие настройки.

Регистрация МИ в Росздравнадзоре
www.nevacert.ru | info@nevacert.ru

Рисунок 2.74: Окно Конфигур.пр.Вестгарда

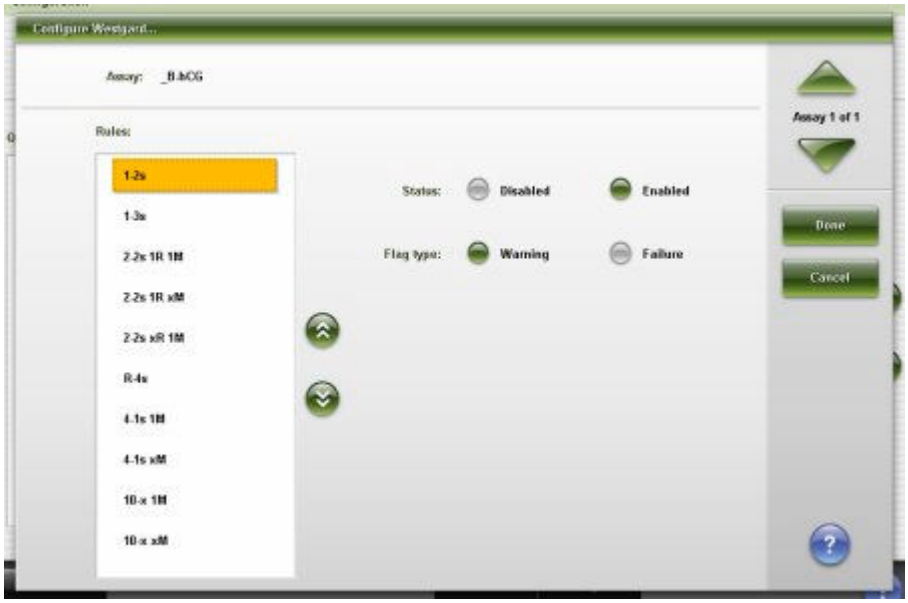

Описание данных полей, см. *Описание полей окна Конфигур.пр.Вестгарда*, стр. E-224.

Связанные процедуры…

- *Конфигурирование правила Вестгарда*, стр. 2-157
- *Изменение настроек правил Вестгарда*, стр. 2-173

Окно Конфигурировать набор калибраторов (система *c*)

В окне Конфигурировать набор калибраторов системный администратор может сконфигурировать название набора калибраторов и количество уровней, номер лота и срок годности. Кроме того, системный администратор может открывать окна для импорта данных набора калибраторов из файла данных, добавлять или удалять тесты, задавать данные для каждого уровня калибратора и теста в лоте и удалять лот.

ПРИМЕЧАНИЕ: В окне Детали можно просмотреть текущие настройки.

Регистрация МИ в Росздравнадзоре
www.nevacert.ru | info@nevacert.ru

Рисунок 2.75: Окно Конфигурировать набор калибраторов (система c)

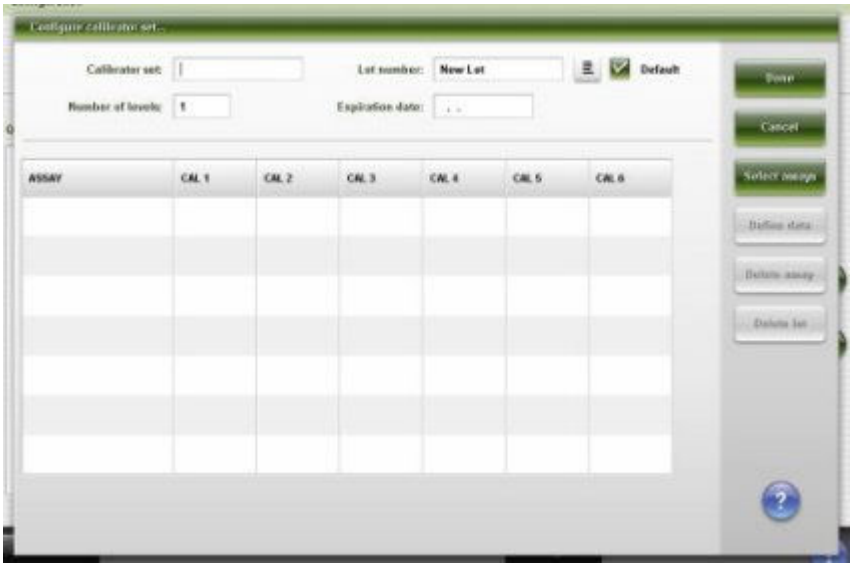

Описание данных полей, см. *Описание полей окна Конфигурировать набор калибраторов (система c)*, стр. E-225.

Связанные процедуры…

- *Конфигурировать новый набор калибраторов (система c)*, стр. 2-158
- *Удаление набора калибраторов (фотометрический - система c)*, стр. 2-176
- *Импортирование данных калибратора (система c)*, стр. 2-180

Окно Внести данные калибратора (система *c*)

В окне Внести данные калибратора системный администратор может сконфигурировать настройки уровней калибратора для набора калибраторов.

Рисунок 2.76: Окно Внести данные калибратора (система c)

Описание данных полей, см. *Описание полей окна Внести данные калибратора (система c)*, стр. E-225.

Регистрация МИ в Росздравнадзоре
www.nevacert.ru | info@nevacert.ru

Связанные процедуры…

- *Конфигурировать новый набор калибраторов (система c)*, стр. 2-158
- *Изменение настроек калибратора фотометрического теста (система c)*, стр. 2-174

Окно Назначить тесты для набора калибраторов (система *c*)

В окне Назначить тесты для набора калибраторов можно просмотреть импортированные тесты, выбранные для системных тестов, и соответствующие единицы измерения. Можно вручную назначить импортированный тест(ы) файла калибраторов с номерами 2000 - 2999 определенному пользователем тесту(ам), сконфигурированному в системе.

Рисунок 2.77: Окно Назначить тесты для набора калибраторов (система c)

Описание данных полей, см. *Описание полей окна Назначить тесты для набора калибраторов (система c)*, стр. E-226.

Связанные процедуры…

- *Импортирование данных калибратора (система c)*, стр. 2-180
- *Назначение теста для импортирования данных калибратора (система c)*, стр. 2-183
- *Вывод теста из импортированных данных калибратора (система c)*, стр. 2-184

Окно Выбор лота файла для импорта

В окне Выбор лота файла для импорта системный администратор может выбрать файл данных для импортирования.

Регистрация МИ в Росздравнадзоре
www.nevacert.ru | info@nevacert.ru

Рисунок 2.78: Окно Выбор лота файла для импорта

Описание данных полей, см. *Описание полей окна Выбор лота файла для импорта*, стр. E-227.

Связанные процедуры…

- *Конфигурировать новый набор калибраторов (система c)*, стр. 2-158
- *Конфигурирование нового многокомпонентного контроля*, стр. 2-152
- *Импортирование данных калибратора (система c)*, стр. 2-180
- *Импортирование данных контроля (система c)*, стр. 2-177
- *Импортирование данных контроля (система i)*, стр. 2-179

Описание статусов импорта (система *c*)

Информация о статусе импорта используется для решения проблем при импорте данных контроля или калибратора. В системе отображается один или несколько из следующих статусов для каждого теста.

Таблица 2.3: Статусы импорта (система c)

Статус	Описание
Неправильная версия	Импортируемый тест имеет такой же номер, что и тест, сконфигурированный в системе, но версия теста не совпадает. Данные не будут импортированы.
Назначено - Система	Импортируемый тест был автоматически назначен для системного теста с аналогичным номером и единицами измерения результата. Данный статус используется только для номеров тестов в диапазоне 2000 - 2999. **ВАЖНО:** Система не сравнивает названия тестов. Необходимо подтвердить, что импортируемый тест назначен для правильного системного теста. Данные будут импортированы.
Назначено - Пользователь	Импортируемый тест был назначен пользователем для системного теста с другим номером, но аналогичными

Регистрация МИ в Росздравнадзоре
www.nevacert.ru | info@nevacert.ru

Статус	Описание
	единицами измерения результата. Данный статус используется только для номеров тестов в диапазоне 2000 - 2999. Данные будут импортированы.
Несоответствие калибраторов	Импортируемый тест имеет такой же номер, что и тест, сконфигурированный в системе, но заданный набор калибраторов не совпадает. Проверьте следующее: • Сконфигурирован ли набор калибраторов в системе. • Задан ли тест для набора калибраторов. • Задан ли набор калибраторов для системного теста. Данные не будут импортированы.
Нет теста	В системе отсутствует тест с аналогичным номером теста в импортируемом файле. Данные не будут импортированы. Возможно импортировать данные тестов с номерами в диапазоне 2000 - 2999, привязав файл данных к соответствующему пользовательскому системному тесту. См. *Назначение теста для импортирования данных контроля (система c)*, стр. 2-182 или *Назначение теста для импортирования данных калибратора (система c)*, стр. 2-183.
OK	Импортируемый тест имеет такой же номер и единицы измерения результата, что и тест, сконфигурированный в системе. Данный статус используется только для номеров тестов в диапазоне 1000 - 1999 и 5000 - 5999. Данные будут импортированы.
Ранее определенный	Данные уже были введены или импортированы вручную. Данные не будут импортированы.
Несоответствие единиц	Импортируемый тест имеет другие единицы измерения результата по сравнению с системным тестом, имеющим такой же номер. Единицы измерения результата чувствительны к регистру. См. *Изменение настройки единиц измерения результата*, стр. 2-116. Данные не будут импортированы.

Описание статусов импорта (система *i*)

Информация о статусе импорта используется для решения проблем при импорте данных контроля или калибратора. В системе отображается один или несколько из следующих статусов для каждого теста.

Таблица 2.4: Статусы импорта (система i)

Статус	Описание
Неправильная версия	Импортируемый тест имеет такой же номер, что и тест, сконфигурированный в системе, но версия теста не совпадает. Данные не будут импортированы.
Нет теста	В системе отсутствует тест с аналогичным номером теста в импортируемом файле. Данные не будут импортированы.

Регистрация МИ в Росздравнадзоре
www.nevacert.ru | info@nevacert.ru

Статус	Описание
OK	Импортируемый тест имеет такой же номер и единицы измерения результата, что и тест, сконфигурированный в системе. Данный статус используется только для номеров тестов в диапазоне 2000 - 2999. Данные будут импортированы.
Ранее определенный	Данные уже были введены или импортированы вручную для номера лота контроля. Данные не будут импортированы.
Несоответствие единиц	Импортируемый тест имеет другие единицы измерения результата по сравнению с системным тестом, имеющим такой же номер. Единицы измерения результата чувствительны к регистру. Данные не будут импортированы.

Регистрация МИ в Росздравнадзоре
www.nevacert.ru | info@nevacert.ru

Установку программного обеспечения и создание резервных копий

Прежде чем вы сможете использовать систему, сотрудник сервисной службы Abbott (FSE) должен установить программное обеспечение ARCHITECT на ваш компьютерный блок. После запуска системы вы можете получать периодические обновления или исправления программного обеспечения, которые придется установить вручную.

Темы установки программного обеспечения и создания резервных копий включают:

- *Экран Утилиты - область просмотра Инсталляция ПО*, стр. 2-197
- *Экран Утилиты - область просмотра Системные обновления*, стр. 2-199
- *Экран Утилиты - область просмотра Создать резерв.копию ПО*, стр. 2-201

Экран Утилиты - область просмотра Инсталляция ПО

В области просмотра Инсталляция ПО экрана Утилиты общий оператор может увидеть текущую версию системного программного обеспечения. Системный администратор может устанавливать программное обеспечение.

Рисунок 2.79: Экран Утилиты - область просмотра Инсталляция ПО

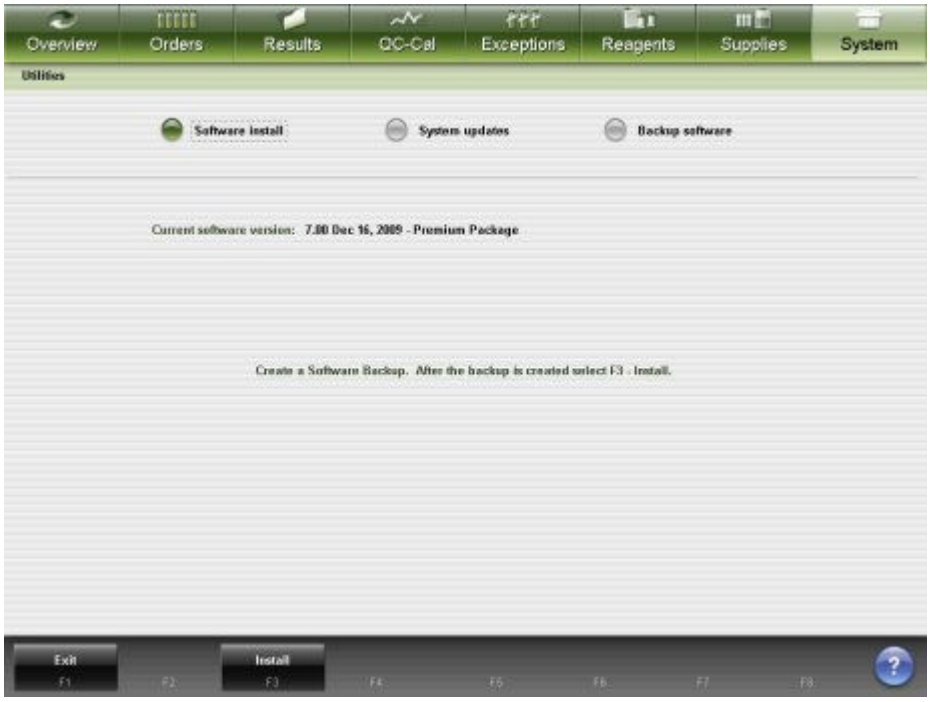

Описание данных полей, см. *Описание полей экрана Утилиты - области просмотра Инсталляция ПО*, стр. E-227.

Для отображения области просмотра данного экрана, см. *Доступ к экрану Утилиты - область просмотра Инсталляция ПО*, стр. 2-198.

Регистрация МИ в Росздравнадзоре
www.nevacert.ru | info@nevacert.ru

Связанные процедуры…

- *Просмотр версии системного программного обеспечения*, стр. 2-198

Доступ к экрану Утилиты - область просмотра Инсталляция ПО

Данная процедура предназначена для отображения области просмотра Инсталляция ПО экрана Утилиты.

Необходимые условия	NA
Статус модуля	Любой
Уровень доступа пользователя	Общий оператор
Ресурсы	NA

Для доступа к экрану Утилиты - области просмотра Инсталляция ПО:

1. Выберите **Система** в строке меню, затем выберите **Конфигурация**.

   Отобразится экран Утилиты - область просмотра Создать резерв.копию ПО.

2. Выберите опцию **Инсталляция ПО**.

   Отобразится экран Утилиты - область просмотра Инсталляция ПО.

Сопутствующая информация…

- *Экран Утилиты - область просмотра Инсталляция ПО*, стр. 2-197

Процедура - экран Утилиты - область просмотра Инсталляция ПО

Процедура, которую можно выполнить из экрана Утилиты - область просмотра Инсталляция ПО и соответствующие окна:

- *Просмотр версии системного программного обеспечения*, стр. 2-198

Просмотр версии системного программного обеспечения

Данная процедура предназначена для отображения информации о текущей версии системного программного обеспечения.

Необходимые условия	NA
Статус модуля	Любой
Уровень доступа пользователя	Общий оператор/Системный администратор
Ресурсы	NA

Чтобы увидеть версию системного программного обеспечения:

1. Выберите **Система** в строке меню, затем выберите **Конфигурация**.

   Отобразится экран Утилиты - область просмотра Создать резерв.копию ПО.

2. Выберите опцию **Инсталляция ПО**.

   Отобразится текущая версия системного ПО.

Регистрация МИ в Росздравнадзоре
www.nevacert.ru | info@nevacert.ru

Сопутствующая информация…

- *Экран Утилиты - область просмотра Инсталляция ПО*, стр. 2-197

Экран Утилиты - область просмотра Системные обновления

В области просмотра Системные обновления экрана Утилиты можно просмотреть и установить обновления программного обеспечения системы ARCHITECT, загруженные в SCC (компьютерный блок) через AbbottLink. Если на компьютерном блоке доступны обновления, на Исходном экране появляется кнопка, позволяющая установить обновления.

ПРИМЕЧАНИЕ: Функция удаленного обновления ПО доступна только в том случае, если ваша система подсоединена через AbbottLink.

Рисунок 2.80: Экран Утилиты - область просмотра Системные обновления

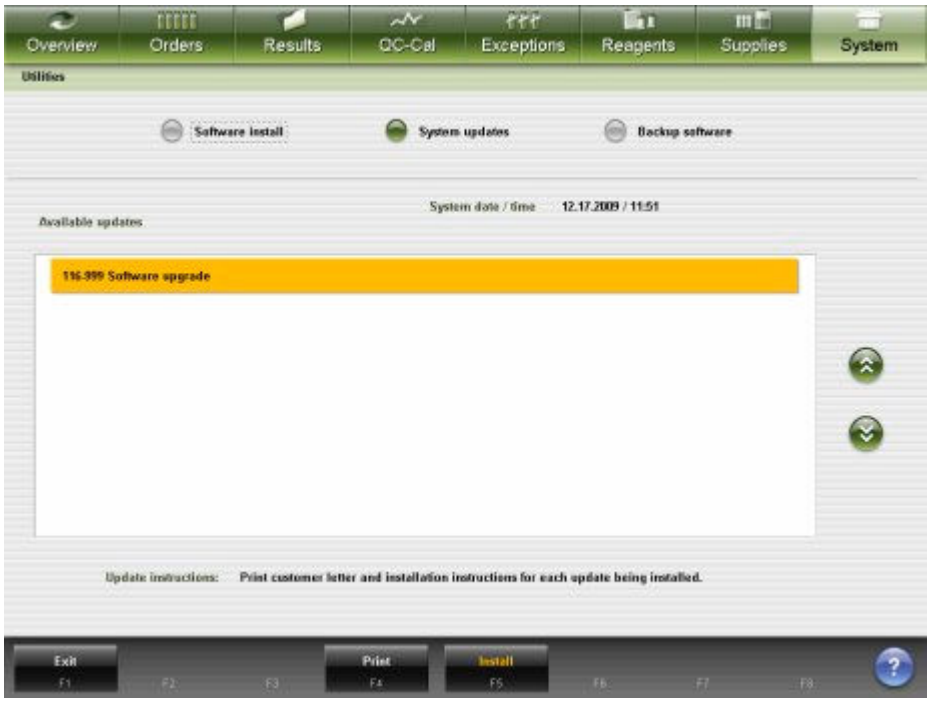

Описание данных полей, см. *Описание полей экрана Утилиты - области просмотра Системные обновления*, стр. E-227.

Для отображения области просмотра данного экрана, см. *Доступ к экрану Утилиты - области просмотра Системные обновления*, стр. 2-199.

Связанные процедуры…

- *Установка обновлений системного программного обеспечения*, стр. 2-200

Доступ к экрану Утилиты - области просмотра Системные обновления

Данная процедура предназначена для отображения области просмотра Системные обновления экрана Утилиты.

Необходимые условия	NA

Регистрация МИ в Росздравнадзоре
www.nevacert.ru | info@nevacert.ru

Статус модуля	Любой
Уровень доступа пользователя	Общий оператор или системный администратор
Ресурсы	NA

Для доступа к экрану Утилиты - области просмотра Системные обновления:

1. Выберите **Система** в строке меню, затем выберите **Конфигурация**.

   Отобразится экран Утилиты - область просмотра Создать резерв.копию ПО.

2. Выберите опцию **Системные обновления**.

   Отобразится экран Утилиты - область просмотра Системные обновления.

На этой странице перечислены все обновления, готовые к установке.

ПРИМЕЧАНИЕ: Каждому обновлению присваивается уровень входа Abbott. Пользователи, не имеющие прав доступа или имеющие недостаточные для этого обновления права доступа, не будут видеть и не смогут установить это обновление.

Сопутствующая информация…

- *Экран Утилиты - область просмотра Системные обновления*, стр. 2-199

Процедура - экран Утилиты - область просмотра Системные обновления

Ниже перечислены процедуры, которые можно выполнить на экране Утилиты - области просмотра Системные обновления, и связанные с ними окна.

Процедуры, не входящие в этот подраздел:

- *Печать отчета*, стр. 5-411

Процедуры, входящие в этот подраздел:

- *Установка обновлений системного программного обеспечения*, стр. 2-200

Установка обновлений системного программного обеспечения

Данная процедура предназначена для установки обновлений программного обеспечения, загруженных в ваш компьютерный блок через AbbottLink.

Необходимые условия	Доступ к экрану Утилиты - области просмотра Системные обновления
Статус модуля	Остановлен, Прогрев или Готов
Уровень доступа пользователя	Общий оператор или системный администратор
Ресурсы	NA

Для установки обновлений системного программного обеспечения:

1. Выберите нужные обновления в списке **Доступные обновления** на экране Утилиты.

Регистрация МИ в Росздравнадзоре
www.nevacert.ru | info@nevacert.ru

2. Нажмите **F4 - Печать**, чтобы распечатать инструкции по установке каждого обновления, и просмотрите эти инструкции перед началом установки.
3. Нажмите **F5 Установить**. Следуйте инструкциям на экране для завершения установки.

ПРИМЕЧАНИЕ: Если ваша система ARCHITECT входит в сеть LIS (лабораторная информационная система), сетевое соединение с системой будет прервано на время выполнения обновления программного обеспечения. Это соединение будет автоматически восстановлено после завершения обновления.

Сопутствующая информация…

- *Экран Журналы сообщений - Журнал обновления ПО*, стр. 10-12
- *Отчет по журналу инсталляции TSB*, стр. A-101

Экран Утилиты - область просмотра Создать резерв.копию ПО

В области просмотра Резервная копия экрана Утилиты можно создать резервную копию ПО, открыть окно для добавления комментария к резервной копии и просмотреть ранее созданные резервные копии. При необходимости, специалисты сервисной службы Abbott смогут восстановить ваше программное обеспечение из резервной копии.

Рисунок 2.81: Экран Утилиты - область просмотра Создать резерв.копию ПО

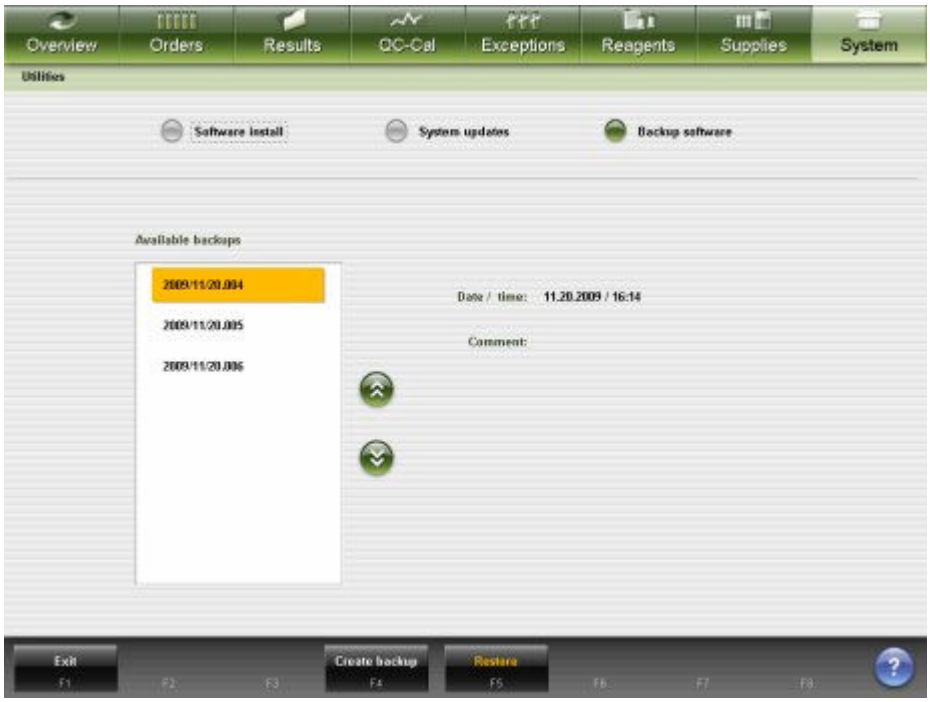

Описание данных полей, см. *Описание полей экрана Утилиты - области просмотра Создать резерв.копию ПО*, стр. E-228.

Для отображения области просмотра данного экрана, см. *Доступ к экрану Утилиты - области просмотра Создать резерв.копию ПО*, стр. 2-202.

Регистрация МИ в Росздравнадзоре
www.nevacert.ru | info@nevacert.ru

Связанные процедуры…

- *Создание резервной копии ПО*, стр. 2-202

Доступ к экрану Утилиты - области просмотра Создать резерв.копию ПО

Данная процедура предназначена для отображения области просмотра Создать резерв.копию ПО экрана Утилиты.

Необходимые условия	NA
Статус модуля	Любой
Уровень доступа пользователя	Общий оператор
Ресурсы	NA

Для доступа к экрану Утилиты - области просмотра Создать резерв.копию ПО:

Выберите **Система** в строке меню, затем выберите **Конфигурация**.

Отобразится экран Утилиты - область просмотра Создать резерв.копию ПО.

Сопутствующая информация…

- *Экран Утилиты - область просмотра Создать резерв.копию ПО*, стр. 2-201
- *Окно Создать рез.копию*, стр. 2-203

Процедура - экран Утилиты - область просмотра Резервная копия

Ниже перечислены процедуры, которые можно выполнить на экране Утилиты - области просмотра Резервная копия, и связанные с ними окна.

Процедуры, входящие в этот подраздел:

- *Создание резервной копии ПО*, стр. 2-202

Создание резервной копии ПО

Данная процедура выполняется в соответствии с графиком создания резервных копий данных, действующим в вашей лаборатории, и при каждой калибровке модуля, изменении конфигурации, добавлении нового теста или калибровке теста. Во время техобслуживания система автоматически проверяет создание резервной копии в течение последних 30 дней. Если копирования не производилось, оператору будет предложено его выполнить.

Процедура создания резервной копии ПО позволяет передать информацию системы ARCHITECT, в частности, калибровки модулей, конфигурацию и базу данных, в другое место. Резервная копия системной информации служит для защиты от потери данных.

Целостность базы данных проверяется и восстанавливается, при необходимости, перед сохранением базы данных.

Можно создать и сохранить три резервные копии ПО. Последующие резервные копии замещают существующие, начиная с наиболее старой.

Регистрация МИ в Росздравнадзоре
www.nevacert.ru | info@nevacert.ru

Необходимые условия	*Доступ к экрану Утилиты - области просмотра Создать резерв.копию ПО*, стр. 2-202
Статус модуля	Офлайн, Остановлен или Готов
Уровень доступа пользователя	Общий оператор
Ресурсы	NA

Для создания резервной копии ПО:

1. Нажмите **F4 - Создать рез. копию** на экране Утилиты.

   Отобразится окно Создать рез.копию.

2. Введите комментарий (до 50 символов) в поле **Комментарий**. ***(опционально)***

3. Нажмите **Готово** для создания резервной копии.

   Индикатор выполнения отображается до завершения процесса.

Для копирования резервной копии ПО на CD выполните *6004 Copy backup software (Копирование резервной копии ПО)*, стр. 10-693.

Сопутствующая информация...

- *Экран Утилиты - область просмотра Создать резерв.копию ПО*, стр. 2-201
- *Окно Создать рез.копию*, стр. 2-203

Окна - экран Утилиты - область просмотра Резервная копия

Окна, в которые можно перейти из экрана Утилиты - область просмотра Резервная копия:

- *Окно Создать рез.копию*, стр. 2-203

Окно Создать рез.копию

В окне Создать рез.копию можно ввести комментарий к резервной копии ПО.

Рисунок 2.82: Окно Создать рез.копию

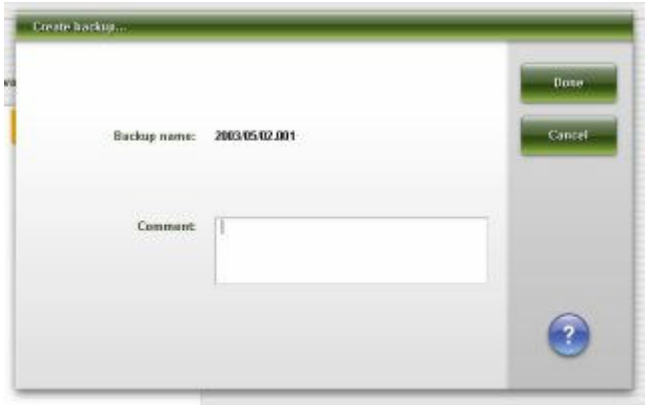

Описание данных полей, см. *Описание полей окна Создать рез.копию*, стр. E-228.

Регистрация МИ в Росздравнадзоре
www.nevacert.ru | info@nevacert.ru

Связанные процедуры…

- *Создание резервной копии ПО*, стр. 2-202

Регистрация МИ в Росздравнадзоре
www.nevacert.ru | info@nevacert.ru

Почта Abbott

Доступные в настоящее время сведения о тесте можно передать непосредственно в ваш SCC (компьютерный блок) для систем, соединенных с AbbottLink. В состав этой информации входят диски с файлами к тестам, вкладыши тест-системы и присваиваемые значения калибратора системы *c*.

При сканировании нового лота реагента вкладыш тест-системы автоматически передается на компьютерный блок.

Почта Abbott содержит следующие темы:

- *Экран Почта Abbott*, стр. 2-205

Экран Почта Abbott

На экране Почта Abbott общий оператор может просматривать и распечатывать текущие загрузки, доступные в системе. Функция загрузки доступна только в том случае, если ваша система подсоединена через AbbottLink. Системный администратор имеет доступ к кнопке Просмотр. Просмотренный файл автоматически перемещается в категорию, в которой доступ к нему по выбору подходящего переключателя будет доступен для пользователей любого уровня.

Удаление системой загруженных файлов определяется категорией файла.

- Диски с файлами к тестам - Полученная новая версия диска теста заменяет любую из ранее загруженных версий того же диска. Диски идентифицируются по своему каталожному номеру списка с новыми версиями, идентифицируемыми по коду расфасовки.
- Вкладыши тест-системы удаляются в том случае, если последний лот реагента, связанный с вкладышем, будет удален из истории реагентов.
- Присваиваемые значения удаляются из системы после того, как системная дата превысит дату истечения срока годности лота.

Регистрация МИ в Росздравнадзоре
www.nevacert.ru | info@nevacert.ru

Рисунок 2.83: Экран Почта Abbott

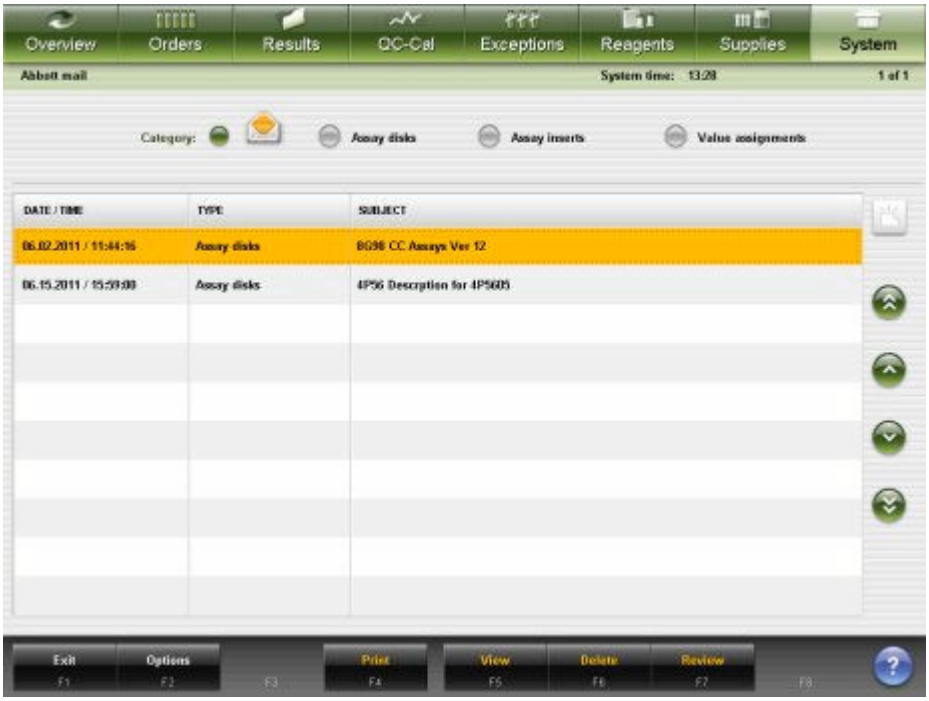

Описание данных полей, см. *Описание полей экрана Почта Abbott*, стр. E-228.

Для отображения области просмотра данного экрана, см. *Доступ к экрану Почта Abbott*, стр. 2-206.

Связанные процедуры…

- *Конфигурирование опций загрузки*, стр. 2-208
- *Просмотр почты Abbott*, стр. 2-209
- *Удаление почты Abbott*, стр. 2-209
- *Печать отчета*, стр. 5-411
- *Установка или удаление файла теста*, стр. 2-211
- *Импортирование данных калибратора (система c)*, стр. 2-180

Доступ к экрану Почта Abbott

Данная процедура предназначена для отображения экрана Почта Abbott.

Необходимые условия	N/A
Статус модуля	Любой
Уровень доступа пользователя	Общий оператор
Ресурсы	N/A

Для доступа к экрану Почта Abbott:

1. Выберите **Система** в строке меню, затем выберите **Почта Abbott** или нажмите кнопку Почта Abbott на Исходном экране.

   Отобразится экран Почта Abbott - область просмотра Входящие.

Регистрация МИ в Росздравнадзоре
www.nevacert.ru | info@nevacert.ru

2. Выберите один из следующих пунктов:
   - Выберите опцию **Диски с файлами к тестам**.

     Отобразится экран Почта Abbott - область просмотра Диски с файлами к тестам.
   - Выберите опцию **Вкладыши тест-системы**.

     Отобразится экран Почта Abbott - область просмотра Вкладыши тест-системы.
   - Выберите опцию **Присвоенные значения**.

     Отобразится экран Почта Abbott - область просмотра Присвоенные значения.

Сопутствующая информация…

- *Экран Почта Abbott*, стр. 2-205
- *Исходный экран*, стр. 1-21

Процедуры - экран Почта Abbott

Ниже перечислены процедуры, которые можно выполнить на экране Почта Abbott, и связанные с ними окна. Процедуры, не входящие в этот подраздел:

- *Печать отчета*, стр. 5-411

Процедуры, входящие в этот подраздел:

- *Область просмотра Почта Abbott*, стр. 2-207
- *Конфигурирование опций загрузки*, стр. 2-208
- *Просмотр почты Abbott*, стр. 2-209
- *Удаление почты Abbott*, стр. 2-209

Область просмотра Почта Abbott

Данная процедура предназначена для просмотра информации пользователя, связанной с загрузками AbbottLink, доступными в системе ARCHITECT.

Опции категории включают:

- Входящие (пиктограмма в виде открытого конверта)
- Диски с файлами к тестам
- Вкладыши тест-системы
- Присваиваемые значения

Необходимые условия	*Доступ к экрану Почта Abbott*, стр. 2-206
Статус модуля	Любой
Уровень доступа пользователя	Общий оператор
Ресурсы	N/A

Область просмотра Почта Abbott:

Регистрация МИ в Росздравнадзоре
www.nevacert.ru | info@nevacert.ru

1. Выберите нужную категорию для просмотра новых или ранее просмотренных файлов.

   ПРИМЕЧАНИЕ: Область просмотра Входящие отображает новые файлы, доступные для просмотра и установки.

2. Выберите нужный файл и нажмите **F5 - Просмотр** для отображения связанной информации пользователя.
3. Выберите **X**, чтобы закрыть окно. Повторите шаги 1 - 3 для просмотра другого файла.

Сопутствующая информация…

- *Исходный экран*, стр. 1-21
- *Экран Почта Abbott*, стр. 2-205

Конфигурирование опций загрузки

Данная процедура предназначена для конфигурирования вариантов загрузки и языка отображения на экране Входящие (пиктограмма открытого конверта) для просмотра.

Необходимые условия	*Доступ к экрану Почта Abbott*, стр. 2-206
Статус модуля	Любой
Уровень доступа пользователя	Системный администратор
Ресурсы	N/A

Для конфигурирования опций загрузки:

1. Выберите **F2-Опции**.

   Отобразится окно Опции загрузки.

2. Выберите нужный флажок(ки) **Выбрано для загрузки**.

   ПРИМЕЧАНИЕ: Если опция вкладышей тест-системы не выбрана, вкладыши можно просмотреть в окне Информация по реагенту. Если опция Диски с файлами к тестам не выбрана, информацию можно просмотреть во время установки файла теста. Если опция присваиваемых значений не выбрана, информация о присваивании значений в калибраторе системы *c* не будет доступна для просмотра в системе ARCHITECT.

3. Выберите список **Загрузить язык**, затем выберите нужный язык дисплея и распечатки загруженных PDF.

   ПРИМЕЧАНИЕ: Доступ к информации пользователя осуществляется через AbbottLink на abbottdiagnostics.com. Для PDF-файлов электронных тестов все языковые файлы, доступные на abbottdiagnostics.com, загружаются, и отображается сконфигурированный язык. Для PDF-файлов присваиваемых значений системы *c* информация пользователя приведена на нескольких языках, то есть отображаются все доступные языки. Для PDF-файлов вкладышей тест-системы загружается только файл сконфигурированного языка загрузки. Только для

Регистрация МИ в Росздравнадзоре
www.nevacert.ru | info@nevacert.ru

вкладышей тест-системы: если сконфигурированные язык недоступен на abbottdiagnostics.com, будет загружен английский файл.

4. Нажмите **Готово**, чтобы сохранить внесенные изменения.

Сопутствующая информация…

- *Исходный экран*, стр. 1-21
- *Экран Почта Abbott*, стр. 2-205
- *Окно Опции загрузки*, стр. 2-210

Просмотр почты Abbott

Данная процедура предназначена для просмотра файлов почты Abbott на экране Входящие (пиктограмма открытого конверта). Файл, просмотренный системным администратором, автоматически перемещается в связанную категорию.

Опции категории включают:

- Входящие (пиктограмма в виде открытого конверта)
- Диски с файлами к тестам
- Вкладыши тест-системы
- Присваиваемые значения

Для удаления файлов, см. *Удаление почты Abbott*, стр. 2-209.

Необходимые условия	*Доступ к экрану Почта Abbott*, стр. 2-206
Статус модуля	Любой
Уровень доступа пользователя	Системный администратор
Ресурсы	N/A

Для просмотра почты Abbott:

1. Выберите нужный файл в категории Входящие, затем нажмите **F7-Сохранить**. Будет отображена информация пользователя и файл будет перемещен в область просмотра связанной категории.
2. Выберите **X**, чтобы закрыть окно. Повторите шаги 1 и 2 для просмотра другого файла.

Сопутствующая информация…

- *Исходный экран*, стр. 1-21
- *Экран Почта Abbott*, стр. 2-205

Удаление почты Abbott

Данная процедура предназначена для окончательного удаления выбранного файла из экрана Почта Abbott.

Необходимые условия	*Доступ к экрану Почта Abbott*, стр. 2-206
Статус модуля	Любой

Регистрация МИ в Росздравнадзоре
www.nevacert.ru | info@nevacert.ru

Уровень доступа пользователя	Системный администратор
Ресурсы	N/A

Для удаления почты Abbott:

1. Выполните одно из следующих действий:
   - Выделите нужный файл.
   - Выберите категорию, затем выделите нужный файл.
2. Нажмите **F6-Удалить**.

   Появится сообщение с подтверждением.
3. Нажмите **OK**, чтобы удалить файл.

Сопутствующая информация…

- *Исходный экран*, стр. 1-21
- *Экран Почта Abbott*, стр. 2-205

Окна - экран Почта Abbott

Окна, в которые можно перейти из экрана Почта Abbott:

- *Окно Опции загрузки*, стр. 2-210

Окно Опции загрузки

В окне Опции загрузки системный администратор может настроить полученные диски с файлами к тестам, вкладыши тест-системы или присваиваемые значения.

Общий пользователь может просматривать текущие настройки.

Рисунок 2.84: Окно Опции загрузки

Описание данных полей, см. *Описание полей окна Опции загрузки*, стр. E-229.

Связанные процедуры…

- *Конфигурирование опций загрузки*, стр. 2-208

Регистрация МИ в Росздравнадзоре
www.nevacert.ru | info@nevacert.ru

Управление файлами тестов

Необходимо инсталлировать файлы тестов при установке новой системы и при появлении новых тестов. Для инсталляции теста необходим вход под логином системного администратора или выше.

Перед инсталляцией файлов тестов прочтите информацию, поставляемую вместе с CD-ROM теста ARCHITECT.

Процедуры инсталляции теста включают:

- *Установка или удаление файла теста*, стр. 2-211
- *Импорт файла теста (система c)*, стр. 2-212
- *Экспорт файла теста (система c)*, стр. 2-214

Установка или удаление файла теста

Выполните процедуру диагностики SCC (компьютерного блока), чтобы установить или удалить файл или файлы теста. Система ARCHITECT может хранить 200 файлов тестов системы *c*.

При установке теста, использующего данные референсного теста, сначала необходимо установить референсный тест.

При удалении теста, на который ссылается другой файл теста, потребуется выполнить одно из следующих действий:

- Изменить параметр Исп.фактор калибровки или Референсный фотометрический тест в файле теста для использования другого теста
- Удалить тест, использующий референсные данные

Необходимые условия	*Доступ к экрану Диагностика*, стр. 10-639
Статус модуля	Остановлен, Прогрев или Готов
Уровень доступа пользователя	Системный администратор
Ресурсы	CD-ROM с тестом или файл электронного теста системы ARCHITECT

Для установки или удаления файла или файлов теста:

1. Выберите нужную опцию **Модуль 5** (SCC) на экране Диагностика.
2. Нажмите кнопку прокрутки **вниз**, затем выберите вкладку **Утилиты**.

   Отображаются процедуры диагностики для категории Утилиты.
3. Выберите **6114 Install/Delete Assays (Установить/Удалить тесты)** в списке **ПРОЦЕДУРЫ ДИАГНОСТИКИ**, затем нажмите **F5 - Выполнить**.

   Появится сообщение с подтверждением.
4. Нажмите **OK**, чтобы выполнить процедуру.

   Отобразится окно Провести диагностику.

Регистрация МИ в Росздравнадзоре
www.nevacert.ru | info@nevacert.ru

5. Для установки или удаления файла или файлов теста следуйте инструкциям на экране.

   ПРИМЕЧАНИЕ: Перед установкой нового или обновленного файла теста см. особые инструкции на CD-ROM теста или в информации к электронному тесту. При установке файла электронного теста с почты Abbott информацию заказчика можно просмотреть во время процедуры установки или через почту Abbott. См. *Область просмотра Почта Abbott*, стр. 2-207.

   ПРИМЕЧАНИЕ: При работе с CD-ROM держите их строго за кромки. Не оставляйте отпечатков пальцев на поверхности CD-ROM. Если CD-ROM соприкасался с влагой, краска может смазаться или расплыться.

6. Нажмите **Готово** для возврата в экран Диагностика.

7. Удалите CD-ROM из дисковода, если вы установили файл или файлы теста. ***(опционально)***

   ПРИМЕЧАНИЕ: Если вы установили новую версию существующего файла или файлов теста, требования к калибровке и контролю качества содержатся на CD-ROM теста системы ARCHITECT.

   Может потребоваться откалибровать тест или тесты и запустить все уровни контроля перед выводом результатов пациента. См. *Создание заказа на калибровку*, стр. 6-12, *Создание заказа контроля (однокомпонентный аналит)*, стр. 5-214 или *Создание заказа контроля (многокомпонентный)*, стр. 5-219.

Сопутствующая информация…

- *Экран Диагностика*, стр. 10-638
- *Окно Провести диагностику*, стр. 10-642
- *Категории диагностики компьютерного блока*, стр. 10-693

Импорт файла теста (система *c*)

Данная процедура предназначена для копирования файла теста в другую систему ARCHITECT *c*. Система ARCHITECT может хранить 200 файлов тестов системы *c*.

ВАЖНО: В случае копирования файла теста из системы ARCHITECT *c*8000 в систему ARCHITECT *c*16000 (или наоборот) протокол промывки иглы образца и/или параметры теста длины волны могут измениться. Сообщение о статусе указывает на это изменение во время процесса импорта. Дополнительную информацию, см. *Описание сообщений о статусе импорта*, стр. E-186. Информация о параметрах теста приведена в документации изготовителя (в инструкции по применению реагента).

Необходимые условия	*Доступ к экрану Конфигурация - области просмотра Настройки теста - Параметры теста*, стр. 2-66
Статус модуля	Офлайн, Остановлен, Техобслуживание, Готов или В работе

Регистрация МИ в Росздравнадзоре
www.nevacert.ru | info@nevacert.ru

Уровень доступа пользователя	Системный администратор
Ресурсы	Дискета или флэш-накопитель USB с экспортированными файлами теста

Для импорта файла теста:

1. Нажмите **F3 - Импорт** на экране Конфигурация.

   Необходимо вставить дискету в дисковод гибких дисков или флэш-накопитель в USB-порт.

2. Вставьте дискету или флэш-накопитель USB и нажмите **OK**.

   Окно Импортировать тест показывает список файлов на носителе.

   ПРИМЕЧАНИЕ: Программное обеспечение перечисляет файлы на всех доступных носителях (дискета и/или один или несколько флэш-накопителей USB) в окне импорта.

3. Выберите нужный тест или тесты, затем нажмите кнопку **Импорт**.

   Выбранные файлы теста копируются в систему, затем в окне Импортировать тест отображается статус импортированных файлов.

   ПРИМЕЧАНИЕ: Если на дискете и флэш-накопителе USB записан один и тот же экспортированный тест, а пользователь выбирает импорт обоих файлов, то будет импортирован файл на первом носителе, к которому получит доступ система. Файл на втором носителе не будет импортирован (файл теста уже существует в системе).

   Если версии ПО системы, экспортирующей файлы, и системы, импортирующей файлы, не совпадают, будет выведено сообщение об ошибке, а тесты не будут скопированы.

4. Нажмите **Готово**, чтобы вернуться в экран Конфигурация.

   ВАЖНО: НЕОБХОДИМО подтвердить, что все параметры теста были импортированы корректно. См. *Просмотр настроек теста*, стр. 2-97.

   ПРИМЕЧАНИЕ: При выборе **Готово** или **Отмена** для выхода из окна Импортировать тест откроется всплывающее окно с указанием на возможность безопасного извлечения флэш-накопителя или накопителей USB.

5. Извлеките дискету или флэш-накопитель USB.

Для ввода лота калибратора и концентрации или концентраций, см. *Изменение настроек калибратора фотометрического теста (система c)*, стр. 2-174.

Сопутствующая информация...

- *Экран Конфигурация - область просмотра Настройки теста - Параметры теста*, стр. 2-65
- *Окно Импортировать тест*, стр. 2-68

Регистрация МИ в Росздравнадзоре
www.nevacert.ru | info@nevacert.ru

Экспорт файла теста (система *c*)

Данная процедура предназначена для сохранения файла теста из системы ARCHITECT *c* на дискету или флэш-накопитель USB с целью переноса в другую систему *c*.

Необходимые условия	*Доступ к экрану Конфигурация - области просмотра Настройки теста - Параметры теста*, стр. 2-66
Статус модуля	Офлайн, Остановлен, Техобслуживание, Готов или В работе
Уровень доступа пользователя	Общий оператор
Ресурсы	Дискета или флэш-накопитель USB

Для экспорта файла теста:

1. Вставьте дискету в дисковод гибких дисков или флэш-накопитель в USB-порт.
2. Нажмите **F4 - Экспорт** на экране Конфигурация.

   Отобразится окно Экспортировать тест.
3. Выберите поле со списком **Дисковод экспорта**, затем выберите нужный носитель из выпадающего меню.
4. Выберите нужный тест или тесты, затем нажмите кнопку **Экспорт**.

   Выбранные файлы теста копируются на дискету или флэш-накопитель USB, а в окне Экспортировать тест отображается статус.
5. Нажмите **Готово**, чтобы вернуться в экран Конфигурация.

   ПРИМЕЧАНИЕ: При выборе **Готово** или **Отмена** для выхода из окна Экспортировать тест откроется всплывающее окно с указанием на возможность безопасного извлечения флэш-накопителя или накопителей USB.
6. Извлеките дискету или флэш-накопитель USB.

Для копирования файла в другую систему, см. *Импорт файла теста (система c)*, стр. 2-212.

Сопутствующая информация…

- *Экран Конфигурация - область просмотра Настройки теста - Параметры теста*, стр. 2-65
- *Окно Экспортировать тест*, стр. 2-69

Регистрация МИ в Росздравнадзоре
www.nevacert.ru | info@nevacert.ru

Управление файлами техобслуживания и диагностики

Необходимо инсталлировать файлы техобслуживания и диагностики при установке новой системы и при появлении новых файлов техобслуживания и диагностики. Для инсталляции файла техобслуживания и диагностики необходим вход под логином системного администратора или выше.

Перед инсталляцией этих файлов прочтите информацию, поставляемую вместе с CD-ROM техобслуживания и диагностики ARCHITECT.

Темы управления файлами техобслуживания и диагностики включают следующие разделы:

- *Установка или удаление файла процедуры техобслуживания или диагностики*, стр. 2-215

Установка или удаление файла процедуры техобслуживания или диагностики

Данная процедура предназначена для установки или удаления файла(ов) процедуры.

Необходимые условия	*Доступ к экрану Диагностика*, стр. 10-639
Статус модуля	Остановлен, Прогрев или Готов
Уровень доступа пользователя	Системный администратор
Ресурсы	NA

Для установки или удаления файла процедуры техобслуживания или диагностики:

1. Выберите нужную опцию **Модуль 5** (SCC) на экране Диагностика.
2. Нажмите кнопку прокрутки **вниз**, затем выберите вкладку **Утилиты**.

   Отображаются процедуры диагностики для категории Утилиты.
3. Выберите **6115 Install/Delete Procedures (Установить/Удалить процедуры)** в списке **ПРОЦЕДУРЫ ДИАГНОСТИКИ**, затем нажмите **F5 - Выполнить**.

   Появится сообщение с подтверждением.
4. Нажмите **OK**, чтобы выполнить процедуру.

   Отобразится окно Провести диагностику.
5. Для установки или удаления файла(ов) процедуры следуйте указаниям на экране.
6. Нажмите **Готово** для возврата в экран Диагностика.

Регистрация МИ в Росздравнадзоре
www.nevacert.ru | info@nevacert.ru

Сопутствующая информация…

- *Экран Диагностика*, стр. 10-638
- *Окно Провести диагностику*, стр. 10-642
- *Категории диагностики компьютерного блока*, стр. 10-693

Регистрация МИ в Росздравнадзоре
www.nevacert.ru | info@nevacert.ru

Введение

Для измерения концентрации аналита в образцах в системе ARCHITECT используются фотометрический, потенциометрический методы и технология ХИАМ (хемилюминесцентный иммуноанализ на микрочастицах).

Темы принципов работы включают следующие разделы:

- *Принципы работы системы c* , стр. 3-2
  Предоставляет обзор технологии, оптических измерений и протоколов, используемых при обработке тестов системы c.
- *Принципы работы системы i* , стр. 3-29
  Предоставляет обзор технологии, оптических измерений и протоколов, используемых при обработке тестов системы i.

Регистрация МИ в Росздравнадзоре
www.nevacert.ru | info@nevacert.ru

Принципы работы системы *c*

Тема принципов работы системы ARCHITECT *c* предоставляет обзор фотометрического и потенциометрического методов, обработки тестов и функции SmartWash, используемой для определения параметров аналита. Информация также включает обзор показателей интерференции липемических, гемолизированных и иктерических образцов.

Принципы работы системы *c* включают следующие разделы:

- *Фотометрический метод*, стр. 3-2
- *Потенциометрический метод*, стр. 3-6
- *Обработка тестов (c4000)*, стр. 3-12
- *Обработка тестов (c8000/c16000)*, стр. 3-17
- *Метод опосредованной обработки теста (система c)*, стр. 3-23
- *Функция SmartWash (система c)*, стр. 3-24
- *Функция OSS (система c)*, стр. 3-25
- *Показатели интерференции образцов (система c)*, стр. 3-25

Фотометрический метод

Фотометрический метод это процесс, используемый системой *c* при измерении оптической плотности образца для количественного определения концентрации аналита.

Темы фотометрического метода включают следующие разделы:

- *Фотометрическая технология*, стр. 3-2
- *Оптические измерения (система c)*, стр. 3-4

Фотометрическая технология

Фотометрическая технология это измерение количества света, поглощаемого образцом, которое заключается в пропускании света через образец и измерение интенсивности света, достигающего детектора. Закон Бера устанавливает математическую связь между оптической плотностью раствора и концентрацией аналита. Оптическая плотность раствора меняется по мере протекания реакции и измерения производятся, когда все реактивы заканчиваются и реакция становится стабильной (анализ конечных точек), или когда реактивы достигают стабильных показателей (кинетический анализ).

Темы фотометрической технологии включают следующие разделы:

- *Реакции анализа конечных точек*, стр. 3-2
- *Реакции кинетического анализа*, стр. 3-3

Реакции анализа конечных точек

Реакции анализа конечных точек это реакции, которые идут до момента истощения всех реагентов и установления стабильной оптической плотности. Когда реакция заканчивается, система сравнивает показания

Регистрация МИ в Росздравнадзоре
www.nevacert.ru | info@nevacert.ru

оптической плотности, использовавшиеся для калибровки, и результаты расчетов.

Для анализа конечных точек система вычисляет концентрацию с помощью данных оптической плотности, полученных в течение основного времени считывания, заданного в окне Конфигурация параметров теста - область просмотра Общее определение реакции.

На следующей иллюстрации показана типичная кривая реакции анализа конечных точек.

Рисунок 3.1: Пример кривой реакции анализа конечных точек

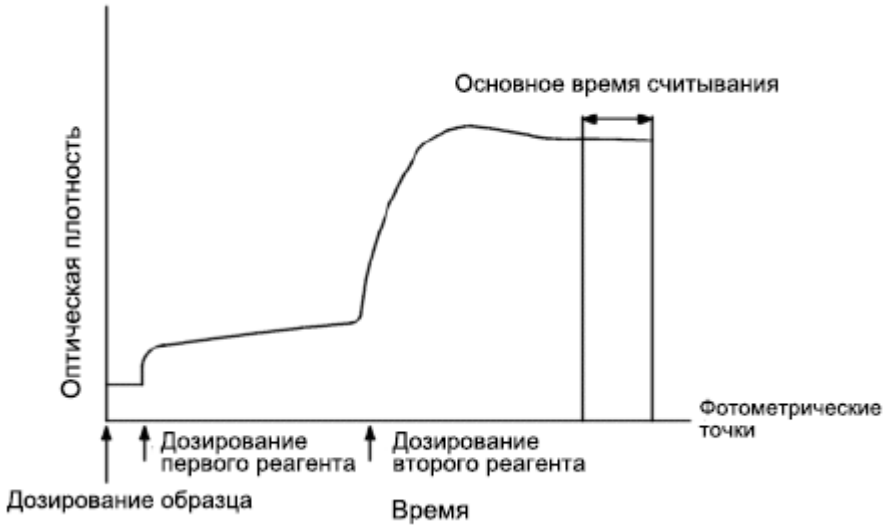

Сопутствующая информация…

- *Конфигурирование определенных пользователем тестов*, стр. 2-82

Реакции кинетического анализа

Реакции кинетического анализа это реакции, которые идут до установления стабильной скорости, при которой изменения оптической плотности между показаниями постоянны. Система выполняет несколько считываний в течение этого времени, вычисляет изменение оптической плотности в минуту (скорость) и затем использует скорость для вычисления результатов.

Для кинетического анализа система использует линейный анализ методом наименьших квадратов и рассчитывает изменение оптической плотности в минуту (ΔОП/мин) в течение основного времени считывания, заданного в окне Конфигурация параметров теста - область просмотра Общее определение реакции. Расчет должен включать как минимум три фотометрических точки для получения результата без флажка. Максимальное количество фотометрических точек - 33.

На следующей иллюстрации показана типичная кривая реакции кинетического анализа.

Регистрация МИ в Росздравнадзоре
www.nevacert.ru | info@nevacert.ru

Рисунок 3.2: Пример нисходящей кривой реакции кинетического анализа

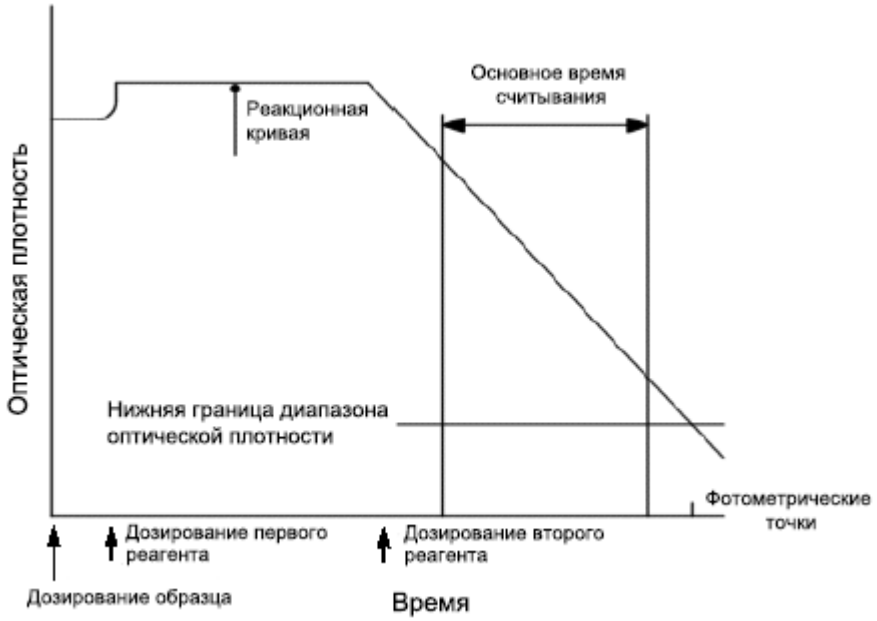

Сопутствующая информация…

- *Конфигурирование определенных пользователем тестов*, стр. 2-82

Оптические измерения (система *c*)

Оптические измерения это процесс, используемый системой *c* для получения показаний оптической плотности и их последующего конвертирования в единицы концентрации аналита в определенном тесте или качественной интерпретации.

Темы оптических измерений включают следующие разделы:

- *Оптическая система и последовательность измерений (система c)*, стр. 3-4
- *Расчет редукции данных (фотометрический - система c)*, стр. 3-6

Оптическая система и последовательность измерений (система *c*)

Оптическая система аналитического модуля это непосредственно фотометрическая система, которая направляет и выставляет свет от лампы-излучателя через водяную баню и реакционную кювету в оптическое устройство. Система фокусирует только свет, идущий от лампы-излучателя, и одновременно измеряет интенсивность 16 различных по длине волн.

Регистрация МИ в Росздравнадзоре
www.nevacert.ru | info@nevacert.ru

Рисунок 3.3: Оптическая система

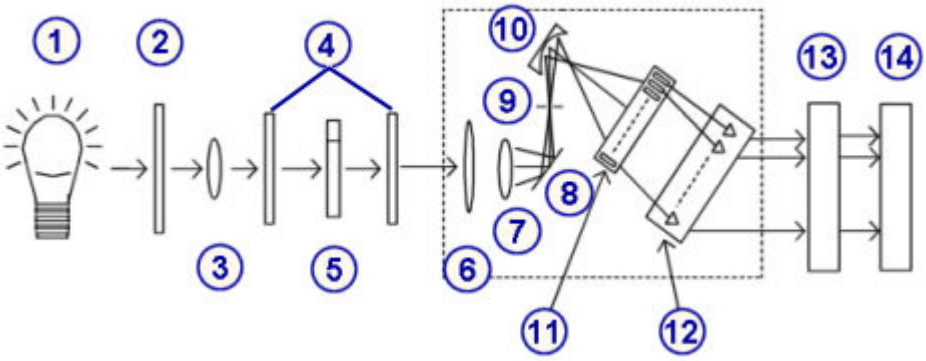

Обозначения:

1. Лампа
2. Термостойкое стекло
3. Выпуклая линза
4. Линза водяной бани
5. Кювета
6. Шторка
7. Выпуклая линза
8. Зеркало
9. Входная щель
10. Дифракционная решетка
11. Линейная фотодиодная матрица
12. Плата предусилителя
13. DAQ (плата сбора данных)
14. Плата ЦП (центрального процессора)

Измерения производятся, когда оптическая система выполняет следующие операции:

1. Выпуклая линза фокусирует свет от вольфрамовой галогенной лампы и пропускает его через реакционную кювету для измерения изменений оптической плотности в ходе протекания реакции.
2. Вторая выпуклая линза фокусирует свет на зеркало, которое отражает его через щель на дифракционную решетку.
3. Решетка разбивает сфокусированный световой луч на 16 составных волн (длиной от 340 до 804 нм) и отражает световой спектр на фотодиодную матрицу.
4. Фотодиодная матрица измеряет интенсивность света на разных длинах волн.
5. Плата предусилителя, плата DAQ и плата ЦП преобразуют и усиливают сигнал от фотодиодной матрицы и передают значения светопроницаемости на SCC (системный компьютерный блок), где происходит преобразование данных и вычисление результатов.

Регистрация МИ в Росздравнадзоре
www.nevacert.ru | info@nevacert.ru

Расчет редукции данных (фотометрический - система *c*)

Расчет редукции данных это метод, используемый для вычисления окончательных значений оптической плотности и концентрации.

SCC (системный компьютерный блок) получает данные светопроницаемости от аналитического модуля по каждой кювете, определяет показания, необходимые для расчета теста, и затем преобразует данные показания в значения оптической плотности. Система использует показания по одной (монохроматический) или двум (бихроматический) волнам для расчета результатов теста. Большинство тестов являются бихроматическими.

Количество волн, измеряемых в каждой точке считывания	Как вычисляются значения оптической плотности
1 - Монохроматический	Использует показания одной волны.
2 - Бихроматический	Вычитает данные по вторичной волне из данных по первичной волне и использует разницу в качестве значения оптической плотности.

ПРИМЕЧАНИЕ: Система подстраивает показания оптической плотности под значения оптической длины 10 мм.

Данные оптической плотности корректируются в соответствии с поправкой на контрольное определение (как указано для каждого теста) и затем преобразуются в единицы концентрации.

Сопутствующая информация…

- *Методы фотометрической редукции данных*, стр. C-2

Потенциометрический метод

Потенциометрия это технология определения, используемая системой *c* для измерения электрического потенциала образца. Система *c* использует модуль ICT (технология интегральных микросхем) для контроля потенциометрических тестов (электролитов).

Темы потенциометрического метода включают следующие разделы:

- *Технология интегральных микросхем*, стр. 3-6
- *Измерения ICT*, стр. 3-7

Технология интегральных микросхем

ICT (технология интегральных микросхем) это метод, используемый системой *c* для одновременного контроля натрия, калия и хлоридов. В методике ICT используются твердотельные ионоизбирательные электроды, встроенные в однокристальную схему (модуль ICT), что сокращает объем техобслуживания, необходимого для выполнения измерений электролитов.

Регистрация МИ в Росздравнадзоре
www.nevacert.ru | info@nevacert.ru

Электрод	Описание
Натрий (Na^+)	Ионофор краун-эфир, встроенный в ионоизбирательную пластиковую мембрану. (Это НЕ стеклянный электрод, поэтому он меньше подвержен влиянию при изменении pH.)
Калий (K^+)	Ионофор валиномицин, встроенный в ионоизбирательную пластиковую мембрану.
Хлорид (Cl^-)	Диск хлорида чистого серебра (AgCl).
Референсный	Электрод из серебра/хлорида серебра в гелевом растворе хлорида калия (KCl), отделенный от образца пористой керамической трубкой.

Измерения ICT

Оптические измерения это процесс, используемый системой *c* для получения показаний оптической плотности и их последующего конвертирования в единицы преобразования аналита в определенном тесте. Параметры референсного раствора ICT и образцов ICT используются для вычисления результатов теста.

Темы измерений ICT включают следующие разделы:

- *Подача/обработка референсного раствора и образца ICT*, стр. 3-7
- *Измерения с помощью модуля ICT*, стр. 3-10
- *Расчет редукции данных (потенциометрический - система c)*, стр. 3-11

Подача/обработка референсного раствора и образца ICT

Референсный раствор ICT и образец ICT подаются в модуль ICT при выполнении измерений.

Регистрация МИ в Росздравнадзоре
www.nevacert.ru | info@nevacert.ru

Рисунок 3.4: Подача референсного раствора ICT

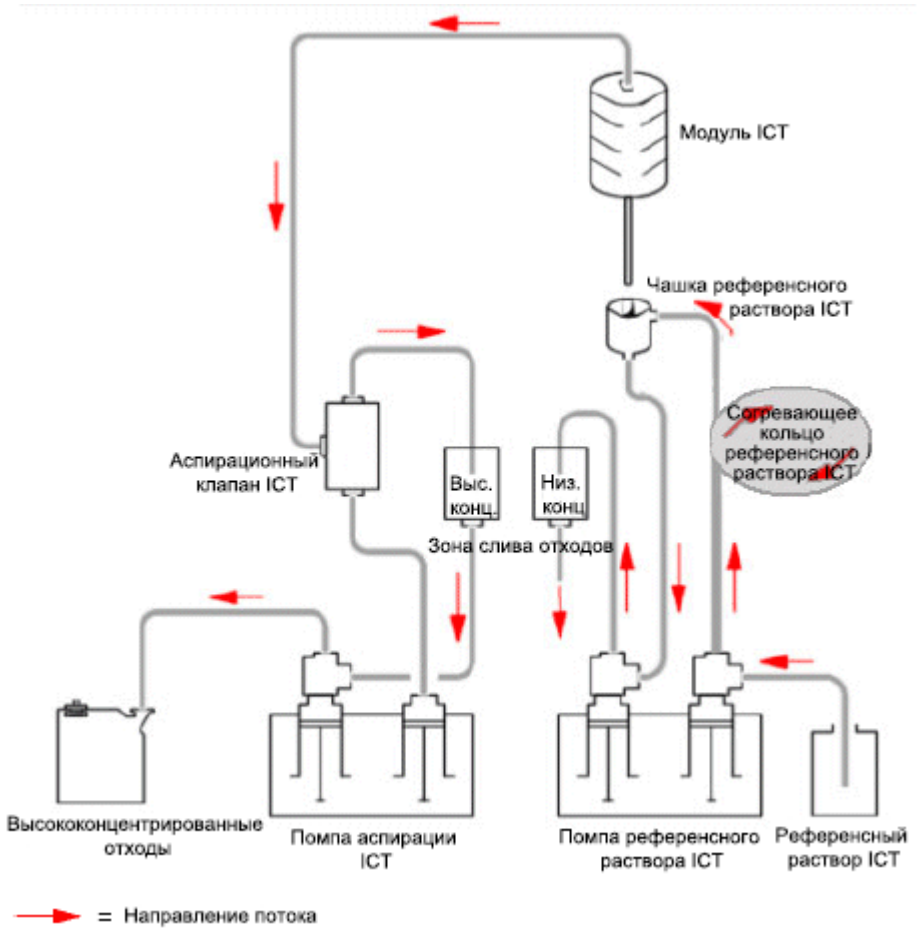

Во время обработки происходит следующее:

1. Чашка референсного раствора ICT заполняется референсным раствором ICT.

   Шприц с правой стороны помпы референсного раствора ICT перемещает референсный раствор ICT из флакона через нагревательное кольцо в чашку референсного раствора ICT.

2. Производится анализ референсного раствора ICT.

   a. Блок ICT перемещается вниз, чтобы игла ICT расположилась в чашке референсного раствора ICT.

   b. Шприц с правой стороны помпы аспирации ICT выполняет аспирацию референсного раствора ICT из чашки в модуль ICT.

   c. Модуль ICT определяет параметры референсного раствора ICT, а система преобразует показания в милливольты, которые используются в качестве эталона при расчете конечной концентрации образца. См. *Измерения с помощью модуля ICT*, стр. 3-10.

3. Отходы удаляются.

   Высококонцентрированные отходы

Регистрация МИ в Росздравнадзоре
www.nevacert.ru | info@nevacert.ru

a. Шприц с правой стороны помпы аспирации ICT перемещает референсный раствор ICT из модуля ICT в отсек для высококонцентрированных отходов.

b. Шприц с левой стороны помпы аспирации ICT выполняет аспирацию жидких отходов из отсека для высококонцентрированных отходов.

c. Шприц с левой стороны помпы аспирации ICT перемещает жидкие отходы в трубку для высококонцентрированных отходов.

Низкоконцентрированные отходы

a. Шприц с левой стороны помпы референсного раствора ICT перемещает оставшийся референсный раствор ICT из чашки референсного раствора ICT.

b. Шприц с левой стороны помпы референсного раствора ICT перемещает раствор в отсек низкоконцентрированных отходов водяной бани/зоны перелива отходов.

c. Под действием силы тяжести жидкие отходы сливаются из отсека низкоконцентрированных отходов водяной бани/зоны перелива отходов в трубку для низкоконцентрированных отходов.

Рисунок 3.5: Подача образца ICT

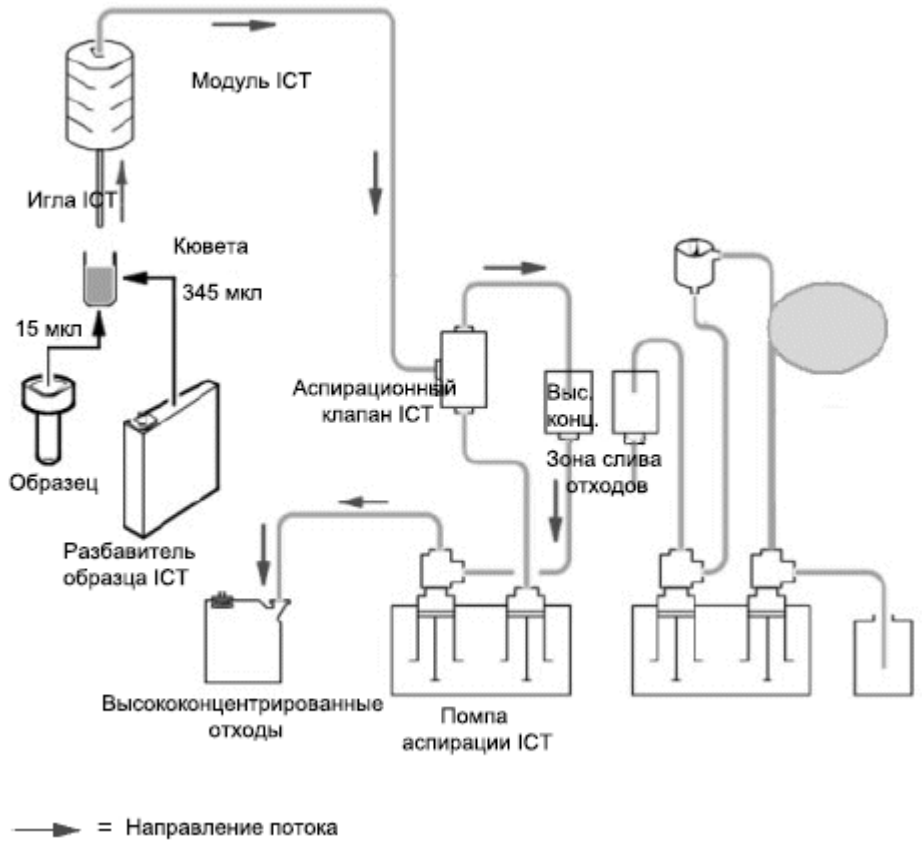

Во время обработки происходит следующее:

Регистрация МИ в Росздравнадзоре
www.nevacert.ru | info@nevacert.ru

1. Образец и разбавитель образца ICT дозируются в кювету.
   a. Пипеттор образца подает в кювету 15 мкл образца.
   b. Пипеттор реагента 1 подает в кювету 69 мкл разбавителя образца ICT (ICTD5) и 276 мкл воды.
   c. Миксер 1 смешивает образец с разбавителем.
   d. Реакционная карусель продолжает вращаться, пока кювета не будет совмещена с блоком ICT. Это происходит после выполнения следующих условий:
      - 31 вращение реакционной карусели в системах *c*8000 и *c*16000
      - 22 вращений реакционной карусели в системе *c*4000
2. Производится анализ образца.
   a. Блок ICT перемещается вниз наружу, чтобы игла ICT расположилась в кювете.
   b. Шприц с правой стороны помпы аспирации ICT выполняет аспирацию образца из кюветы в модуль ICT.
   c. Модуль ICT определяет параметры образца, а система преобразует показания в милливольты, которые используются при расчете конечной концентрации образца. См. *Измерения с помощью модуля ICT*, стр. 3-10.
3. Отходы удаляются.
   a. Шприц с правой стороны помпы аспирации ICT перемещает образец из модуля ICT в отсек для высококонцентрированных отходов.
   b. Шприц с левой стороны помпы аспирации ICT выполняет аспирацию жидких отходов из отсека для высококонцентрированных отходов.
   c. Шприц с левой стороны помпы аспирации ICT перемещает жидкие отходы в трубку для высококонцентрированных отходов.

Измерения с помощью модуля ICT

Модуль ICT измеряет:

- Референсный раствор ICT - (один раз перед и после каждой пробы сыворотки и два раза перед и после каждой пробы мочи) для обеспечения референсного потенциала, используемого при расчете результатов
- Образцы - (пациента, КК и калибраторы) для получения данных, используемых для расчета результатов

Производятся следующие измерения:

- Разность потенциалов между образцом и референсным раствором ICT для каждого электрода

Регистрация МИ в Росздравнадзоре
www.nevacert.ru | info@nevacert.ru

- Потенциал каждого электрода в контакте с референсным раствором ICT
- Потенциал каждого электрода в контакте с образцом

На иллюстрации ниже внутренние компоненты модуля ICT показаны справа. Направление потока образца указано стрелкой.

Рисунок 3.6: Модуль ICT и внутренние компоненты

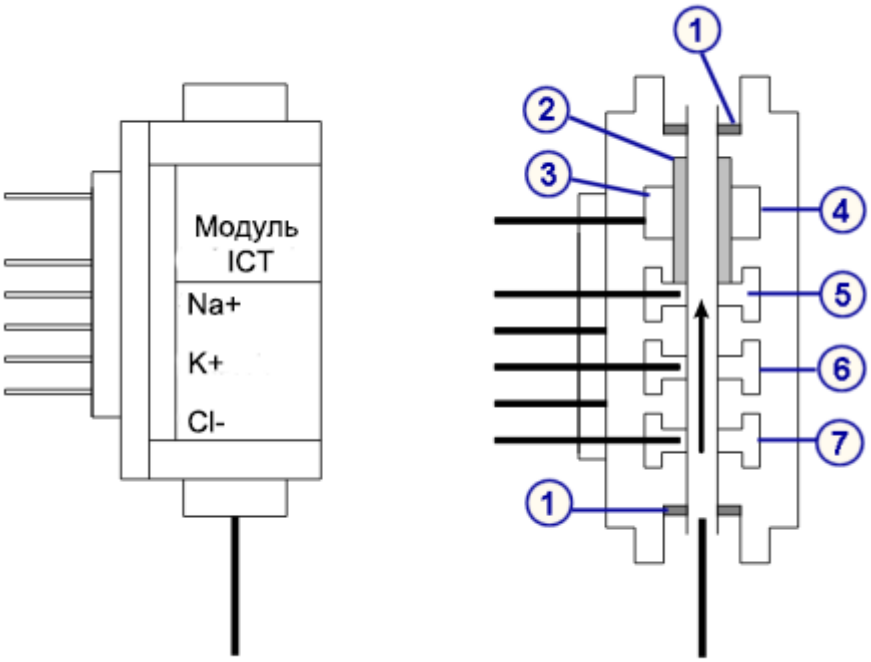

Обозначения:

1. Уплотнительное кольцо
2. Жидкостная керамическая соединительная трубка
3. Внутренний раствор (гель KCl)
4. Референсный электрод
5. Электрод Cl-
6. Электрод K+
7. Электрод Na+

Расчет редукции данных (потенциометрический - система *c*)

Расчет редукции данных это метод, используемый для вычисления окончательных значений концентрации. По каждому образцу система сравнивает показания в милливольтах образца с данными милливольт референсного раствора ICT, полученными сразу после исследования образца. Разница между милливольтами используется для расчета результатов теста.

Сопутствующая информация…

- *Метод потенциометрической редукции данных*, стр. C-8

Регистрация МИ в Росздравнадзоре
www.nevacert.ru | info@nevacert.ru

Обработка тестов (*c*4000)

Между аспирацией образца и окончательным считыванием выполняется множество операций обработки теста. Данные операции выполняются компонентами, расположенными возле реакционной карусели.

Рисунок 3.7: Компоненты обработки тестов c4000

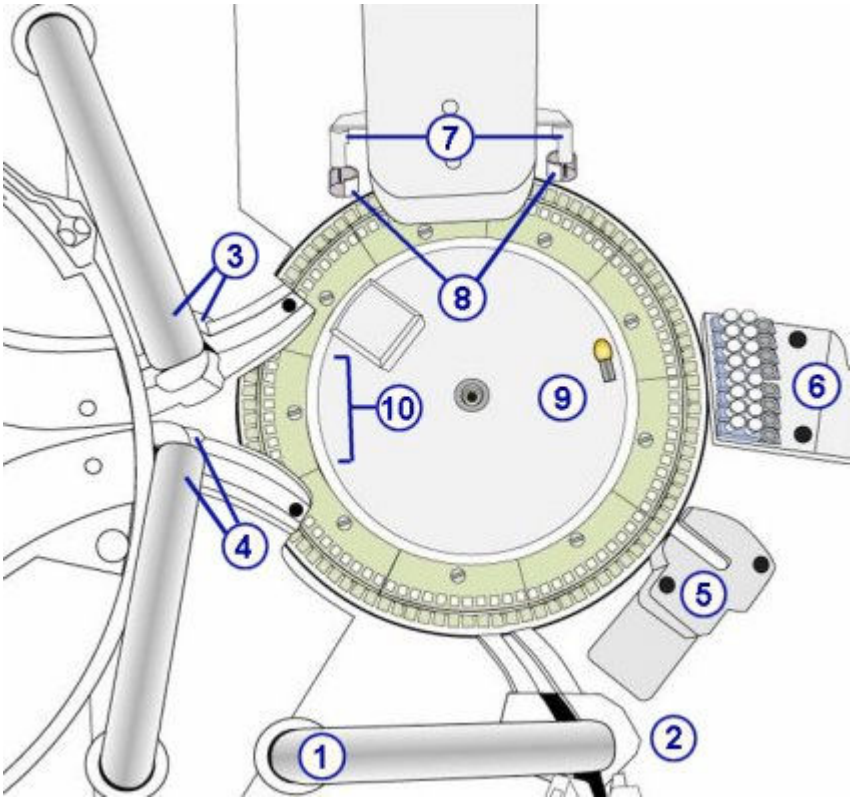

Обозначения:

1. Пипеттор образца
2. Промывочная чашка для иглы образца
3. Пипеттор реагента (1) и промывочная чашка
4. Пипеттор реагента (2) и промывочная чашка
5. Блок ICT
6. Устройство промывки кювет
7. Миксеры (2)
8. Промывочные чашки миксера (2)
9. Лампа
10. Кюветные сегменты (11)

Перемещение реагентной карусели, синхронизация данных перемещений и позиций компонентов позволяют реакции происходить в заданное время и в заданном месте.

Во время обработки реакционная карусель делает приблизительно 1 и 1/4 оборота по часовой стрелке каждые 9 секунд, чтобы установить кюветы в каждое положение. При каждом повороте карусель меняет 124 кюветных позиции. При каждом повороте кювета проходит

Регистрация МИ в Росздравнадзоре
www.nevacert.ru | info@nevacert.ru

позицию фотометрического считывания в месте расположения лампы, где происходит измерения оптической плотности в каждой кювете.

На следующей иллюстрации показаны ключевые позиции реакционной карусели, где производятся различные операции.

Рисунок 3.8: Позиции реакционной карусели

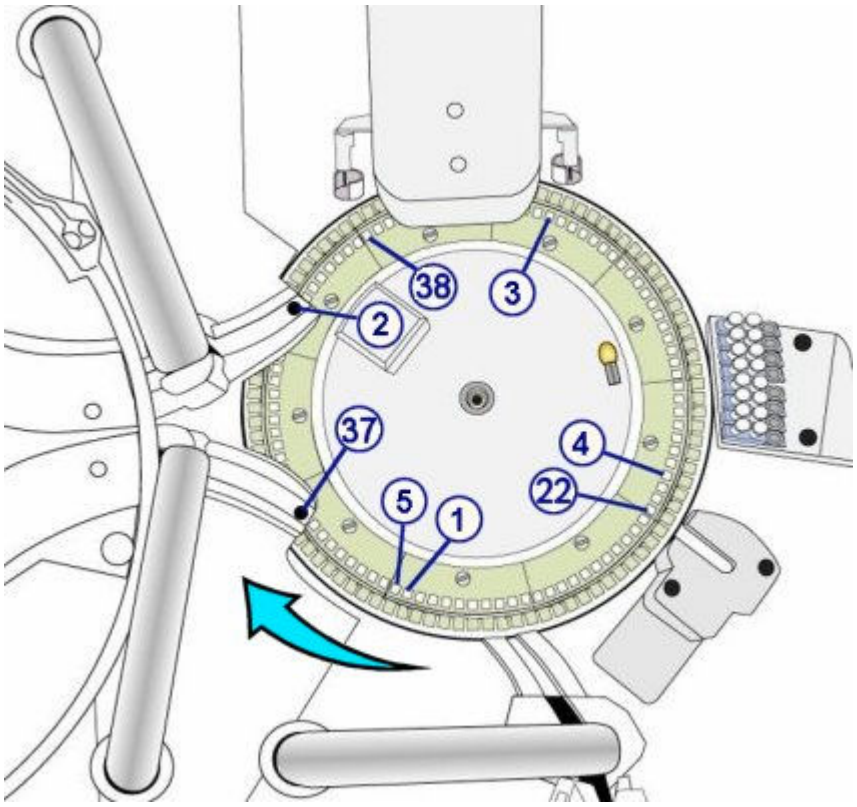

Ниже описываются перемещения и параметры синхронизации, используемые во всех типах протоколов.

Позиция(и)	Описание
1	Пипеттор образца распределяет образец в кювету в исходной позиции.
2	Реакционная карусель делает приблизительно 1 и 1/4 оборота (124 кюветных позиции). Кювета с образцом находится в первой позиции дозирования реагента. Пипеттор реагента 1 подает реагент 1 в кювету.
3	Реакционная карусель делает 1 цикл вращения (1 и 1/4 оборота) в первую позицию смешивания, где смесительный блок (миксер 1) смешивает образец с реагентом 1. **ПРИМЕЧАНИЕ:** При каждом повороте реакционной карусели кювета проходит позицию фотометрического считывания в месте расположения лампы, где фотометр измеряет оптическую плотность.
4	Реакционная карусель производит один цикл вращения до позиции, где не происходят никакие действия.
5	Реакционная карусель осуществляет 4 цикла вращения. В течение каждого цикла (приблизительно 1 и 1/4

Регистрация МИ в Росздравнадзоре
www.nevacert.ru | info@nevacert.ru

Позиция(и)	Описание
	оборота) меняется 124 кюветных позиции. Поскольку всего в реакционной карусели 99 кювет, каждый цикл индексирует 25 кюветных позиций (124 - 99 = 25). Через 4 цикла кювета находится на одну позицию позади первоначальной позиции запуска (4 x 25 = 100).
6 - 68	Реакционная карусель продолжает вращение, происходит инкубирование реакционной смеси. Фотометр производит снятие показаний оптической плотности каждый раз, когда кювета проходит позицию фотометрического считывания. Хотя кювета проходит позицию фотометрического считывания 68 раз, аналитический модуль системы *c*4000 использует только до 33 показания оптической плотности для расчета результатов.
69-97	Устройство промывки кювет удаляет реакционную смесь в отходы и очищает кювету с помощью раствора щелочной промывки, раствора кислотной промывки и деионизированной воды. Затем устройство промывки кювет дозирует деионизированную воду в кювету для определения параметров контрольного раствора, что гарантирует целостность кюветы. И наконец, устройство промывки кювет выполняет аспирацию воды и сушит кювету.

Некоторые протоколы тестов могут также использовать следующие позиции.

Позиция(и)	Описание
5	Если требуется разведение, пипеттор образца выполняет аспирацию разведенного образца и дозирует образец в новую кювету, находящуюся в данный момент в позиции 1.
22	Для образца ICT игла ICT выполняет аспирацию разведенного образца в блок ICT.
37	Если реакция требует участия второго реагента, пипеттор 2 реагента направляет второй реагент в кювету.
38	Смесительный блок (миксер 2) смешивает второй реагент и смесь образца и реагента.

На иллюстрации ниже показано взаимодействие между синхронизацией считывания показаний и дозированием образцов и реагентов.

Регистрация МИ в Росздравнадзоре
www.nevacert.ru | info@nevacert.ru

Рисунок 3.9: Фотометрическая синхронизация (c4000)

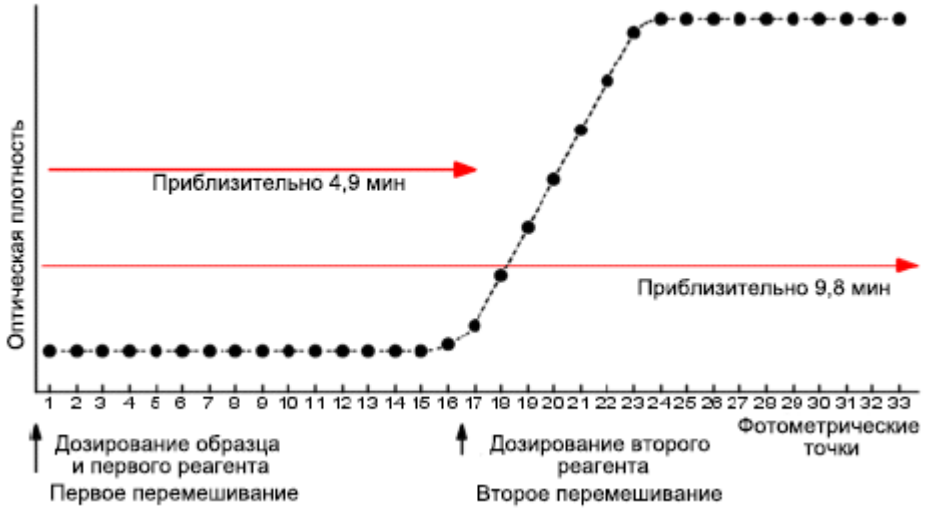

Сопутствующая информация…

- *Обработка теста по однореагентному протоколу (c4000)*, стр. 3-15
- *Обработка теста по двухреагентному протоколу (c4000)*, стр. 3-16
- *Обработка теста по протоколу разведения (c4000)*, стр. 3-16
- *Обработка теста по протоколу предварительной обработки (c4000)*, стр. 3-17
- *Обработка теста по протоколу ICT (c4000)*, стр. 3-17

Обработка теста по однореагентному протоколу (*c*4000)

Следующие шаги описывают эксплуатацию *c*4000 и фотометрическую реакцию, происходящую в ходе обработки теста с помощью одного реагента.

- В позиции 1 пипеттор образца выполняет аспирацию образца, после чего направляет его в кювету.
- В позиции 2 пипеттор 1 реагента выполняет аспирацию реагента, после чего направляет его в кювету.
- В позиции 3 смесительный блок (миксер 1) смешивает образец и реагент.
- В позициях 4 - 68 инкубируется реакционная смесь, а фотометр считывает данные оптической плотности, когда кювета проходит через фотометрическую позицию.
- В позициях 69 - 97 устройство промывки кювет удаляет реакционную смесь в отходы и очищает кювету с помощью раствора щелочной промывки, раствора кислотной промывки и деионизированной воды. Затем устройство промывки кювет дозирует деионизированную воду в кювету для определения параметров контрольного раствора, что гарантирует целостность кюветы. И наконец, устройство промывки кювет выполняет аспирацию воды и сушит кювету.

Регистрация МИ в Росздравнадзоре
www.nevacert.ru | info@nevacert.ru

Обработка теста по двухреагентному протоколу (*c*4000)

Следующие шаги описывают эксплуатацию *c*4000 и фотометрическую реакцию, происходящую в ходе обработки теста с помощью двух реагентов.

- В позиции 1 пипеттор образца выполняет аспирацию образца, после чего направляет его в кювету.
- В позиции 2 пипеттор 1 реагента выполняет аспирацию реагента, после чего направляет его в кювету.
- В позиции 3 смесительный блок (миксер 1) смешивает образец и реагент.
- В позициях 4 - 36 инкубируется реакционная смесь, а фотометр считывает данные оптической плотности, когда кювета проходит через фотометрическую позицию.
- В позиции 37 пипеттор 2 реагента выполняет аспирацию реагента, после чего направляет второй реагент в кювету.
- В позиции 38 смесительный блок (миксер 2) смешивает второй реагент и смесь образца и реагента.
- В позициях 39 - 68 инкубируется реакционная смесь, а фотометр считывает данные оптической плотности, когда кювета проходит через фотометрическую позицию.
- В позициях 69 - 97 устройство промывки кювет удаляет реакционную смесь в отходы и очищает кювету с помощью раствора щелочной промывки, раствора кислотной промывки и деионизированной воды. Затем устройство промывки кювет дозирует деионизированную воду в кювету для определения параметров контрольного раствора, что гарантирует целостность кюветы. И наконец, устройство промывки кювет выполняет аспирацию воды и сушит кювету.

Обработка теста по протоколу разведения (*c*4000)

Следующие шаги описывают эксплуатацию *c*4000 в случае разведения образца до начала анализа.

- В позиции 1 пипеттор образца выполняет аспирацию образца, после чего направляет его в кювету.
- В позиции 2 пипеттор 1 реагента выполняет аспирацию разбавителя, после чего направляет его в кювету.
- В позиции 3 смесительный блок (миксер 1) смешивает образец и разбавитель.
- В позиции 5 пипеттор образца выполняет аспирацию разведенного образца, после чего направляет его в новую кювету. Затем образец исследуется по протоколу теста с одним или двумя реагентами, по мере необходимости.

Регистрация МИ в Росздравнадзоре
www.nevacert.ru | info@nevacert.ru

Обработка теста по протоколу предварительной обработки (*c*4000)

Следующие шаги описывают эксплуатацию *c*4000 в случае предварительной обработки образца до начала анализа:

- В позиции 1 пипеттор образца выполняет аспирацию образца, после чего направляет его в кювету.
- В позиции 2 пипеттор 1 реагента выполняет аспирацию реагента для предварительной обработки, после чего направляет его в кювету.
- В позиции 4 смесительный блок (миксер 1) смешивает образец и реагент для предварительной обработки.
- В позиции 5 пипеттор образца выполняет аспирацию предварительно обработанного образца, после чего направляет его в новую кювету. Затем образец исследуется по протоколу теста с одним или двумя реагентами, по мере необходимости.

Обработка теста по протоколу ICT (*c*4000)

Следующие шаги описывают эксплуатацию *c*4000 и потенциометрическую реакцию при выполнении тестов ICT (технологии интегральных микросхем).

- В позиции 1 пипеттор образца выполняет аспирацию образца, после чего направляет его в кювету.
- В позиции 2 пипеттор 1 реагента выполняет аспирацию разбавителя образца ICT, после чего направляет его в кювету.
- В позиции 3 смесительный блок (миксер 1) смешивает образец и разбавитель образца ICT.
- В позиции 22 игла ICT выполняет аспирацию разведенного образца и затем модуль ICT анализирует образец.

  ПРИМЕЧАНИЕ: Модуль ICT анализирует референсный раствор ICT один раз перед и после каждой пробы сыворотки и два раза перед и после каждой пробы мочи для обеспечения референсного потенциала, используемого при расчете результатов.
- В позициях 69 - 97 устройство промывки кювет удаляет реакционную смесь в отходы и очищает кювету с помощью раствора щелочной промывки, раствора кислотной промывки и деионизированной воды. Затем устройство промывки кювет дозирует деионизированную воду в кювету для определения параметров контрольного раствора, что гарантирует целостность кюветы. И наконец, устройство промывки кювет выполняет аспирацию воды и сушит кювету.

Обработка тестов (*c*8000/*c*16000)

Между аспирацией образца и окончательным считыванием выполняется множество операций обработки теста. Данные операции выполняются компонентами, расположенными возле реакционной карусели.

ПРИМЕЧАНИЕ: Компоненты обработки тестов в системе *c*16000 отличаются от системы *c*8000 из-за необходимости установки линий A и B. Подробнее, см. *Аналитический центр (c16000)*, стр. 1-74.

Регистрация МИ в Росздравнадзоре
www.nevacert.ru | info@nevacert.ru

Рисунок 3.10: Компоненты обработки тестов c8000/c16000

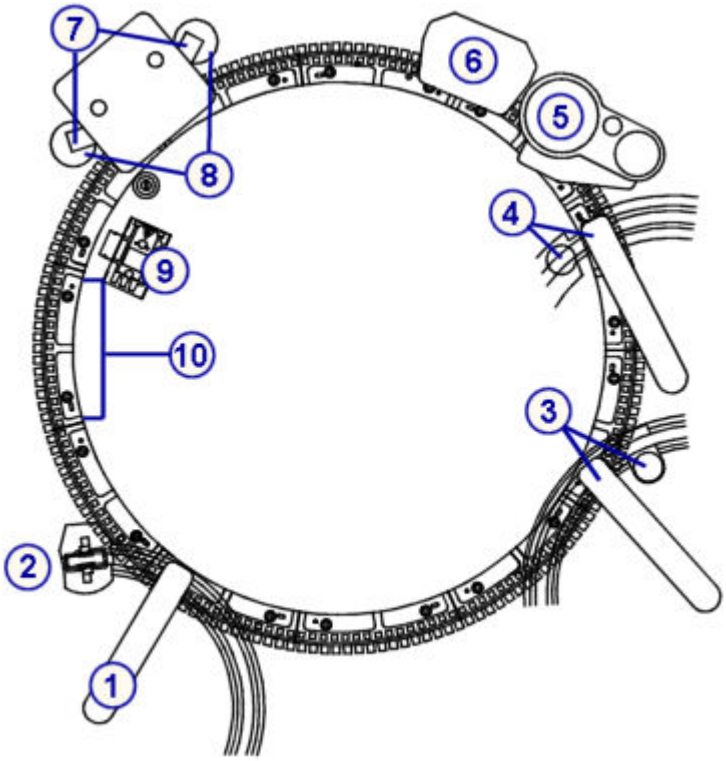

Обозначения:

1. Пипеттор образца
2. Промывочная чашка для иглы образца
3. Пипеттор реагента (1) и промывочная чашка
4. Пипеттор реагента (2) и промывочная чашка
5. Блок ICT
6. Устройство промывки кювет
7. Миксеры (2)
8. Промывочные чашки миксера (2)
9. Лампа
10. Кюветные сегменты (11)

Перемещение реагентной карусели, синхронизация данных перемещений и позиций компонентов позволяют реакции происходить в заданное время и в заданном месте.

Во время обработки реакционная карусель делает приблизительно 1/4 оборота против часовой стрелки каждые 4,5 секунды, чтобы установить кюветы в каждое положение. Каждый поворот охватывает 41 кюветную позицию аналитического модуля *c*8000 или 41 позицию кюветных пар аналитического модуля *c*16000. При каждом повороте кювета проходит позицию фотометрического считывания в месте расположения лампы, где происходит измерения оптической плотности в каждой кювете.

На следующей иллюстрации показаны ключевые позиции реакционной карусели, где производятся различные операции.

Регистрация МИ в Росздравнадзоре
www.nevacert.ru | info@nevacert.ru

Рисунок 3.11: Позиции реакционной карусели

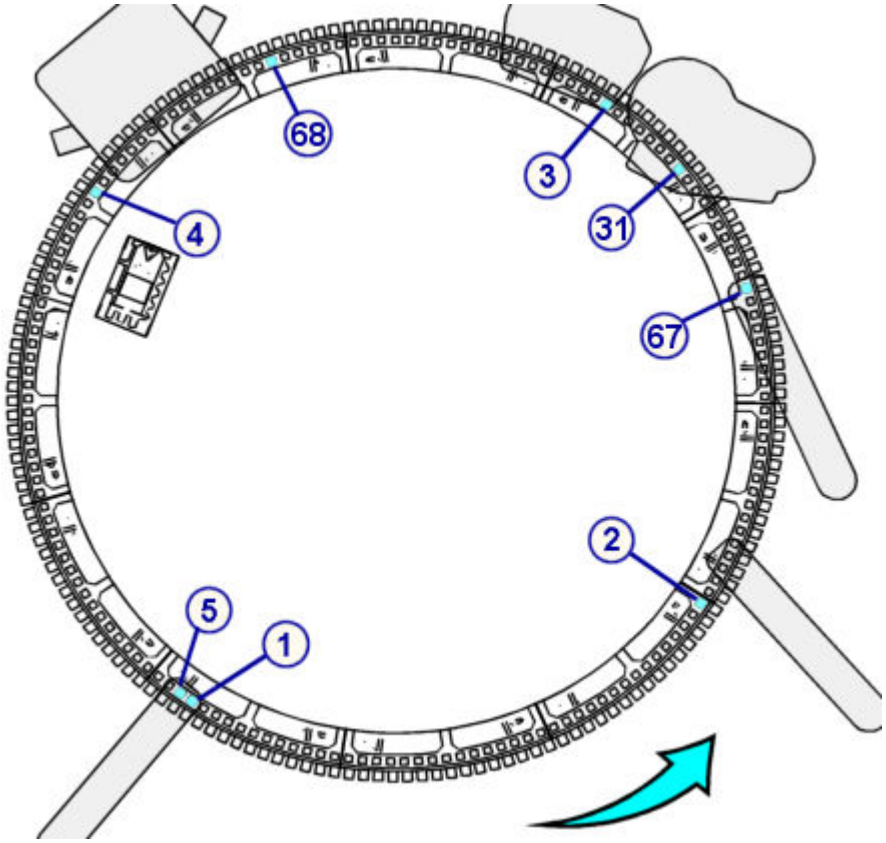

Ниже описываются перемещения и параметры синхронизации, используемые во всех типах протоколов.

Позиция(и)	Описание
1	Пипеттор образца распределяет образец в кювету в исходной позиции. Пипеттор образца системы *c*16000 распределяет образец в одну кювету или две отдельные (парные) кюветы.
2	Реакционная карусель поворачивается приблизительно на 1/4 оборота (41 кювета для аналитического модуля *c*8000 или 41 кюветная пара для аналитического модуля *c*16000). Кювета с образцом находится в первой позиции дозирования реагента. Пипеттор реагента 1 подает реагент 1 в кювету.
3	Реакционная карусель производит один цикл вращения (1/4 оборота) до позиции, где не происходят никакие действия.
4	Реакционная карусель делает 1 цикл вращения в первую позицию смешивания, где смесительный блок (миксер 1) смешивает образец с реагентом 1.
Перемещение от 4 к 5	При повороте реакционной карусели из позиции 4 в позицию 5 кювета проходит позицию фотометрического считывания в месте расположения лампы, где фотометр измеряет оптическую плотность.
5	Полный поворот реакционной карусели состоит из 4 циклов.

Регистрация МИ в Росздравнадзоре
www.nevacert.ru | info@nevacert.ru

Позиция(и)	Описание
	• Для аналитического модуля *c*8000 при каждом цикле вращается 41 кюветная позиция, соответственно, полный поворот задействует 164 кюветы (4 x 41 = 164). • Для аналитического модуля *c*16000 при каждом цикле вращается 41 кюветная пара, соответственно, полный поворот задействует 164 кюветные пары (4 x 41 = 164). Поскольку всего имеется 165 кювет или кюветных пар, кювета располагается на одну позицию позади исходного положения.
6 - 135	Реакционная карусель продолжает вращение, происходит инкубирование реакционной смеси. Фотометр производит снятие показаний оптической плотности каждый раз, когда кювета проходит позицию фотометрического считывания, то есть всего 33 раза.
136 - 164	Устройство промывки кювет удаляет реакционную смесь в отходы и очищает кювету с помощью раствора щелочной промывки, раствора кислотной промывки и деионизированной воды. Затем устройство промывки кювет дозирует деионизированную воду в кювету для определения параметров контрольного раствора, что гарантирует целостность кюветы. И наконец, устройство промывки кювет выполняет аспирацию воды и сушит кювету.
165	Чистая кювета ожидает в этом положении в течение одного цикла перед тем как она снова будет использована в позиции 1 для запуска новой реакции.

Некоторые протоколы тестов могут также использовать следующие позиции.

Позиция(и)	Описание
5	Если требуется разведение, пипеттор образца выполняет аспирацию разведенного образца и дозирует образец в новую кювету, находящуюся в данный момент в позиции 1.
31	Для образца ICT игла ICT выполняет аспирацию разведенного образца в блок ICT.
67	Если реакция требует участия второго реагента, пипеттор 2 реагента направляет второй реагент в кювету.
68	Смесительный блок (миксер 2) смешивает второй реагент и смесь образца и реагента.

На иллюстрации ниже показано взаимодействие между синхронизацией считывания показаний и дозированием образцов и реагентов.

Регистрация МИ в Росздравнадзоре
www.nevacert.ru | info@nevacert.ru

Рисунок 3.12: Фотометрическая синхронизация

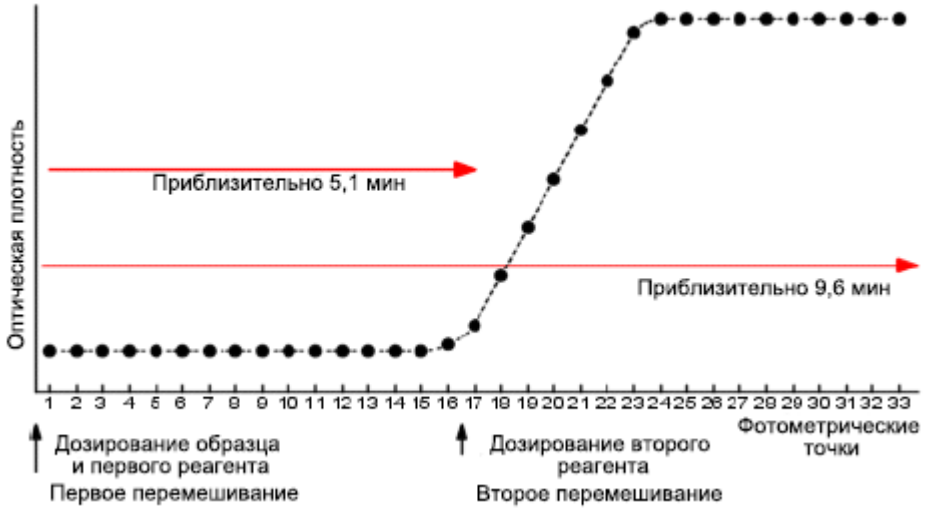

Сопутствующая информация…

- *Обработка теста по однореагентному протоколу (c8000/c16000)*, стр. 3-21
- *Обработка теста по двухреагентному протоколу (c8000/c16000)*, стр. 3-22
- *Обработка теста по протоколу разведения (c8000/c16000)*, стр. 3-22
- *Обработка теста по протоколу предварительной обработки (c8000)*, стр. 3-23
- *Обработка теста по протоколу ICT (c8000/c16000)*, стр. 3-23

Обработка теста по однореагентному протоколу (*c*8000/*c*16000)

Следующие шаги описывают эксплуатацию *c*8000/*c*16000 и фотометрическую реакцию, происходящую в ходе обработки теста с помощью одного реагента.

- В позиции 1 пипеттор образца выполняет аспирацию образца (из податчика или карусели образцов), после чего направляет его в кювету.
- В позиции 2 пипеттор 1 реагента выполняет аспирацию реагента, после чего направляет его в кювету.
- В позиции 4 смесительный блок (миксер 1) смешивает образец и реагент.
- В позициях 4 - 132 инкубируется реакционная смесь, а фотометр считывает фотометрические данные каждый раз, когда кювета проходит через фотометрическую позицию, где расположена лампа.
- В позициях 136 - 164 устройство промывки кювет удаляет реакционную смесь в отходы и очищает кювету с помощью раствора щелочной промывки, раствора кислотной промывки и деионизированной воды. Затем устройство промывки кювет дозирует деионизированную воду в кювету для определения параметров контрольного раствора, что гарантирует целостность кюветы. И наконец, устройство промывки кювет выполняет аспирацию воды и сушит кювету.

Регистрация МИ в Росздравнадзоре
www.nevacert.ru | info@nevacert.ru

Обработка теста по двухреагентному протоколу (*c*8000/*c*16000)

Следующие шаги описывают эксплуатацию *c*8000/*c*16000 и фотометрическую реакцию, происходящую в ходе обработки теста с помощью двух реагентов.

- В позиции 1 пипеттор образца выполняет аспирацию образца (из податчика или карусели образцов), после чего направляет его в кювету.
- В позиции 2 пипеттор 1 реагента выполняет аспирацию реагента, после чего направляет первый реагент в кювету.
- В позиции 4 смесительный блок (миксер 1) смешивает образец и реагент.
- В позициях 4 - 66 инкубируется реакционная смесь, а фотометр считывает фотометрические данные каждый раз, когда кювета проходит через фотометрическую позицию, где расположена лампа.
- В позиции 67 пипеттор 2 реагента выполняет аспирацию реагента, после чего направляет второй реагент в кювету.
- В позиции 68 смесительный блок (миксер 2) смешивает второй реагент и смесь образца и реагента.
- В позициях 68 - 132 инкубируется реакционная смесь, а фотометр считывает фотометрические данные каждый раз, когда кювета проходит через фотометр.
- В позициях 136 - 164 устройство промывки кювет удаляет реакционную смесь в отходы и очищает кювету с помощью раствора щелочной промывки, раствора кислотной промывки и деионизированной воды. Затем устройство промывки кювет дозирует деионизированную воду в кювету для определения параметров контрольного раствора, что гарантирует целостность кюветы. И наконец, устройство промывки кювет выполняет аспирацию воды и сушит кювету.

Обработка теста по протоколу разведения (*c*8000/*c*16000)

Следующие шаги описывают эксплуатацию *c*8000/*c*16000 в случае разведения образца до начала анализа.

- В позиции 1 пипеттор образца выполняет аспирацию образца (из податчика или карусели образцов), после чего направляет его в кювету.
- В позиции 2 пипеттор 1 реагента выполняет аспирацию разбавителя образца, после чего направляет его в кювету.
- В позиции 4 смесительный блок (миксер 1) смешивает образец и разбавитель.
- В позиции 5 пипеттор образца выполняет аспирацию разведенного образца, после чего направляет его в новую кювету. Затем образец исследуется по протоколу теста с одним или двумя реагентами, по мере необходимости.

Регистрация МИ в Росздравнадзоре
www.nevacert.ru | info@nevacert.ru

Обработка теста по протоколу предварительной обработки (*c*8000)

Следующие шаги описывают эксплуатацию *c*8000 в случае предварительной обработки образца до начала анализа:

- В позиции 1 пипеттор образца выполняет аспирацию образца (из податчика или карусели образцов), после чего направляет его в кювету.
- В позиции 2 пипеттор 1 реагента выполняет аспирацию реагента для предварительной обработки, после чего направляет его в кювету.
- В позиции 4 смесительный блок (миксер 1) смешивает образец и реагент для предварительной обработки.
- В позиции 5 пипеттор образца выполняет аспирацию предварительно обработанного образца, после чего направляет его в новую кювету. Затем образец исследуется по протоколу теста с одним или двумя реагентами, по необходимости.

Обработка теста по протоколу ICT (*c*8000/*c*16000)

Следующие шаги описывают эксплуатацию *c*8000/*c*16000 и потенциометрическую реакцию при выполнении тестов ICT (технологии интегральных микросхем).

- В позиции 1 пипеттор образца выполняет аспирацию образца (из податчика или карусели образцов), после чего направляет его в кювету.
- В позиции 2 пипеттор 1 реагента выполняет аспирацию разбавителя образца ICT, после чего направляет его в кювету.
- В позиции 4 смесительный блок (миксер 1) смешивает образец и разбавитель образца ICT.
- В позиции 31 игла ICT выполняет аспирацию разведенного образца и затем модуль ICT анализирует образец.

  ПРИМЕЧАНИЕ: Модуль ICT анализирует референсный раствор ICT один раз перед и после каждой пробы сыворотки и два раза перед и после каждой пробы мочи для обеспечения референсного потенциала, используемого при расчете результатов.
- В позициях 136 - 164 устройство промывки кювет удаляет реакционную смесь в отходы и очищает кювету с помощью раствора щелочной промывки, раствора кислотной промывки и деионизированной воды. Затем устройство промывки кювет дозирует деионизированную воду в кювету для определения параметров контрольного раствора, что гарантирует целостность кюветы. И наконец, устройство промывки кювет выполняет аспирацию воды и сушит кювету.

Метод опосредованной обработки теста (система *c*)

Метод опосредованной обработки фотометрических тестов позволяет два результата с одной кюветы в одном цикле обработки теста. В пару тестов входит первичный и вторичный тест. Два этих теста используются в

Регистрация МИ в Росздравнадзоре
www.nevacert.ru | info@nevacert.ru

качестве составного теста для получения результата расчетного теста. Эта опция доступна только в том случае, если параметры теста загружены с оригинального диска Abbott.

Два теста необходимо заказать единовременно при обработке калибровок, пациентов и контролей. Каждый тест создает собственную калибровочную кривую, результаты контроля и результаты пациента.

Для идентификации опосредованного теста в качестве первичного или вторичного, см. *Окно Конфигурировать параметры теста - область просмотра Общие - Определение типа реакции (фотометрический - система c)*, стр. 2-124.

- Название реагента, обычно являющееся редактируемым полем, не может быть отредактировано.
- Объем(ы) реагента вторичного теста не может быть отредактирован и равен нулю.

Функция SmartWash (система *c*)

SmartWash это функция системы *c*, позволяющая при необходимости провести дополнительную промывку игл реагента, игл образца и кювет. Она предотвращает интерференцию между тестами при исследовании специфичных комбинаций тестов.

Если известная комбинация тестов приводит к интерференции между тестами, можно ее избежать, сконфигурировав эту комбинацию как пару SmartWash. Данная конфигурация позволяет выполнить дополнительную промывку перед измерением параметров тестов.

ПРИМЕЧАНИЕ: Реагенты Abbott сконфигурированы с помощью параметров SmartWash, которые были определены исследованиями переноса реагента, выявившими пары тестов, не соответствующие критериям переноса реагента.

Характеристики переноса реагентов в системе ARCHITECT *c* отвечают требованиям к систематической ошибке или допустимой ошибке или превосходят их в каждом тесте и разработаны с учетом международных критериев, принятых в отношении проведения тестов. Примеры принятых критериев проведения тестов включают:

- Поправки, направленные на повышение качества анализов в клинических лабораториях (CLIA)
- Руководство по обеспечению качества медицинских лабораторных исследований Немецкой медицинской ассоциации
- Национальная академия клинической биохимии (NACB)
- Национальная образовательная программа по болезни почек (NKDEP)
- Спецификации базы данных по биологической изменчивости (Ricos C, и др.) http://westgard.com/biodatabase1.htm

По возможности проверка переноса реагентов производится с помощью контрольных образцов на основе сыворотки, содержащих аналит с концентрацией, близкой к медицинским порогам квантования. Пары тесто,

Регистрация МИ в Росздравнадзоре
www.nevacert.ru | info@nevacert.ru

соответствующие критериям переноса реагента, не сконфигурированы с параметрами SmartWash. В некоторых случаях, обусловленных условиями системы, заказчик может перейти к конфигурированию SmartWashes для пар тестов Abbott.

Во избежание последовательных измерений тестов, сконфигурированных как пары SmartWash, аналитический модуль *c* использует функцию OSS (оптимальная последовательность взятия образцов), которая автоматически меняет последовательность взятия образцов.

Функция OSS (система *c*)

Функция OSS (оптимальная последовательность взятия образцов) это автоматический процесс, позволяющий максимально увеличить скорость обработки и пропускную способность, предоставляя системе пересматривать последовательность взятия образцов. Такой пересмотр предотвращает последовательные измерения интерферирующих реагентов и, таким образом, сокращает количество требуемых промывок и неиспользованных кювет. Если изменить последовательность взятия образцов невозможно, система автоматически активирует SmartWash.

В следующих примерах заказываются тесты A, B и C и функция SmartWash конфигурируется для A и B. Отмена цикла промывки показывает, как увеличивается пропускная способность при использовании функции OSS.

OSS не используется		**OSS используется**	
Цикл	**Системные операции**	**Цикл**	**Системные операции**
1	Взятие образцов для теста A	1	Взятие образцов для теста B
2	Промывка (пустые кюветы)	2	Взятие образцов для теста A
3	Взятие образцов для теста B	3	Взятие образцов для теста C
4	Взятие образцов для теста C		

Показатели интерференции образцов (система *c*)

Показатели интерференции образцов это измерения образцов, которые позволяют оценить присутствие липидов, гемоглобина и билирубина в липемических, гемолизированных и иктерических образцах, соответственно. Оценка основывается на показаниях оптической плотности:

- непрозрачность липидов (липемия)
- красный цвет гемоглобина (гемолиз)
- желтый цвет билирубина (желтуха)

Темы показателей интерференции образцов в системе *c* включают следующие разделы:

- *Протоколы показателей интерференции образцов (система c)*, стр. 3-26

Регистрация МИ в Росздравнадзоре
www.nevacert.ru | info@nevacert.ru

- *Измерение показателей интерференции образцов (система c)*, стр. 3-26

Протоколы показателей интерференции образцов (система *c*)

Протоколы показателей интерференции образцов это два разных метода, которые можно использовать для обнаружения липемии, гемолиза и желтухи в образце. Оба метода требуют выбора референсного фотометрического теста, который будет использоваться системой для оценки показателей для образца. Можно выбрать существующий тест в качестве референсного фотометрического теста (общий файл теста) или создать новый тест, который будет использоваться только для измерения показателей интерференции образца (дополнительный файл теста).

Тип выбираемого файла теста определяет, будет ли использоваться дополнительная кювета для измерения показателей.

Общий файл теста это протокол, использующий существующие файлы теста, такие как AST или ALT в качестве референсного фотометрического теста. Система одновременно измеряет показатели в той же кювете, что и для выбранного теста, и, соответственно, никакого влияния на пропускную способность системы не оказывается.

При определении того, использовать ли опцию общего файла теста, учитывается следующее:

- Выбор референсных тестов ограничен теми, которые были измерены на других длинах волн по сравнению с показателями и используют бесцветный реагент.
- Дополнительный реагент используется, если вы обычно не заказываете референсных тестов для большинства образцов, поскольку реагент дозируется для определения показателей интерференции образца, даже если вы не заказываете референсный тест.

Дополнительный файл теста это протокол, использующий файл теста в качестве референсного фотометрического теста, в котором задано использование физиологического раствора как реагента. Система измеряет показатели с помощью физиологического раствора и поэтому не влияет на использование реагента. В данном методе используется более раннее окно считывания, чем в общем файле теста, что обеспечивает более короткое время обработки заказа и получения результатов.

При определении, использовать ли дополнительный файл теста учитывайте тот факт, что пропускная способность снизится в связи с тем, что понадобится дополнительная кювета.

Сопутствующая информация…

- *Измерение показателей интерференции образцов (система c)*, стр. 3-26

Измерение показателей интерференции образцов (система *c*)

Измерение показателей интерференции образцов это процесс, используемый в системе *c* для обнаружения гемолиза, желтухи и липемии в образце после его смешивания с реагентом или физиологическим раствором.

Регистрация МИ в Росздравнадзоре
www.nevacert.ru | info@nevacert.ru

Абсорбция образцов, содержащих интерферирующие вещества, такие как гемолиз, желтуха и липемия, происходит на разных длинах волн, как показано на следующем графике.

Рисунок 3.13: Спектры поглощения НАДН и гемолизированных, иктерических и липемических образцов

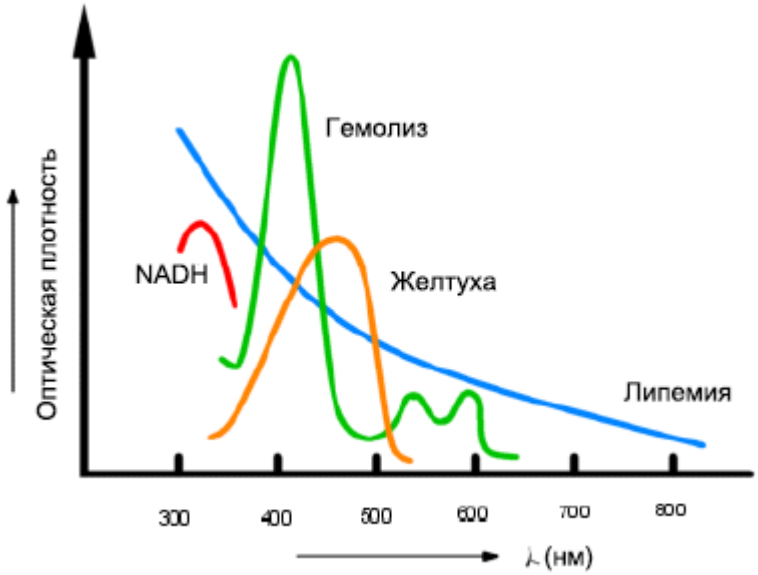

ПРИМЕЧАНИЕ: НАДН представляет собой референсный пик поглощения.

Для определения параметров этих трех интерферирующих веществ система измеряет значения оптической плотности четырех пар длин волн и, с помощью соответствующих фотометрических данных, применяет математический расчет для определения относительной концентрации интерферента, как показано:

- Липемия = M (a01 x A1 + a02 x A2 + a03 x A3 + a04 x A4)
- Гемолиз = M (a05 x A1 + a06 x A2 + a07 x A3 + a08 x A4)
- Желтуха = M (a09 x A1 + a10 x A2 + a11 x A3 + a12 x A4)

Где:

M	=	M это поправка на разведение образца. (объем реагента + объем образца)/ (объем образца).
• a01, a02, a03, и a04 (липемия) • a05, a06, a07, и a08 (гемолиз) • a09, a10, a11, и a12 (желтуха)	=	Константы, специфичные для каждого интерферента, используются системой для вычисления показателей интерференции образца. Константы не задаются пользователем.
Уровень оптической плотности, измеренных на парах длин волн • A1 (500 нм/524 нм) • A2 (572 нм/604 нм) • A3 (628 нм/660 нм)	=	(первичная длина волны оптической плотности - вторичная длина волны оптической плотности).

Регистрация МИ в Росздравнадзоре
www.nevacert.ru | info@nevacert.ru

• A4 (524 нм/804 нм)	

Сопутствующая информация…

- *Протоколы показателей интерференции образцов (система c)*, стр. 3-26

Регистрация МИ в Росздравнадзоре
www.nevacert.ru | info@nevacert.ru

Принципы работы системы *i*

Тема принципов работы системы ARCHITECT *i* представляет обзор технологии ХИАМ (хемилюминесцентный иммуноанализ на микрочастицах), обработки тестов и оптической системы, используемой для определения параметров аналита.

Принципы работы системы *i* включают следующие разделы:

- *Метод ХИАМ*, стр. 3-29
- *Обработка теста (i2000/i2000SR)*, стр. 3-34
- *Обработка теста (i1000SR)* , стр. 3-46

Метод ХИАМ

ХИАМ (хемилюминесцентный иммуноанализ на микрочастицах) это метод определения, используемый в системе *i* для измерения и количественного анализа концентрации аналита.

Темы ХИАМ включают следующие разделы:

- *Технология ХИАМ и последовательность реакций*, стр. 3-29
- *Оптические измерения (система i)*, стр. 3-32

Технология ХИАМ и последовательность реакций

ХИАМ (хемилюминесцентный иммуноанализ на микрочастицах) - это технология, используемая для определения присутствия антигенов, антител и аналитов в образцах.

К реагентам, необходимым для технологии ХИАМ, относится:

- парамагнитные микрочастицы, захваченные молекулой-улавливателем (антигеном, антителом или вирусной частицей), специфичные для измеряемого аналита
- акридин-меченный конъюгат
- пре-триггерный раствор и триггерный раствор

Следующие графические символы используются для отображения этих реагентов.

Рисунок 3.14: Графические символы

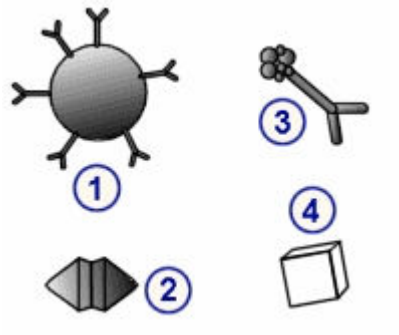

Регистрация МИ в Росздравнадзоре
www.nevacert.ru | info@nevacert.ru

Обозначения:

1. Микрочастицы антианалита с молекулой-уловителем
2. Измеренный аналит образца
3. акридин-меченный конъюгат
4. Не измеренный аналит образца

Последовательность реакций ХИАМ представляет собой порядок взаимодействия между наличием аналита в образце и реагентами. Последовательность специфична для протокола обработки теста.

Следующая двухступенчатая последовательность реакций иллюстрирует базовые принципы реакций.

1. Пипеттор распределяет микрочастицы (парамагнитные микрочастицы, захваченные молекулами-уловителями) в образец в реакционной ячейке. Вортекс смешивает реакционную смесь.

   Рисунок 3.15: Связывание образца и микрочастиц

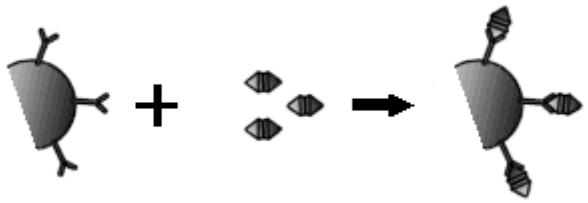

2. Реакционная смесь выдерживается, и аналит, имеющийся в образце, связывается с соответствующими молекулами-уловителями на микрочастицах, образуя иммунный комплекс.
3. Магнит притягивает парамагнитные микрочастицы (связанные с конкретным аналитом) к стенке реакционной ячейки. Манифолд промывочной зоны промывает реакционную смесь с целью удаления несвязанных материалов. После этого можно выполнять дальнейшую обработку.

   Рисунок 3.16: Магнит, притягивающий парамагнитные микрочастицы

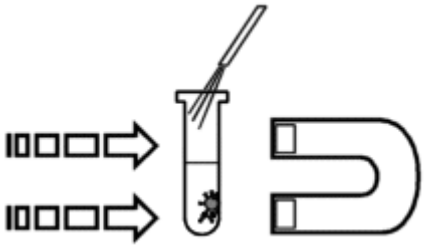

4. Пипеттор распределяет хемилюминесцентный акридин-меченный конъюгат. Конъюгат связывается с иммунным комплексом для получения реакционной смеси.

Регистрация МИ в Росздравнадзоре
www.nevacert.ru | info@nevacert.ru

Рисунок 3.17: Добавление акридин-меченного конъюгата

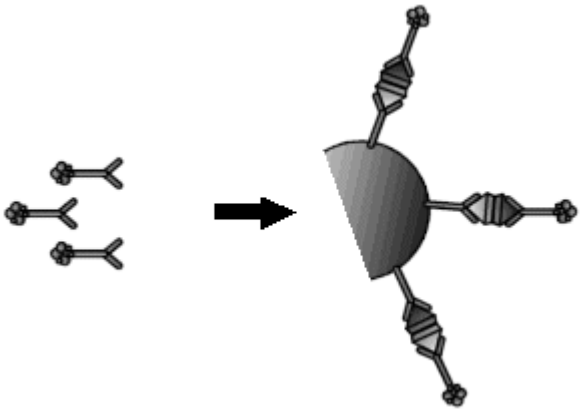

5. Реакционная смесь выдерживается.
6. Манифолд промывочной зоны промывает реакционную смесь с целью удаления несвязанных материалов.
7. Пре-триггерная форсунка распределяет пре-триггерный раствор (пероксид водорода), и оптическая система ХИАМ считывает фон. Пре-триггер выполняет следующие функции:
   - создает кислую среду, предотвращающую преждевременное высвобождение энергии (световое излучение).
   - помогает удерживать микрочастицы от агрегации.
   - отделяет акридиновый краситель от конъюгата, связанного с комплексом микрочастиц. Это действие подготавливает акридиновый краситель к следующему шагу.
8. Триггерная форсунка распределяет триггерный раствор (гидроксид натрия) в реакционную смесь. Акридин подвергается окислению под действием пероксида и физиологического раствора. Эта реакция вызывает хемилюминесцентную реакцию. N-метилакридон производит и высвобождает энергию (световое излучение) в процессе возврата в свое основное состояние.
9. Оптическая система ХИАМ измеряет хемилюминесцентную эмиссию (активированное считывание) в течение определенного периода времени с целью количественной оценки концентрации аналита или определения качественной интерпретации индекса (пороговых значений) тестов.

Сопутствующая информация…

- *Обработка теста Одношаговый 25 (i2000/i2000SR)*, стр. 3-35
- *Обработка теста Двушаговый 18-4 (i2000/i2000SR)*, стр. 3-37
- *Обработка теста STAT по протоколу Одношаговый 11 (i2000SR)*, стр. 3-42
- *Обработка теста STAT по протоколу Двушаговый 4-4 (i2000SR)*, стр. 3-44
- *Обработка теста Одношаговый 25 (i1000SR)* , стр. 3-48
- *Обработка теста Двушаговый 18-4 (i1000SR)* , стр. 3-49

Регистрация МИ в Росздравнадзоре
www.nevacert.ru | info@nevacert.ru

- *Обработка теста Одношаговый 18 (i1000SR)* , стр. 3-51
- *Обработка теста Двушаговый 11-4 (i1000SR)* , стр. 3-51
- *Предварительная обработка (i1000SR)* , стр. 3-52
- *Обработка теста STAT по протоколу Одношаговый 11 (i1000SR)* , стр. 3-54
- *Обработка теста STAT по протоколу Двушаговый 4-4 (i1000SR)* , стр. 3-55
- *Обработка теста STAT по протоколу Одношаговый 4 (i1000SR)* , стр. 3-57

Оптические измерения (система *i*)

Оптические измерения это процесс, используемый системой *i* для получения значений ОСЕ (относительной световой единицы) и их последующего конвертирования в единицы концентрации аналита в определенном тесте или качественной интерпретации для индексных тестов (анализа пороговых значений).

Темы оптических измерений включают следующие разделы:

- *Оптическая система и последовательность измерений (система i)*, стр. 3-32
- *Расчет редукции данных (система i)*, стр. 3-33

Оптическая система и последовательность измерений (система *i*)

Оптическая система аналитического модуля это система, направляющая хемилюминесцентное излучение от реакционной ячейки на считывающее устройство ХИАМ (хемилюминесцентный иммуноанализ на микрочастицах).

Рисунок 3.18: Оптическая система

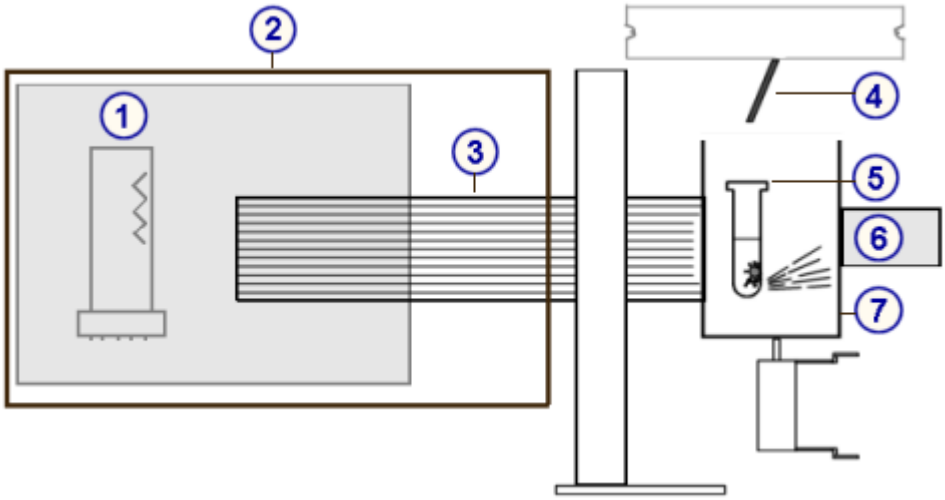

Обозначения:

1. Фотоэлектронный умножитель (ФЭУ)
2. Считывающее устройство ХИАМ
3. Светопровод
4. Игла подачи триггерного раствора
5. Реакционная ячейка

Регистрация МИ в Росздравнадзоре
www.nevacert.ru | info@nevacert.ru

6. Магнит
7. Шторка ХИАМ в сборе

Измерения производятся, когда оптическая система выполняет следующие операции:

1. Закрывается шторка реакционной ячейки для защиты от дневного света
2. Подается высокое напряжение на ФЭУ (фотоэлектронный умножитель), производится считывание фона (пре-триггерный раствор уже подан) и выполняется передача данных в ЦП (центральный процессор)
3. Дозируется триггерный раствор в реакционную ячейку

   ПРИМЕЧАНИЕ: Данный раствор инициирует хемилюминесцентную реакцию, которая вызывает излучение фотонов света.
4. Светопровод используется для направления светового излучения в ФЭУ, находящийся в считывающем устройстве ХИАМ (хемилюминесцентный иммуноанализ на микрочастицах)
5. Производится активированное считывание излучаемых световых фотонов
6. Данные отправляются в ЦП

   ПРИМЕЧАНИЕ: Хемилюминесцентное излучение, производимое данной реакцией, прямо или обратно пропорционально количеству аналита в образце, в зависимости от типа теста.
7. Сигналы, поступающие за заданный период времени, суммируются для получения ОСЕ (относительной световой единицы)
8. Высокое напряжение от ФЭУ отключается
9. Шторка открывается

Расчет редукции данных (система *i*)

Расчет редукции данных это метод, используемый для вычисления окончательных значений ОСЕ (относительных световых единиц). Расчет производится следующим образом:

Конечное считывание (ОСЕ) = активированное считывание - фон

При выполнении расчета редукции данных система производит следующие операции:

1. Суммируются сигналы, полученные оптической системой ХИАМ
2. Проверяется:
   - Находится ли фон в пределах приемлемого диапазона
   - Находится ли профиль активированного считывания в пределах приемлемого ряда диапазонов
3. Показания фона вычитаются из показаний активированного считывания для расчета конечных показаний и преобразуются в единицы концентрации

Регистрация МИ в Росздравнадзоре
www.nevacert.ru | info@nevacert.ru

Сопутствующая информация…

- *Методы редукции данных в системе i* , стр. C-14

Обработка теста (*i*2000/*i*2000SR)

Между аспирацией образца и окончательным считыванием выполняется множество операций обработки теста. Перемещение реагентного трека, синхронизация данных перемещений и позиций компонентов позволяют реакции происходить в заданное время и в заданном месте.

На следующей иллюстрации показаны компоненты, окружающие реакционный трек и используемые для определения параметров теста.

Рисунок 3.19: Компоненты обработки тестов в системе i2000/i2000SR

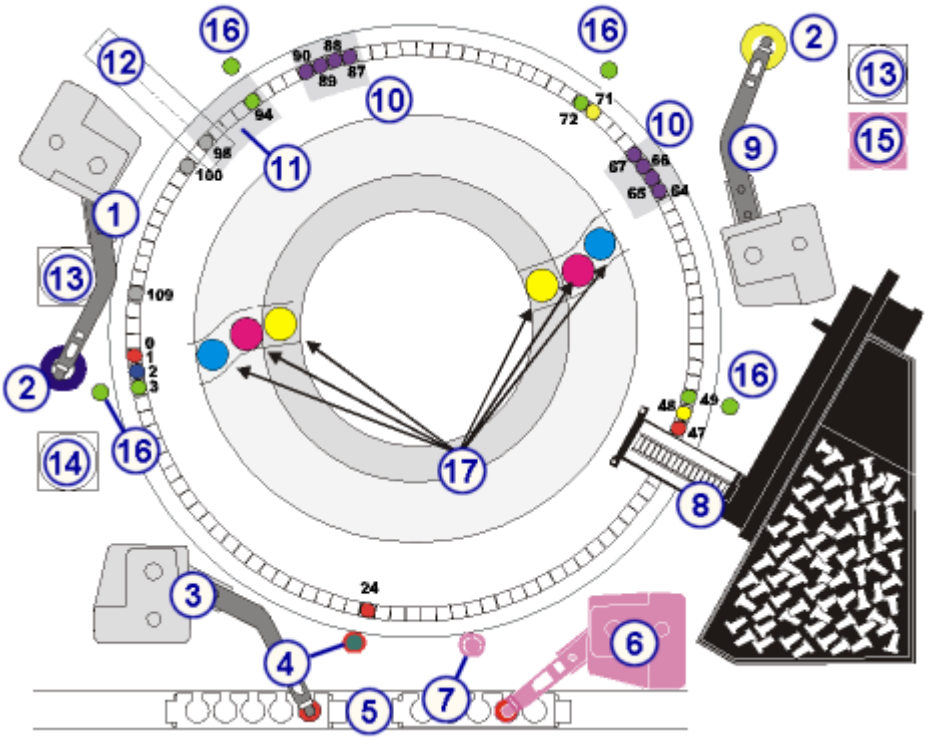

Обозначения:

1. Пипеттор реагента 1 (R1)
2. Промывочные чашки реагентов (2) (R1W, R2W)
3. Пипеттор образца (S)
4. Промывочная чашка образца (SW) или Промывочная чашка с индукционным нагревателем (если установлен)
5. Штатив образцов
6. Пипеттор STAT (ST)
7. Промывочная чашка STAT (STW)
8. Загрузчик РЯ и воронка РЯ (RVL)
9. Пипеттор реагента 2 (R2)
10. Манифолды промывочной зоны (2) (П31, П32)

Регистрация МИ в Росздравнадзоре
www.nevacert.ru | info@nevacert.ru

11. Манифолд пре-триггера/триггера (PT/T)
12. Считывающее устройство ХИАМ (CMIA)
13. Шприцы для реагентов (2) (R1S, R2S)
14. Шприц образца (SS)
15. Шприц STAT (STS)
16. Вортексы (4) (VTX1, VTX2, VTX3, VTXST)
17. Точки пипетирования реагента

Технология системы *i*, известная как Chemiflex, предоставляет разнообразные протоколы или методы обработки тестов. В зависимости от типа протокола, операции обработки теста производятся в разных позициях реакционного трека.

Сопутствующая информация…

- *Обработка теста Одношаговый 25 (i2000/i2000SR)*, стр. 3-35
- *Обработка теста Двушаговый 18-4 (i2000/i2000SR)*, стр. 3-37
- *Блок предварительной обработки (i2000/i2000SR)*, стр. 3-40
- *Обработка теста STAT по протоколу Одношаговый 11 (i2000SR)*, стр. 3-42
- *Обработка теста STAT по протоколу Двушаговый 4-4 (i2000SR)*, стр. 3-44

Обработка теста Одношаговый 25 (*i*2000/*i*2000SR)

Протокол обработки Одношаговый 25 представляет собой метод обработки теста, согласно которому образец и все необходимые реагенты добавляются перед смыванием микрочастиц. Общая длительность обработки при выполнении теста Одношаговый 25 составляет 29 минут, включая инкубационный период 25 минут. См. *Блок предварительной обработки (i2000/i2000SR)*, стр. 3-40 в отношении дополнительной обработки, необходимой для тестов с предварительной обработкой.

Следующие шаги описывают работу системы *i*2000/*i*2000SR и реакцию ХИАМ (хемилюминесцентный иммуноанализ на микрочастицах) при обработке теста Одношаговый 25.

Регистрация МИ в Росздравнадзоре
www.nevacert.ru | info@nevacert.ru

Рисунок 3.20: Реакционный трек, позиции 1 - 3 (i2000/i2000SR)

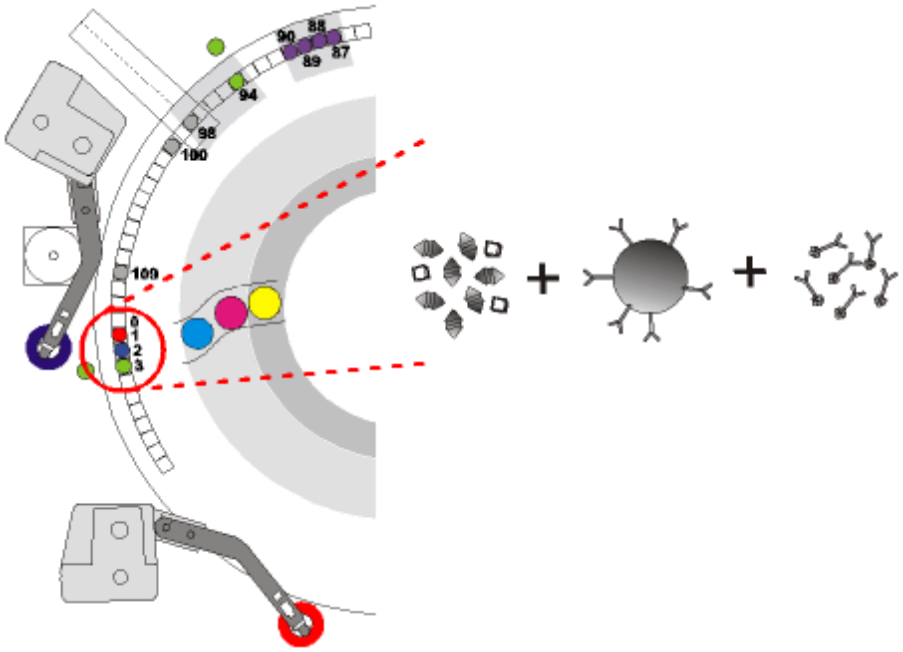

Внутренняя дорожка реакционного трека:

1. В позиции 1 пипеттор образца распределяет образец в РЯ (реакционную ячейку).
2. В позиции 2 пипеттор R1 распределяет микрочастицы и акридин-меченный конъюгат.

   ПРИМЕЧАНИЕ: Для одноступенчатого теста с задержкой пипеттор R2 добавляет акридин-меченный конъюгат в позицию 71, а вортекс смешивает реакционную смесь в позиции 72.
3. В позиции 3 вортекс смешивает образец, микрочастицы и конъюгат.
4. В позициях 4 - 86 реакционная смесь выдерживается в течение 25 минут.

Рисунок 3.21: Реакционный трек, позиции 87 - 90 (i2000/i2000SR)

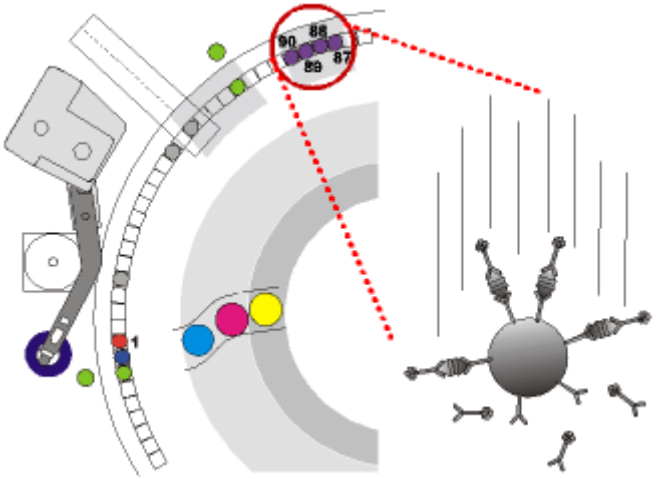

5. В позициях 87 - 90 манифолд промывочной зоны 2 промывает реакционную смесь в РЯ, после чего удаляет несвязанные материалы.

Регистрация МИ в Росздравнадзоре
www.nevacert.ru | info@nevacert.ru

Рисунок 3.22: Реакционный трек, позиции 94 - 98 (i2000/i2000SR)

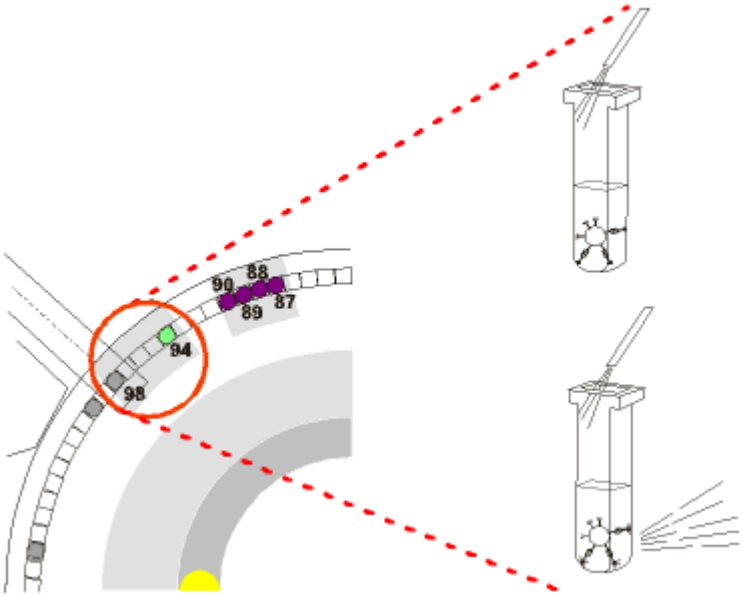

6. В позиции 94 пре-триггерная форсунка распределяет пре-триггерный раствор в реакционную смесь, после чего смешивает их с помощью вортекса.
7. В позиции 98 оптическая система ХИАМ считывает фон, триггерная форсунка распределяет триггерный раствор в реакционную смесь, после чего оптическая система ХИАМ выполняет активированное считывание.
8. В позиции 100 консоль жидких отходов выполняет аспирацию жидких отходов из РЯ.
9. В позиции 109 разгрузчик РЯ удаляет РЯ, после чего утилизирует ее в контейнер для твердых отходов.

Обработка теста Двушаговый 18-4 (*i*2000/*i*2000SR)

Протокол обработки Двушаговый 18-4 представляет собой метод обработки образца, согласно которому образец и некоторые реагенты добавляются перед смыванием микрочастиц. Конъюгат добавляется после смывания микрочастиц. Общая длительность обработки при выполнении теста Двушаговый 18-4 составляет 29 минут, включая инкубационный период 22 минут. Дополнительные этапы обработки, необходимые для тестов с предварительной обработкой, см. *Блок предварительной обработки (i2000/i2000SR)*, стр. 3-40.

Следующие шаги описывают работу системы *i*2000/*i*2000SR и реакцию ХИАМ (хемилюминесцентный иммуноанализ на микрочастицах) при обработке теста Двушаговый 18-4.

Регистрация МИ в Росздравнадзоре
www.nevacert.ru | info@nevacert.ru

Рисунок 3.23: Реакционный трек, позиции 1 - 3 (i2000/i2000SR)

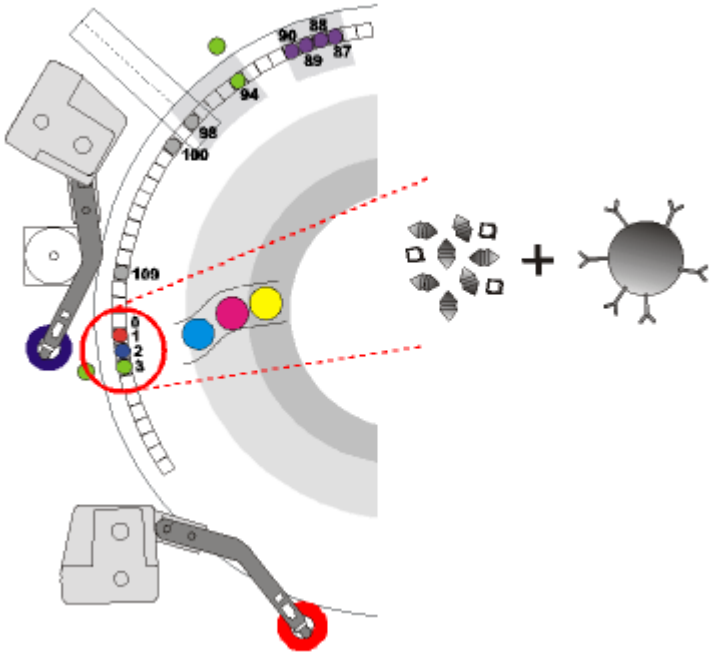

Внутренняя дорожка реакционного трека:

1. В позиции 1 пипеттор образца распределяет образец в РЯ (реакционную ячейку).
2. В позиции 2 пипеттор R1 распределяет микрочастицы.
3. В позиции 3 вортекс смешивает образец и микрочастицы.
4. В позициях 4 - 63 реакционная смесь выдерживается в течение 18 минут.

Рисунок 3.24: Реакционный трек, позиции 64 - 67 (i2000/i2000SR)

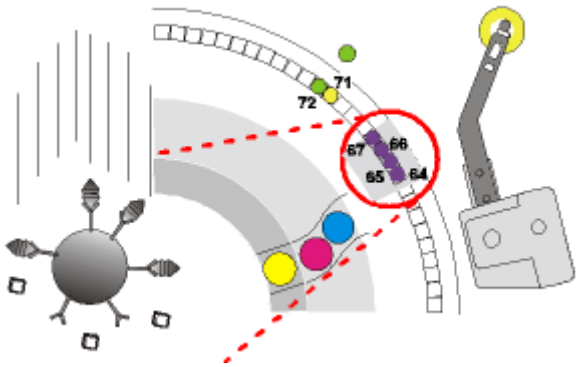

5. В позициях 64 - 67 манифолд промывочной зоны 1 промывает реакционную смесь в РЯ, после чего удаляет несвязанные материалы.

Регистрация МИ в Росздравнадзоре
www.nevacert.ru | info@nevacert.ru

Рисунок 3.25: Реакционный трек, позиции 71 и 72 (i2000/i2000SR)

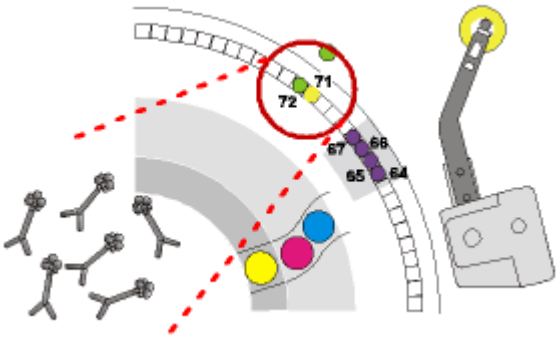

6. В позиции 71 пипеттор R2 распределяет акридин-меченный конъюгат.
7. В позиции 72 вортекс смешивает реакционную смесь.
8. В позициях 73 - 86 реакционная смесь выдерживается в течение 4 минут.

Рисунок 3.26: Реакционный трек, позиции 87 - 90 (i2000/i2000SR)

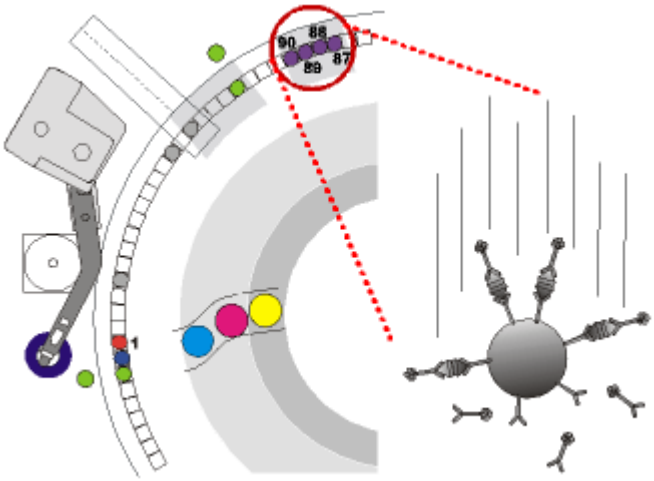

9. В позициях 87 - 90 манифолд промывочной зоны 2 промывает реакционную смесь в РЯ, после чего удаляет несвязанные материалы.

Регистрация МИ в Росздравнадзоре
www.nevacert.ru | info@nevacert.ru

Рисунок 3.27: Реакционный трек, позиции 94 - 98 (i2000/i2000SR)

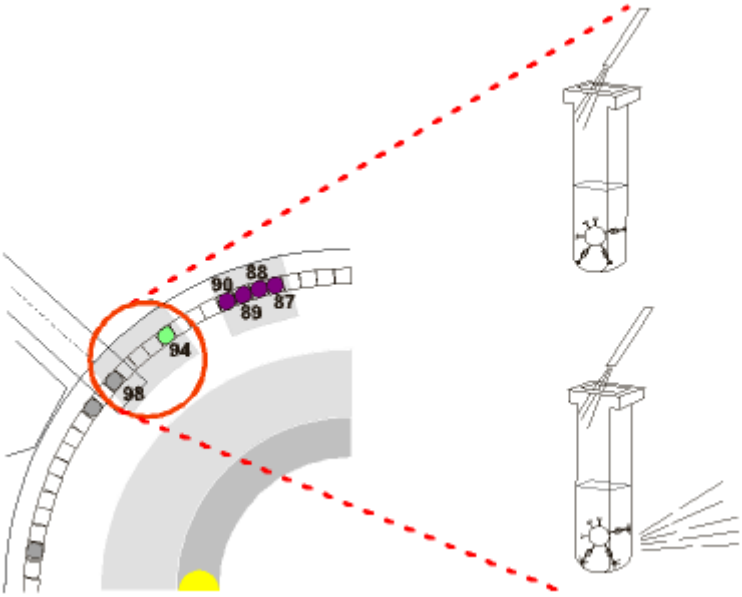

10. В позиции 94 пре-триггерная форсунка распределяет пре-триггерный раствор в реакционную смесь, после чего смешивает их с помощью вортекса.
11. В позиции 98 оптическая система ХИАМ считывает фон, триггерная форсунка распределяет триггерный раствор в реакционную смесь, после чего оптическая система ХИАМ выполняет активированное считывание.
12. В позиции 100 консоль жидких отходов выполняет аспирацию жидких отходов из РЯ.
13. В позиции 109 разгрузчик РЯ удаляет РЯ, после чего утилизирует ее в контейнер для твердых отходов.

Блок предварительной обработки (*i*2000/*i*2000SR)

Блок предварительной обработки выполняет дополнительные операции перед выполнением одноступенчатого или двухступенчатого протокола обработки теста. ARCHITECT *i* 2000/*i*2000SR автоматически выполняет эти операции в том случае, если необходима предварительная обработка.

В зависимости от типа предварительной обработки изменяется инкубационный период и количество реагентов для предварительной обработки. Подробнее о выполнении определенных видов предварительной обработки, см.:

- *Предварительная обработка 7 (i2000/i2000SR)*, стр. 3-40
- *Предварительная обработка 7-7 (i2000/i2000SR)*, стр. 3-41
- *Предварительная обработка 14 (i2000/i2000SR)*, стр. 3-41

Предварительная обработка 7 (*i*2000/*i*2000SR)

Выполнение предварительной обработки 7 занимает дополнительные 7 минут. Во время обработки система выполняет следующие операции.

Регистрация МИ в Росздравнадзоре
www.nevacert.ru | info@nevacert.ru

1. В позиции 1 пипеттор распределяет образец в РЯ (реакционную ячейку).
2. В позиции 2 пипеттор R1 дозирует реагенты для предварительной обработки в образец в РЯ.
3. В позиции 3 вортекс смешивает образец и реагенты для предварительной обработки.
4. В позициях 4 - 24 реакционная смесь выдерживается в течение 7 минут.
5. В позиции 24 пипеттор транспортирует предварительно обработанный образец в новую РЯ в позиции 1. Выполняется одноступенчатая или двухступенчатая обработка теста.

   ПРИМЕЧАНИЕ: Дополнительную информацию о протоколах предварительной обработки конкретного теста см. в инструкции по применению к тест-системе *i*.

Предварительная обработка 7-7 (*i*2000/*i*2000SR)

Выполнение предварительной обработки 7-7 занимает дополнительные 14 минут. Во время обработки система выполняет следующие операции.

1. В позиции 1 пипеттор распределяет образец в РЯ (реакционную ячейку).
2. В позиции 2 пипеттор R1 дозирует первые реагенты для предварительной обработки в образец в РЯ.
3. В позиции 3 вортекс смешивает образец и реагенты для предварительной обработки.
4. В позициях 4 - 24 реакционная смесь выдерживается в течение 7 минут.
5. В позиции 24 пипеттор транспортирует предварительно обработанный образец в новую РЯ в позиции 1.
6. В позиции 2 пипеттор R1 дозирует вторые реагенты для предварительной обработки в образец в РЯ.
7. В позиции 3 вортекс смешивает образец и реагенты для предварительной обработки.
8. В позициях 4 - 24 реакционная смесь выдерживается в течение 7 минут.
9. В позиции 24 пипеттор транспортирует предварительно обработанный образец в новую РЯ в позиции 1. Выполняется одноступенчатая или двухступенчатая обработка теста.

   ПРИМЕЧАНИЕ: Дополнительную информацию о протоколах предварительной обработки конкретного теста см. в инструкции по применению к тест-системе *i*.

Предварительная обработка 14 (*i*2000/*i*2000SR)

Выполнение предварительной обработки 14 занимает дополнительные 14 минут. Во время обработки система выполняет следующие операции.

Регистрация МИ в Росздравнадзоре
www.nevacert.ru | info@nevacert.ru

1. В позиции 1 пипеттор распределяет образец в РЯ (реакционную ячейку).
2. В позиции 2 пипеттор R1 дозирует реагенты для предварительной обработки в образец в РЯ.
3. В позиции 3 вортекс смешивает образец и реагенты для предварительной обработки.
4. В позициях 4 - 24 реакционная смесь выдерживается в течение 7 минут.
5. В позиции 24 пипеттор транспортирует предварительно обработанный образец в новую РЯ в позиции 1, после чего система повторно инкубирует смесь на протяжении еще 7 минут . Выполняется одноступенчатая или двухступенчатая обработка теста.

   ПРИМЕЧАНИЕ: Дополнительную информацию о протоколах предварительной обработки конкретного теста см. в инструкции по применению к тест-системе *i*.

Обработка теста STAT по протоколу Одношаговый 11 (*i*2000SR)

Протокол обработки Одношаговый 11, подобно протоколу обработки Одношаговый 25 представляет собой метод обработки образца, согласно которому образец и все необходимые реагенты добавляются перед смыванием микрочастиц. Тем не менее, тест Одношаговый 11 имеет сокращенный инкубационный период. Общая длительность обработки при выполнении теста Одношаговый 11 составляет 18 минут, включая инкубационный период 11 минут.

Следующие шаги описывают работу системы ARCHITECT *i*2000SR и реакцию ХИАМ (хемилюминесцентный иммуноанализ на микрочастицах) при обработке теста Одношаговый 11.

Рисунок 3.28: Реакционный трек, позиции 47 - 49 (i2000SR)

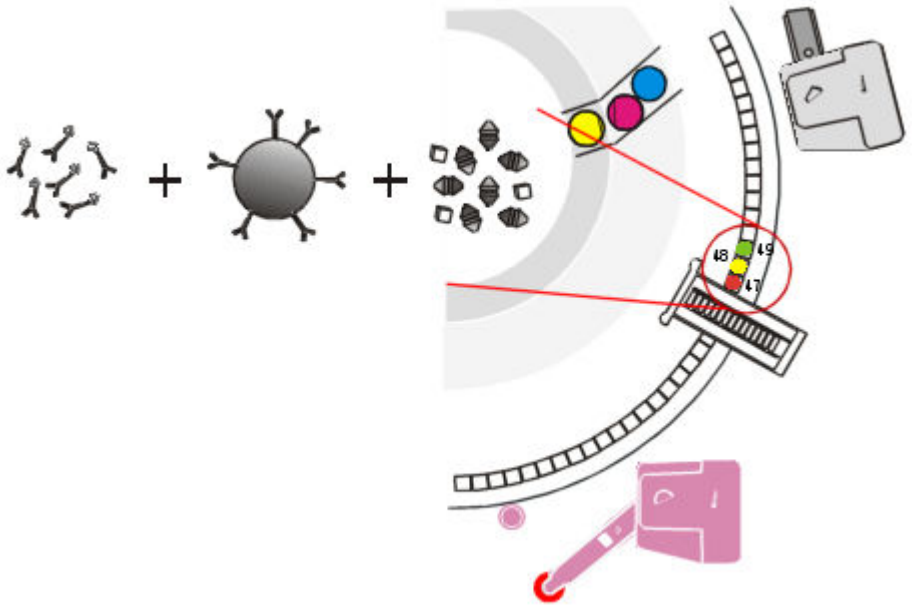

Регистрация МИ в Росздравнадзоре
www.nevacert.ru | info@nevacert.ru

Внутренняя дорожка реакционного трека:

1. В позиции 47 пипеттор STAT распределяет образец в РЯ (реакционную ячейку).
2. В позиции 48 пипеттор R2 распределяет микрочастицы и акридин-меченный конъюгат.
3. В позиции 49 вортекс смешивает образец, микрочастицы и конъюгат.
4. В позициях 50 - 86 реакционная смесь выдерживается в течение 11 минут.

Рисунок 3.29: Реакционный трек, позиции 87 - 90 (i2000SR)

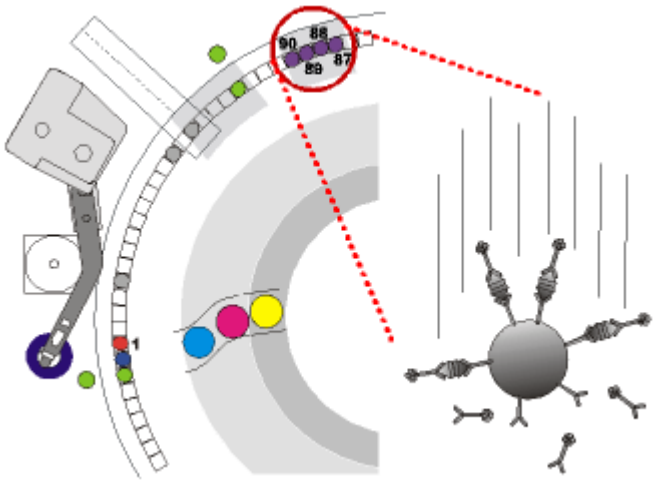

5. В позициях 87 - 90 манифолд промывочной зоны 2 промывает реакционную смесь в РЯ, после чего удаляет несвязанные материалы.

Рисунок 3.30: Реакционный трек, позиции 94 - 98 (i2000SR)

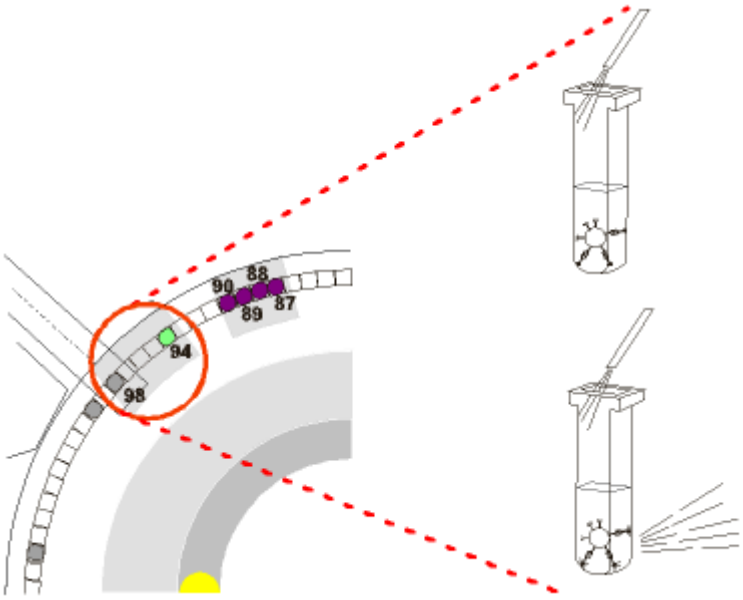

6. В позиции 94 пре-триггерная форсунка распределяет пре-триггерный раствор в реакционную смесь, после чего смешивает их с помощью вортекса.

Регистрация МИ в Росздравнадзоре
www.nevacert.ru | info@nevacert.ru

7. В позиции 98 оптическая система ХИАМ считывает фон, триггерная форсунка распределяет триггерный раствор в реакционную смесь, после чего оптическая система ХИАМ выполняет активированное считывание.
8. В позиции 100 консоль жидких отходов выполняет аспирацию жидких отходов из РЯ.
9. В позиции 109 разгрузчик РЯ удаляет РЯ, после чего утилизирует ее в контейнер для твердых отходов.

Обработка теста STAT по протоколу Двушаговый 4-4 (*i*2000SR)

Протокол обработки Двушаговый 4-4, подобно протоколу обработки Двушаговый 18-4 представляет собой метод обработки образца, согласно которому образец и некоторые реагенты добавляются перед смыванием микрочастиц. Конъюгат добавляется после смывания микрочастиц. Тем не менее, тест Двушаговый 4-4 имеет сокращенный инкубационный период. Общая длительность обработки при выполнении теста Двушаговый 4-4 составляет 18 минут, включая инкубационный период 8 минут.

Следующие шаги описывают работу системы ARCHITECT *i*2000SR и реакцию ХИАМ (хемилюминесцентный иммуноанализ на микрочастицах) при обработке теста Двушаговый 4-4.

Рисунок 3.31: Реакционный трек, позиции 47 - 49 (i2000SR)

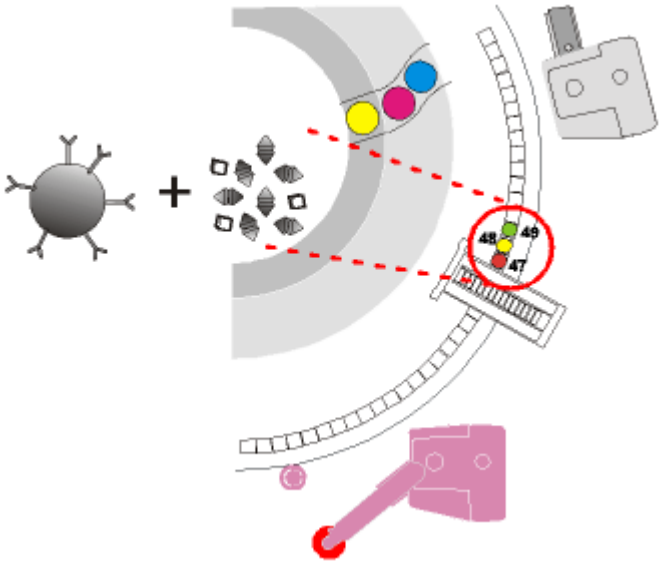

Внутренняя дорожка реакционного трека:

1. В позиции 47 пипеттор STAT распределяет образец в РЯ (реакционную ячейку).
2. В позиции 48 пипеттор R2 распределяет микрочастицы.
3. В позиции 49 вортекс смешивает образец и микрочастицы.
4. В позициях 50 - 63 реакционная смесь выдерживается в течение 4 минут.

Регистрация МИ в Росздравнадзоре
www.nevacert.ru | info@nevacert.ru

Рисунок 3.32: Реакционный трек, позиции 64 - 67 (i2000SR)

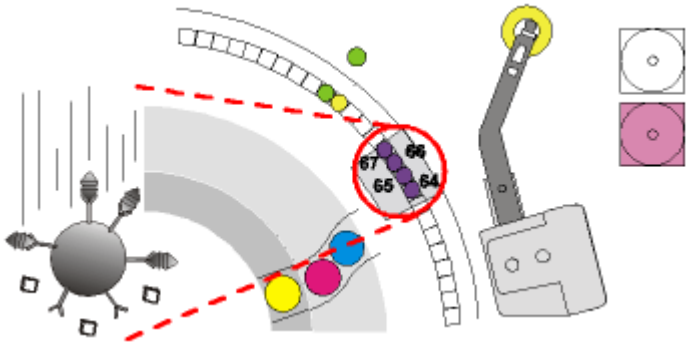

5. В позициях 64 - 67 манифолд промывочной зоны 1 промывает реакционную смесь в РЯ, после чего удаляет несвязанные материалы.

Рисунок 3.33: Реакционный трек, позиции 71 - 72 (i2000SR)

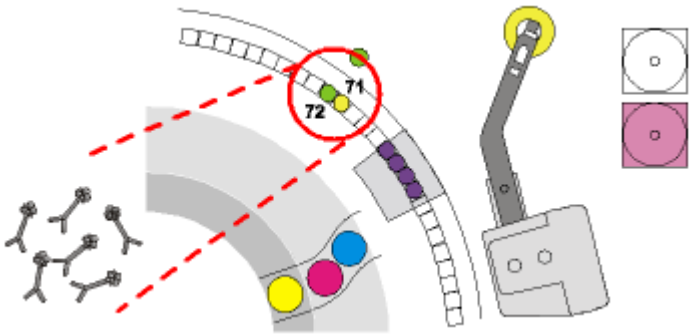

6. В позиции 71 пипеттор R2 распределяет акридин-меченный конъюгат.
7. В позиции 72 вортекс смешивает реакционную смесь.
8. В позициях 73 - 86 реакционная смесь выдерживается в течение 4 минут.

Рисунок 3.34: Реакционный трек, позиции 87 - 90 (i2000SR)

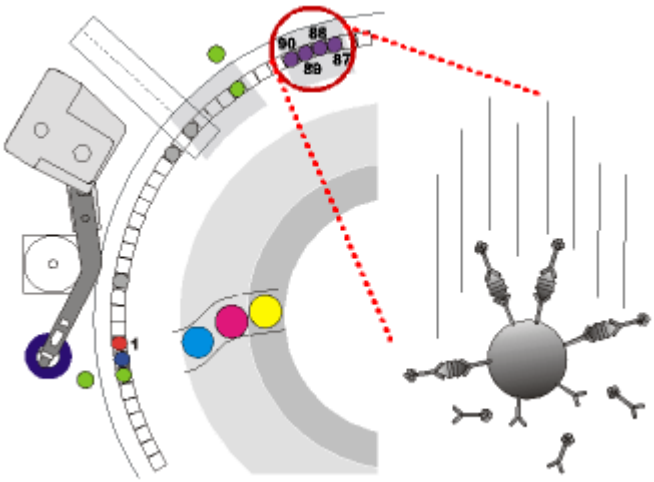

9. В позициях 87 - 90 манифолд промывочной зоны 2 промывает реакционную смесь в РЯ, после чего удаляет несвязанные материалы.

Регистрация МИ в Росздравнадзоре
www.nevacert.ru | info@nevacert.ru

Рисунок 3.35: Реакционный трек, позиции 94 - 98 (i2000SR)

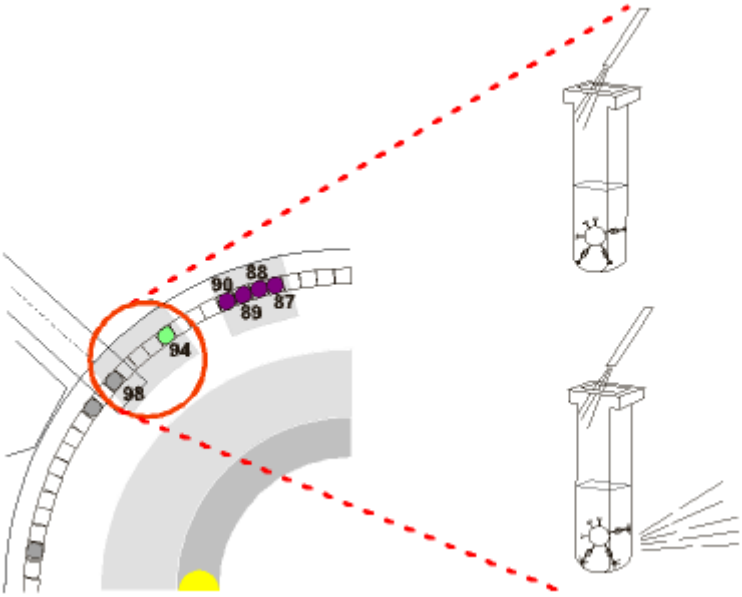

10. В позиции 94 пре-триггерная форсунка распределяет пре-триггерный раствор в реакционную смесь, после чего смешивает их с помощью вортекса.
11. В позиции 98 оптическая система ХИАМ считывает фон, триггерная форсунка распределяет триггерный раствор в реакционную смесь, после чего оптическая система ХИАМ выполняет активированное считывание.
12. В позиции 100 консоль жидких отходов выполняет аспирацию жидких отходов из РЯ.
13. В позиции 109 разгрузчик РЯ удаляет РЯ, после чего утилизирует ее в контейнер для твердых отходов.

Обработка теста (*i*1000SR)

Между аспирацией образца и окончательным считыванием выполняется множество операций обработки теста. Перемещение реагентного трека, синхронизация данных перемещений и позиций компонентов позволяют реакции происходить в заданное время и в заданном месте.

На следующей иллюстрации показаны компоненты, окружающие реакционный трек и используемые для определения параметров теста.

Регистрация МИ в Росздравнадзоре
www.nevacert.ru | info@nevacert.ru

Рисунок 3.36: Компоненты обработки тестов в системе (i1000SR)

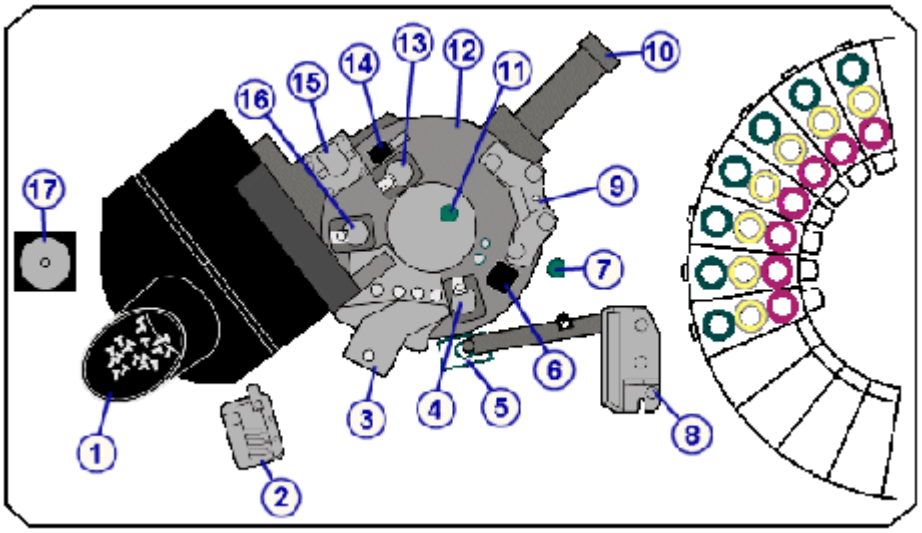

Обозначения:

1. Загрузчик РЯ и воронка (RVL)
2. Верхний манифолд отходов (UWM)
3. Манифолд промывочной зоны (WM)
4. Дивертор выхода промывочной зоны (WZOD)
5. Промывочная чашка пипеттора (PW) или промывочная чашка AWDS (система подачи жидкости для дополнительной промывки) (если установлена)
6. Дверца доступа к РЯ (RVA)
7. Вортекс 2 (VTX2)
8. Пипеттор (P)
9. Манифолд пре-триггера/триггера (PT/T)
10. Считывающее устройство ХИАМ (CMIA)
11. Вортекс 1 (VTX1)
12. Реакционный трек (PP)
13. Дивертор выгрузки (ULD)
14. Разгрузчик (UL)
15. Двигатель реакционного трека (PPM)
16. Дивертор входа промывочной зоны (WZID)
17. Шприц пипеттора (PS)

Технология системы *i*, известная как Chemiflex, предоставляет разнообразные протоколы или методы обработки тестов. В зависимости от типа протокола, операции обработки теста производятся в разных позициях реакционного трека.

Функция Intelli-flow системы *i*1000SR обеспечивает надежный процесс промывки игл пипеттора за счет использования промывочной чашки усовершенствованной конструкции и промывочного алгоритма. Такой процесс промывки достигается посредством увеличения расхода промывки при необходимости минимизации интерференции. Кроме того, в программное обеспечение встроен интеллектуальный планировщик, позволяющий минимизировать интерференцию между тестами при исследовании специфических комбинаций тестов.

Регистрация МИ в Росздравнадзоре
www.nevacert.ru | info@nevacert.ru

Сопутствующая информация…

- *Обработка теста Одношаговый 25 (i1000SR)* , стр. 3-48
- *Обработка теста Двушаговый 18-4 (i1000SR)* , стр. 3-49
- *Обработка теста Одношаговый 18 (i1000SR)* , стр. 3-51
- *Обработка теста Двушаговый 11-4 (i1000SR)* , стр. 3-51
- *Предварительная обработка (i1000SR)* , стр. 3-52
- *Обработка теста STAT по протоколу Одношаговый 11 (i1000SR)* , стр. 3-54
- *Обработка теста STAT по протоколу Двушаговый 4-4 (i1000SR)* , стр. 3-55
- *Обработка теста STAT по протоколу Одношаговый 4 (i1000SR)* , стр. 3-57

Обработка теста Одношаговый 25 (*i*1000SR)

Протокол обработки Одношаговый 25 представляет собой метод обработки теста, согласно которому образец и все необходимые реагенты добавляются перед смыванием микрочастиц. Общая длительность обработки при выполнении теста Одношаговый 25 составляет 29 минут, включая инкубационный период 25 минут. См. *Предварительная обработка (i1000SR)* , стр. 3-52 в отношении дополнительной обработки, необходимой для тестов с предварительной обработкой.

Следующие шаги описывают работу системы *i*1000SR и реакцию ХИАМ (хемилюминесцентный иммуноанализ на микрочастицах) при обработке теста Одношаговый 25.

Рисунок 3.37: Обработка теста Одношаговый 25 (i1000SR)

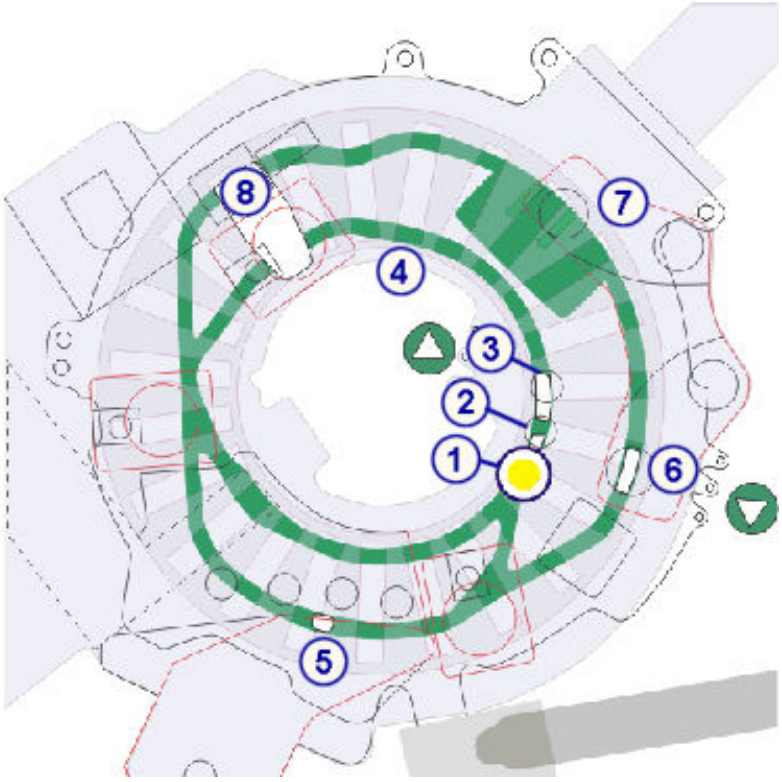

Регистрация МИ в Росздравнадзоре
www.nevacert.ru | info@nevacert.ru

Внутренняя дорожка реакционного трека:

1. Пипеттор распределяет образец в реакционную ячейку (РЯ) в позиции 1.
2. Пипеттор распределяет микрочастицы и акридин-меченный конъюгат в РЯ в позиции 2 .
3. Вортекс 1 смешивает образец, микрочастицы и конъюгат в позиции 3.
4. Реакционная смесь выдерживается в течение 25 минут. (3 полных оборота вокруг реакционного трека)

   Внешняя дорожка реакционного трека:

5. Дивертор входа промывочной зоны направляет РЯ с реакционной смесью на внешнюю дорожку. Манифолд промывочной зоны промывает реакционную смесь в РЯ, после чего удаляет несвязанные материалы.
6. Пре-триггер выполняет распределение в РЯ, а вортекс 2 смешивает реакционную смесь.
7. Оптическая система ХИАМ считывает фон, после чего триггер выполняет распределение реакционной смеси в РЯ. Оптическая система ХИАМ выполняет активированное считывание.
8. Разгрузчик удаляет РЯ и утилизирует ее в контейнер для твердых отходов.

Обработка теста Двушаговый 18-4 (*i*1000SR)

Протокол обработки Двушаговый 18-4 представляет собой метод обработки образца, согласно которому образец и некоторые реагенты добавляются перед смыванием микрочастиц. Конъюгат добавляется после смывания микрочастиц. Общая длительность обработки при выполнении теста Двушаговый 18-4 составляет 29 минут, включая инкубационный период 22 минут. Дополнительные этапы обработки, необходимые для тестов с предварительной обработкой, приведены в *Предварительная обработка (i1000SR)* , стр. 3-52.

Следующие шаги описывают работу системы *i*1000SR и реакцию ХИАМ (хемилюминесцентный иммуноанализ на микрочастицах) при обработке теста Двушаговый 18-4.

Регистрация МИ в Росздравнадзоре
www.nevacert.ru | info@nevacert.ru

Рисунок 3.38: Обработка теста Двушаговый 18-4 (i1000SR)

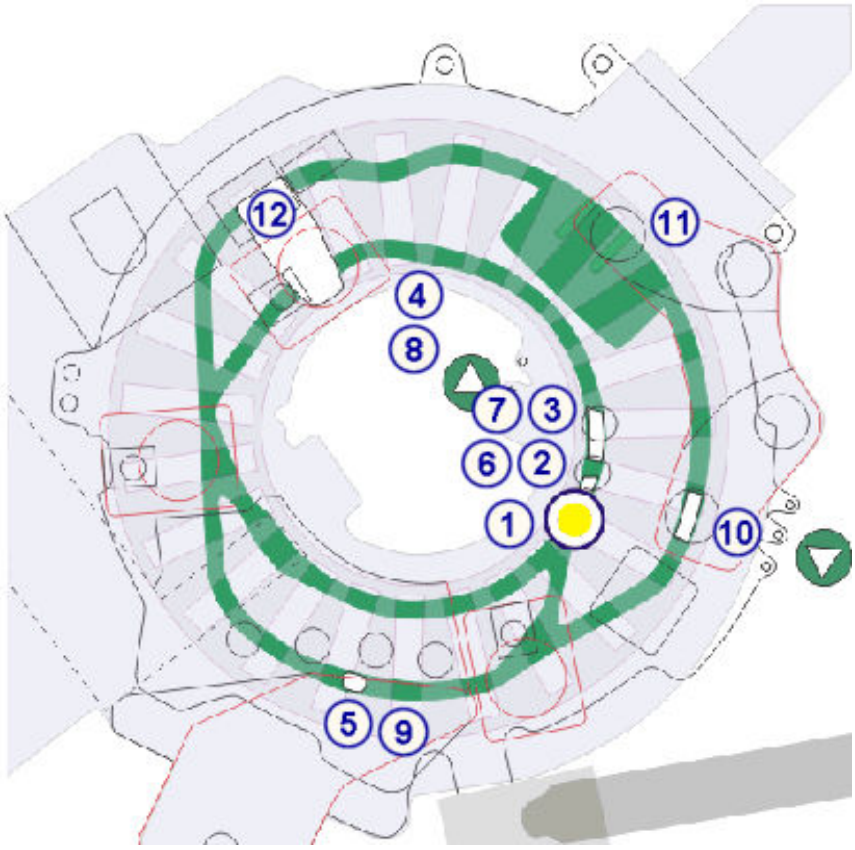

Внутренняя дорожка реакционного трека:

1. Пипеттор распределяет образец в реакционную ячейку (РЯ) в позиции 1.
2. Пипеттор распределяет микрочастицы в РЯ в позиции 2.
3. Вортекс 1 смешивает образец и микрочастицы в позиции 3.
4. Реакционная смесь выдерживается в течение 18 минут. (2 полных оборота вокруг реакционного трека)

   Внешняя дорожка реакционного трека:

5. Дивертор входа промывочной зоны направляет РЯ с реакционной смесью на внешнюю дорожку. Манифолд промывочной зоны промывает реакционную смесь в РЯ, после чего удаляет несвязанные материалы.

   Внутренняя дорожка реакционного трека:

6. Дивертор выхода промывочной зоны направляет РЯ обратно на внутреннюю дорожку и добавляет акридин-меченный конъюгат в РЯ в позиции 2.
7. Вортекс 1 смешивает реакционную смесь.
8. Реакционная смесь выдерживается в течение 4 минут.

   Внешняя дорожка реакционного трека:

Регистрация МИ в Росздравнадзоре
www.nevacert.ru | info@nevacert.ru

9. Дивертор входа промывочной зоны направляет РЯ с реакционной смесью на внешнюю дорожку для вторичной промывки.
10. Пре-триггер выполняет распределение в РЯ, а вортекс 2 смешивает реакционную смесь.
11. Оптическая система ХИАМ считывает фон, после чего триггер выполняет распределение реакционной смеси в РЯ. Оптическая система ХИАМ выполняет активированное считывание.
12. Разгрузчик удаляет РЯ и утилизирует ее в контейнер для твердых отходов.

Обработка теста Одношаговый 18 (*i*1000SR)

Протокол обработки Одношаговый 18 представляет собой метод обработки теста, согласно которому образец и все необходимые реагенты добавляются перед смыванием микрочастиц. Общая длительность обработки при выполнении теста Одношаговый 18 составляет 22 минут, включая инкубационный период 18 минут. См. *Предварительная обработка (i1000SR)* , стр. 3-52 в отношении дополнительной обработки, необходимой для тестов с предварительной обработкой.

Следующие шаги описывают работу системы *i*1000SR и реакцию ХИАМ (хемилюминесцентный иммуноанализ на микрочастицах) при обработке теста Одношаговый 18.

Внутренняя дорожка реакционного трека:

1. Пипеттор распределяет образец в реакционную ячейку (РЯ) в позиции 1.
2. Пипеттор распределяет микрочастицы и акридин-меченный конъюгат в РЯ в позиции 2 .
3. Вортекс 1 смешивает образец, микрочастицы и конъюгат в позиции 3.
4. Реакционная смесь выдерживается в течение 18 минут. (2 полных оборота вокруг реакционного трека)

   Внешняя дорожка реакционного трека:

5. Дивертор входа промывочной зоны направляет РЯ с реакционной смесью на внешнюю дорожку. Манифолд промывочной зоны промывает реакционную смесь в РЯ, после чего удаляет несвязанные материалы.
6. Пре-триггер выполняет распределение в РЯ, а вортекс 2 смешивает реакционную смесь.
7. Оптическая система ХИАМ считывает фон, после чего триггер выполняет распределение реакционной смеси в РЯ. Оптическая система ХИАМ выполняет активированное считывание.
8. Разгрузчик удаляет РЯ и утилизирует ее в контейнер для твердых отходов.

Обработка теста Двушаговый 11-4 (*i*1000SR)

Протокол обработки теста Двушаговый 11-4 представляет собой метод обработки образца, согласно которому образец и некоторые реагенты

Регистрация МИ в Росздравнадзоре
www.nevacert.ru | info@nevacert.ru

добавляются перед смыванием микрочастиц. Конъюгат добавляется после смывания микрочастиц. Общая длительность обработки при выполнении теста Двушаговый 11-4 составляет 22 минуты, включая инкубационный период 15 минут. Дополнительные этапы обработки, необходимые для тестов с предварительной обработкой, приведены в *Предварительная обработка (i1000SR)* , стр. 3-52.

Следующие шаги описывают работу системы *i*1000SR и реакцию ХИАМ (хемилюминесцентный иммуноанализ на микрочастицах) при обработке теста Двушаговый 11-4.

Внутренняя дорожка реакционного трека:

1. Пипеттор распределяет образец в реакционную ячейку (РЯ) в позиции 1.
2. Пипеттор распределяет микрочастицы в РЯ в позиции 2.
3. Вортекс 1 смешивает образец и микрочастицы в позиции 3.
4. Реакционная смесь выдерживается в течение 11 минут. (1 полный оборот вокруг реакционного трека)

   Внешняя дорожка реакционного трека:

5. Дивертор входа промывочной зоны направляет РЯ с реакционной смесью на внешнюю дорожку. Манифолд промывочной зоны промывает реакционную смесь в РЯ, после чего удаляет несвязанные материалы.

   Внутренняя дорожка реакционного трека:

6. Дивертор выхода промывочной зоны направляет РЯ обратно на внутреннюю дорожку и добавляет акридин-меченный конъюгат в РЯ в позиции 2.
7. Реакционная смесь выдерживается в течение 4 минут.

   Внешняя дорожка реакционного трека:

8. Дивертор входа промывочной зоны направляет РЯ с реакционной смесью на внешнюю дорожку для вторичной промывки.
9. Пре-триггер выполняет распределение в РЯ, а вортекс 2 смешивает реакционную смесь.
10. Оптическая система ХИАМ считывает фон, после чего триггер выполняет распределение реакционной смеси в РЯ. Оптическая система ХИАМ выполняет активированное считывание.
11. Разгрузчик удаляет РЯ и утилизирует ее в контейнер для твердых отходов.

Предварительная обработка (*i*1000SR)

Блок предварительной обработки выполняет дополнительные операции перед выполнением одноступенчатого или двухступенчатого протокола обработки теста. *i*1000SR автоматически выполняет эти операции в том случае, если необходима предварительная обработка.

В зависимости от типа предварительной обработки изменяется инкубационный период и количество реагентов для предварительной

Регистрация МИ в Росздравнадзоре
www.nevacert.ru | info@nevacert.ru

обработки. Подробнее о выполнении определенных видов предварительной обработки, см.:

- *Предварительная обработка 7 (i1000SR)* , стр. 3-53
- *Предварительная обработка 7-7 (i1000SR)* , стр. 3-53
- *Предварительная обработка 14 (i1000SR)* , стр. 3-54

Предварительная обработка 7 (*i*1000SR)

Выполнение предварительной обработки 7 занимает дополнительные 7 минут. Во время обработки система выполняет следующие операции.

Внутренняя дорожка реакционного трека:

1. Пипеттор распределяет образец в реакционную ячейку (РЯ) в позиции 1.
2. Пипеттор дозирует реагенты для предварительной обработки в образец в РЯ в позиции 2.
3. Реакционная смесь выдерживается в течение 7 минут. (1 полный оборот вокруг реакционного трека)
4. В РЯ в позиции 2 пипеттор транспортирует предварительно обработанный образец в новую РЯ в позиции 1. Выполняется одноступенчатая или двухступенчатая обработка теста.
5. Дивертор выгрузки выгружает РЯ, использовавшуюся для предварительной обработки, и выбрасывает ее в контейнер для твердых отходов.

ПРИМЕЧАНИЕ: Дополнительную информацию о протоколах предварительной обработки конкретного теста см. в инструкции по применению к тест-системе *i*.

Предварительная обработка 7-7 (*i*1000SR)

Выполнение предварительной обработки 7-7 занимает дополнительные 14 минут. Во время обработки система выполняет следующие операции.

Внутренняя дорожка реакционного трека:

1. Пипеттор распределяет образец в реакционную ячейку (РЯ) в позиции 1.
2. Пипеттор дозирует реагенты для предварительной обработки в образец в РЯ в позиции 2.
3. Реакционная смесь выдерживается в течение 7 минут. (1 полный оборот вокруг реакционного трека)
4. В РЯ в позиции 2 пипеттор транспортирует предварительно обработанный образец в новую РЯ в позиции 1.
5. Пипеттор дозирует реагенты для предварительной обработки в образец в РЯ в позиции 2.
6. Реакционная смесь выдерживается в течение 7 минут. (1 полный оборот вокруг реакционного трека)

Регистрация МИ в Росздравнадзоре
www.nevacert.ru | info@nevacert.ru

7. В РЯ в позиции 2 пипеттор транспортирует предварительно обработанный образец в новую РЯ в позиции 1. Выполняется одноступенчатая или двухступенчатая обработка теста.
8. Дивертор выгрузки выгружает РЯ, использовавшиеся для предварительной обработки, и выбрасывает их в контейнер для твердых отходов.

ПРИМЕЧАНИЕ: Дополнительную информацию о протоколах предварительной обработки конкретного теста см. в инструкции по применению к тест-системе *i*.

Предварительная обработка 14 (*i*1000SR)

Выполнение предварительной обработки 14 занимает дополнительные 14 минут. Во время обработки система выполняет следующие операции.

Внутренняя дорожка реакционного трека:

1. Пипеттор распределяет образец в реакционную ячейку (РЯ) в позиции 1.
2. Пипеттор дозирует реагенты для предварительной обработки в образец в РЯ в позиции 2.
3. Реакционная смесь инкубируется в течение 7 минут (1 полный оборот вокруг реакционного трека).
4. В РЯ в позиции 2 пипеттор транспортирует предварительно обработанный образец в новую РЯ в позиции 1.
5. Реакционная смесь инкубируется в течение 7 минут (1 полный оборот вокруг реакционного трека).
6. В РЯ в позиции 2 пипеттор транспортирует предварительно обработанный образец в новую РЯ в позиции 1. Выполняется одноступенчатая или двухступенчатая обработка теста.
7. Дивертор выгрузки выгружает РЯ, использовавшиеся для предварительной обработки, и выбрасывает их в контейнер для твердых отходов.

ПРИМЕЧАНИЕ: Дополнительную информацию о протоколах предварительной обработки конкретного теста см. в инструкции по применению к тест-системе *i*.

Обработка теста STAT по протоколу Одношаговый 11 (*i*1000SR)

Протокол обработки Одношаговый 11, подобно протоколу обработки Одношаговый 25 представляет собой метод обработки образца, согласно которому образец и все необходимые реагенты добавляются перед смыванием микрочастиц. Тем не менее, тест Одношаговый 11 имеет сокращенный инкубационный период. После аспирации образца общая длительность обработки при выполнении теста Одношаговый 11 составляет 15 минут, включая инкубационный период 11 минут.

Следующие шаги описывают работу системы *i*1000SR и реакцию ХИАМ (хемилюминесцентный иммуноанализ на микрочастицах) при обработке теста Одношаговый 11.

Регистрация МИ в Росздравнадзоре
www.nevacert.ru | info@nevacert.ru

Рисунок 3.39: Обработка теста STAT по протоколу Одношаговый 11 (i1000SR)

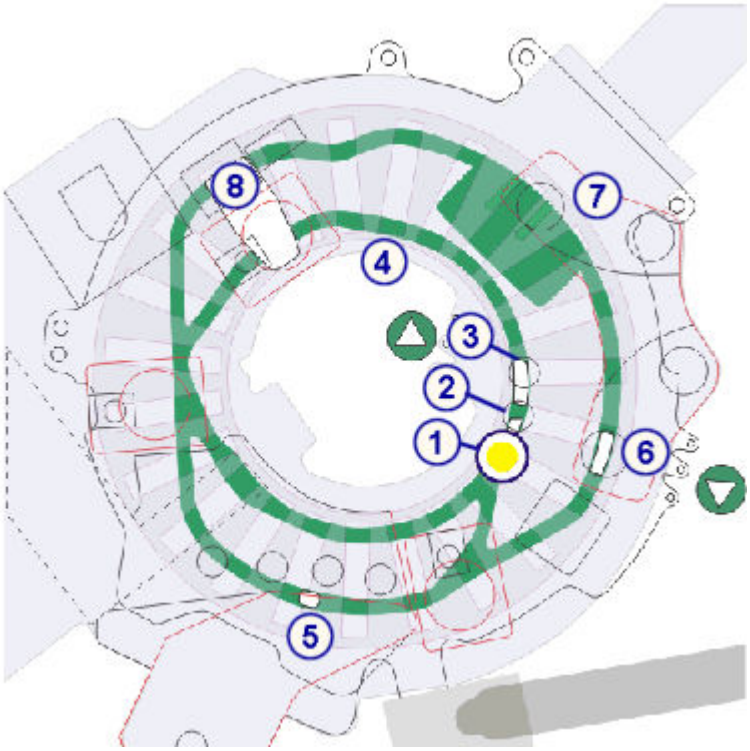

Внутренняя дорожка реакционного трека:

1. Пипеттор распределяет образец в РЯ (реакционную ячейку) в позиции 1.
2. Пипеттор распределяет микрочастицы и акридин-меченный конъюгат в РЯ в позиции 2 .
3. Вортекс 1 смешивает образец, микрочастицы и конъюгат в позиции 3.
4. Реакционная смесь выдерживается в течение 11 минут. (1 полный оборот вокруг реакционного трека)

   Внешняя дорожка реакционного трека:

5. Дивертор входа промывочной зоны направляет реакционную смесь на внешнюю дорожку. Манифолд промывочной зоны промывает реакционную смесь в РЯ, после чего удаляет несвязанные материалы.
6. Пре-триггер выполняет распределение в РЯ, а вортекс 2 смешивает реакционную смесь.
7. Оптическая система ХИАМ считывает фон, после чего триггер выполняет распределение реакционной смеси в РЯ. Оптическая система ХИАМ выполняет активированное считывание.
8. Разгрузчик удаляет РЯ и утилизирует ее в контейнер для твердых отходов.

Обработка теста STAT по протоколу Двушаговый 4-4 (*i*1000SR)

Протокол обработки Двушаговый 4-4, подобно протоколу обработки Двушаговый 18-4 представляет собой метод обработки образца, согласно

Регистрация МИ в Росздравнадзоре
www.nevacert.ru | info@nevacert.ru

которому образец и некоторые реагенты добавляются перед смыванием микрочастиц. Конъюгат добавляется после смывания микрочастиц. Тем не менее, тест Двушаговый 4-4 имеет сокращенный инкубационный период. После аспирации образца общая длительность обработки при выполнении теста Двушаговый 4-4 составляет 15 минут, включая инкубационный период 8 минут.

Следующие шаги описывают работу системы *i*1000SR и реакцию ХИАМ (хемилюминесцентный иммуноанализ на микрочастицах) при обработке теста Двушаговый 4-4.

Рисунок 3.40: Обработка теста STAT по протоколу Двушаговый 4-4 (i1000SR)

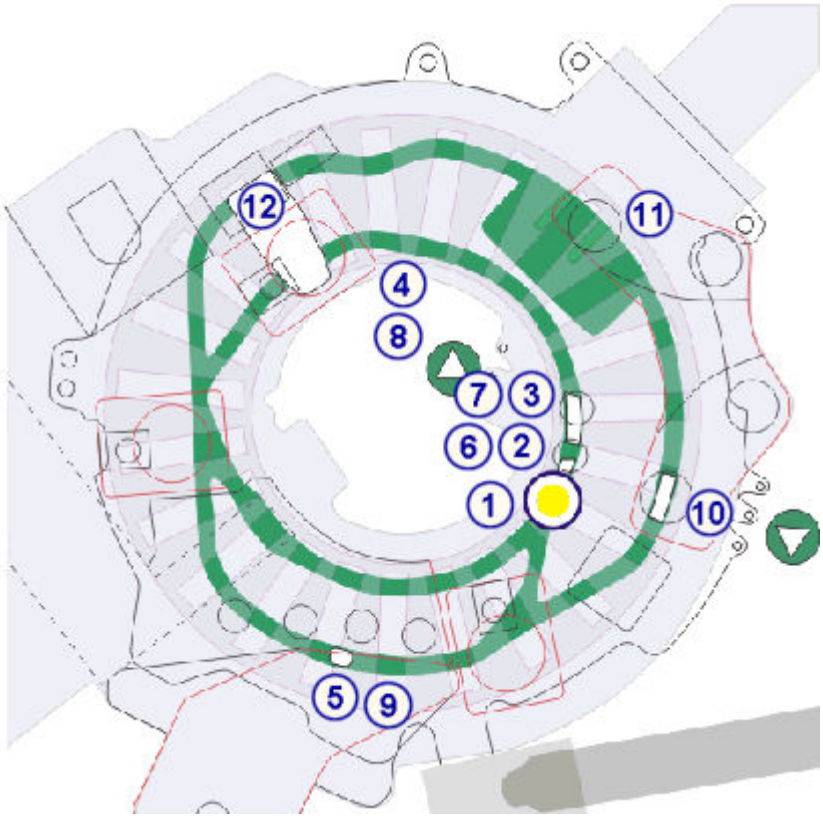

Внутренняя дорожка реакционного трека:

1. Пипеттор распределяет образец в реакционную ячейку (РЯ) в позиции 1.
2. Пипеттор распределяет микрочастицы в РЯ в позиции 2.
3. Вортекс 1 смешивает образец и микрочастицы в позиции 3.
4. Реакционная смесь выдерживается в течение 4 минут.

   Внешняя дорожка реакционного трека:

5. Дивертор входа промывочной зоны направляет РЯ с реакционной смесью на внешнюю дорожку. Манифолд промывочной зоны промывает реакционную смесь в РЯ, после чего удаляет несвязанные материалы.

   Внутренняя дорожка реакционного трека:

Регистрация МИ в Росздравнадзоре
www.nevacert.ru | info@nevacert.ru

6. Дивертор выхода промывочной зоны направляет РЯ обратно на внутреннюю дорожку и добавляет акридин-меченный конъюгат в РЯ в позиции 2.
7. Вортекс 1 смешивает реакционную смесь.
8. Реакционная смесь выдерживается в течение 4 минут.

   Внешняя дорожка реакционного трека:

9. Дивертор входа промывочной зоны направляет РЯ с реакционной смесью на внешнюю дорожку для вторичной промывки.
10. Пре-триггер выполняет распределение в РЯ, а вортекс 2 смешивает реакционную смесь.
11. Оптическая система ХИАМ считывает фон, после чего триггер выполняет распределение реакционной смеси в РЯ. Оптическая система ХИАМ выполняет активированное считывание.
12. Разгрузчик удаляет РЯ и утилизирует ее в контейнер для твердых отходов.

Обработка теста STAT по протоколу Одношаговый 4 (*i*1000SR)

Протокол обработки Одношаговый 4, подобно протоколу обработки Одношаговый 25 представляет собой метод обработки образца, согласно которому образец и все необходимые реагенты добавляются перед смыванием микрочастиц. Тем не менее, тест Одношаговый 4 имеет сокращенный инкубационный период. Общая длительность обработки при выполнении теста Одношаговый 4 составляет 8 минут, включая инкубационный период 4 минуты.

Следующие шаги описывают работу системы *i*1000SR и реакцию ХИАМ (хемилюминесцентный иммуноанализ на микрочастицах) при обработке теста Одношаговый 4.

Внутренняя дорожка реакционного трека:

1. Пипеттор распределяет образец в реакционную ячейку (РЯ) в позиции 1.
2. Пипеттор распределяет микрочастицы и акридин-меченный конъюгат в РЯ в позиции 2 .
3. Вортекс 1 смешивает образец, микрочастицы и конъюгат в позиции 3.
4. Реакционная смесь выдерживается в течение 4 минут.

   Внешняя дорожка реакционного трека:

5. Дивертор входа промывочной зоны направляет реакционную смесь на внешнюю дорожку. Манифолд промывочной зоны промывает реакционную смесь в РЯ, после чего удаляет несвязанные материалы.
6. Пре-триггер выполняет распределение в РЯ, а вортекс 2 смешивает реакционную смесь.
7. Оптическая система ХИАМ считывает фон, после чего триггер выполняет распределение реакционной смеси в РЯ. Оптическая система ХИАМ выполняет активированное считывание.

Регистрация МИ в Росздравнадзоре
www.nevacert.ru | info@nevacert.ru

8. Разгрузчик удаляет РЯ и утилизирует ее в контейнер для твердых отходов.

Регистрация МИ в Росздравнадзоре
www.nevacert.ru | info@nevacert.ru

Введение

Перед запуском системы ознакомьтесь с ее основными характеристиками, показателями пропускной способности и объемами памяти, спецификациями и требованиями к образцам, температуре, отходам и чистоте.

Ознакомьтесь также с техническими характеристиками и требованиями по ARCHITECT *i*ARM (модуль автоматического разведения буфера). Ели он используется в вашей лаборатории, см. Приложение F, *Технические характеристики и требования*, стр. F-9.

ПРИМЕЧАНИЕ: Информацию о тесте см. в документации изготовителя реагента по иммунологическим исследованиям (инструкция по применению реагента).

Темы основных параметров и характеристик включают следующие разделы:

- *Основные характеристики*, стр. 4-2
  Описываются рабочие режимы, методы исследований и возможности пипетирования системы ARCHITECT.
- *Технические характеристики и требования*, стр. 4-3
  Описывает технические характеристики и объемы памяти системы ARCHITECT.

Регистрация МИ в Росздравнадзоре
www.nevacert.ru | info@nevacert.ru

Основные характеристики

Основные характеристики включают рабочие режимы, методы исследований и возможности пипетирования системы.

Темы основных характеристик включают следующие разделы:

- *Основные характеристики системы c* , стр. 4-2
- *Основные характеристики системы i* , стр. 4-2

Основные характеристики системы *c*

Основные характеристики системы *c* представлены в следующей таблице.

Таблица 4.1: Основные характеристики системы c

Рабочий режим	Периодический и постоянный доступ, приоритетная загрузка
Метод исследования: • Фотометрический • Потенциометрический	 Конечных точек и кинетический Ионоизбирательные электроды ICT (технология интегральных микросхем)
Возможности пипетирования	Роботизированное обеспечение точности с обнаружением сгустков

Основные характеристики системы *i*

Основные характеристики системы *i* представлены в следующей таблице.

Таблица 4.2: Основные характеристики системы i

Рабочий режим	Периодический и постоянный доступ, приоритетная загрузка
Метод исследования	ХИАМ (хемилюминесцентный иммуноанализ на микрочастицах)
Измерение излучения	Оптический блок ХИАМ измеряет хемилюминесцентную эмиссию из реакционной ячейки и выводит количественные показатели обнаруженной эмиссии.
Возможности пипетирования	Роботизированное обеспечение точности с обнаружением сгустков

Регистрация МИ в Росздравнадзоре
www.nevacert.ru | info@nevacert.ru

Технические характеристики и требования

Представленные технические характеристики и требования к системе обеспечиваются при условии правильной установки и эксплуатации системы ARCHITECT.

Технические характеристики и требования включают следующее:

- *Общие спецификации*, стр. 4-3
- *Объемы памяти системы*, стр. 4-6
- *Физические характеристики*, стр. 4-10
- *Значения массы и сил*, стр. 4-11
- *Свободное пространство*, стр. 4-17
- *Электрические характеристики и требования*, стр. 4-23
- *Параметры электрической безопасности*, стр. 4-26
- *Оптические характеристики (система c)*, стр. 4-27
- *Характеристики и требования к воде и жидким отходам*, стр. 4-27
- *Характеристики и требования к внешнему откачивающему насосу*, стр. 4-29
- *Характеристики и требования к окружающей среде*, стр. 4-30
- *Характеристики компьютера и интерфейса*, стр. 4-31
- *Технические характеристики и требования к принтеру*, стр. 4-32
- *Требования к этикеткам со штрих-кодом*, стр. 4-33

Общие спецификации

Общие спецификации включают данные пропускной способности каждого аналитического модуля, типы образцов, используемые в системе ARCHITECT, основные компоненты системы и компоненты интерфейса оператора.

Темы общих спецификаций включают следующие разделы:

- *Общие спецификации системы ARCHITECT*, стр. 4-3
- *Технические характеристики аналитического модуля системы c* , стр. 4-5
- *Технические характеристики аналитического модуля системы i* , стр. 4-6

Общие спецификации системы ARCHITECT

Общие спецификации системы ARCHITECT представлены в следующей таблице.

ПРИМЕЧАНИЕ: Приблизительные данные пропускной способности по времени представлены в следующей таблице.

Регистрация МИ в Росздравнадзоре
www.nevacert.ru | info@nevacert.ru

Таблица 4.3: Технические характеристики системы

Основные компоненты	Системный компьютерный блок, податчик образцов и аналитический модуль
Интерфейс оператора	• Компьютерный блок • Монитор с сенсорным дисплеем • Клавиатура и устройство позиционирования • Клавиатура аналитического модуля (кроме *i*1000SR) • Клавиатура податчика образцов (кроме *c*4000/*i*1000SR) • Опциональный сканер штрих-кодов
Пропускная способность отдельной системы *c*4000:	
• Только фотометрические тесты	До 400 тестов в час
• Только тесты ICT (технология интегральных микросхем)	До 600 тестов в час
• Комбинация фотометрических тестов и тестов ICT	До 800 тестов в час
• Продолжительность отдельного теста	До 10 минут
• Время прогрева от момента холодного пуска	Прибл. 30 минут
Пропускная способность отдельной системы *c*8000:	
• Только фотометрические тесты	До 800 тестов в час
• Только тесты ICT (технология интегральных микросхем)	До 600 тестов в час
• Комбинация фотометрических тестов и тестов ICT	До 1200 тестов в час
• Продолжительность отдельного теста	До 10 минут
• Время прогрева от момента холодного пуска	Прибл. 30 минут
Пропускная способность отдельной системы *c*16000:	
• Только фотометрические тесты	До 1600 тестов в час
• Только тесты ICT (технология интегральных микросхем)	До 600 тестов в час
• Комбинация фотометрических тестов и тестов ICT	До 1800 тестов в час
• Продолжительность отдельного теста	До 10 минут
• Время прогрева от момента холодного пуска	Прибл. 30 минут
Пропускная способность отдельной системы *i*2000:	
• Общая	До 200 тестов в час
• Время до первого результата	29 минут (без предварительной обработки)

Регистрация МИ в Росздравнадзоре
www.nevacert.ru | info@nevacert.ru

	От 36 до 43 минут (с предварительной обработкой)
Пропускная способность отдельной системы *i*2000SR: • Общая • Время до первого результата	 До 200 тестов в час 29 минут (без предварительной обработки) От 36 до 43 минут (с предварительной обработкой) 15 минут (протокол STAT)* * Расчетное время обработки 18 минут, включая операции с образцом
Пропускная способность отдельной системы *i*1000SR: • Общая • Время до первого результата	 До 100 тестов в час для одноступенчатого протокола 11 STAT 29 минут (без предварительной обработки) От 36 до 43 минут (с предварительной обработкой) 15 минут (протокол STAT)* * Расчетное время обработки 18 минут, включая операции с образцом
Типы образцов	Сыворотка, плазма, цельная кровь или другие жидкости организма. Дополнительную информацию см. в документации изготовителя реагента по иммунологическим исследованиям (инструкция по применению реагента).
Требуемый объем образца	См. документацию изготовителя реагента по иммунологическим исследованиям (инструкцию по применению реагента).
Характеристики переноса иглы образца	Менее 0,1 ppm (сыворотка, плазма, моча или спинномозговая жидкость)
Контроль качества	График Levey-Jennings правила Вестгарда, отслеживание диапазона контроля
Хранение данных в приборе	Жесткий диск
Защита хранимых данных	Опциональный ИБП (источник бесперебойного питания)

Технические характеристики аналитического модуля системы *c*

Общие спецификации системы *c* представлены в следующей таблице.

Таблица 4.4: Технические характеристики аналитического модуля системы c

Сканеры штрих-кодов:	

Регистрация МИ в Росздравнадзоре
www.nevacert.ru | info@nevacert.ru

• *c*8000 и *c*16000 (4)	Реагентные карусели (2), карусель образцов и РПО
• *c*4000 (2)	Реагентная карусель и РПО
Объем дозирования:	
• Образец (фотометрический):	1,5 - 35,0 мкл на тест по 0,1 мкл за раз
• Образец (ICT):	15 мкл на образец
• Реагент	20 - 345 мкл на тест по 1 мкл за раз
Температура:	
• Бортовой холодильник реагентов	от 2°C до 10°C
• Реакционная смесь	от 36,7°C до 37,3°C
• Карусель образцов	Минимум на 10°C ниже комнатной температуры

Технические характеристики аналитического модуля системы *i*

Общие спецификации системы *i* представлены в следующей таблице.

Таблица 4.5: Технические характеристики аналитического модуля системы i

Сканеры штрих-кодов:	
• Система *i*2000 с СПО (стандартным податчиком образцов) (3)	Реагентная карусель, зона загрузки образцов и зона отбора образцов
• *i*2000 с податчиком образцов карусели LAS (лабораторной автоматической системы) (2)	Реагентная карусель и зона отбора образцов
• *i*2000SR с РПО (роботизированным податчиком образцов) (2)	Реагентная карусель и РПО
• *i*1000SR с РПО (1)	РПО
Объем дозирования:	
• Образец	2 - 200 мкл по 1 мкл за раз
• Реагент (*i*2000/*i*2000SR)	5 - 90 мкл по 1 мкл за раз
• Реагент (*i*1000SR)	10 - 90 мкл по 1 мкл за раз
• Пре-триггерный раствор	100 мкл на тест
• Триггерный раствор	300 мкл на тест
Температура:	
• Бортовой холодильник реагентов	от 2°C до 12°C
• Реакционная смесь	от 36,4°C до 37,6°C
Средний объем жидких отходов:	
• *i*2000/*i*2000SR	5,5 л/час
• *i*1000SR	1,5 л/час

Объемы памяти системы

Объемы памяти системы включают хранение информации в SCC (системном компьютерном блоке), аналитических модулях и податчиках образцов.

Темы объемов памяти системы включают следующие разделы:

Регистрация МИ в Росздравнадзоре
www.nevacert.ru | info@nevacert.ru

- *Объемы хранения данных в компьютерном блоке*, стр. 4-7
- *Объем памяти аналитического модуля системы c* , стр. 4-7
- *Объем памяти аналитического модуля системы i* , стр. 4-8
- *Вместимость податчика образцов*, стр. 4-9

Объемы хранения данных в компьютерном блоке

Объемы хранения данных в SCC (системном компьютерном блоке) представлены в следующей таблице.

Таблица 4.6: Объемы хранения данных в приборе

Наборы реагентов	3000 наборов
Журнал сообщений	12000 сообщений
Временные сообщения	200 сообщений
Инвентарный журнал	1000 сообщений
Буфер печати	10 запросов на печать
Результаты КК	35000 результатов
Сохраненные результаты:	
• Системный компьютерный блок с Pentium IV	50000 результатов
• Системный компьютерный блок с Pentium II или III	25000 результатов Включает заказанные системой составные части расчетных тестов, которые нельзя просмотреть на экране сохраненных результатов.
Несохраненные результаты:	
• Пациент	8000 заказов тестов, тестов в процессе и/или исключений
• КК	2000 заказов тестов, тестов в процессе и/или исключений
• Калибратор	1000 заказов тестов, тестов в процессе и/или исключений
Калибровочные кривые (неактивные)	До 3 месяцев
Файлы тестов	200 файлов тестов

Объем памяти аналитического модуля системы *c*

Объемы хранения данных аналитического модуля системы *c* представлены в следующей таблице.

Таблица 4.7: Объем памяти аналитического модуля системы c

Вспомогат. растворы:	
• Реф. раствор ICT	2 л
• Раствор щелочной промывки	500 мл
• Раствор кислотной промывки	500 мл
Реагентная карусель *c*4000:	
• Внешняя карусель	40 - 60 позиций

Регистрация МИ в Росздравнадзоре
www.nevacert.ru | info@nevacert.ru

• Внутренняя карусель	25 - 30 позиций
Реагентная карусель *c*8000:	
• R1	56 - 65 позиций
• R2	36 - 56 позиций
Реагентная карусель *c*16000:	
• R1	56 - 65 позиций
• R2	56 - 65 позиций
Реакционная карусель	
• *c4000*	99 кювет
• *c8000*	165 кювет
• *c16000*	165 пар кювет
Реакционные кюветы:	
• Минимальный объем	160 мкл
• Максимальный объем для фотометрической реакции	360 мкл
Карусель образцов *c*8000/*c*16000:	
• Позиции, использующиеся для пациента, калибраторов и контролей	Позиции карусели 1 - 30
• Позиции, использующиеся для промывающих растворов	Позиции карусели 31 - 32
Резервуар для высококонцентрированных отходов:	
• Объем	10 л
• Масса	10 кг (22 фнт.)

Объем памяти аналитического модуля системы *i*

Объемы хранения данных аналитических модулей системы *i* представлены в следующей таблице.

Таблица 4.8: Объем памяти аналитического модуля системы i

Вспомогат.растворы:	
• Пре-триггерный раствор	975 мл
• Триггерный раствор	975 мл
• Объем резервуара для промывочного буфера (*i*2000/*i*2000SR)	25 л
• Вес резервуара для промывочного буфера (*i*2000/*i*2000SR)	25 кг (55 фнт.)
• Объем резервуара для промывочного буфера (*i*1000SR)	12 л
• Вес резервуара для промывочного буфера (*i*1000SR)	14 кг (30 фнт.)
Реагентная карусель	25* позиций реагентов доступно для загрузки 100 или 500** проверочных наборов *Не включает использование наборов реагентов с > тремя флаконами с реагентами

Регистрация МИ в Росздравнадзоре
www.nevacert.ru | info@nevacert.ru

	** только *i*2000/*i*2000SR
Реакционный трек: ***i*2000/*i*2000SR** ***i*1000SR**	 112 позиций (внутри и снаружи трека) 23 позиции
РЯ (реакционные ячейки): • Общий объем • Макс. объем реакционной смеси	 1000 мкл 400 мкл
Воронка РЯ: • *i*2000/*i*2000SR • *i*1000SR	 1200 РЯ 360 РЯ
Твердые отходы: • Вместимость контейнера (*i*2000/*i*2000SR) • Вместимость лотка для отходов (только *i*2000/*i*2000SR) • Вместимость контейнера (*i*1000SR)	 5 часов работы с 200 РЯ (реакционными ячейками) в час (всего 1000 РЯ) 15 минут работы при извлеченном контейнере для отходов на время обработки (вмещает 50 РЯ) 1000 РЯ
Контейнер для жидких отходов (*i*1000SR) • Объем • Масса	 10 л 10 кг (22 фнт.)
Размер мешка для биоопасных материалов: • *i*2000/*i*2000SR • *i*1000SR	 63,5 см X 88,9 см (25" X 35") 60,9 см X 58,42 см (24" X 23")

Вместимость податчика образцов

Значения вместимости податчиков образцов см. в следующей таблице.

Таблица 4.9: Значения вместимости податчиков образцов (за исключением c4000/i1000SR/ci4100)

Штативы образцов	5 позиций на штатив
СПО (стандартный податчик образцов)	25 штативов образцов на дорожку
Карусель LAS (лабораторной автоматической системы) **Поддоны штативов**	20 позиций на карусель 5 штативов образцов или 25 позиций
Приоритетный бокс РПО (роботизированного податчика образцов) **(за исключением *i*1000SR)**	7 штативов образцов или 35 позиций
Стандартный бокс РПО **(за исключением *i*1000SR)**	1 поддон штатива на бокс 6 боксов в автономной системе *c* 4 бокса в автономной системе *i*2000SR 12 боксов в интегрированной системе
РПО (приоритетные позиции) **(*i*1000SR)**	0-7 штативов образцов (настраивается)

Регистрация МИ в Росздравнадзоре
www.nevacert.ru | info@nevacert.ru

РПО (рутинные секции) (*i*1000SR)	До 13 штативов образцов (настраивается)

Таблица 4.10: Значения вместимости податчиков образцов (c4000/ i1000SR/ci4100)

Штативы образцов	5 позиций на штатив
Боксы РПО (роботизированного податчика образцов)	8 боксов в интегрированной системе *ci*4100 4 бокса в интегрированной или автономной системе *c*4000 4 бокса в интегрированной системе *i*1000SR (16 секций)
РПО (рутинные секции)	До 36 секций в интегрированной системе *ci*4100 До 20 секций в автономной системе *c*4000
РПО (приоритетные позиции)	0 -10 секций (до 50 позиций) в интегрированной системе *ci*4100 0-7 секций (до 35 позиций) в автономной системе *c*4000 и *i*1000SR

Физические характеристики

Примерные физические характеристики системы ARCHITECT содержатся в следующей таблице. Измерения аналитических модулей и податчиков образцов не включают SCC (компьютерный блок) и любые дополнительные принадлежности.

Таблица 4.11: Физические характеристики

Модуль	Ширина	Длина	Высота	Масса
Системный компьютерный блок	53,3 см (21")	39,4 см (15,5")	55,9 см (22")	25 кг (55 фнт.)
Аналитический модуль и податчик образцов *c*8000	124,5 см (49")	200,6 см (79")	121,9 см (48")	1425 фнт. (646,4 кг)
Аналитический модуль и податчик образцов *c*16000	124,5 см (49")	200,6 см (79")	121,9 см (48")	701 кг (1545 фнт.)
Аналитический модуль и податчик образцов *i*2000SR	124,5 см (49")	154,9 см (61")	121,9 см (48")	490,3 кг (1081 фнт.)

Регистрация МИ в Росздравнадзоре
www.nevacert.ru | info@nevacert.ru

Модуль	Ширина	Длина	Высота	Масса
Аналитический модуль и податчик образцов *ci*8200	124,5 см (49")	322,6 см (127")	121,9 см (48")	1109,9 кг (2447 фнт.)
Аналитический модуль и податчик образцов *ci*16200	124,5 см (49")	322,6 см (127")	121,9 см (48")	1215 кг (2679 фнт.)
Аналитический модуль и податчик образцов *i*2000	111,8 см (44")	172,7 см (68")	121,9 см (48")	499 кг (1100 фнт.)
Аналитические модули (2) и податчик образцов *i*2000	111,8 см (44")	335,3 см (132")	121,9 см (48")	998 кг (2200 фнт.)
Аналитические модули (3) и податчик образцов *i*2000	111,8 см (44")	447,0 см (176")	121,9 см (48")	1420 кг (3130 фнт.)
Аналитические модули (4) и податчик образцов *i*2000	111,8 см (44")	561,3 см (221")	121,9 см (48")	1842 кг (4060 фнт.)
Аналитический модуль и податчик образцов карусели LAS *i*2000	121,9 см (48")	134,6 см (53")	121,9 см (48")	499 кг (1100 фнт.)
Аналитический модуль и податчик образцов *c*4000	90,7 см (36")	160 см (63")	125,1 см (49")	513,5 кг (1132 фнт.)
Аналитический модуль и податчик образцов *i*1000SR	76,2 см (30")	149,9 см (59")	124,5 см (49")	288 кг (636 фнт)
Аналитический модуль и податчик образцов *ci*4100	90,7 см (36")	281,2 см (111")	125,1 см (49")	760,7 кг (1677 фнт.)

Значения массы и сил

Примерные значения массы и сил приведены в следующих таблицах.

Регистрация МИ в Росздравнадзоре
www.nevacert.ru | info@nevacert.ru

ПРИМЕЧАНИЕ: Значения относятся к аналитическим модулям с податчиками образцов LAS.

Рисунок 4.1: Площадь основания ci4100

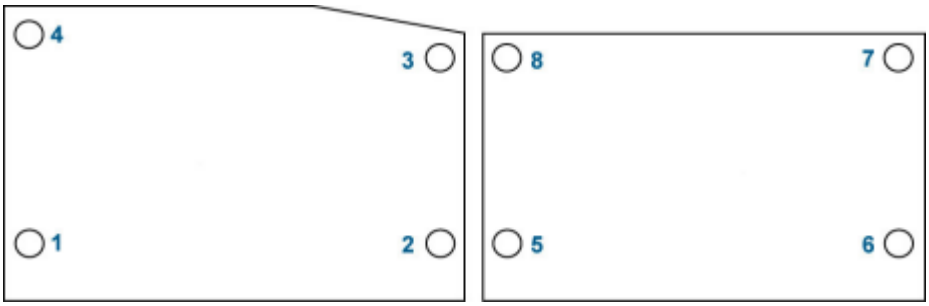

Таблица 4.12: Значения массы и сил ARCHITECT ci4100

Общая масса	760,7 кг (1677 фнт.)
Масса на каждой опоре	1. 116,1 кг (256.0 фнт.) 2. 105,5 кг (232.5 фнт.) 3. 123,4 кг (272.0 фнт.) 4. 120,4 кг (265.5 фнт.) 5. 67,4 кг (148.5 фнт.) 6. 95,9 кг (211.5 фнт.) 7. 62,6 кг (138.0 фнт.) 8. 60,3 кг (133.0 фнт.)
Сила на каждой опоре	1. 4,2 кг/кв.см (59.1 фнт/кв.дюйм) 2. 3,8 кг/кв.см (53.8 фнт/кв.дюйм) 3. 4,4 кг/кв.см (62.8 фнт/кв.дюйм) 4. 4,3 кг/кв.см (61.3 фнт/кв.дюйм) 5. 3,4 кг/кв.см (48.1 фнт/кв.дюйм) 6. 4,8 кг/кв.см (68.2 фнт/кв.дюйм) 7. 3,1 кг/кв.см (44.7 фнт/кв.дюйм) 8. 3,0 кг/кв.см (43.2 фнт/кв.дюйм)

Рисунок 4.2: Площадь основания c4000

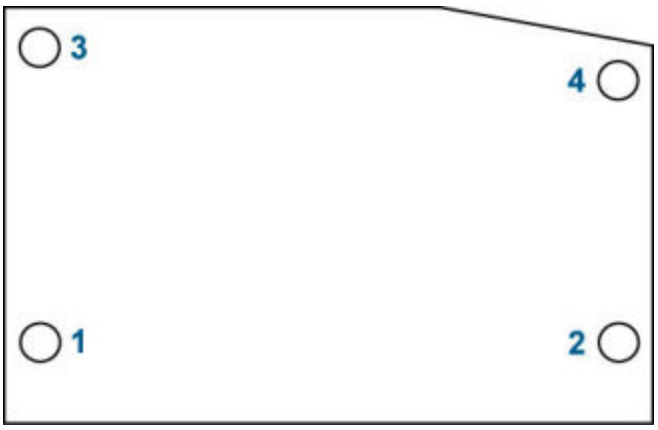

Регистрация МИ в Росздравнадзоре
www.nevacert.ru | info@nevacert.ru

Таблица 4.13: Значения массы и сил ARCHITECT c4000

Общая масса	513,5 кг (1132.0 фнт.)
Масса на каждой опоре	1. 120,0 кг (264.5 фнт.) 2. 132,2 кг (291.5 фнт.) 3. 149,0 кг (328.5 фнт.) 4. 112,3 кг (247.5 фнт.)
Сила на каждой опоре	1. 4,3 кг/кв.см (60.5 фнт/кв.дюйм) 2. 4,7 кг/кв.см (66.7 фнт/кв.дюйм) 3. 5,3 кг/кв.см (75.2 фнт/кв.дюйм) 4. 4,0 кг/кв.см (6.6 фнт/кв.дюйм)

Рисунок 4.3: Площадь основания ci8200 и ci16200

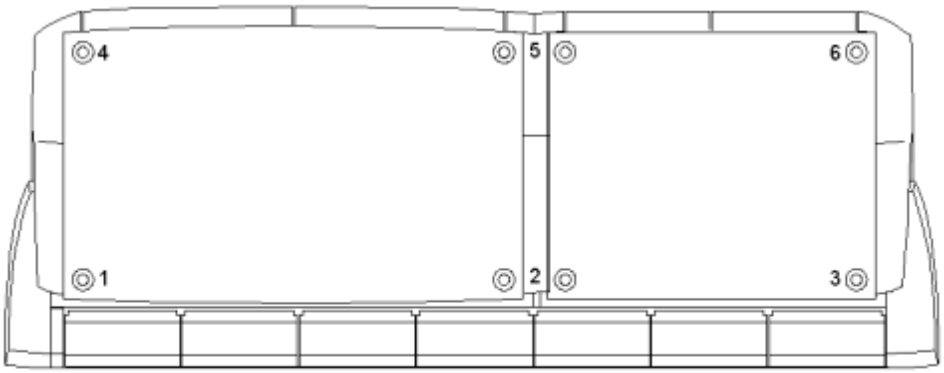

Таблица 4.14: Значения массы и сил ARCHITECT ci8200

Общая масса	1110 кг (2447 фнт.)
Масса на каждой опоре	1. 185 кг (407 фнт.) 2. 250 кг (552 фнт.) 3. 190 кг (418 фнт.) 4. 138 кг (305 фнт.) 5. 243 кг (535 фнт.) 6. 104 кг (230 фнт.)
Сила на каждой опоре	1. 6,22 кг/кв.см (88.48 фнт/кв.дюйм) 2. 5,01 кг/кв.см (71.32 фнт/кв.дюйм) 3. 9,36 кг/кв.см (133.12 фнт/кв.дюйм) 4. 4,66 кг/кв.см (66.30 фнт/кв.дюйм) 5. 4,86 кг/кв.см (69.12 фнт/кв.дюйм)

Регистрация МИ в Росздравнадзоре
www.nevacert.ru | info@nevacert.ru

	6. 5,15 кг/кв.см (73.25 фнт/кв.дюйм)

Таблица 4.15: Значения массы и сил ARCHITECT ci16200

Общая масса	1215 кг (2679 фнт.)
Масса на каждой опоре	1. 242 кг (534 фнт.) 2. 318 кг (700 фнт.) 3. 111 кг (245 фнт.) 4. 150 кг (331 фнт.) 5. 235 кг (519 фнт.) 6. 159 кг (350 фнт.)
Сила на каждой опоре	1. 8,16 кг/кв.см (116.1 фнт/кв.дюйм) 2. 11,14 кг/кв.см (158.4 фнт/кв.дюйм) 3. 5,48 кг/кв.см (78 фнт/кв.дюйм) 4. 5,06 кг/кв.см (72 фнт/кв.дюйм) 5. 8,25 кг/кв.см 117.4 фнт/кв.дюйм) 6. 7,83 кг/кв.см (111.4 фнт/кв.дюйм)

Рисунок 4.4: Площадь основания c8000 и c16000

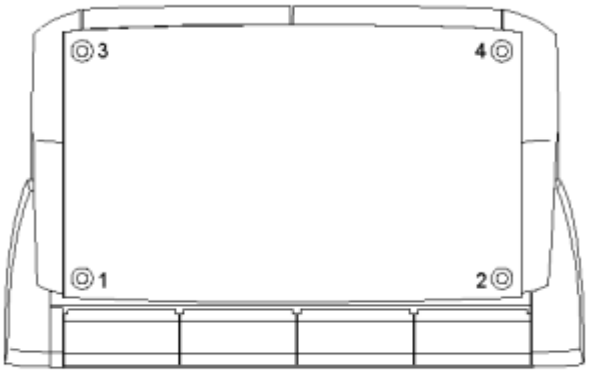

Таблица 4.16: Значения массы и сил ARCHITECT c8000

Общая масса	646 кг (1425 фнт.)
Масса на каждой опоре	1. 145 кг (20 фнт.) 2. 207 кг (456 фнт.) 3. 154 кг (339 фнт.) 4. 141 кг (310 фнт.)
Сила на каждой опоре	1. 4,89 кг/кв.см (69.57 фнт/кв.дюйм)

Регистрация МИ в Росздравнадзоре
www.nevacert.ru | info@nevacert.ru

	2. 6,97 кг/кв.см (99.13 фнт/кв.дюйм) 3. 5,18 кг/кв.см (73.70 фнт/кв.дюйм) 4. 4,74 кг/кв.см (67.39 фнт/кв.дюйм)

Таблица 4.17: Значения массы и сил ARCHITECT c16000

Общая масса	701 кг (1545 фнт.)
Масса на каждой опоре	1. 219 кг (482 фнт.) 2. 175 кг (385 фнт.) 3. 140,8 кг (310.5 фнт.) 4. 166,7 кг (367.5 фнт.)
Сила на каждой опоре	1. 7,38 кг/кв.см (105 фнт/кв.дюйм) 2. 5,91 кг/кв.см (84 фнт/кв.дюйм) 3. 4,78 кг/кв.см (68 фнт/кв.дюйм) 4. 5,62 кг/кв.см (80 фнт/кв.дюйм)

Рисунок 4.5: Площадь основания i2000SR

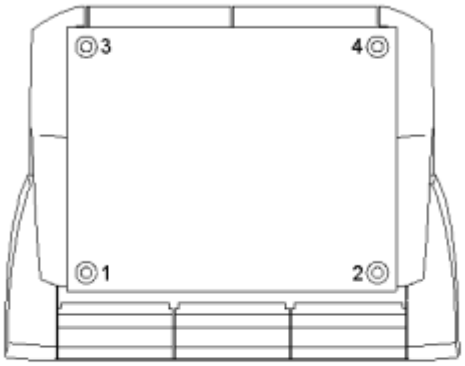

Таблица 4.18: Значения массы и сил ARCHITECT i2000SR

Общая масса	490 кг (1081 фнт.)
Масса на каждой опоре	1. 150 кг (331 фнт.) 2. 120 кг (265 фнт.) 3. 88 кг (195 фнт.) 4. 135 кг (290 фнт.)
Сила на каждой опоре	1. 7,41 кг/кв.см (105.36 фнт/кв.дюйм) 2. 5,93 кг/кв.см (84.35 фнт/кв.дюйм) 3. 4,36 кг/кв.см (62.07 фнт/кв.дюйм)

Регистрация МИ в Росздравнадзоре
www.nevacert.ru | info@nevacert.ru

	4. 6,49 кг/кв.см (92.31 фнт/кв.дюйм)

Рисунок 4.6: Площадь основания i2000

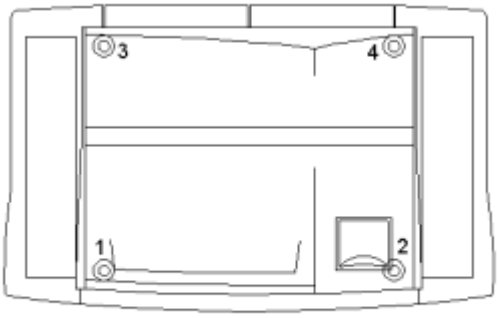

Таблица 4.19: Значения массы и сил ARCHITECT i2000

Общая масса	522 кг (1151 фнт.)
Масса на каждой опоре	1. 154 кг (340 фнт.) 2. 122 кг (270 фнт.) 3. 107 кг (235 фнт.) 4. 139 кг (306 фнт.)
Сила на каждой опоре	1. 7,61 кг/кв.см (108.28 фнт/кв.дюйм) 2. 6,05 кг/кв.см (85.99 фнт/кв.дюйм) 3. 5,26 кг/кв.см (74.84 фнт/кв.дюйм) 4. 6,85 кг/кв.см (97.45 фнт/кв.дюйм)

Рисунок 4.7: Площадь основания i1000SR

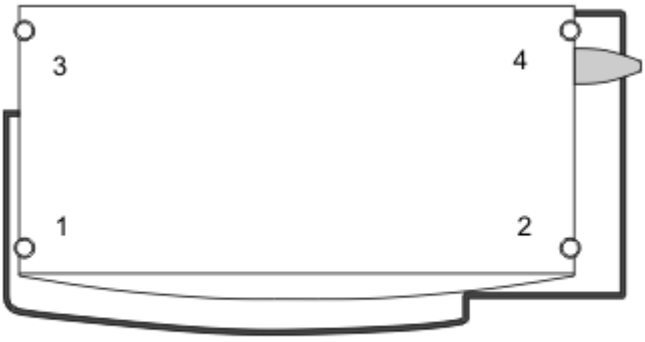

Таблица 4.20: Значения массы и сил ARCHITECT i1000SR

Общая масса	288 кг (636 фнт.)

Регистрация МИ в Росздравнадзоре
www.nevacert.ru | info@nevacert.ru

Масса на каждой опоре (примерная масса на уровне пола)	1. 68 кг (150 фнт.) 2. 86 кг (190 фнт.) 3. 58 кг (128 фнт.) 4. 76 кг (168 фнт.)
Сила на каждой опоре	1. 4,53 кг/кв.см (65 фнт/кв.дюйм) 2. 5,74 кг/кв.см (82 фнт/кв.дюйм) 3. 3,87 кг/кв.см (55 фнт/кв.дюйм) 4. 5,07 кг/кв.см (72 фнт/кв.дюйм)

Свободное пространство

Свободное пространство - это рекомендованное пространстве вокруг системы и аналитического модуля или модулей, позволяющее безопасно эксплуатировать и обслуживать систему ARCHITECT.

Темы свободного пространства для системы включают следующие разделы:

- *Требования к свободному пространству вокруг компьютерного блока (система c или i2000/i2000SR)* , стр. 4-17
- *Требования к свободному пространству вокруг аналитического модуля с РПО системы c* , стр. 4-18
- *Требования к свободному пространству вокруг аналитического модуля c8000/c16000 с расширением РПО*, стр. 4-18
- *Требования к свободному пространству вокруг аналитического модуля с LAS системы c* , стр. 4-19
- *Требования к свободному пространству вокруг аналитического модуля системы i2000SR с РПО*, стр. 4-20
- *Требования к свободному пространству вокруг аналитического модуля системы i2000 с СПО*, стр. 4-20
- *Требования к свободному пространству вокруг аналитического модуля с податчиком образцов карусели LAS системы i2000*, стр. 4-21
- *Требования к свободному пространству вокруг аналитического модуля системы i2000SR с LAS*, стр. 4-22
- *Требования к свободному пространству вокруг аналитического модуля системы i1000SR с РПО*, стр. 4-22

Требования к свободному пространству вокруг компьютерного блока (система *c* или *i*2000/*i*2000SR)

Требования к свободному пространству вокруг компьютерного блока см. в следующей таблице.

Регистрация МИ в Росздравнадзоре
www.nevacert.ru | info@nevacert.ru

Таблица 4.21: Свободное пространство для SCC (система c или i2000/ i2000SR)

Длина кабеля питания	1,8 м (6')
Свободное пространство с задней и боковых сторон (для охлаждения и вентиляции)	15,2 см (6")
Свободное пространство над монитором (для охлаждения и вентиляции)	61,0 см (24")
Свободное пространство спереди (для рабочей зоны)	86,4 см (34")

Требования к свободному пространству вокруг аналитического модуля с РПО системы *c*

Требования к свободному пространству вокруг аналитического модуля системы *c* с РПО см. в следующей таблице.

Таблица 4.22: Аналитический модуль с РПО системы c

Длина кабеля питания (позволяет позиционировать модуль таким образом, чтобы кабель питания можно было легко отсоединить)	4,0 м (13')
Свободное пространство слева и справа (для доступа)	61,0 см (24")
Свободное пространство сзади: (для безопасного доступа к главным автоматическим выключателям, охлаждения, циркуляции воздуха, прокладки кабелей и трубок, техобслуживания и прохода)	
• Отдельный модуль	76,2 см (30")*
• Интегрированная система (аналитический модуль системы *c*)	76,2 см (30")*
Свободное пространство сверху (для открытия крышек аналитического центра)	50,8 см (20")
Свободное пространство спереди (для открытия передних дверец, доступа, удаления и замены промывочных растворов, шприцев и помп)	86,4 см (34")

*В условиях ограниченного места свободное пространство сзади может быть сокращено до 25,4 см (10 дюймов). Для этой опции потребуется изменить прокладку кабелей питания и трубопроводов. Использование такого альтернативного варианта требует одобрения специалиста сервисной службы Abbott и монтажа распределителя электропитания для соединения кабелей питания.

Требования к свободному пространству вокруг аналитического модуля *c*8000/*c*16000 с расширением РПО

Требования к свободному пространству вокруг для аналитического модуля *c*8000/*c*16000 с расширением РПО, см. в следующей таблице.

Регистрация МИ в Росздравнадзоре
www.nevacert.ru | info@nevacert.ru

Таблица 4.23: Аналитический модуль c8000/c16000 с расширением РПО

Длина кабеля питания (позволяет позиционировать модуль таким образом, чтобы кабель питания можно было легко отсоединить)	4,0 м
Свободное пространство справа (для доступа)	61,0 см
Свободное пространство слева (для доступа)	12,7 - 15,2 см
Свободное пространство сзади: (для безопасного доступа к главным автоматическим выключателям, охлаждения, циркуляции воздуха, прокладки кабелей и трубок, техобслуживания и прохода) • Отдельный модуль • Интегрированная система (с аналитическим модулем *c*8000/*c*16000)	 76,2 см 76,2 см
Свободное пространство сверху (для открытия крышек аналитического центра)	50,8 см
Свободное пространство спереди (для открытия передних дверец, доступа, удаления и замены промывочных растворов, шприцев и помп)	86,4 см

Требования к свободному пространству вокруг аналитического модуля с LAS системы *c*

Требования к свободному пространству вокруг аналитического модуля системы *c* с LAS см. в следующей таблице.

Таблица 4.24: Аналитический модуль с LAS системы c

Длина кабеля питания (позволяет позиционировать модуль таким образом, чтобы кабель питания можно было легко отсоединить)	4,0 м (13')
Свободное пространство слева (для доступа)	61,0 см (24")
Свободное пространство справа: (для доступа к транспортеру LAS)	Зависит от поставщика транспортера
Свободное пространство сзади: (для безопасного доступа к главным автоматическим выключателям, охлаждения, циркуляции воздуха, прокладки кабелей и трубок, техобслуживания и прохода)	76,2 см (30")*
Свободное пространство сверху (для открытия крышек аналитического центра)	50,8 см (20")
Свободное пространство спереди (для открытия передних дверец, доступа, удаления и замены промывочных растворов, шприцев и помп)	86,4 см (34")

*В условиях ограниченного места свободное пространство сзади может быть сокращено до 25,4 см (10 дюймов). Для этой опции потребуется

Регистрация МИ в Росздравнадзоре
www.nevacert.ru | info@nevacert.ru

изменить прокладку кабелей питания и трубопроводов. Использование такого альтернативного варианта требует одобрения специалиста сервисной службы Abbott и монтажа распределителя электропитания для соединения кабелей питания.

Требования к свободному пространству вокруг аналитического модуля системы *i*2000SR с РПО

Требования к свободному пространству вокруг аналитического модуля системы *i*2000SR с РПО см. в следующей таблице.

Таблица 4.25: Аналитический модуль системы i2000SR с РПО

Длина кабеля питания (позволяет позиционировать модуль таким образом, чтобы кабель питания можно было легко отсоединить)	4,6 м (15')
Свободное пространство слева и справа (для доступа к зоне загрузки и выгрузки образцов)	61,0 см (24")
Свободное пространство сзади: (для безопасного доступа к главным автоматическим выключателям, охлаждения, циркуляции воздуха, прокладки кабелей и трубок, техобслуживания и прохода)	
• Отдельный модуль • Интегрированная система (аналитический модуль системы *c*)	50,8 см (20")* 76,2 см (30")*
Свободное пространство сверху (для открытия крышек аналитического центра)	50,8 см (20")
Свободное пространство спереди (для открытия передних дверец, доступа, удаления и замены промывочных растворов и отходов)	86,4 см (34")

*В условиях ограниченного места свободное пространство сзади может быть сокращено до 25,4 см (10 дюймов). Для этой опции потребуется изменить прокладку кабелей питания и трубопроводов. Использование такого альтернативного варианта требует одобрения специалиста сервисной службы Abbott и монтажа распределителя электропитания для соединения кабелей питания.

Требования к свободному пространству вокруг аналитического модуля системы *i*2000 с СПО

Требования к свободному пространству вокруг аналитического модуля системы *i*2000 с СПО см. в следующей таблице.

Таблица 4.26: Аналитический модуль системы i2000 с СПО

Длина кабеля питания (позволяет позиционировать модуль таким образом, чтобы кабель питания можно было легко отсоединить)	4,6 м (15')
Свободное пространство слева и справа	61,0 см (24")

Регистрация МИ в Росздравнадзоре
www.nevacert.ru | info@nevacert.ru

(для доступа к зоне загрузки и выгрузки образцов)	
Свободное пространство сзади: (для безопасного доступа к главным автоматическим выключателям, охлаждения, циркуляции воздуха, прокладки кабелей и трубок, техобслуживания и прохода) • Отдельный модуль • Мультимодульная	 50,8 см (20")* 76,2 см (30")*
Свободное пространство сверху (для открытия крышек аналитического центра)	50,8 см (20")
Свободное пространство спереди (для открытия передних дверец, доступа, удаления и замены промывочных растворов и отходов)	86,4 см (34")

*В условиях ограниченного места свободное пространство сзади может быть сокращено до 25,4 см (10 дюймов). Для этой опции потребуется изменить прокладку кабелей питания и трубопроводов. Использование такого альтернативного варианта требует одобрения специалиста сервисной службы Abbott и монтажа распределителя электропитания для соединения кабелей питания.

Требования к свободному пространству вокруг аналитического модуля с податчиком образцов карусели LAS системы *i*2000

Требования к свободному пространству вокруг аналитического модуля системы *i*2000 с податчиком образцов карусели LAS см. в следующей таблице.

Таблица 4.27: Аналитический модуль с податчиком образцов карусели LAS i2000

Длина кабеля питания (позволяет позиционировать модуль таким образом, чтобы кабель питания можно было легко отсоединить)	4,6 м (15')
Свободное пространство слева (для доступа к транспортеру LAS)	Зависит от поставщика транспортера
Свободное пространство справа (для доступа)	61,0 см (24")
Свободное пространство сзади (для безопасного доступа к главным автоматическим выключателям, охлаждения, циркуляции воздуха, прокладки кабелей и трубок, техобслуживания и прохода)	50,8 см (20")*
Свободное пространство сверху (для открытия крышек аналитического центра)	50,8 см (20")
Свободное пространство спереди (для открытия передних дверец, доступа, удаления и замены промывочных растворов и отходов)	86,4 см (34")

*В условиях ограниченного места свободное пространство сзади может быть сокращено до 25,4 см (10 дюймов). Для этой опции потребуется

Регистрация МИ в Росздравнадзоре
www.nevacert.ru | info@nevacert.ru

изменить прокладку кабелей питания и трубопроводов. Использование такого альтернативного варианта требует одобрения специалиста сервисной службы Abbott и монтажа распределителя электропитания для соединения кабелей питания.

Требования к свободному пространству вокруг аналитического модуля системы *i*2000SR с LAS

Требования к свободному пространству вокруг аналитического модуля системы *i*2000SR с LAS см. в следующей таблице.

Таблица 4.28: Аналитический модуль системы i2000SR с LAS

Длина кабеля питания (позволяет позиционировать модуль таким образом, чтобы кабель питания можно было легко отсоединить)	4,6 м (15')
Свободное пространство со стороны транспортера (для доступа к транспортеру LAS)	Зависит от поставщика транспортера
Свободное пространство со стороны без транспортера (для доступа)	61,0 см (24")
Свободное пространство сзади (для безопасного доступа к главным автоматическим выключателям, охлаждения, циркуляции воздуха, прокладки кабелей и трубок, техобслуживания и прохода)	50,8 см (20")*
Свободное пространство сверху (для открытия крышек аналитического центра)	50,8 см (20")
Свободное пространство спереди (для открытия передних дверец, доступа, удаления и замены промывочных растворов и отходов)	86,4 см (34")

*В условиях ограниченного места свободное пространство сзади может быть сокращено до 25,4 см (10 дюймов). Для этой опции потребуется изменить прокладку кабелей питания и трубопроводов. Использование такого альтернативного варианта требует одобрения специалиста сервисной службы Abbott и монтажа распределителя электропитания для соединения кабелей питания.

Требования к свободному пространству вокруг аналитического модуля системы *i*1000SR с РПО

Требования к свободному пространству вокруг аналитического модуля системы *i*1000SR с РПО см. в следующей таблице.

Таблица 4.29: Требования к свободному пространству вокруг аналитического модуля системы i1000SR с РПО

Длина кабеля питания (позволяет позиционировать модуль таким образом, чтобы кабель питания можно было легко отсоединить)	2,5 м (8')

Регистрация МИ в Росздравнадзоре
www.nevacert.ru | info@nevacert.ru

Свободное пространство слева	7,6 см (3")
Свободное пространство справа	55,9 см (22")
Свободное пространство сзади (для безопасного доступа к главным автоматическим выключателям, охлаждения, циркуляции воздуха, прокладки кабелей и трубок, техобслуживания и прохода)	50,8 см (20")*
Свободное пространство сверху (для открытия крышки аналитического центра)	50,8 см (20") 182,9 см (72") от пола
Свободное пространство спереди (для открытия передних дверец, доступа, удаления и замены промывочных растворов и отходов)	86,4 см (34")

*В условиях ограниченного места свободное пространство сзади может быть сокращено до 25,4 см (10 дюймов). Для этой опции потребуется изменить прокладку кабелей питания и трубопроводов. Использование такого альтернативного варианта требует одобрения специалиста сервисной службы Abbott и монтажа распределителя электропитания для соединения кабелей питания.

Электрические характеристики и требования

Электрические характеристики и требования включают информацию об электрических цепях, типах розеток и требованиях к розеткам.

К электрическим требованиям относятся:

- *Требования по электропитанию для компьютерного блока*, стр. 4-23
- *Характеристики и требования к электропитанию для аналитического модуля с податчиком образцов системы c* , стр. 4-24
- *Характеристики и требования к электропитанию для аналитического модуля с податчиком образцов системы i* , стр. 4-25

Требования по электропитанию для компьютерного блока

Требования по электропитанию для SCC (компьютерного блока) см. в следующей таблице.

Таблица 4.30: Требования по электропитанию - SCC

Питание переменного тока:	
• Низковольтная опция	• Напряжение: 90 - 132 В перем. тока • Частота: 47 - 63 Гц
• Высоковольтная опция	• Напряжение: 180 - 264 В перем. тока • Частота: 47 - 63 Гц
Автоматический выключатель с возможностью перезагрузки:	

Регистрация МИ в Росздравнадзоре
www.nevacert.ru | info@nevacert.ru

• Низковольтная опция • Высоковольтная опция	14 A 12 A
Гнездо (одно) • Северная Америка • Международный	 NEMA 5-15 с тремя штырьками (120 В перем. тока, 15 A) IEC 320 M с заземлением (220 - 240 В перем. тока)
Длина кабеля питания	1,8 м (6')

ПРИМЕЧАНИЕ: Если используется UPS (источник бесперебойного питания), он должен соответствовать требованиям по энергоемкости для системы ARCHITECT System. Рекомендуется, чтобы безопасность UPS соответствовала требованиям стандарта Национальной испытательной лаборатории (NRTL), такого как UL или TUV. К тому же рекомендуется, чтобы UPS соответствовал требованиям стандарта по электромагнитной совместимости (ЭМС) IEC 62040-2.

Характеристики и требования к электропитанию для аналитического модуля с податчиком образцов системы *c*

Характеристики и требования к электропитанию для аналитического модуля системы *c* с податчиком образцов см. в следующей таблице.

Таблица 4.31: Характеристики и требования к электропитанию - аналитический модуль с податчиком образцов системы c

Питание переменного тока	• Напряжение: 200, 208, 220, 230 или 240 ± 10% В перем. тока (180 - 264 В перем. тока) • Частота: 50 или 60 Гц (47 - 63 Гц)
Автоматический выключатель с возможностью перезагрузки: • Северная Америка • Международный	 20 A 16 A **ПРИМЕЧАНИЕ:** При использовании ИБП см. характеристики, указанные изготовителем ИБП.
Гнездо (одно) • Северная Америка • Международный	 • 20 A - NEMA L6-20R (250 В перем. тока, 20 A, поворотный замок) • С ИБП 30 A - NEMA L6-30R (250 В перем. тока, 30 A, поворотный замок) IEC309 (250 В перем. тока или 220 - 240 В перем. тока, 16 A) **ПРИМЕЧАНИЕ:** При использовании ИБП см. характеристики, указанные изготовителем ИБП.
Длина кабеля питания	4,0 м (13')
Номинальная потребляемая мощность	3000 ВА (3 кВА), макс.

Регистрация МИ в Росздравнадзоре
www.nevacert.ru | info@nevacert.ru

Расчетная теплоотдача	См. *Характеристики и требования к окружающей среде*, стр. 4-30.

ПРИМЕЧАНИЕ: Если используется UPS (источник бесперебойного питания), он должен соответствовать требованиям по энергоемкости для системы ARCHITECT System. Рекомендуется, чтобы безопасность UPS соответствовала требованиям стандарта Национальной испытательной лаборатории (NRTL), такого как UL или TUV. К тому же рекомендуется, чтобы UPS соответствовал требованиям стандарта по электромагнитной совместимости (ЭМС) IEC 62040-2.

Характеристики и требования к электропитанию для аналитического модуля с податчиком образцов системы *i*

Характеристики и требования к электропитанию для аналитического модуля системы *i* с податчиком образцов см. в следующей таблице.

Таблица 4.32: Характеристики и требования к электропитанию - аналитический модуль с податчиком образцов системы i

Питание переменного тока	
• *i*2000/*i*2000SR	• Напряжение: 200 - 240 ± 10% В перем. тока (176 - 264 В перем. тока) Частота: 50 или 60 Гц (47 - 63 Гц)
• *i*1000SR	• Напряжение: 110 - 120 или 200 - 240 ± 10% В перем. тока (99 - 264 В перем. тока) Частота: 50 или 60 Гц, с автоматической регулировкой
Автоматический выключатель с возможностью перезагрузки (*i*2000SR):	
• Северная Америка	С ИБП - 30 А Без ИБП - 20 А
• Международный	16 А
Автоматический выключатель с возможностью перезагрузки (*i*2000): По одному выключателю для каждого аналитического модуля.	
• Северная Америка	30 А
• Международный	32 А
Автоматический выключатель с возможностью перезагрузки (*i*1000SR): По одному выключателю для каждого аналитического модуля.	
• 110 В	20 А
• 220 В	10 А
Гнездо (одно, *i*2000SR):	
• Северная Америка	NEMA L6-20R (250 В перем. тока, 20 А, поворотный замок)

Регистрация МИ в Росздравнадзоре
www.nevacert.ru | info@nevacert.ru

• Международный	IEC 309 (250 В перем. тока или 220-240 В перем. тока, 16 А)
Гнездо (одно, *i*2000): По одному гнезду для каждого аналитического модуля.	
• Северная Америка	NEMA L6-30R (250 В перем. тока, 30 А, поворотный замок)
• Международный	IEC 309 (250 В перем. тока или 220-240 В перем. тока, 32 А)
Гнездо (*i*1000SR): Гнездо в пределах 7' (2,1 м) от аналитического модуля *i*1000SR.	
• Северная Америка	NEMA L5-20R (125 В перем. тока, 20 А, поворотный замок) NEMA L6-20R (250 В перем. тока, 20 А, поворотный замок)
• Международный	В зависимости от действующего в регионе напряжения
Длина кабеля питания	
• *i*2000/*i*2000SR	4,6 м (15')
• *i*1000SR	2,5 м (8')
Номинальная потребляемая мощность:	
• *i*2000SR	3000 ВА (3 кВА), макс.
• *i2000*	4700 ВА (4,7 кВА), макс.
• *i*1000SR	1760 ВА (1,76 кВА), макс.
Расчетная теплоотдача	См. *Характеристики и требования к окружающей среде*, стр. 4-30.

ПРИМЕЧАНИЕ: Если используется UPS (источник бесперебойного питания), он должен соответствовать требованиям по энергоемкости для системы ARCHITECT System. Рекомендуется, чтобы безопасность UPS соответствовала требованиям стандарта Национальной испытательной лаборатории (NRTL), такого как UL или TUV. К тому же рекомендуется, чтобы UPS соответствовал требованиям стандарта по электромагнитной совместимости (ЭМС) IEC 62040-2.

Параметры электрической безопасности

Параметры электрической безопасности для системы ARCHITECT см. в следующей таблице.

Таблица 4.33: Параметры электрической безопасности

Класс электробезопасности	II (категория перенапряжения)
Степень загрязнения	2

ПРИМЕЧАНИЕ: Параметры электрической безопасности не имеют значения для производительности.

Регистрация МИ в Росздравнадзоре
www.nevacert.ru | info@nevacert.ru

Оптические характеристики (система *c*)

Оптические характеристики аналитического модуля системы *c* см. в следующей таблице.

Таблица 4.34: Оптические характеристики аналитического модуля системы c

Источник света	Галогенная лампа
Детектор	Кремниевая фотодиодная матрица
Оптическая длина	5 мм
Фотометрический метод	Вогнутая дифракционная решетка
Реакционная кювета	Прямоугольная стеклянная кювета
Значения длины волны *c*8000	16 значений длины волны (340, 380, 404, 412, 444, 476, 500, 524, 548, 572, 604, 628, 660, 700, 748 и 804 нм)
Значения длины волны *c*4000/*c*16000	16 значений длины волны (340, 380, 404, 416, 450, 476, 500, 524, 548, 572, 604, 628, 660, 700, 748 и 804 нм)
Фотометрический диапазон	от -0,1 до 3,2 ОП (с конвертацией в оптическую длину 10 мм)
Линейность	$\leq$ 2% при 2,0 ОП

Характеристики и требования к воде и жидким отходам

Характеристики и требования к воде и жидким отходам содержат информацию о качестве воды, расходе воды, положении дренажного отверстия и производительности дренажа.

К характеристикам и требованиям к воде и жидким отходам относятся следующие темы:

- *Характеристики и требования к воде и жидким отходам для аналитического модуля системы c* , стр. 4-27
- *Требования к воде и жидким отходам для аналитического модуля системы i* , стр. 4-28

Характеристики и требования к воде и жидким отходам для аналитического модуля системы *c*

Характеристики и требования к воде и жидким отходам для аналитического модуля системы *c* см. в следующей таблице.

Таблица 4.35: Характеристики и требования к воде и жидким отходам - аналитический модуль системы c

Расход деионизированной воды в системе *c*4000	15 л/час в штатном рабочем режиме 25 л/час (максимум)

Регистрация МИ в Росздравнадзоре
www.nevacert.ru | info@nevacert.ru

Расход деионизированной воды в системе *c*8000	25 л/час в штатном рабочем режиме
Расход деионизированной воды в системе *c*16000	≤ 54 л/час в штатном рабочем режиме
Средний выход жидких отходов *c*4000	15 л/час в штатном рабочем режиме 25 л/час (максимум)
Средний выход жидких отходов *c*8000	25 л/час
Средний выход жидких отходов *c*16000	≤ 54 л/час
Качество воды:	
• Максимальная микробная контаминация	≤ 1000 КОЕ/мл
• Мин. удельное электрическое сопротивление	1 МОм - см при 25˚C
• Давление	15 - 25 фнт/кв.дюйм
ВАЖНО: Не следует обрабатывать образцы в системе *c* одновременно с выполнением техобслуживания системы деионизированной воды. По завершении техобслуживания проверьте соответствие давления техническим характеристикам.	
Дренажное отверстие: Необходимо наличие дренажного отверстия, соответствующего следующим характеристикам, или использование внешнего откачивающего насоса (дополнительная принадлежность), если слив расположен в раковине или ином высоком месте.	
• Расположение	В пределах 2,9 м (9.5 фт.) (от задней стенки системы
• Высота	≤ 10,0 см (4") от пола
Производительность дренажа	≥ 200 л/час
Конфигурация жидких отходов:	
• Два трубопровода для отходов с подачей самотеком	Слив в дренажное отверстие или внешний откачивающий насос
• Трубопровод или трубопроводы для высококонцентрированных отходов – *c*4000 (один) – *c*8000 (один) – *c*16000 (два)	Слив в резервуар для высококонцентрированных отходов, дренажное отверстие или внешний откачивающий насос

Требования к воде и жидким отходам для аналитического модуля системы *i*

Требования к воде и жидким отходам для аналитического модуля системы *i* см. в следующей таблице.

Регистрация МИ в Росздравнадзоре
www.nevacert.ru | info@nevacert.ru

Таблица 4.36: Требования к воде и жидким отходам - аналитический модуль системы i

Качество воды: • Максимальная микробная контаминация • Мин. удельное электрическое сопротивление	 ≤ 1000 КОЕ/мл 1 МОм - см при 25˚C
Жидкие отходы	Подача самотеком в слив на уровне пола или внешний насос к раковине

Характеристики и требования к внешнему откачивающему насосу

Внешний откачивающий насос - дополнительная принадлежность для использования с системой *c* и/или *i*, если слив в полу недоступен, и используется слив в раковину. Эта принадлежность перекачивает отходы из аналитического модуля или модулей в слив раковины.

К характеристикам и требованиям к внешнему откачивающему насосу относятся следующие темы:

- *Общие характеристики внешнего откачивающего насоса*, стр. 4-29
- *Характеристики и требования к электропитанию для внешнего откачивающего насоса*, стр. 4-29
- *Требования к свободному пространству вокруг внешнего откачивающего насоса*, стр. 4-30

Общие характеристики внешнего откачивающего насоса

Физические характеристики внешнего откачивающего насоса см. в следующей таблице.

Таблица 4.37: Общие характеристики внешнего откачивающего насоса

Ширина	33 см (13")
Длина	33 см (13")
Высота	33 см (13")
Масса	8 кг (18 фнт.)

Характеристики и требования к электропитанию для внешнего откачивающего насоса

Характеристики и требования к электропитанию для внешнего откачивающего насоса см. в следующей таблице.

ПРИМЕЧАНИЕ: Необходимо вручную перевести переключатель напряжения в нужное положение.

Таблица 4.38: Характеристики и требования к электропитанию - внешний откачивающий насос

Питание переменного тока:	

Регистрация МИ в Росздравнадзоре
www.nevacert.ru | info@nevacert.ru

• Северная Америка • Международный	• Напряжение: 115 ± 10% В перем. тока (104-126 В перем. тока) • Частота: 60 Гц (47-63 Гц) • Напряжение: 220 ± 10% В перем. тока (207-253 В перем. тока) • Частота: 50 Гц (47-63 Гц)
Автоматический выключатель с возможностью перезагрузки: • Северная Америка • Международный	 1,6 A 0,8 A
Гнездо (одно): • Северная Америка • Международный	 NEMA 5-15 с тремя штырьками (120 В перем. тока, 15 A) IEC 320 M с заземлением (220 - 240 В перем. тока)

Требования к свободному пространству вокруг внешнего откачивающего насоса

Требования к свободному пространству вокруг внешнего откачивающего насоса см. в следующей таблице.

Таблица 4.39: Требования к свободному пространству вокруг внешнего откачивающего насоса

Свободное пространство с боковых сторон (для доступа)	12,7 см (5")
Свободное пространство спереди (для доступа)	22,9 см (9")
Свободное пространство сзади (для доступа)	22,9 см (9")

Характеристики и требования к окружающей среде

Характеристики и требования к окружающей среде системы ARCHITECT содержатся в следующей таблице.

Таблица 4.40: Характеристики и требования к окружающей среде

Рассеивание тепла в штатном рабочем режиме: • *c*4000* • *c*8000* • *c*16000* • *i*1000SR* • *i*2000/*i*2000SR* • Системный компьютерный блок *включая аналитический модуль и податчик образцов	 3050 брит.тепл.ед./час (894 Вт) 3400 брит.тепл.ед./час (996 Вт) 4730 брит.тепл.ед./час (1390 Вт) 2400 брит.тепл.ед./час (703 Вт) 4280 брит.тепл.ед./час (1250 Вт) 389 брит.тепл.ед./час (114 Вт)

Регистрация МИ в Росздравнадзоре
www.nevacert.ru | info@nevacert.ru

Уровень шума	Не превышает 80 дБ(А) в штатном рабочем режиме выше опорного звукового давления 20 мкПа.
Температура, при работе	15˚C - 30˚C
Влажность	10% - 85% (без конденсации) RH (относительная влажность) при 25˚C **ПРИМЕЧАНИЕ:** Для SCC (компьютерного блока) требования к влажности зависят от изготовителя компонентов.
Высота над уровнем моря	≤ 2590,7 м (2590,7 м)
Размещение	• Только для использования в закрытом помещении. Запрещается устанавливать в месте, подвергающемся воздействию прямых солнечных лучей. • Избегайте сквозняков, обусловленных работой системы отопления и вентиляции.
Хранение и транспортировка	• Хранить в сухом месте • Хрупкий предмет - Обращаться с осторожностью

ОСТОРОЖНО: Данное оборудование не предназначено для использования в жилых посещениях и может не иметь необходимой защиты от радиопомех в таких помещениях. Не используйте данное оборудование в непосредственной близости к источникам сильного электромагнитного излучения, поскольку оно может привести к сбоям в работе оборудования.

Характеристики компьютера и интерфейса

Характеристики компьютера и интерфейса для SCC (компьютерного блока) системы ARCHITECT см. в следующей таблице.

Таблица 4.41: Характеристики компьютера и интерфейса

Процессор	Минимум: Intel Pentium II; 350 МГц, 640 Мб RAM
Жесткий диск (2):	
• Диск C	Минимум: 10 ГБ
• Диск D	Минимум: 10 ГБ
Дисковод	3,5", 1,44 МБ
Привод CD-RW:	
• Минимальная скорость чтения	24x
• Минимальная скорость записи	8x
Интерфейс оператора:	
• Цветной монитор	Стандартный разъем VGA

Регистрация МИ в Росздравнадзоре
www.nevacert.ru | info@nevacert.ru

• Сенсорный экран	Резистивный слой, разъем RS-232 (*i*2000/*i*2000SR) «Поверхностно-волновое» стекло, разъем USB (*i*1000SR)
• Клавиатура	Стандартная компьютерная клавиатура со 101 клавишей
• Устройство позиционирования	Интерфейс PS-2
Дополнительный внешний модем:	
• Скорость	Минимум 28,8 бит/сек
• ПК-интерфейс	Встроенный RS-232
• Кабельная разводка	Последовательный кабель RS-232, 25 контактов, телефонный кабель RJ-11 и кабель питания
• Телефонная линия	Необходима прямая линия (без коммутатора). Рекомендуется, хотя и не обязательно, выделенная линия.
Драйверы принтеров	• Brother Mono Universal • Canon Generic PCL6 • Epson Universal • HP Universal PCL6 • Kyocera Classic Universal PCL6 • Kyocera Classic Universal PCL6 (A4) • Lexmark Universal v2 XL • Samsung Universal 2
Интерфейс сервера:	
• Режим обмена данными	Двусторонний
• Коммуникационное устройство	Последовательный порт RS-232
• Варианты скорости	1200, 2400, 4800, 9600, 14400, 19200, 28800, 38400, 57600 или 115200 бит/сек
• Документация на интерфейс	CLSI LIS1-A (ASTM E 1381-91) и LIS2-A2 (ASTM E1394-91)
Интерфейс аналитического модуля:	
• система *c*	Ethernet, 100 BASE-T
• система *i*	Ethernet, 10 BASE-T

Технические характеристики и требования к принтеру

Принтер для SCC (компьютерного блока) системы ARCHITECT предоставляется компанией Abbott Laboratories.

К техническим характеристикам и требованиям к принтеру относятся следующие темы:

• *Общие характеристики принтера*, стр. 4-32
• *Характеристики и требования к электропитанию принтера*, стр. 4-33

Общие характеристики принтера

Общие характеристики принтера см. в следующей таблице.

Регистрация МИ в Росздравнадзоре
www.nevacert.ru | info@nevacert.ru

Таблица 4.42: Общие характеристики принтера

Длина кабеля питания	1,8 м (6')
Длина кабеля для параллельного порта	1,8 м (6')

Характеристики и требования к электропитанию принтера

Характеристики и требования к электропитанию принтера см. в следующей таблице.

Таблица 4.43: Характеристики и требования к электропитанию - принтер

Питание переменного тока:	
• Северная Америка	• Напряжение: 110 или 120 ± 10% В перем. тока (90 - 132 В перем. тока) • Частота: 60 Гц (47-63 Гц)
• Международный	• Напряжение: 200, 208, 220, 230 или 240 ± 10% В перем. тока (180 - 264 В перем. тока) • Частота: 50 Гц (47-63 Гц)
Автоматический выключатель с возможностью перезагрузки:	
• Северная Америка	14 A
• Международный	12 A
Гнездо (одно):	
• Северная Америка	NEMA 5-15 с тремя штырьками (120 В перем. тока, 15 A)
• Международный	IEC 320 M с заземлением (220 - 240 В перем. тока)
Длина кабеля питания	1,8 м (6')

Требования к этикеткам со штрих-кодом

В зависимости от типа этикетки со штрих-кодом к требованиям относится информация о директивах, формате, длине идентификатора образца, длине и расположению этикетки.

К требованиям к этикеткам со штрих-кодом относятся следующие темы:

- *Требования к штрих-коду для реагента 1D (система c)*, стр. 4-33
- *Требования к этикеткам со штрих-кодом образцов*, стр. 4-37

Требования к штрих-коду для реагента 1D (система *c*)

Следующая информация используется для проверки соответствия этикеток со штрих-кодом реагента 1D (одномерный) рекомендациям и требованиям к размещению на картриджах с реагентами.

- *Требования к этикеткам со штрих-кодом реагента 1D*, стр. 4-34
- *Формат данных этикетки со штрих-кодом 1D реагента*, стр. 4-35
- *Размещение этикеток со штрих-кодом реагента 1D*, стр. 4-36

Регистрация МИ в Росздравнадзоре
www.nevacert.ru | info@nevacert.ru

Требования к этикеткам со штрих-кодом реагента 1D

Требования к этикеткам со штрих-кодом реагента 1D (одномерный) см. в следующей таблице.

Таблица 4.44: Требования к этикеткам со штрих-кодом реагента 1D

Компонент	Описание
Тип принтера	Принтер с минимальным разрешением 300 DPI (точек на дюйм). Необходимо своевременно выполнять техобслуживанием принтера штрих-кодов. **ПРИМЕЧАНИЕ:** Лазерные и струйные принтеры с разрешением ниже 300 DPI не всегда могут печатать этикетки приемлемого качества. Использование матричных принтеров не рекомендуется.
Запас этикеток	Запас качественных белых этикеток. Черные чернила, используемые для печати штрих-кодов, должны быть совместимы с используемым запасом этикеток. Этикетки используются в реагентных каруселях, отличающихся высоким уровнем влажности и конденсации. Этикетки должны быть водостойкими. **ПРИМЕЧАНИЕ:** Контраст между штрих-кодами и фоном этикеток должен быть максимально возможным. По вопросам повышения контраста обращайтесь к своему поставщику этикеток для штрих-кодов. Если на этикетки нужно наносить цветную маркировку, можно использовать цветную полосу вне участка этикетки, предназначенного для нанесения штрих-кода. Для обеспечения оптимальной производительности рекомендуется использовать исключительно черные штрих-коды на белом фоне на участке этикетки, предназначенном для нанесения штрих-кода.
Качество печати штрих-кода	Качество печати этикетки - важный фактор, влияющий на способность сканера штрих-кодов правильно расшифровывать информацию на этикетке. Производительность можно гарантировать при использовании этикеток класса A, B или C по стандарту ANSI (American National Standards Institute). Хотя этикетки со штрих-кодами ниже класса C по стандарту ANSI могут обеспечить приемлемое качество считывания, повышается количество «нечитаемых» этикеток и вероятность ошибок. **ПРИМЕЧАНИЕ:** Документ ANSI X3.182-1990 «Качество печати штрих-кодов - руководство» описывает стандартную методику измерения и классификации качества печати штрих-кодов. Широко практикуется оценка всех этикеток со штрих-кодами по этому методу. За помощью в классификации ваших этикеток обратитесь к своему поставщику этикеток или принтера. Такую оценку можно также выполнить с помощью имеющихся на рынке контрольно-измерительных систем.
Кодировка	128 (рекомендовано) или Interleaved 2 of 5

Регистрация МИ в Росздравнадзоре
www.nevacert.ru | info@nevacert.ru

Компонент	Описание
Длина	Максимальная длина отпечатанного штрих-кода равна 55 мм
Высота	Минимальная высота отпечатанного штрих-кода равна 9 мм
Пустая зона	Под пустой зоной понимают расстояние от левой кромки этикетки до первой черной полосы и от последней черной полосы до правой кромки этикетки. Минимальная протяженность пустой зоны: 5 мм
Плотность	Минимальная плотность (ширина узкой полосы) составляет 12 мил (0,012" или 0,3 мм)
Соотношение (широкой и узкой полосы)	Минимальное соотношение: 2.5:1 Максимальное соотношение: 3:1

Формат данных этикетки со штрих-кодом 1D реагента

Формат данных этикетки со штрих-кодом 1D (одномерным) реагента включает 18 цифр (17 цифр с данными и одна цифра, представляющая контрольную сумму). Описание формата данных представлено в следующей таблице.

Таблица 4.45: Формат данных этикетки со штрих-кодом 1D реагента

Цифра	Описание
1 - 5	**Название реагента:** Уникальный номер, присвоенный каждому реагенту. Диапазон: 00000 - 99999
6	**Объем картриджа:** Обозначает объем картриджа реагента. Опции: • 1 = 20 мл (флакон) • 2 = 50 мл (трапецоид) • 3 = 100 мл (картридж) • 4 = 20 мл (картридж) • 5 = Малый (55 мл) • 6 = Большой (90 мл) • 7 = 70 мл (картридж) - только для использования в системах *c*8000 и *c*16000 • 8 = 20 мл (трапецоид)
7	**Тип реагента:** Обозначает тип реагента. Опции: • 1 = Реагент 1 • 2 = Реагент 2
8	**Срок годности (лет):** Обозначает год окончания срока годности реагента. Диапазон: 0 - 9 Выбранная цифра обозначает последнюю цифру порядкового номера года. Диапазон представляет собой год перед выбранной цифрой и восемь лет после нее в будущем. Например, если текущим годом является 2012 и выбрана цифра 2, применяется следующая схема: • 0 обозначает 2020 • 1 обозначает 2011

Регистрация МИ в Росздравнадзоре
www.nevacert.ru | info@nevacert.ru

Цифра	Описание
	• 9 обозначает 2019
9 - 10	**Срок годности:** Обозначает день в году окончания срока годности реагента. Диапазон: 00 - 52 • 00 = срок годности заканчивается в конце 8-го дня года • 01 = срок годности заканчивается в конце 15-го дня года • 51 = срок годности заканчивается в конце 365-го дня года • 52 = срок годности заканчивается в конце последнего дня високосного года **ПРИМЕЧАНИЕ:** Если ввести значение больше 52, срок годности реагента не будет отслеживаться.
11 - 13	**Номер лота:** Обозначает уникальный номер лота реагента. Диапазон: 000 - 999 **ПРИМЕЧАНИЕ:** Номер лота, отображаемый для реагента, состоит из восьми цифр, пять из которых представляют собой название реагента и три цифры собственно номер лота.
14 - 17	**Серийный номер:** Обозначает уникальный серийный номер картриджа реагента. Диапазон: 0000 - 9999 **ПРИМЕЧАНИЕ:** Каждый картридж отдельного лота реагента должен иметь уникальный цифровой идентификационный номер.
18	**Контрольная сумма:** Значение контрольной суммы, вычисленная на основании данных штрих-кода. Индексом контрольной суммы является Mod 10.

ПРИМЕЧАНИЕ: При задании пользовательского реагента как реагента с этикеткой со штрих-кодом 1D, название реагента должно быть идентично символам 1 - 5 штрих-кода. См. *Конфигурирование пользовательского реагента (фотометрический - система c)*, стр. 2-92.

Размещение этикеток со штрих-кодом реагента 1D

Этикетку со штрих-кодом необходимо наклеивать на картридж с реагентом в виде «лестницы», то есть с горизонтальным расположением отпечатанных полос.

Чтобы вся этикетка распознавалась сканером штрих-кодов при загрузке картриджа с реагентом в реагентную карусель, не наклеивайте этикетку со штрих-кодом ниже 10 мм от дна картриджа с реагентом. Наклеивайте этикетки со штрих-кодом на картриджи с реагентами с максимальным приближением к вертикали. Если отклонение от вертикали превышает один градус, сканер штрих-кодов может допускать ошибки при распознавании необходимых пустых зон.

Регистрация МИ в Росздравнадзоре
www.nevacert.ru | info@nevacert.ru

Рисунок 4.8: Размещение этикеток со штрих-кодом реагента 1D

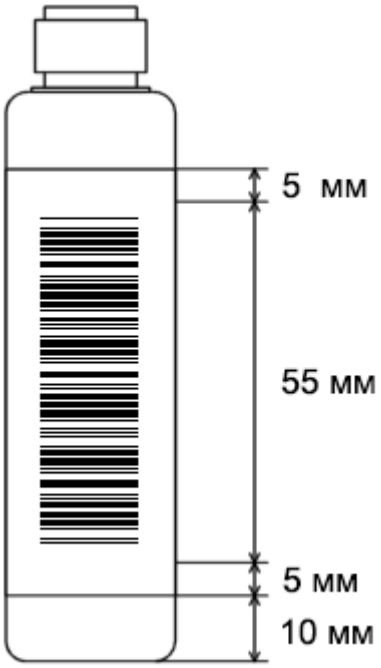

Требования к этикеткам со штрих-кодом образцов

Следующая информация используется для проверки соответствия этикеток со штрих-кодом образцов рекомендациям и требованиям к размещению на пробирках.

- *Инструкции для этикеток со штрих-кодом образцов*, стр. 4-37
- *Длина идентификатора образца*, стр. 4-38
- *Длина этикеток со штрих-кодом образцов*, стр. 4-39
- *Размещение этикеток со штрих-кодом образцов*, стр. 4-39

Инструкции для этикеток со штрих-кодом образцов

Инструкции для этикеток со штрих-кодом образцов см. в следующей таблице.

Таблица 4.46: Инструкции для этикеток со штрих-кодом

Компонент	Описание
Тип принтера	Принтер с минимальным разрешением 300 DPI (точек на дюйм). Необходимо своевременно выполнять техобслуживанием принтера штрих-кодов. **ПРИМЕЧАНИЕ:** Лазерные и струйные принтеры с разрешением ниже 300 DPI не всегда могут печатать этикетки приемлемого качества. Использование матричных принтеров не рекомендуется.
Запас этикеток	Запас качественных белых этикеток. Черные чернила, используемые для печати штрих-кодов, должны быть совместимы с используемым запасом этикеток.

Регистрация МИ в Росздравнадзоре
www.nevacert.ru | info@nevacert.ru

Компонент	Описание
	Отпечатанные этикетки должны оставаться чистыми и сухими при считывании сканером штрих-кодов. **ПРИМЕЧАНИЕ:** Контраст между штрих-кодами и фоном этикеток должен быть максимально возможным. По вопросам повышения контраста обращайтесь к своему поставщику этикеток для штрих-кодов. Если на этикетки нужно наносить цветную маркировку, можно использовать цветную полосу вне участка этикетки, предназначенного для нанесения штрих-кода. Для обеспечения оптимальной производительности рекомендуется использовать исключительно черные штрих-коды на белом фоне на участке этикетки, предназначенном для нанесения штрих-кода.
Качество печати штрих-кода	Качество печати этикетки - важный фактор, влияющий на способность сканера штрих-кодов правильно расшифровывать информацию на этикетке. Производительность можно гарантировать при использовании этикеток класса A, B или C по стандарту ANSI (American National Standards Institute). Хотя этикетки со штрих-кодами ниже класса C по стандарту ANSI могут обеспечить приемлемое качество считывания, повышается количество «нечитаемых» этикеток и вероятность ошибок. **ПРИМЕЧАНИЕ:** Документ ANSI X3.182-1990 «Качество печати штрих-кодов - руководство» описывает стандартную методику измерения и классификации качества печати штрих-кодов. Широко практикуется оценка всех этикеток со штрих-кодами по этому методу. За помощью в классификации ваших этикеток обратитесь к своему поставщику этикеток или принтера. Такую оценку можно также выполнить с помощью имеющихся на рынке контрольно-измерительных систем.
Кодировка	Система ARCHITECT допускает использование следующих кодировок: • Код 39 • Codabar • Interleaved 2 of 5 • Код 128 (подмножества A, B, C и ISBT)
Пустая зона	Под пустой зоной понимают расстояние от левой кромки этикетки до первой черной полосы и от последней черной полосы до правой кромки этикетки. Минимальная протяженность пустой зоны: 6,35 мм
Плотность	Минимальная плотность (ширина узкой полосы) составляет 7,5 мил (0,0075" или 0,19 мм)
Соотношение (широкой и узкой полосы)	Минимальное соотношение: 2:1 Максимальное соотношение: 3:1

Длина идентификатора образца

Следующие факторы влияют на количество символов, которые могут поместиться на этикетке со штрих-кодом образца:

Регистрация МИ в Росздравнадзоре
www.nevacert.ru | info@nevacert.ru

- *Длина этикеток со штрих-кодом образцов*, стр. 4-39
- *Размещение этикеток со штрих-кодом образцов*, стр. 4-39
- Используемая кодировка
- Плотность
- Соотношение
- Пустая зона

Этикетка со штрих-кодом образца может содержать не более 20 символов. Тем не менее, для некоторых кодировок максимальное количество читаемых символов может быть меньше 20 в зависимости от длины этикетки, ширины узкой полосы и соотношения. При использовании кодировки Код 128 для образцов, загруженных в карусель образцов системы *c*, требуется не менее двух символов.

ВАЖНО: При сканировании сканером штрих-кодов этикетки со штрих-кодом, содержащей № образца длиной >20 символов, будут прочитаны только первые 20 символов.

ПРИМЕЧАНИЕ: При печати этикеток со штрих-кодом (3 из 9, codabar и I 2 из 5) с включенной функцией контрольной суммы на этикетку добавляется символ контрольной суммы. Этот символ обычно добавляется справа за последним символом и слева от символа остановки. Часть этикетки, доступная для считывания оператором, может содержать или не содержать этот символ контрольной суммы.

Длина этикеток со штрих-кодом образцов

По существу, этикетка длиной 51 мм подходит для пробирки с образцом 75 мм, и этикетка длиной 76 мм - для пробирки с образцом 100 мм.

Размещение этикеток со штрих-кодом образцов

Этикетку со штрих-кодом необходимо наклеивать на пробирку с образцом в виде «лестницы», то есть с горизонтальным расположением отпечатанных полос.*Пробирка с правильной этикеткой*, стр. 4-40, показывает пример правильного расположения этикетки. *Пробирки с неправильными этикетками*, стр. 4-40, показывает примеры неправильного расположения этикетки.

Чтобы вся этикетка распознавалась сканером штрих-кодов при загрузке пробирки в карусель, не наклеивайте этикетку со штрих-кодом ниже 8 мм от дна пробирки с образцом. Наклеивайте этикетки со штрих-кодом на пробирки с максимальным приближением к вертикали. Если отклонение от вертикали превышает пять градусов, сканер штрих-кодов может допускать ошибки при распознавании необходимых пустых зон и начальных/конечных символов. Этикетка со штрих-кодом не должна выступать за верхний край пробирки.

ВАЖНО: Оператор несет ответственность за соответствие этикетки со штрих-кодом образцу, находящемуся в пробирке, что необходимо для корректной идентификации образца.

Регистрация МИ в Росздравнадзоре
www.nevacert.ru | info@nevacert.ru

Рисунок 4.9: Пробирка с правильной этикеткой

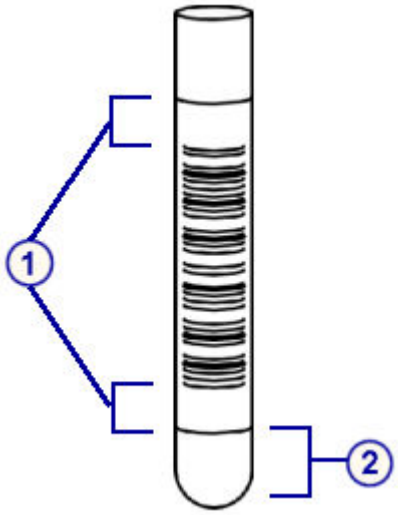

Обозначения:

1. Пустые зоны
2. Минимальное удаление от дна пробирки с образцом: 8 мм

Рисунок 4.10: Пробирки с неправильными этикетками

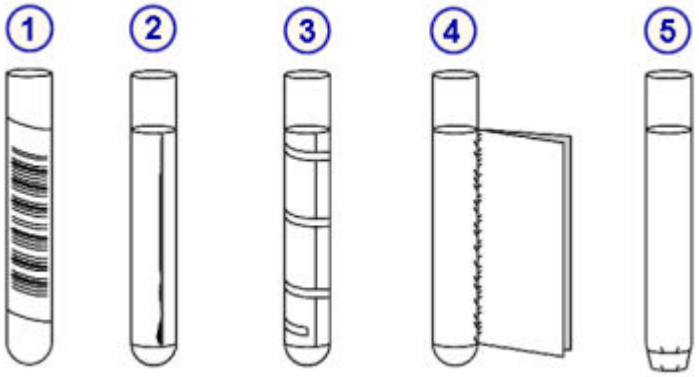

Обозначения:

1. Размещение под углом
2. Отклеившиеся кромки
3. Чистая полоса выше этикетки
4. Складка этикетки
5. Этикетка выступает за дно пробирки

Регистрация МИ в Росздравнадзоре
www.nevacert.ru | info@nevacert.ru

Введение

Гибкость системы ARCHITECT допускает использование в различных лабораторных условиях и процессах. Рабочие процедуры включены во все конфигурации системы.

Перед тем, как приступить к работе с системой, необходимо ознакомиться с комплектацией вашей системы и основными принципами интерфейса программного обеспечения. См. *Использование или функции*, стр. 1-1.

К инструкциям по работе с системой относятся следующие темы:

- *Запуск, приостановка или останов системы*, стр. 5-3
  Описывает, как выполнить запуск, приостановку, останов, включение и отключение питания системы и ее компонентов.
- *Планировать день (опция Premium)*, стр. 5-28
  Предоставляет описание экрана Планировать день для подготовки системы к обработке образцов в течение заданного времени без перерывов.
- *Управление запасами расходных материалов*, стр. 5-41
  Предоставляет описание экрана Статус ресурсов и инструкции по выполнению процедур управления запасами расходных материалов.
- *Управление запасами реагентов*, стр. 5-105
  Описание экранов Статус реагента и История реагентов и инструкции по выполнению процедур управления запасами реагентов.
- *Заказы пациента и контроля*, стр. 5-185
  Содержит инструкции по автоматическому заказу образцов пациента и контроля, описания экранов Заказ пациента и Заказ контроля и инструкции по выполнению процедур заказа пациента и заказа контроля.
- *Управление образцами*, стр. 5-244
  Описывает порядок подготовки, загрузки и выгрузки образцов, а также запуска обработки.
- *Просмотр результата пациента и контроля качества, повтор и сохранение*, стр. 5-301
  Содержит описание экранов Просмотр результатов и Просмотр результата контроля качества и инструкции по повтору тестов и сохранению результатов.
- *Сохраненные результаты пациента и КК*, стр. 5-341
  Содержит описание экранов Сохраненные результаты и Сохран. результаты КК и инструкции по просмотру и архивации сохраненных результатов пациента и КК.
- *Управление исключениями*, стр. 5-370
  Предоставляет описание экранов Статус исключений и Сохраненные исключения, а также содержит инструкции по выполнению процедур управления исключениями.
- *Анализ контроля качества*, стр. 5-389
  Содержит описание экранов Правила Вестгарда, График Levey-Jennings и Отчеты КК, а также инструкции по управлению контролем качества.
- *Печать отчетов*, стр. 5-411

Регистрация МИ в Росздравнадзоре
www.nevacert.ru | info@nevacert.ru

Содержит инструкции по печати отчетов и описывает экраны, из которых можно распечатать каждый отчет.

- *Управление LIS*, стр. 5-426
  Содержит инструкции по управлению передачей данных между системой ARCHITECT и LIS (лабораторной информационной системой).

Регистрация МИ в Росздравнадзоре
www.nevacert.ru | info@nevacert.ru

Запуск, приостановка или останов системы

Выполнить запуск, приостановку, останов, включение или отключение питания системы и ее компонентов может понадобиться в следующих случаях:

- Загрузка образцов, реагентов и растворов
- Выполнение процедур техобслуживания или диагностики
- Замена компонентов

Темы запуска, приостановки или останова системы включают следующее:

- *Выключение и включение компьютерного блока*, стр. 5-3
- *Выключение и включение питания, запуск и приостановка аналитического модуля и податчика образцов*, стр. 5-7
- *Включение и выключение питания iARM (система i)*, стр. 5-21
- *Аварийное выключение*, стр. 5-22
- *Длительное отключение (система i)*, стр. 5-27

Выключение и включение компьютерного блока

Вам может потребоваться выключить и включить SCC (компьютерный блок) для сохранения конфигурации или для устранения неисправностей.

См. соответствующие процедуры для определения необходимости выключения компьютерного блока.

Для восстановления нормальной работы потребуется выполнить *Включение компьютерного блока*, стр. 5-3.

К процедурам выключения и включения компьютерного блока относится:

- *Включение компьютерного блока*, стр. 5-3
- *Выключение компьютерного блока*, стр. 5-4
- *Включение и выключение питания компьютерного блока*, стр. 5-5

Включение компьютерного блока

Данная процедура предназначена для подачи питания на SCC (компьютерный блок).

Необходимые условия	*Выключение аналитического модуля и/или податчика образцов*, стр. 5-11
Статус модуля	NA
Уровень доступа пользователя	Общий оператор
Ресурсы	NA

Для включения компьютерного блока:

1. Перед подачей питания на компьютерный блок убедитесь, что питание аналитического модуля отключено.

Регистрация МИ в Росздравнадзоре
www.nevacert.ru | info@nevacert.ru

ПРИМЕЧАНИЕ: Если питание аналитического модуля или модулей будет включено во время включения компьютерного блока, связь между компонентами системы не будет установлена должным образом.

2. Найдите CPU (центральный процессор).

   ПРИМЕЧАНИЕ: Для *i*1000SR/*ci*4100, откройте центральную дверцу блока печатных плат и компьютерного блока, чтобы получить доступ к выключателю питания.

   Для систем, в которых CPU находится под правой крышкой аналитического модуля, откройте дверцу доступа к CPU, чтобы получить доступ к выключателю питания.

3. Нажмите выключатель питания на передней стороне CPU (центрального процессора), чтобы включить SCC.

4. Войдите в систему компьютерного блока. См. *Вход в систему (общий оператор)*, стр. 1-25 или *Вход в систему (системный администратор)*, стр. 1-25.

Для включения аналитического модуля и/или податчика образцов, см. *Включение аналитического модуля и/или податчика образцов*, стр. 5-7.

Сопутствующая информация…

- *Исходный экран*, стр. 1-21
- *Компьютерный блок*, стр. 1-11
- *Аналитический модуль c8000*, стр. 1-31
- *Аналитический модуль c16000*, стр. 1-33
- *Аналитический модуль i2000SR* , стр. 1-96

Выключение компьютерного блока

Данная процедура предназначена для выключения SCC (компьютерного блока) и сохранения всех данных перед выключением системы.

ПРИМЕЧАНИЕ: Податчик образцов и аналитический модуль или модули не будут работать при выключенном компьютерном блоке. Для предотвращения затопления при подсоединении вашей системы к ARCHITECT ARM (модулю автоматического разведения буфера) не отключайте SCC, если ARM выполняет заполнение резервуара для промывочного буфера.

Для включения и выключения питания компьютерного блока, см. *Включение и выключение питания компьютерного блока*, стр. 5-5.

Необходимые условия	*Доступ к Исходному экрану*, стр. 1-23
Статус модуля	Офлайн, Остановлен, Прогрев или Готов
Уровень доступа пользователя	Общий оператор
Ресурсы	NA

Для выключения компьютерного блока:

1. Нажмите **F3 - Выключить** на Исходном экране.

Регистрация МИ в Росздравнадзоре
www.nevacert.ru | info@nevacert.ru

Появится сообщение с подтверждением.

2. Нажмите **OK**, чтобы инициировать выключение.
3. Выполните одно из следующих действий:
   - Дождитесь отображения информационного окна, затем одновременно нажмите **CTRL+ALT+DELETE** на клавиатуре.

     Отобразится окно Подтверждение выхода. Переходите к шагу 4.
   - Если открылся экран "System Software Manager" (Управление системным ПО), нажмите на кнопку **System Shutdown** (Выключение системы). Питание компьютерного блока отключится после выключения системы. Процедура завершена.
4. Выберите . Питание компьютерного блока отключится после выключения системы. Процедура завершена.

Сопутствующая информация…

- *Исходный экран*, стр. 1-21
- *Компьютерный блок*, стр. 1-11
- *Аналитический модуль c8000*, стр. 1-31
- *Аналитический модуль c16000*, стр. 1-33
- *Аналитический модуль i2000SR* , стр. 1-96

Включение и выключение питания компьютерного блока

Данная процедура предназначена для включения и выключения питания SCC (компьютерного блока) с целью восстановления соединения с компьютерным блоком, сохранения параметров конфигурации или устранения неисправностей.

ПРИМЕЧАНИЕ: Податчик образцов и аналитический модуль или модули не будут работать при выключенном компьютерном блоке. Для предотвращения затопления при подсоединении вашей системы к ARCHITECT ARM (модулю автоматического разведения буфера) не отключайте SCC, если ARM выполняет заполнение резервуара для промывочного буфера.

Необходимые условия	*Доступ к Исходному экрану*, стр. 1-23
Статус модуля	Офлайн, Остановлен, Прогрев или Готов
Уровень доступа пользователя	Общий оператор
Ресурсы	NA

Для включения и выключения питания компьютерного блока:

1. Нажмите **F3 - Выключить** на Исходном экране.

   Появится сообщение с подтверждением.
2. Нажмите **OK** для подтверждения выключения.
3. Выполните одно из следующих действий:

Регистрация МИ в Росздравнадзоре
www.nevacert.ru | info@nevacert.ru

– Дождитесь отображения информационного окна, затем одновременно нажмите **CTRL+ALT+DELETE** на клавиатуре.

  Отобразится окно Подтверждение выхода. Переходите к шагу 4.

– Если открылся экран "System Software Manager" (Управление системным ПО), нажмите на кнопку **System Shutdown** (Выключение системы). Питание компьютерного блока отключится после выключения системы. Переходите к шагу 5.

4. Выберите . Питание компьютерного блока отключится после выключения системы.

5. Выключите питание аналитического модуля или модулей, опустив выключатель питания вниз. Положение выключателя питания указано в *Выключение аналитического модуля и/или податчика образцов*, стр. 5-11.

6. Найдите CPU (центральный процессор).

   ПРИМЕЧАНИЕ: Для *i*1000SR/*ci*4100, откройте центральную дверцу блока печатных плат и компьютерного блока, чтобы получить доступ к выключателю питания.

   Для систем, в которых CPU находится под правой крышкой аналитического модуля, откройте дверцу доступа к CPU, чтобы получить доступ к выключателю питания.

7. Нажмите выключатель питания на передней стороне CPU (центрального процессора), чтобы включить компьютерный блок.

8. Дождитесь отображения окна Вход в систему. Это может занять несколько минут.

9. Убедитесь, что аналитический модуль или модули (*i*2000/*i*2000SR) выключены не менее чем пять минут назад, затем поднимите выключатель питания вверх, чтобы включить питание.

   Убедитесь, что аналитический модуль или модули выключены не менее чем одну минуту назад (*i*1000SR), затем поднимите выключатель питания вверх, чтобы включить питание.

   Убедитесь, что аналитический модуль или модули выключены не менее чем одну минуту назад (системы *c*), затем поднимите выключатель питания вверх, чтобы включить питание.

Для входа в систему компьютерного блока, см. *Вход в систему (общий оператор)*, стр. 1-25 или *Вход в систему (системный администратор)*, стр. 1-25.

Изменение статуса аналитического модуля с Остановлен на Готов, см. *Запуск аналитического модуля и/или податчика образцов*, стр. 5-15.

Сопутствующая информация…

- *Исходный экран*, стр. 1-21
- *Компьютерный блок*, стр. 1-11
- *Аналитический модуль c8000*, стр. 1-31

Регистрация МИ в Росздравнадзоре
www.nevacert.ru | info@nevacert.ru

- *Аналитический модуль c16000*, стр. 1-33
- *Аналитический модуль i2000SR* , стр. 1-96

Выключение и включение питания, запуск и приостановка аналитического модуля и податчика образцов

Отключение питания аналитического модуля или модулей и податчика образцов может потребоваться для выполнения некоторых процедур.

Выключение и включение питания подразумевает выключение и последующее включение питания аналитического модуля и податчика образцов. После включения питания потребуется выполнить запуск для восстановления статуса Готов.

Приостановка зоны загрузки образцов необходима для загрузки образцов в СПО (стандартный податчик образцов), а приостановка карусели образцов (система *c*) - для загрузки образцов в карусель.

Приостановка податчика образцов и аналитического модуля необходима для загрузки реагентов и растворов, а также для выполнения процедур техобслуживания или диагностики.

К выключению и включению питания, запуску и приостановке аналитического модуля и податчика образцов относятся следующие темы:

- *Включение аналитического модуля и/или податчика образцов*, стр. 5-7
- *Выключение аналитического модуля и/или податчика образцов*, стр. 5-11
- *Выключение и включение аналитического модуля и/или податчика образцов*, стр. 5-14
- *Запуск аналитического модуля и/или податчика образцов*, стр. 5-15
- *Приостановка аналитического модуля*, стр. 5-16
- *Приостановка работы РПО*, стр. 5-17
- *Приостановка работы карусели образцов (c8000/c16000)*, стр. 5-18
- *Приостановка зоны загрузки образцов (СПО)*, стр. 5-19
- *Приостановка работы податчика образцов карусели LAS (i2000)*, стр. 5-20

Включение аналитического модуля и/или податчика образцов

Данная процедура предназначена для подачи питания на аналитический модуль и/или податчик образцов.

Необходимые условия	*Включение компьютерного блока*, стр. 5-3
Статус модуля	Офлайн
Уровень доступа пользователя	Общий оператор
Ресурсы	NA

Для включения аналитического модуля и/или податчика образцов:

1. Убедитесь, что питание SCC (компьютерного блока) включено, и отображается Исходный экран.

Регистрация МИ в Росздравнадзоре
www.nevacert.ru | info@nevacert.ru

2. Переведите силовой выключатель в левой нижней части задней стенки (за исключением *i*1000SR) аналитического модуля вверх в положение ВКЛ/| для включения питания.

   Переведите силовой выключатель в левой центральной части задней стенки (*i*1000SR) аналитического модуля вверх в положение ВКЛ/| для включения питания.

   Переведите силовой выключатель в задней части (*c*4000) аналитического модуля вверх в положение ВКЛ/| для включения питания.

   ПРИМЕЧАНИЕ: В одномодульной системе при включении аналитического модуля включается питание податчика образцов.

   В мультимодульной системе или встроенной системе (за исключением *ci*4100) включение крайнего правого аналитического модуля (если смотреть на систему спереди) включает податчик образцов. В системе *ci*4100 включение аналитического модуля *c*4000 включает податчик образцов.

Рисунок 5.1: Силовой выключатель c4000

Регистрация МИ в Росздравнадзоре
www.nevacert.ru | info@nevacert.ru

Рисунок 5.2: Силовой выключатель c8000

Рисунок 5.3: Силовой выключатель c16000

Регистрация МИ в Росздравнадзоре
www.nevacert.ru | info@nevacert.ru

Рисунок 5.4: Силовой выключатель i2000/i2000SR

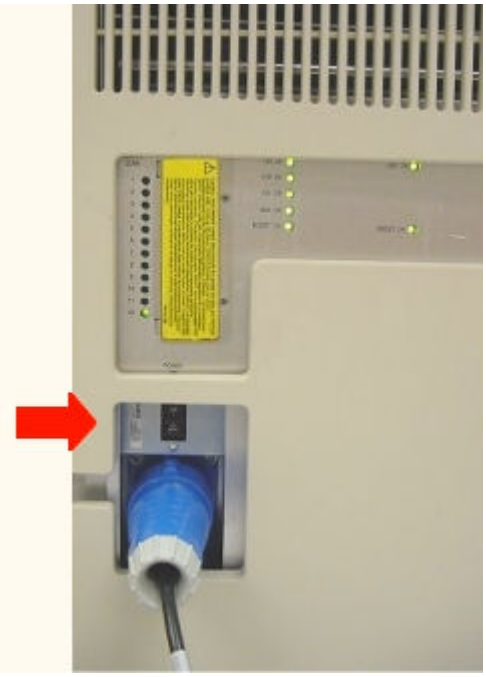

Рисунок 5.5: Силовой выключатель i1000SR

Для изменения статуса аналитического модуля и податчика образцов с Остановлен на Готов, см. *Запуск аналитического модуля и/или податчика образцов*, стр. 5-15.

Сопутствующая информация…

- *Исходный экран*, стр. 1-21
- *Аналитический модуль (система c)*, стр. 1-29
- *Аналитические модули (система i)*, стр. 1-92

Регистрация МИ в Росздравнадзоре
www.nevacert.ru | info@nevacert.ru

Выключение аналитического модуля и/или податчика образцов

Данная процедура предназначена для выключения аналитического модуля и податчика образцов во время замены компонентов и устранения неисправностей.

Для выключения и включения аналитического модуля и податчика образцов, см. *Выключение и включение аналитического модуля и/или податчика образцов*, стр. 5-14.

Для выключения системы *i* на срок более двух недель, см. *Длительное отключение (система i)*, стр. 5-27.

Необходимые условия	NA
Статус модуля	Офлайн, Остановлен, Прогрев или Готов
Уровень доступа пользователя	Общий оператор
Ресурсы	NA

Для выключения аналитического модуля и/или податчика образцов:

1. Определите отключаемый модуль.

   ВАЖНО: Для выключения всех аналитических модулей в мультимодульной системе потребуется отключить питание каждого аналитического модуля.

2. Убедитесь, что аналитический модуль и/или податчик образцов имеет статус Офлайн, Остановлен, Прогрев или Готов. Аналитический модуль ДОЛЖЕН иметь один из этих статусов, гарантирующий, что обработка теста не будет прервана.

3. Переведите силовой выключатель в левой нижней части задней стенки (за исключением *i*1000SR) аналитического модуля вниз в положение ВЫКЛ/O для выключения питания.

   Переведите силовой выключатель в центральной части задней стенки (*i*1000SR) аналитического модуля вниз в положение ВЫКЛ/O для выключения питания.

   Переведите силовой выключатель в задней части (*c*4000) аналитического модуля вниз в положение ВЫКЛ/O для выключения питания.

   ПРИМЕЧАНИЕ: В одномодульной системе при выключении аналитического модуля выключается питание податчика образцов.

   В мультимодульной системе или интегрированной системе (за исключением *ci*4100) выключение крайнего правого аналитического модуля (если смотреть на систему спереди) выключает податчик образцов. В системе *ci*4100 выключение аналитического модуля *c*4000 выключает податчик образцов.

Регистрация МИ в Росздравнадзоре
www.nevacert.ru | info@nevacert.ru

Рисунок 5.6: Силовой выключатель c4000

Рисунок 5.7: Силовой выключатель c8000

Регистрация МИ в Росздравнадзоре
www.nevacert.ru | info@nevacert.ru

Рисунок 5.8: Силовой выключатель c16000

Рисунок 5.9: Силовой выключатель i2000/i2000SR

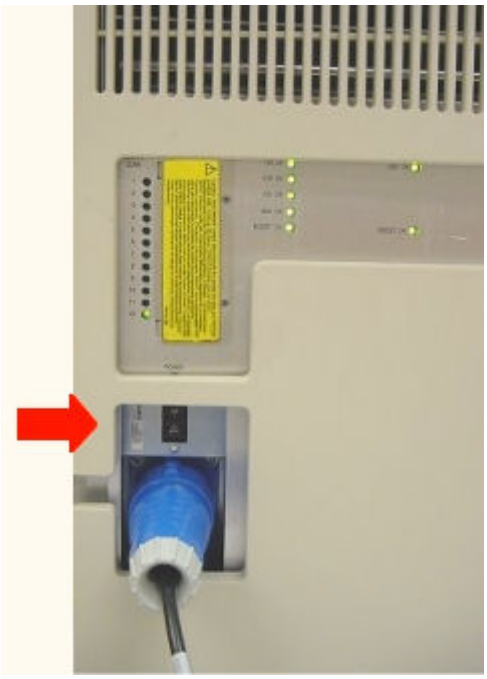

Регистрация МИ в Росздравнадзоре
www.nevacert.ru | info@nevacert.ru

Рисунок 5.10: Силовой выключатель i1000SR

Сопутствующая информация…

- *Исходный экран*, стр. 1-21
- *Аналитический модуль (система c)*, стр. 1-29
- *Аналитические модули (система i)*, стр. 1-92

Выключение и включение аналитического модуля и/или податчика образцов

Данная процедура предназначена для включения и выключения питания аналитического модуля и/или податчика образцов с целью устранения неисправностей и восстановления соединения с SCC (компьютерным блоком).

Необходимые условия	NA
Статус модуля	Офлайн, Остановлен, Прогрев или Готов
Уровень доступа пользователя	Общий оператор
Ресурсы	NA

Для выключения и включения аналитического модуля и/или податчика образцов:

1. Определите отключаемый модуль.
2. Убедитесь, что аналитический модуль и/или податчик образцов имеет статус Офлайн, Остановлен, Прогрев или Готов. Аналитический модуль ДОЛЖЕН иметь один из этих статусов, гарантирующий, что обработка теста не будет прервана.
3. Переведите силовой выключатель в левой нижней части задней стенки (за исключением *i*1000SR) аналитического модуля вниз для выключения питания.

   Переведите силовой выключатель в центральной нижней части задней стенки (*i*1000SR) аналитического модуля вниз для выключения питания.

Регистрация МИ в Росздравнадзоре
www.nevacert.ru | info@nevacert.ru

Переведите силовой выключатель в задней части (*c*4000) аналитического модуля вниз в положение ВЫКЛ/О для выключения питания.

ПРИМЕЧАНИЕ: В одномодульной системе при выключении аналитического модуля выключается питание податчика образцов.

В мультимодульной системе или интегрированной системе (за исключением *ci*4100) выключение крайнего правого аналитического модуля (если смотреть на систему спереди) выключает податчик образцов. В системе *ci*4100 выключение аналитического модуля *c*4000 выключает податчик образцов.

4. Убедитесь, что питание SCC (компьютерного блока) включено, и отображается Исходный экран.
5. Убедитесь, что аналитический модуль или модули (*i*2000/*i*2000SR), выключены не менее чем пять минут назад, затем поднимите выключатель питания вверх, чтобы включить питание аналитического модуля и/или податчика образцов.

   Убедитесь, что аналитический модуль или модули выключены не менее чем одну минуту назад (*i*1000SR), затем поднимите выключатель питания вверх, чтобы включить питание аналитического модуля и/или податчика образцов.

   Убедитесь, что аналитический модуль или модули выключены не менее чем одну минуту назад (системы *c*), затем поднимите выключатель питания вверх, чтобы включить питание.

Изменение статуса аналитического модуля и податчика образцов с Остановлен на Готов, см. *Запуск аналитического модуля и/или податчика образцов*, стр. 5-15.

Сопутствующая информация…

- *Исходный экран*, стр. 1-21
- *Аналитический модуль (система c)*, стр. 1-29
- *Аналитические модули (система i)*, стр. 1-92

Запуск аналитического модуля и/или податчика образцов

Данная процедура предназначена для изменения статуса аналитического модуля и/или податчика образцов с Остановлен на Готов:

- Инициализация аналитического модуля и/или податчика образцов
- Подготовка к обработке образцов

Необходимые условия	*Включение компьютерного блока*, стр. 5-3 *Включение аналитического модуля и/или податчика образцов*, стр. 5-7 *Доступ к Исходному экрану*, стр. 1-23
Статус модуля	Остановлен
Уровень доступа пользователя	Общий оператор

Регистрация МИ в Росздравнадзоре
www.nevacert.ru | info@nevacert.ru

Ресурсы	NA

Для запуска аналитического модуля и/или податчика образцов:

1. Выберите изображение **аналитического модуля** и/или **податчика образцов** на Исходном экране, затем нажмите **F5 - Запуск**.

   ПРИМЕЧАНИЕ: Для *i*2000 СПО (стандартный податчик образцов) перед запуском потребуется дождаться изменения статуса аналитического модуля с Офлайн на Остановлен.

2. Проверьте статус или статусы по завершении запуска:
   - Готов или Нагрев (аналитический модуль)
   - Готов (податчик образцов)

Для инициации операции, см. *Запуск или возобновление обработки образца (РПО и СПО)*, стр. 5-281.

Сопутствующая информация…

- *Исходный экран*, стр. 1-21
- *Аналитические модули*, стр. 1-29

Приостановка аналитического модуля

Данная процедура предназначена для изменения статуса аналитического модуля с В работе на Готов:

- Загрузка реагентов (за исключением *i*1000SR)
- Загрузка промывочных растворов
- Загрузка рабочих растворов (системы *c*)
- Выполнение процедур техобслуживания или диагностики
- Выполнение замены компонентов

ПРИМЕЧАНИЕ: Некоторые тесты со статусом В очереди могут получить исключения и не будут обработаны.

Необходимые условия	*Доступ к Исходному экрану*, стр. 1-23
Статус модуля	Аналитический модуль - В работе
Уровень доступа пользователя	Общий оператор
Ресурсы	NA

Для приостановки аналитического модуля:

1. Выберите нужное изображение **аналитического модуля** на Исходном экране, затем нажмите **F7 - Пауза**.

   Появится сообщение с подтверждением.

2. Нажмите **OK** для приостановки аналитического модуля.

   ПРИМЕЧАНИЕ: В случае приостановки модуля *c*4000 откройте дверцу доступа к реагентной карусели, чтобы увидеть кнопку доступа. Если

Регистрация МИ в Росздравнадзоре
www.nevacert.ru | info@nevacert.ru

кнопка подсвечена, нажмите ее для получения доступа к реагентной карусели.

В случае приостановки аналитического модуля *c*8000/*c*16000 не открывайте крышки реагентных каруселей R1и R2, пока индикаторы на клавиатуре аналитического модуля не загорятся.

В случае приостановки аналитического модуля *i*2000/*i*2000SR не открывайте крышки модуля, пока не загорится индикатор доступа на клавиатуре аналитического модуля, указывающий на статус Готов.

Для восстановления работы аналитического модуля, см. *Запуск или возобновление обработки образца (РПО и СПО)*, стр. 5-281.

Для восстановления работы аналитического модуля, см. *Запуск или восстановление обработки образцов (податчика образцов карусели LAS - i2000)*, стр. 5-282.

Сопутствующая информация…

- *Исходный экран*, стр. 1-21
- *Аналитический модуль (система c)*, стр. 1-29
- *Аналитические модули (система i)*, стр. 1-92

Приостановка работы РПО

Данная процедура предназначена для приостановки работы РПО (роботизированного податчика образцов), что позволяет:

- удалить штатив образцов из приоритетного бокса или секции, когда горит желтый индикатор
- удалить поддон штативов из стандартного бокса(ов) или секции(й), когда горит желтый индикатор
- Выполнение процедур техобслуживания или диагностики (*c*4000/*i*1000SR)

Эту процедуру можно также использовать для приостановки РПО перед приостановкой аналитического модуля или модулей, чтобы образцы не передавались в модуль или модули.

ПРИМЕЧАНИЕ: В случае приостановки РПО статус податчика образцов меняется с В работе на Плановая пауза. Аналитический модуль завершает аспирацию всех плановых тестов, и РПО возвращает штативы в их исходные положения. Завершение этого процесса податчиком образцов может занять до 45 минут. Если в течение этого времени на податчике образцов не была инициирована операция, статус податчика образцов меняется на Готов.

Для приостановки аналитического модуля, см. *Приостановка аналитического модуля*, стр. 5-16.

Необходимые условия	*Доступ к Исходному экрану*, стр. 1-23
Статус модуля	В работе

Регистрация МИ в Росздравнадзоре
www.nevacert.ru | info@nevacert.ru

Уровень доступа пользователя	Общий оператор
Ресурсы	NA

Для приостановки работы РПО:

1. Выберите изображение **податчика образцов** на Исходном экране, затем нажмите **F7 - Пауза**.

   Появится сообщение с подтверждением.

2. Нажмите **OK** для приостановки работы РПО.

   Индикатор паузы горит на клавиатуре РПО (за исключением *c*4000/*i*1000SR/*ci*4000).

Для возврата к статусу В работе, см. *Запуск или возобновление обработки образца (РПО и СПО)*, стр. 5-281.

Сопутствующая информация...

- *Исходный экран*, стр. 1-21
- *Загрузка образцов (РПО)*, стр. 5-250
- *Выгрузка образцов (РПО - за исключением c4000/i1000SR /ci4100)*, стр. 5-293
- *Загрузка образцов для обработки (РПО - c4000/i1000SR /ci4100)*, стр. 5-256
- *Выгрузка образцов (РПО - c4000/i1000SR/ci4100)*, стр. 5-295
- *Клавиатура РПО (c8000/c16000/i2000SR)*, стр. 1-160

Приостановка работы карусели образцов (*c*8000/*c*16000)

Данная процедура предназначена для приостановки работы карусели образцов, когда индикатор доступа карусели образцов не горит. В режиме паузы можно:

- Загрузить образцы пациента, калибраторы или контроли для приоритетной обработки
- Удалить образцы, если они больше не нужны

  ПРИМЕЧАНИЕ: Если образец перемещается в режиме паузы, произойдет следующее:

  – Если образец со штрих-кодом перемещается на новую позицию карусели образцов, при следующем сканировании карусели первоначальные заказы в статусе ожидания будут удалены.

  – Если в образец со штрих-кодом добавляются заказы, первоначальные заказы в статусе ожидания удаляются и запускаются добавленные заказы.

  – Если образец со штрих-кодом перемещается на позицию карусели образцов, ранее занятую образцом без штрих-кода, при следующем сканировании карусели все заказы в статусе ожидания для этого образца без штрих-кода будут удалены.

Регистрация МИ в Росздравнадзоре
www.nevacert.ru | info@nevacert.ru

ВАЖНО: Вы отвечаете за загрузку правильного образца в соответствующую позицию.

Необходимые условия	NA
Статус модуля	В работе
Уровень доступа пользователя	Общий оператор
Ресурсы	NA

Чтобы приостановить работу карусели образцов:

1. Найдите квадратную кнопку-индикатор **доступа карусели образцов** рядом с каруселью.
2. Нажмите и удерживайте кнопку, пока индикатор не начнет мигать.

   Индикатор мигает, показывая, что карусель образцов находится в режиме паузы. Режим паузы будет продолжаться, пока для обрабатываемых образцов будут необходимы растворы промывки иглы образца.
3. Убедитесь в том, что индикатор **доступа карусели образцов** перестал мигать.

Загрузка образцов и возврат в режим В работе, см. *Загрузка образцов и запуск обработки образцов (карусель образцов - c8000/c16000)*, стр. 5-265.

Выгрузка образцов, см. *Выгрузка образцов (карусель образцов - c8000/c16000)*, стр. 5-297.

Сопутствующая информация…

- *Карусель образцов (c8000)*, стр. 1-56
- *Карусель образцов (c16000)*, стр. 1-76

Приостановка зоны загрузки образцов (СПО)

Данная процедура предназначена для изменения статуса СПО (стандартного податчика образцов) с В работе на Пауза загрузки, что позволяет:

- загрузить штатив образцов
- приоритетно загрузить штатив образцов

Эту процедуру можно также использовать для приостановки СПО перед приостановкой аналитического модуля или модулей, чтобы образцы не передавались в модуль или модули.

ПРИМЕЧАНИЕ: В случае приостановки зоны загрузки образцов статус податчика образцов меняется с В работе на Пауза загрузки. Зона загрузки образцов прекращает перемещение любых новых штативов, однако зона обработки и зона выгрузки остаются активными в течение приблизительно 20 минуты после выгрузки последнего штатива. Если в течение этого времени на податчике образцов не была инициирована операция, статус податчика образцов меняется на Готов.

Регистрация МИ в Росздравнадзоре
www.nevacert.ru | info@nevacert.ru

Для приостановки аналитического модуля, см. *Приостановка аналитического модуля*, стр. 5-16.

Необходимые условия	*Доступ к Исходному экрану*, стр. 1-23
Статус модуля	В работе
Уровень доступа пользователя	Общий оператор
Ресурсы	NA

Для приостановки зоны загрузки образцов:

1. Выберите изображение **податчика образцов** на Исходном экране, затем нажмите **F7 - Пауза**.

   Появится сообщение с подтверждением.
2. Нажмите **OK** для приостановки работы СПО.

   Индикатор паузы горит на клавиатуре податчика образцов.

Для возврата к статусу В работе, см. *Запуск или возобновление обработки образца (РПО и СПО)*, стр. 5-281.

Сопутствующая информация…

- *Исходный экран*, стр. 1-21
- *Загрузка образцов (СПО)*, стр. 5-268

Приостановка работы податчика образцов карусели LAS (*i*2000)

Данная процедура предназначена для приостановки работы податчика образцов карусели LAS (лабораторной автоматической системы), что позволяет:

- приоритетно загрузить образец или калибратор
- Удалить образцы, если они больше не нужны

Кроме того, эту процедуру можно использовать для приостановки податчика образцов карусели LAS до приостановки аналитического модуля.

ПРИМЕЧАНИЕ: В случае приостановки податчика образцов карусели LAS, статус податчика образцов меняется с В работе на Плановая пауза. Аналитический модуль завершает аспирацию текущего образца или всех стоящих в очереди калибраторов. Если в течение этого времени на податчике образцов не была инициирована операция, статус податчика образцов меняется на Готов.

Для приостановки аналитического модуля, см. *Приостановка аналитического модуля*, стр. 5-16.

Необходимые условия	*Доступ к Исходному экрану*, стр. 1-23
Статус модуля	В работе
Уровень доступа пользователя	Общий оператор
Ресурсы	NA

Для приостановки податчика образцов карусели LAS:

Регистрация МИ в Росздравнадзоре
www.nevacert.ru | info@nevacert.ru

1. Выберите изображение **податчика образцов** на Исходном экране, затем нажмите **F7 - Пауза**.

   Появится сообщение с подтверждением.

2. Нажмите **OK** для приостановки податчика образцов карусели LAS.

   Индикатор паузы горит на клавиатуре податчика образцов.

   ПРИМЕЧАНИЕ: В случае открытия крышки карусели LAS до загорания индикатора все тесты в процессе на карусели получат исключения и не будут выполнены.

Для возврата к статусу В работе, см. *Запуск или восстановление обработки образцов (податчика образцов карусели LAS - i2000)*, стр. 5-282.

Сопутствующая информация…

- *Исходный экран*, стр. 1-21
- *Загрузка образцов (податчик образцов карусели LAS - i2000)*, стр. 5-278
- *Выгрузка образцов (податчик образцов карусели LAS)*, стр. 5-299

Включение и выключение питания *i*ARM (система *i*)

Выключение принадлежности ARCHITECT *i*ARM (модуль автоматического разведения буфера) может потребоваться для устранения неисправностей, после чего питание включается снова.

К процедурам выключения и включения *i*ARM относится:

- *Выключение iARM (система i)*, стр. 5-21
- *Включение iARM (система i)*, стр. 5-22

Выключение *i*ARM (система *i*)

Данная процедура предназначена для отключения электропитания ARCHITECT *i*ARM (модуля автоматического разведения буфера) при получении инструкции о проведении поиска и устранения неисправностей.

Необходимые условия	NA
Статус модуля	Любой
Уровень доступа пользователя	Общий оператор
Ресурсы	NA

Для выключения *i*ARM:

1. Проверьте, не осуществляется ли перекачивание буферного раствора с помощью *i*ARM.

   Во время передачи буфера в аналитический модуль синий индикатор расхода отображается на Главном экране *i*ARM.

2. Переведите переключатель в положение Выкл (O) на модуле питания.

Регистрация МИ в Росздравнадзоре
www.nevacert.ru | info@nevacert.ru

Сопутствующая информация…

- *ARCHITECT iARM*, стр. F-1

Включение *i*ARM (система *i*)

Данная процедура предназначена для включения электропитания ARCHITECT *i*ARM (модуля автоматического разведения буфера) для осуществления автоматического перекачивания буферного раствора.

Необходимые условия	NA
Статус модуля	Любой
Уровень доступа пользователя	Общий оператор
Ресурсы	NA

Включите *i*ARM:

1. Переведите переключатель в положение Вкл (I) на модуле питания.
2. *i*ARM будет переведен в состояние Готов (пиктограмма Старт горит зеленым цветом).

Сопутствующая информация…

- *ARCHITECT iARM*, стр. F-1

Аварийное выключение

При возникновении непредвиденных обстоятельств, которые могут привести к аварийной ситуации, выключите электропитание системы ARCHITECT.

Действия по отключению питания одномодульной и мультимодульной систем слегка отличаются.

Связанные процедуры…

- *Восстановление после аварийного останова (РПО)* , стр. 5-22
- *Выполнение аварийного выключения одномодульной системы (кроме c4000/i1000SR)* , стр. 5-23
- *Выполнение аварийного выключения c4000*, стр. 5-24
- *Выполнение аварийного выключения i1000SR* , стр. 5-25
- *Выполнение аварийного выключения мультимодульной системы*, стр. 5-25

Восстановление после аварийного останова (РПО)

Если штатив находится в транспортере штативов РПО (роботизированного податчика образцов) при выполнении аварийного останова, образцы и зона вокруг них могут быть загрязнены образцом, выплеснувшимся при остановке электродвигателя транспортера штативов РПО.

Регистрация МИ в Росздравнадзоре
www.nevacert.ru | info@nevacert.ru

ВАЖНО: Необходимо вынуть штатив(ы) образцов из транспортера и держателя(й) штативов и выбросить все чашечки для образцов и/или пробирки.

Связанные процедуры…

- *Удаление штатива(ов) образцов из транспортера штативов и держателя(ей) штативов (РПО - кроме c4000/i1000SR /ci4100)*, стр. 10-713
- *Удаление штатива(ов) образцов из транспортера штативов и зоны аспирации (РПО - c4000/i1000SR/ci4100)*, стр. 10-714

Выполнение аварийного выключения одномодульной системы (кроме *c*4000/*i*1000SR)

Данная процедура предназначена для останова податчика образцов и аналитического модуля одномодульной системы.

Для выполнения аварийного выключения одномодульной системы:

1. Нажмите кнопку аварийного останова аналитического модуля.

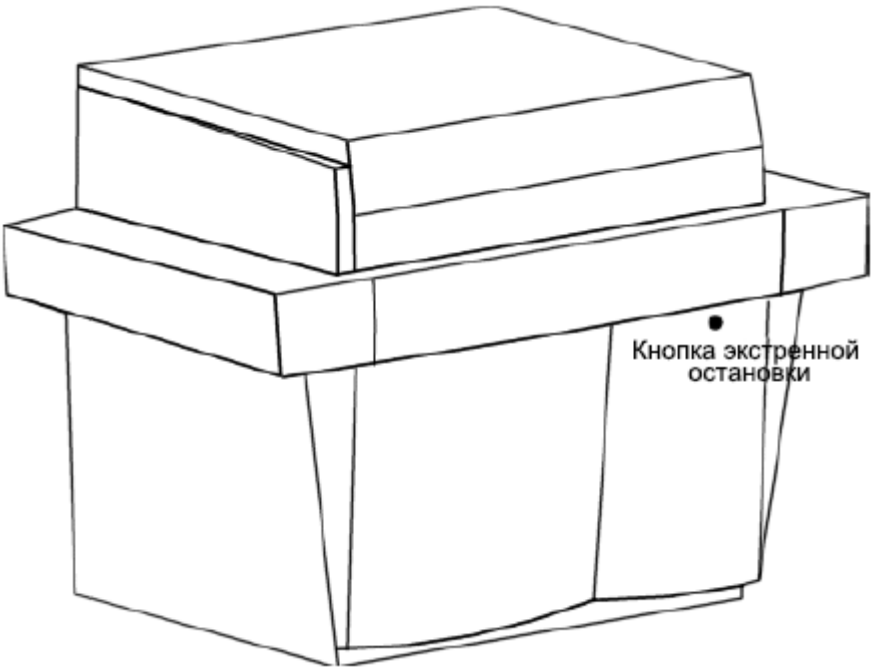

2. Выполните одно из следующих действий:
   - Выньте вилку кабеля сетевого питания из розетки.
   - Если используется распределитель электропитания, отсоедините кабель питания аналитического модуля от гнезда J1 или J2. Выньте вилку кабеля сетевого питания из розетки.

Регистрация МИ в Росздравнадзоре
www.nevacert.ru | info@nevacert.ru

Сопутствующая информация…

- *Аварийное выключение*, стр. 5-22
- *Восстановление после аварийного останова (РПО)* , стр. 5-22

Выполнение аварийного выключения *c*4000

Данная процедура предназначена для останова податчика образцов и аналитического модуля *c*4000.

Для выполнения аварийного выключения системы *c*4000:

1. Выполните одно из следующих действий:
   - Переведите силовой выключатель в задней части аналитического модуля вниз в положение ВЫКЛ/O для выключения питания.
   - Если используется распределитель электропитания, отсоедините кабель питания аналитического модуля от гнезда J1 или J2.

2. Выньте вилку кабеля сетевого питания из розетки.

   ПРИМЕЧАНИЕ: Этот шнур электропитания не отключает от питания системный компьютерный блок (SCC).

Регистрация МИ в Росздравнадзоре
www.nevacert.ru | info@nevacert.ru

Сопутствующая информация…

- *Аварийное выключение*, стр. 5-22
- *Восстановление после аварийного останова (РПО)* , стр. 5-22
- *Выключение аналитического модуля и/или податчика образцов*, стр. 5-11

Выполнение аварийного выключения *i*1000SR

Данная процедура предназначена для останова податчика образцов и аналитического модуля *i*1000SR.

Выполнение аварийного выключения *i*1000SR:

1. Выполните одно из следующих действий:
   - Переведите силовой выключатель в задней нижней части по центру аналитического модуля вниз в положение ВЫКЛ/O для выключения питания.
   - Если используется распределитель электропитания, отсоедините кабель питания аналитического модуля от гнезда J1 или J2.

2. Выньте вилку кабеля сетевого питания из розетки.

   ПРИМЕЧАНИЕ: Этот шнур электропитания не отключает от питания системный компьютерный блок (SCC).

Сопутствующая информация…

- *Аварийное выключение*, стр. 5-22
- *Восстановление после аварийного останова (РПО)* , стр. 5-22
- *Выключение аналитического модуля и/или податчика образцов*, стр. 5-11

Выполнение аварийного выключения мультимодульной системы

Данная процедура предназначена для останова податчика образцов и аналитического модуля(ей) мультимодульной системы.

Для выполнения аварийного выключения мультимодульной системы:

1. Выполните одно из или оба следующих действия:

Регистрация МИ в Росздравнадзоре
www.nevacert.ru | info@nevacert.ru

– Нажмите кнопку аварийного останова аналитического модуля (дальняя кнопка справа, если смотреть на переднюю панель системы).

  Электропитание аналитического модуля и податчика образцов будет отключено.

  и/или

– Нажмите кнопку аварийного останова требуемого аналитического модуля(ей).

  Электропитание аналитического модуля(ей) будет отключено.

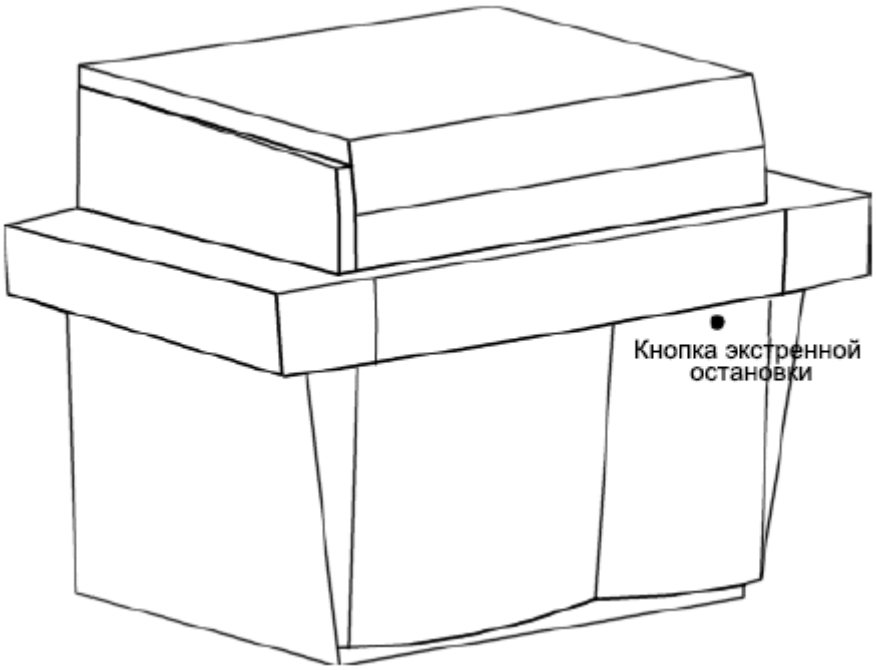

2. Выполните одно из следующих действий:

   – Выньте вилку кабеля сетевого питания аналитического модуля(ей) из розетки.

     ВАЖНО: Чтобы отключить электропитание от всех аналитических модулей мультимодульной системы, необходимо отсоединить кабели сетевого питания каждого аналитического модуля.

   – Если используется распределитель электропитания, отсоедините кабели питания аналитического модуля от гнезд J1 и J2. Выньте вилку кабеля сетевого питания из розетки.

Регистрация МИ в Росздравнадзоре
www.nevacert.ru | info@nevacert.ru

Сопутствующая информация…

- *Аварийное выключение*, стр. 5-22
- *Восстановление после аварийного останова (РПО)* , стр. 5-22

Длительное отключение (система *i*)

В случае отключения системы ARCHITECT *i* более чем на семь дней, потребуется выполнить специальную процедуру диагностики длительного отключения аналитического модуля. Данная процедура диагностики:

- прокачивает все помпы и трубопроводы буфером, воздухом, деионизированной водой и снова воздухом (*i*2000/*i*2000SR)
- прокачивает все помпы деионизированной водой, а затем воздухом (*i*1000SR)
- удаляет все РЯ

Инструкции по выполнению процедуру диагностики, см. *Выполнение процедуры диагностики*, стр. 10-640.

Внутреннее обеззараживание необходимо выполнить перед запуском после длительного отключения. За дополнительной информацией обратитесь в местную службу технической поддержки.

Связанные процедуры…

- *2135 Long Term Shutdown (Длительное отключение)*, стр. 10-663
- *2138 Long Term Shutdown (Длительное отключение)*, стр. 10-676

Регистрация МИ в Росздравнадзоре
www.nevacert.ru | info@nevacert.ru

Планировать день (опция Premium)

Функция Планировать день помогает максимально ускорить работу системы ARCHITECT в вашей лаборатории. В одном экране можно задать, какие действия выполнить, в течение заданного пользователем времени, необходимые при следующих статусах:

- Запасы реагентов
- Калибровки
- Ресурсы
- Контроль качества
- Техобслуживание

Темы Планировать день включают:

- *Доступ к экрану Планировать день*, стр. 5-28
- *Экран Планировать день*, стр. 5-29

Доступ к экрану Планировать день

Данная процедура предназначена для отображения экрана Планировать день.

Необходимые условия	NA
Статус модуля	Любой
Уровень доступа пользователя	Любой
Ресурсы	NA

Для доступа к экрану Планировать день:

1. Выберите **Обзор** в строке меню, затем нажмите **Планировать день**.
2. Введите требуемое время окончания, используя часы 24-часового формата, и нажмите **Обновить**. ***(опционально)***

   ПРИМЕЧАНИЕ: Заданное время окончания останется неизменным, пока не будет введено новое время и не будет нажата кнопка обновления. Если заданное время окончания меньше времени начала, система воспринимает его как время следующего дня.
3. Выберите нужную категорию. ***(опционально)***

Сопутствующая информация…

- *Экран Планировать день - область просмотра Реагенты*, стр. 5-29
- *Экран Планировать день - область просмотра Калибровки*, стр. 5-31
- *Экран Планировать день - область просмотра Ресурсы*, стр. 5-34
- *Экран Планировать день - область просмотра КК*, стр. 5-36
- *Экран Планировать день - область просмотра ТО*, стр. 5-38

Регистрация МИ в Росздравнадзоре
www.nevacert.ru | info@nevacert.ru

Экран Планировать день

На экране Планировать день можно просмотреть статусы реагентов, калибровок, ресурсов, контролей качества техобслуживания в заданный пользователем период.

К экрану Планировать день относятся следующие темы:

- *Экран Планировать день - область просмотра Реагенты*, стр. 5-29
- *Описание статусов области просмотра Реагенты*, стр. 5-31
- *Экран Планировать день - область просмотра Калибровки*, стр. 5-31
- *Описание статусов области просмотра Калибровки*, стр. 5-33
- *Экран Планировать день - область просмотра Ресурсы*, стр. 5-34
- *Описание статусов области просмотра Ресурсы*, стр. 5-36
- *Экран Планировать день - область просмотра КК*, стр. 5-36
- *Описание статусов области просмотра КК*, стр. 5-38
- *Экран Планировать день - область просмотра ТО*, стр. 5-38
- *Описание статусов области просмотра ТО*, стр. 5-40

Экран Планировать день - область просмотра Реагенты

В области просмотра Реагенты экрана Планировать день можно найти следующее:

- № модуля
- Позиция(и) реагентов
- Название теста
- Номер лота реагента
- Оставшиеся тесты реагентов
- Оставшееся время стабильности в приборе
- Статус реагента

Отображаемая информация касается реагентов, использование которых может потребовать вмешательства оператора для успешного выполнения процесса нормальной обработки образцов, который не будет прерываться в течение заданного пользователем времени. См. *Описание статусов области просмотра Реагенты*, стр. 5-31.

Эллипс (...) отображается, если система не может показать все данные на одном экране. Просмотр распечатанного отчета с отображением всех данных.

Регистрация МИ в Росздравнадзоре
www.nevacert.ru | info@nevacert.ru

Рисунок 5.11: Экран Планировать день - область просмотра Реагенты

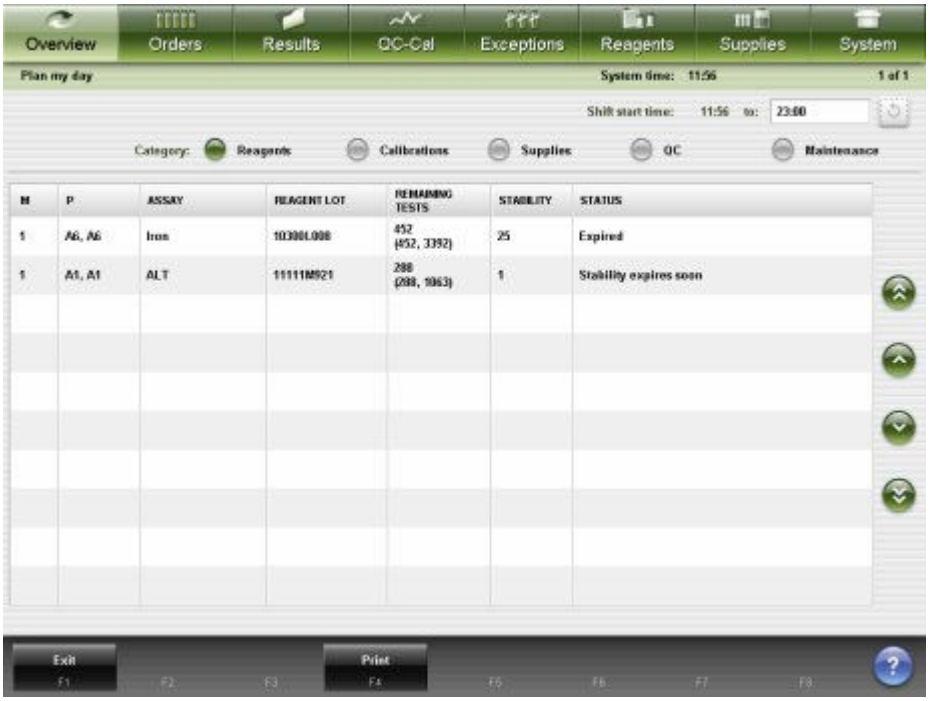

Описание данных полей, см. *Описание полей экрана Планировать день - области просмотра Реагенты*, стр. E-22.

При открытии экрана Планировать день - область просмотра Реагенты информация сортируется по статусу.

Для сортировки столбцов в этом экране выберите заголовок нужного столбца. Информация сортируется в соответствии с описанием в следующей таблице.

Столбец	**Описание сортировки**
M	В цифровом отображении в порядке возрастания.
П	Позиция карусели в порядке возрастания.
ТЕСТ И ЛОТ РЕАГЕНТА	В буквенно-цифровом отображении в порядке возрастания.
ОСТАВШ. ТЕСТЫ	В цифровом отображении в порядке возрастания.
СТАБИЛЬНОСТЬ В ПРИБОРЕ	От наименьшей в порядке возрастания.
СТАТУС	См. *Описание статусов области просмотра Реагенты*, стр. 5-31.

Для отображения данного экрана, см. *Доступ к экрану Планировать день*, стр. 5-28.

Связанные процедуры…

- *Процедуры системы c4000 - Управление запасами реагентов*, стр. 5-135
- *Процедуры системы c8000/c16000 - Управление запасами реагентов*, стр. 5-151

Регистрация МИ в Росздравнадзоре
www.nevacert.ru | info@nevacert.ru

- *Процедуры системы i2000/i2000SR - Управление запасами реагентов*, стр. 5-167
- *Процедуры системы i1000SR - Управление запасами реагентов*, стр. 5-174
- *Печать отчета*, стр. 5-411

Описание статусов области просмотра Реагенты

Информацию о статусе реагента можно использовать, если наборы реагентов подлежат замене или если в систему необходимо загрузить дополнительные наборы реагентов. В таблице ниже отображаются статусы в порядке их сортировки:

Статус	Описание
Пустой	Реагент пуст.
Низкий	Оставшийся объем реагента меньше количества тестов, заданного для уведомления о низком уровне.
Просрочен	Срок годности реагента истек и не был игнорирован.
Превышен срок стабильности в приборе	Срок стабильности реагента в приборе истек и не был игнорирован.
Срок годности скоро истекает	Срок годности реагента истечет раньше времени, заданного в окне оценки.
Набор не активен	Набор реагентов не активирован.
Срок годности проигнорирован	Оператор игнорировал реагент с истекшим сроком действия.
Стабильность проигнорирована	Оператор проигнорировал реагент, время стабильности в приборе которого превышено.

Для отображения данного экрана, см. *Доступ к экрану Планировать день*, стр. 5-28.

Экран Планировать день - область просмотра Калибровки

В области просмотра Калибровки экрана Планировать день можно найти следующее:

- № модуля
- Название теста
- Дата и время окончания срока годности калибровки
- Позиция(и) реагентов
- Количество оставшихся тестов реагентов
- Описание статусов калибровочных кривых тестов

Отображаемая информация касается калибровок, использование которых может потребовать вмешательства оператора для успешного выполнения процесса нормальной обработки образцов, который не будет прерываться в течение заданного пользователем времени. См. *Описание статусов области просмотра Калибровки*, стр. 5-33.

Регистрация МИ в Росздравнадзоре
www.nevacert.ru | info@nevacert.ru

Эллипс (...) отображается, если система не может показать все данные на одном экране. Просмотр распечатанного отчета с отображением всех данных.

Рисунок 5.12: Экран Планировать день - область просмотра Калибровки

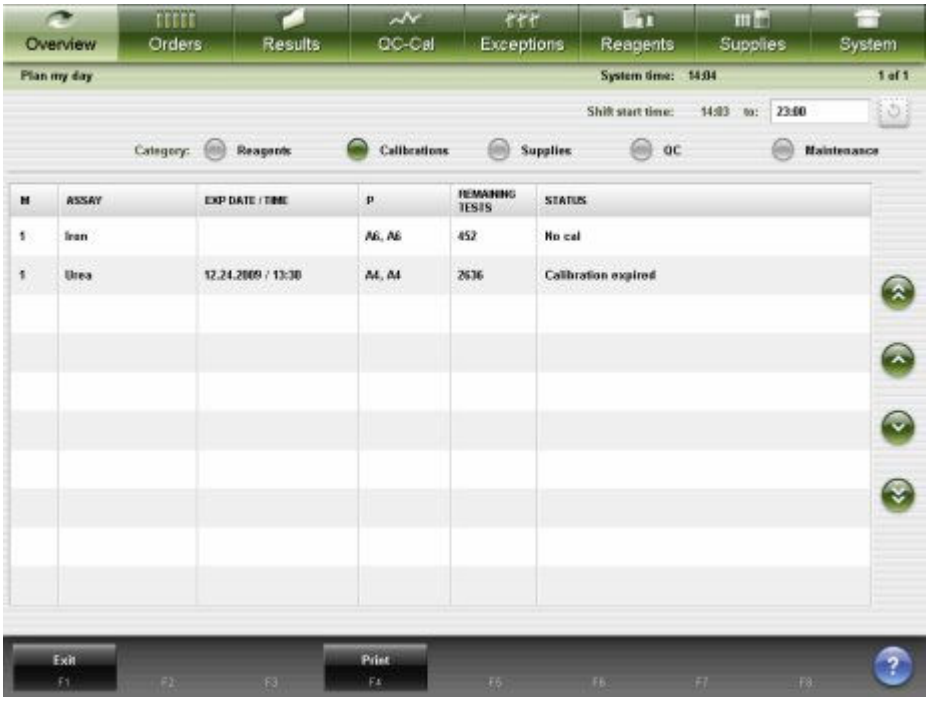

Описание данных полей, см. *Описание полей экрана Планировать день - области просмотра Калибровки*, стр. E-23.

При открытии экрана Планировать день - область просмотра Калибровки информация сортируется по статусу.

Для сортировки столбцов в этом экране выберите заголовок нужного столбца. Информация сортируется в соответствии с описанием в следующей таблице.

Столбец	**Описание сортировки**
M	В цифровом отображении в порядке возрастания.
ТЕСТ	В буквенно-цифровом отображении в порядке возрастания.
ГОДЕН ДО ДАТА/ВРЕМЯ	Хронологически в порядке возрастания.
ПОЗИЦИЯ	Позиция карусели реагентов в порядке возрастания.
ОСТАВШ. ТЕСТЫ	В цифровом отображении в порядке возрастания.
СТАТУС	См. *Описание статусов области просмотра Калибровки*, стр. 5-33.

Для отображения данного экрана, см. *Доступ к экрану Планировать день*, стр. 5-28.

Регистрация МИ в Росздравнадзоре
www.nevacert.ru | info@nevacert.ru

Связанные процедуры…

- *Просмотр информации о калибровочной кривой*, стр. 6-31
- *Печать отчета*, стр. 5-411

Описание статусов области просмотра Калибровки

Информация о статусе калибровки может использоваться для определения того, какие тесты содержат наборы реагентов, которые могут потребовать калибровки. В таблице ниже отображаются статусы в порядке их сортировки:

Статус	Описание
Нет кал.	Активная калибровка отсутствует, калибровка не выполняется.
Ошибка последней калибровки	Последняя попытка выполнить калибровку не удалась, калибровка не выполняется.
Срок годности калибровки истек	Срок годности калибровки истек, калибровка не выполняется. **ПРИМЕЧАНИЕ:** Если тест поддерживает полную и корректировочную калибровку, данный статус означает полную калибровочную кривую. (только система *c*)
Срок годности корректировки калибровки истек	Срок годности подкалибровки истек, калибровка не выполняется. (только система *c*)
Срок годности калибровки скоро истекает	Срок годности калибровочной кривой истечет раньше времени, заданного в окне оценки. **ПРИМЕЧАНИЕ:** Если тест поддерживает полную и корректировочную калибровку, данный статус означает полную калибровочную кривую. (только система *c*)
Срок годности корректир. калибровки скоро истекает	Срок годности корректировочной калибровочной кривой истечет раньше времени, заданного в окне оценки. (только система *c*)
Нет калибровки - калибровка выполняется	Активная калибровка отсутствует, но калибровка выполняется.
Ошибка посл. калибровки - выполняется калибр.	Последняя попытка выполнить калибровку не удалась, но калибровка выполняется.
Срок годности кал. истек - калибровка выполняется	Срок годности калибровки истек, но калибровка выполняется. **ПРИМЕЧАНИЕ:** Если тест поддерживает полную и корректировочную калибровку, данный статус означает полную

Регистрация МИ в Росздравнадзоре
www.nevacert.ru | info@nevacert.ru

Статус	Описание
	калибровочную кривую. (только система *c*)
Срок годности корректировки калибровки истек - калибровка выполняется	Срок годности подкалибровки истек, но калибровка выполняется. (только система *c*)
Ожидание KK (опция Premium)	Есть активная калибровка, но система настроена на запрос запуска KK после калибровки. Как минимум один уровень контроля не выполнен. **ПРИМЕЧАНИЕ:** Завершение контроля не подразумевает обязательное соответствие результатов контроля заданным спецификациям.

Экран Планировать день - область просмотра Ресурсы

В области просмотра Ресурсы экрана Планировать день можно найти следующее:

- № модуля
- Позиция(и) рабочего раствора
- Название ресурса системы
- Срок годности триггера и пре-триггера
- Срок годности модуля ICT (если он задан)
- Сроки годности промывочного и рабочего растворов системы *c* (если они заданы)
- Статус системных ресурсов

Отображаемая информация касается ресурсов, использование которых может потребовать вмешательства оператора для успешного выполнения процесса нормальной обработки образцов, который не будет прерываться в течение заданного пользователем времени. См. *Описание статусов области просмотра Ресурсы*, стр. 5-36.

Эллипс (...) отображается, если система не может показать все данные на одном экране. Просмотр распечатанного отчета с отображением всех данных.

Регистрация МИ в Росздравнадзоре
www.nevacert.ru | info@nevacert.ru

Рисунок 5.13: Экран Планировать день - область просмотра Ресурсы

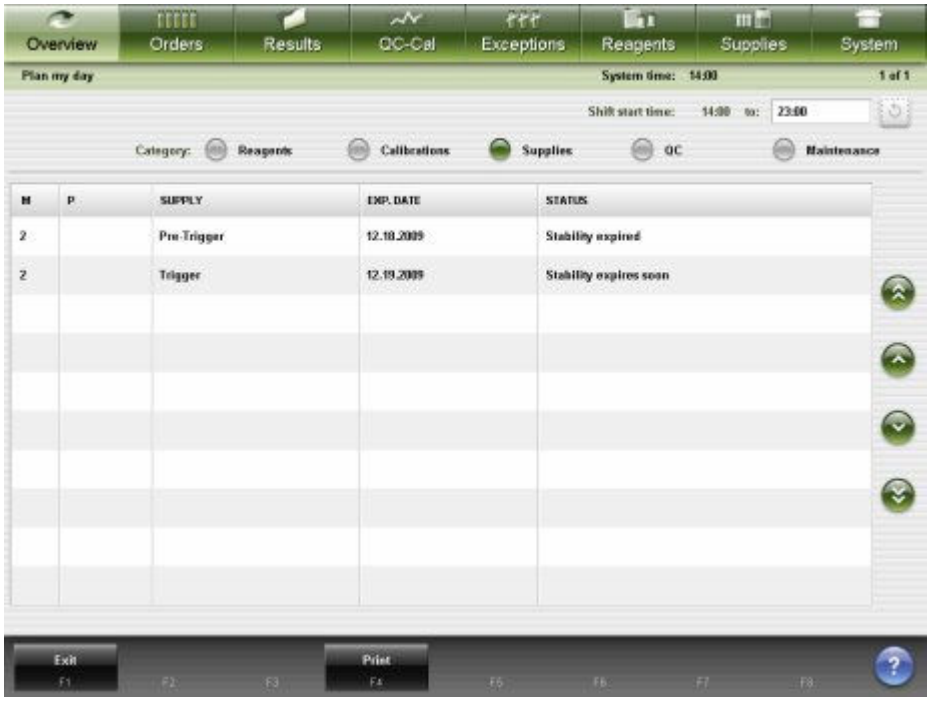

Описание данных полей, см. *Описание полей экрана Планировать день - области просмотра Ресурсы*, стр. E-24.

При открытии экрана Планировать день - область просмотра Калибровки информация сортируется по статусу.

Для сортировки столбцов в этом экране выберите заголовок нужного столбца. Информация сортируется в соответствии с описанием в следующей таблице.

Столбец	**Описание сортировки**
М	В цифровом отображении в порядке возрастания.
П	В буквенно-цифровом отображении в порядке возрастания.
РЕСУРСЫ	В буквенно-цифровом отображении в порядке возрастания.
ГОДЕН ДО ДАТА/ВРЕМЯ	Хронологически в порядке возрастания.
СТАТУС	См. *Описание статусов области просмотра Ресурсы*, стр. 5-36.

Для отображения данного экрана, см. *Доступ к экрану Планировать день*, стр. 5-28.

Связанные процедуры…

- *Процедуры системы c - Управление расходными материалами*, стр. 5-57
- *Процедуры системы i - Управление расходными материалами*, стр. 5-78
- *Печать отчета*, стр. 5-411

Регистрация МИ в Росздравнадзоре
www.nevacert.ru | info@nevacert.ru

Описание статусов области просмотра Ресурсы

Информацию о статусе ресурсов можно использовать, чтобы определить, какие ресурсы подлежат замене, или если в систему необходимо загрузить дополнительные ресурсы. В таблице ниже отображаются статусы в порядке их сортировки:

Статус	Описание
Пустой	Системные ресурсы закончились.
Низкий	Системных ресурсов осталось примерно 20%.
Ошибка LLS	Растворы в приборе, имеющие статус Ошибка LLS.
Срок стабильности истек	Срок стабильности триггерного или пре-триггерного раствора истек и не был игнорирован. (только система *i*) Срок стабильности промывочного раствора или рабочего раствора истек и не был игнорирован. (только система *c*)
Срок стабильности скоро истекает	Срок стабильности триггерного или пре-триггерного раствора истечет раньше времени, заданного в окне оценки. (только система *i*) Срок стабильности промывочного раствора или рабочего раствора истечет раньше времени, заданного в окне оценки. (только система *c*)
Лот просрочен	Срок годности модуля ICT истек и не был игнорирован. (только система *c*)
Срок годности лота скоро истекает	Срок годности модуля ICT истечет раньше времени, заданного в окне оценки. (только система *c*)

Экран Планировать день - область просмотра КК

В области просмотра КК экрана Планировать день можно найти следующее:

- № модуля
- Название теста
- Название контроля
- Номер лота контроля
- Количество оставшихся тестов реагентов
- Позиция(и) реагентов
- Статус КК

Отображаемая информация касается контроля качества, использование которого может потребовать вмешательства оператора для успешного выполнения процесса нормальной обработки образцов, который не будет

Регистрация МИ в Росздравнадзоре
www.nevacert.ru | info@nevacert.ru

прерываться в течение заданного пользователем времени. См. *Описание статусов области просмотра КК*, стр. 5-38.

Эллипс (...) отображается, если система не может показать все данные на одном экране. Просмотр распечатанного отчета с отображением всех данных.

Рисунок 5.14: Экран Планировать день - область просмотра КК

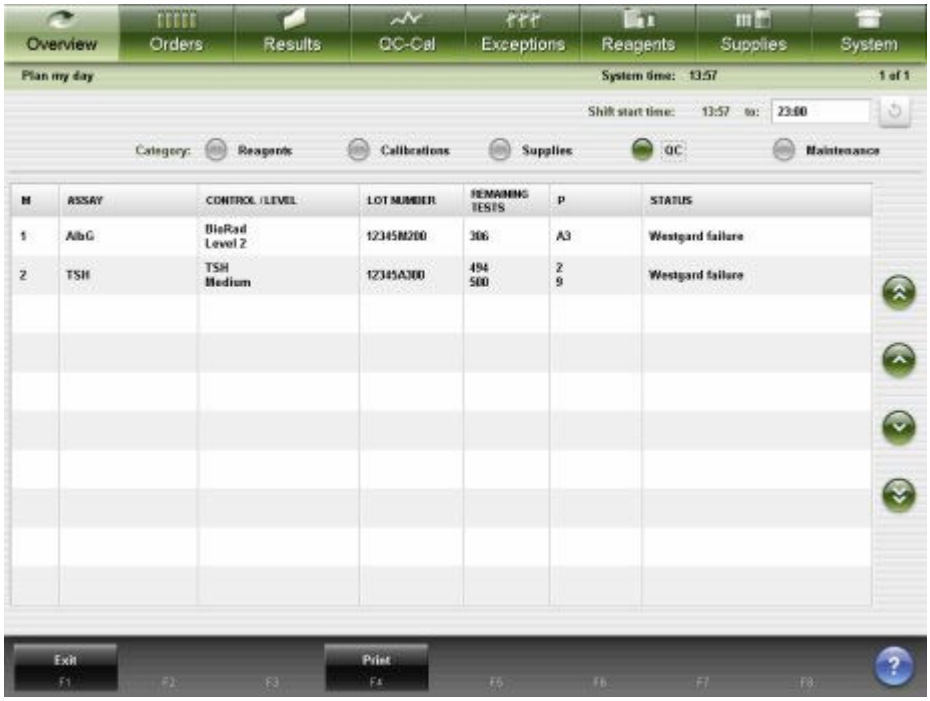

Описание данных полей, см. *Описание полей экрана Планировать день - области просмотра КК*, стр. E-25.

При открытии экрана Планировать день - область просмотра КК информация сортируется по статусу.

Для сортировки столбцов в этом экране выберите заголовок нужного столбца. Информация сортируется в соответствии с описанием в следующей таблице.

Столбец	**Описание сортировки**
M	В цифровом отображении в порядке возрастания.
ТЕСТ	В буквенно-цифровом отображении в порядке возрастания.
КОНТРОЛЬ/УРОВЕНЬ	В буквенно-цифровом отображении в порядке возрастания.
НОМЕР ЛОТА	В цифровом отображении в порядке возрастания.
ОСТАВШ. ТЕСТЫ	В цифровом отображении в порядке возрастания.
ПОЗИЦИЯ	Позиция карусели реагентов в порядке возрастания.

Регистрация МИ в Росздравнадзоре
www.nevacert.ru | info@nevacert.ru

Столбец	Описание сортировки
СТАТУС	См. *Описание статусов области просмотра КК*, стр. 5-38.

Для отображения данного экрана, см. *Доступ к экрану Планировать день*, стр. 5-28.

Связанные процедуры…

- *Просмотр сводной информации по КК*, стр. 5-404
- *Просмотр уровней контроля теста на графике Levey-Jennings*, стр. 5-406
- *Печать отчета*, стр. 5-411

Описание статусов области просмотра КК

Информацию о КК можно использовать для определения того, какие результаты КК имеют ошибки по Вестгарду.

Статус	Описание
Ошибка по Вестгарду	Результат контроля качества не удовлетворяет правилу Вестгарда.

Экран Планировать день - область просмотра ТО

В области просмотра ТО экрана Планировать день можно найти следующее:

- № модуля
- Номер и название процедуры
- Частота
- Запланированные дата и время выполнения
- Статус ТО

Отображаемая информация касается техобслуживания, использование которого может потребовать вмешательства оператора для успешного выполнения процесса нормальной обработки образцов, который не будет прерываться в течение заданного пользователем времени. См. *Описание статусов области просмотра ТО*, стр. 5-40.

Эллипс (...) отображается, если система не может показать все данные на одном экране. Просмотр распечатанного отчета с отображением всех данных.

Регистрация МИ в Росздравнадзоре
www.nevacert.ru | info@nevacert.ru

Рисунок 5.15: Экран Планировать день - область просмотра ТО

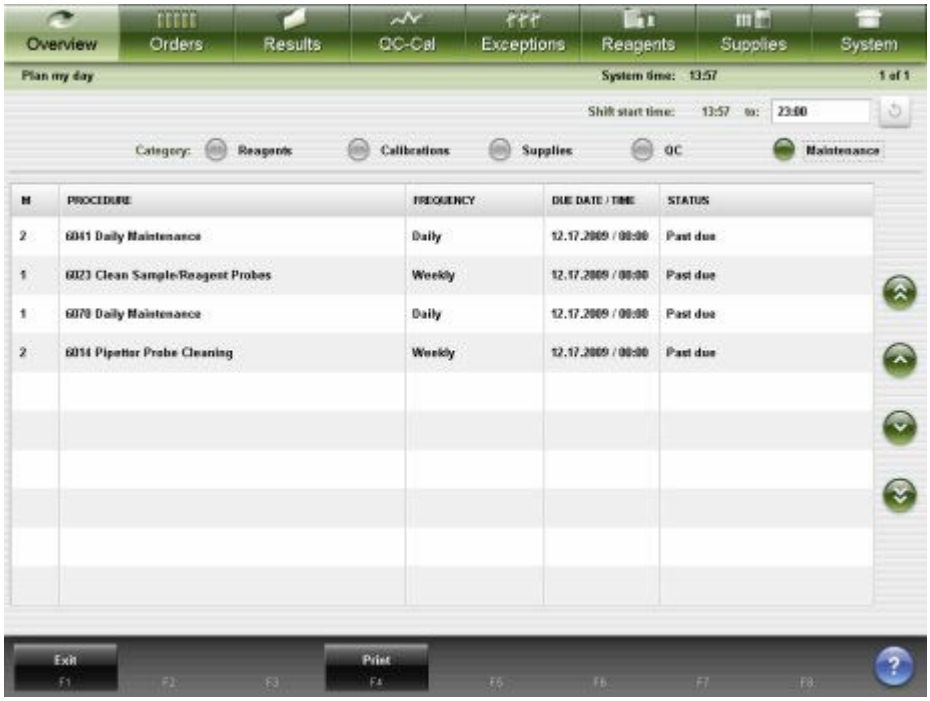

Описание данных полей, см. *Описание полей экрана Планировать день - области просмотра ТО*, стр. E-26.

При открытии экрана Планировать день - область просмотра ТО информация сортируется по статусу.

Для сортировки столбцов в этом экране выберите заголовок нужного столбца. Информация сортируется в соответствии с описанием в следующей таблице.

Столбец	**Описание сортировки**
M	В цифровом отображении в порядке возрастания.
ПРОЦЕДУРА	В цифровом отображении в порядке возрастания.
ЧАСТОТА	Ежедневно, еженедельно, ежемесячно, ежеквартально.
СРОК/ВРЕМЯ	Хронологически в порядке убывания.
СТАТУС	См. *Описание статусов области просмотра ТО*, стр. 5-40.

Для отображения данного экрана, см. *Доступ к экрану Планировать день*, стр. 5-28.

Связанные процедуры…

- *Выполнение процедуры техобслуживания*, стр. 9-6
- *Печать отчета*, стр. 5-411

Регистрация МИ в Росздравнадзоре
www.nevacert.ru | info@nevacert.ru

Описание статусов области просмотра ТО

Информацию о статусе техобслуживания можно использовать для определения того, какой раздел техобслуживания должен быть выполнен.

Статус	Описание
Просроченный	Разделы техобслуживания, которые не были выполнены вовремя.
Срок	Разделы техобслуживания, которые были запланированы в течение заданного пользователем времени. Разделы отображаются в зависимости от даты и времени последнего выполнения техобслуживания. Например, процедура, выполненная в 10:00, не будет отображаться, если заданный пользователем промежуток времени не включает 10:00.

Регистрация МИ в Росздравнадзоре
www.nevacert.ru | info@nevacert.ru

Управление запасами расходных материалов

Всегда проверяйте запасы расходных материалов перед обработкой образцов. Для проверки запасов используйте экран Статус ресурсов.

Темы управления запасами расходных материалов включают следующие:

- *Экраны Статус ресурсов*, стр. 5-41
- *Процедуры системы ARCHITECT - управление расходными материалами*, стр. 5-55
- *Процедуры системы c - Управление расходными материалами*, стр. 5-57
- *Процедуры системы i - Управление расходными материалами*, стр. 5-78
- *Оценка сигнала низкого уровня ресурсов*, стр. 5-99

Экраны Статус ресурсов

На экране Статус ресурсов можно просмотреть статус ресурсов, находящихся в системе, а также статус отходов. Отображаемая информация зависит от конфигурации аналитического модуля в вашей системе.

Темы областей просмотра и экрана Статус ресурсов включают следующее:

- *Экран Статус ресурсов - область просмотра c4000*, стр. 5-41
- *Экран Статус ресурсов - область просмотра c8000/c16000*, стр. 5-43
- *Экран Статус ресурсов - область просмотра i2000/i2000SR* , стр. 5-45
- *Экран Статус ресурсов - область просмотра i1000SR* , стр. 5-47
- *Окно Окна - Статус ресурсов*, стр. 5-49

Экран Статус ресурсов - область просмотра *c*4000

В области просмотра *c*4000 экрана Статус ресурсов можно:

- Проверить объем и процентное содержание промывочных растворов
- Проверить объем и процентное содержание рабочих растворов в реагентной карусели
- Проверить статус рабочих растворов в зоне промывающих растворов
- Проверить статус жидких отходов в резервуаре для высококонцентрированных отходов
- Открыть окно обновления статуса(ов) промывочных и рабочих растворов
- Открыть окно для ввода номера лота и срока годности промывочных и рабочих растворов
- Открыть окно для изменения статуса ресурсов промывочных растворов
- Открыть окно для замены модуля ICT и обновления функции отслеживания гарантии (система *c*)

Регистрация МИ в Росздравнадзоре
www.nevacert.ru | info@nevacert.ru

ПРИМЕЧАНИЕ: Система вычисляет оставшийся объем ресурсов и процентное содержание на основании тестов, требуемых для образцов, которые были отсканированы податчиком образцов.

Рисунок 5.16: Экран Статус ресурсов - c4000

Описание данных полей, см. *Описание полей экрана Статус ресурсов - область просмотра c4000*, стр. E-129.

Для отображения области просмотра данного экрана, см. *Доступ к экрану Статус ресурсов - область просмотра c4000*, стр. 5-42.

См. *Растворы, используемые в ежедневной работе (c4000)*, стр. 1-184 Краткий справочник по растворам системы *c*4000.

Связанные процедуры…

- *Проверка ресурсов и количества отходов*, стр. 5-55
- *Замена промывочных растворов и обновление ресурсов (система c)*, стр. 5-58
- *Замена рабочих растворов в реагентной карусели и обновление ресурсов (c4000)*, стр. 5-64
- *Опорожнение резервуара для высококонцентрированных отходов (система c)*, стр. 5-75
- *Замените модуль ICT и обновите функцию отслеживания гарантии (система c)*, стр. 5-76

Доступ к экрану Статус ресурсов - область просмотра *c*4000

Данная процедура предназначена для отображения области просмотра *c*4000 экрана Статус ресурсов.

Необходимые условия	NA

Регистрация МИ в Росздравнадзоре
www.nevacert.ru | info@nevacert.ru

Статус модуля	Любой
Уровень доступа пользователя	Общий оператор
Ресурсы	NA

Для доступа к экрану Статус ресурсов:

ПРИМЕЧАНИЕ: Можно также открыть данный экран из Исходного экрана, нажав кнопку **статуса ресурсов** на нужном изображении аналитического модуля *c*4000.

Выберите **Ресурсы** в строке меню, затем нажмите **Статус ресурсов**.

Отобразится экран Статус ресурсов - область просмотра *c*4000.

Сопутствующая информация…

- *Исходный экран*, стр. 1-21
- *Экран Статус ресурсов - область просмотра c4000*, стр. 5-41

Экран Статус ресурсов - область просмотра *c*8000/*c*16000

В области просмотра *c*8000 или *c*16000 экрана Статус ресурсов можно:

- Проверить объем и процентное содержание промывочных растворов
- Проверить объем и процентное содержание рабочих растворов в реагентных каруселях
- Проверить статус рабочих растворов в карусели образцов
- Проверить статус жидких отходов в резервуаре для высококонцентрированных отходов
- Открыть окно обновления статуса(ов) промывочных и рабочих растворов
- Открыть окно для ввода номера лота и срока годности промывочных и рабочих растворов
- Открыть окно для изменения статуса ресурсов промывочных растворов
- Открыть окно для замены модуля ICT и обновления функции отслеживания гарантии (система *c*)

ПРИМЕЧАНИЕ: Система вычисляет оставшийся объем ресурсов и процентное содержание на основании тестов, требуемых для образцов, которые были отсканированы податчиком образцов.

Экран Статус ресурсов имеет следующие две области просмотра:

- *c*8000
- *c*16000

Регистрация МИ в Росздравнадзоре
www.nevacert.ru | info@nevacert.ru

Рисунок 5.17: Экран Статус ресурсов - область просмотра c8000

Рисунок 5.18: Экран Статус ресурсов - область просмотра c16000

Описание данных полей, см. *Описание полей экрана Статус ресурсов - область просмотра c8000/c16000*, стр. E-131.

Для отображения области просмотра данного экрана см. *Доступ к экрану Статус ресурсов - область просмотра c8000/c16000*, стр. 5-45.

См. *Растворы, используемые в ежедневной работе (c8000/c16000)*, стр. 1-185 Краткий справочник по растворам системы *c* .

Регистрация МИ в Росздравнадзоре
www.nevacert.ru | info@nevacert.ru

Связанные процедуры…

- *Проверка ресурсов и количества отходов*, стр. 5-55
- *Замена промывочных растворов и обновление ресурсов (система c)*, стр. 5-58
- *Замена рабочих растворов в реагентных каруселях и обновление ресурсов (c8000)*, стр. 5-68
- *Замена рабочих растворов в реагентных каруселях и обновление ресурсов (c16000)*, стр. 5-71
- *Замена рабочих растворов в карусели образцов и обновление ресурсов (c8000/c16000)*, стр. 5-73
- *Опорожнение резервуара для высококонцентрированных отходов (система c)*, стр. 5-75
- *Замените модуль ICT и обновите функцию отслеживания гарантии (система c)*, стр. 5-76

Доступ к экрану Статус ресурсов - область просмотра *c*8000/*c*16000

Данная процедура предназначена для отображения области просмотра *c*8000/*c*16000 экран Статус ресурсов.

Необходимые условия	NA
Статус модуля	Любой
Уровень доступа пользователя	Общий оператор
Ресурсы	NA

Для доступа к экрану Статус ресурсов:

ПРИМЕЧАНИЕ: Можно также открыть данный экран из Исходного экрана, нажав кнопку **Статус ресурсов** на изображении аналитического модуля *c*8000 или *c*16000.

Выберите **Ресурсы** в строке меню, затем нажмите **Статус ресурсов**.

Отобразится экран Статус ресурсов - область просмотра *c*8000/*c*16000.

Сопутствующая информация…

- *Исходный экран*, стр. 1-21
- *Экран Статус ресурсов - область просмотра c8000/c16000*, стр. 5-43

Экран Статус ресурсов - область просмотра *i*2000/*i*2000SR

В области просмотра *i*2000/*i*2000SR экрана Статус ресурсов можно:

- Просмотреть объем и процентное содержание промывочных растворов
- Просмотреть статус твердых отходов
- Просмотреть статус РЯ (реакционных ячеек)
- Открыть окно обновления статуса(ов) промывочных растворов, твердых отходов и РЯ

Регистрация МИ в Росздравнадзоре
www.nevacert.ru | info@nevacert.ru

- Открыть окно для ввода номера лота и срока годности промывочных растворов и номера лота РЯ
- Открыть окно для обновления статуса ресурса промывочного буфера

ПРИМЕЧАНИЕ: Система вычисляет оставшийся объем ресурсов и процентное содержание на основании тестов, требуемых для образцов, которые были отсканированы податчиком образцов.

Рисунок 5.19: Экран Статус ресурсов - область просмотра i2000/i2000SR

Описание данных полей, см. *Описание полей экрана Статус ресурсов - область просмотра i2000/i2000SR* , стр. E-134.

Для отображения области просмотра данного экрана, см. *Доступ к экрану Статус ресурсов - области просмотра i2000/i2000SR* , стр. 5-46.

Связанные процедуры…

- *Проверка ресурсов и количества отходов*, стр. 5-55
- *Удаление твердых отходов и обновление ресурсов (i2000/i2000SR)*, стр. 5-78
- *Добавление РЯ и обновление ресурсов (i2000/i2000SR)*, стр. 5-84
- *Пополнение промывочного буфера вручную и обновление ресурсов (i2000/i2000SR)*, стр. 5-88
- *Замена пре-триггерного и/или триггерного раствора и обновление ресурсов (i2000/i2000SR)*, стр. 5-94
- *Запустите закачку промывочного буфера из iARM*, стр. F-13

Доступ к экрану Статус ресурсов - области просмотра *i*2000/*i*2000SR

Данная процедура предназначена для отображения области просмотра *i*2000/*i*2000SR экрана Статус ресурсов.

Регистрация МИ в Росздравнадзоре
www.nevacert.ru | info@nevacert.ru

Необходимые условия	NA
Статус модуля	Любой
Уровень доступа пользователя	Общий оператор
Ресурсы	NA

Для доступа к экрану Статус ресурсов:

ПРИМЕЧАНИЕ: Можно также открыть данный экран из Исходного экрана, нажав кнопку **Статус ресурсов** на изображении нужного аналитического модуля *i*2000/*i*2000SR.

1. Выберите **Ресурсы** в строке меню, затем нажмите **Статус ресурсов**.

   Экран Статус ресурсов - область просмотра Система *c* отображается в автономной системе *c* или в интегрированной системе.

   ИЛИ

   Экран Статус ресурсов - область просмотра *i*2000/*i*2000SR отображается в автономной или мультимодульной системе *i*.

2. Чтобы открыть другую область просмотра, выберите другую опцию **Модуль**. ***(опционально)***

Сопутствующая информация…

- *Исходный экран*, стр. 1-21
- *Экран Статус ресурсов - область просмотра i2000/i2000SR* , стр. 5-45

Экран Статус ресурсов - область просмотра *i*1000SR

В области просмотра *i*1000SR экрана Статус ресурсов можно:

- Просмотреть объем и процентное содержание промывочных растворов
- Просмотреть статус твердых отходов
- Просмотреть объем и процентное содержание жидких отходов
- Просмотреть статус РЯ (реакционных ячеек)
- Открыть окно обновления статуса(ов) промывочных растворов, твердых отходов, РЯ и жидких отходов
- Открыть окно для ввода номера лота и срока годности промывочных растворов и номера лота РЯ
- Открыть окно для обновления статуса ресурса промывочного буфера

ПРИМЕЧАНИЕ: Система вычисляет оставшийся объем ресурсов и процентное содержание на основании тестов, требуемых для образцов, которые были отсканированы податчиком образцов.

Регистрация МИ в Росздравнадзоре
www.nevacert.ru | info@nevacert.ru

Рисунок 5.20: Экран Статус ресурсов - область просмотра i1000SR

Для отображения области просмотра данного экрана, см. *Доступ к экрану Статус ресурсов - области просмотра i1000SR* , стр. 5-48.

Связанные процедуры…

- *Проверка ресурсов и количества отходов*, стр. 5-55
- *Удаление твердых отходов и обновление ресурсов (i1000SR)*, стр. 5-81
- *Опорожнение контейнера для жидких отходов и обновление ресурсов (i1000SR)*, стр. 5-82
- *Добавление РЯ и обновление ресурсов (i1000SR)*, стр. 5-85
- *Пополнение промывочного буфера вручную и обновление ресурсов (i1000SR)*, стр. 5-91
- *Замена пре-триггерного и/или триггерного раствора и обновление ресурсов (i1000SR)*, стр. 5-96
- *Запустите закачку промывочного буфера из iARM*, стр. F-13

Доступ к экрану Статус ресурсов - области просмотра *i*1000SR

Данная процедура предназначена для отображения области просмотра *i*1000SR экрана Статус ресурсов.

Необходимые условия	NA
Статус модуля	Любой
Уровень доступа пользователя	Общий оператор
Ресурсы	NA

Для доступа к экрану Статус ресурсов:

Регистрация МИ в Росздравнадзоре
www.nevacert.ru | info@nevacert.ru

ПРИМЕЧАНИЕ: Можно также открыть данный экран из Исходного экрана, нажав кнопку **Статус ресурсов** на изображении нужного аналитического модуля *i*1000SR.

Выберите **Ресурсы** в строке меню, затем нажмите **Статус ресурсов**.

Отобразится экран Статус ресурсов - область просмотра *i*1000SR.

Сопутствующая информация…

- *Исходный экран*, стр. 1-21
- *Экран Статус ресурсов - область просмотра i1000SR* , стр. 5-47

Окно Окна - Статус ресурсов

Из окна Статус ресурсов можно открыть следующие окна:

- *Окно Обновить ресурсы - область просмотра c4000*, стр. 5-49
- *Окно Обновить ресурсы - область просмотра c8000/c16000*, стр. 5-50
- *Окно Обновить ресурсы - область просмотра i2000/i2000SR* , стр. 5-51
- *Окно Обновить ресурсы - область просмотра i1000SR* , стр. 5-52
- *Окно Изменить статус ресурсов - область просмотра Система c* , стр. 5-53
- *Окно Изменить статус ресурсов - область просмотра Система i* , стр. 5-54
- *Окно Заменить ICT - область просмотра Система (c)*, стр. 5-54

Окно Обновить ресурсы - область просмотра *c*4000

В области просмотра *c*4000 окна Обновить ресурсы можно обновлять информацию о ресурсах, чтобы система точно отслеживала запасы ресурсов в приборе.

Рисунок 5.21: Окно Обновить ресурсы - область просмотра c4000

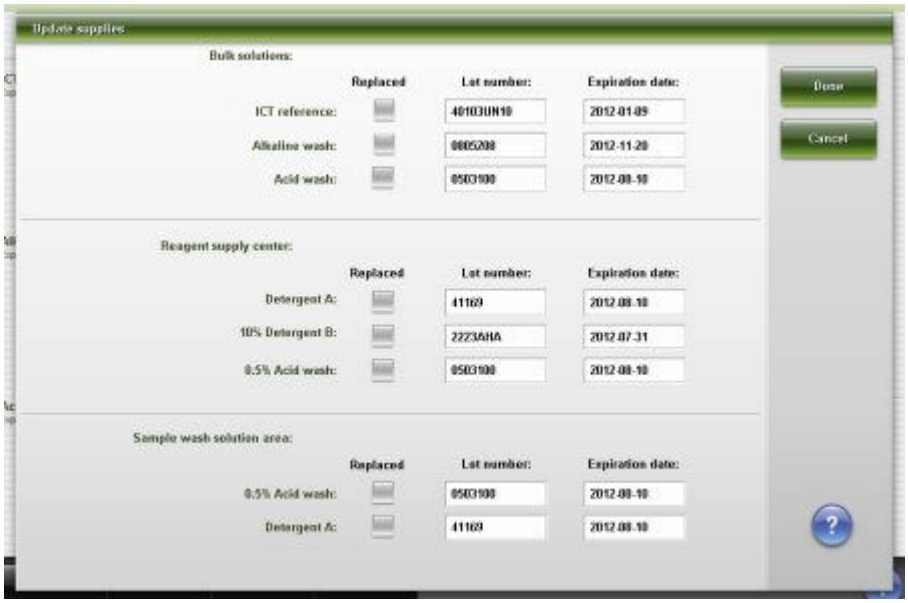

Описание данных полей, см. *Описание полей экрана Обновить ресурсы - область просмотра c4000*, стр. E-137.

Регистрация МИ в Росздравнадзоре
www.nevacert.ru | info@nevacert.ru

Связанные процедуры…

- *Замена промывочных растворов и обновление ресурсов (система c)*, стр. 5-58
- *Замена рабочих растворов в реагентной карусели и обновление ресурсов (c4000)*, стр. 5-64

Окно Обновить ресурсы - область просмотра *c*8000/*c*16000

В областях просмотра *c*8000 или *c*16000 окна Обновить ресурсы можно обновлять информацию о ресурсах, чтобы система точно отслеживала запасы ресурсов в приборе.

Окно Обновить ресурсы имеет следующие две области просмотра:

- Область просмотра *c*8000
- Область просмотра *c*16000

Рисунок 5.22: Окно Обновить ресурсы - область просмотра c8000

Регистрация МИ в Росздравнадзоре
www.nevacert.ru | info@nevacert.ru

Рисунок 5.23: Окно Обновить ресурсы - область просмотра c16000

Описание данных полей, см. *Описание полей экрана Обновить ресурсы - область просмотра c8000/c16000*, стр. E-138.

Связанные процедуры…

- *Замена промывочных растворов и обновление ресурсов (система c)*, стр. 5-58
- *Замена рабочих растворов в реагентных каруселях и обновление ресурсов (c8000)*, стр. 5-68
- *Замена рабочих растворов в реагентных каруселях и обновление ресурсов (c16000)*, стр. 5-71
- *Замена рабочих растворов в карусели образцов и обновление ресурсов (c8000/c16000)*, стр. 5-73

Окно Обновить ресурсы - область просмотра *i*2000/*i*2000SR

В области просмотра *i*2000/*i*2000SR окна Обновить ресурсы можно обновлять информацию о ресурсах, чтобы система точно отслеживала запасы ресурсов в приборе.

Регистрация МИ в Росздравнадзоре
www.nevacert.ru | info@nevacert.ru

Рисунок 5.24: Окно Обновить ресурсы - область просмотра i2000/i2000SR

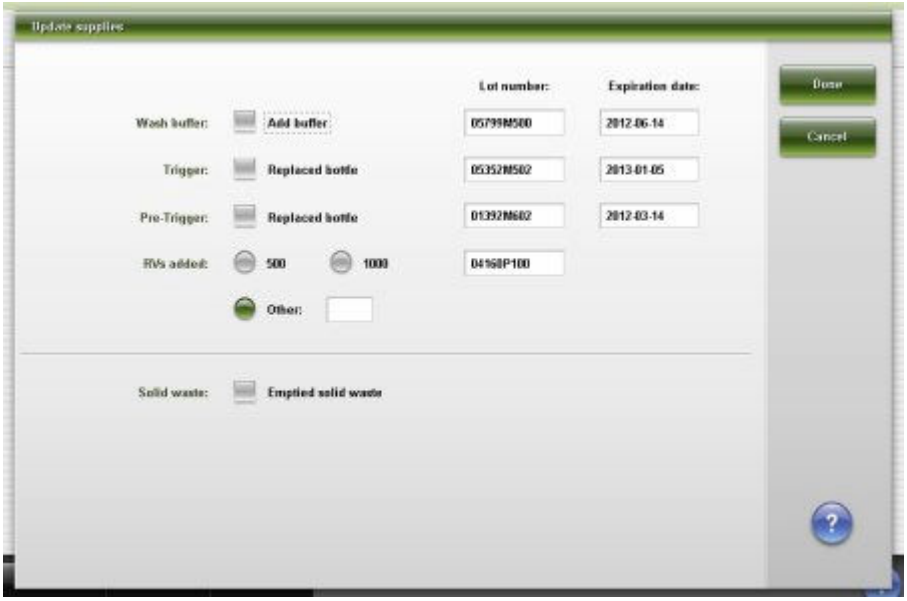

Описание данных полей, см. *Описание полей экрана Обновить ресурсы - область просмотра i2000/i2000SR* , стр. E-139.

Связанные процедуры…

- *Запустите закачку промывочного буфера из iARM*, стр. F-13
- *Удаление твердых отходов и обновление ресурсов (i2000/i2000SR)*, стр. 5-78
- *Добавление РЯ и обновление ресурсов (i2000/i2000SR)*, стр. 5-84
- *Пополнение промывочного буфера вручную и обновление ресурсов (i2000/i2000SR)*, стр. 5-88
- *Замена пре-триггерного и/или триггерного раствора и обновление ресурсов (i2000/i2000SR)*, стр. 5-94

Окно Обновить ресурсы - область просмотра *i*1000SR

В области просмотра *i*1000SR окна Обновить ресурсы можно обновлять информацию о ресурсах, чтобы система точно отслеживала запасы ресурсов в приборе.

Регистрация МИ в Росздравнадзоре
www.nevacert.ru | info@nevacert.ru

Рисунок 5.25: Окно Обновить ресурсы - область просмотра i1000SR

Описание данных полей, см. *Описание полей окна Обновить ресурсы - области просмотра i1000SR* , стр. E-140.

Связанные процедуры…

- *Запустите закачку промывочного буфера из iARM*, стр. F-13
- *Удаление твердых отходов и обновление ресурсов (i1000SR)*, стр. 5-81
- *Опорожнение контейнера для жидких отходов и обновление ресурсов (i1000SR)*, стр. 5-82
- *Добавление РЯ и обновление ресурсов (i1000SR)*, стр. 5-85
- *Пополнение промывочного буфера вручнуЮ и обновление ресурсов (i1000SR)*, стр. 5-91
- *Замена пре-триггерного и/или триггерного раствора и обновление ресурсов (i1000SR)*, стр. 5-96

Окно Изменить статус ресурсов - область просмотра Система *c*

Из области просмотра Система *c* окна Изменить статус ресурсов можно настроить уровень системных ресурсов промывочных растворов с целью соответствия видимому уровню ресурса.

Регистрация МИ в Росздравнадзоре
www.nevacert.ru | info@nevacert.ru

Рисунок 5.26: Окно Изменить статус ресурсов - область просмотра Система c

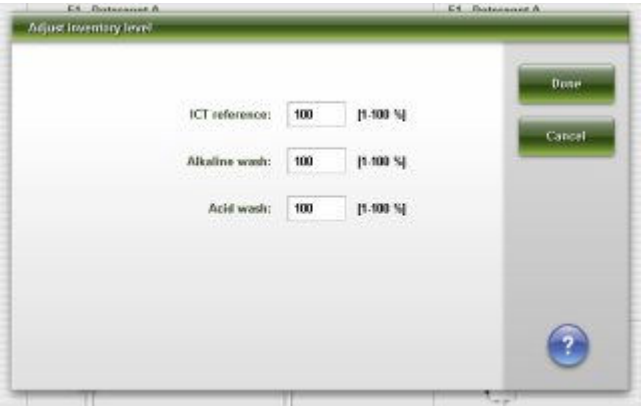

Описание данных полей, см. *Описание полей окна Изменить статус ресурсов - области просмотра Система c* , стр. E-141.

Связанные процедуры…

- *Изменение статуса ресурсов промывочных растворов*, стр. 5-56

Окно Изменить статус ресурсов - область просмотра Система *i*

Из области просмотра Система *i* окна Изменить статус ресурсов можно настроить уровень системных ресурсов раствора промывочного буфера с целью соответствия видимому уровню ресурса.

Рисунок 5.27: Окно Изменить статус ресурсов - область просмотра Система i

Описание данных полей, см. *Описание полей окна Изменить статус ресурсов - области просмотра Система i* , стр. E-141.

Связанные процедуры…

- *Изменение статуса ресурсов промывочных растворов*, стр. 5-56

Окно Заменить ICT - область просмотра Система (*c*)

В окне Заменить ICT (система *c*) можно заменить и промыть модуль ICT.

Регистрация МИ в Росздравнадзоре
www.nevacert.ru | info@nevacert.ru

Рисунок 5.28: Окно Заменить ICT - область просмотра Система (c)

Описание данных полей, см. *Описание полей окна Заменить ICT - область просмотра Система c* , стр. E-141.

Процедуры системы ARCHITECT - управление расходными материалами

К общим процедурам для системы *c* и систем *i* относятся:

- *Проверка ресурсов и количества отходов*, стр. 5-55
- *Изменение статуса ресурсов промывочных растворов*, стр. 5-56

Проверка ресурсов и количества отходов

Данная процедура предназначена для выполнения перед запуском обработки образца для проверки достаточности запасов реагентов или если на кнопке статуса реагента на графическом изображении аналитического модуля горит значок предупреждения.

ПРИМЕЧАНИЕ: Отображаемый статус показывает ресурсы, оставшиеся после обработки системой образцов, которые были отсканированы сканером штрих-кодов образца.

Заказы можно создавать, когда количество ресурсов является достаточным. Однако, если ресурсов окажется недостаточно в момент запуска обработки образца, тесты станут исключениями и обрабатываться не будут.

Необходимые условия	*Доступ к экрану Статус ресурсов - область просмотра c4000*, стр. 5-42 *Доступ к экрану Статус ресурсов - область просмотра c8000/c16000*, стр. 5-45 *Доступ к экрану Статус ресурсов - области просмотра i2000/i2000SR* , стр. 5-46 *Доступ к экрану Статус ресурсов - области просмотра i1000SR* , стр. 5-48

Регистрация МИ в Росздравнадзоре
www.nevacert.ru | info@nevacert.ru

Статус модуля	Любой
Уровень доступа пользователя	Общий оператор
Ресурсы	NA

Для проверки ресурсов и количества отходов:

1. Выберите необходимую опцию **Модуль**.

   Откроется экран Статус ресурсов для выбранного модуля.

2. Просмотр уровней ресурсов и отходов.

Сопутствующая информация…

- *Экран Статус ресурсов - область просмотра c4000*, стр. 5-41
- *Экран Статус ресурсов - область просмотра c8000/c16000*, стр. 5-43
- *Экран Статус ресурсов - область просмотра i2000/i2000SR* , стр. 5-45
- *Экран Статус ресурсов - область просмотра i1000SR* , стр. 5-47

Изменение статуса ресурсов промывочных растворов

Данная процедура предназначена для изменения статуса ресурсов референсного раствора ICT, раствора щелочной промывки, раствора кислотной промывки или раствора промывающего буфера, если он отличается от показанного на экране Статус ресурсов.

Необходимые условия	*Доступ к экрану Статус ресурсов - область просмотра c4000*, стр. 5-42 *Доступ к экрану Статус ресурсов - область просмотра c8000/c16000*, стр. 5-45 *Доступ к экрану Статус ресурсов - области просмотра i2000/i2000SR* , стр. 5-46 *Доступ к экрану Статус ресурсов - области просмотра i1000SR* , стр. 5-48
Статус модуля	Остановлен, Прогрев или Готов
Уровень доступа пользователя	Общий оператор
Ресурсы	N/A

Для изменения статуса ресурсов промывочных растворов:

1. Выберите опцию **Модуль** на экране Статус ресурсов.
2. Просмотрите отображаемый % оставшегося промывочного раствора.
3. Проверьте промывочный раствор для определения оставшегося %.
4. Нажмите **F3 - Корректировать уровень**.

   Отобразится окно Изменить статус ресурсов.

5. Введите исправленный оставшийся % в поле данных требуемого раствора.

   ПРИМЕЧАНИЕ: Если показания датчика массы платформы промывочного раствора или поплавкового датчика промывочного

Регистрация МИ в Росздравнадзоре
www.nevacert.ru | info@nevacert.ru

буфера расходятся с введенным пользователем уровнем, данные датчика заменяют введенный пользователем уровень. Уровень ресурсов приравнен к значению, совпадающему с датчиком.

6. Нажмите **Готово**.

   На экране Статус ресурсов отображается обновленный уровень ресурса.

Связанные процедуры…

- *Экран Статус ресурсов - область просмотра c4000*, стр. 5-41
- *Экран Статус ресурсов - область просмотра c8000/c16000*, стр. 5-43
- *Экран Статус ресурсов - область просмотра i2000/i2000SR* , стр. 5-45
- *Экран Статус ресурсов - область просмотра i1000SR* , стр. 5-47
- *Окно Изменить статус ресурсов - область просмотра Система c* , стр. 5-53
- *Окно Изменить статус ресурсов - область просмотра Система i* , стр. 5-54

Процедуры системы *c* - Управление расходными материалами

Краткий справочник, описывающий решения по расходным материалам системы *c*, используемым в ежедневной работе, см. *Растворы, используемые в ежедневной работе (c4000)*, стр. 1-184 или *Растворы, используемые в ежедневной работе (c8000/c16000)*, стр. 1-185.

Процедуры управления расходными материалами системы *c* включают следующие:

- *Замена промывочных растворов и обновление ресурсов (система c)*, стр. 5-58
- *Приготовление 0,5% раствора кислотной промывки (система c)*, стр. 5-60
- *Приготовление детергента A (система c)*, стр. 5-61
- *Приготовление 10% раствора детергента B (система c)*, стр. 5-63
- *Замена рабочих растворов в реагентной карусели и обновление ресурсов (c4000)*, стр. 5-64
- *Замена рабочих растворов в зоне промывки образца и обновление ресурсов (c4000)*, стр. 5-66
- *Замена рабочих растворов в реагентных каруселях и обновление ресурсов (c8000)*, стр. 5-68
- *Замена рабочих растворов в реагентных каруселях и обновление ресурсов (c16000)*, стр. 5-71
- *Замена рабочих растворов в карусели образцов и обновление ресурсов (c8000/c16000)*, стр. 5-73
- *Опорожнение резервуара для высококонцентрированных отходов (система c)*, стр. 5-75
- *Замените модуль ICT и обновите функцию отслеживания гарантии (система c)*, стр. 5-76

Регистрация МИ в Росздравнадзоре
www.nevacert.ru | info@nevacert.ru

Замена промывочных растворов и обновление ресурсов (система *c*)

Данная процедура предназначена для замены и обновления ресурсов референсного раствора ICT, раствора кислотной промывки или раствора щелочной промывки, когда флакон пуст или срок годности раствора истек.

Изменение статуса ресурсов промывочных растворов в системе, см. *Изменение статуса ресурсов промывочных растворов*, стр. 5-56.

Необходимые условия	*Доступ к экрану Статус ресурсов - область просмотра c4000*, стр. 5-42 *Доступ к экрану Статус ресурсов - область просмотра c8000/c16000*, стр. 5-45
Статус модуля	Остановлен или Готов
Уровень доступа пользователя	Общий оператор
Ресурсы	• Реф. раствор ICT • Раствор щелочной промывки • Раствор кислотной промывки

ОСТОРОЖНО: Химическая опасность. Данная процедура является химически опасной. См. специальную информацию о продукте в *Химические опасности*, стр. 8-8.

Чтобы заменить промывочные растворы и обновить ресурсы:

1. Проверьте, чтобы новый раствор имел действующий срок годности, указанный на этикетке. ЗАПРЕЩАЕТСЯ использовать раствор с истекшим сроком годности.
2. Нажмите **F2 - Обновить ресурсы**.

   Появится окно Обновить ресурсы.
3. Введите номер лота и срок годности в том же формате, в котором они приведены на наклейке флакона с промывочным раствором, или используйте сканер штрих-кодов для сканирования данных. (опция premium) ***(опционально)***

   ВАЖНО: При использовании сканера штрих-кодов клавиша Shift на клавиатуре не должна быть нажата, чтобы исключить некорректное считывание номера лота.

   ПРИМЕЧАНИЕ: Если срок годности не указан, функция отслеживания срока годности промывочного раствора будет отключена.
4. Откройте дверцу отделения расходных материалов.
5. Снимите использованный флакон с весовой платформы и поставьте его на пол перед отделением расходных материалов.

Регистрация МИ в Росздравнадзоре
www.nevacert.ru | info@nevacert.ru

6. Проверьте следующее:
   - в поддоне весовой платформы нет жидкого или обезвоженного раствора
   - во флаконах нет лишнего раствора (объем уменьшается со временем)
   - содержимое флаконов не переливается через край

   Если в поддоне весовой платформы скопился жидкий или обезвоженный раствор, см. *Раствор/обезвоженный раствор под флаконами с промывочным раствором (система c)*, стр. 10-549.

   Если во флаконах есть лишний раствор или содержимое флаконов переливается через край, см. *Промывающий раствор не используется (уровень не снижается со временем) (система c)*, стр. 10-550.
7. Снимите крышку с нового флакона и установите его на пол рядом с использованным флаконом.

   ВАЖНО: НЕ СМЕШИВАЙТЕ промывочные растворы из разных флаконов.
8. Снимите крышку и трубку с использованного флакона.
9. Вставьте трубку в новый флакон и плотно закройте крышку.
10. Установите новый флакон в правильное положение и место на весовой платформе, убедившись, что он стоит прочно. Расположение флаконов должно быть следующим:
    - Раствор щелочной и кислотной промывки - крышка и отверстие флакона открываются спереди
    - Референсный раствор ICT - крышка и отверстие флакона открываются сзади

    ВАЖНО: В случае неправильной загрузки промывочных растворов возможно получение неверных результатов

Регистрация МИ в Росздравнадзоре
www.nevacert.ru | info@nevacert.ru

11. Утилизируйте использованный флакон в соответствии с процедурой утилизации отходов, принятой в вашей лаборатории. См. дополнительную информацию в *Удаление и утилизация отходов*, стр. 8-11.
12. Закройте дверцу отделения расходных материалов.
13. Установите соответствующий флажок(ки) **Вспомогат. растворы**.
14. Нажмите **Готово** для обновления ресурсов.

    ПРИМЕЧАНИЕ: Ресурсы промывочных растворов обновляются до 100% оставшихся запасов. Если не использовать новый флакон, возможно неточное отслеживание. Система автоматически промывает замененный раствор перед выполнением теста.

Сопутствующая информация…

- *Референсный раствор ICT (система c)*, стр. 1-180
- *Раствор щелочной промывки (система c)*, стр. 1-181
- *Раствор кислотной промывки (система c)*, стр. 1-181
- *Экран Статус ресурсов - область просмотра c4000*, стр. 5-41
- *Экран Статус ресурсов - область просмотра c8000/c16000*, стр. 5-43
- *Окно Обновить ресурсы - область просмотра c4000*, стр. 5-49
- *Окно Обновить ресурсы - область просмотра c8000/c16000*, стр. 5-50

Приготовление 0,5% раствора кислотной промывки (система *c*)

Данная процедура предназначена для приготовления 0,5% разведения кислотной промывки. Кислотная промывка представляет собой рабочий раствор, используемый для промывки игл.

Необходимые условия	NA
Статус модуля	Любой
Уровень доступа пользователя	Общий оператор
Ресурсы	• Раствор кислотной промывки (промывочный раствор) • Дистиллированная вода • Соответствующий картридж реагента • Чашечка для образцов

ОСТОРОЖНО: Химическая опасность. Данная процедура является химически опасной. См. специальную информацию о продукте в *Химические опасности*, стр. 8-8.

Для приготовления 0,5% раствора кислотной промывки:

1. Убедитесь, что срок годности концентрированного промывочного буфера, указанный на этикетке флакона, не истек. НЕ используйте, если срок годности превышен.
2. Добавьте 5 мл кислотной промывки к 995 мл очищенной воды и перемешайте.

Регистрация МИ в Росздравнадзоре
www.nevacert.ru | info@nevacert.ru

3. Храните разведенный раствор в контейнере с указанием названия (0,5% раствор кислотной промывки) и срока годности.

   ПРИМЕЧАНИЕ: Срок годности приготовленного 0,5% раствора кислотной промывки соответствует сроку годности концентрированной кислотной промывки.

4. Залейте 0,5% раствор кислотной промывки в подходящий контейнер для загрузки в аналитический модуль.

   ПРИМЕЧАНИЕ: Не переполняйте картридж реагента. Максимальный уровень жидкости должен составлять не менее 1/2 дюйма (12,7 мм) от верхнего края, чтобы исключить образование пузырьков в верхней части картриджа.

5. Укажите на этикетке контейнера название (0,5% раствор кислотной промывки), номер лота и срок годности.

   ПРИМЕЧАНИЕ: Стабильность приготовленного 0,5% раствора кислотной промывки помещенного в реагентные карусели составляет 30 дней.

   Стабильность приготовленного 0,5% раствора кислотной промывки помещенного в карусели образцов составляет один день.

Для замены 0,5% раствора кислотной промывки в реагентной карусели аналитического модуля *c*4000, см. *Замена рабочих растворов в реагентной карусели и обновление ресурсов (c4000)*, стр. 5-64.

Для замены 0,5% раствора кислотной промывки в реагентных каруселях аналитического модуля *c*8000, см. *Замена рабочих растворов в реагентных каруселях и обновление ресурсов (c8000)*, стр. 5-68.

Для замены 0,5% раствора кислотной промывки в реагентных каруселях аналитического модуля *c*16000, см. *Замена рабочих растворов в реагентных каруселях и обновление ресурсов (c16000)*, стр. 5-71.

Для замены 0,5% раствора кислотной промывки в зоне промывки образцов, см. *Замена рабочих растворов в зоне промывки образца и обновление ресурсов (c4000)*, стр. 5-66.

Для замены 0,5% раствора кислотной промывки в карусели образцов, см. *Замена рабочих растворов в карусели образцов и обновление ресурсов (c8000/c16000)*, стр. 5-73.

Сопутствующая информация…

- *Рабочие растворы (система c)*, стр. 1-182
- *Раствор кислотной промывки (система c)*, стр. 1-181

Приготовление детергента A (система *c*)

Данная процедура предназначена для приготовления детергента A.
Этот детергент представляет собой рабочий раствор, используемый для промывки игл и очистки кювет.

Необходимые условия	NA

Регистрация МИ в Росздравнадзоре
www.nevacert.ru | info@nevacert.ru

Статус модуля	Любой
Уровень доступа пользователя	Общий оператор
Ресурсы	• Детергент A • Соответствующий картридж реагента • Чашечка для образцов

ОСТОРОЖНО: Химическая опасность. Данная процедура является химически опасной. См. специальную информацию о продукте в *Химические опасности*, стр. 8-8.

Для приготовления детергента A:

1. Срок годности детергента A, указанный на этикетке флакона, не должен истечь. НЕ используйте, если срок годности превышен.
2. Аккуратно переверните флакон, чтобы добиться гомогенности раствора.
3. Залейте детергент A в подходящий контейнер, чтобы загрузить в реагентную карусель прибора.

   ПРИМЕЧАНИЕ: Не переполняйте картридж реагента. Максимальный уровень жидкости должен составлять не менее 1/2 дюйма (12,7 мм) от верхнего края, чтобы исключить образование пузырьков в верхней части картриджа.
4. Укажите на этикетке контейнера название (детергент A), номер лота и срок годности.

   ПРИМЕЧАНИЕ: Стабильность детергента A помещенного в реагентные карусели соответствует сроку годности на этикетке флакона.

   Стабильность детергента A помещенного в карусель образцов составляет один день.

Для замены детергента A в аналитическом модуле *c*4000, см. *Замена рабочих растворов в реагентной карусели и обновление ресурсов (c4000)*, стр. 5-64.

Для замены детергента A в аналитическом модуле *c*8000, см. *Замена рабочих растворов в реагентных каруселях и обновление ресурсов (c8000)*, стр. 5-68.

Для замены детергента A в аналитическом модуле *c*16000, см. *Замена рабочих растворов в реагентных каруселях и обновление ресурсов (c16000)*, стр. 5-71.

Для замены детергента A в зоне промывки образцов, см. *Замена рабочих растворов в зоне промывки образца и обновление ресурсов (c4000)*, стр. 5-66.

Для замены детергента A в карусели образцов, см. *Замена рабочих растворов в карусели образцов и обновление ресурсов (c8000/c16000)*, стр. 5-73.

Сопутствующая информация…

- *Рабочие растворы (система c)*, стр. 1-182

Регистрация МИ в Росздравнадзоре
www.nevacert.ru | info@nevacert.ru

Приготовление 10% раствора детергента B (система *c*)

Данная процедура предназначена для приготовления 10% разведения детергента B. Этот детергент представляет собой рабочий раствор, используемый для промывки игл.

Необходимые условия	NA
Статус модуля	Любой
Уровень доступа пользователя	Общий оператор
Ресурсы	• Детергент B • Дистиллированная вода • Соответствующий картридж реагента

ОСТОРОЖНО: Химическая опасность. Данная процедура является химически опасной. См. специальную информацию о продукте в *Химические опасности*, стр. 8-8.

Для приготовления 10% раствора детергента B:

1. Срок годности детергента B, указанный на этикетке флакона, не должен истечь. НЕ используйте, если срок годности превышен.
2. Аккуратно переверните флакон 4-5 раз, чтобы добиться гомогенности раствора.
3. Смешайте 50 мл детергента B с 450 мл очищенной воды.
4. Храните разведенный раствор в контейнере с указанием названия (10% детергент B) и срока годности.

   ПРИМЕЧАНИЕ: Стабильность приготовленного 10% детергента B составляет 14 дней.
5. Залейте 10% детергент B в подходящий контейнер, чтобы загрузить в реагентную карусель прибора.

   ПРИМЕЧАНИЕ: Не переполняйте картридж реагента. Максимальный уровень жидкости должен составлять не менее 1/2 дюйма (12,7 мм) от верхнего края, чтобы исключить образование пузырьков в верхней части картриджа.
6. Укажите на этикетке контейнера название (10% детергент B), номер лота и срок годности.

   ПРИМЕЧАНИЕ: Стабильность приготовленного 10% детергента B помещенного в реагентные карусели составляет 14 дней.

Для замены детергента B в аналитическом модуле *c*4000, см. *Замена рабочих растворов в реагентной карусели и обновление ресурсов (c4000)*, стр. 5-64.

Для замены детергента B в аналитическом модуле *c*8000, см. *Замена рабочих растворов в реагентных каруселях и обновление ресурсов (c8000)*, стр. 5-68.

Регистрация МИ в Росздравнадзоре
www.nevacert.ru | info@nevacert.ru

Для замены детергента B в аналитическом модуле *c*16000, см. *Замена рабочих растворов в реагентных каруселях и обновление ресурсов (c16000)*, стр. 5-71.

Сопутствующая информация…

- *Рабочие растворы (система c)*, стр. 1-182

Замена рабочих растворов в реагентной карусели и обновление ресурсов (*c*4000)

Данная процедура предназначена для замены и обновления ресурсов рабочих растворов в реагентной карусели, когда запасы исчерпаны, или срок годности раствора истек. Рабочие растворы в реагентной карусели могут содержать 0,5% разведение кислотного раствора, детергент A или 10% разведение детергента B.

Для изменения положений рабочего раствора, см. *Изменение опций рабочего раствора (c4000)*, стр. 2-35.

Необходимые условия	*Приготовление 0,5% раствора кислотной промывки (система c)*, стр. 5-60 *Приготовление детергента A (система c)*, стр. 5-61 *Приготовление 10% раствора детергента B (система c)*, стр. 5-63 *Доступ к экрану Статус ресурсов - область просмотра c4000*, стр. 5-42
Статус модуля	Готов или Плановая пауза
Уровень доступа пользователя	Общий оператор
Ресурсы	• 0,5% раств.кислот.промывки • Детергент A • 10% разведение детергента B • Соответствующий картридж реагента

ОСТОРОЖНО: Химическая опасность. Данная процедура является химически опасной. См. специальную информацию о продукте в *Химические опасности*, стр. 8-8.

Для замены рабочих растворов в реагентной карусели и обновления ресурсов:

1. Залейте подходящий раствор в картридж реагента.

   ПРИМЕЧАНИЕ: Не переполняйте картридж реагента. Максимальный уровень жидкости должен составлять не менее 1/2 дюйма (12,7 мм) от верхнего края, чтобы исключить образование пузырьков в верхней части картриджа.

2. Укажите на этикетке контейнера название раствора, номер лота и срок годности.

   ПРИМЕЧАНИЕ: Стабильность приготовленного 0,5% раствора кислотной промывки помещенного в реагентные карусели составляет 30 дней.

   Стабильность детергента A помещенного в реагентные карусели соответствует сроку годности на этикетке флакона.

Регистрация МИ в Росздравнадзоре
www.nevacert.ru | info@nevacert.ru

Стабильность приготовленного 10% детергента B помещенного в реагентные карусели составляет 14 дней.

При активированных опциях Premium система отслеживает:

- стабильность всех растворов в приборе, за исключением детергента A
- срок годности всех растворов

3. Удалите все пузырьки, если они есть, чистым аппликатором.
4. Откройте дверцу доступа к реагентной карусели.

ОСТОРОЖНО: Движущиеся детали. Указывает на деятельность или зону, где вы можете вступить во взаимодействие с движущимися частями. Подробнее, см. *Механические опасности*, стр. 8-18.

5. Прежде чем открывать реагентную карусель, убедитесь в том, что кнопка доступа (1) карусели горит.

ПРИМЕЧАНИЕ: Если модуль имеет статус Плановая пауза, кнопка загорятся, когда каждая из реагентных каруселей станет доступной. Реагентная карусель станет доступной в течение пяти минут после перехода модуля в режим паузы.

6. Удалите рабочие растворы из реагентной карусели и замените их, выполнив следующие действия:
   a. Нажмите кнопку доступа (1) реагентной карусели, чтобы открыть крышку.

Регистрация МИ в Росздравнадзоре
www.nevacert.ru | info@nevacert.ru

b. После того как загорелась кнопка, нажмите кнопку (2) продвижения карусели, чтобы переместить реагентную карусель и получить доступ к позиции.

c. Удалите емкость с израсходованным или просроченным раствором и установите емкость со свежим раствором в позицию.

d. Нажмите кнопку доступа реагентной карусели, чтобы закрыть крышку.

7. Утилизируйте использованный картридж в соответствии с процедурой утилизации отходов, принятой в вашей лаборатории. См. дополнительную информацию в *Удаление и утилизация отходов*, стр. 8-11.

8. Закройте дверцу доступа к реагентной карусели.

9. Выберите Работа для возобновления обработки, если модуль имеет статус Плановая пауза, или выполните следующие действия для обновления ресурсов, если модуль имеет статус Готов.

   Для обновления ресурсов:

   a. Нажмите **F2 - Обновить ресурсы**.

      Отобразится окно Обновить ресурсы.

   b. Установите соответствующий флажок или флажки **Реагентная карусель**.

   c. Введите номер лота и срок годности в том же формате, в котором они приведены на наклейке флакона с промывочным раствором, или используйте сканер штрих-кодов для сканирования данных. (опция premium) ***(опция)***

      ВАЖНО: При использовании сканера штрих-кодов клавиша Shift на клавиатуре не должна быть нажата, чтобы исключить некорректное считывание номера лота.

      ПРИМЕЧАНИЕ: Если срок годности не указан, функция отслеживания срока годности рабочего раствора будет отключена.

   d. Нажмите **Готово** для обновления информации о ресурсах.

      ПРИМЕЧАНИЕ: Ресурс раствора показывает, что картридж реагента наполнен. Ресурс обновляется с указанием текущего оставшегося объема после отбора раствора во время работы.

Сопутствующая информация…

- *Раствор кислотной промывки (система c)*, стр. 1-181
- *Рабочие растворы (система c)*, стр. 1-182
- *Реагентная карусель (c4000)*, стр. 1-41
- *Экран Статус ресурсов - область просмотра c4000*, стр. 5-41
- *Окно Обновить ресурсы - область просмотра c4000*, стр. 5-49

Замена рабочих растворов в зоне промывки образца и обновление ресурсов (*c*4000)

Данная процедура предназначена для замены и обновления ресурсов рабочих растворов в зоне промывки образцов, когда чашечка для образцов

Регистрация МИ в Росздравнадзоре
www.nevacert.ru | info@nevacert.ru

или пробирка пусты, или срок годности раствора истек. Рабочие растворы в зоне промывки образцов могут содержать 0,5% раствор кислотной промывки и детергент A.

Необходимые условия	*Приготовление 0,5% раствора кислотной промывки (система c)*, стр. 5-60 *Приготовление детергента A (система c)*, стр. 5-61 *Доступ к экрану Статус ресурсов - область просмотра c4000*, стр. 5-42
Статус модуля	Готов
Уровень доступа пользователя	Общий оператор
Ресурсы	• 0,5% раствор кислотной промывки • Детергент A • Чашечки для образцов или пробирки

ОСТОРОЖНО: Химическая опасность. Данная процедура является химически опасной. См. специальную информацию о продукте в *Химические опасности*, стр. 8-8.

Для замены рабочих растворов в зоне промывки образца и обновления ресурсов:

1. Залейте подходящий рабочий раствор в чашечку для образцов (чашечки для образцов следует использовать вместе с пробирками) или пробирку.

   Требуется не менее 500 мкл рабочего раствора.

   ПРИМЕЧАНИЕ: Стабильность рабочего раствора в зоне промывки образцов составляет один день.

2. Откройте крышку аналитического модуля.

   При активированных опциях Premium система отслеживает стабильность рабочего раствора и срок годности.

3. Найдите зону промывки образца.

Регистрация МИ в Росздравнадзоре
www.nevacert.ru | info@nevacert.ru

4. Извлеките штатив с промывающим раствором образцов (1).
5. Удалите емкость с израсходованным или просроченным раствором и установите емкость со свежим раствором в зону промывки образца согласно инструкциям:
   - 0,5% раствор кислотной промывки в позиции 1
   - Детергент А в позиции 2

   ВАЖНО: Вы отвечаете за загрузку правильного раствора в соответствующую позицию.
6. Утилизируйте использованные чашечки для образцов и/или пробирки в соответствии с процедурой утилизации отходов, принятой в вашей лаборатории. См. дополнительную информацию в *Удаление и утилизация отходов*, стр. 8-11.
7. Установите штатив в зону промывки образца.
8. Закройте крышку аналитического модуля.
9. Нажмите **F2 - Обновить ресурсы**.

   Отобразится окно Обновить ресурсы.
10. Установите соответствующий флажок или флажки **Зона промывки образца**.
11. Введите номер лота и срок годности в том же формате, в котором они приведены на наклейке флакона с промывочным раствором, или используйте сканер штрих-кодов для сканирования данных. (опция premium) ***(опция)***

    ВАЖНО: При использовании сканера штрих-кодов клавиша Shift на клавиатуре не должна быть нажата, чтобы исключить некорректное считывание номера лота.

    ПРИМЕЧАНИЕ: Если срок годности не указан, функция отслеживания срока годности раствора промывки образцов будет отключена.
12. Нажмите **Готово** для обновления ресурсов.

Сопутствующая информация…

- *Раствор кислотной промывки (система c)*, стр. 1-181
- *Рабочие растворы (система c)*, стр. 1-182
- *Зона промывки игл образцов (c4000)*, стр. 1-39
- *Экран Статус ресурсов - область просмотра c4000*, стр. 5-41
- *Окно Обновить ресурсы - область просмотра c4000*, стр. 5-49

Замена рабочих растворов в реагентных каруселях и обновление ресурсов (c8000)

Данная процедура предназначена для замены и обновления ресурсов рабочих растворов в реагентных каруселях, когда запасы исчерпаны, или срок годности раствора истек. Рабочие растворы в реагентных каруселях могут содержать 0,5% разведение кислотного раствора, детергент А или 10% разведение детергента В.

Регистрация МИ в Росздравнадзоре
www.nevacert.ru | info@nevacert.ru

Для изменения положений рабочего раствора, см. *Изменение опций рабочего раствора (c8000)*, стр. 2-36.

Необходимые условия	*Приготовление 0,5% раствора кислотной промывки (система c)*, стр. 5-60 *Приготовление детергента A (система c)*, стр. 5-61 *Приготовление 10% раствора детергента B (система c)*, стр. 5-63 *Доступ к экрану Статус ресурсов - область просмотра c8000/c16000*, стр. 5-45
Статус модуля	Готов или Плановая пауза
Уровень доступа пользователя	Общий оператор
Ресурсы	• 0,5% раств.кислот.промывки • Детергент A • 10% разведение детергента B • Соответствующий картридж реагента

ОСТОРОЖНО: Химическая опасность. Данная процедура является химически опасной. См. специальную информацию о продукте в *Химические опасности*, стр. 8-8.

Для замены рабочих растворов в реагентных каруселях и обновления ресурсов:

1. Залейте подходящий раствор в картридж реагента.

   ПРИМЕЧАНИЕ: Не переполняйте картридж реагента. Максимальный уровень жидкости должен составлять не менее 1/2 дюйма (12,7 мм) от верхнего края, чтобы исключить образование пузырьков в верхней части картриджа.

   Рабочие растворы, находящиеся в позициях E1 или E2 в аналитическом модуле *c*8000, следует заливать только в большой картридж (90 мл).

2. Укажите на этикетке контейнера название раствора, номер лота и срок годности.

   ПРИМЕЧАНИЕ: Стабильность приготовленного 0,5% раствора кислотной промывки помещенного в реагентные карусели составляет 30 дней.

   Стабильность детергента A помещенного в реагентные карусели соответствует сроку годности на этикетке флакона.

   Стабильность приготовленного 10% детергента B помещенного в реагентные карусели составляет 14 дней.

   При активированных опциях Premium система отслеживает:

   – стабильность всех растворов в приборе, за исключением детергента A

   – срок годности всех растворов

3. Удалите все пузырьки, если они есть, чистым аппликатором.

Регистрация МИ в Росздравнадзоре
www.nevacert.ru | info@nevacert.ru

4. Откройте крышку аналитического модуля.
5. Прежде чем открывать реагентную карусель, убедитесь в том, что клавиша(и) **продвижения карусели** R1 и/или R2 на клавиатуре аналитического модуля загорелась.

   ПРИМЕЧАНИЕ: Если модуль имеет статус Плановая пауза, кнопки загораются, когда каждая из реагентных каруселей становится доступной. Реагентная карусель 2 станет доступной в течение пяти минут после перехода модуля в режим паузы.
6. Удалите растворы в позициях E1 или E2 в аналитическом модуле *c*8000 и замените их, выполнив следующие действия:
   - Удалите емкость с израсходованным или просроченным раствором.
   - Установите емкость со свежим раствором в указанную позицию.
7. Удалите раствор из реагентных каруселей и замените его, выполнив следующие действия:

   ПРИМЕЧАНИЕ: Позиция D1 в каждой реагентной карусели аналитического модуля *c*8000 - единственная позиция, которую можно использовать для хранения рабочего раствора.
   - Нажмите зеленую или оранжевую кнопку в передней части реагентной карусели или каруселей, затем откройте крышку или крышки.

     ОСТОРОЖНО: Излучение лазера класса 2 при открытой системе. Избегайте облучения глаз. Не смотрите в пучок лазера.
   - Нажмите клавишу **продвижения карусели** на клавиатуре аналитического модуля, чтобы переместить реагентную карусель в указанную позицию.
   - Удалите емкость с израсходованным или просроченным раствором и установите емкость со свежим раствором в позицию.
   - Закройте крышку(и) реагентной карусели, нажав на нее до щелчка.
8. Утилизируйте использованный картридж в соответствии с процедурой утилизации отходов, принятой в вашей лаборатории. См. дополнительную информацию в *Удаление и утилизация отходов*, стр. 8-11.
9. Закройте крышку аналитического центра.
10. Выберите Работа для возобновления обработки, если модуль имеет статус Плановая пауза, или выполните следующие действия для обновления ресурсов, если модуль имеет статус Готов.

    Для обновления ресурсов:

    a. Нажмите **F2 - Обновить ресурсы**.

       Отобразится окно Обновить ресурсы.

    b. Установите соответствующий флажок или флажки **Реагентная карусель**.

Регистрация МИ в Росздравнадзоре
www.nevacert.ru | info@nevacert.ru

c. Введите номер лота и срок годности в том же формате, в котором они приведены на наклейке флакона с промывочным раствором, или используйте сканер штрих-кодов для сканирования данных. (опция premium) ***(опция)***

ВАЖНО: При использовании сканера штрих-кодов клавиша Shift на клавиатуре не должна быть нажата, чтобы исключить некорректное считывание номера лота.

ПРИМЕЧАНИЕ: Если срок годности не указан, функция отслеживания срока годности рабочего раствора будет отключена.

d. Нажмите **Готово** для обновления информации о ресурсах.

ПРИМЕЧАНИЕ: Ресурс раствора показывает, что картридж реагента наполнен. Ресурс обновляется с указанием текущего оставшегося объема после отбора раствора во время работы.

Сопутствующая информация…

- *Раствор кислотной промывки (система c)*, стр. 1-181
- *Рабочие растворы (система c)*, стр. 1-182
- *Реагентные карусели (c8000)*, стр. 1-60
- *Клавиатура аналитического модуля (c8000/c16000)*, стр. 1-35
- *Экран Статус ресурсов - область просмотра c8000/c16000*, стр. 5-43
- *Окно Обновить ресурсы - область просмотра c8000/c16000*, стр. 5-50

Замена рабочих растворов в реагентных каруселях и обновление ресурсов (*c*16000)

Данная процедура предназначена для замены и обновления ресурсов рабочих растворов в реагентных каруселях, когда запасы исчерпаны, или срок годности раствора истек. Рабочие растворы в реагентных каруселях могут содержать 0,5% разведение раствора кислотной промывки, детергент A или 10% разведение детергента B.

Для изменения положений рабочего раствора, см. *Изменение опций рабочего раствора (c16000)*, стр. 2-37.

Необходимые условия	*Приготовление 0,5% раствора кислотной промывки (система c)*, стр. 5-60 *Приготовление детергента A (система c)*, стр. 5-61 *Приготовление 10% раствора детергента B (система c)*, стр. 5-63 *Доступ к экрану Статус ресурсов - область просмотра c8000/c16000*, стр. 5-45
Статус модуля	Готов или Плановая пауза
Уровень доступа пользователя	Общий оператор
Ресурсы	• 0,5% раств.кислот.промывки • Детергент A • 10% разведение детергента B • Соответствующий картридж реагента

Регистрация МИ в Росздравнадзоре
www.nevacert.ru | info@nevacert.ru

ОСТОРОЖНО: Химическая опасность. Данная процедура является химически опасной. См. специальную информацию о продукте в *Химические опасности*, стр. 8-8.

Для замены рабочих растворов в реагентных каруселях и обновления ресурсов:

1. Залейте подходящий раствор в картридж реагента.

   ПРИМЕЧАНИЕ: Не переполняйте картридж реагента. Максимальный уровень жидкости должен составлять не менее 1/2 дюйма (12,7 мм) от верхнего края, чтобы исключить образование пузырьков в верхней части картриджа.

2. Укажите на этикетке контейнера название раствора, номер лота и срок годности.

   ПРИМЕЧАНИЕ: Стабильность приготовленного 0,5% раствора кислотной промывки помещенного в реагентные карусели составляет 30 дней.

   Стабильность детергента A помещенного в реагентные карусели соответствует сроку годности на этикетке флакона.

   Стабильность приготовленного 10% детергента B помещенного в реагентные карусели составляет 14 дней.

   При активированных опциях Premium система отслеживает:

   – стабильность всех растворов в приборе, за исключением детергента A
   – срок годности всех растворов

3. Удалите все пузырьки, если они есть, чистым аппликатором.
4. Откройте крышку аналитического модуля.
5. Прежде чем открывать реагентную карусель, убедитесь в том, что клавиша(и) **продвижения карусели** R1 и/или R2 на клавиатуре аналитического модуля загорелась.

   ПРИМЕЧАНИЕ: Если модуль имеет статус Плановая пауза, кнопки загораются, когда каждая из реагентных каруселей становится доступной. Реагентная карусель 2 станет доступной в течение пяти минут после перехода модуля в режим паузы.

6. Удалите рабочие растворы из реагентной карусели(ей) и замените их, выполнив следующие действия:

   a. Откройте крышку или крышки реагентной карусели.
   b. Нажмите клавишу **продвижения карусели** на клавиатуре аналитического модуля, чтобы переместить реагентную карусель в указанную позицию.
   c. Удалите емкость с израсходованным или просроченным раствором и установите емкость со свежим раствором в позицию.
   d. Закройте крышку или крышки реагентной карусели.

Регистрация МИ в Росздравнадзоре
www.nevacert.ru | info@nevacert.ru

7. Утилизируйте использованный картридж в соответствии с процедурой утилизации отходов, принятой в вашей лаборатории. См. дополнительную информацию в *Удаление и утилизация отходов*, стр. 8-11.
8. Закройте крышку аналитического центра.
9. Выберите Работа для возобновления обработки, если модуль имеет статус Плановая пауза, или выполните следующие действия для обновления ресурсов, если модуль имеет статус Готов.

   Для обновления ресурсов:

   a. Нажмите **F2 - Обновить ресурсы**.

      Отобразится окно Обновить ресурсы.

   b. Установите соответствующий флажок или флажки **Реагентная карусель**.

   c. Введите номер лота и срок годности в том же формате, в котором они приведены на наклейке флакона с промывочным раствором, или используйте сканер штрих-кодов для сканирования данных. (опция premium) ***(опция)***

      ВАЖНО: При использовании сканера штрих-кодов клавиша Shift на клавиатуре не должна быть нажата, чтобы исключить некорректное считывание номера лота.

      ПРИМЕЧАНИЕ: Если срок годности не указан, функция отслеживания срока годности рабочего раствора будет отключена.

   d. Нажмите **Готово** для обновления информации о ресурсах.

      ПРИМЕЧАНИЕ: Ресурс раствора показывает, что картридж реагента наполнен. Ресурс обновляется с указанием текущего оставшегося объема после отбора раствора во время работы.

Сопутствующая информация…

- *Раствор кислотной промывки (система c)*, стр. 1-181
- *Рабочие растворы (система c)*, стр. 1-182
- *Реагентные карусели (c16000)*, стр. 1-79
- *Клавиатура аналитического модуля (c8000/c16000)*, стр. 1-35
- *Экран Статус ресурсов - область просмотра c8000/c16000*, стр. 5-43
- *Окно Обновить ресурсы - область просмотра c8000/c16000*, стр. 5-50

Замена рабочих растворов в карусели образцов и обновление ресурсов (*c*8000/*c*16000)

Данная процедура предназначена для замены и обновления ресурсов рабочих растворов в карусели образцов, когда чашечка для образцов или пробирка пусты или срок годности раствора истек. Рабочие растворы в карусели образцов могут содержать 0,5% раствор кислотной промывки и детергент A.

Регистрация МИ в Росздравнадзоре
www.nevacert.ru | info@nevacert.ru

Необходимые условия	*Приготовление 0,5% раствора кислотной промывки (система c)*, стр. 5-60 *Приготовление детергента A (система c)*, стр. 5-61 *Доступ к экрану Статус ресурсов - область просмотра c8000/c16000*, стр. 5-45
Статус модуля	Готов
Уровень доступа пользователя	Общий оператор
Ресурсы	• 0,5% раствор кислотной промывки • Детергент A • Чашечки для образцов или пробирки

ОСТОРОЖНО: Химическая опасность. Данная процедура является химически опасной. См. специальную информацию о продукте в *Химические опасности*, стр. 8-8.

Чтобы заменить рабочие растворы в карусели образцов и обновить ресурсы:

1. Налейте соответствующий рабочий раствор в чашечку для образцов или пробирку.

   Требуется не менее 500 мкл рабочего раствора.

   ПРИМЕЧАНИЕ: Стабильность рабочего раствора в карусели образцов составляет один день.

2. Откройте крышку аналитического модуля.
3. Нажмите серую кнопку на передней стороне крышки карусели образцов и откройте крышку.

   ОСТОРОЖНО: Излучение лазера класса 2 при открытой системе. Избегайте облучения глаз. Не смотрите в пучок лазера.

4. Нажмите кнопку-индикатор **продвижения карусели вперед** (круглую). чтобы продвинуть карусель образцов вперед и получить доступ к нужным позициям.
5. Удалите пустой или имеющий истекший срок годности раствор и установите свежий раствор в карусель согласно инструкциям:
   - 0,5% раствор кислотной промывки в позиции 31
   - Детергент A в позиции 32

   ВАЖНО: Вы отвечаете за загрузку правильного раствора в соответствующую позицию. При загрузке чашечек для образцов и/или пробирок вставляйте их вниз в карусель образцов до упора так, чтобы они стояли строго вертикально.

6. Закройте крышку карусели образцов, нажав на нее до щелчка.
7. Утилизируйте использованные чашечки для образцов и/или пробирки в соответствии с процедурой утилизации отходов, принятой в вашей лаборатории. См. дополнительную информацию в *Удаление и утилизация отходов*, стр. 8-11.

Регистрация МИ в Росздравнадзоре
www.nevacert.ru | info@nevacert.ru

8. Закройте крышку аналитического модуля.
9. Нажмите **F2 - Обновить ресурсы**.

   Появится окно Обновить ресурсы.
10. Установите соответствующий флажок(ки) **Карусель образцов**.
11. Введите номер лота и срок годности в том же формате, в котором они приведены на наклейке флакона с промывочным раствором, или используйте сканер штрих-кодов для сканирования данных. (опция premium) ***(опционально)***

    ВАЖНО: При использовании сканера штрих-кодов клавиша Shift на клавиатуре не должна быть нажата, чтобы исключить некорректное считывание номера лота.

    ПРИМЕЧАНИЕ: Если срок годности не указан, функция отслеживания срока годности рабочего раствора будет отключена.
12. Нажмите **Готово** для обновления ресурсов.

Сопутствующая информация…

- *Раствор кислотной промывки (система c)*, стр. 1-181
- *Рабочие растворы (система c)*, стр. 1-182
- *Экран Статус ресурсов - область просмотра c8000/c16000*, стр. 5-43
- *Окно Обновить ресурсы - область просмотра c8000/c16000*, стр. 5-50
- *Карусель образцов (c8000)*, стр. 1-56
- *Карусель образцов (c16000)*, стр. 1-76

Опорожнение резервуара для высококонцентрированных отходов (система *c*)

Данная процедура предназначена для опорожнения резервуара для высококонцентрированных отходов (опциональный компонент), когда он наполнен.

Необходимые условия	Проверка количества жидких отходов на экране Статус ресурсов
Статус модуля	Офлайн, Остановлен или Готов
Уровень доступа пользователя	Общий оператор
Ресурсы	Абсорбирующие полотенца

ОСТОРОЖНО: Биологические РИСКИ. Это зона деятельности, в которой вы подвергаетесь риску воздействия потенциально инфицированного материала. См. *Биологические опасности*, стр. 8-6.

ОСТОРОЖНО: Химическая опасность. Данная процедура является химически опасной. См. специальную информацию о продукте в *Химические опасности*, стр. 8-8.

Чтобы опорожнить резервуар для высококонцентрированных отходов:

1. Отсоедините кабель поплавкового датчика уровня от крышки резервуара для отходов, открутив стопорное кольцо.

Регистрация МИ в Росздравнадзоре
www.nevacert.ru | info@nevacert.ru

2. Расположите абсорбирующее полотенце рядом с резервуаром, чтобы на него попадали проливы с крышки резервуара.
3. Открутите крышку от резервуара для отходов, следите за тем, чтобы трубка не перекручивалась.
4. Положите крышку с подсоединенной трубкой на абсорбирующее полотенце.
5. Утилизируйте жидкие отходы в соответствии с процедурой утилизации отходов, принятой в вашей лаборатории. См. дополнительную информацию в *Удаление и утилизация отходов*, стр. 8-11.

   ОСТОРОЖНО: Опасность при подъеме тяжелых предметов. Заполненный резервуар для высококонцентрированных отходов системы ARCHITECT *c* имеет большой вес. Для подъема привлеките помощника и/или воспользуйтесь механическими устройствами для перемещения и/или подъема полностью или частично заполненных контейнеров для отходов. Это поможет снизить риск травмирования. См. *Тяжелые предметы*, стр. 8-23.

   ОСТОРОЖНО: Не допускайте проливания. Не следует перемещать открытые контейнеры для отходов, наполненные жидкостью. Закрывайте полностью или частично заполненные контейнеры, перед тем как приступить к их перемещению, и держите их закрытыми во время перемещения.
6. Установите крышку на резервуар для отходов, следите за тем, чтобы трубка не перекручивалась.
7. Подсоедините кабель поплавкового датчика уровня, вставив его и затянув стопорное кольцо.

   ПРИМЕЧАНИЕ: Экран Статус ресурсов обновляется автоматически при подсоединении кабеля поплавкового датчика уровня.

Сопутствующая информация…

- *Дополнительные компоненты*, стр. 1-153
- *Экран Статус ресурсов - область просмотра c4000*, стр. 5-41
- *Экран Статус ресурсов - область просмотра c8000/c16000*, стр. 5-43

Замените модуль ICT и обновите функцию отслеживания гарантии (система *c*)

Данная процедура предназначена для замены модуля ICT с истекшим сроком годности.

Необходимые условия	*Доступ к экрану Статус ресурсов - область просмотра c4000*, стр. 5-42 *Доступ к экрану Статус ресурсов - область просмотра c8000/c16000*, стр. 5-45
Статус модуля	Готов
Уровень доступа пользователя	Общий оператор
Ресурсы	Модуль ICT

Регистрация МИ в Росздравнадзоре
www.nevacert.ru | info@nevacert.ru

ОСТОРОЖНО: Биологические РИСКИ. Это зона деятельности, в которой вы подвергаетесь риску воздействия потенциально инфицированного материала. См. *Биологические опасности*, стр. 8-6.

Для замены модуля ICT и обновления функции отслеживания гарантии:

1. Нажмите **F4 - Заменить ICT**.

   Появится предупреждение, указывающее на тот факт, что замена модуля ICT приведет к отключению всех активных калибровочных кривых для тестов ICT.

2. Нажмите **Продолжить**.

3. Введите или используйте сканер штрих-кодов для сканирования серийного номера модуля ICT.

   ПРИМЕЧАНИЕ: Серийный номер модуля ICT уникален и может быть использован только один раз.

4. Введите дату истечения срока годности в формате дд-МММ-гггг, которая указана на этикетке упаковки модуля ICT, или используйте сканер штрих-кодов для ввода данных. Месяц, МММ, необходимо ввести буквами. ***(опционально)***

   ВАЖНО: При использовании сканера штрих-кодов клавиша Shift на клавиатуре не должна быть нажата, чтобы исключить некорректное считывание серийного номера.

   ПРИМЕЧАНИЕ: Если срок годности не указан, функция отслеживания срока годности модуля будет отключена.

5. Нажмите **Заменить** для получения инструкций по замене модуля ICT, или откройте инструкции, выбрав подходящую процедуру из приведенного ниже списка:

   – *Замена модуля или иглы ICT (c4000)*, стр. 9-147

   – *Замена модуля или иглы ICT (c8000)*, стр. 9-213

   – *Замена модуля или иглы ICT (c16000)*, стр. 9-283

6. По завершении замены выберите **Промыть ICT**.

7. Во время промывки:

   – Проверьте, нет ли пузырьков воздуха в трубках, идущих от модуля ICT.

   – Убедитесь, что из иглы ICT не капает.

   Если вы видите пузырьки, или из иглы капает, см. *Пузырьки в трубке модуля ICT (система c)*, стр. 10-541 или *Утечка иглы ICT (система c)*, стр. 10-544.

8. Нажмите **Готово** по завершении промывки.

   ПРИМЕЧАНИЕ: Функция отслеживания гарантии модуля ICT сбрасывается после успешного завершения промывки. На установленный модуль ICT дается гарантия в 3 месяца или 20000 образцов, в зависимости от того, что наступит раньше.

Регистрация МИ в Росздравнадзоре
www.nevacert.ru | info@nevacert.ru

9. Снова прикрепите черную пластину, закрепив ее двумя барашковыми винтами наверху.
10. Установите на место крышку блока ICT и затяните барашковый винт. (только *c*8000 и *c*16000)
11. Откалибруйте тесты ICT.
12. Протестируйте образцы контроля качества для проверки калибровки.

Сопутствующая информация…

- *Экран Статус ресурсов - область просмотра c4000*, стр. 5-41
- *Экран Статус ресурсов - область просмотра c8000/c16000*, стр. 5-43

Процедуры системы *i* - Управление расходными материалами

Процедуры, которые вы можете выполнить для управления запасами расходных материалов системы *i* перечислены ниже.

Если в вашей лаборатории используется ARCHITECT *i*ARM (модуль автоматического разведения буфера), см. следующие процедуры:

- *Замена концентрированного промывочного буфера в iARM*, стр. F-14
- *Запустите закачку промывочного буфера из iARM*, стр. F-13

Процедуры системы *i* по управлению расходными материалами в данном подразделе:

- *Удаление твердых отходов и обновление ресурсов (i2000/i2000SR)*, стр. 5-78
- *Удаление твердых отходов и обновление ресурсов (i1000SR)*, стр. 5-81
- *Опорожнение контейнера для жидких отходов и обновление ресурсов (i1000SR)*, стр. 5-82
- *Добавление РЯ и обновление ресурсов (i2000/i2000SR)*, стр. 5-84
- *Добавление РЯ и обновление ресурсов (i1000SR)*, стр. 5-85
- *Подготовка промывочного буфера (система i)*, стр. 5-87
- *Пополнение промывочного буфера вручную и обновление ресурсов (i2000/i2000SR)*, стр. 5-88
- *Пополнение промывочного буфера вручную и обновление ресурсов (i1000SR)*, стр. 5-91
- *Замена пре-триггерного и/или триггерного раствора и обновление ресурсов (i2000/i2000SR)*, стр. 5-94
- *Замена пре-триггерного и/или триггерного раствора и обновление ресурсов (i1000SR)*, стр. 5-96

Удаление твердых отходов и обновление ресурсов (*i*2000/*i*2000SR)

Данная процедура предназначена для опорожнения контейнера для твердых отходов и обновления статуса отходов. Контейнер для твердых отходов предназначен для хранения использованных РЯ (реакционных ячеек).

Регистрация МИ в Росздравнадзоре
www.nevacert.ru | info@nevacert.ru

Необходимые условия	*Доступ к экрану Статус ресурсов - области просмотра i2000/i2000SR* , стр. 5-46
Статус модуля	Любой
Уровень доступа пользователя	Общий оператор
Ресурсы	Контейнер для биоопасных материалов

ОСТОРОЖНО: Биологические РИСКИ. Это зона деятельности, в которой вы подвергаетесь риску воздействия потенциально инфицированного материала. См. *Биологические опасности*, стр. 8-6.

ОСТОРОЖНО: Химическая опасность. Данная процедура является химически опасной. См. специальную информацию о продукте в *Химические опасности*, стр. 8-8.

Для удаления твердых отходов и обновления ресурсов:

1. Откройте переднюю дверцу отделения расходных материалов и отходов.

2. Поднимите контейнер для твердых отходов над стопором на полу отделения расходных материалов и отходов, а затем выдвиньте контейнер для твердых отходов.

   Лоток для отходов закрывается.

Регистрация МИ в Росздравнадзоре
www.nevacert.ru | info@nevacert.ru

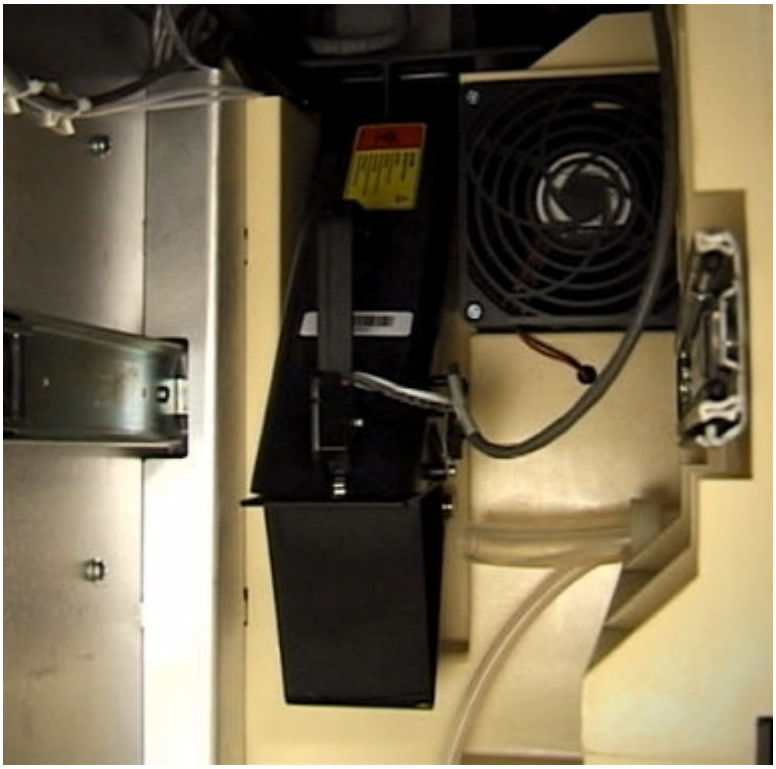

ПРИМЕЧАНИЕ: Закрытый лоток для отходов вмещает 50 РЯ (реакционных ячеек). Поэтому при работающем аналитическом модуле у вас есть примерно 15 минут на опорожнение контейнера для отходов. Когда лоток для отходов наполнится, статус аналитического модуля изменится на Плановая пауза, а использованные РЯ останутся на внешнем круге реакционного трека.

3. Извлеките контейнер для биоопасных отходов и утилизируйте его вместе с содержимым в контейнер для биоопасного мусора.
4. Установите новый контейнер для биоопасных отходов в контейнер для твердых отходов.

   ПРИМЕЧАНИЕ: Мешок для биоопасных отходов должен плотно прилегать к контейнеру для твердых отходов и быть полностью раскрытым, чтобы РЯ свободно падали в контейнер.
5. Задвиньте контейнер для твердых отходов в отделение отходов, поднимите его над стопором на полу и задвиньте до задней стенки, чтобы гарантировать открытие лотка для отходов.
6. Выберите соответствующую опцию **Модуль** на экране Статус ресурсов, затем выберите **F2 - Обновить ресурсы**.

   Отобразится окно Обновить ресурсы.
7. Установите флажок **Твердые отходы**.
8. Нажмите **Готово**, чтобы обновить ресурсы.

Сопутствующая информация…

- *Отделение расходных материалов и отходов (i2000/i2000SR)*, стр. 1-119

Регистрация МИ в Росздравнадзоре
www.nevacert.ru | info@nevacert.ru

- *Экран Статус ресурсов - область просмотра i2000/i2000SR* , стр. 5-45
- *Окно Обновить ресурсы - область просмотра i2000/i2000SR* , стр. 5-51

Удаление твердых отходов и обновление ресурсов (*i*1000SR)

Данная процедура предназначена для опорожнения контейнера для твердых отходов и обновления статуса отходов. Контейнер для твердых отходов предназначен для хранения использованных РЯ (реакционных ячеек).

Необходимые условия	*Доступ к экрану Статус ресурсов - области просмотра i1000SR* , стр. 5-48
Статус модуля	Любой
Уровень доступа пользователя	Общий оператор
Ресурсы	Контейнер для биоопасных материалов

ОСТОРОЖНО: Биологические РИСКИ. Это зона деятельности, в которой вы подвергаетесь риску воздействия потенциально инфицированного материала. См. *Биологические опасности*, стр. 8-6.

ОСТОРОЖНО: Химическая опасность. Данная процедура является химически опасной. См. специальную информацию о продукте в *Химические опасности*, стр. 8-8.

Для удаления твердых отходов и обновления ресурсов:

1. Откройте переднюю дверцу отделения расходных материалов и отходов.
2. Раскройте быстроразъемное соединение на контейнере для жидких отходов (при наличии).
3. Взявшись за рукоятку, извлеките выдвижной ящик для отходов.
4. Извлеките контейнер для твердых отходов из выдвижного ящика.

5. Извлеките контейнер для биоопасных отходов и утилизируйте его вместе с содержимым в контейнер для биоопасного мусора.

Регистрация МИ в Росздравнадзоре
www.nevacert.ru | info@nevacert.ru

6. Установите новый контейнер для биоопасных отходов в контейнер для твердых отходов.

   ПРИМЕЧАНИЕ: Мешок для биоопасных отходов должен плотно прилегать к контейнеру для твердых отходов и быть полностью раскрытым, чтобы РЯ свободно падали в контейнер.

7. Замените контейнер для жидких отходов и контейнер для твердых отходов (при наличии) в выдвижном ящике для отходов и задвиньте ящик на место.

   ПРИМЕЧАНИЕ: Если контейнер для твердых или жидких отходов не будет заменен в течение 30 минут, обработка образца будет приостановлена.

8. Подсоедините быстроразъемный фитинг на контейнере для жидких отходов.

9. Выберите соответствующую опцию **Модуль** на экране Статус ресурсов, затем выберите **F2 - Обновить ресурсы**.

   Отобразится окно Обновить ресурсы.

10. Установите флажок **Твердые отходы**.

11. Нажмите **Готово**, чтобы обновить ресурсы.

Сопутствующая информация…

- *Экран Статус ресурсов - область просмотра i1000SR* , стр. 5-47
- *Окно Обновить ресурсы - область просмотра i1000SR* , стр. 5-52

Опорожнение контейнера для жидких отходов и обновление ресурсов (*i*1000SR)

Данная процедура предназначена для опорожнения контейнера для жидких отходов и обновления статуса жидких отходов.

Необходимые условия	*Доступ к экрану Статус ресурсов - области просмотра i1000SR* , стр. 5-48
Статус модуля	Любой
Уровень доступа пользователя	Общий оператор
Ресурсы	NA

ОСТОРОЖНО: Биологические РИСКИ. Это зона деятельности, в которой вы подвергаетесь риску воздействия потенциально инфицированного материала. При выполнении этой процедуры настоятельно рекомендуется использовать полную защиту лица, например, полнолицевую маску. См. *Биологические опасности*, стр. 8-6.

Для опорожнения контейнера для жидких отходов и обновления ресурсов:

1. Откройте переднюю дверцу отделения расходных материалов и отходов.

2. Раскройте быстроразъемное соединение на контейнере для жидких отходов.

Регистрация МИ в Росздравнадзоре
www.nevacert.ru | info@nevacert.ru

3. Взявшись за рукоятку, извлеките выдвижной ящик для отходов.
4. Извлеките контейнер для жидких отходов из выдвижного ящика.

ОСТОРОЖНО: Опасность при подъеме тяжелых предметов. Наполненный контейнер для жидких отходов *i*1000SR имеет большую массу. Для подъема привлеките помощника и/или воспользуйтесь механическими устройствами для перемещения и/или подъема полностью или частично заполненных контейнеров для отходов. Это поможет снизить риск травмирования. См. *Тяжелые предметы*, стр. 8-23.

ОСТОРОЖНО: Не допускайте проливания. Не следует перемещать открытые контейнеры для отходов, наполненные жидкостью. Закрывайте полностью или частично заполненные контейнеры, перед тем как приступить к их перемещению, и держите их закрытыми во время перемещения.

5. Утилизируйте жидкие отходы в соответствии с процедурой утилизации отходов, принятой в вашей лаборатории. См. дополнительную информацию в *Удаление и утилизация отходов*, стр. 8-11.

   ПРИМЕЧАНИЕ: Не добавляйте дезинфекционное средство в контейнер для жидких отходов до загрузки контейнера в систему.

6. Замените контейнер для жидких отходов в выдвижном ящике для отходов и задвиньте ящик на место.

   ПРИМЕЧАНИЕ: Если контейнер для жидких отходов не будет заменен в течение 30 минут, обработка образца будет приостановлена.

Регистрация МИ в Росздравнадзоре
www.nevacert.ru | info@nevacert.ru

7. Подсоедините быстроразъемный фитинг на контейнере для жидких отходов.
8. Выберите соответствующую опцию **Модуль** на экране Статус ресурсов, затем выберите **F2 - Обновить ресурсы**.

   Отобразится окно Обновить ресурсы.
9. Установите флажок **Жидкие отходы**.
10. Нажмите **Готово**, чтобы обновить ресурсы.

Сопутствующая информация…

- *Экран Статус ресурсов - область просмотра i1000SR* , стр. 5-47
- *Окно Обновить ресурсы - область просмотра i1000SR* , стр. 5-52

Добавление РЯ и обновление ресурсов (*i*2000/*i*2000SR)

Данная процедура предназначена для пополнения и обновления ресурсов РЯ (реакционных ячеек) в аналитическом модуле или модулях. В приборе может храниться не более 1200 РЯ (запас достаточен примерно на пять часов непрерывной работы).

Необходимые условия	*Доступ к экрану Статус ресурсов - области просмотра i2000/i2000SR* , стр. 5-46
Статус модуля	Любой
Уровень доступа пользователя	Общий оператор
Ресурсы	Реакционные ячейки

Для пополнения РЯ и обновления ресурсов:

1. Откройте крышку воронки РЯ.
2. Добавьте РЯ, выполнив одно из следующих действий:
   - Поместите часть мешка с РЯ в воронку РЯ, определив добавленное количество.
   - Поместите полный мешок с РЯ (500) в воронку РЯ.

     ПРИМЕЧАНИЕ: Не переполняйте воронку.

Регистрация МИ в Росздравнадзоре
www.nevacert.ru | info@nevacert.ru

3. Закройте крышку воронки РЯ.
4. Выберите соответствующую опцию **Модуль** на экране Статус ресурсов, затем выберите **F2 - Обновить ресурсы**.

   Отобразится окно Обновить ресурсы.
5. Выберите соответствующую опцию **Добавленные РЯ**.

   Пять сотен соответствуют одному мешку. Одна тысяча соответствует двум мешкам. Для части мешка используйте Другое. В случае выбора Другое введите оценочное количество РЯ.
6. Введите номер лота в том же формате, в котором он указан на этикетке мешка, или воспользуйтесь сканером штрих-кодов для сканирования данных. (опция premium) ***(опция)***

   ВАЖНО: При использовании сканера штрих-кодов клавиша Shift на клавиатуре не должна быть нажата, чтобы исключить некорректное считывание номера лота.
7. Нажмите **Готово** для обновления запаса РЯ.

Сопутствующая информация…

- *Реакционные ячейки (система i)*, стр. 1-195
- *Экран Статус ресурсов - область просмотра i2000/i2000SR* , стр. 5-45
- *Окно Обновить ресурсы - область просмотра i2000/i2000SR* , стр. 5-51

Добавление РЯ и обновление ресурсов (*i*1000SR)

Данная процедура предназначена для пополнения и обновления ресурсов РЯ (реакционных ячеек) в аналитическом модуле. В приборе может храниться не более 360 РЯ.

Необходимые условия	*Доступ к экрану Статус ресурсов - области просмотра i1000SR* , стр. 5-48
Статус модуля	Любой

Регистрация МИ в Росздравнадзоре
www.nevacert.ru | info@nevacert.ru

Уровень доступа пользователя	Общий оператор
Ресурсы	Реакционные ячейки

Для пополнения РЯ и обновления ресурсов:

1. Откройте крышку воронки РЯ.
2. Добавьте достаточное количество РЯ для наполнения воронки.

   ПРИМЕЧАНИЕ: Не переполняйте воронку.

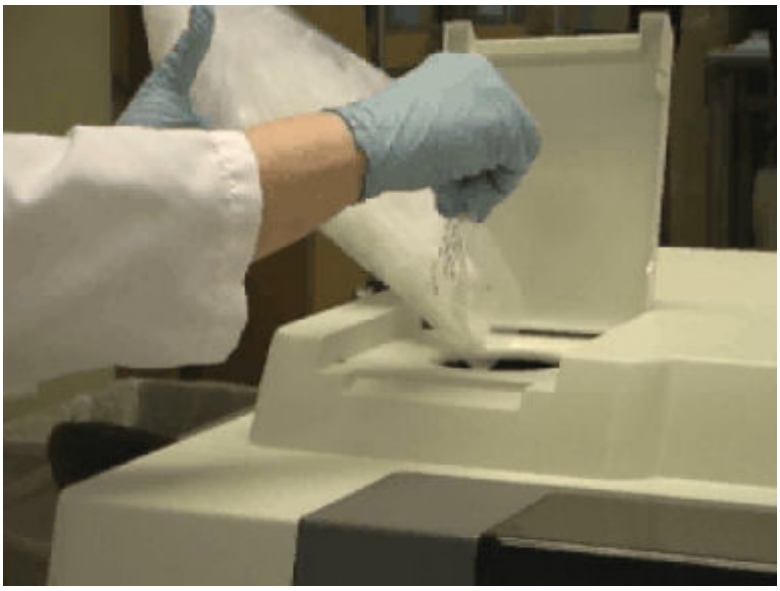

3. Закройте крышку воронки РЯ.
4. Выберите соответствующую опцию **Модуль** на экране Статус ресурсов, затем выберите **F2 - Обновить ресурсы**.

   Отобразится окно Обновить ресурсы.
5. Установите флажок **Воронка РЯ заполнена**.
6. Введите номер лота в том же формате, в котором он указан на этикетке мешка, или воспользуйтесь сканером штрих-кодов для сканирования данных. (опция premium) ***(опция)***

   ВАЖНО: При использовании сканера штрих-кодов клавиша Shift на клавиатуре не должна быть нажата, чтобы исключить некорректное считывание номера лота.
7. Нажмите **Готово** для обновления запаса РЯ.

Сопутствующая информация…

- *Реакционные ячейки (система i)*, стр. 1-195
- *Экран Статус ресурсов - область просмотра i1000SR* , стр. 5-47
- *Окно Обновить ресурсы - область просмотра i1000SR* , стр. 5-52

Регистрация МИ в Росздравнадзоре
www.nevacert.ru | info@nevacert.ru

Подготовка промывочного буфера (система *i*)

Данная процедура предназначена для приготовления промывочного буфера из концентрата.

Если ваша система сконфигурирована с ARCHITECT *i*ARM (модулем автоматического разведения буфера), см. *Замена концентрированного промывочного буфера в iARM*, стр. F-14.

Необходимые условия	NA
Статус модуля	NA
Уровень доступа пользователя	Общий оператор
Ресурсы	• Концентрированный промывочный буфер (флакон 1 л) • Резервуар для приготовления промывочного буфера емкостью 10 л • Дистиллированная вода

Для приготовления промывочного буфера:

1. Убедитесь, что срок годности промывочного буфера, указанный на этикетке флакона, не истек. НЕ используйте, если срок годности превышен.
2. Несколько раз переверните флакон с концентрированным промывочным буфером, чтобы получить однородный раствор.
3. Залейте концентрированный промывочный буфер в резервуар для приготовления промывочного буфера.

   ПРИМЕЧАНИЕ: Срок годности приготовленного промывочного буфера соответствует сроку годности на этикетке промывочного буфера.

4. Медленно залейте очищенную воду в резервуар для приготовления таким образом, чтобы жидкость достигла отметки 10 л.

Регистрация МИ в Росздравнадзоре
www.nevacert.ru | info@nevacert.ru

ПРИМЕЧАНИЕ: Заливайте воду медленно, чтобы избежать вспенивания. Убедитесь, что уровень жидкости находится между двумя сплошными линиями на резервуаре для приготовления.

Загрузка промывочного буфера, см. *Пополнение промывочного буфера вручную и обновление ресурсов (i2000/i2000SR)*, стр. 5-88.

Загрузка промывочного буфера, см. *Пополнение промывочного буфера вручную и обновление ресурсов (i1000SR)*, стр. 5-91.

Сопутствующая информация…

- *Концентрированный промывочный буфер (система i)*, стр. 1-193

Пополнение промывочного буфера вручную и обновление ресурсов (*i*2000/*i*2000SR)

Данная процедура предназначена для загрузки концентрированного промывочного буфера во встроенный резервуар емкостью 25 л, если ваша система не сконфигурирована для работы с ARCHITECT *i*ARM (модулем автоматического разведения буфера), или если *i*ARM недоступен. Полный резервуар достаточен для примерно пяти часов непрерывной работы.

Для замены контейнера с концентрированным промывочным буфером в ARCHITECT *i*ARM, см. *Замена концентрированного промывочного буфера в iARM*, стр. F-14.

Необходимые условия	*Подготовка промывочного буфера (система i)*, стр. 5-87 *Доступ к экрану Статус ресурсов - области просмотра i2000/i2000SR* , стр. 5-46
Статус модуля	Любой, за исключением Офлайн, Инициализация и Техобслуживание
Уровень доступа пользователя	Общий оператор
Ресурсы	• Приготовленный промывочный буфер (комнатная температура 15°C - 37°C) • Трансферная трубка для промывочного буфера • Безворсовая салфетка • Дистиллированная вода

Для пополнения промывочного буфера вручную и обновления ресурсов:

1. Откройте переднюю дверцу отделения расходных материалов и отходов.
2. Вставьте трубку для закачки в резервуар для приготовления промывочного буфера.
3. Подсоедините трубку для закачки промывочного буфера к быстроразъемному коннектору на левой стороне резервуара для промывочного буфера.

Регистрация МИ в Росздравнадзоре
www.nevacert.ru | info@nevacert.ru

4. Выберите соответствующую опцию **Модуль** на экране Статус ресурсов, затем выберите **F2 - Обновить ресурсы**.

   Отобразится окно Обновить ресурсы.

5. Выберите флажок **Добавить буфер**.

6. Введите номер лота и срок годности в том же формате, в котором они приведены на этикетке флакона с промывочным буфером, или отсканируйте данные сканером штрих-кодов. (опция premium) ***(опционально)***

   ВАЖНО: При использовании сканера штрих-кодов клавиша Shift на клавиатуре не должна быть нажата, чтобы исключить некорректное считывание номера лота.

   ПРИМЕЧАНИЕ: Если срок годности не указан, функция отслеживания срока годности промывочного буфера будет отключена.

7. Нажмите **Готово**.

   Отображается информационное сообщение.

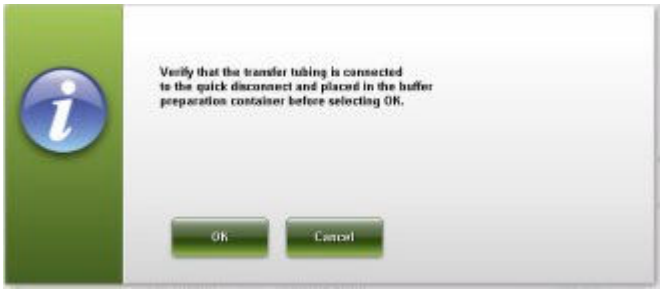

8. Нажмите **OK**, чтобы запустить перекачку буфера.

   Отобразится экран Статус ресурсов со статусом промывочного буфера Выполнение наполнения.

Регистрация МИ в Росздравнадзоре
www.nevacert.ru | info@nevacert.ru

9. Дождитесь завершения наполнения, затем отсоедините трубку для закачки промывочного буфера от быстроразъемного коннектора на резервуаре для промывочного буфера.

10. Снимите трубку с резервуара для приготовления.
11. Полностью слейте жидкость из трубки для закачки в раковину, приподняв трубку выше уровня раковины и отжав коннектор (см. на илл.) на конце трубки.

Регистрация МИ в Росздравнадзоре
www.nevacert.ru | info@nevacert.ru

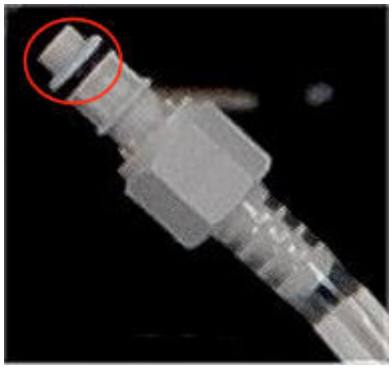

12. Просушите внутренние поверхности трубки чистой и мягкой безворсовой салфеткой, затем поместите трубку в сухое и чистое место.
13. Закройте дверцу отделения расходных материалов и отходов.
14. Промойте резервуар для приготовления промывочного буфера очищенной водой и поставьте его вверх дном для просушки воздухом.
15. Приготовьте промывающий буфер таким образом, чтобы он был готов к следующей загрузке промывочного буфера. ***(опционально)***

Сопутствующая информация…

- *Отделение расходных материалов и отходов (i2000/i2000SR)*, стр. 1-119
- *Экран Статус ресурсов - область просмотра i2000/i2000SR* , стр. 5-45
- *Окно Обновить ресурсы - область просмотра i2000/i2000SR* , стр. 5-51

Пополнение промывочного буфера вручную и обновление ресурсов (*i*1000SR)

Данная процедура предназначена для загрузки концентрированного промывочного буфера во встроенный резервуар емкостью 12 л.

ОСТОРОЖНО: Быстроразъемный порт над отделением отходов используется для ручной загрузки промывочного буфера.

Необходимые условия	*Подготовка промывочного буфера (система i)*, стр. 5-87 *Доступ к экрану Статус ресурсов - области просмотра i1000SR* , стр. 5-48
Статус модуля	Любой, за исключением Офлайн, Инициализация и Техобслуживание
Уровень доступа пользователя	Общий оператор
Ресурсы	• Приготовленный промывочный буфер (комнатная температура 15°C - 37°C) • Трансферная трубка для промывочного буфера • Безворсовая салфетка • Дистиллированная вода

Для пополнения промывочного буфера вручную и обновления ресурсов:

1. Откройте переднюю дверцу отделения расходных материалов и отходов.

Регистрация МИ в Росздравнадзоре
www.nevacert.ru | info@nevacert.ru

2. Вставьте трубку для закачки в резервуар для приготовления промывочного буфера.
3. Подсоедините трансферную трубку промывочного буфера к разъему, расположенному над отделением отходов.

4. Выберите соответствующую опцию **Модуль** на экране Статус ресурсов, затем выберите **F2 - Обновить ресурсы**.

   Отобразится окно Обновить ресурсы.
5. Выберите флажок **Добавить буфер**.
6. Введите номер лота и срок годности в том же формате, в котором они приведены на этикетке флакона с промывочным буфером, или отсканируйте данные сканером штрих-кодов. (опция premium) ***(опция)***

   ВАЖНО: При использовании сканера штрих-кодов клавиша Shift на клавиатуре не должна быть нажата, чтобы исключить некорректное считывание номера лота.

   ПРИМЕЧАНИЕ: Если срок годности не указан, функция отслеживания срока годности промывочного буфера будет отключена.
7. Нажмите **Готово**.

   Отображается информационное сообщение.

Регистрация МИ в Росздравнадзоре
www.nevacert.ru | info@nevacert.ru

8. Нажмите **OK**, чтобы запустить перекачку буфера.

   Отобразится экран Статус ресурсов со статусом промывочного буфера Выполнение наполнения.

9. Дождитесь завершения наполнения, затем нажмите серую кнопку для отсоединения трубки закачки промывочного буфера от разъема, расположенного над отделением отходов.

10. Снимите трубку с резервуара для приготовления.

11. Полностью слейте жидкость из трубки для закачки в раковину, приподняв трубку выше уровня раковины и отжав коннектор (см. на илл.) на конце трубки.

Регистрация МИ в Росздравнадзоре
www.nevacert.ru | info@nevacert.ru

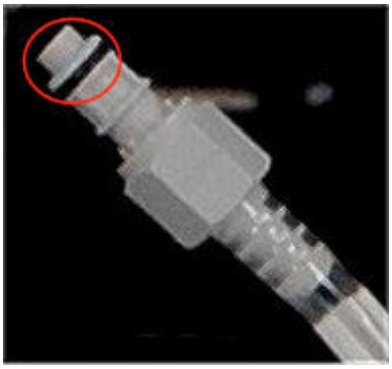

12. Просушите внутренние поверхности трубки чистой и мягкой безворсовой салфеткой, затем поместите трубку в сухое и чистое место.
13. Закройте дверцу отделения расходных материалов и отходов.
14. Промойте резервуар для приготовления промывочного буфера очищенной водой и поставьте его вверх дном для просушки воздухом.

Сопутствующая информация…

- *Отделение расходных материалов и отходов (i1000SR)*, стр. 1-141
- *Экран Статус ресурсов - область просмотра i1000SR* , стр. 5-47
- *Окно Обновить ресурсы - область просмотра i1000SR* , стр. 5-52

Замена пре-триггерного и/или триггерного раствора и обновление ресурсов (*i*2000/*i*2000SR)

Данная процедура предназначена для замены и обновления пре-триггерного и триггерного раствора в случае опорожнения флакона, достижения срока стабильности при хранении в приборе или истечения срока годности.

Необходимые условия	*Доступ к экрану Статус ресурсов - области просмотра i2000/i2000SR* , стр. 5-46
Статус модуля	Остановлен, Прогрев или Готов
Уровень доступа пользователя	Общий оператор
Ресурсы	• Пре-триггерный раствор • Триггерный раствор

ОСТОРОЖНО: Химическая опасность. Данная процедура является химически опасной. См. специальную информацию о продукте в *Химические опасности*, стр. 8-8.

Для замены пре-триггерного и/или триггерного раствора и обновления ресурсов:

1. Убедитесь, что срок годности нового пре-триггерного или триггерного раствора, указанный на этикетке, не истек. НЕ используйте, если срок годности превышен.

   ПРИМЕЧАНИЕ: Стабильность в приборе составляет ≤ 28 дней. Некоторые тесты требуют сокращения срока стабильности.

Регистрация МИ в Росздравнадзоре
www.nevacert.ru | info@nevacert.ru

Дополнительную информацию см. в инструкции по применению к своей тест-системе *i* System.

ВАЖНО: НЕ СМЕШИВАЙТЕ пре-триггерный или триггерный раствор из разных флаконов.

2. Запишите дату установки в соответствии с действующим в вашей лаборатории порядком.
3. Выберите соответствующую опцию **Модуль** на экране Статус ресурсов, затем нажмите **F2 - Обновить ресурсы**.

   Отобразится окно Обновить ресурсы.
4. Установите флажок или флажки **Пре-триггерный** и/или **Триггерный**.
5. Введите номер лота и срок годности в том же формате, в котором они приведены на этикетке флакона, или отсканируйте данные сканером штрих-кодов. (опция premium) ***(опция)***

   ВАЖНО: При использовании сканера штрих-кодов клавиша Shift на клавиатуре не должна быть нажата, чтобы исключить некорректное считывание номера лота.

   ПРИМЕЧАНИЕ: Если срок годности не указан, функция отслеживания срока годности пре-триггерного или триггерного раствора будет отключена.
6. Нажмите **Готово**, чтобы обновить запасы пре-триггерного или триггерного раствора.

   ВАЖНО: Запас пре-триггерного и/или триггерного раствора обновляется до 100%. Если не использовать новый флакон, возможно неточное отслеживание.
7. Откройте переднюю дверцу отделения расходных материалов и отходов.
8. Выдвиньте поддон для пре-триггерного/триггерного раствора из модуля.

   ПРИМЕЧАНИЕ: Соблюдайте осторожность при работе с датчиками уровня: Не допускайте изгибания трубки, подсоединенной к крышке. Не допускайте нагрузки на провода и коннекторы датчика уровня.
9. Сдвиньте заменяемый флакон в положение замены флакона (в центре поддона).
10. Установите новый флакон в правильное положение в поддоне, как указано на этикетке поддона.

    ВАЖНО: В случае неправильного расположения флакона возможно получение неверных результатов. Убедитесь, что флаконы с пре-триггерным и триггерным раствором загружены в поддон в правильном положении. Установка промывочного буфера вместо триггерного или пре-триггерного раствора приведет к искажению результатов.
11. Снимите крышку с нового флакона и положите ее в зону хранения крышек в передней части поддона.
12. Снимите крышку с использованного флакона.

    Датчик уровня присоединен к крышке.

Регистрация МИ в Росздравнадзоре
www.nevacert.ru | info@nevacert.ru

13. Установите датчик уровня с крышкой в новый флакон.

14. Поместите датчик уровня в контейнер так, чтобы стрелка находилась с передней стороны.
15. Затяните крышку.

    Если датчик уровня установлен правильно, электрический разъем находится справа, а трубка слева.

    ВАЖНО: Неправильная установка датчика уровня может привести к искажению результатов и статуса запасов.
16. Установите крышку из зоны хранения крышек на использованный флакон, затем удалите флакон.
17. Утилизируйте использованный флакон в соответствии с процедурой утилизации отходов, принятой в вашей лаборатории. См. дополнительную информацию в *Удаление и утилизация отходов*, стр. 8-11.
18. Задвиньте поддон для пре-триггерного/триггерного раствора обратно в модуль.
19. Закройте дверцу отделения расходных материалов и отходов. Система автоматически промывает замененный раствор перед выполнением теста.

Сопутствующая информация…

- *Пре-триггерный раствор (система i)*, стр. 1-191
- *Триггерный раствор (система i)*, стр. 1-192
- *Отделение расходных материалов и отходов (i2000/i2000SR)*, стр. 1-119
- *Экран Статус ресурсов - область просмотра i2000/i2000SR* , стр. 5-45
- *Окно Обновить ресурсы - область просмотра i2000/i2000SR* , стр. 5-51

Замена пре-триггерного и/или триггерного раствора и обновление ресурсов (*i*1000SR)

Данная процедура предназначена для замены и обновления пре-триггерного и триггерного раствора в случае опорожнения флакона,

Регистрация МИ в Росздравнадзоре
www.nevacert.ru | info@nevacert.ru

достижения срока стабильности при хранении в приборе или истечения срока годности.

Необходимые условия	*Доступ к экрану Статус ресурсов - области просмотра i1000SR* , стр. 5-48
Статус модуля	Остановлен, Прогрев или Готов
Уровень доступа пользователя	Общий оператор
Ресурсы	• Пре-триггерный раствор • Триггерный раствор

ОСТОРОЖНО: Химическая опасность. Данная процедура является химически опасной. См. специальную информацию о продукте в *Химические опасности*, стр. 8-8.

Для замены пре-триггерного и/или триггерного раствора и обновления ресурсов:

1. Убедитесь, что срок годности нового пре-триггерного или триггерного раствора, указанный на этикетке, не истек. НЕ используйте, если срок годности превышен.

   ПРИМЕЧАНИЕ: Стабильность в приборе составляет ≤ 28 дней. Некоторые тесты требуют сокращение срока хранения. Дополнительную информацию см. в инструкции по применению к своей тест-системе *i* System.

   ВАЖНО: НЕ СМЕШИВАЙТЕ пре-триггерный или триггерный раствор из разных флаконов.

2. Запишите дату установки в соответствии с действующим в вашей лаборатории порядком.

3. Выберите подходящую опцию **Модуль** на экране Статус ресурсов, затем нажмите **F2 - Обновить ресурсы**.

   Отобразится окно Обновить ресурсы.

4. Установите флажок или флажки **Пре-триггерный** и/или **Триггерный**.

5. Введите номер лота и срок годности в том же формате, в котором они приведены на этикетке флакона, или отсканируйте данные сканером штрих-кодов. (опция premium) ***(опция)***

   ВАЖНО: При использовании сканера штрих-кодов клавиша Shift на клавиатуре не должна быть нажата, чтобы исключить некорректное считывание номера лота.

   ПРИМЕЧАНИЕ: Если срок годности не указан, функция отслеживания срока годности пре-триггерного или триггерного раствора будет отключена.

6. Нажмите **Готово**, чтобы обновить запасы пре-триггерного или триггерного раствора.

   ВАЖНО: Запас пре-триггерного и/или триггерного раствора обновляется до 100%. Если не использовать новый флакон, возможно неточное отслеживание.

Регистрация МИ в Росздравнадзоре
www.nevacert.ru | info@nevacert.ru

7. Откройте переднюю дверцу отделения расходных материалов и отходов.
8. Выдвиньте поддон для пре-триггерного/триггерного раствора из модуля.

   ПРИМЕЧАНИЕ: Соблюдайте осторожность при работе с датчиками уровня:

   – Не допускайте изгибания трубки, подсоединенной к крышке
   – Не допускайте нагрузки на провода и коннекторы датчика уровня
9. Сдвиньте заменяемый флакон в положение замены флакона (в центре поддона).
10. Установите новый флакон в правильное положение в поддоне, как указано на этикетке поддона.

    ВАЖНО: В случае неправильного расположения флакона возможно получение неверных результатов. Убедитесь, что флаконы с пре-триггерным и триггерным раствором загружены в поддон в правильном положении. Установка промывочного буфера вместо триггерного или пре-триггерного раствора приведет к искажению результатов.
11. Снимите крышку с нового флакона и положите ее в зону хранения крышек в передней части поддона.
12. Снимите крышку с использованного флакона. Датчик уровня присоединен к крышке.
13. Установите датчик уровня с крышкой в новый флакон, причем стрелка в верхней части датчика уровня должна указывать вперед.

14. Затяните крышку.

    ВАЖНО: Неправильная установка датчика уровня может привести к искажению результатов и статуса запасов.
15. Установите крышку из зоны хранения крышек на использованный флакон, затем удалите флакон.

Регистрация МИ в Росздравнадзоре
www.nevacert.ru | info@nevacert.ru

16. Утилизируйте использованный флакон в соответствии с процедурой утилизации отходов, принятой в вашей лаборатории. См. дополнительную информацию в *Удаление и утилизация отходов*, стр. 8-11.
17. Задвиньте поддон для пре-триггерного/триггерного раствора обратно в модуль.
18. Закройте дверцу отделения расходных материалов и отходов. Система автоматически промывает замененный раствор перед выполнением теста.

Сопутствующая информация…

- *Пре-триггерный раствор (система i)*, стр. 1-191
- *Триггерный раствор (система i)*, стр. 1-192
- *Экран Статус ресурсов - область просмотра i1000SR* , стр. 5-47
- *Окно Обновить ресурсы - область просмотра i1000SR* , стр. 5-52

Оценка сигнала низкого уровня ресурсов

Настройки сигнала низкого уровня конфигурируются в виде процентов от объема ресурсов.

Расчет сигнала низкого уровня ресурсов различается в зависимости от используемой системы и раствора.

Оценка сигнала низкого уровня ресурсов включает следующие темы:

- *Оценка сигнала низкого уровня раствора триггера и пре-триггера*, стр. 5-99
- *Оценка сигнала низкого уровня референсного раствора ICT и промывочного буфера*, стр. 5-100
- *Оценка сигнала низкого уровня раствора кислотной промывки и раствора щелочной промывки*, стр. 5-102
- *Оценка сигнала низкого уровня вспомогательного промывающего раствора в системе c* , стр. 5-103

Оценка сигнала низкого уровня раствора триггера и пре-триггера

Аналогичное количество растворов триггера и пре-триггера используется для каждого теста. При оценке настроек сигналов низкого уровня растворов триггера и пре-триггера следует рассмотреть ежедневное использование на вспомогательные цели (расход, связанный с выполнением процедур ежедневного обслуживания). Ежедневное использование на вспомогательные цели в наиболее неблагоприятном случае включает 3 автоматические промывки в день.

Настройки сигнала низкого уровня можно вводить только в виде целых значений, поэтому проценты ежедневного расхода на вспомогательные цели округляются до ближайшего целого числа.

Используйте приведенную ниже таблицу для расчета настроек сигнала низкого уровня.

Регистрация МИ в Росздравнадзоре
www.nevacert.ru | info@nevacert.ru

ПРИМЕЧАНИЕ: Если установлена AWDS (Система подачи жидкости для дополнительной промывки) (*i*1000SR), может потребоваться установить большее значение объема Триггера, при котором будет появляться предупреждение о низком уровне триггера.

Таблица 5.1: Оценка сигнала низкого уровня раствора триггера и пре-триггера

Система	Расходный материал	Ежедн. на вспом. цели	Объем теста/ресурс.%	
			1%	5%
i System	Триггер	6% (57 мл)	30	150
	Пре-триггер	6% (57 мл)	90	450

Для расчета низкого уровня растворов триггера и пре-триггера используется следующая формула:

(ежедн. расход на вспом. цели) + (объем теста/ресурс. % для вашего количества тестов)

Пример: Сконфигурируйте сигнал низкого уровня раствора пре-триггера для 1 дня, в который выполняется 500 тестов в системе *i*2000SR.

Выполните приближение количества тестов, объединив значения количества тестов из столбцов 1% и 5% объема теста/ресурс. % в таблице. Для 500 тестов максимально приближенная оценка составляет 1% (90 тестов) и 5% (450 тестов). В системе *i*2000SR ежедневный расход раствора пре-триггера на вспомогательные цели составляет 6%.

(6%) + (90 тестов + 450 тестов)

(6%) + (1% + 5%)

Настройка сигнала низкого уровня = 12%

Связанные процедуры…

- *Изменение настройки уровня исчерпания ресурса для промывочных растворов и рабочих растворов (опция Premium)*, стр. 2-22

Оценка сигнала низкого уровня референсного раствора ICT и промывочного буфера

Расчет сигнала низкого уровня референсного раствора ICT подразумевает использование раствора только для обработки образца. Расчет сигнала низкого уровня промывочного буфера подразумевает использование буфера для тестов и вспомогательных целей, связанных с выполнением процедур ежедневного обслуживания.

Референсный раствор ICT

Использование референсного раствора ICT определяется количеством и типом обрабатываемых образцов, а не количеством выполненных тестов ICT. Образец, для которого получен один результат ICT, расходует то же количество референсного раствора ICT, что и образец, для которого получены результаты по всем трем аналитам ICT.

На образец мочи для измерения ICT расходуется в два раза больше референсного раствора ICT, чем на образец сыворотки или плазмы.

Регистрация МИ в Росздравнадзоре
www.nevacert.ru | info@nevacert.ru

Верхний предел диапазона в таблице отражает количество образцов для указанного процентного значения, если исследуются только образцы сыворотки или плазмы. Нижний предел диапазона в таблице отражает количество образцов для указанного процентного значения, если исследуются только образцы мочи.

Ежедневным использованием на вспомогательные цели можно пренебречь, поэтому оно не включается в расчет.

Используйте приведенную ниже таблицу для расчета настроек сигнала низкого уровня.

Таблица 5.2: Оценка сигнала низкого уровня референсного раствора ICT

Система	Расходный материал	Объем образца/ресурс. %	
		1%	**5%**
Системы *c*	Реф. раствор ICT	9 - 18	45 - 90

Для сигнала низкого уровня референсного раствора ICT используется следующая формула:

Объем образцов/ресурс. % для вашего количества тестов

Пример: Сконфигурируйте сигнал низкого уровня референсного раствора ICT для 1 дня, в который обрабатывается 200 образцов сыворотки или плазмы и 20 образцов мочи ICT в системе *c*8000.

Выполните приближение количества образцов, объединив значения количества образцов из столбцов 1% и 5% объема образца/ресурс. % в таблице. Для 200 образцов сыворотки или плазмы максимально приближенная оценка составляет 1% (18 образцов) и 2 x 5% (90 образцов). Для 20 образцов мочи максимально приближенная оценка составляет 2 x 1% (9 образцов).

18 образцов сыворотки или плазмы + (2 x 90 образцов сыворотки или плазмы) + (2 x 9 образца мочи)

1% + (2 x 5%) + (2 x 1%) от объема референсного раствора ICT

Настройка сигнала низкого уровня = 13%

Промывочный буфер

Количество используемого промывочного буфера составляет примерно 25 - 90 мл на один тест. Использование определяется меню теста, используемыми протоколами разведения и заказом на выполнение теста. Значения в двух последних столбцах даны для среднего использования 50 мл промывочного буфера на один тест.

При оценке настроек сигналов низкого уровня промывочного буфера следует рассмотреть ежедневное использование на вспомогательные цели (расход, связанный с выполнением процедур ежедневного обслуживания). Таким образом, расход промывочного буфера на вспомогательные цели составляет одну промывку, так как промывочный буфер расходуется более быстро, и его можно пополнять несколько раз в день.

Регистрация МИ в Росздравнадзоре
www.nevacert.ru | info@nevacert.ru

Настройки сигнала низкого уровня можно вводить только в виде целых значений, поэтому проценты ежедневного расхода на вспомогательные цели округляются до ближайшего целого числа.

Используйте приведенную ниже таблицу для расчета настроек сигнала низкого уровня.

Таблица 5.3: Оценка сигнала низкого уровня промывочного буфера

Система	Расходный материал	Использ. на вспом. цели	Объем теста/ресурс.%	
			1%	5%
*i*1000SR	Промывочный буфер	1% (109 мл)	2	12
*i*2000/*i*2000SR	Промывочный буфер	3% (859 мл)	5	25

Для сигнала низкого уровня промывочного буфера используется следующая формула:

(расход на вспом. цели) + (объем теста/ресурс. % для вашего количества тестов)

Пример: Сконфигурируйте сигнал низкого уровня промывочного буфера для обработки 80 тестов в системе *i*2000SR.

Выполните приближение количества тестов, объединив значения количества тестов из столбцов 1% и 5% объема теста/ресурс. % в таблице. Для 80 тестов максимально приближенная оценка составляет 1% (5 тестов) и 3 x 5% (75 тестов). В системе *i*2000SR на вспомогательные цели расходуется 3% промывочного буфера.

(3%) + (5 тестов) + (3 x 25 тестов)

(3%) + (1%) + (3 x 5%)

Настройка сигнала низкого уровня = 19%

Связанные процедуры…

- *Изменение настройки уровня исчерпания ресурса для промывочных растворов и рабочих растворов (опция Premium)*, стр. 2-22

Оценка сигнала низкого уровня раствора кислотной промывки и раствора щелочной промывки

Для систем *c* использование промывающих растворов определяется временем нахождения модуля в состоянии B работе при выполнении 1 или нескольких тестов, а не количеством выполненных тестов.

Ежедневный расход на вспомогательные цели пренебрежимо мал и не используется в расчете.

Используйте приведенную ниже таблицу для расчета настроек сигнала низкого уровня.

Регистрация МИ в Росздравнадзоре
www.nevacert.ru | info@nevacert.ru

Таблица 5.4: Оценка сигнала низкого уровня раствора кислотной промывки и раствора щелочной промывки

Система	Расходный материал	Использование/часы активной обработки	
*c*4000	Раствор щелочной промывки	1,0% (4,8 мл)	
	Раствор кислотной промывки	0,6% (3,2 мл)	
*c*8000	Раствор щелочной промывки	1,9% (9,6 мл)	
	Раствор кислотной промывки	1,3% (6,4 мл)	
*c*16000	Раствор щелочной промывки	3,8% (19,3 мл)	
	Раствор кислотной промывки	2,6% (12,8 мл)	

Пример: Сконфигурируйте сигнал низкого уровня раствора кислотной промывки примерно для 8 часов исследований в системе *c*8000.

Расчет низкого уровня расходного материала учитывает только использование во время работы.

Сигнал низкого уровня раствора кислотной промывки = 8 часов x 1,3% в час

Настройка сигнала низкого уровня = 19%

Связанные процедуры…

- *Изменение настройки уровня исчерпания ресурса для промывочных растворов и рабочих растворов (опция Premium)*, стр. 2-22

Оценка сигнала низкого уровня вспомогательного промывающего раствора в системе *c*

Не предусмотрено инструкций по переводу системного использования (тесты или время) в настройку сигнала низкого уровня для вспомогательного промывающего раствора в системе *c* находящегося в реагентной карусели(x).

К ним относятся:

- 0,5% раствор кислотной промывки
- Детергент A
- 10% детергент B

Варианты использования этих растворов чрезвычайно многообразны и полностью определяются несколькими факторами, в том числе:

- Номенклатура используемых тестов и частота использования
- Обработка индивидуальных образцов и тестов

Регистрация МИ в Росздравнадзоре
www.nevacert.ru | info@nevacert.ru

- Размер картриджа, используемого для этих растворов
- Любые параметры SmartWash, добавленные для адаптации тестов сторонних производителей

Регулировку настройки сигнала низкого уровня для этих растворов следует выполнять на основании архива наблюдений вашей лаборатории.

Регистрация МИ в Росздравнадзоре
www.nevacert.ru | info@nevacert.ru

Управление запасами реагентов

Всегда проверяйте запасы реагентов перед обработкой образцов. Используйте экраны Реагент для управления запасами реагентов.

К управлению запасами реагентов относятся следующие темы:

- *Экран Статус реагента*, стр. 5-105
- *Экран История реагентов*, стр. 5-125
- *Процедуры системы ARCHITECT - управление реагентами*, стр. 5-128
- *Процедуры системы c4000 - Управление запасами реагентов*, стр. 5-135
- *Процедуры системы c8000/c16000 - Управление запасами реагентов*, стр. 5-151
- *Требования к загрузке в реагентную карусель(и) (система c)*, стр. 5-165
- *Процедуры системы i2000/i2000SR - Управление запасами реагентов*, стр. 5-167
- *Процедуры системы i1000SR - Управление запасами реагентов*, стр. 5-174

Экран Статус реагента

На экранах «Статус реагента» и «Статус реаг.,всех» можно просмотреть статус реагентов, находящихся в системе. Содержимое экрана Статус реагента зависит от конфигурации аналитического модуля в вашей системе.

Темы областей просмотра и экрана Статус реагента включают следующее:

- *Экран Статус реагента - область просмотра c4000*, стр. 5-105
- *Экран Статус реагента - область просмотра c8000/c16000*, стр. 5-108
- *Экран Статус реагента - область просмотра i2000/i2000SR* , стр. 5-111
- *Экран Статус реагента - область просмотра i1000SR* , стр. 5-113
- *Экран Статус реагента - область просмотра Смотреть все*, стр. 5-115
- *Описание статусов реагента (кроме i1000SR)*, стр. 5-118
- *Описание статусов реагента (i1000SR)*, стр. 5-119
- *Описание статусов штатива (i1000SR)*, стр. 5-120
- *Окна - экраны Статус реагента*, стр. 5-121

Экран Статус реагента - область просмотра *c*4000

В области просмотра *c*4000 экрана Статус реагента можно просмотреть информацию по реагентам, загруженным в реагентную карусель, например:

- Местоположение реагента
- Название теста
- Статус калибровки
- ОСТАВШИЕСЯ ТЕСТЫ
- Статус реагента

Регистрация МИ в Росздравнадзоре
www.nevacert.ru | info@nevacert.ru

На графическом изображении реагентной карусели показывается местоположение реагентов и их статусы.

Можно также получить доступ к следующим окнам:

- Поиск определенного реагента
- Обновление данных о запасах реагентов
- Печать отчета об ошибке загрузки реагентов
- Печать отчета по статусу реагента
- Просмотр подробной информации по реагенту
- Позиции, назначенные для реагентов без штрих-кода
- Сброс объема и таймера стабильности реагентов без штрих-кода

Эллипс (...) отображается, если система не может показать все данные на одном экране или в одном окне. Просмотр окна с подробным отображением всех данных.

Рисунок 5.29: Экран Статус реагента - область просмотра c4000

Описание данных полей, см. *Описание полей экрана Статус реагента - c4000*, стр. E-118.

При открытии экрана Статус реагента информация сортируется по позиции реагента.

Для сортировки столбцов на этом экране выберите заголовок нужного столбца. Информация сортируется в соответствии с описанием в следующей таблице.

Регистрация МИ в Росздравнадзоре
www.nevacert.ru | info@nevacert.ru

Столбец	Описание сортировки
R1, R2	Позиция карусели R1 в порядке возрастания.
ТЕСТ	В буквенно-цифровом отображении в порядке возрастания.
ОСТАВШИЕСЯ ТЕСТЫ	В цифровом отображении в порядке возрастания.
СТАТУС КАЛИБРОВКИ и СТАТУС РЕАГЕНТА	См. *Описание статусов калибровки*, стр. 6-17 и *Описание статусов реагента (кроме i1000SR)*, стр. 5-118.

Для отображения данного экрана, см. *Доступ к экрану Статус реагента - область просмотра c4000*, стр. 5-107.

Связанные процедуры…

- *Проверка запасов реагентов в отдельном модуле*, стр. 5-129
- *Проверка запасов реагентов во всех модулях*, стр. 5-130
- *Поиск определенного реагента*, стр. 5-131
- *Просмотр информации по реагенту*, стр. 5-132
- *Сканирование реагентной карусели(ей) (кроме i1000SR)*, стр. 5-133
- *Загрузка реагентов со штрих-кодом (c4000)*, стр. 5-135
- *Загрузка разбавителя(ей) образца (c4000)*, стр. 5-138
- *Загрузка реагентов без штрих-кода (c4000)*, стр. 5-140
- *Замена разбавителя(ей) образца (c4000)*, стр. 5-142
- *Замена реагентов без штрих-кода (c4000)*, стр. 5-144
- *Выгрузка реагентов со штрих-кодом (c4000)*, стр. 5-147
- *Выгрузка реагентов без штрих-кода (c4000)*, стр. 5-149
- *Печать отчета*, стр. 5-411

Доступ к экрану Статус реагента - область просмотра *c*4000

Данная процедура предназначена для отображения области просмотра *c*4000 экрана Статус реагента.

Необходимые условия	NA
Статус модуля	Любой
Уровень доступа пользователя	Общий оператор
Ресурсы	NA

Для доступа к экрану Статус реагента:

ПРИМЕЧАНИЕ: Можно также открыть данный экран из Исходного экрана, нажав кнопку **статуса реагента** на графическом изображении аналитического модуля *c*4000.

Выберите **Реагенты** в строке меню, затем нажмите **Статус реагента**.

Отобразится экран Статус реагента - область просмотра *c*4000.

Регистрация МИ в Росздравнадзоре
www.nevacert.ru | info@nevacert.ru

Сопутствующая информация…

- *Исходный экран*, стр. 1-21
- *Экран Статус реагента - область просмотра c4000*, стр. 5-105

Экран Статус реагента - область просмотра *c*8000/*c*16000

В области просмотра *c*8000 или *c*16000 экрана Статус реагента можно просмотреть информацию по реагентам, загруженным в реагентные карусели, например:

- Местоположение реагента
- Название теста
- Статус калибровки
- ОСТАВШИЕСЯ ТЕСТЫ
- Статус реагента

На графическом изображении реагентной карусели показывается местоположение реагентов и их статусы.

Можно также получить доступ к следующим окнам:

- Поиск определенного реагента
- Обновление данных о запасах реагентов
- Печать отчета об ошибке загрузки реагентов
- Печать отчета по статусу реагента
- Просмотр подробной информации по реагенту
- Позиции, назначенные для реагентов без штрих-кода
- Сброс объема и таймера стабильности реагентов без штрих-кода

Эллипс (...) отображается, если система не может показать все данные на одном экране или в одном окне. Просмотр окна с подробным отображением всех данных.

Экран Статус реагента имеет следующие две области просмотра:

- *c*8000
- *c*16000

Регистрация МИ в Росздравнадзоре
www.nevacert.ru | info@nevacert.ru

Рисунок 5.30: Экран Статус реагента - область просмотра c8000

Рисунок 5.31: Экран Статус реагента - область просмотра c16000

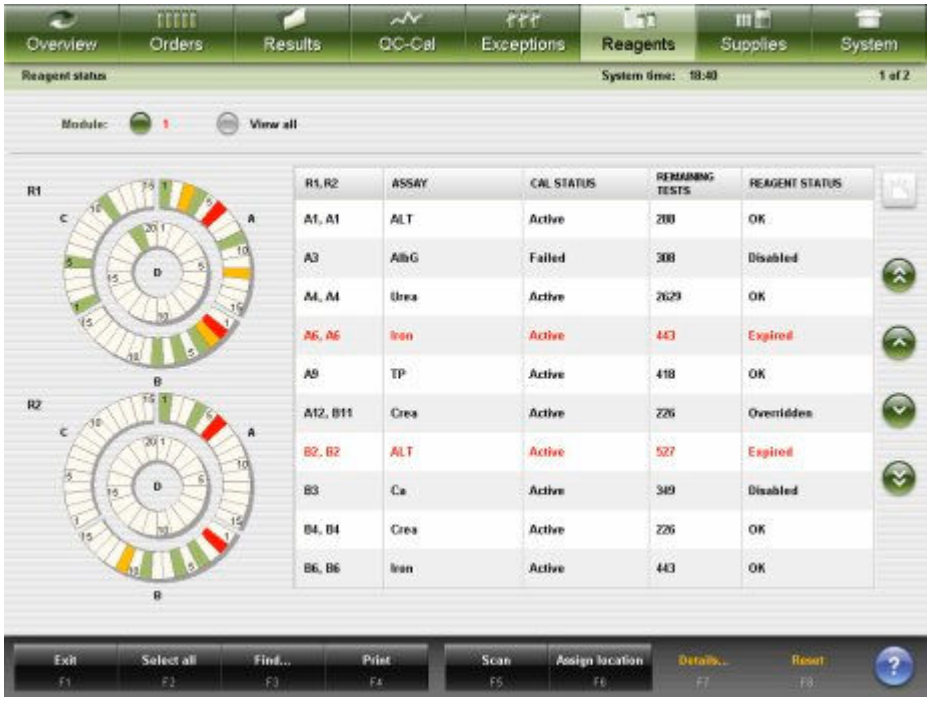

Описание данных полей, см. *Описание полей экрана Статус реагента - c8000/c16000*, стр. E-119.

При открытии экрана Статус реагента информация сортируется по позиции реагента.

Для сортировки столбцов в этом экране выберите заголовок нужного столбца. Информация сортируется в соответствии с описанием в следующей таблице.

Регистрация МИ в Росздравнадзоре
www.nevacert.ru | info@nevacert.ru

Столбец	Описание сортировки
R1, R2	Позиция карусели R1 в порядке возрастания.
ТЕСТ	В буквенно-цифровом отображении в порядке возрастания.
ОСТАВШИЕСЯ ТЕСТЫ	В цифровом отображении в порядке возрастания.
СТАТУС КАЛИБРОВКИ и СТАТУС РЕАГЕНТА	См. *Описание статусов калибровки*, стр. 6-17 и *Описание статусов реагента (кроме i1000SR)*, стр. 5-118.

Для отображения данного экрана, см. *Доступ к экрану Статус реагента - область просмотра c8000/c16000*, стр. 5-110.

Связанные процедуры…

- *Проверка запасов реагентов в отдельном модуле*, стр. 5-129
- *Проверка запасов реагентов во всех модулях*, стр. 5-130
- *Поиск определенного реагента*, стр. 5-131
- *Просмотр информации по реагенту*, стр. 5-132
- *Сканирование реагентной карусели(ей) (кроме i1000SR)*, стр. 5-133
- *Загрузка реагентов со штрих-кодом (c8000/c16000)*, стр. 5-151
- *Загрузка разбавителя(ей) образца (c8000/c16000)*, стр. 5-153
- *Загрузка реагентов без штрих-кода (c8000/c16000)*, стр. 5-156
- *Замена разбавителя(ей) образца (c8000/c16000)*, стр. 5-158
- *Замена реагентов со штрих-кодом (c8000/c16000)*, стр. 5-160
- *Выгрузка реагентов со штрих-кодом (c8000/c16000)*, стр. 5-162
- *Выгрузка реагентов со штрих-кодом (c8000/c16000)*, стр. 5-163
- *Печать отчета*, стр. 5-411

Доступ к экрану Статус реагента - область просмотра *c*8000/*c*16000

Данная процедура предназначена для отображения области просмотра *c*8000 или *c*16000 экрана Статус реагента.

Необходимые условия	NA
Статус модуля	Любой
Уровень доступа пользователя	Общий оператор
Ресурсы	NA

Для доступа к экрану Статус реагента:

ПРИМЕЧАНИЕ: Можно также открыть данный экран из Исходного экрана, нажав кнопку **статуса реагента** на графическом изображении аналитического модуля *c*8000 или *c*16000.

Выберите **Реагенты** в строке меню, затем нажмите **Статус реагента**.

Отобразится экран Статус реагента - область просмотра *c*8000 или *c*16000.

Регистрация МИ в Росздравнадзоре
www.nevacert.ru | info@nevacert.ru

Сопутствующая информация…

- *Исходный экран*, стр. 1-21
- *Экран Статус реагента - область просмотра c8000/c16000*, стр. 5-108

Экран Статус реагента - область просмотра *i*2000/*i*2000SR

В области просмотра *i*2000/*i*2000SR экрана Статус реагента можно просмотреть информацию по реагентам, загруженным в реагентную карусель, например:

- Местоположение реагента
- Название теста
- Статус калибровки
- ОСТАВШИЕСЯ ТЕСТЫ
- Статус реагента

На графическом изображении реагентной карусели показывается местоположение реагентов и их статусы.

Можно также получить доступ к следующим окнам:

- Поиск определенного реагента
- Обновление данных о запасах реагентов
- Печать отчета об ошибке загрузки реагентов
- Печать отчета по статусу реагента
- Просмотр подробной информации по реагенту

Эллипс (...) отображается, если система не может показать все данные на одном экране или в одном окне. Просмотр окна с подробным отображением всех данных.

Рисунок 5.32: Экран Статус реагента - область просмотра i2000/i2000SR

Регистрация МИ в Росздравнадзоре
www.nevacert.ru | info@nevacert.ru

Описание данных полей, см. *Описание полей экрана Статус реагента - i2000/i2000SR* , стр. E-120.

При открытии экрана Статус реагента информация сортируется по позиции реагента.

Для сортировки столбцов в этом экране выберите заголовок нужного столбца. Информация сортируется в соответствии с описанием в следующей таблице.

Столбец	**Описание сортировки**
П	Позиция карусели в порядке возрастания.
ТЕСТ	В буквенно-цифровом отображении в порядке возрастания.
ОСТАВШИЕСЯ ТЕСТЫ	В цифровом отображении в порядке возрастания.
СТАТУС КАЛИБРОВКИ и СТАТУС РЕАГЕНТА	См. *Описание статусов калибровки*, стр. 6-17 и *Описание статусов реагента (кроме i1000SR)*, стр. 5-118.

Для отображения данного экрана, см. *Доступ к экрану Статус реагента - область просмотра i2000/i2000SR* , стр. 5-112.

Связанные процедуры…

- *Проверка запасов реагентов в отдельном модуле*, стр. 5-129
- *Проверка запасов реагентов во всех модулях*, стр. 5-130
- *Поиск определенного реагента*, стр. 5-131
- *Просмотр информации по реагенту*, стр. 5-132
- *Сканирование реагентной карусели(ей) (кроме i1000SR)*, стр. 5-133
- *Подготовка новых флаконов с реагентами (i2000/i2000SR)*, стр. 5-167
- *Подготовка флаконов с реагентами к повторному использованию (i2000/i2000SR)*, стр. 5-169
- *Загрузка реагентов (i2000/i2000SR)*, стр. 5-170
- *Выгрузка реагентов (i2000/i2000SR)*, стр. 5-172
- *Печать отчета*, стр. 5-411

Доступ к экрану Статус реагента - область просмотра *i*2000/*i*2000SR

Данная процедура предназначена для отображения области просмотра *i*2000/*i*2000SR экрана Статус реагента.

Необходимые условия	NA
Статус модуля	Любой
Уровень доступа пользователя	Общий оператор
Ресурсы	NA

Для доступа к экрану Статус реагента:

Регистрация МИ в Росздравнадзоре
www.nevacert.ru | info@nevacert.ru

ПРИМЕЧАНИЕ: Можно также открыть данный экран из Исходного экрана, нажав кнопку **статуса реагента** на требуемом графическом изображении аналитического модуля *i*2000/*i*2000SR.

1. Выберите **Реагенты** в строке меню, затем нажмите **Статус реагента**.

   Экран Статус реагента - область просмотра Система *c* отображается в автономной системе *c* или в интегрированной системе.

   или

   Экран Статус реагента - область просмотра *i*2000/*i*2000SR отображается в автономной или мультимодульной системе *i*.

2. Чтобы открыть другую область просмотра, выберите другую опцию **Модуль**. ***(опционально)***

Сопутствующая информация…

- *Исходный экран*, стр. 1-21
- *Экран Статус реагента - область просмотра i2000/i2000SR* , стр. 5-111

Экран Статус реагента - область просмотра *i*1000SR

В области просмотра *i*1000SR экрана Статус реагента можно просмотреть информацию по реагентам, загруженным в реагентную карусель и РПО (роботизированный податчик образцов), например:

- Местоположение реагента
- Название теста
- Статус калибровки
- ОСТАВШИЕСЯ ТЕСТЫ
- Статус реагента
- Статус штатива
- Плановые тесты
- Время готовности к выгрузке (когда набор реагентов становится доступным для выгрузки)

На графическом изображении реагентной карусели показывается местоположение реагентов и их статусы.

Можно также получить доступ к следующим окнам:

- Поиск определенного реагента
- Просмотр подробной информации по реагенту

Эллипс (...) отображается, если система не может показать все данные на одном экране или в одном окне. Просмотр окна с подробным отображением всех данных.

Регистрация МИ в Росздравнадзоре
www.nevacert.ru | info@nevacert.ru

Рисунок 5.33: Экран Статус реагента - область просмотра i1000SR

Описание данных полей, см. *Описание полей экрана Статус реагента - i1000SR* , стр. E-121.

При открытии экрана Статус реагента информация сортируется по позиции реагента.

Для сортировки столбцов в этом экране выберите заголовок нужного столбца. Информация сортируется в соответствии с описанием в следующей таблице.

Столбец	**Описание сортировки**
П	Номер секции РПО и затем позиция карусели, в порядке возрастания.
ТЕСТ	В буквенно-цифровом отображении в порядке возрастания.
ОСТАВШИЕСЯ ТЕСТЫ	В цифровом отображении в порядке возрастания.
СТАТУС КАЛИБРОВКИ и СТАТУС РЕАГЕНТА	См. *Описание статусов калибровки*, стр. 6-17 и *Описание статусов реагента (i1000SR)*, стр. 5-119.
СТАТУС ШТАТИВА	См. *Описание статусов штатива (i1000SR)*, стр. 5-120.
ПЛАНОВЫЕ ТЕСТЫ	В цифровом отображении в порядке возрастания.
ГОТОВ К ВЫГРУЗКЕ	От первого к последнему готовому к выгрузке.

Для отображения данного экрана, см. *Доступ к экрану Статус реагента - область просмотра i1000SR* , стр. 5-115.

Регистрация МИ в Росздравнадзоре
www.nevacert.ru | info@nevacert.ru

Связанные процедуры…

- *Проверка запасов реагентов в отдельном модуле*, стр. 5-129
- *Поиск определенного реагента*, стр. 5-131
- *Просмотр информации по реагенту*, стр. 5-132
- *Подготовка новых флаконов с реагентами (i1000SR)*, стр. 5-174
- *Подготовка флаконов с реагентами к повторному использованию (i1000SR)*, стр. 5-176
- *Загрузка реагентов в РПО (i1000SR)*, стр. 5-179
- *Выгрузка реагентов из реагентной карусели (i1000SR)*, стр. 5-180
- *Перезагрузка реагентов после открытия крышки реагентной карусели (i1000SR)*, стр. 5-183
- *Отмена выгрузки реагентов (i1000SR)*, стр. 5-181
- *Печать отчета*, стр. 5-411

Доступ к экрану Статус реагента - область просмотра *i*1000SR

Данная процедура предназначена для отображения области просмотра *i*1000SR экрана Статус реагента.

Необходимые условия	NA
Статус модуля	Любой
Уровень доступа пользователя	Общий оператор
Ресурсы	NA

Для доступа к экрану Статус реагента:

ПРИМЕЧАНИЕ: Можно также открыть данный экран из Исходного экрана, нажав кнопку **статуса реагента** на графическом изображении аналитического модуля *i*1000SR.

1. Выберите **Реагенты** в строке меню, затем нажмите **Статус реагента**.

   Отобразится экран Статус реагента - область просмотра *i*1000SR.

2. Чтобы открыть другую область просмотра, выберите другую опцию **Модуль**. ***(опционально)***

Сопутствующая информация…

- *Исходный экран*, стр. 1-21
- *Экран Статус реагента - область просмотра i1000SR* , стр. 5-113

Экран Статус реагента - область просмотра Смотреть все

В области просмотра Смотреть все экрана Статус реагента можно просмотреть информацию реагентов, загруженных во все модули, например:

- Название теста
- Местоположение реагента, номер лота, срок годности и стабильность в приборе

Регистрация МИ в Росздравнадзоре
www.nevacert.ru | info@nevacert.ru

- Статус реагента и калибровки
- ОСТАВШИЕСЯ ТЕСТЫ

Можно также получить доступ к следующим окнам:

- Поиск определенного реагента
- Печать отчета об ошибке загрузки реагентов
- Печать отчета по статусу реагента
- Просмотр подробной информации по реагенту

Эллипс (...) отображается, если система не может показать все данные на одном экране или в одном окне. Просмотр окна с подробным отображением всех данных.

Рисунок 5.34: Экран Статус реагента - область просмотра Смотреть все

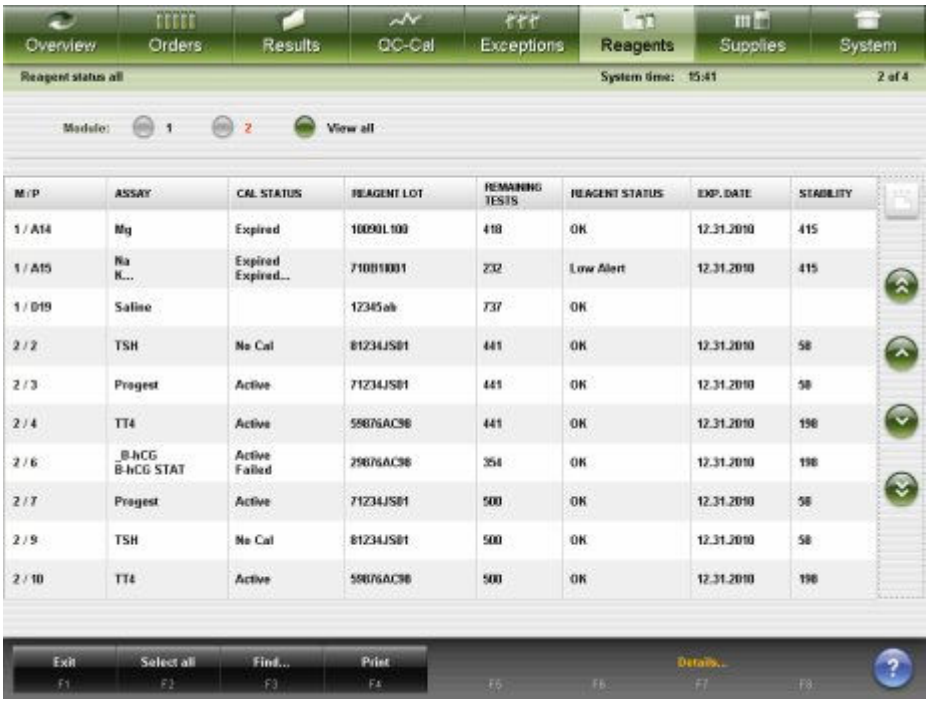

Описание данных полей, см. *Описание полей экрана Статус реагента - область просмотра Смотреть все*, стр. E-122.

При открытии экрана Статус реаг., всех информация сортируется по позиции реагента.

Для сортировки столбцов на этом экране выберите заголовок нужного столбца. Информация сортируется в соответствии с описанием в следующей таблице.

Столбец	**Описание сортировки**
М/П	Модуль и затем позиция карусели, в порядке возрастания.
ТЕСТ и ЛОТ РЕАГЕНТА	В цифровом отображении в порядке возрастания.

Регистрация МИ в Росздравнадзоре
www.nevacert.ru | info@nevacert.ru

Столбец	Описание сортировки
ОСТАВШИЕСЯ ТЕСТЫ	В цифровом отображении в порядке возрастания.
СТАТУС КАЛИБРОВКИ и СТАТУС РЕАГЕНТА	*Описание статусов калибровки*, стр. 6-17 *Описание статусов реагента (кроме i1000SR)*, стр. 5-118. *Описание статусов реагента (i1000SR)*, стр. 5-119.
СРОК ГОДНОСТИ	В порядке увеличения.
СТАБИЛЬНОСТЬ	От наименьшей в порядке возрастания.

Для отображения данного экрана, см. *Доступ к экрану Статус реагента - область просмотра Смотреть все*, стр. 5-117.

Связанные процедуры…

- *Проверка запасов реагентов во всех модулях*, стр. 5-130
- *Поиск определенного реагента*, стр. 5-131
- *Просмотр информации по реагенту*, стр. 5-132
- *Печать отчета*, стр. 5-411

Доступ к экрану Статус реагента - область просмотра Смотреть все

Данная процедура предназначена для отображения экрана Статус реагента - области просмотра Смотреть все.

Необходимые условия	NA
Статус модуля	Любой
Уровень доступа пользователя	Общий оператор
Ресурсы	NA

Для доступа к экрану Статус реагента - область просмотра Смотреть все:

1. Выберите **Реагенты** в строке меню, затем нажмите **Статус реагента**.

   Отобразится экран Статус реагента - область просмотра Система *c*. Данная область просмотра отображается в автономной системе *c* и в интегрированной системе.

   или

   Отобразится экран Статус реагента - область просмотра Система *i*. Данная область просмотра отображается в автономной и мультимодульной системе *i*.

2. Выберите опцию **Смотреть все**.

   Отобразится экран Статус реагента - область просмотра Смотреть все.

Регистрация МИ в Росздравнадзоре
www.nevacert.ru | info@nevacert.ru

Сопутствующая информация…

- *Экран Статус реагента - область просмотра c8000/c16000*, стр. 5-108
- *Экран Статус реагента - область просмотра i2000/i2000SR* , стр. 5-111
- *Экран Статус реагента - область просмотра i1000SR* , стр. 5-113
- *Экран Статус реагента - область просмотра Смотреть все*, стр. 5-115

Описание статусов реагента (кроме *i*1000SR)

Информацию о статусе реагента можно использовать для определения статуса каждого реагента, а также в случае если существуют проблемы с наборами реагентов, загруженных в систему. В системе отображается один или несколько из следующих статусов реагента для каждого набора реагентов. В случае выбора заголовка столбца СТАТУС РЕАГЕНТА можно отсортировать статусы реагента в следующем порядке.

Таблица 5.5: Статусы реагента (кроме i1000SR)

Статус	**Описание**
Ошибка штрих-кода	Штрих-код на флаконе с реагентом не читается.
Не определенный	Конфигурация реагента для 1D штрих-кода не определена. См. *Конфигурирование пользовательского реагента (фотометрический - система c)*, стр. 2-92.
Ошибка загрузки	Система *c*: Реагент загружен в несоответствующую реагентную карусель. Например, реагент R1 загружен в реагентную карусель 2. *c*16000: Реагент загружен в несоответствующую карусель (внутреннюю вместо внешней) реагентной карусели. Например, разбавитель ICT загружен во внутреннюю (линия B) карусель R1, хотя должен быть загружен во внешнюю (линия A) карусель R1. *i*2000/*i*2000SR: Набор реагентов содержит более трех флаконов и загружен в позиции 25 и 1 реагентной карусели.
Нет флакона	Для набора реагентов нет необходимого флакона.
Лишний флакон	Обнаруженный флакон(ы) не является частью известного набора реагентов или для создания набора загружено недостаточно флаконов.
Несоответствие (*i*2000/*i*2000SR)	Один или несколько обнаруженных флаконов не ассоциированы с набором реагентов. **ПРИМЕЧАНИЕ:** Флаконы набора реагентов ассоциируются друг с другом программным способом при первом сканировании. Флаконы должны храниться вместе и не могут использоваться в другом наборе реагентов.
Нет теста	Реагент не используется никаким файлом теста, установленным в системе.
Пустой	Реагент пуст.

Регистрация МИ в Росздравнадзоре
www.nevacert.ru | info@nevacert.ru

Статус	Описание
	В системе *c* количество оставшихся тестов отражает объем реагента, который не был включен в заказ и был рассчитан как: (физический объем реагента) - (включенный объем реагента) Физический объем реагента обновляется, когда игла выполняет аспирацию реагента (определение уровня жидкости). Включенный в заказ объем реагента это объем, назначенный для плановых тестов, но не аспирированный. Число оставшихся тестов обновляется, когда игла выполняет аспирацию реагента, но плановые тесты не обрабатываются. Таким образом, оказывается, что в картридже со статусом Пустой находятся тесты, оставшиеся после завершения обработки.
Ошибка LLS	При выполнении аспирации реагента произошли последовательные ошибки определения уровня жидкости.
Просрочен	Реагент просрочен или превышено время стабильности в приборе.
Не активирован	Оператор или система деактивировали набор реагентов, и он не участвует в исследовании образцов пациента.
Заканчивается	Оставшийся объем реагента меньше количества тестов, заданного для уведомления о низком уровне.
Проигнорирован	Оператор проигнорировал реагент, который просрочен или время стабильности в приборе которого превышено.
Перемешивание (*i*2000/*i*2000SR)	Реагент перемешивается при запуске исследования для диспергирования микрочастиц.
OK	Реагент в порядке.

Описание статусов реагента (*i*1000SR)

Информацию о статусе реагента можно использовать для определения статуса каждого реагента, а также, в случае если существуют проблемы с наборами реагентов, загруженных в систему. В системе отображается один или несколько из следующих статусов реагента для каждого набора реагентов. В случае выбора заголовка столбца СТАТУС РЕАГЕНТА можно отсортировать статусы реагента в следующем порядке.

Таблица 5.6: Статусы реагента (i1000SR)

Статус	Описание
Ошибка штрих-кода	Штрих-код на флаконе с реагентом не читается. **ПРИМЕЧАНИЕ:** Данный статус также отображается, когда система автоматически выгружает штативы реагентов при выполнении процедуры техобслуживания или диагностики и после открытия крышки реагентной карусели.
Некомплект	Аппаратная ошибка, произошедшая при загрузке или выгрузке набора реагентов на двух штативах, в результате чего происходит разделение штативов. **ПРИМЕЧАНИЕ:** При данном статусе:

Регистрация МИ в Росздравнадзоре
www.nevacert.ru | info@nevacert.ru

Статус	Описание
	• один штатив реагентов находится в РПО, а другой на реагентной карусели или • один штатив реагентов находится в РПО или реагентной карусели, а другой в системе отсутствует
Нет флакона	Для набора реагентов нет необходимого флакона.
Лишний флакон	Обнаруженный флакон(ы) не является частью известного набора реагентов или для создания набора загружено недостаточно флаконов.
Несоответствие	Один или несколько обнаруженных флаконов не ассоциированы с набором реагентов. **ПРИМЕЧАНИЕ:** Флаконы набора реагентов ассоциируются друг с другом программным способом при первом сканировании. Флаконы должны храниться вместе и не могут использоваться в другом наборе реагентов.
Нет теста	Реагент не используется никаким файлом теста, установленным в системе.
Пустой	Реагент пуст.
Ошибка LLS	При выполнении аспирации реагента произошли последовательные ошибки определения уровня жидкости.
Просрочен	Реагент просрочен или превышено время стабильности в приборе.
Не активирован	Оператор или система деактивировали набор реагентов, и он не участвует в исследовании образцов пациента.
Заканчивается	Оставшийся объем реагента меньше количества тестов, заданного для уведомления о низком уровне.
Проигнорирован	Оператор проигнорировал реагент, который просрочен или время стабильности в приборе которого превышено.
OK	Реагент в порядке.
Перемешивание	Реагент перемешивается для диспергирования микрочастиц.

Описание статусов штатива (*i*1000SR)

Информацию о статусе штатива можно использовать для определения статуса загрузки или выгрузки каждого штатива реагентов, а также в случае если существуют проблемы с загрузкой или выгрузкой штативов реагентов. В системе отображается один или несколько из следующих статусов штатива для каждого набора реагентов. В случае выбора заголовка столбца СТАТУС ШТАТИВА, можно отсортировать статусы штатива в следующем порядке.

Таблица 5.7: Статусы штатива (i1000SR)

Статус	Описание
Ошибка выгрузки	Аппаратная ошибка, произошедшая при выгрузке штатива реагентов.
Ошибка загрузки	Аппаратная ошибка, произошедшая при загрузке штатива реагентов, или наличие состояния аппаратного обеспечения,

Регистрация МИ в Росздравнадзоре
www.nevacert.ru | info@nevacert.ru

Статус	Описание
	которое не позволяет дальнейшую загрузку штативов реагентов.
Плановая выгрузка	Выгрузка штатива реагентов была запрошена, но не может быть выполнена в данный момент по одной из следующих причин: • запрошенный реагент еще участвует в тестах • нет доступной секции РПО для выгрузки штатива • система в данный момент выгружает другой набор реагентов
Плановая загрузка	Штатив реагентов должен быть загружен в реагентную карусель, но в карусели нет доступной позиции.
Частично выгруженный	Первый штатив набора реагентов на двух штативах был выгружен или второй штатив должен быть выгружен, но в РПО нет доступной секции.
Сканирование	Первый штатив набора реагентов на двух штативах был отсканирован сканером штрих-кодов и ждет, когда система отсканирует второй штатив.
Выгрузка	Штатив реагентов в данный момент перемещается из реагентной карусели.
Загрузка	Штатив реагентов в данный момент загружается в реагентную карусель.
Отсутствует	Штатив реагентов загружен в реагентную карусель, был успешно выгружен в РПО или был загружен в РПО, но не отсканирован сканером штрих-кодов.

Окна - экраны Статус реагента

На экране Статус реагентов можно открыть перечисленные ниже окна.

Окна, не входящие в этот подраздел:

- *Окно Опции печати*, стр. 5-423

Окна, входящие в этот подраздел:

- *Окно Инфо. по реагенту (Статус реагента)*, стр. 5-121
- *Окно Назначить позицию (c4000)*, стр. 5-122
- *Окно Назначить позицию (c8000/c16000)*, стр. 5-123
- *Окно Опции поиска (Статус реагента)*, стр. 5-124
- *Окно Опции поиска (Статус реагента - Смотреть все или История реагентов)*, стр. 5-125

Окно Инфо. по реагенту (Статус реагента)

В окне Инфо. по реагенту (Статус реагента) можно просмотреть данные реагента, теста и компонента реагента. Данная информация позволяет следить за наличием реагентов и пополнять ресурсы.

Регистрация МИ в Росздравнадзоре
www.nevacert.ru | info@nevacert.ru

Рисунок 5.35: Окно Инфо. по реагенту (Статус реагента) - Система c

Рисунок 5.36: Окно Инфо. по реагенту (Статус реагента) - Система i

Описание данных полей, см. *Описание полей окна Инфо. по реагенту (Статус реагента)*, стр. E-123.

Связанные процедуры…

- *Просмотр информации по реагенту*, стр. 5-132

Окно Назначить позицию (*c*4000)

В окне Назначить позицию можно указать место для реагентов без штрих-кодов в реагентной карусели.

Можно также выгрузить реагенты без штрих-кода, когда ресурсы закончились, срок их действия истек или вам необходимо пространство для выполнения другого теста.

Регистрация МИ в Росздравнадзоре
www.nevacert.ru | info@nevacert.ru

Рисунок 5.37: Окно Назначить позицию (c4000)

Описание данных полей, см. *Описание полей окна Назначить позицию - c4000*, стр. E-124.

Связанные процедуры…

- *Загрузка реагентов без штрих-кода (c4000)*, стр. 5-140
- *Загрузка разбавителя(ей) образца (c4000)*, стр. 5-138
- *Выгрузка реагентов без штрих-кода (c4000)*, стр. 5-149

Окно Назначить позицию (*c*8000/*c*16000)

В окне Назначить позицию можно указать место для реагентов без штрих-кодов в реагентной карусели.

Можно также выгрузить реагенты без штрих-кода, когда ресурсы закончились, срок их действия истек или вам необходимо пространство для выполнения другого теста.

Регистрация МИ в Росздравнадзоре
www.nevacert.ru | info@nevacert.ru

Рисунок 5.38: Окно Назначить позицию (c8000/c16000)

Описание данных полей, см. *Описание полей окна Назначить позицию - c8000/c16000*, стр. E-125.

Связанные процедуры…

- *Загрузка реагентов без штрих-кода (c8000/c16000)*, стр. 5-156
- *Загрузка разбавителя(ей) образца (c8000/c16000)*, стр. 5-153
- *Выгрузка реагентов со штрих-кодом (c8000/c16000)*, стр. 5-163

Окно Опции поиска (Статус реагента)

В окне Опции поиска (Статус реагента) можно осуществлять поиск определенных реагентов в отдельном модуле посредством указания критериев поиска в одном или нескольких полях.

Рисунок 5.39: Окно Опции поиска (Статус реагента)

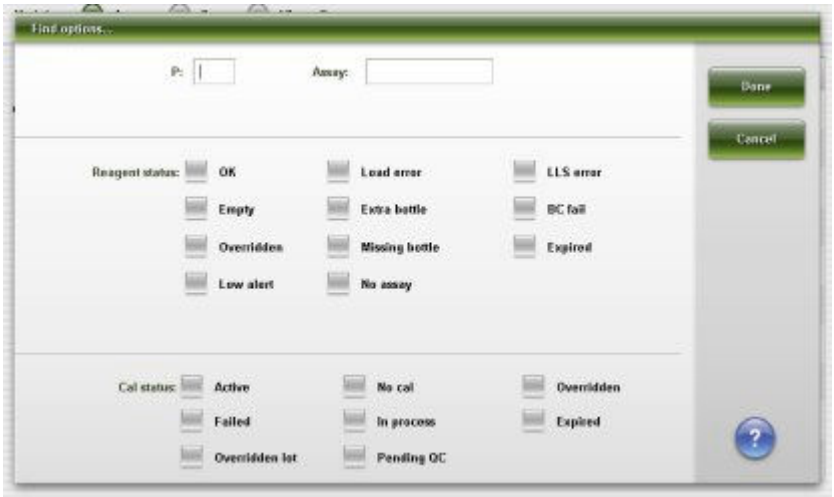

Описание данных полей, см. *Описание полей окна Опции поиска (Статус реагента)*, стр. E-125.

Регистрация МИ в Росздравнадзоре
www.nevacert.ru | info@nevacert.ru

Связанные процедуры…

- *Поиск определенного реагента*, стр. 5-131

Окно Опции поиска (Статус реагента - Смотреть все или История реагентов)

В окне Опции поиска (Статус реагента - Смотреть все или История реагентов) можно осуществлять поиск определенных реагентов во всех модулях посредством указания критериев поиска в одном или нескольких полях.

Рисунок 5.40: Окно Опции поиска (Статус реагента - Смотреть все)

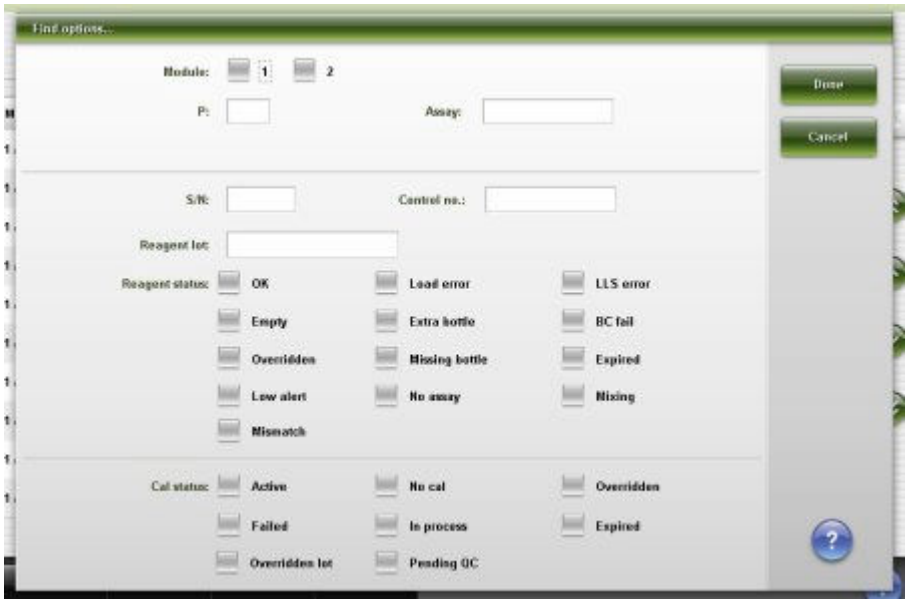

Описание данных полей, см. *Описание полей окна Опции поиска (Статус реагента - Смотреть все)*, стр. E-126.

Связанные процедуры…

- *Поиск определенного реагента*, стр. 5-131

Экран История реагентов

На экране История реагентов можно просмотреть информацию по истории наборов реагентов, которые были использованы в системе, например:

- Название теста
- Местоположение реагента, номер лота, стабильность в приборе и срок годности
- Статус реагента и калибровки
- ОСТАВШИЕСЯ ТЕСТЫ

Можно также получить доступ к следующим окнам:

- Поиск определенного реагента

Регистрация МИ в Росздравнадзоре
www.nevacert.ru | info@nevacert.ru

- Просмотр подробной информации по реагенту

Эллипс (...) отображается, если система не может показать все данные на одном экране или в одном окне. Просмотр окна с подробным отображением всех данных.

Система хранит информацию о максимум 3000 наборах реагентов.

Рисунок 5.41: Экран История реагентов

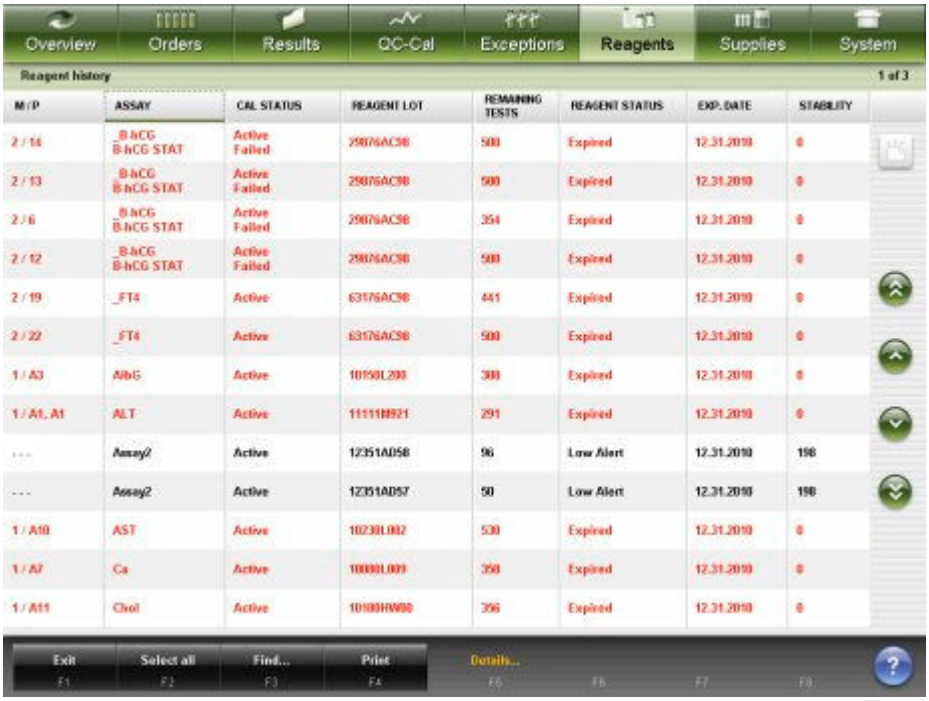

Описание данных полей, см. *Описание полей экрана История реагентов*, стр. E-126.

При открытии экрана История реагентов информация сортируется по позиции реагента.

Для сортировки столбцов в этом экране выберите заголовок нужного столбца. Информация сортируется в соответствии с описанием в следующей таблице.

Столбец	**Описание сортировки**
М/П	Модуль и затем позиция карусели, в порядке возрастания.
ТЕСТ и ЛОТ РЕАГЕНТА	В цифровом отображении в порядке возрастания.
ОСТАВШИЕСЯ ТЕСТЫ	В цифровом отображении в порядке возрастания.
СТАТУС КАЛИБРОВКИ и СТАТУС РЕАГЕНТА	*Описание статусов калибровки*, стр. 6-17 *Описание статусов реагента (кроме i1000SR)*, стр. 5-118. *Описание статусов реагента (i1000SR)*, стр. 5-119.

Регистрация МИ в Росздравнадзоре
www.nevacert.ru | info@nevacert.ru

Столбец	Описание сортировки
СРОК ГОДНОСТИ	В порядке увеличения.
СТАБИЛЬНОСТЬ	От наименьшей в порядке возрастания.

Для отображения данного экрана, см. *Доступ к экрану История реагентов*, стр. 5-127.

Связанные процедуры…

- *Просмотр истории реагентов*, стр. 5-133
- *Поиск определенного реагента*, стр. 5-131

Доступ к экрану История реагентов

Данная процедура предназначена для отображения экрана История реагентов.

Необходимые условия	NA
Статус модуля	Любой
Уровень доступа пользователя	Общий оператор
Ресурсы	NA

Для доступа к экрану История реагентов:

Выберите **Реагенты** в строке меню, затем нажмите **История реагентов**.

Отобразится экран История реагентов.

Сопутствующая информация…

- *Экран История реагентов*, стр. 5-125

Окно - экран История реагентов

На экране История реагентов можно открыть перечисленные ниже окна.

Окна, не входящие в этот подраздел:

- *Окно Опции поиска (Статус реагента - Смотреть все или История реагентов)*, стр. 5-125

Окна, входящие в этот подраздел:

- *Окно Инфо. по реагенту (история)*, стр. 5-127

Окно Инфо. по реагенту (история)

В окне Инфо. по реагенту (история) можно просмотреть данные реагента, теста и компонента реагента. Данная информация является исторической справкой, которая полезна при выполнении процедур устранения неисправностей.

Регистрация МИ в Росздравнадзоре
www.nevacert.ru | info@nevacert.ru

Рисунок 5.42: Окно Инфо. по реагенту (история) - Система c

Рисунок 5.43: Окно Инфо. по реагенту (история) - Система i

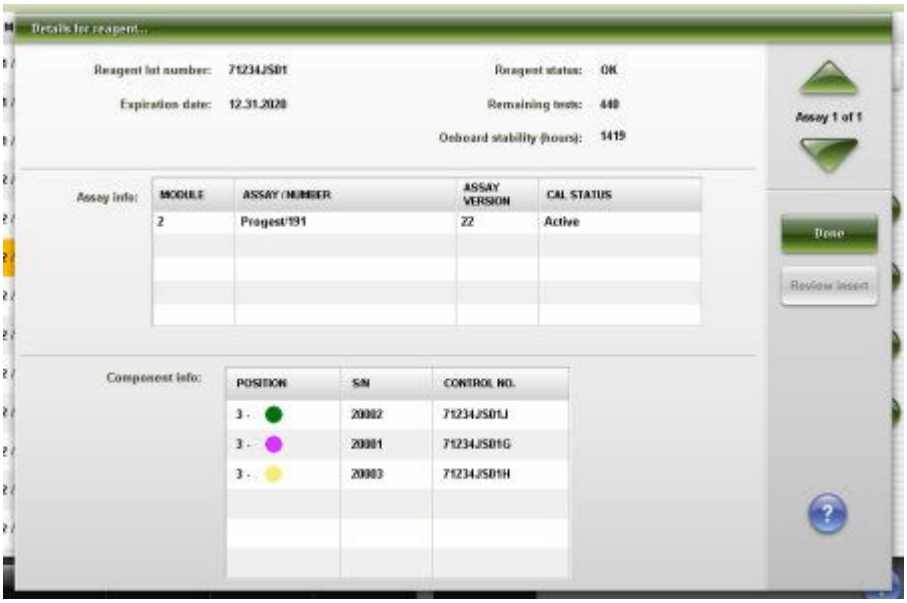

Описание данных полей, см. *Описание полей окна Инфо. по реагенту (История)*, стр. E-127.

Связанные процедуры…

- *Просмотр истории реагентов*, стр. 5-133
- *Поиск определенного реагента*, стр. 5-131

Процедуры системы ARCHITECT - управление реагентами

К общим процедурам для системы *c* и системы *i* относятся:

- *Проверка запасов реагентов в отдельном модуле*, стр. 5-129
- *Проверка запасов реагентов во всех модулях*, стр. 5-130

Регистрация МИ в Росздравнадзоре
www.nevacert.ru | info@nevacert.ru

- *Поиск определенного реагента*, стр. 5-131
- *Просмотр информации по реагенту*, стр. 5-132
- *Просмотр истории реагентов*, стр. 5-133
- *Сканирование реагентной карусели(ей) (кроме i1000SR)*, стр. 5-133
- *Активирование или деактивирование набора реагентов*, стр. 5-134

Проверка запасов реагентов в отдельном модуле

Данная процедура предназначена для выполнения перед запуском обработки образца для проверки достаточности запасов реагентов или если на кнопке статуса реагента на графическом изображении аналитического модуля горит пиктограмма предупреждения.

ПРИМЕЧАНИЕ: Отображаемый статус показывает ресурсы, оставшиеся после обработки системой образцов, которые были отсканированы сканером штрих-кодов образца.

Заказы можно создавать, когда количество ресурсов является достаточным. Однако, если ресурсов окажется недостаточно в момент запуска обработки образца, тесты станут исключениями и обрабатываться не будут.

Проверка запасов реагентов во всех модулях см. *Проверка запасов реагентов во всех модулях*, стр. 5-130.

Необходимые условия	*Доступ к экрану Статус реагента - область просмотра c4000*, стр. 5-107 *Доступ к экрану Статус реагента - область просмотра c8000/c16000*, стр. 5-110 *Доступ к экрану Статус реагента - область просмотра i2000/i2000SR* , стр. 5-112 *Доступ к экрану Статус реагента - область просмотра i1000SR* , стр. 5-115
Статус модуля	Любой
Уровень доступа пользователя	Общий оператор
Ресурсы	NA

Чтобы проверить запасы реагентов в отдельном модуле:

1. Выберите необходимую опцию **Модуль** на экране Статус реагента. ***(опционально)***

   Откроются данные по реагентам для выбранного модуля.

2. Здесь можно просмотреть запасы реагентов.

Печать отчета по статусу реагента или отчета об ошибке загрузки реагентов см. *Печать отчета*, стр. 5-411.

Сопутствующая информация…

- *Экран Статус реагента - область просмотра c4000*, стр. 5-105
- *Экран Статус реагента - область просмотра c8000/c16000*, стр. 5-108
- *Экран Статус реагента - область просмотра i2000/i2000SR* , стр. 5-111

Регистрация МИ в Росздравнадзоре
www.nevacert.ru | info@nevacert.ru

- *Экран Статус реагента - область просмотра i1000SR* , стр. 5-113
- *Описание статусов реагента (кроме i1000SR)*, стр. 5-118
- *Описание статусов реагента (i1000SR)*, стр. 5-119
- *Описание статусов штатива (i1000SR)*, стр. 5-120
- *Отчет об ошибке загрузки реагентов*, стр. A-80
- *Отчет по статусу реагента (кроме i1000SR)*, стр. A-82
- *Отчет по статусу реагента (i1000SR)*, стр. A-84

Проверка запасов реагентов во всех модулях

Данная процедура предназначена для выполнения перед запуском обработки образца для проверки достаточности запасов реагентов или если на кнопке статуса реагента на графическом изображении аналитического модуля горит пиктограмма предупреждения.

ПРИМЕЧАНИЕ: Отображаемый статус показывает ресурсы, оставшиеся после обработки системой образцов, которые были отсканированы сканером штрих-кодов образца.

Заказы можно создавать, когда количество ресурсов является достаточным. Однако, если ресурсов окажется недостаточно в момент запуска обработки образца, тесты станут исключениями и обрабатываться не будут.

Для просмотра запасов реагентов в одномодульной системе, см. *Проверка запасов реагентов в отдельном модуле*, стр. 5-129.

Необходимые условия	*Доступ к экрану Статус реагента - область просмотра c4000*, стр. 5-107 *Доступ к экрану Статус реагента - область просмотра c8000/c16000*, стр. 5-110 *Доступ к экрану Статус реагента - область просмотра i2000/i2000SR* , стр. 5-112 *Доступ к экрану Статус реагента - область просмотра i1000SR* , стр. 5-115
Статус модуля	Любой
Уровень доступа пользователя	Общий оператор
Ресурсы	NA

Чтобы проверить запасы реагентов во всех модулях:

1. Выберите опцию **Смотреть все** на экране Статус реагента.

   Отобразится экран Статус реагента - область просмотра Смотреть все.

2. Здесь можно просмотреть запасы реагентов.

Печать отчета по статусу реагента или отчета об ошибке загрузки реагентов см. *Печать отчета*, стр. 5-411.

Сопутствующая информация…

- *Экран Статус реагента - область просмотра c4000*, стр. 5-105
- *Экран Статус реагента - область просмотра c8000/c16000*, стр. 5-108

Регистрация МИ в Росздравнадзоре
www.nevacert.ru | info@nevacert.ru

- *Экран Статус реагента - область просмотра i2000/i2000SR* , стр. 5-111
- *Экран Статус реагента - область просмотра i1000SR* , стр. 5-113
- *Экран Статус реагента - область просмотра Смотреть все*, стр. 5-115
- *Описание статусов реагента (кроме i1000SR)*, стр. 5-118
- *Описание статусов реагента (i1000SR)*, стр. 5-119
- *Отчет об ошибке загрузки реагентов*, стр. A-80
- *Отчет по статусу реагента (кроме i1000SR)*, стр. A-82
- *Отчет по статусу реагента (i1000SR)*, стр. A-84

Поиск определенного реагента

Данная процедура предназначена для поиска определенных реагентов посредством указания критериев поиска в одном или нескольких полях.

Необходимые условия	*Доступ к экрану Статус реагента - область просмотра c4000*, стр. 5-107 *Доступ к экрану Статус реагента - область просмотра c8000/c16000*, стр. 5-110 *Доступ к экрану Статус реагента - область просмотра i2000/i2000SR* , стр. 5-112 *Доступ к экрану Статус реагента - область просмотра i1000SR* , стр. 5-115 *Доступ к экрану Статус реагента - область просмотра Смотреть все*, стр. 5-117 *Доступ к экрану История реагентов*, стр. 5-127
Статус модуля	Любой
Уровень доступа пользователя	Общий оператор
Ресурсы	NA

Чтобы выполнить поиск определенного реагента:

1. Выберите соответствующую опцию **Модуль** на экране Статус реагента.

   Откроются данные о запасе реагентов для выбранного модуля.

2. Нажмите **F3 - Печать**.

   Отобразится окно Опции поиска (Статус реагента).

3. Выберите и/или введите условия поиска. Чем больше критериев будет указано/выбрано, тем более конкретными будут результаты поиска.

   ПРИМЕЧАНИЕ: Использование подстановочных знаков позволяет ввести часть данных и заменить оставшуюся часть символом звездочки (*), чтобы выполнить поиск, в случае если вся информация не известна. Подстановочный знак звездочки (*) можно использовать в любых полях, кроме поля позиции (П).

   Пример: Если в поле данных лота реагента ввести 123*, появятся все лоты реагентов, начинающиеся с цифры 123. В этот список попадут номера 12345M100, 12346M100 и 12347M100.

   ПРИМЕЧАНИЕ: Чтобы отобразить реагент(ы) в определенной карусели в системе *c*, необходимо ввести позицию в поле П и установить

Регистрация МИ в Росздравнадзоре
www.nevacert.ru | info@nevacert.ru

флажок R1 и/или R2. Если не указать позицию (П), отобразятся все реагенты.

4. Нажмите **Готово** для запуска процедуры поиска.

   Отобразится экран Статус реагента с текстом «Поиск результатов:» в строке заголовка.

   ПРИМЕЧАНИЕ: Чтобы отобразить все записи, нажмите кнопку **обновить**.

Сопутствующая информация…

- *Экран Статус реагента - область просмотра c4000*, стр. 5-105
- *Экран Статус реагента - область просмотра c8000/c16000*, стр. 5-108
- *Экран Статус реагента - область просмотра i2000/i2000SR* , стр. 5-111
- *Экран Статус реагента - область просмотра i1000SR* , стр. 5-113
- *Экран Статус реагента - область просмотра Смотреть все*, стр. 5-115
- *Окно Опции поиска (Статус реагента)*, стр. 5-124
- *Окно Опции поиска (Статус реагента - Смотреть все или История реагентов)*, стр. 5-125
- *Экран История реагентов*, стр. 5-125

Просмотр информации по реагенту

Данная процедура предназначена для отображения окна Инфо. по реагенту (Статус реагента). В данном окне можно просмотреть подробную информацию по реагентам.

Необходимые условия	*Доступ к экрану Статус реагента - область просмотра c4000*, стр. 5-107 *Доступ к экрану Статус реагента - область просмотра c8000/c16000*, стр. 5-110 *Доступ к экрану Статус реагента - область просмотра i2000/i2000SR* , стр. 5-112 *Доступ к экрану Статус реагента - область просмотра i1000SR* , стр. 5-115 *Доступ к экрану Статус реагента - область просмотра Смотреть все*, стр. 5-117
Статус модуля	Любой
Уровень доступа пользователя	Общий оператор
Ресурсы	NA

Для просмотра информации по реагенту:

1. Выберите опцию **Модуль** на экране Статус реагента.
2. Выберите нужный реагент(ы) в таблице или нажмите **F2 - Выделить все**.
3. Нажмите **F7 - Детали**.

   Отобразится окно Инфо. по реагенту (Статус реагента).

Регистрация МИ в Росздравнадзоре
www.nevacert.ru | info@nevacert.ru

4. Используйте кнопки **Предыдущий**/**Следующий** для отображения каждого реагента, если выбрано более одного реагента. ***(опционально)***
5. Нажмите **Готово**, чтобы вернуться в экран Статус реагента.

Сопутствующая информация...

- *Экран Статус реагента - область просмотра c4000*, стр. 5-105
- *Экран Статус реагента - область просмотра c8000/c16000*, стр. 5-108
- *Экран Статус реагента - область просмотра i2000/i2000SR* , стр. 5-111
- *Экран Статус реагента - область просмотра i1000SR* , стр. 5-113
- *Экран Статус реагента - область просмотра Смотреть все*, стр. 5-115
- *Окно Инфо. по реагенту (Статус реагента)*, стр. 5-121

Просмотр истории реагентов

Данная процедура предназначена для отображения окна Инфо. по реагенту (История реагентов). В данном окне можно просмотреть подробную информацию по реагентам.

Необходимые условия	*Доступ к экрану История реагентов*, стр. 5-127
Статус модуля	Любой
Уровень доступа пользователя	Общий оператор
Ресурсы	NA

Для просмотра истории реагентов:

1. Выберите нужный реагент(ы) в таблице на экране История реагентов или нажмите **F2 - Выделить все**.
2. Нажмите **F5 - Детали**.

   Отобразится окно Инфо. по реагенту (История реагентов).
3. Используйте кнопки **Предыдущий**/**Следующий** для отображения каждого реагента, если выбрано более одного реагента. ***(опционально)***
4. Нажмите **Готово**, чтобы вернуться в экран История реагентов.

Сопутствующая информация...

- *Экран История реагентов*, стр. 5-125
- *Окно Инфо. по реагенту (история)*, стр. 5-127

Сканирование реагентной карусели(ей) (кроме *i*1000SR)

Данная процедура предназначена для обновления статусов реагентов посредством сканирования наборов реагентов, находящихся в реагентных каруселях.

Необходимые условия	*Доступ к экрану Статус реагента - область просмотра c4000*, стр. 5-107

Регистрация МИ в Росздравнадзоре
www.nevacert.ru | info@nevacert.ru

	Доступ к экрану Статус реагента - область просмотра c8000/c16000, стр. 5-110 *Доступ к экрану Статус реагента - область просмотра i2000/i2000SR* , стр. 5-112
Статус модуля	Прогрев или Готов
Уровень доступа пользователя	Общий оператор
Ресурсы	NA

Чтобы отсканировать реагентные карусели:

1. Выберите соответствующую опцию **Модуль**.

   Отобразится экран Статус реагента.
2. Чтобы обновить данные о запасах реагента, нажмите **F5 - Скан**.

   ПРИМЕЧАНИЕ: Чтобы отобразить все записи, нажмите кнопку **обновить**.

   Обновленные данные появятся на экране Статус реагента.

Сопутствующая информация…

- *Экран Статус реагента - область просмотра c4000*, стр. 5-105
- *Экран Статус реагента - область просмотра c8000/c16000*, стр. 5-108
- *Экран Статус реагента - область просмотра i2000/i2000SR* , стр. 5-111

Активирование или деактивирование набора реагентов

Данная процедура предназначена для активирования или деактивирования набора реагентов вручную. Набор деактивируется, чтобы предотвратить обработку системой образцов пациента, но сохранить возможность заказа КК и калибровок вручную, если необходимо устранить проблемы с функционированием набора. После устранения проблемы набор активируется и система может обработать образцы пациента.

Необходимые условия	*Доступ к экрану Статус реагента - область просмотра c4000*, стр. 5-107 *Доступ к экрану Статус реагента - область просмотра c8000/c16000*, стр. 5-110 *Доступ к экрану Статус реагента - область просмотра i2000/i2000SR* , стр. 5-112 *Доступ к экрану Статус реагента - область просмотра i1000SR* , стр. 5-115 *Доступ к экрану Статус реагента - область просмотра Смотреть все*, стр. 5-117
Статус модуля	Остановлен, Готов или В работе
Уровень доступа пользователя	Общий оператор
Ресурсы	NA

Чтобы активировать или деактивировать набор реагентов:

1. Выберите опцию **Модуль** или **Смотреть все** на экране Статус реагента.

Регистрация МИ в Росздравнадзоре
www.nevacert.ru | info@nevacert.ru

2. Выберите нужный реагент(ы) в таблице.
3. Нажмите **F7 - Детали**.

   Отобразится окно Инфо. по реагенту (Статус реагента).
4. Установите или уберите флажок **Не для пациента**, чтобы деактивировать или активировать реагент.
5. Выберите **Готово**.

Чтобы активировать набор, повторите процедуру и уберите флажок.

ВАЖНО: При заказе калибровки или контроля для деактивированного набора реагентов необходимо открыть окно Опции теста и выбрать деактивированный набор. Если в модуле находится только один набор, деактивированный набор реагентов выбирается автоматически.

Сопутствующая информация…

- *Окно Инфо. по реагенту (Статус реагента)*, стр. 5-121

Процедуры системы *c*4000 - Управление запасами реагентов

Процедуры управления запасами реагентов системы *c*4000 включают следующее:

- *Загрузка реагентов со штрих-кодом (c4000)*, стр. 5-135
- *Загрузка разбавителя(ей) образца (c4000)*, стр. 5-138
- *Загрузка реагентов без штрих-кода (c4000)*, стр. 5-140
- *Замена разбавителя(ей) образца (c4000)*, стр. 5-142
- *Замена реагентов без штрих-кода (c4000)*, стр. 5-144
- *Выгрузка реагентов со штрих-кодом (c4000)*, стр. 5-147
- *Выгрузка реагентов без штрих-кода (c4000)*, стр. 5-149

Загрузка реагентов со штрих-кодом (*c*4000)

Данная процедура предназначена для загрузки новых реагентов со штрих-кодом в реагентную карусель аналитического модуля.

ПРИМЕЧАНИЕ: Чтобы обеспечить корректное отслеживание статуса реагента, не перемещайте наборы реагентов в аналитический модуль, управляемый другим SCC (компьютерным блоком).

Необходимые условия	Проверка запасов реагентов *Доступ к экрану Статус реагента - область просмотра c4000*, стр. 5-107
Статус модуля	Готов или Плановая пауза
Уровень доступа пользователя	Общий оператор
Ресурсы	• Наборы реагентов со штрих-кодом • Адаптер, при необходимости

Регистрация МИ в Росздравнадзоре
www.nevacert.ru | info@nevacert.ru

ОСТОРОЖНО: Биологические РИСКИ. Это зона деятельности, в которой вы подвергаетесь риску воздействия потенциально инфицированного материала. См. *Биологические опасности*, стр. 8-6.

ОСТОРОЖНО: Химическая опасность. Данная процедура является химически опасной. См. инструкцию по применению к конкретному тесту, приложение для реагента или паспорт безопасности продукта. См. *Химические опасности*, стр. 8-8.

Чтобы загрузить реагенты со штрих-кодом:

1. Проверьте дату окончания срока действия реагента. ЗАПРЕЩАЕТСЯ использовать реагенты с истекшим сроком годности.
2. Аккуратно переверните картридж реагента, чтобы обеспечить гомогенный раствор.
3. Снимите и выбросьте крышку.
4. Удалите все пузырьки, если они есть, чистым аппликатором.
5. Откройте дверцу доступа к реагентной карусели.
6. Прежде чем открывать реагентную карусель, убедитесь в том, что кнопка доступа (1) карусели горит.

   ПРИМЕЧАНИЕ: Если модуль имеет статус Плановая пауза, кнопки загорятся, когда каждая из реагентных каруселей станет доступной. Реагентная карусель станет доступной в течение пяти минут после перехода модуля в режим паузы.

Регистрация МИ в Росздравнадзоре
www.nevacert.ru | info@nevacert.ru

7. Загрузите картридж(и) реагента в реагентную карусель, выполнив следующие действия:

   a. Нажмите кнопку доступа (1) реагентной карусели, чтобы открыть крышку.

   ОСТОРОЖНО: Движущиеся детали. Указывает на деятельность или зону, где вы можете вступить во взаимодействие с движущимися частями. Не допускайте попадания частей тела в зону действия движущихся механических деталей крышки или карусели реагентной карусели. Подробнее, см. *Механические опасности*, стр. 8-18.

   b. После того как загорелась кнопка, нажмите кнопку (2) продвижения карусели, чтобы переместить реагентную карусель и получить доступ к позиции.

   c. Загрузите картридж(и) реагента в любую открытую позицию.

   d. Нажмите кнопку доступа реагентной карусели, чтобы закрыть крышку.

   Информацию о загрузке в систему, см. *Требования к загрузке в реагентную карусель(и) (система c)*, стр. 5-165

   ПРИМЕЧАНИЕ: Для 20 мл (картридж) и 20 мл (флакон) картриджей реагентов необходим адаптер. Адаптеры картриджей реагентов устанавливаются только во внешнюю карусель.

8. Утилизируйте использованный картридж в соответствии с процедурой утилизации отходов, принятой в вашей лаборатории. См. дополнительную информацию в *Удаление и утилизация отходов*, стр. 8-11.

9. Закройте дверцу доступа к реагентной карусели.

10. Чтобы обновить запасы реагентов, запустите или возобновите обработку образца или нажмите **F5 - Скан** на экране Статус реагента.

    ПРИМЕЧАНИЕ: После установки нового реагента(ов) в аналитический модуль и сканирования этикетки со штрих-кодом сканером штрих-кодов системное программное обеспечение воспринимает отдельные картриджи R1 и R2 как один набор. Если картриджи расположены не в одном месте, отображается статус реагента Нет флакона или Лишний флакон.

    Стабильность в приборе учитывается системой, только если набор реагентов находится в аналитическом модуле. Чтобы обновить таймер стабильности в приборе, необходимо выполнять сканирование реагента при каждой загрузке набора реагентов. Подробнее о стабильности реагента на борту анализатора см. в инструкции по применению к конкретному тесту или в приложении для реагента.

Сопутствующая информация…

- *Экран Статус реагента - область просмотра c4000*, стр. 5-105

Регистрация МИ в Росздравнадзоре
www.nevacert.ru | info@nevacert.ru

- *Наборы реагентов и компоненты (система c)*, стр. 1-175
- *Реагентная карусель (c4000)*, стр. 1-41
- *Картриджи реагентов (система c)*, стр. 1-176
- *Адаптер картриджа реагента (c4000)*, стр. 1-199

Загрузка разбавителя(ей) образца (*c*4000)

Данная процедура предназначена для загрузки разбавителя(ей) образца в реагентную карусель аналитического модуля.

ПРИМЕЧАНИЕ: Чтобы обеспечить корректное отслеживание статуса реагента, не перемещайте наборы реагентов в аналитический модуль, управляемый другим SCC (компьютерным блоком).

Необходимые условия	*Конфигурирование пользовательского разбавителя образца (фотометрический - система c)*, стр. 2-91 *Конфигурирование пользовательского набора реагентов (фотометрический - система c)*, стр. 2-93 *Доступ к экрану Статус реагента - область просмотра c4000*, стр. 5-107
Статус модуля	Готов или Плановая пауза
Уровень доступа пользователя	Общий оператор
Ресурсы	• Разбавитель образца • Картридж реагента • Адаптер, при необходимости

Чтобы загрузить разбавитель(и) образца:

1. Нажмите **F6 - Назначить позицию** на экране Статус реагента.

   Отобразится окно Назначить позицию.
2. Выберите нужный разбавитель образца в таблице **Наборы реагентов**.
3. Выберите необходимую опцию **Реагентная карусель**, затем укажите требуемое место в поле.
4. Выберите **Добавить**.

   Указанная позиция появится в таблице Наборы реагентов.
5. Обратите внимание на **объем картриджа реагента**.
6. Проверьте дату окончания срока действия разбавителя образца. ЗАПРЕЩАЕТСЯ использовать разбавители образца с истекшим сроком годности.
7. Налейте разбавитель образца в специальный картридж реагента.
8. Удалите все пузырьки, если они есть, чистым аппликатором.
9. Укажите на этикетке контейнера(в) название и срок годности.
10. Откройте дверцу доступа к реагентной карусели.
11. Прежде чем открывать реагентную карусель, убедитесь в том, что кнопка доступа (1) карусели горит.

    ПРИМЕЧАНИЕ: Если модуль имеет статус Плановая пауза, кнопки загораются, когда каждая из реагентных каруселей становится

Регистрация МИ в Росздравнадзоре
www.nevacert.ru | info@nevacert.ru

доступной. Реагентная карусель станет доступной в течение пяти минут после перехода модуля в режим паузы.

12. Удалите разбавитель(и) образца из реагентной карусели и произведите замену, выполнив следующие действия:

    a. Нажмите кнопку доступа (1) реагентной карусели, чтобы открыть крышку.

    ОСТОРОЖНО: Движущиеся детали. Указывает на деятельность или зону, где вы можете вступить во взаимодействие с движущимися частями. Не допускайте попадания частей тела в зону действия движущихся механических деталей крышки или карусели реагентной карусели. Подробнее, см. *Механические опасности*, стр. 8-18.

    b. После того как загорелась кнопка, нажмите кнопку (2) продвижения карусели, чтобы переместить реагентную карусель и получить доступ к позиции.

    c. Удалите пустой или имеющий истекший срок годности разбавитель образца и установите новый разбавитель в назначенное положение(я).

    d. Нажмите кнопку доступа реагентной карусели, чтобы закрыть крышку.

Дополнительную информацию о загрузке, см. *Требования к загрузке в реагентную карусель(и) (система c)*, стр. 5-165.

Регистрация МИ в Росздравнадзоре
www.nevacert.ru | info@nevacert.ru

ПРИМЕЧАНИЕ: Для 20 мл флаконов и картриджей реагентов необходим адаптер. Адаптеры картриджей реагентов устанавливаются только во внешнюю карусель.

13. Закройте дверцу доступа к реагентной карусели.
14. Нажмите **Готово** в окне Назначить позицию, чтобы вернуться в экран Статус реагента.

    ПРИМЕЧАНИЕ: Экран Статус реагента не будет обновлен, пока реагентная карусель не будет отсканирована.

Сопутствующая информация…

- *Экран Статус реагента - область просмотра c4000*, стр. 5-105
- *Окно Назначить позицию (c4000)*, стр. 5-122
- *Реагентная карусель (c4000)*, стр. 1-41
- *Картриджи реагентов (система c)*, стр. 1-176
- *Адаптер картриджа реагента (c4000)*, стр. 1-199

Загрузка реагентов без штрих-кода (*c*4000)

Данная процедура предназначена для загрузки новых реагентов без штрих-кодов в реагентной карусели аналитического модуля.

ПРИМЕЧАНИЕ: Чтобы обеспечить корректное отслеживание статуса реагента, не перемещайте наборы реагентов в аналитический модуль, управляемый другим компьютерным блоком.

Необходимые условия	*Конфигурирование пользовательского разбавителя образца (фотометрический - система c)*, стр. 2-91 *Конфигурирование пользовательского набора реагентов (фотометрический - система c)*, стр. 2-93 *Доступ к экрану Статус реагента - область просмотра c4000*, стр. 5-107
Статус модуля	Готов или Плановая пауза
Уровень доступа пользователя	Общий оператор
Ресурсы	• Наборы реагентов • Картриджи реагентов, при необходимости • Адаптеры, при необходимости

ОСТОРОЖНО: Биологические РИСКИ. Это зона деятельности, в которой вы подвергаетесь риску воздействия потенциально инфицированного материала. См. *Биологические опасности*, стр. 8-6.

ОСТОРОЖНО: Химическая опасность. Данная процедура является химически опасной. См. инструкцию по применению к конкретному тесту, приложение для реагента или паспорт безопасности продукта. См. *Химические опасности*, стр. 8-8.

Чтобы загрузить реагенты без штрих-кода:

1. Нажмите **F6 - Назначить позицию** на экране Статус реагента.

   Отобразится окно Назначить позицию.

Регистрация МИ в Росздравнадзоре
www.nevacert.ru | info@nevacert.ru

2. Выберите нужный реагент в таблице **Наборы реагентов**.
3. Выберите необходимую опцию **Реагентная карусель**, затем укажите требуемое место в поле.
4. Выберите **Добавить**.

   Указанная позиция(и) появится в таблице Наборы реагентов.
5. Проверьте дату окончания срока действия реагента. ЗАПРЕЩАЕТСЯ использовать реагенты с истекшим сроком годности.
6. Аккуратно переверните картридж реагента, чтобы обеспечить гомогенный раствор.
7. Снимите и выбросьте крышку.
8. Удалите все пузырьки, если они есть, чистым аппликатором.
9. Откройте дверцу доступа к реагентной карусели.
10. Прежде чем открывать реагентную карусель, убедитесь в том, что кнопка доступа (1) карусели горит.

    ПРИМЕЧАНИЕ: Если модуль имеет статус Плановая пауза, кнопки загораются, когда каждая из реагентных каруселей становится доступной. Реагентная карусель станет доступной в течение пяти минут после перехода модуля в режим паузы.

11. Поместите картридж(и) реагента в реагентную карусель, выполнив следующие действия:

    a. Нажмите кнопку доступа (1) реагентной карусели, чтобы открыть крышку.

Регистрация МИ в Росздравнадзоре
www.nevacert.ru | info@nevacert.ru

ОСТОРОЖНО: Движущиеся детали. Указывает на деятельность или зону, где вы можете вступить во взаимодействие с движущимися частями. Не допускайте попадания частей тела в зону действия движущихся механических деталей крышки или карусели реагентной карусели. Подробнее, см. *Механические опасности*, стр. 8-18.

b. После того как загорелась кнопка, нажмите кнопку (2) продвижения карусели, чтобы переместить реагентную карусель и получить доступ к позиции.

c. Установите картридж(и) реагента в назначенное положение(я).

d. Нажмите кнопку доступа реагентной карусели, чтобы закрыть крышку.

Дополнительную информацию о загрузке, см. *Требования к загрузке в реагентную карусель(и) (система c)*, стр. 5-165.

ПРИМЕЧАНИЕ: Для 20 мл флаконов и картриджей реагентов необходим адаптер. Адаптеры картриджей реагентов устанавливаются только во внешнюю карусель.

12. Закройте дверцу доступа к реагентной карусели.

13. Нажмите **Готово** в окне Назначить позицию, чтобы вернуться в экран Статус реагента.

ПРИМЕЧАНИЕ: Экраны Статус реагента и Статус калибровки не будут обновлены, пока реагентная карусель не будет отсканирована.

Сопутствующая информация…

- *Экран Статус реагента - область просмотра c4000*, стр. 5-105
- *Окно Назначить позицию (c4000)*, стр. 5-122
- *Реагентная карусель (c4000)*, стр. 1-41
- *Картриджи реагентов (система c)*, стр. 1-176
- *Адаптер картриджа реагента (c4000)*, стр. 1-199

Замена разбавителя(ей) образца (*c*4000)

Данная процедура предназначена для замены разбавителей образца и сброса данных об объеме разбавителя образца.

ПРИМЕЧАНИЕ: Чтобы обеспечить корректное отслеживание статуса реагента, не перемещайте наборы реагентов в аналитический модуль, управляемый другим SCC (компьютерным блоком).

Необходимые условия	*Доступ к экрану Статус реагента - область просмотра c4000*, стр. 5-107
Статус модуля	Готов или Плановая пауза
Уровень доступа пользователя	Общий оператор
Ресурсы	• Разбавители образца

Регистрация МИ в Росздравнадзоре
www.nevacert.ru | info@nevacert.ru

	• Картридж реагента

Чтобы заменить разбавитель(и) образца:

1. Проверьте дату окончания срока действия разбавителя образца. ЗАПРЕЩАЕТСЯ использовать разбавители образца с истекшим сроком годности.
2. Налейте разбавитель образца в новый картридж реагента.
3. Удалите все пузырьки, если они есть, чистым аппликатором.
4. Укажите на этикетке контейнера название и срок годности.
5. Откройте дверцу доступа к реагентной карусели.
6. Прежде чем открывать реагентную карусель, убедитесь в том, что кнопка доступа (1) карусели горит.

   ПРИМЕЧАНИЕ: Если модуль имеет статус Плановая пауза, кнопки загорятся, когда каждая из реагентных каруселей станет доступной. Реагентная карусель станет доступной в течение пяти минут после перехода модуля в режим паузы.

7. Удалите разбавитель(и) образца из реагентной карусели и произведите замену, выполнив следующие действия:
   a. Нажмите кнопку доступа (1) реагентной карусели, чтобы открыть крышку.

ОСТОРОЖНО: Движущиеся детали. Указывает на деятельность или зону, где вы можете вступить во

Регистрация МИ в Росздравнадзоре
www.nevacert.ru | info@nevacert.ru

взаимодействие с движущимися частями. Не допускайте попадания частей тела в зону действия движущихся механических деталей крышки или карусели реагентной карусели. Подробнее, см. *Механические опасности*, стр. 8-18.

b. После того как загорелась кнопка, нажмите кнопку (2) продвижения карусели, чтобы переместить реагентную карусель и получить доступ к позиции.

c. Удалите пустой или имеющий истекший срок годности разбавитель образца и установите новый разбавитель в назначенное положение(я).

d. Нажмите кнопку доступа реагентной карусели, чтобы закрыть крышку.

ВАЖНО: Снаружи картридж(и) может быть влажным. Не допускайте падения капель конденсата в другие картриджи реагентов.

8. Закройте дверцу доступа к реагентной карусели.
9. Выберите необходимый разбавитель образца в таблице **Статус реагента** на экране Статус реагента, затем нажмите **F8 - Обновить**.

   Появится сообщение с подтверждением.
10. Выберите **OK**.

    В таблице Статус реагента появятся обновленные оставшиеся тесты и статусы реагентов.

Сопутствующая информация…

- *Экран Статус реагента - область просмотра c4000*, стр. 5-105
- *Реагентная карусель (c4000)*, стр. 1-41
- *Картриджи реагентов (система c)*, стр. 1-176

Замена реагентов без штрих-кода (*c*4000)

Данная процедура предназначена для замены реагентов без штрих-кода и сброса данных об объеме реагента и стабильности в приборе.

ПРИМЕЧАНИЕ: Чтобы обеспечить корректное отслеживание статуса реагента, не перемещайте наборы реагентов в аналитический модуль, управляемый другим SCC (компьютерным блоком).

Необходимые условия	*Доступ к экрану Статус реагента - область просмотра c4000*, стр. 5-107
Статус модуля	Готов или Плановая пауза
Уровень доступа пользователя	Общий оператор
Ресурсы	Реагенты

Регистрация МИ в Росздравнадзоре
www.nevacert.ru | info@nevacert.ru

ОСТОРОЖНО: Биологические РИСКИ. Это зона деятельности, в которой вы подвергаетесь риску воздействия потенциально инфицированного материала. См. *Биологические опасности*, стр. 8-6.

ОСТОРОЖНО: Химическая опасность. Данная процедура является химически опасной. См. инструкцию по применению к конкретному тесту, приложение для реагента или паспорт безопасности продукта. См. *Химические опасности*, стр. 8-8.

Чтобы заменить реагенты без штрих-кода:

1. Проверьте дату окончания срока действия реагента. ЗАПРЕЩАЕТСЯ использовать реагенты с истекшим сроком годности.
2. Аккуратно переверните картридж реагента, чтобы обеспечить гомогенный раствор.
3. Снимите и выбросьте крышку.
4. Удалите все пузырьки, если они есть, чистым аппликатором.
5. Откройте дверцу доступа к реагентной карусели.
6. Прежде чем открывать реагентную карусель, убедитесь в том, что кнопка доступа (1) карусели горит.

   ПРИМЕЧАНИЕ: Если модуль имеет статус Плановая пауза, кнопки загорятся, когда каждая из реагентных каруселей станет доступной. Реагентная карусель станет доступной в течение пяти минут после перехода модуля в режим паузы.

Регистрация МИ в Росздравнадзоре
www.nevacert.ru | info@nevacert.ru

7. Удалите набор(ы) реагентов из реагентной карусели и произведите замену, выполнив следующие действия:

   a. Нажмите кнопку доступа (1) реагентной карусели, чтобы открыть крышку.

   ОСТОРОЖНО: Движущиеся детали. Указывает на деятельность или зону, где вы можете вступить во взаимодействие с движущимися частями. Не допускайте попадания частей тела в зону действия движущихся механических деталей крышки или карусели реагентной карусели. Подробнее, см. *Механические опасности*, стр. 8-18.

   b. После того как загорелась кнопка, нажмите кнопку (2) продвижения карусели, чтобы переместить реагентную карусель и получить доступ к позиции.

   c. Удалите пустой или имеющий истекший срок годности набор реагентов и установите новый набор в назначенную позицию.

   d. Нажмите кнопку доступа реагентной карусели, чтобы закрыть крышку.

   ВАЖНО: Снаружи картридж(и) может быть влажным. Не допускайте падения капель конденсата в другие картриджи реагентов.

8. Утилизируйте использованный картридж в соответствии с процедурой утилизации отходов, принятой в вашей лаборатории. См. дополнительную информацию в *Удаление и утилизация отходов*, стр. 8-11.

9. Закройте дверцу доступа к реагентной карусели.

10. Выберите необходимый реагент без штрих-кода в таблице **Статус реагента** на экране Статус реагента, затем нажмите **F8 - Обновить**.

    Появится сообщение с подтверждением.

11. Выберите **OK**.

    ПРИМЕЧАНИЕ: В таблице Статус реагента появятся обновленные оставшиеся тесты и статусы реагентов. Таймер стабильности в приборе будет перезапущен. Чтобы обновить таймер стабильности в приборе, необходимо выполнять сброс при каждой загрузке нового набора реагентов. Подробнее о стабильности реагента на борту анализатора см. документацию изготовителя реагента по иммунологическим исследованиям (инструкцию по применению реагента).

Сопутствующая информация…

- *Экран Статус реагента - область просмотра c4000*, стр. 5-105
- *Реагентная карусель (c4000)*, стр. 1-41
- *Картриджи реагентов (система c)*, стр. 1-176

Регистрация МИ в Росздравнадзоре
www.nevacert.ru | info@nevacert.ru

Выгрузка реагентов со штрих-кодом (*c*4000)

Данная процедура используется, если реагенты закончились, срок действия реагентов истек или вам необходимо место для добавления другого набора реагентов в реагентную карусель для выполнения теста.

Необходимые условия	*Доступ к экрану Статус реагента - область просмотра c4000*, стр. 5-107
Статус модуля	Готов или Плановая пауза
Уровень доступа пользователя	Общий оператор
Ресурсы	Крышки контейнеров

ОСТОРОЖНО: Биологические РИСКИ. Это зона деятельности, в которой вы подвергаетесь риску воздействия потенциально инфицированного материала. См. *Биологические опасности*, стр. 8-6.

ОСТОРОЖНО: Химическая опасность. Данная процедура является химически опасной. См. инструкцию по применению к конкретному тесту, приложение для реагента или паспорт безопасности продукта. См. *Химические опасности*, стр. 8-8.

Чтобы выгрузить реагенты со штрих-кодом:

1. Откройте дверцу доступа к реагентной карусели.
2. Прежде чем открывать реагентную карусель, убедитесь в том, что кнопка доступа (1) карусели горит.

   ПРИМЕЧАНИЕ: Если модуль имеет статус Плановая пауза, кнопки загорятся, когда каждая из реагентных каруселей станет доступной. Реагентная карусель станет доступной в течение пяти минут после перехода модуля в режим паузы.

Регистрация МИ в Росздравнадзоре
www.nevacert.ru | info@nevacert.ru

3. Удалите набор(ы) реагентов из реагентной карусели, выполнив следующие действия:

   a. Нажмите кнопку доступа (1) реагентной карусели, чтобы открыть крышку.

   ОСТОРОЖНО: Движущиеся детали. Указывает на деятельность или зону, где вы можете вступить во взаимодействие с движущимися частями. Не допускайте попадания частей тела в зону действия движущихся механических деталей крышки или карусели реагентной карусели. Подробнее, см. *Механические опасности*, стр. 8-18.

   b. После того как загорелась кнопка, нажмите кнопку (2) продвижения карусели, чтобы переместить реагентную карусель и получить доступ к позиции.

   c. Удалите набор(ы) реагентов и наденьте крышки на набор(ы).

   d. Нажмите кнопку доступа реагентной карусели, чтобы закрыть крышку.

4. Чтобы обновить запасы реагентов, запустите или возобновите обработку образца или нажмите **F5 - Скан** на экране Статус реагента.

   ПРИМЕЧАНИЕ: Стабильность в приборе учитывается, только если набор реагентов находится в аналитическом модуле. Чтобы обновить таймер стабильности в приборе, необходимо выполнять сканирование реагента при каждой выгрузке набора реагентов. Подробнее о стабильности реагента на борту анализатора см. в инструкции по применению к конкретному тесту или в приложении для реагента.

Регистрация МИ в Росздравнадзоре
www.nevacert.ru | info@nevacert.ru

Сопутствующая информация…

- *Экран Статус реагента - область просмотра c4000*, стр. 5-105
- *Реагентная карусель (c4000)*, стр. 1-41
- *Картриджи реагентов (система c)*, стр. 1-176
- *Адаптер картриджа реагента (c4000)*, стр. 1-199

Выгрузка реагентов без штрих-кода (*c*4000)

Данная процедура предназначена для выгрузки реагентов, если ресурсы закончились, срок их действия истек или вам необходимо место для добавления в аналитический модуль другого набора реагентов для выполнения теста.

Необходимые условия	*Доступ к экрану Статус реагента - область просмотра c4000*, стр. 5-107
Статус модуля	Готов
Уровень доступа пользователя	Общий оператор
Ресурсы	Крышки контейнеров

ОСТОРОЖНО: Биологические РИСКИ. Это зона деятельности, в которой вы подвергаетесь риску воздействия потенциально инфицированного материала. См. *Биологические опасности*, стр. 8-6.

ОСТОРОЖНО: Химическая опасность. Данная процедура является химически опасной. См. инструкцию по применению к конкретному тесту, приложение для реагента или паспорт безопасности продукта. См. *Химические опасности*, стр. 8-8.

Чтобы выгрузить реагенты без штрих-кода:

1. Откройте дверцу доступа к реагентной карусели.
2. Прежде чем открывать реагентную карусель, убедитесь в том, что кнопка доступа () карусели горит.

   ПРИМЕЧАНИЕ: Если модуль имеет статус Плановая пауза, кнопки загорятся, когда каждая из реагентных каруселей станет доступной. Реагентная карусель станет доступной в течение пяти минут после перехода модуля в режим паузы.

Регистрация МИ в Росздравнадзоре
www.nevacert.ru | info@nevacert.ru

3. Удалите набор(ы) реагентов из реагентной карусели, выполнив следующие действия:

   a. Нажмите кнопку доступа (1) реагентной карусели, чтобы открыть крышку.

   ОСТОРОЖНО: Движущиеся детали. Указывает на деятельность или зону, где вы можете вступить во взаимодействие с движущимися частями. Не допускайте попадания частей тела в зону действия движущихся механических деталей крышки или карусели реагентной карусели. Подробнее, см. *Механические опасности*, стр. 8-18.

   b. После того как загорелась кнопка, нажмите кнопку (2) продвижения карусели, чтобы переместить реагентную карусель и получить доступ к позиции.

   c. Удалите набор(ы) реагентов и наденьте крышки на набор(ы).

   d. Нажмите кнопку доступа реагентной карусели, чтобы закрыть крышку.

4. Нажмите **F6 - Назначить позицию** на экране Статус реагента.

   Отобразится окно Назначить позицию.

5. Выберите нужный реагент в таблице **Наборы реагентов**.

6. Нажмите **Выгрузка**.

   Указанная позиция исчезнет из таблицы Наборы реагентов.

Регистрация МИ в Росздравнадзоре
www.nevacert.ru | info@nevacert.ru

7. Нажмите **Готово**, чтобы вернуться в экран Статус реагента.

   ПРИМЕЧАНИЕ: Стабильность в приборе для удаленного реагента(ов) больше не будет учитываться. Чтобы обновить таймер стабильности в приборе, необходимо выполнять процедуру выгрузки при каждой выгрузке набора реагентов. Подробнее о стабильности реагента на борту анализатора см. документацию изготовителя реагента по иммунологическим исследованиям (инструкцию по применению реагента).

Сопутствующая информация…

- *Экран Статус реагента - область просмотра c4000*, стр. 5-105
- *Реагентная карусель (c4000)*, стр. 1-41
- *Окно Назначить позицию (c4000)*, стр. 5-122

Процедуры системы *c*8000/*c*16000 - Управление запасами реагентов

Процедуры управления запасами реагентов системы *c*8000/*c*16000 включают следующее:

- *Загрузка реагентов со штрих-кодом (c8000/c16000)*, стр. 5-151
- *Загрузка разбавителя(ей) образца (c8000/c16000)*, стр. 5-153
- *Загрузка реагентов без штрих-кода (c8000/c16000)*, стр. 5-156
- *Замена разбавителя(ей) образца (c8000/c16000)*, стр. 5-158
- *Замена реагентов со штрих-кодом (c8000/c16000)*, стр. 5-160
- *Выгрузка реагентов со штрих-кодом (c8000/c16000)*, стр. 5-162
- *Выгрузка реагентов со штрих-кодом (c8000/c16000)*, стр. 5-163

Загрузка реагентов со штрих-кодом (*c*8000/*c*16000)

Данная процедура предназначена для загрузки новых реагентов со штрих-кодом в реагентные карусели аналитического модуля.

ПРИМЕЧАНИЕ: Чтобы обеспечить корректное отслеживание статуса реагента, не перемещайте наборы реагентов в аналитический модуль, управляемый другим SCC (компьютерным блоком).

Необходимые условия	Проверка запасов реагентов *Доступ к экрану Статус реагента - область просмотра c8000/c16000*, стр. 5-110
Статус модуля	Готов или Плановая пауза
Уровень доступа пользователя	Общий оператор
Ресурсы	• Наборы реагентов со штрих-кодом • Адаптер, при необходимости

ОСТОРОЖНО: Биологические РИСКИ. Это зона деятельности, в которой вы подвергаетесь риску воздействия потенциально

Регистрация МИ в Росздравнадзоре
www.nevacert.ru | info@nevacert.ru

инфицированного материала. См. *Биологические опасности*, стр. 8-6.

ОСТОРОЖНО: Химическая опасность. Данная процедура является химически опасной. См. инструкцию по применению к конкретному тесту, приложение для реагента или паспорт безопасности продукта. См. *Химические опасности*, стр. 8-8.

Чтобы загрузить реагенты со штрих-кодом:

1. Проверьте дату окончания срока действия реагента. ЗАПРЕЩАЕТСЯ использовать реагенты с истекшим сроком годности.
2. Аккуратно переверните картридж реагента, чтобы обеспечить гомогенный раствор.
3. Снимите и выбросьте крышку.
4. Удалите все пузырьки, если они есть, чистым аппликатором.
5. Откройте крышку аналитического модуля.
6. Прежде чем открывать реагентную карусель, убедитесь в том, что кнопка(и) **продвижения карусели** R1 и/или R2 на клавиатуре аналитического модуля загорелась.

   ПРИМЕЧАНИЕ: Если модуль имеет статус Плановая пауза, кнопки загораются, когда каждая из реагентных каруселей становится доступной. Реагентная карусель 2 станет доступной в течение пяти минут после перехода модуля в режим паузы.
7. Нажмите зеленую или оранжевую кнопку в передней части крышки(к) реагентной карусели, затем откройте крышку(и).

   ОСТОРОЖНО: Излучение лазера класса 2 при открытой системе. Избегайте облучения глаз. Не смотрите в пучок лазера. Лазерное излучение Класса 2 при открытии аналитического модуля *c*8000. См. *Лазерный луч*, стр. 8-20.

Регистрация МИ в Росздравнадзоре
www.nevacert.ru | info@nevacert.ru

8. Нажмите клавишу **продвижения карусели** на клавиатуре аналитического модуля, чтобы переместить реагентную карусель и обеспечить доступ к открытым позициям.
9. Загрузите картриджи реагентов в открытые позиции соответствующих реагентных каруселей R1 и R2.

   Дополнительную информацию о загрузке, см. *Требования к загрузке в реагентную карусель(и) (система c)*, стр. 5-165.

   ПРИМЕЧАНИЕ: Для 20 мл флаконов и картриджей реагентов необходим адаптер.

   В зависимости от конфигурации реагентного сегмента, для малых (55 мл) картриджей реагентов может потребоваться адаптер.
10. Закройте крышку(и) реагентной карусели, нажав на нее до щелчка.
11. Закройте крышку аналитического модуля.
12. Чтобы обновить запасы реагентов, запустите или возобновите обработку образца или нажмите **F5 - Скан** на экране Статус реагента.

    ПРИМЕЧАНИЕ: После установки нового реагента(ов) в аналитический модуль и сканирования этикетки со штрих-кодом сканером штрих-кодов системное программное обеспечение воспринимает отдельные картриджи R1 и R2 как один набор. Если картриджи расположены не в одном месте, отображается статус реагента Нет флакона или Лишний флакон.

    Стабильность в приборе учитывается системой, только если набор реагентов находится в аналитическом модуле. Чтобы обновить таймер стабильности в приборе, необходимо выполнять сканирование реагента при каждой загрузке набора реагентов. Подробнее о стабильности реагента на борту анализатора см. в инструкции по применению к конкретному тесту или в приложении для реагента.

Сопутствующая информация…

- *Экран Статус реагента - область просмотра c8000/c16000*, стр. 5-108
- *Клавиатура аналитического модуля (c8000/c16000)*, стр. 1-35
- *Наборы реагентов и компоненты (система c)*, стр. 1-175
- *Реагентные карусели (c8000)*, стр. 1-60
- *Реагентные карусели (c16000)*, стр. 1-79
- *Картриджи реагентов (система c)*, стр. 1-176
- *Адаптеры картриджей реагентов (c8000)*, стр. 1-201
- *Адаптеры картриджей реагентов (c16000)*, стр. 1-204

Загрузка разбавителя(ей) образца (*c*8000/*c*16000)

Данная процедура предназначена для загрузки разбавителя(ей) образца в реагентную карусель 1 аналитического модуля.

ПРИМЕЧАНИЕ: Чтобы обеспечить корректное отслеживание статуса реагента, не перемещайте наборы реагентов в аналитический модуль, управляемый другим SCC (компьютерным блоком).

Регистрация МИ в Росздравнадзоре
www.nevacert.ru | info@nevacert.ru

Необходимые условия	*Конфигурирование пользовательского разбавителя образца (фотометрический - система c)*, стр. 2-91 *Конфигурирование пользовательского набора реагентов (фотометрический - система c)*, стр. 2-93 *Доступ к экрану Статус реагента - область просмотра c8000/c16000*, стр. 5-110
Статус модуля	Готов или Плановая пауза
Уровень доступа пользователя	Общий оператор
Ресурсы	• Разбавитель образца • Картридж реагента • Адаптер, при необходимости

Чтобы загрузить разбавитель(и) образца:

1. Нажмите **F6 - Назначить позицию** на экране Статус реагента.

   Отобразится окно Назначить позицию.

2. Выберите нужный разбавитель образца в таблице **Наборы реагентов**.
3. Выберите необходимую опцию **Реагентная карусель 1**, затем укажите требуемое место в поле.
4. Выберите **Добавить**.

   Указанная позиция появится в таблице Наборы реагентов.

   ПРИМЕЧАНИЕ: Для аналитического модуля *c*16000 повторите шаги 2 - 4, чтобы назначить разбавитель для внешней (сегмент A, B или C) и внутренней (сегмент D) каруселей.

5. Обратите внимание на **Объем картриджа R1**.
6. Проверьте дату окончания срока действия разбавителя образца. ЗАПРЕЩАЕТСЯ использовать разбавители образца с истекшим сроком годности.
7. Налейте разбавитель образца в специальный картридж реагента.
8. Удалите все пузырьки, если они есть, чистым аппликатором.
9. Укажите на этикетке контейнера(в) название и срок годности.
10. Откройте крышку аналитического модуля.
11. Прежде чем открывать реагентную карусель, убедитесь в том, что клавиша(и) продвижения карусели R1 и/или R2 на клавиатуре аналитического модуля загорелась.

    ПРИМЕЧАНИЕ: Если модуль имеет статус Плановая пауза, кнопки загораются, когда каждая из реагентных каруселей становится доступной. Реагентная карусель 2 станет доступной в течение пяти минут после перехода модуля в режим паузы.

12. Нажмите зеленую кнопку на передней стороне крышки 1 реагентной карусели и откройте крышку.

Регистрация МИ в Росздравнадзоре
www.nevacert.ru | info@nevacert.ru

ОСТОРОЖНО: Излучение лазера класса 2 при открытой системе. Избегайте облучения глаз. Не смотрите в пучок лазера. Лазерное излучение Класса 2 при открытии аналитического модуля *c*8000. См. *Лазерный луч*, стр. 8-20.

13. Нажмите клавишу **продвижения карусели** на клавиатуре аналитического модуля, чтобы переместить реагентную карусель в указанное место(а).
14. Установите картридж в заданное место(а) реагентной карусели 1.

    Дополнительную информацию о загрузке, см. *Требования к загрузке в реагентную карусель(и) (система c)*, стр. 5-165.

    ПРИМЕЧАНИЕ: Для 20 мл флаконов и картриджей реагентов необходим адаптер.

    В зависимости от конфигурации реагентного сегмента, для малых (55 мл) картриджей реагентов может потребоваться адаптер.

    Информацию об адаптере для реагентов для *c*8000 см. в *Адаптеры картриджей реагентов (c8000)*, стр. 1-201.

    Информацию об адаптере для реагентов для *c*16000 см. в *Адаптеры картриджей реагентов (c16000)*, стр. 1-204.
15. Закройте крышку реагентной карусели, нажав на нее до щелчка.
16. Закройте крышку аналитического модуля.
17. Нажмите **Готово** в окне Назначить позицию, чтобы вернуться в экран Статус реагента.

    ПРИМЕЧАНИЕ: Экран Статус реагента не будет обновлен, пока реагентная карусель не будет отсканирована.

Сопутствующая информация…

- *Экран Статус реагента - область просмотра c8000/c16000*, стр. 5-108
- *Клавиатура аналитического модуля (c8000/c16000)*, стр. 1-35

Регистрация МИ в Росздравнадзоре
www.nevacert.ru | info@nevacert.ru

- *Окно Назначить позицию (c8000/c16000)*, стр. 5-123
- *Реагентные карусели (c8000)*, стр. 1-60
- *Реагентные карусели (c16000)*, стр. 1-79
- *Картриджи реагентов (система c)*, стр. 1-176
- *Адаптеры картриджей реагентов (c8000)*, стр. 1-201
- *Адаптеры картриджей реагентов (c16000)*, стр. 1-204

Загрузка реагентов без штрих-кода (*c*8000/*c*16000)

Данная процедура предназначена для загрузки новых реагентов без штрих-кодов в реагентной карусели аналитического модуля.

ПРИМЕЧАНИЕ: Чтобы обеспечить корректное отслеживание статуса реагента, не перемещайте наборы реагентов в аналитический модуль, управляемый другим компьютерным блоком.

Необходимые условия	*Конфигурирование пользовательского разбавителя образца (фотометрический - система c)*, стр. 2-91 *Конфигурирование пользовательского набора реагентов (фотометрический - система c)*, стр. 2-93 *Доступ к экрану Статус реагента - область просмотра c8000/c16000*, стр. 5-110
Статус модуля	Готов или Плановая пауза
Уровень доступа пользователя	Общий оператор
Ресурсы	• Наборы реагентов • Картриджи реагентов, при необходимости • Адаптеры, при необходимости

ОСТОРОЖНО: Биологические РИСКИ. Это зона деятельности, в которой вы подвергаетесь риску воздействия потенциально инфицированного материала. См. *Биологические опасности*, стр. 8-6.

ОСТОРОЖНО: Химическая опасность. Данная процедура является химически опасной. См. инструкцию по применению к конкретному тесту, приложение для реагента или паспорт безопасности продукта. См. *Химические опасности*, стр. 8-8.

Чтобы загрузить реагенты без штрих-кода:

1. Нажмите **F6 - Назначить позицию** на экране Статус реагента.

   Отобразится окно Назначить позицию.

2. Выберите нужный реагент в таблице **Наборы реагентов**.

3. Выберите необходимую опцию **Реагентная карусель 1**, затем укажите требуемое место в поле.

   Дополнительную информацию о загрузке в аналитический модуль *c*16000 см. *Требования к загрузке в реагентную карусель(и) (система c)*, стр. 5-165.

4. Выберите необходимую опцию **Реагентная карусель 2**, затем укажите требуемое место в поле. ***(опционально)***

Регистрация МИ в Росздравнадзоре
www.nevacert.ru | info@nevacert.ru

5. Выберите **Добавить**.

   Указанная позиция(и) появится в таблице Наборы реагентов.

6. Проверьте дату окончания срока действия реагента. ЗАПРЕЩАЕТСЯ использовать реагенты с истекшим сроком годности.

7. Аккуратно переверните картридж реагента, чтобы обеспечить гомогенный раствор.

8. Снимите и выбросьте крышку.

9. Удалите все пузырьки, если они есть, чистым аппликатором.

10. Откройте крышку аналитического модуля.

11. Прежде чем открывать реагентную карусель, убедитесь в том, что клавиша(и) продвижения карусели R1 и/или R2 на клавиатуре аналитического модуля загорелась.

    ПРИМЕЧАНИЕ: Если модуль имеет статус Плановая пауза, кнопки загораются, когда каждая из реагентных каруселей становится доступной. Реагентная карусель 2 станет доступной в течение пяти минут после перехода модуля в режим паузы.

12. Нажмите зеленую или оранжевую кнопку в передней части крышки(ек) реагентной карусели, затем откройте крышку(и).

    ОСТОРОЖНО: Излучение лазера класса 2 при открытой системе. Избегайте облучения глаз. Не смотрите в пучок лазера. Лазерное излучение Класса 2 при открытии аналитического модуля *c*8000. См. *Лазерный луч*, стр. 8-20.

13. Нажмите клавишу **продвижения карусели** на клавиатуре аналитического модуля, чтобы переместить реагентную карусель в указанное место.

14. Загрузите картриджи реагентов в заданные места соответствующих реагентных каруселей R1 и R2.

    Дополнительную информацию о загрузке, см. *Требования к загрузке в реагентную карусель(и) (система c)*, стр. 5-165.

Регистрация МИ в Росздравнадзоре
www.nevacert.ru | info@nevacert.ru

ПРИМЕЧАНИЕ: Для 20 мл флаконов и картриджей реагентов необходим адаптер.

В зависимости от конфигурации реагентного сегмента, для малых (55 мл) картриджей реагентов может потребоваться адаптер.

Информацию об адаптере для реагентов для *c*8000 см. в *Адаптеры картриджей реагентов (c8000)*, стр. 1-201.

Информацию об адаптере для реагентов для *c*16000 см. в *Адаптеры картриджей реагентов (c16000)*, стр. 1-204.

15. Закройте крышку(и) реагентной карусели, нажав на нее до щелчка.
16. Закройте крышку аналитического модуля.
17. Нажмите **Готово** в окне Назначить позицию, чтобы вернуться в экран Статус реагента.

    ПРИМЕЧАНИЕ: Экраны Статус реагента и Статус калибровки не будут обновлены, пока реагентная карусель не будет отсканирована.

Сопутствующая информация…

- *Экран Статус реагента - область просмотра c8000/c16000*, стр. 5-108
- *Клавиатура аналитического модуля (c8000/c16000)*, стр. 1-35
- *Окно Назначить позицию (c8000/c16000)*, стр. 5-123
- *Реагентные карусели (c8000)*, стр. 1-60
- *Реагентные карусели (c16000)*, стр. 1-79
- *Картриджи реагентов (система c)*, стр. 1-176
- *Адаптеры картриджей реагентов (c8000)*, стр. 1-201
- *Адаптеры картриджей реагентов (c16000)*, стр. 1-204

Замена разбавителя(ей) образца (*c*8000/*c*16000)

Данная процедура предназначена для замены разбавителей образца и сброса данных об объеме разбавителя образца.

ПРИМЕЧАНИЕ: Чтобы обеспечить корректное отслеживание статуса реагента, не перемещайте наборы реагентов в аналитический модуль, управляемый другим SCC (компьютерным блоком).

Необходимые условия	*Доступ к экрану Статус реагента - область просмотра c8000/c16000*, стр. 5-110
Статус модуля	Готов или Плановая пауза
Уровень доступа пользователя	Общий оператор
Ресурсы	• Разбавители образца • Картридж реагента

Чтобы заменить разбавитель(и) образца:

1. Проверьте дату окончания срока действия разбавителя образца. ЗАПРЕЩАЕТСЯ использовать разбавители образца с истекшим сроком годности.

Регистрация МИ в Росздравнадзоре
www.nevacert.ru | info@nevacert.ru

2. Налейте разбавитель образца в новый картридж реагента.
3. Удалите все пузырьки, если они есть, чистым аппликатором.
4. Укажите на этикетке контейнера название и срок годности.
5. Откройте крышку аналитического модуля.
6. Прежде чем открывать реагентную карусель, убедитесь в том, что клавиша(и) **продвижения карусели** R1 и/или R2 на клавиатуре аналитического модуля загорелась.

   ПРИМЕЧАНИЕ: Если модуль имеет статус Плановая пауза, кнопки загораются, когда каждая из реагентных каруселей становится доступной. Реагентная карусель 2 станет доступной в течение пяти минут после перехода модуля в режим паузы.

7. Нажмите зеленую кнопку на передней стороне крышки 1 реагентной карусели и откройте крышку.

   ОСТОРОЖНО: Излучение лазера класса 2 при открытой системе. Избегайте облучения глаз. Не смотрите в пучок лазера. Лазерное излучение Класса 2 при открытии аналитического модуля *c*8000. См. *Лазерный луч*, стр. 8-20.

8. Нажмите клавишу **продвижения карусели** на клавиатуре аналитического модуля, чтобы переместить реагентную карусель в указанное место(а).
9. Удалите пустой картридж и установите новый в заданное место реагентной карусели 1.

   ВАЖНО: Снаружи картридж(и) может быть влажным. Не допускайте падения капель конденсата в другие картриджи реагентов.

10. Закройте крышку реагентной карусели, нажав на нее до щелчка.
11. Закройте крышку аналитического модуля.
12. Выберите необходимый разбавитель образца в таблице **Статус реагента** на экране Статус реагента, затем нажмите **F8 - Обновить**.

Регистрация МИ в Росздравнадзоре
www.nevacert.ru | info@nevacert.ru

Появится сообщение с подтверждением.

13. Выберите **OK**.

    В таблице Статус реагента появятся обновленные оставшиеся тесты и статусы реагентов.

Сопутствующая информация…

- *Экран Статус реагента - область просмотра c8000/c16000*, стр. 5-108
- *Клавиатура аналитического модуля (c8000/c16000)*, стр. 1-35
- *Реагентные карусели (c8000)*, стр. 1-60
- *Реагентные карусели (c16000)*, стр. 1-79
- *Картриджи реагентов (система c)*, стр. 1-176

Замена реагентов со штрих-кодом (*c*8000/*c*16000)

Данная процедура предназначена для замены реагентов без штрих-кода и сброса данных об объеме реагента и стабильности в приборе.

ПРИМЕЧАНИЕ: Чтобы обеспечить корректное отслеживание статуса реагента, не перемещайте наборы реагентов в аналитический модуль, управляемый другим SCC (компьютерным блоком).

Необходимые условия	*Доступ к экрану Статус реагента - область просмотра c8000/c16000*, стр. 5-110
Статус модуля	Готов или Плановая пауза
Уровень доступа пользователя	Общий оператор
Ресурсы	Реагенты

ОСТОРОЖНО: Биологические РИСКИ. Это зона деятельности, в которой вы подвергаетесь риску воздействия потенциально инфицированного материала. См. *Биологические опасности*, стр. 8-6.

ОСТОРОЖНО: Химическая опасность. Данная процедура является химически опасной. См. инструкцию по применению к конкретному тесту, приложение для реагента или паспорт безопасности продукта. См. *Химические опасности*, стр. 8-8.

Чтобы заменить реагенты без штрих-кода:

1. Проверьте дату окончания срока действия реагента. ЗАПРЕЩАЕТСЯ использовать реагенты с истекшим сроком годности.
2. Аккуратно переверните картридж реагента, чтобы обеспечить гомогенный раствор.
3. Снимите и выбросьте крышку.
4. Удалите все пузырьки, если они есть, чистым аппликатором.
5. Откройте крышку аналитического модуля.
6. Прежде чем открывать реагентную карусель, убедитесь в том, что клавиша(и) **продвижения карусели** R1 и/или R2 на клавиатуре аналитического модуля загорелась.

Регистрация МИ в Росздравнадзоре
www.nevacert.ru | info@nevacert.ru

ПРИМЕЧАНИЕ: Если модуль имеет статус Плановая пауза, кнопки загораются, когда каждая из реагентных каруселей становится доступной. Реагентная карусель 2 станет доступной в течение пяти минут после перехода модуля в режим паузы.

7. Нажмите зеленую или оранжевую кнопку в передней части крышки(ек) реагентной карусели, затем откройте крышку(и).

ОСТОРОЖНО: Излучение лазера класса 2 при открытой системе. Избегайте облучения глаз. Не смотрите в пучок лазера. Лазерное излучение Класса 2 при открытии аналитического модуля *c*8000. См. *Лазерный луч*, стр. 8-20.

8. Нажмите клавишу **продвижения карусели** на клавиатуре аналитического модуля, чтобы переместить реагентную карусель в указанное место(а).
9. Удалите пустой картридж(и) и установите новый(е) в заданное место(а) соответствующего реагентной карусели.

   ВАЖНО: Снаружи картридж(и) может быть влажным. Не допускайте падения капель конденсата в другие картриджи реагентов.
10. Закройте крышку(и) реагентной карусели, нажав на нее до щелчка.
11. Закройте крышку аналитического модуля.
12. Выберите необходимый реагент без штрих-кода в таблице **Статус реагента** на экране Статус реагента, затем нажмите **F8 - Обновить**.

    Появится сообщение с подтверждением.
13. Выберите **OK**.

    ПРИМЕЧАНИЕ: В таблице Статус реагента появятся обновленные оставшиеся тесты и статусы реагентов. Таймер стабильности в приборе будет перезапущен. Чтобы обновить таймер стабильности в приборе, необходимо выполнять сброс при каждой загрузке нового набора реагентов. Подробнее о стабильности реагента на борту анализатора см. документацию изготовителя реагента

Регистрация МИ в Росздравнадзоре
www.nevacert.ru | info@nevacert.ru

по иммунологическим исследованиям (инструкцию по применению реагента).

Сопутствующая информация...

- *Экран Статус реагента - область просмотра c8000/c16000*, стр. 5-108
- *Клавиатура аналитического модуля (c8000/c16000)*, стр. 1-35
- *Реагентные карусели (c8000)*, стр. 1-60
- *Реагентные карусели (c16000)*, стр. 1-79
- *Картриджи реагентов (система c)*, стр. 1-176

Выгрузка реагентов со штрих-кодом (*c*8000/*c*16000)

Данная процедура используется, если реагенты закончились, срок действия реагентов истек или вам необходимо место для добавления другого набора реагентов в реагентную карусель для выполнения теста.

Необходимые условия	*Доступ к экрану Статус реагента - область просмотра c8000/c16000*, стр. 5-110
Статус модуля	Готов или Плановая пауза
Уровень доступа пользователя	Общий оператор
Ресурсы	Крышки контейнеров

ОСТОРОЖНО: Биологические РИСКИ. Это зона деятельности, в которой вы подвергаетесь риску воздействия потенциально инфицированного материала. См. *Биологические опасности*, стр. 8-6.

ОСТОРОЖНО: Химическая опасность. Данная процедура является химически опасной. См. инструкцию по применению к конкретному тесту, приложение для реагента или паспорт безопасности продукта. См. *Химические опасности*, стр. 8-8.

Чтобы выгрузить реагенты со штрих-кодом:

1. Откройте крышку аналитического модуля.
2. Прежде чем открывать реагентную карусель, убедитесь в том, что клавиша(и) **продвижения карусели** R1 и/или R2 на клавиатуре аналитического модуля загорелась.

   ПРИМЕЧАНИЕ: Если модуль имеет статус Плановая пауза, кнопки загораются, когда каждая из реагентных каруселей становится доступной. Реагентная карусель 2 станет доступной в течение пяти минут после перехода модуля в режим паузы.
3. Нажмите зеленую или оранжевую кнопку в передней части крышки(ек) реагентной карусели, затем откройте крышку(и).

   ОСТОРОЖНО: Излучение лазера класса 2 при открытой системе. Избегайте облучения глаз. Не смотрите в пучок лазера. Лазерное излучение Класса 2 при открытии аналитического модуля *c*8000. См. *Лазерный луч*, стр. 8-20.

Регистрация МИ в Росздравнадзоре
www.nevacert.ru | info@nevacert.ru

4. Нажмите клавишу **продвижения карусели** на клавиатуре аналитического модуля, чтобы переместить реагентную карусель и обеспечить доступ к реагенту(ам).
5. Удалите реагент(ы) и наденьте крышки на каждый контейнер.

   ВАЖНО: Снаружи картридж(и) может быть влажным. Не допускайте падения капель конденсата в другие картриджи реагентов.
6. Закройте крышку(и) реагентной карусели, нажав на нее до щелчка.
7. Закройте крышку аналитического модуля.
8. Чтобы обновить запасы реагентов, запустите или возобновите обработку образца или нажмите **F5 - Скан** на экране Статус реагента.

   ПРИМЕЧАНИЕ: Стабильность в приборе учитывается, только если набор реагентов находится в аналитическом модуле. Чтобы обновить таймер стабильности в приборе, необходимо выполнять сканирование реагента при каждой выгрузке набора реагентов. Подробнее о стабильности реагента на борту анализатора см. в инструкции по применению к конкретному тесту или в приложении для реагента.

Сопутствующая информация…

- *Экран Статус реагента - область просмотра c8000/c16000*, стр. 5-108
- *Клавиатура аналитического модуля (c8000/c16000)*, стр. 1-35
- *Реагентные карусели (c8000)*, стр. 1-60
- *Реагентные карусели (c16000)*, стр. 1-79
- *Картриджи реагентов (система c)*, стр. 1-176
- *Адаптеры картриджей реагентов (c8000)*, стр. 1-201
- *Адаптеры картриджей реагентов (c16000)*, стр. 1-204

Выгрузка реагентов со штрих-кодом (*c*8000/*c*16000)

Данная процедура предназначена для выгрузки реагентов, если ресурсы закончились, срок их действия истек или вам необходимо место для

Регистрация МИ в Росздравнадзоре
www.nevacert.ru | info@nevacert.ru

добавления в аналитический модуль другого набора реагентов для выполнения теста.

Необходимые условия	*Доступ к экрану Статус реагента - область просмотра c8000/c16000*, стр. 5-110
Статус модуля	Готов
Уровень доступа пользователя	Общий оператор
Ресурсы	Крышки контейнеров

ОСТОРОЖНО: Биологические РИСКИ. Это зона деятельности, в которой вы подвергаетесь риску воздействия потенциально инфицированного материала. См. *Биологические опасности*, стр. 8-6.

ОСТОРОЖНО: Химическая опасность. Данная процедура является химически опасной. См. инструкцию по применению к конкретному тесту, приложение для реагента или паспорт безопасности продукта. См. *Химические опасности*, стр. 8-8.

Чтобы выгрузить реагенты без штрих-кода:

1. Откройте крышку аналитического модуля.
2. Нажмите зеленую или оранжевую кнопку в передней части крышки(к) реагентной карусели, затем откройте крышку(и).

   ОСТОРОЖНО: Излучение лазера класса 2 при открытой системе. Избегайте облучения глаз. Не смотрите в пучок лазера. Лазерное излучение Класса 2 при открытии аналитического модуля *c*8000. См. *Лазерный луч*, стр. 8-20.

3. Нажмите клавишу **продвижения карусели** на клавиатуре аналитического модуля, чтобы переместить реагентную карусель и обеспечить доступ к реагенту(м).
4. Удалите реагент(ы) и наденьте крышки на каждый контейнер.

Регистрация МИ в Росздравнадзоре
www.nevacert.ru | info@nevacert.ru

ВАЖНО: Снаружи картридж(и) может быть влажным. Не допускайте падения капель конденсата в другие картриджи реагентов.

5. Закройте крышку(и) реагентной карусели, нажав на нее до щелчка.
6. Закройте крышку аналитического модуля.
7. Нажмите **F6 - Назначить позицию** на экране Статус реагента.

   Отобразится окно Назначить позицию.
8. Выберите нужный реагент в таблице **Наборы реагентов**.
9. Нажмите **Выгрузка**.

   Указанная позиция исчезнет из таблицы Наборы реагентов.
10. Нажмите **Готово**, чтобы вернуться в экран Статус реагента.

    ПРИМЕЧАНИЕ: Стабильность в приборе для удаленного реагента(ов) больше не будет учитываться. Чтобы обновить таймер стабильности в приборе, необходимо выполнять процедуру выгрузки при каждой выгрузке набора реагентов. Подробнее о стабильности реагента на борту анализатора см. документацию изготовителя реагента по иммунологическим исследованиям (инструкцию по применению реагента).

Сопутствующая информация…

- *Экран Статус реагента - область просмотра c8000/c16000*, стр. 5-108
- *Клавиатура аналитического модуля (c8000/c16000)*, стр. 1-35
- *Реагентные карусели (c8000)*, стр. 1-60
- *Реагентные карусели (c16000)*, стр. 1-79
- *Окно Назначить позицию (c8000/c16000)*, стр. 5-123

Требования к загрузке в реагентную карусель(и) (система *c*)

Требования к загрузке в реагентную карусель зависят от того, что необходимо загрузить, картридж или флакон какого типа загружается и в какой аналитический модуль системы *c* будет выполнена загрузка. Требования к загрузке описаны в следующих таблицах:

ОСТОРОЖНО: Химическая опасность. Данная процедура является химически опасной. См. специальную информацию о продукте в *Химические опасности*, стр. 8-8.

Таблица 5.8: Требования к загрузке для аналитического модуля c16000

Пункт	Требование
Картридж реагента R2	• Если картридж реагента R1 загружается (или назначается для загрузки) в сегмент A, B или C внешней карусели, то картридж реагента R2 должен загружаться (или назначаться для загрузки) в сегмент A, B или C внешней карусели устройства подачи реагентов R2.

Регистрация МИ в Росздравнадзоре
www.nevacert.ru | info@nevacert.ru

Пункт	Требование
	• Если картридж реагента R1 загружается (или назначается для загрузки) в сегмент D внутренней карусели, то картридж реагента R2 должен загружаться (или назначаться для загрузки) в сегмент D внутренней карусели устройства подачи реагентов R2.
Разбавитель образца	Должен загружаться как во внешнюю (сегмент A, B или C), так и во внутреннюю (сегмент D) карусели.
Разбавитель ICT образца	Должен загружаться в сегмент A, B или C внешней карусели R1.
Новый картридж или флакон реагента	Должен загружаться в ту же карусель (внутреннюю или внешнюю), что и пустой картридж или флакон реагента. Если в другую карусель загружается сменный картридж или флакон, требуется повторная калибровка теста.

Таблица 5.9: Требования к загрузке для 20 мл картриджей, малых (55 мл) картриджей или 20 мл флаконов

Пункт	Требование
20 мл картридж или малый (55 мл) картридж (только *c*8000/*c*16000)	1. Загрузите адаптер малого картриджа реагента в реагентную карусель. 2. Вставьте картридж в адаптер и установите весь блок в карусель.
20 мл флакон	1. Выровняйте флакон так, чтобы штрих-код был направлен наружу. Установите флакон штрих-кодом по центру между двумя длинными выступами адаптера, как показано ниже, и вставьте его в верхнюю часть адаптера. **ПРИМЕЧАНИЕ:** В системе *c*4000 адаптеры картриджей реагентов устанавливаются только во внешнюю карусель. 2. Загрузите адаптер и флакон в реагентную карусель, установив направляющие планки на адаптер

Регистрация МИ в Росздравнадзоре
www.nevacert.ru | info@nevacert.ru

Пункт	Требование
	(показаны на рисунке ниже) так, чтобы они попали в пазы внизу сегмента реагента. **ВАЖНО:** Направляющие планки должны быть вставлены в пазы для предотвращения повреждения иглы или возникновения ошибок определения уровня. 3. Убедитесь в том, что флакон касается дна реагентной карусели, а этикетка со штрих-кодом направлена наружу.

Процедуры системы *i*2000/*i*2000SR - Управление запасами реагентов

Процедуры управления запасами реагентов системы *i*2000/*i*2000SR включают следующее:

- *Подготовка новых флаконов с реагентами (i2000/i2000SR)*, стр. 5-167
- *Подготовка флаконов с реагентами к повторному использованию (i2000/i2000SR)*, стр. 5-169
- *Загрузка реагентов (i2000/i2000SR)*, стр. 5-170
- *Выгрузка реагентов (i2000/i2000SR)*, стр. 5-172

Подготовка новых флаконов с реагентами (*i*2000/*i*2000SR)

Данная процедура предназначена для подготовки новых флаконов с реагентами перед их загрузкой в аналитический модуль.

Необходимые условия	NA
Статус модуля	NA
Уровень доступа пользователя	Общий оператор
Ресурсы	• Наборы реагентов • Один септум на флакон с реагентом

ОСТОРОЖНО: Биологические РИСКИ. Это зона деятельности, в которой вы подвергаетесь риску воздействия потенциально инфицированного материала. См. *Биологические опасности*, стр. 8-6.

Регистрация МИ в Росздравнадзоре
www.nevacert.ru | info@nevacert.ru

ОСТОРОЖНО: Химическая опасность. Данная процедура является химически опасной. См. инструкцию по применению к конкретному тесту, приложение для реагента или паспорт безопасности продукта. См. *Химические опасности*, стр. 8-8.

Чтобы подготовить новые флаконы с реагентами:

1. Проверьте наличие всех необходимых компонентов реагентов.

   ВАЖНО: Не смешивайте компоненты наборов реагентов из разных лотов. Не смешивайте реагенты.

2. Запишите номера лотов реагентов.

   ПРИМЕЧАНИЕ: Система ARCHITECT *i* учитывает только номер лота реагента, указанный на флаконе с реагентом. Запишите номера лотов, указанные на коробке набора реагентов, прежде чем выкинуть коробку. Кроме того, запишите номера лотов реагентов, указанные на флаконах с реагентами.

3. Проверьте, чтобы компоненты реагентов имели действующие сроки годности, указанные на этикетках на флаконах. НЕ используйте, если срок годности превышен.
4. Убедитесь в том, что флаконы с реагентами не протекают.
5. Аккуратно переверните флакон с микрочастицами 30 раз, чтобы ресуспендировать микрочастицы, осевшие на дно во время транспортировки.
6. Осмотрите флакон, чтобы убедиться, что микрочастицы ресуспендированы. Если видно, что микрочастицы все еще прилипли к флакону или крышке, продолжайте переворачивать флакон, пока все микрочастицы не будут полностью ресуспендированы.

   ВАЖНО: ЗАПРЕЩАЕТСЯ использовать флаконы, если микрочастицы не ресуспендированы. Обратитесь в местную службу технической поддержки.

7. Откройте флакон с реагентом. Белую крышку можно выбросить.
8. Проверьте каждый флакон на наличие пузырьков. При обнаружении пузырьков удалите их чистым аппликатором.

Регистрация МИ в Росздравнадзоре
www.nevacert.ru | info@nevacert.ru

9. Наденьте чистые перчатки, во избежание загрязнения, и достаньте септум из мешка.
10. Аккуратно наденьте септум на верхнюю часть флакона. Следите за тем, чтобы реагент не попал на перчатки.

ВАЖНО: Септум использовать ОБЯЗАТЕЛЬНО для предотвращения испарения и контаминации реагента, а также для обеспечения целостности реагента. Если не использовать септум согласно инструкциям, достоверность результатов теста не гарантируется.

После установки септума на флакон с реагентом не переворачивайте флакон, поскольку это приведет к утечке реагента и может повлиять на результаты теста. После установки септума флаконы с реагентами должны храниться в ВЕРТИКАЛЬНОМ положении. Не снимайте септум после того, как он надет на флакон с реагентом.

Загрузка реагентов, см. *Загрузка реагентов (i2000/i2000SR)*, стр. 5-170.

Сопутствующая информация…

- *Наборы реагентов и компоненты (система i)*, стр. 1-187
- *Септумы и сменные крышки (система i)*, стр. 1-189
- *Экран Статус реагента - область просмотра i2000/i2000SR* , стр. 5-111

Подготовка флаконов с реагентами к повторному использованию (*i*2000/*i*2000SR)

Данная процедура предназначена для подготовки флаконов с реагентами к повторному использованию перед их загрузкой в аналитический модуль.

Необходимые условия	NA
Статус модуля	Любой
Уровень доступа пользователя	Общий оператор
Ресурсы	• Наборы реагентов • Септум, если необходимо

Регистрация МИ в Росздравнадзоре
www.nevacert.ru | info@nevacert.ru

ОСТОРОЖНО: Биологические РИСКИ. Это зона деятельности, в которой вы подвергаетесь риску воздействия потенциально инфицированного материала. См. *Биологические опасности*, стр. 8-6.

ОСТОРОЖНО: Химическая опасность. Данная процедура является химически опасной. См. инструкцию по применению к конкретному тесту, приложение для реагента или паспорт безопасности продукта. См. *Химические опасности*, стр. 8-8.

Чтобы подготовить флаконы с реагентами к повторному использованию:

1. Проверьте наличие всех необходимых компонентов реагентов.

   ВАЖНО: Не смешивайте реагенты.

2. Проверьте, чтобы компоненты реагентов имели действующие сроки годности, указанные на этикетках на флаконах. НЕ используйте, если срок годности превышен.
3. Убедитесь, что флаконы с реагентами хранились в вертикальном положении.
4. Откройте флаконы с реагентами. Сине-зеленые сменные крышки можно выбросить.
5. Убедитесь в том, что на флаконах с реагентами установлены септумы.

Загрузка реагентов, см. *Загрузка реагентов (i2000/i2000SR)*, стр. 5-170.

Сопутствующая информация…

- *Наборы реагентов и компоненты (система i)*, стр. 1-187
- *Септумы и сменные крышки (система i)*, стр. 1-189
- *Экран Статус реагента - область просмотра i2000/i2000SR* , стр. 5-111

Загрузка реагентов (*i*2000/*i*2000SR)

Данная процедура предназначена для загрузки флаконов с реагентами в карусель.

ПРИМЕЧАНИЕ: Чтобы обеспечить корректное отслеживание статуса реагента, не перемещайте наборы реагентов в аналитический модуль, управляемый другим компьютерным блоком.

Не открывайте крышку(и) аналитического центра в системе *i*, пока аналитический модуль находится в статусе В работе. Если открыть крышку(и), все обрабатываемые тесты станут исключениями и отчет о результатах выведен не будет. Статус аналитического модуля изменится на Остановлен.

Необходимые условия	*Подготовка новых флаконов с реагентами (i2000/i2000SR)*, стр. 5-167 *Подготовка флаконов с реагентами к повторному использованию (i2000/i2000SR)*, стр. 5-169 *Доступ к экрану Статус реагента - область просмотра i2000/i2000SR* , стр. 5-112

Регистрация МИ в Росздравнадзоре
www.nevacert.ru | info@nevacert.ru

Статус модуля	Прогрев или Готов
Уровень доступа пользователя	Общий оператор
Ресурсы	Наборы реагентов (новые или уже использованные)

ОСТОРОЖНО: Биологические РИСКИ. Это зона деятельности, в которой вы подвергаетесь риску воздействия потенциально инфицированного материала. См. *Биологические опасности*, стр. 8-6.

ОСТОРОЖНО: Химическая опасность. Данная процедура является химически опасной. См. инструкцию по применению к конкретному тесту, приложение для реагента или паспорт безопасности продукта. См. *Химические опасности*, стр. 8-8.

Чтобы загрузить реагенты:

1. Откройте переднюю крышку аналитического центра и крышку реагентной карусели. Найдите этикетку внутри реагентной карусели, показывающую, как загружать реагенты.

   ОСТОРОЖНО: Излучение лазера класса 2 при открытой системе. Избегайте облучения глаз. Не смотрите в пучок лазера. См. *Лазерный луч*, стр. 8-20.

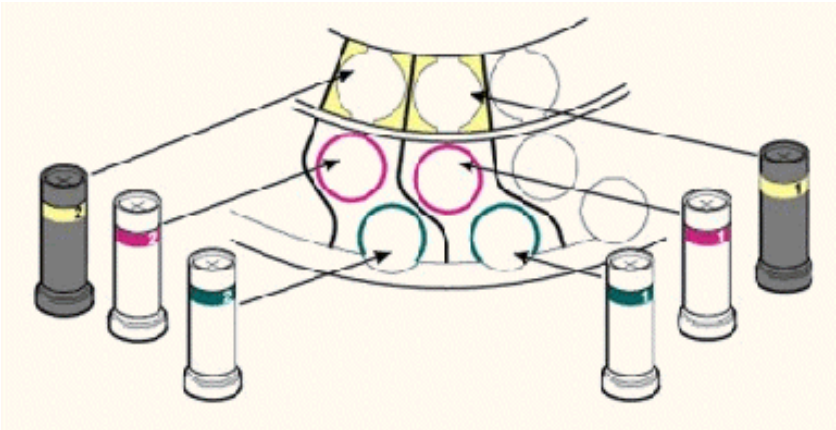

2. Надежно установите черный флакон с желтой полоской в желтое кольцо (с внутренней стороны). Убедитесь в том, что флакон стоит прямо и штрих-код реагента находится по центру реагентной карусели.

   ПРИМЕЧАНИЕ: Если набор реагентов состоит из более чем трех флаконов, загрузите флакон под № 2 слева от флакона с полосой такого же цвета под № 1.

3. Установите флакон с розовой полоской в розовое кольцо (посередине). Убедитесь в том, что флакон стоит прямо и штрих-код реагента находится по центру реагентной карусели.

4. Установите флакон с зеленой полоской в зеленое кольцо (с внешней стороны). Убедитесь в том, что флакон стоит прямо и штрих-код реагента находится по центру реагентной карусели.

5. Нажмите клавишу **продвижения карусели** на клавиатуре аналитического модуля, чтобы переместить реагентную карусель

Регистрация МИ в Росздравнадзоре
www.nevacert.ru | info@nevacert.ru

и обеспечить доступ к дополнительным открытым позициям. ***(опционально)***

6. Закройте крышку реагентной карусели и переднюю крышку аналитического центра.
7. Чтобы обновить данные о запасах реагента, нажмите **F5 - Скан** на экране Статус реагента.

   ПРИМЕЧАНИЕ: После установки нового реагента(ов) в аналитический модуль и сканирования этикетки со штрих-кодом сканером штрих-кодов системное программное обеспечение воспринимает отдельные флаконы как один набор. Если флаконы расположены не в одном месте, отображается статус реагента Нет флакона или Лишний флакон.

   Стабильность в приборе учитывается, только если набор реагентов находится в аналитическом модуле. Чтобы обновить таймер стабильности в приборе, необходимо выполнять сканирование реагента при каждой загрузке набора реагентов. Подробнее о стабильности реагента на борту анализатора см. в инструкции по применению к конкретному тесту.

Сопутствующая информация…

- *Экран Статус реагента - область просмотра i2000/i2000SR* , стр. 5-111
- *Клавиатура аналитического модуля (i2000/i2000SR)*, стр. 1-98
- *Реагентная карусель и сканер штрих-кодов (i2000/i2000SR)*, стр. 1-107

Выгрузка реагентов (*i*2000/*i*2000SR)

Данная процедура используется, если реагенты закончились, срок действия реагентов истек или вам необходимо место для добавления другого набора реагентов для выполнения теста.

ОСТОРОЖНО: Биологические РИСКИ. Это зона деятельности, в которой вы подвергаетесь риску воздействия потенциально инфицированного материала. См. *Биологические опасности*, стр. 8-6.

ОСТОРОЖНО: Химическая опасность. Данная процедура является химически опасной. См. инструкцию по применению к конкретному тесту, приложение для реагента или паспорт безопасности продукта. См. *Химические опасности*, стр. 8-8.

ПРИМЕЧАНИЕ: Не открывайте крышку(и) аналитического центра в системе ARCHITECT *i*, пока аналитический модуль находится в статусе В работе. Если открыть крышку(и), все обрабатываемые тесты станут исключениями и отчет о результатах выведен не будет. Статус аналитического модуля изменится на Остановлен.

Необходимые условия	*Доступ к экрану Статус реагента - область просмотра i2000/i2000SR* , стр. 5-112
Статус модуля	Прогрев или Готов
Уровень доступа пользователя	Общий оператор

Регистрация МИ в Росздравнадзоре
www.nevacert.ru | info@nevacert.ru

Ресурсы	Сменная крышка (одна для каждого снятого флакона)

Чтобы выгрузить реагенты:

1. Откройте переднюю крышку аналитического модуля и крышку реагентной карусели.

   ОСТОРОЖНО: Излучение лазера класса 2 при открытой системе. Избегайте облучения глаз. Не смотрите в пучок лазера. См. *Лазерный луч*, стр. 8-20.

2. Нажмите клавишу **продвижения карусели** на клавиатуре аналитического модуля, чтобы переместить карусель и обеспечить доступ к реагенту(ам).

3. Наденьте новые сине-зеленые сменные крышки на флаконы, чтобы закрыть септумы, и выньте флаконы из карусели.

   ВАЖНО: Всегда надевайте сменные крышки на использованные флаконы с реагентами. Не используйте оригинальные крышки флаконов. Не переворачивайте флаконы с установленным септумом и сменной крышкой, это приведет к утечке реагента и может повлиять на результаты теста. Флаконы с реагентами ДОЛЖНЫ храниться в ВЕРТИКАЛЬНОМ положении.

   Пустые наборы реагентов можно выбрасывать без сине-зеленой сменной крышки.

4. Закройте крышку реагентной карусели и переднюю крышку аналитического модуля.

5. Чтобы обновить данные о запасах реагента, нажмите **F4 - Скан** на экране Статус реагента.

   ПРИМЕЧАНИЕ: После установки нового реагента(ов) в аналитический модуль и сканирования этикетки со штрих-кодом сканером штрих-кодов системное программное обеспечение воспринимает отдельные флаконы как один набор. Если флаконы расположены не в одном месте, отображается статус реагента Нет флакона или Лишний флакон.

   Стабильность в приборе учитывается, только если набор реагентов находится в аналитическом модуле. Чтобы обновить таймер стабильности в приборе, необходимо выполнять сканирование реагента при каждой выгрузке набора реагентов. Подробнее о стабильности реагента на борту анализатора см. в инструкции по применению к конкретному тесту.

6. Установите флаконы в холодильник ВЕРТИКАЛЬНО в соответствии с инструкцией по применению к конкретному тесту.

   ПРИМЕЧАНИЕ: Вне системы реагенты рекомендуется держать в оригинальных поддонах и коробках для обеспечения их вертикального хранения.

Сопутствующая информация…

- *Экран Статус реагента - область просмотра i2000/i2000SR* , стр. 5-111

Регистрация МИ в Росздравнадзоре
www.nevacert.ru | info@nevacert.ru

- *Септумы и сменные крышки (система i)*, стр. 1-189
- *Клавиатура аналитического модуля (i2000/i2000SR)*, стр. 1-98
- *Реагентная карусель и сканер штрих-кодов (i2000/i2000SR)*, стр. 1-107

Процедуры системы *i*1000SR - Управление запасами реагентов

Процедуры управления запасами реагентов системы *i*1000SR включают следующее:

- *Подготовка новых флаконов с реагентами (i1000SR)*, стр. 5-174
- *Подготовка флаконов с реагентами к повторному использованию (i1000SR)*, стр. 5-176
- *Загрузка флаконов с реагентами в штатив(ы) реагентов (i1000SR)*, стр. 5-177
- *Загрузка реагентов в РПО (i1000SR)*, стр. 5-179
- *Выгрузка реагентов из реагентной карусели (i1000SR)*, стр. 5-180
- *Отмена выгрузки реагентов (i1000SR)*, стр. 5-181
- *Выгрузка реагентов из РПО (i1000SR)*, стр. 5-182
- *Перезагрузка реагентов после открытия крышки реагентной карусели (i1000SR)*, стр. 5-183

Подготовка новых флаконов с реагентами (*i*1000SR)

Данная процедура предназначена для подготовки новых флаконов с реагентами перед их загрузкой в аналитический модуль.

Необходимые условия	NA
Статус модуля	NA
Уровень доступа пользователя	Общий оператор
Ресурсы	• Наборы реагентов • Один септум на флакон с реагентом

ОСТОРОЖНО: Биологические РИСКИ. Это зона деятельности, в которой вы подвергаетесь риску воздействия потенциально инфицированного материала. См. *Биологические опасности*, стр. 8-6.

ОСТОРОЖНО: Химическая опасность. Данная процедура является химически опасной. См. инструкцию по применению к конкретному тесту, приложение для реагента или паспорт безопасности продукта. См. *Химические опасности*, стр. 8-8.

Чтобы подготовить новые флаконы с реагентами:

1. Проверьте наличие всех необходимых компонентов реагентов.
2. Запишите номера лотов реагентов.
3. Проверьте, чтобы компоненты реагентов имели действующие сроки годности, указанные на этикетках на флаконах. НЕ используйте, если срок годности превышен.

Регистрация МИ в Росздравнадзоре
www.nevacert.ru | info@nevacert.ru

4. Убедитесь в том, что флаконы с реагентами не протекают.
5. Аккуратно переверните флакон с микрочастицами 30 раз, чтобы ресуспендировать микрочастицы, осевшие на дно во время транспортировки.
6. Осмотрите флакон, чтобы убедиться, что микрочастицы ресуспендированы. Если видно, что микрочастицы все еще прилипли к флакону или крышке, продолжайте переворачивать флакон, пока все микрочастицы не будут полностью ресуспендированы.
7. Откройте флакон с реагентом. Белую крышку можно выбросить.

   ВАЖНО: Не смешивайте компоненты наборов реагентов из разных лотов. Не смешивайте реагенты.

   ПРИМЕЧАНИЕ: Система ARCHITECT *i* учитывает только номер лота реагента, указанный на флаконе с реагентом. Запишите номера лотов, указанные на коробке набора реагентов, прежде чем выкинуть коробку. Кроме того, запишите номера лотов реагентов, указанные на флаконах с реагентами.

   ВАЖНО: ЗАПРЕЩАЕТСЯ использовать флаконы, если микрочастицы не ресуспендированы. Обратитесь в местную службу технической поддержки.
8. Проверьте каждый флакон на наличие пузырьков. При обнаружении пузырьков удалите их чистым аппликатором.

9. Наденьте чистые перчатки, во избежание загрязнения, и достаньте септум из мешка.
10. Аккуратно наденьте септум на верхнюю часть флакона. Следите за тем, чтобы реагент не попал на перчатки.

Регистрация МИ в Росздравнадзоре
www.nevacert.ru | info@nevacert.ru

ВАЖНО: Септум использовать ОБЯЗАТЕЛЬНО для предотвращения испарения и контаминации реагента, а также для обеспечения целостности реагента. Если не использовать септум согласно инструкциям, достоверность результатов теста не гарантируется.

После установки септума на флакон с реагентом не переворачивайте флакон, поскольку это приведет к утечке реагента и может повлиять на результаты теста. После установки септума флаконы с реагентами должны храниться в ВЕРТИКАЛЬНОМ положении. Не снимайте септум после того, как он надет на флакон с реагентом.

Загрузка реагентов, см. *Загрузка реагентов в РПО (i1000SR)*, стр. 5-179.

Сопутствующая информация…

- *Наборы реагентов и компоненты (система i)*, стр. 1-187
- *Септумы и сменные крышки (система i)*, стр. 1-189
- *Экран Статус реагента - область просмотра i1000SR* , стр. 5-113

Подготовка флаконов с реагентами к повторному использованию (*i*1000SR)

Данная процедура предназначена для подготовки флаконов с реагентами к повторному использованию перед их загрузкой в аналитический модуль.

Необходимые условия	NA
Статус модуля	Любой
Уровень доступа пользователя	Общий оператор
Ресурсы	• Наборы реагентов • Септум, если необходимо

ОСТОРОЖНО: Биологические РИСКИ. Это зона деятельности, в которой вы подвергаетесь риску воздействия потенциально инфицированного материала. См. *Биологические опасности*, стр. 8-6.

Регистрация МИ в Росздравнадзоре
www.nevacert.ru | info@nevacert.ru

ОСТОРОЖНО: Химическая опасность. Данная процедура является химически опасной. См. инструкцию по применению к конкретному тесту, приложение для реагента или паспорт безопасности продукта. См. *Химические опасности*, стр. 8-8.

Чтобы подготовить флаконы с реагентами к повторному использованию:

1. Проверьте наличие всех необходимых компонентов реагентов.

   ВАЖНО: Не смешивайте реагенты.
2. Проверьте, чтобы компоненты реагентов имели действующие сроки годности, указанные на этикетках на флаконах. НЕ используйте, если срок годности превышен.
3. Убедитесь, что флаконы с реагентами хранились в вертикальном положении.
4. Откройте флаконы с реагентами. Сине-зеленые сменные крышки можно выбросить.
5. Убедитесь в том, что на флаконах с реагентами установлены септумы.

Загрузка реагентов, см. *Загрузка реагентов в РПО (i1000SR)*, стр. 5-179.

Сопутствующая информация…

- *Наборы реагентов и компоненты (система i)*, стр. 1-187
- *Септумы и сменные крышки (система i)*, стр. 1-189
- *Экран Статус реагента - область просмотра i1000SR* , стр. 5-113

Загрузка флаконов с реагентами в штатив(ы) реагентов (*i*1000SR)

Данная процедура предназначена для загрузки флаконов с реагентами в штатив(ы) реагентов.

Необходимые условия	*Подготовка новых флаконов с реагентами (i1000SR)*, стр. 5-174 *Подготовка флаконов с реагентами к повторному использованию (i1000SR)*, стр. 5-176
Статус модуля	NA
Уровень доступа пользователя	Общий оператор
Ресурсы	• Набор(ы) реагентов **ПРИМЕЧАНИЕ:** В системе *i*1000SR может использоваться только набор реагентов на 100 исследований. • Штативы реагентов

ОСТОРОЖНО: Биологические РИСКИ. Это зона деятельности, в которой вы подвергаетесь риску воздействия потенциально инфицированного материала. См. *Биологические опасности*, стр. 8-6.

ОСТОРОЖНО: Химическая опасность. Данная процедура является химически опасной. См. инструкцию по применению к конкретному тесту, приложение для реагента или паспорт безопасности продукта. См. *Химические опасности*, стр. 8-8.

Чтобы загрузить флаконы с реагентами в штатив(ы) реагентов:

Регистрация МИ в Росздравнадзоре
www.nevacert.ru | info@nevacert.ru

1. Установите штатив реагентов на рабочую поверхность так, чтобы ручка была слева.

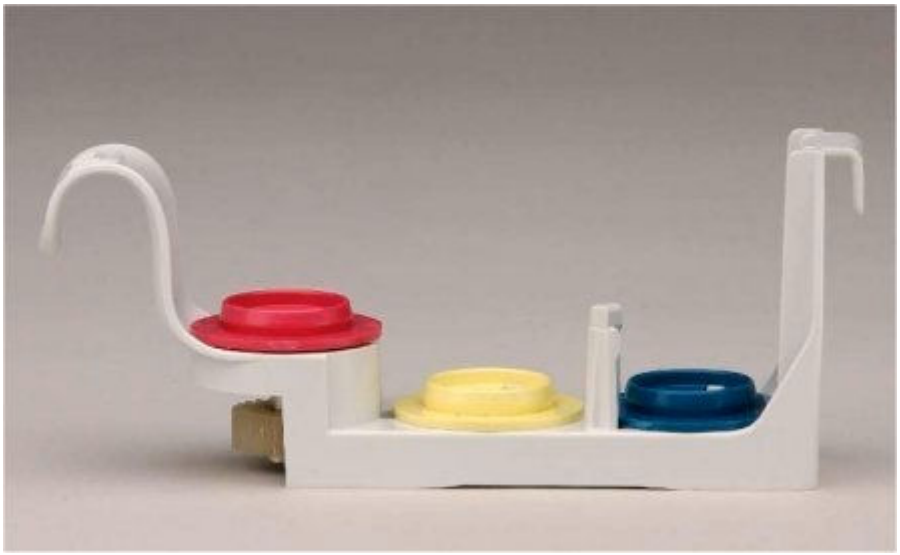

2. Установите флакон с желтой полоской и закрепите его на штативе реагентов в позиции с желтой полоской. Убедитесь в том, что флакон стоит прямо и штрих-код реагента находится на виду.

   ПРИМЕЧАНИЕ: Если набор реагентов состоит из более чем трех флаконов, загрузите флакон(ы) под № 2 во второй штатив реагентов.

3. Установите флакон с розовой полоской и закрепите его на штативе реагентов в позиции с розовой полоской. Убедитесь в том, что флакон стоит прямо.

4. Установите флакон с зеленой полоской и закрепите его на штативе реагентов в позиции с зеленой полоской. Убедитесь в том, что флакон стоит прямо и штрих-код реагента находится на виду.

Загрузка реагентов в РПО, см. *Загрузка реагентов в РПО (i1000SR)*, стр. 5-179.

Регистрация МИ в Росздравнадзоре
www.nevacert.ru | info@nevacert.ru

Сопутствующая информация…

- *Штативы реагентов (i1000SR)*, стр. 1-206
- *Наборы реагентов и компоненты (система i)*, стр. 1-187

Загрузка реагентов в РПО (*i*1000SR)

Данная процедура предназначена для загрузки штативов реагентов в секции РПО (роботизированного податчика образцов).

Необходимые условия	*Загрузка флаконов с реагентами в штатив(ы) реагентов (i1000SR)*, стр. 5-177
Статус модуля	Готов или В работе (аналитический модуль) Готов (податчик образцов)
Уровень доступа пользователя	Общий оператор
Ресурсы	NA

ОСТОРОЖНО: Биологические РИСКИ. Это зона деятельности, в которой вы подвергаетесь риску воздействия потенциально инфицированного материала. См. *Биологические опасности*, стр. 8-6.

ОСТОРОЖНО: Химическая опасность. Данная процедура является химически опасной. См. инструкцию по применению к конкретному тесту, приложение для реагента или паспорт безопасности продукта. См. *Химические опасности*, стр. 8-8.

Чтобы загрузить реагенты:

1. Убедитесь в том, что индикаторы под выбранной секцией не горят, то есть в том, что секция свободна.

2. Загрузите штатив реагентов в секцию, задвинув его так, чтобы загорелся индикатор.

   ПРИМЕЧАНИЕ: После того как статус модуля изменится на В работе или Готов (для аналитического модуля) и В работе (для податчика образцов), штативы реагентов сканируются сканером штрих-кодов и

Регистрация МИ в Росздравнадзоре
www.nevacert.ru | info@nevacert.ru

загружаются в реагентную карусель в том порядке, в каком они расположены в РПО, а не согласно номерам позиций.

ПРИМЕЧАНИЕ: После установки нового реагента(ов) в РПО и сканирования этикетки со штрих-кодом сканером штрих-кодов системное программное обеспечение воспринимает отдельные флаконы как один набор. Если флаконы расположены не в одном месте, отображается статус реагента Нет флакона или Лишний флакон.

Стабильность в приборе учитывается после сканирования штатива реагентов сканером штрих-кодов и в процессе загрузки в реагентную карусель, а также когда в реагентную карусель загружается набор реагентов. После выгрузки штатива реагентов из реагентной карусели и удаления из РПО таймер учета стабильности в приборе останавливается.

Подробнее о стабильности реагента на борту анализатора см. в инструкции по применению к конкретному тесту.

Сопутствующая информация…

- *Экран Статус реагента - область просмотра i1000SR* , стр. 5-113

Выгрузка реагентов из реагентной карусели (*i*1000SR)

Данная процедура используется, если срок действия реагентов истек или вам необходимо место для добавления в реагентную карусель другого набора реагентов для выполнения теста.

ПРИМЕЧАНИЕ: Система автоматически выгружает пустые наборы реагентов или в случае ошибки LLS.

ОСТОРОЖНО: Биологические РИСКИ. Это зона деятельности, в которой вы подвергаетесь риску воздействия потенциально инфицированного материала. См. *Биологические опасности*, стр. 8-6.

ОСТОРОЖНО: Химическая опасность. Данная процедура является химически опасной. См. инструкцию по применению к конкретному тесту, приложение для реагента или паспорт безопасности продукта. См. *Химические опасности*, стр. 8-8.

Регистрация МИ в Росздравнадзоре
www.nevacert.ru | info@nevacert.ru

Необходимые условия	*Доступ к экрану Статус реагента - область просмотра i1000SR* , стр. 5-115
Статус модуля	В работе, Плановая пауза, Готов (аналитический модуль) Готов (податчик образцов)
Уровень доступа пользователя	Общий оператор
Ресурсы	NA

Чтобы выгрузить реагенты:

1. Чтобы отобразить все записи, нажмите кнопку **обновить**.
2. Нажмите кнопку **Прокрутка вправо** и проверьте, чтобы в списке не было запланированных тестов для набора реагентов, который будет выгружаться.

   ПРИМЕЧАНИЕ: Если набор реагентов выгружается, все плановые тесты для данного набора реагентов попадают в исключения.
3. Выберите необходимый набор(ы) реагентов, подлежащий выгрузке, затем нажмите **F7 - Выгрузка**. Штатив реагентов будет выгружен в свободную секцию РПО.

Отмена выгрузки набора реагентов см. *Отмена выгрузки реагентов (i1000SR)*, стр. 5-181.

Сопутствующая информация...

- *Экран Статус реагента - область просмотра i1000SR* , стр. 5-113

Отмена выгрузки реагентов (*i*1000SR)

Данная процедура используется, если набор(ы) реагентов были выбраны для выгрузки из реагентной карусели, но вы хотите отменить процесс выгрузки и оставить набор(ы) реагентов в реагентной карусели.

Необходимые условия	*Доступ к экрану Статус реагента - область просмотра i1000SR* , стр. 5-115
Статус модуля	В работе, Плановая пауза, Готов (аналитический модуль) Готов (податчик образцов)
Уровень доступа пользователя	Общий оператор
Ресурсы	NA

Чтобы отменить выгрузку реагентов:

1. Убедитесь, что штатив находится в статусе ожидания выгрузки требуемого набора(ов) реагентов.
2. Выберите соответствующий набор(ы) реагентов.
3. Чтобы отменить выгрузку набора(ов) реагентов, нажмите **F8 - Отменить выгрузку**.

Регистрация МИ в Росздравнадзоре
www.nevacert.ru | info@nevacert.ru

Сопутствующая информация…

- *Экран Статус реагента - область просмотра i1000SR* , стр. 5-113

Выгрузка реагентов из РПО (*i*1000SR)

Данная процедура предназначена для выгрузки реагентов из секций РПО (роботизированного податчика образцов), если они больше не нужны.

ОСТОРОЖНО: Биологические РИСКИ. Это зона деятельности, в которой вы подвергаетесь риску воздействия потенциально инфицированного материала. См. *Биологические опасности*, стр. 8-6.

ОСТОРОЖНО: Химическая опасность. Данная процедура является химически опасной. См. инструкцию по применению к конкретному тесту, приложение для реагента или паспорт безопасности продукта. См. *Химические опасности*, стр. 8-8.

Необходимые условия	Индикатор секции: • мигающий зеленый • постоянный зеленый • чередующийся зеленый/желтый
Статус модуля	Любой
Уровень доступа пользователя	Общий оператор
Ресурсы	Сменная крышка (одна для каждого снятого флакона)

Для выгрузки реагентов из РПО:

1. Удалите штатив реагентов, выдвинув его из секции.

2. Наденьте новые сине-зеленые сменные крышки на флаконы, закрыв септумы.

   ВАЖНО: Всегда надевайте сменные крышки на использованные флаконы с реагентами. Не используйте оригинальные крышки флаконов. Не переворачивайте флаконы с установленным септумом и

Регистрация МИ в Росздравнадзоре
www.nevacert.ru | info@nevacert.ru

сменной крышкой, это приведет к утечке реагента и может повлиять на результаты теста. Флаконы с реагентами ДОЛЖНЫ храниться в ВЕРТИКАЛЬНОМ положении.

Пустые наборы реагентов можно выбрасывать без сине-зеленой сменной крышки.

ПРИМЕЧАНИЕ: После установки нового реагента(ов) в РПО и сканирования этикетки со штрих-кодом сканером штрих-кодов системное программное обеспечение воспринимает отдельные флаконы как один набор. Если флаконы расположены не в одном месте, отображается статус реагента Нет флакона или Лишний флакон.

Стабильность в приборе учитывается после сканирования штатива реагентов сканером штрих-кодов и в процессе загрузки в реагентную карусель, а также когда в реагентную карусель загружается набор реагентов. После выгрузки штатива реагентов из реагентной карусели и удаления из РПО таймер учета стабильности в приборе останавливается.

Подробнее о стабильности реагента на борту анализатора см. в инструкции по применению к конкретному тесту.

3. Установите штативы реагентов в холодильник ВЕРТИКАЛЬНО в соответствии с инструкцией по применению к конкретному тесту.

   ПРИМЕЧАНИЕ: Вне системы реагенты рекомендуется держать в штативах реагентов для обеспечения их вертикального хранения.

Отмена выгрузки набора реагентов, см. *Отмена выгрузки реагентов (i1000SR)*, стр. 5-181.

Сопутствующая информация…

- *Септумы и сменные крышки (система i)*, стр. 1-189
- *Экран Статус реагента - область просмотра i1000SR* , стр. 5-113

Перезагрузка реагентов после открытия крышки реагентной карусели (*i*1000SR)

Данная процедура предназначена для перезагрузки штативов реагентов в секции РПО (роботизированного податчика образцов) после открытия крышки реагентной карусели.

ПРИМЕЧАНИЕ: После открытия крышки реагентной карусели необходимо проверить позиции штатива реагентов в реагентной карусели. После того как статус податчика образцов изменится на В работе, система автоматически выгрузит штативы реагентов. Необходимо снова вставить штативы реагентов, которые вы хотите загрузить обратно в реагентную карусель.

Необходимые условия	NA
Статус модуля	Готов или В работе (аналитический модуль) Готов (податчик образцов)
Уровень доступа пользователя	Общий оператор

Регистрация МИ в Росздравнадзоре
www.nevacert.ru | info@nevacert.ru

Ресурсы	NA

ОСТОРОЖНО: Биологические РИСКИ. Это зона деятельности, в которой вы подвергаетесь риску воздействия потенциально инфицированного материала. См. *Биологические опасности*, стр. 8-6.

ОСТОРОЖНО: Химическая опасность. Данная процедура является химически опасной. См. инструкцию по применению к конкретному тесту, приложение для реагента или паспорт безопасности продукта. См. *Химические опасности*, стр. 8-8.

Чтобы перезагрузить реагенты:

1. Убедитесь в том, что индикаторы под выбранной секцией мигают зеленым светом, то есть в том, что штатив реагентов выгружен.
2. Перезагрузите штатив реагентов в секцию, выдвинув его и задвинув обратно так, чтобы загорелся индикатор.

ПРИМЕЧАНИЕ: Штативы реагентов сканируются сканером штрих-кодов и загружаются в реагентную карусель в порядке, в котором они расположены в РПО, а не согласно номерам позиций.

Сопутствующая информация…

- *Экран Статус реагента - область просмотра i1000SR* , стр. 5-113
- *РПО - роботизированный податчик образцов (c4000/i1000SR/ci4100)*, стр. 1-161

Регистрация МИ в Росздравнадзоре
www.nevacert.ru | info@nevacert.ru

Заказы пациента и контроля

Заказы пациента и контроля создаются автоматически или оператором.

К заказам пациента и контроля относятся следующие темы:

- *Автоматический заказ*, стр. 5-185
- *Окна и экраны заказа пациента*, стр. 5-188
- *Экран Заказ контроля и его области просмотра*, стр. 5-210
- *Экран Статус заказа*, стр. 5-226
- *Экран Статус образца*, стр. 5-237

Автоматический заказ

Автоматический заказ образцов пациента и контролей доступен с использованием загрузки сервера, запроса заказа сервера или автоматического заказа контролей.

- *Загрузка с сервера*, стр. 5-185
- *Запрос заказа сервера*, стр. 5-186
- *Автоматический заказ контроля*, стр. 5-186
- *Автоматический повтор (образцы пациента)*, стр. 5-187

Загрузка с сервера

Загрузка с сервера - это процесс загрузки заказов образца с сервера в SCC (системный компьютерный блок). В зависимости от типа податчика образцов:

- Все податчики образцов, за исключением транспортера LAS (лабораторной системы автоматики) - когда сканер штрих-кодов сканирует образец со штрих-кодом и сервер загрузил заказ в компьютерный блок, система обрабатывает тест или тесты.
- Транспортер LAS - когда система LAS отправляет данные образца на компьютерный блок и сервер загрузил заказ в компьютерный блок, система обрабатывает тест или тесты.
- РПО (роботизированный податчик образцов) - когда сервер отправляет на компьютерный блок заказ на повтор для образца, но образец не выгружен из РПО, система обрабатывает тест или тесты.

Когда сервер загружает новые заказы, пиктограмма Заказы мигает. Просмотреть заказы можно на экране Статус заказа.

ПРИМЕЧАНИЕ: Для автоматического размещения заказа по загрузке с сервера необходимо сконфигурировать систему на обмен данными с сервером.

См. *Настройки конфигурирования передачи на вн. компьютер*, стр. 2-6.

Регистрация МИ в Росздравнадзоре
www.nevacert.ru | info@nevacert.ru

Запрос заказа сервера

Запрос заказа сервера это процесс загрузки заказа образца с сервера на SCC (системный компьютерный блок) после запроса от SCC. В зависимости от типа податчика образцов:

- Все податчики образцов, за исключением транспортера LAS (лабораторной автоматической системы) - когда сканер штрих-кодов сканирует образец со штрих-кодом (идентификационный номер образца не определяет его как контроль), но заказ в компьютерном блоке не зарегистрирован, компьютерный блок отправляет запрос на сервер.
- Транспортер LAS - когда система LAS отправляет данные образца в компьютерный блок, но заказ в компьютерном блоке не зарегистрирован, компьютерный блок отправляет запрос на сервер.

Если на сервере есть запросы на проведение тестов для данного образца, он их отправляет. Когда загружается новый заказ, пиктограмма Заказы начинает мигать. Просмотреть заказ можно на экране Статус заказа.

Если на сервере нет заказов для данного образца (или данный образец не зарегистрирован), на экране Журналы сообщений - область просмотра Журнал временных сообщений появляется сообщение.

ПРИМЕЧАНИЕ: Для автоматического размещения заказа по запросу заказа сервера необходимо сконфигурировать систему на обмен данными с сервером по запросу.

См. *Настройки конфигурирования передачи на вн. компьютер*, стр. 2-6.

Если в системе ARCHITECT происходит три последовательных ошибки, связанных с превышением времени ожидания ответа сервера, системная настройка обмена данными «Вкл, с запросом» отключается и податчик образцов переходит в режим паузы. Чтобы продолжить работать в справочном режиме, необходимо изменить данную настройку.

ПРИМЕЧАНИЕ: Если сервер создает заказы на повторы, необходимо загрузить эти заказы в компьютерный блок. Системный компьютерный блок не отправляет запросы, касающиеся заказов на повторы.

Автоматический заказ контроля

Автоматический заказ контроля - это процесс, который система использует для автоматического заказа контрольных тестов путем сопоставления № образца (идентификационного номера образца) с заранее заданным тестом(ами). Для автоматического заказа контроля необходимо задать штрих-код № образца для каждого уровня контроля. После сканирования штрих-кода и распознавания его как принадлежащего сконфигурированному контролю, система автоматически обрабатывает тест(ы), заданные для этого номера образца. Просмотреть заказ можно на экране Статус заказа.

Автоматический заказ контроля также может быть выполнен через определенные интервалы времени или количество тестов, измеренное с момента последнего анализа теста. Это можно настроить отдельно для

Регистрация МИ в Росздравнадзоре
www.nevacert.ru | info@nevacert.ru

каждого уровня контроля однокомпонентного аналита и каждого аналита, сконфигурированного для уровня многокомпонентного контроля.

ПРИМЕЧАНИЕ: Если система настроена на отслеживание срока действия лота контроля (опция premium), автоматический контроль не будет создан, если срок действия лота контроля истек.

Для аналитических модулей *c*8000/*c*16000 образцы контроля со штрих-кодом могут загружаться в карусель образцов, которая может быть настроена на сканирование через заданные интервалы в процессе обработки образцов пациента. Если новые образцы пациента не загружаются в РПО (роботизированный податчик образцов), автоматическое сканирование карусели образцов приостанавливается. Автоматическое сканирование активируется перед обработкой новых образцов.

ПРИМЕЧАНИЕ: Если вы используете эту опцию, необходимо установить интервалы контроля стабильности в приборе для вашей лаборатории.

Образцы контроля со штрих-кодом, заданные для одного или нескольких интервалов КК, автоматически обрабатываются в следующих условиях:

- Достоверный результат контроля не сгенерирован.
- Превышен интервал подсчета времени КК или теста.
- Лот набора реагентов имеет ошибку по Вестгарду или диапазона контроля в самых последних из полученных результатов контроля.
- Заказ калибровки имеет статус В очереди или В работе.
- Не было проверено, есть ли у контроля действующая калибровочная кривая.

  ПРИМЕЧАНИЕ: Для обеспечения обработки калибраторов сначала необходимо загрузить образцы контроля со штрих-кодом в позиции карусели образцов, имеющие номера, в цифровом отображении выше номеров калибраторов со штрих-кодом. В РПО образцы калибраторов должны загружаться перед образцами контроля со штрих-кодом для гарантии того, что калибраторы будут отсканированы раньше контролей.

Связанные процедуры…

- *Конфигурирование штрих-кода для уровня контроля однокомпонентного аналита*, стр. 2-151
- *Задание интервалов автоматического заказа контроля однокомпонентного аналита*, стр. 2-152
- *Конфигурирование штрих-кода № образца многокомпонентного КК*, стр. 2-155
- *Задание интервалов автоматического заказа многокомпонентного контроля*, стр. 2-156

Автоматический повтор (образцы пациента)

Автоматический повтор это процесс, используемый системой для автоматического создания заказов на повтор тестов пациентов (исключая

Регистрация МИ в Росздравнадзоре
www.nevacert.ru | info@nevacert.ru

контроли и калибраторы). Для каждого теста система может сгенерировать четыре автоматических заказа на повтор.

1. Система сравнивает результаты теста с заданными правилами повторного теста, начиная с первого. Если результат отвечает критериям правила, система создает заказ без дальнейшей оценки.

   ПРИМЕЧАНИЕ: Если заказ создается для другого теста, он отменяется, если для образца уже назначен тест, находящийся в статусе В ожидании, В очереди, В работе или Завершен.

   Тесты, запланированные для повтора, отображаются на экранах Статус заказа, Статус повторов и Статус образца. Тесту присваивается код R (повтор).

   Если система настроена на использование РПО (роботизированного податчика образцов), можно ее настроить на автоматическое изменение положения образца(ов) для повторного теста. Если система не настроена на автоматическое изменение положения, можно перезагрузить образец(цы) для повторного тестирования.

   Если система настроена на использование СПО (стандартного податчика образцов) или LAS (лабораторной автоматической системы), чтобы выполнить автоматическое повторное тестирование, необходимо перезагрузить образец(ы).

   При использовании карусели образцов (*c*8000/*c*16000) необходимо:

   – Открыть крышку карусели образцов.
   – Перезагрузить образцы, если необходим дополнительный объем.
   – Закрыть крышку карусели образцов.

2. Система сравнивает результаты повторных тестов с заданными правилами повторного тестирования. Если результат отвечает критериям правила, система создает заказ на второе повторное тестирование. Данный заказ на повтор отображается и обрабатывается аналогично первому.

   ПРИМЕЧАНИЕ: Если запустить повторную обработку результатов или исключений теста, система перезапустит процесс автоматического повторного тестирования и может создать до четырех дополнительных автоматических заказов на повтор для каждого теста.

Конфигурирование правил повторного тестирования, см. *Конфигурирование правила повторного тестирования*, стр. 2-72.

Окна и экраны заказа пациента

Используйте экраны заказа пациента и их опции для создания заказов пациентов.

Темы окна и экранов заказа пациента включают следующее:

- *Экран Заказ пациента - область просмотра Один пациент*, стр. 5-189
- *Экран Заказ пациента - область просмотра Группа (со штрих-кодом)*, стр. 5-190

Регистрация МИ в Росздравнадзоре
www.nevacert.ru | info@nevacert.ru

- *Экран Заказ пациента - область просмотра Группа (без штрих-кода)*, стр. 5-192
- *Процедуры - экран Заказ пациента*, стр. 5-194
- *Окна - экран и области просмотра Заказ пациента*, стр. 5-206

Экран Заказ пациента - область просмотра Один пациент

Из области просмотра Один пациент экрана Заказ пациента можно создать заказы пациента, не включая их в группы, если:

- Система не подключена к серверу
- Сервер не работает
- Транспортер LAS (лабораторной автоматической системы) не работает
- Образец не имеет этикетки со штрих-кодом

Можно также открыть окна для ввода дополнительной информации о пациенте и заказать опции теста.

Рисунок 5.44: Экран Заказ пациента - область просмотра Один пациент

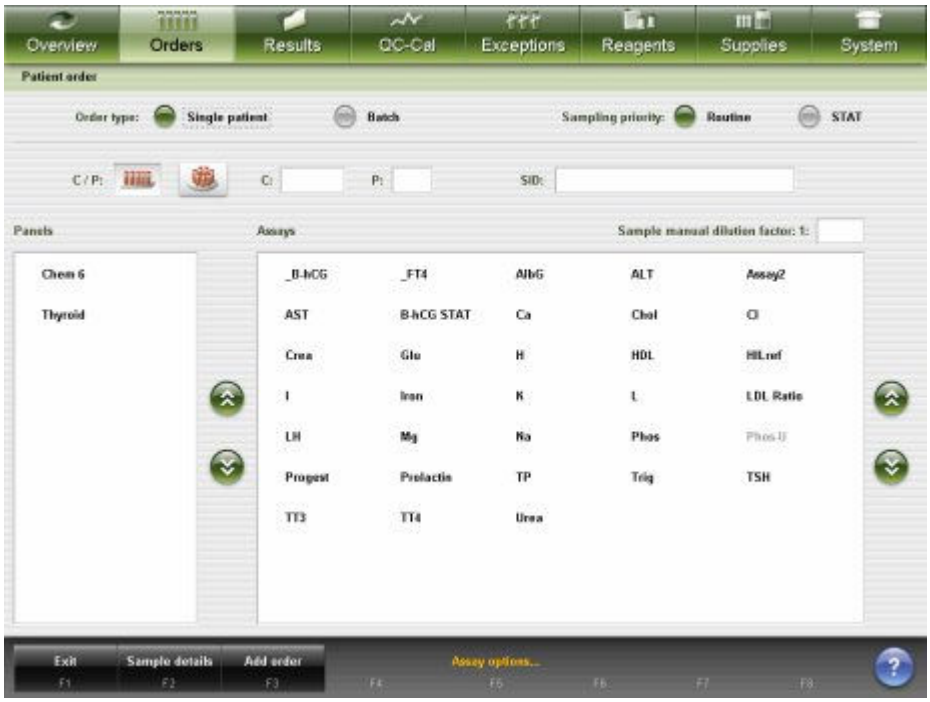

Описание данных полей, см. *Описание полей экрана Заказ пациента - области просмотра Один пациент*, стр. E-27.

Для отображения данного экрана, см. *Доступ к экрану Заказ пациента - области просмотра Один пациент*, стр. 5-190.

Связанные процедуры…

- *Создание заказа пациента (одиночный заказ)*, стр. 5-194
- *Добавление теста в заказ пациента*, стр. 5-204

Регистрация МИ в Росздравнадзоре
www.nevacert.ru | info@nevacert.ru

Доступ к экрану Заказ пациента - области просмотра Один пациент

Данная процедура предназначена для отображения области просмотра одиночного заказа экрана Заказ пациента.

Необходимые условия	NA
Статус модуля	Любой
Уровень доступа пользователя	Общий оператор
Ресурсы	NA

Чтобы открыть область просмотра одиночного заказа экрана Заказ пациента:

Выберите **Заказы** в строке меню, затем нажмите **Заказ пациента**.

Отобразится экран Заказ пациента - область просмотра Одиночный заказ.

Сопутствующая информация…

- *Экран Заказ пациента - область просмотра Один пациент*, стр. 5-189

Экран Заказ пациента - область просмотра Группа (со штрих-кодом)

Из области просмотра Группа (со штрих-кодом) экрана Заказ пациента можно создавать заказы группы пациентов для образцов со штрих-кодом.

ПРИМЕЧАНИЕ: Заказ группы недоступен, если система сконфигурирована на работу с податчиком образцов LAS (лабораторной автоматической системы).

Групповая обработка недоступна для образцов в следующих позициях:

- Образцы, полученные из расширения РПО
- Образцы, расположенные на карусели образцов *c*8000/*c*16000
- Образцы из приоритетного бокса РПО

Образцы из данных позиций не будут обрабатываться в составе группового заказа.

Можно открыть окна для изменения названия группы, добавления комментария к заказу группы и заказа опций теста.

Для изменения области просмотра, разрешающей сделать заказ группы без штрих-кода, см. *Изменение типа заказа группы образцов*, стр. 2-15.

Регистрация МИ в Росздравнадзоре
www.nevacert.ru | info@nevacert.ru

Рисунок 5.45: Экран Заказ пациента - область просмотра Группа (со штрих-кодом)

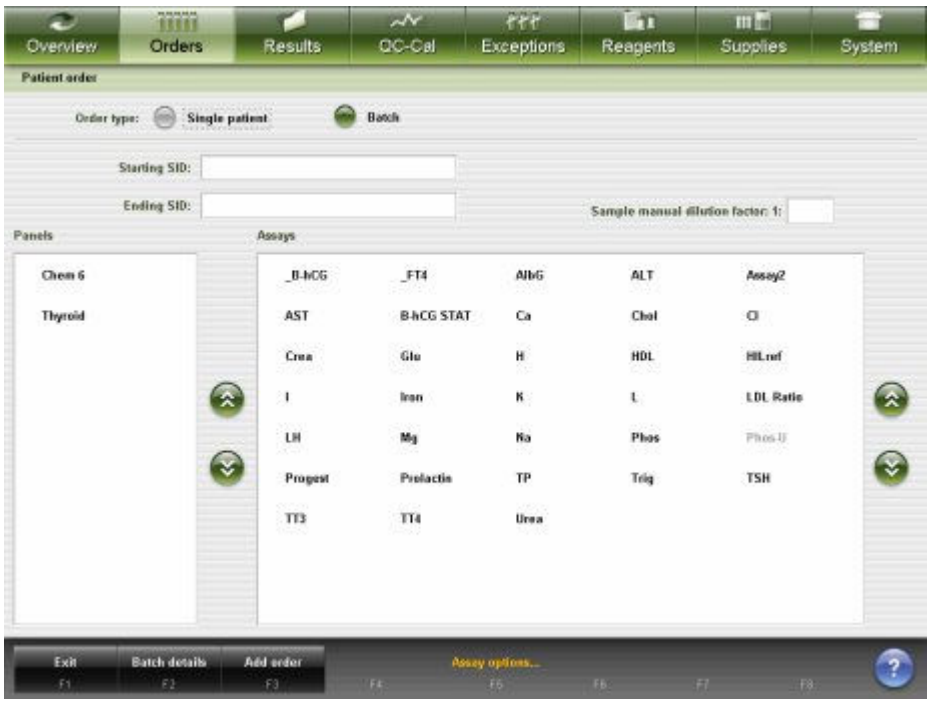

Описание данных полей см. *Описание полей экрана Заказ пациента - области просмотра Группа (со штрих-кодом)*, стр. E-28.

Для отображения области просмотра данного экрана, см.*Доступ к экрану Заказ пациента - область просмотра Группа (со штрих-кодом)*, стр. 5-191.

Связанные процедуры…

- *Создание заказа пациента (группа, со штрих-кодом)*, стр. 5-197
- *Изменение типа заказа группы образцов*, стр. 2-15

Доступ к экрану Заказ пациента - область просмотра Группа (со штрих-кодом)

Данная процедура предназначена для отображения области просмотра Группа экрана Заказ пациента.

Необходимые условия	Заказ группы образцов со штрих-кодом
Статус модуля	Любой
Уровень доступа пользователя	Общий оператор
Ресурсы	NA

Для доступа к экрану Заказ пациента - область просмотра Группа (со штрих-кодом):

1. Выберите **Заказы** в строке меню, затем нажмите **Заказ пациента**.

   Отобразится экран Заказ пациента - область просмотра Одиночный заказ.

Регистрация МИ в Росздравнадзоре
www.nevacert.ru | info@nevacert.ru

2. Выберите опцию **Группа**.

   Отобразится экран Заказ пациента - область просмотра Группа.

Сопутствующая информация…

- *Экран Заказ пациента - область просмотра Один пациент*, стр. 5-189
- *Экран Заказ пациента - область просмотра Группа (со штрих-кодом)*, стр. 5-190
- *Экран Заказ пациента - область просмотра Группа (без штрих-кода)*, стр. 5-192

Экран Заказ пациента - область просмотра Группа (без штрих-кода)

Из области просмотра Группа (без штрих-кода) экрана Заказ пациента можно создавать заказы группы пациентов для образцов без штрих-кода.

Можно также получить доступ к следующим окнам:

- Изменение названия группы
- Ввод комментария к заказу группы
- Заказ опций теста

ПРИМЕЧАНИЕ: Заказ группы недоступен, если система сконфигурирована на работу с податчиком образцов LAS (лабораторной автоматической системы).

Групповая обработка недоступна для образцов в следующих позициях:

- Образцы, полученные из расширения РПО
- Образцы, расположенные на карусели образцов *c*8000/*c*16000
- Образцы из приоритетного бокса РПО

Образцы из данных позиций не будут обрабатываться в составе группового заказа.

Для изменения области просмотра, разрешающей сделать заказ группы со штрих-кодом, см. *Изменение типа заказа группы образцов*, стр. 2-15.

Регистрация МИ в Росздравнадзоре
www.nevacert.ru | info@nevacert.ru

Рисунок 5.46: Экран Заказ пациента - область просмотра Группа (без штрих-кода)

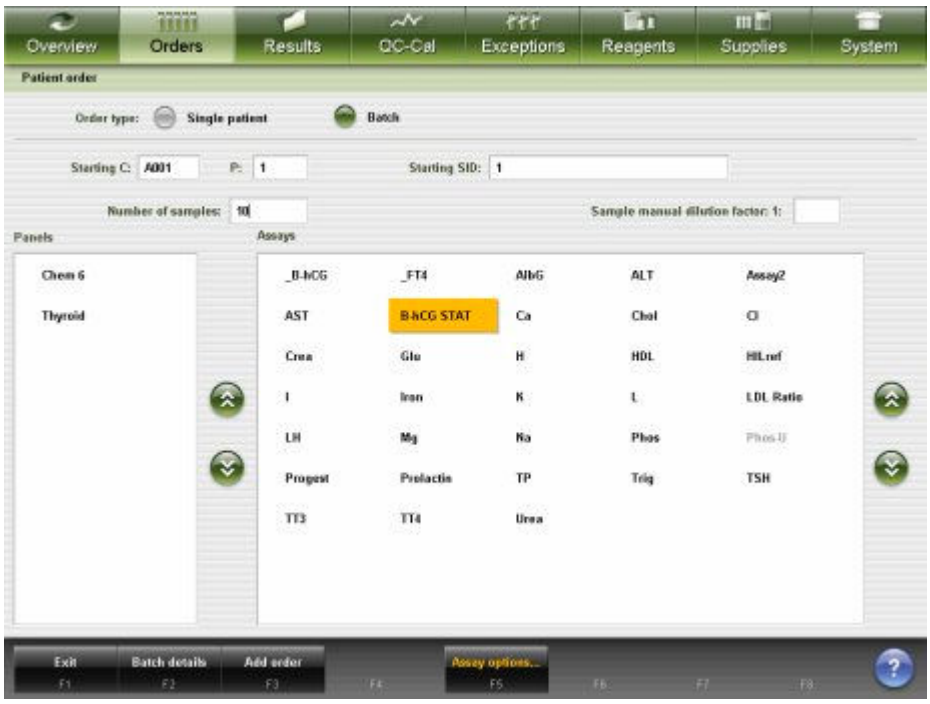

Описание данных полей см. *Описание полей экрана Заказ пациента - области просмотра Группа (без штрих-кода)*, стр. E-30.

Для отображения области просмотра данного экрана, см. *Доступ к экрану Заказ пациента - область просмотра Группа (без штрих-кода)*, стр. 5-193.

Связанные процедуры…

- *Создание заказа пациента (группа, без штрих-кода)*, стр. 5-200
- *Изменение типа заказа группы образцов*, стр. 2-15

Доступ к экрану Заказ пациента - область просмотра Группа (без штрих-кода)

Данная процедура предназначена для отображения области просмотра Группа экрана Заказ пациента.

Необходимые условия	Заказ группы образцов без штрих-кода
Статус модуля	Любой
Уровень доступа пользователя	Общий оператор
Ресурсы	NA

Для доступа к экрану Заказ пациента - области просмотра Группа (без штрих-кода):

1. Выберите **Заказы** в строке меню, затем нажмите **Заказ пациента**.

   Отобразится экран Заказ пациента - область просмотра Один пациент.

2. Выберите опцию **Группа**.

   Отобразится экран Заказ пациента - область просмотра Группа.

Регистрация МИ в Росздравнадзоре
www.nevacert.ru | info@nevacert.ru

Сопутствующая информация…

- *Экран Заказ пациента - область просмотра Один пациент*, стр. 5-189
- *Экран Заказ пациента - область просмотра Группа (со штрих-кодом)*, стр. 5-190
- *Экран Заказ пациента - область просмотра Группа (без штрих-кода)*, стр. 5-192

Процедуры - экран Заказ пациента

К процедурам, которые можно выполнить на экране Заказ пациента и в связанных с ним окнах, относятся:

- *Создание заказа пациента (одиночный заказ)*, стр. 5-194
- *Создание заказа пациента (группа, со штрих-кодом)*, стр. 5-197
- *Создание заказа пациента (группа, без штрих-кода)*, стр. 5-200
- *Добавление теста в заказ пациента*, стр. 5-204

Создание заказа пациента (одиночный заказ)

Данная процедура предназначена для создания заказа пациента вручную.

Создание заказа группы см.:

- *Создание заказа пациента (группа, со штрих-кодом)*, стр. 5-197
- *Создание заказа пациента (группа, без штрих-кода)*, стр. 5-200

Необходимые условия	*Доступ к экрану Заказ пациента - области просмотра Один пациент*, стр. 5-190
Статус модуля	Любой
Уровень доступа пользователя	Общий оператор
Ресурсы	NA

Чтобы создать заказ пациента (одиночный заказ):

1. Выберите опцию **Приор. отбора проб: STAT** на экране Заказ пациента, чтобы отобразить код «S» (STAT) заказов образца и результаты. ***(опционально)***
2. Нажмите кнопку **штатив** или **карусель**, если они есть на экране.
3. Введите номер штатива или карусели в поле **Ш**, если оно отображается.
4. Введите позицию в поле **П**, если оно отображается.

   ПРИМЕЧАНИЕ: При использовании образцов со штрих-кодом шаги **3** и **4** не требуются. Если штатив и позиция указаны, а штрих-код на образце не виден, система автоматически использует отсканированное значение Ш/П в качестве уникального номера, и образец будет обработан согласно введенным данным.
5. Введите номер образца (идентификация образца) в поле **№ образца**.

   ПРИМЕЧАНИЕ: Для сканирования номера образца можно воспользоваться сканером штрих-кодов, если он есть. При

Регистрация МИ в Росздравнадзоре
www.nevacert.ru | info@nevacert.ru

использовании сканера штрих-кодов клавиша Caps Lock на клавиатуре не должна быть нажата во избежание некорректного считывания номера образца. Кроме того, прежде чем запускать сканирование, убедитесь в том, что не нажата клавиша Shift.

ВАЖНО: Чтобы убедиться в том, что обрабатываемые тесты содержат верную информацию, проверьте, чтобы ваша лаборатория не использовала повторно один и тот же образец, прежде чем завершать или удалять предыдущие заказы в статусе ожидания.

6. Введите значение в поле **Фактор ручного разведения образца**. ***(опционально)***

   ПРИМЕЧАНИЕ: Не все тесты поддерживают ручное разведение. Если выбрать ручное разведение для теста, который не поддерживает данный тип разведения, тест окажется недоступным. См. документацию изготовителя реагента по иммунологическим исследованиям (инструкцию по применению реагента).

7. Выберите нужную панель или панели из списка **Панели** и/или тест или тесты из списка **Тесты**.

   ПРИМЕЧАНИЕ: Если нажать кнопку карусели интегрированной системы, названия панелей, содержащих тесты системы ARCHITECT *i*, отображаться не будут.

   Для заказа расчетного теста выполните одно из следующих действий:

   – Выберите только расчетный тест. Система автоматически закажет тесты, необходимые для выполнения расчета, но не будет сохранять результаты или выдавать отчет по результатам.

     Составные тесты для некоторых расчетных тестов, установленных с прилагаемого диска (номера тестов 3000 - 3999) не могут быть заказаны системой автоматически и должны заказываться отдельно. Специальные требования к тестам см. в инструкции по применению к тест-системе *i*.
   – Выберите расчетный тест и необходимый составной тест или тесты. Система автоматически закажет дополнительные составные тесты, необходимые для выполнения расчета, но не будет сохранять результаты или выдавать отчет по заказанным системой результатам таких составных тестов.
   – Выберите расчетный тест и все соответствующие составные тесты. Система сохранит результаты и выдаст отчет по всем результатам.

8. Нажмите **F2 - Подробности по образцу**, чтобы ввести информацию о пациенте. ***(опционально)***

   Отобразится окно Инфо.по образцу.

   a. Введите данные пациента в соответствующее поле или поля и/или выберите необходимую опцию **Пол**.

      ПРИМЕЧАНИЕ: Для вывода на печать данных отчета по пациенту необходим номер пациента.

      При указании идентификационного номера пациента вводите только данные, которые известны точно. Если информация не

Регистрация МИ в Росздравнадзоре
www.nevacert.ru | info@nevacert.ru

известна, оставьте поле пустым. Никогда не редактируйте ранее веденные данные. Если отредактировать идентификационный номер пациента, программа будет воспринимать его как совершенно нового пациента.

b. Введите комментарий в поле **Комментарий**.

ПРИМЕЧАНИЕ: Комментарии к образцу ассоциируются с образцом и отображаются и/или распечатываются при каждом заказе теста для данного образца.

c. Нажмите **Готово**, чтобы сохранить изменения и вернуться в экран Заказ пациента.

9. Нажмите **F5 - Опции теста**, чтобы задать опции теста. ***(опционально)***

В окне Опции теста (Заказ пациента) - области просмотра Ручное разведение отображается, выбран ли фактор ручного разведения.

или

В окне Опции теста (Заказ пациента) - области просмотра Автоматическое разведение отображается, что фактор ручного разведения не выбран.

a. Удалите повторы, в которых нет необходимости, а затем введите количество повторов для заданных разведений в поле **Протоколы разведения/количество повторов**.

ПРИМЕЧАНИЕ: С протоколом автоматического разведения, запустить все тесты невозможно. См. документацию изготовителя реагента по иммунологическим исследованиям (инструкцию по применению реагента).

Программное обеспечение системы автоматически выбирает один повтор для протокола разведения по умолчанию.

Повторы для расчетных тестов заказать нельзя.

ВАЖНО: В системе ARCHITECT *i* нельзя заказать более 10 тестов на образец для образцов, загружаемых в чашечках.

В системе *c* нельзя заказать более 15 тестов ICT на образец для образцов, загружаемых в чашках и/или пробирках.

В общее количество тестов на образец включаются все тесты, повторы, разведения и имеющиеся лоты реагента, входящие в заказ.

b. Выберите опцию **Выбор модуля: модуль** и установите соответствующие флажки, чтобы игнорировать системный планировщик модулей (мультимодульная система *i*).

ПРИМЕЧАНИЕ: Игнорирование системного планировщика модулей может повлиять на общую пропускную способность.

c. Используйте кнопки **Предыдущий/Следующий**, чтобы отобразить каждый тест, если выбрано более одного теста, а затем повторите шаги 9a и 9b для каждого. ***(опционально)***

Регистрация МИ в Росздравнадзоре
www.nevacert.ru | info@nevacert.ru

d. Нажмите **Готово**, чтобы сохранить изменения и вернуться в экран Заказ пациента.

10. Нажмите **F3 - Добавить заказ**.

Для просмотра заказов, см. *Доступ к экрану Статус заказа*, стр. 5-228.

Для печати отчета по списку заказов, см. *Печать отчета по списку заказов*, стр. 5-414.

ПРИМЕЧАНИЕ: Информация о минимальном объеме образца содержится в отчете по списку заказов.

Сопутствующая информация…

- *Экран Заказ пациента - область просмотра Один пациент*, стр. 5-189
- *Окно Инфо.по образцу*, стр. 5-208
- *Окно Опции теста (Заказ пациента) - область просмотра Ручное разведение*, стр. 5-206
- *Окно Опции теста (Заказ пациента) - область просмотра Автоматическое разведение*, стр. 5-207
- *Отчет по списку заказов*, стр. A-54
- *Загрузка образцов (РПО)*, стр. 5-250
- *Загрузка образцов (карусель образцов - c8000/c16000)*, стр. 5-265
- *Загрузка образцов (СПО)*, стр. 5-268
- *Загрузка образцов (податчик образцов карусели LAS - i2000)*, стр. 5-278

Создание заказа пациента (группа, со штрих-кодом)

Данная процедура предназначена для заказа одинаковых тестов для нескольких образцов пациента. Обрабатывать групповые заказы можно с помощью стандартного или роботизированного податчика образцов.

Групповая обработка недоступна для образцов в следующих позициях:

- Образцы, полученные из расширения РПО
- Образцы, расположенные на карусели образцов *c*8000/*c*16000
- Образцы из приоритетного бокса РПО

Образцы из данных позиций не будут обрабатываться в составе группового заказа.

Если в системе установлен РПО и/или карусель образцов, можно заказывать тесты образцов пациента или контроля для приоритетной обработки и загружать их в приоритетный бокс, секцию или карусель образцов в процессе обработки заказа группы.

ВАЖНО: Во время тестирования группы со штрих-кодом невозможно выполнить следующие операции:

- Загрузить калибраторы
- Загрузить приоритетные образцы в СПО
- Оставить пустое место на штативе

Регистрация МИ в Росздравнадзоре
www.nevacert.ru | info@nevacert.ru

- Загрузить группу образцов в штатив во время обработки тестов

ПРИМЕЧАНИЕ: Добавить тест или тесты в заказ в составе группы нельзя. Если добавить тест или тесты в заказ, который входит в состав группового заказа, будут обрабатываться эти дополнительные тесты вместо групповых. Дополнительные тесты необходимо заказывать отдельно и загружать образцы после выполнения групповой обработки.

Для изменения области просмотра, разрешающей сделать заказ группы без штрих-кода, см. *Изменение типа заказа группы образцов*, стр. 2-15.

Для создания одиночного заказа для образца пациента, см. *Создание заказа пациента (одиночный заказ)*, стр. 5-194.

Необходимые условия	Заказ группы образцов со штрих-кодом *Доступ к экрану Заказ пациента - область просмотра Группа (со штрих-кодом)*, стр. 5-191
Статус модуля	Любой
Уровень доступа пользователя	Общий оператор
Ресурсы	NA

Чтобы создать заказ пациента (группа, со штрих-кодом):

1. Выберите опцию **Тип заказа: группа** экрана Заказ пациента.

   Отобразится экран Заказ пациента - область просмотра Группа (со штрих-кодом).
2. Введите номер первого образца в поле **№ первого образца**.
3. Введите номер последнего образца в поле **№ последнего образца**.

   ПРИМЕЧАНИЕ: Групповая обработка начнется с образца с первым номером и продолжится, пока не будет обработан образец с последним номером. Все образцы, имеющие номера между первым и последним, независимо от последовательности или номера, включаются в групповую обработку.
4. Введите значение в поле **Фактор ручного разведения образца**. ***(опционально)***

   ПРИМЕЧАНИЕ: Не все тесты поддерживают ручное разведение. Если выбрать ручное разведение для теста, который не поддерживает данный тип разведения, тест окажется недоступным. См. документацию изготовителя реагента по иммунологическим исследованиям (инструкцию по применению реагента).
5. Выберите нужную панель или панели из списка **Панели** и/или тест или тесты из списка **Тесты**.

   ПРИМЕЧАНИЕ: Для заказа расчетного теста выполните одно из следующих действий:

   – Выберите только расчетный тест. Система автоматически закажет тесты, необходимые для выполнения расчета, но не будет сохранять результаты или выдавать отчет по результатам.

     Составные тесты для некоторых расчетных тестов, установленных с прилагаемого диска (номера тестов 3000 - 3999) не могут

Регистрация МИ в Росздравнадзоре
www.nevacert.ru | info@nevacert.ru

быть заказаны системой автоматически и должны заказываться отдельно. Специальные требования к тестам см. в инструкции по применению к тест-системе *i*.

– Выберите расчетный тест и необходимый составной тест или тесты. Система автоматически закажет дополнительные составные тесты, необходимые для выполнения расчета, но не будет сохранять результаты или выдавать отчет по заказанным системой результатам таких составных тестов.

– Выберите расчетный тест и все соответствующие составные тесты. Система сохранит результаты и выдаст отчет по всем результатам.

6. Чтобы изменить название или ввести комментарий, нажмите **F2 - Инфо. по группе**. ***(опционально)***

   Отобразится окно Инфо. по группе.

   a. Введите новое название группы в поле **Назв. группы**.

   b. Введите комментарий в поле **Комментарий**.

   c. Нажмите **Готово**, чтобы сохранить изменения и вернуться в экран Заказ пациента.

7. Выберите **F5 - Опции теста**, чтобы задать опции теста. ***(опционально)***

   В окне Опции теста (Заказ пациента) - области просмотра Ручное разведение отображается, выбран ли фактор ручного разведения.

   или

   В окне Опции теста (Заказ пациента) - области просмотра Автоматическое разведение отображается, что фактор ручного разведения не выбран.

   a. Удалите повторы, в которых нет необходимости, а затем введите количество повторов для заданных разведений в поле **Протоколы разведения/количество повторов**.

      ПРИМЕЧАНИЕ: С протоколом автоматического разведения, запустить все тесты невозможно. См. документацию изготовителя реагента по иммунологическим исследованиям (инструкцию по применению реагента).

      Программное обеспечение системы автоматически выбирает один повтор для протокола разведения по умолчанию.

      ВАЖНО: В системе ARCHITECT *i* нельзя заказать более 10 тестов на образец для образцов, загружаемых в чашечках.

      В системе *c* нельзя заказать более 15 тестов ICT на образец для образцов, загружаемых в чашках и/или пробирках.

      В общее количество тестов на образец включаются все тесты, повторы, разведения и имеющиеся лоты реагента, входящие в заказ.

Регистрация МИ в Росздравнадзоре
www.nevacert.ru | info@nevacert.ru

b. Выберите опцию **Выбор модуля: модуль** и установите соответствующие флажки, чтобы игнорировать системный планировщик модулей (мультимодульная система *i*).

ПРИМЕЧАНИЕ: Игнорирование системного планировщика модулей может повлиять на общую пропускную способность.

c. Используйте кнопки **Предыдущий**/**Следующий**, чтобы отобразить каждый тест, если выбрано более одного теста, а затем повторите шаги 7a и 7b для каждого. ***(опционально)***

d. Нажмите **Готово**, чтобы сохранить изменения и вернуться в экран Заказ пациента.

8. Нажмите **F3 - Добавить заказ**.

Для просмотра заказов, см. *Доступ к экрану Статус заказа*, стр. 5-228.

Для печати отчета по списку заказов, см. *Печать отчета по списку заказов*, стр. 5-414.

ПРИМЕЧАНИЕ: Информация о минимальном объеме образца содержится в отчете по списку заказов.

Сопутствующая информация…

- *Экран Заказ пациента - область просмотра Группа (со штрих-кодом)*, стр. 5-190
- *Окно Инфо. по группе*, стр. 5-209
- *Окно Опции теста (Заказ пациента) - область просмотра Ручное разведение*, стр. 5-206
- *Окно Опции теста (Заказ пациента) - область просмотра Автоматическое разведение*, стр. 5-207
- *Экран Статус заказа*, стр. 5-226
- *Отчет по списку заказов*, стр. A-54
- *Загрузка образцов (РПО)*, стр. 5-250
- *Загрузка образцов (СПО)*, стр. 5-268
- *Групповая обработка*, стр. 5-292

Создание заказа пациента (группа, без штрих-кода)

Данная процедура предназначена для заказа одинаковых тестов для нескольких образцов пациента. Групповые заказы можно обрабатывать с помощью РПО (роботизированного податчика образцов) или СПО (стандартного податчика образцов).

Групповая обработка недоступна для образцов в следующих позициях:

- Образцы, полученные из расширения РПО
- Образцы, расположенные на карусели образцов *c*8000/*c*16000
- Образцы из приоритетного бокса РПО

Образцы из данных позиций не будут обрабатываться в составе группового заказа.

Если в системе установлен РПО и/или карусель образцов, можно заказывать тесты образцов пациента или контроля для приоритетной

Регистрация МИ в Росздравнадзоре
www.nevacert.ru | info@nevacert.ru

обработки и загружать их в приоритетный бокс, секцию или карусель образцов в процессе обработки заказа группы.

ВАЖНО: Во время тестирования группы без штрих-кода невозможно выполнить следующие операции:

- Загрузить калибраторы
- Загрузить приоритетные образцы в СПО
- Оставить пустое место на штативе
- Загрузить группу образцов в штатив во время обработки тестов

Загрузка любых из указанных образцов приведет к присвоению некорректного номера данному образцу и каждому последующему образцу.

ПРИМЕЧАНИЕ: Добавить тест или тесты в заказ в составе группы нельзя. Если добавить тест или тесты в заказ, который входит в состав группового заказа, будут обрабатываться эти дополнительные тесты вместо групповых. Дополнительные тесты необходимо заказывать отдельно и загружать образцы после выполнения групповой обработки.

Для изменения области просмотра, разрешающей сделать заказ группы со штрих-кодом, см. *Изменение типа заказа группы образцов*, стр. 2-15.

Для создания одиночного заказа для образца пациента, см. *Создание заказа пациента (одиночный заказ)*, стр. 5-194.

Необходимые условия	Заказ группы образцов без штрих-кода *Доступ к экрану Заказ пациента - область просмотра Группа (без штрих-кода)*, стр. 5-193
Статус модуля	Любой
Уровень доступа пользователя	Общий оператор
Ресурсы	NA

Чтобы создать заказ пациента (группа, без штрих-кода):

1. Выберите опцию **Тип заказа: группа** экрана Заказ пациента.

   Отобразится экран Заказ пациента - область просмотра Группа (без штрих-кода).
2. Введите номер первого штатива в поле **Первый (Ш)**.
3. Введите позицию в поле **(П)**.
4. Введите номер первого образца (идентификация образца) в поле **№ первого образца** (не более девяти цифровых знаков).

   В каждой группе образцов номера образцов присваиваются последовательно.
5. Введите общее количество образцов в заказе группы. Данное число не может быть больше 5000.

   ПРИМЕЧАНИЕ: Групповая обработка начинается с образца в первой позиции первого штатива и продолжается до того момента, когда общее количество обработанных образцов не станет равным заданному количеству.

Регистрация МИ в Росздравнадзоре
www.nevacert.ru | info@nevacert.ru

6. Введите значение в поле **Фактор ручного разведения образца**. ***(опционально)***

   ПРИМЕЧАНИЕ: Не все тесты поддерживают ручное разведение. Если выбрать ручное разведение для теста, который не поддерживает данный тип разведения, тест окажется недоступным. См. документацию изготовителя реагента по иммунологическим исследованиям (инструкцию по применению реагента).

7. Выберите нужную панель или панели из списка **Панели** и/или тест или тесты из списка **Тесты**.

   ПРИМЕЧАНИЕ: Для заказа расчетного теста выполните одно из следующих действий:

   – Выберите только расчетный тест. Система автоматически закажет тесты, необходимые для выполнения расчета, но не будет сохранять результаты или выдавать отчет по результатам.

     Составные тесты для некоторых расчетных тестов, установленных с прилагаемого диска (номера тестов 3000 - 3999) не могут быть заказаны системой автоматически и должны заказываться отдельно. Специальные требования к тестам см. в инструкции по применению к тест-системе *i*.

   – Выберите расчетный тест и необходимый составной тест или тесты. Система автоматически закажет дополнительные составные тесты, необходимые для выполнения расчета, но не будет сохранять результаты или выдавать отчет по заказанным системой результатам таких составных тестов.

   – Выберите расчетный тест и все соответствующие составные тесты. Система сохранит результаты и выдаст отчет по всем результатам.

8. Чтобы изменить название или ввести комментарий, нажмите **F2 - Инфо. по группе**. ***(опционально)***

   Отобразится окно Инфо. по группе.

   a. Введите новое название группы в поле **Назв. группы**.

   b. Введите комментарий в поле **Комментарий**.

   c. Нажмите **Готово**, чтобы сохранить изменения и вернуться в экран Заказ пациента.

9. Нажмите **F5 - Опции теста**, чтобы задать опции теста. ***(опционально)***

   В окне Опции теста (Заказ пациента) - области просмотра Ручное разведение отображается, выбран ли фактор ручного разведения.

   или

   В окне Опции теста (Заказ пациента) - области просмотра Автоматическое разведение отображается, что фактор ручного разведения не выбран.

   a. Удалите повторы, в которых нет необходимости, а затем введите количество повторов для заданных разведений в поле **Протоколы разведения/количество повторов**.

Регистрация МИ в Росздравнадзоре
www.nevacert.ru | info@nevacert.ru

ПРИМЕЧАНИЕ: С протоколом автоматического разведения, запустить все тесты невозможно. См. документацию изготовителя реагента по иммунологическим исследованиям (инструкцию по применению реагента).

Программное обеспечение системы автоматически выбирает один повтор для протокола разведения по умолчанию.

ВАЖНО: В системе ARCHITECT *i* нельзя заказать более 10 тестов на образец для образцов, загружаемых в чашечках.

В системе *c* нельзя заказать более 15 тестов ICT на образец для образцов, загружаемых в чашках и/или пробирках.

В общее количество тестов на образец включаются все тесты, повторы, разведения и имеющиеся лоты реагента, входящие в заказ.

b. Выберите опцию **Выбор модуля: модуль** и установите соответствующие флажки, чтобы игнорировать системный планировщик модулей (мультимодульная система *i*).

   ПРИМЕЧАНИЕ: Игнорирование системного планировщика модулей может повлиять на общую пропускную способность.

c. Используйте кнопки **Предыдущий**/**Следующий**, чтобы отобразить каждый тест, если выбрано более одного теста, а затем повторите шаги 9a и 9b для каждого. ***(опционально)***

d. Нажмите **Готово**, чтобы сохранить изменения и вернуться в экран Заказ пациента.

10. Нажмите **F3 - Добавить заказ**.

Для просмотра заказов, см. *Доступ к экрану Статус заказа*, стр. 5-228.

Для печати отчета по списку заказов, см. *Печать отчета по списку заказов*, стр. 5-414.

ПРИМЕЧАНИЕ: Информация о минимальном объеме образца содержится в отчете по списку заказов.

Сопутствующая информация…

- *Экран Заказ пациента - область просмотра Группа (без штрих-кода)*, стр. 5-192
- *Окно Инфо. по группе*, стр. 5-209
- *Окно Опции теста (Заказ пациента) - область просмотра Ручное разведение*, стр. 5-206
- *Окно Опции теста (Заказ пациента) - область просмотра Автоматическое разведение*, стр. 5-207
- *Экран Статус заказа*, стр. 5-226
- *Отчет по списку заказов*, стр. A-54
- *Загрузка образцов (РПО)*, стр. 5-250
- *Загрузка образцов (СПО)*, стр. 5-268
- *Групповая обработка*, стр. 5-292

Регистрация МИ в Росздравнадзоре
www.nevacert.ru | info@nevacert.ru

Добавление теста в заказ пациента

Данная процедура предназначена для добавления теста или тестов в заказ пациента.

ПРИМЕЧАНИЕ: Если добавляется расчетный тест и для расчета требуются новые результаты составных тестов, помимо расчетного теста необходимо добавить составные тесты.

Добавить тест или тесты в заказ в составе группы нельзя.

Если добавить тест или тесты в заказ, который входит в состав группового заказа, будут обрабатываться эти дополнительные тесты вместо групповых.

Дополнительные тесты необходимо заказывать отдельно и загружать образцы после выполнения групповой обработки.

Необходимые условия	*Доступ к экрану Заказ пациента - области просмотра Один пациент*, стр. 5-190
Статус модуля	Любой
Уровень доступа пользователя	Общий оператор
Ресурсы	NA

Чтобы добавить тест в заказ пациента:

1. Введите номер образца (идентификация образца) в поле **№ образца**.

   ПРИМЕЧАНИЕ: Для сканирования номера образца можно воспользоваться сканером штрих-кодов, если он есть. При использовании сканера штрих-кодов клавиша Caps Lock на клавиатуре не должна быть нажата во избежание некорректного считывания номера образца. Кроме того, прежде чем запускать сканирование, убедитесь в том, что не нажата клавиша Shift.

2. Введите значение из первоначального заказа в поле **Фактор ручного разведения образца**.

3. Выберите нужную панель или панели из списка **Панели** и/или тест или тесты из списка **Тесты**.

   ПРИМЕЧАНИЕ: Если нажать кнопку карусели интегрированной системы, названия панелей, входящие в системы ARCHITECT *c* и ARCHITECT *i* или только в систему *i*, отображаться не будут.

   Для заказа расчетного теста выполните одно из следующих действий:

   – Выберите только расчетный тест. Система автоматически закажет тесты, необходимые для выполнения расчета, но не будет сохранять результаты или выдавать отчет по результатам.

     Составные тесты для некоторых расчетных тестов, установленных с прилагаемого диска (номера тестов 3000 - 3999) не могут быть заказаны системой автоматически и должны заказываться отдельно. Специальные требования к тестам см. в инструкции по применению к тест-системе *i*.

Регистрация МИ в Росздравнадзоре
www.nevacert.ru | info@nevacert.ru

– Выберите расчетный тест и необходимый составной тест или тесты. Система автоматически закажет дополнительные составные тесты, необходимые для выполнения расчета, но не будет сохранять результаты или выдавать отчет по заказанным системой результатам таких составных тестов.

– Выберите расчетный тест и все соответствующие составные тесты. Система сохранит результаты и выдаст отчет по всем результатам.

4. Нажмите **F5 - Опции теста**, чтобы задать опции теста. ***(опционально)***

   В окне Опции теста (Заказ пациента) - области просмотра Ручное разведение отображается, выбран ли фактор ручного разведения.

   или

   В окне Опции теста (Заказ пациента) - области просмотра Автоматическое разведение отображается, что фактор ручного разведения не выбран.

   a. Удалите повторы, в которых нет необходимости, а затем введите количество повторов для заданных разведений в поле **Протоколы разведения/количество повторов**.

      ПРИМЕЧАНИЕ: С протоколом автоматического разведения, запустить все тесты невозможно. См. документацию изготовителя реагента по иммунологическим исследованиям (инструкцию по применению реагента).

      Программное обеспечение системы автоматически выбирает один повтор для протокола разведения по умолчанию.

      ВАЖНО: В системе ARCHITECT *i* нельзя заказать более 10 тестов на образец для образцов, загружаемых в чашечках.

      В системе *c* нельзя заказать более 15 тестов ICT на образец для образцов, загружаемых в чашках и/или пробирках.

      В общее количество тестов на образец включаются все тесты, повторы, разведения и имеющиеся лоты реагента, входящие в заказ.

   b. Выберите опцию **Выбор модуля: модуль** и установите соответствующие флажки, чтобы игнорировать системный планировщик модулей (мультимодульная система *i*).

      ПРИМЕЧАНИЕ: Игнорирование системного планировщика модулей может повлиять на общую пропускную способность.

   c. Используйте кнопки **Предыдущий/Следующий**, чтобы отобразить каждый тест, если выбрано более одного теста, а затем повторите шаги 4a и 4b для каждого. ***(опционально)***

   d. Нажмите **Готово**, чтобы сохранить изменения и вернуться в экран Заказ пациента.

5. Нажмите **F3 - Добавить заказ**.

   ПРИМЕЧАНИЕ: Если в системе установлен РПО (роботизированный податчик образцов), сконфигурированный на автоматическую подачу

Регистрация МИ в Росздравнадзоре
www.nevacert.ru | info@nevacert.ru

образцов для повторного тестирования, и образец все еще находится в приборе, появится подтверждающее сообщение. Нажмите **Да**, чтобы система провела повторную аспирацию образца.

Для просмотра заказов, см. *Доступ к экрану Статус заказа*, стр. 5-228.

Для печати отчета по списку заказов, см. *Печать отчета по списку заказов*, стр. 5-414.

ПРИМЕЧАНИЕ: Информация о минимальном объеме образца содержится в отчете по списку заказов.

Сопутствующая информация…

- *Экран Заказ пациента - область просмотра Один пациент*, стр. 5-189
- *Окно Инфо.по образцу*, стр. 5-208
- *Окно Опции теста (Заказ пациента) - область просмотра Ручное разведение*, стр. 5-206
- *Окно Опции теста (Заказ пациента) - область просмотра Автоматическое разведение*, стр. 5-207
- *Экран Статус заказа*, стр. 5-226
- *Отчет по списку заказов*, стр. A-54
- *Загрузка образцов (РПО)*, стр. 5-250
- *Загрузка образцов (карусель образцов - c8000/c16000)*, стр. 5-265
- *Загрузка образцов (СПО)*, стр. 5-268
- *Загрузка образцов (податчик образцов карусели LAS - i2000)*, стр. 5-278

Окна - экран и области просмотра Заказ пациента

Окна, в которые можно перейти из окна Заказ пациента:

- *Окно Опции теста (Заказ пациента) - область просмотра Ручное разведение*, стр. 5-206
- *Окно Опции теста (Заказ пациента) - область просмотра Автоматическое разведение*, стр. 5-207
- *Окно Инфо.по образцу*, стр. 5-208
- *Окно Инфо. по группе*, стр. 5-209

Окно Опции теста (Заказ пациента) - область просмотра Ручное разведение

Из области просмотра Ручное разведение окна Опции теста (Заказ пациента) можно:

- Ввести требуемое количество повторов
- Включить игнорирование системного планировщика модулей и выбрать определенный модуль для обработки заказа (мультимодульная система *i*)

Регистрация МИ в Росздравнадзоре
www.nevacert.ru | info@nevacert.ru

Рисунок 5.47: Окно Опции теста (Заказ пациента) - область просмотра Ручное разведение

Описание данных полей, см. *Описание полей окна Опции теста (Заказ пациента) - области просмотра Ручное разведение*, стр. E-30.

Связанные процедуры…

- *Создание заказа пациента (одиночный заказ)*, стр. 5-194
- *Создание заказа пациента (группа, со штрих-кодом)*, стр. 5-197
- *Создание заказа пациента (группа, без штрих-кода)*, стр. 5-200
- *Добавление теста в заказ пациента*, стр. 5-204

Окно Опции теста (Заказ пациента) - область просмотра Автоматическое разведение

Из области просмотра Автоматическое разведение окна Опции теста (Заказ пациента) можно:

- Выбрать фактор автоматического разведения, отличный от сконфигурированного
- Ввести требуемое количество повторов
- Включить игнорирование системного планировщика модулей и выбрать определенный модуль для обработки заказа (мультимодульная система *i*)

Регистрация МИ в Росздравнадзоре
www.nevacert.ru | info@nevacert.ru

Рисунок 5.48: Окно Опции теста (Заказ пациента) - область просмотра Автоматическое разведение

Описание данных полей см. *Описание полей окна Опции теста (Заказ пациента) - области просмотра Автоматическое разведение*, стр. E-31.

Связанные процедуры…

- *Создание заказа пациента (одиночный заказ)*, стр. 5-194
- *Создание заказа пациента (группа, со штрих-кодом)*, стр. 5-197
- *Создание заказа пациента (группа, без штрих-кода)*, стр. 5-200
- *Добавление теста в заказ пациента*, стр. 5-204

Окно Инфо.по образцу

В окне Инфо.по образцу можно:

- Ввести данные пациента, такие как номер пациента, имя, дату рождения и пол
- Ввести комментарии к заказам
- Просмотреть ранее введенную информацию по пациенту

Регистрация МИ в Росздравнадзоре
www.nevacert.ru | info@nevacert.ru

Рисунок 5.49: Окно Инфо.по образцу

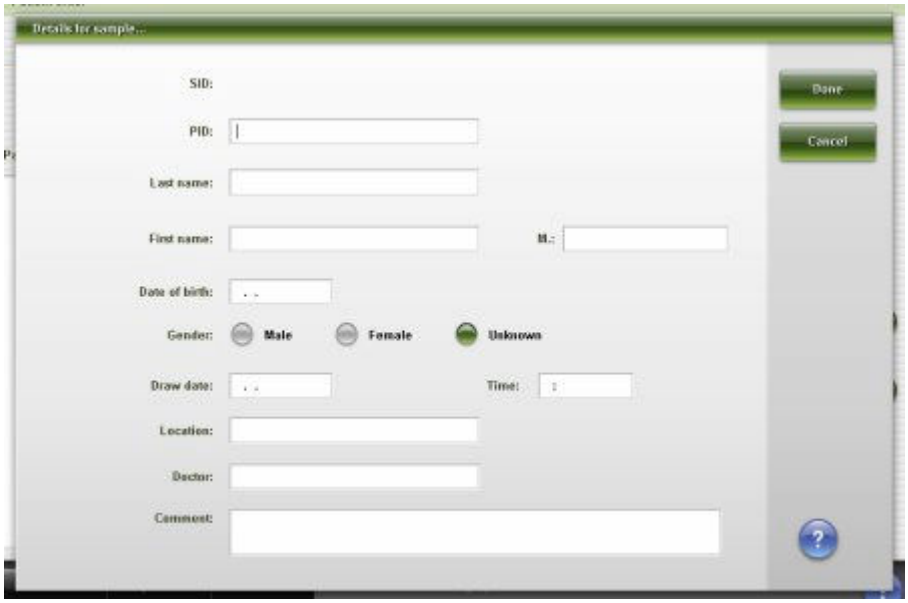

Описание данных полей см. *Описание полей окна Инфо.по образцу*, стр. E-32.

Связанные процедуры…

- *Создание заказа пациента (одиночный заказ)*, стр. 5-194

Окно Инфо. по группе

В окне Инфо. по группе можно изменить название группы и ввести комментарий к групповому заказу.

Рисунок 5.50: Окно Инфо. по группе

Описание данных полей см. *Описание полей окна Инфо. по группе*, стр. E-33.

Связанные процедуры…

- *Создание заказа пациента (группа, со штрих-кодом)*, стр. 5-197
- *Создание заказа пациента (группа, без штрих-кода)*, стр. 5-200

Регистрация МИ в Росздравнадзоре
www.nevacert.ru | info@nevacert.ru

Экран Заказ контроля и его области просмотра

Используйте экраны заказа контроля и их области просмотра для создания заказов контроля.

Контроли имеют следующие характеристики:

- Требуют запуска, на всех уровнях и для каждого теста, непосредственно после калибровки для проверки только что сохраненной калибровочной кривой в определенном аналитическом модуле.
- Запускаются регулярно для проверки ранее сохраненной активной кривой и для мониторинга функционирования системы/теста.

Рекомендации по периодичности регулярных контрольных тестов см. в документации изготовителя реагента по иммунологическим исследованиям (инструкция по применению реагента).

ВАЖНО: Если не проводить контрольные тесты и не оценивать результаты в соответствии с документацией изготовителя реагента по иммунологическим исследованиям (инструкция по применению реагента), результаты пациента могут быть неверными.

Темы окна и экранов заказа контроля включают следующее:

- *Экран Заказ контроля - область просмотра Однокомпонентный*, стр. 5-210
- *Экран Заказ контроля - область просмотра Многокомпонентный*, стр. 5-212
- *Экран Процедуры - Заказ контроля*, стр. 5-214
- *Окна - экран и области просмотра Заказ контроля*, стр. 5-224

Экран Заказ контроля - область просмотра Однокомпонентный

В области просмотра Однокомпонентный экрана Заказ контроля можно создать заказ контроля, если:

- Система не подключена к серверу
- Сервер не работает
- Система не настроена на исследование образцов контроля со штрих-кодом
- Образец контроля не имеет этикетки со штрих-кодом
- Образец контроля имеет этикетку со штрих-кодом № образца, который может быть не сконфигурирован в системе

Можно также открыть окно для заказа опций теста.

Регистрация МИ в Росздравнадзоре
www.nevacert.ru | info@nevacert.ru

Рисунок 5.51: Экран Заказ контроля - область просмотра Однокомпонентный

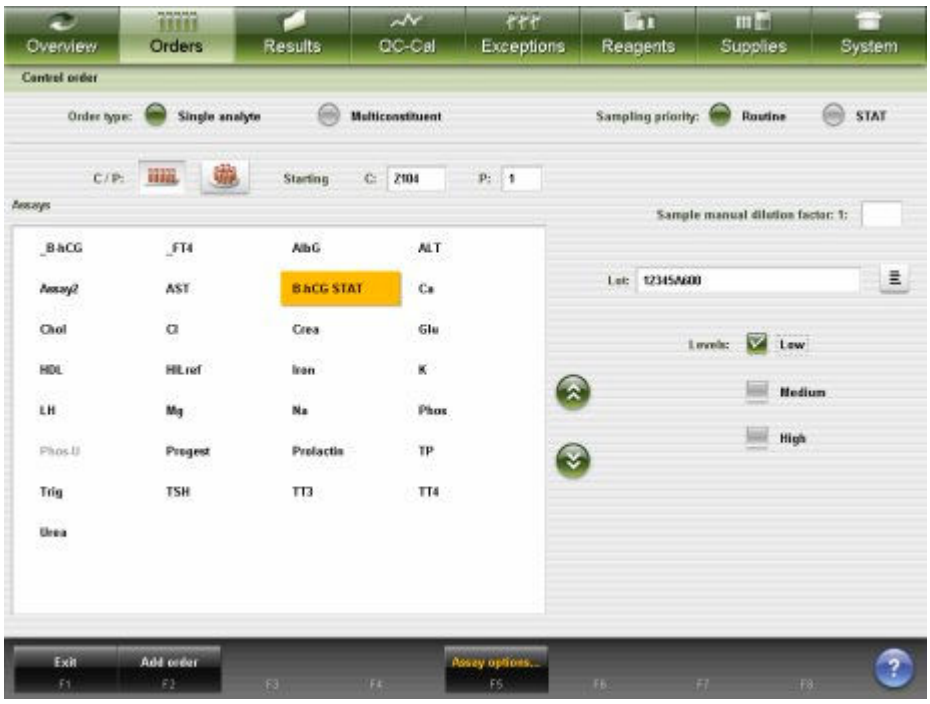

Описание данных полей, см. *Описание полей экрана Заказ контроля - область просмотра Однокомпонентный*, стр. E-33.

Рисунок 5.52: Экран Заказ контроля - область просмотра Однокомпонентный (LAS i2000SR)

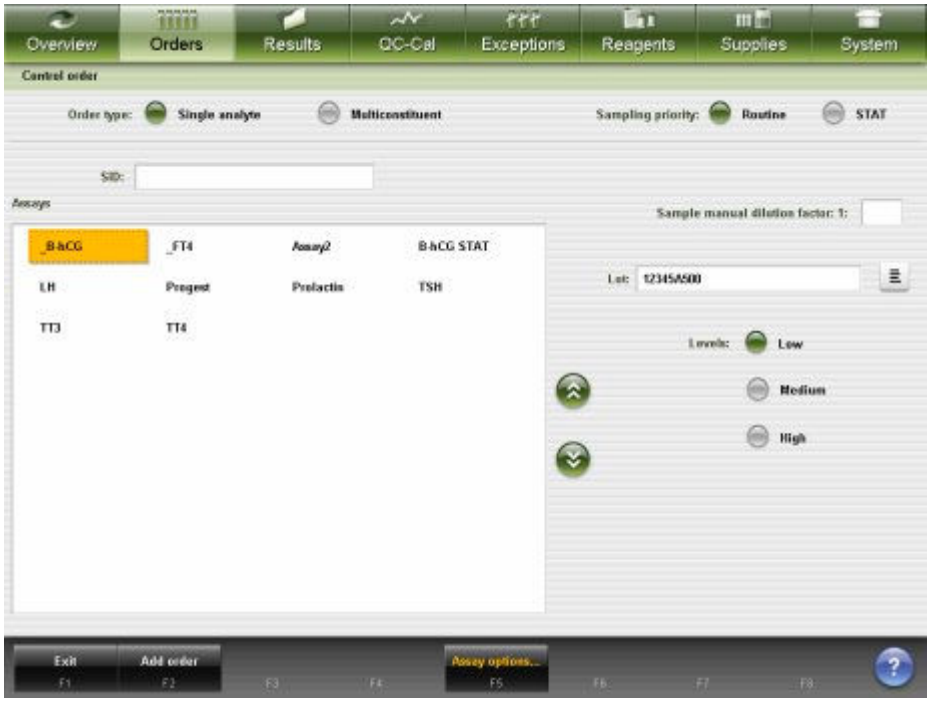

Описание данных полей, см. *Описание полей экрана Заказ контроля - область просмотра Однокомпонентный (LAS i2000SR)*, стр. E-34.

Регистрация МИ в Росздравнадзоре
www.nevacert.ru | info@nevacert.ru

Для отображения области просмотра данного экрана, см. *Доступ к экрану Заказ контроля - область просмотра Однокомпонентный*, стр. 5-212.

Связанные процедуры…

- *Создание заказа контроля (однокомпонентный аналит)*, стр. 5-214
- *Создание заказа контроля (однокомпонентный аналит - LAS i2000SR)*, стр. 5-217

Доступ к экрану Заказ контроля - область просмотра Однокомпонентный

Данная процедура предназначена для отображения области просмотра Однокомпонентный экрана Заказ контроля.

Необходимые условия	NA
Статус модуля	Любой
Уровень доступа пользователя	Общий оператор
Ресурсы	NA

Для доступа к экрану Заказ контроля - область просмотра Однокомпонентный:

1. Выберите **Заказы** в строке меню, затем выберите **Заказ контроля**.

   Отобразится экран Заказ контроля - область просмотра Многокомпонентный.

2. Выберите опцию **Тип заказа: Однокомпонентный**.

   Отобразится экран Заказ контроля - область просмотра Однокомпонентный

Сопутствующая информация…

- *Экран Заказ контроля - область просмотра Многокомпонентный*, стр. 5-212
- *Экран Заказ контроля - область просмотра Однокомпонентный*, стр. 5-210

Экран Заказ контроля - область просмотра Многокомпонентный

В области просмотра Многокомпонентный экрана Заказ контроля можно создать заказ контроля, если:

- Система не подключена к серверу
- Сервер не работает
- Система не настроена на исследование образцов контроля со штрих-кодом
- Образец контроля не имеет этикетки со штрих-кодом
- Образец контроля имеет штрих-код № образца, который может быть сконфигурирован или не сконфигурирован в системе

Можно также открыть окно для заказа опций теста.

Регистрация МИ в Росздравнадзоре
www.nevacert.ru | info@nevacert.ru

Рисунок 5.53: Экран Заказ контроля - область просмотра Многокомпонентный

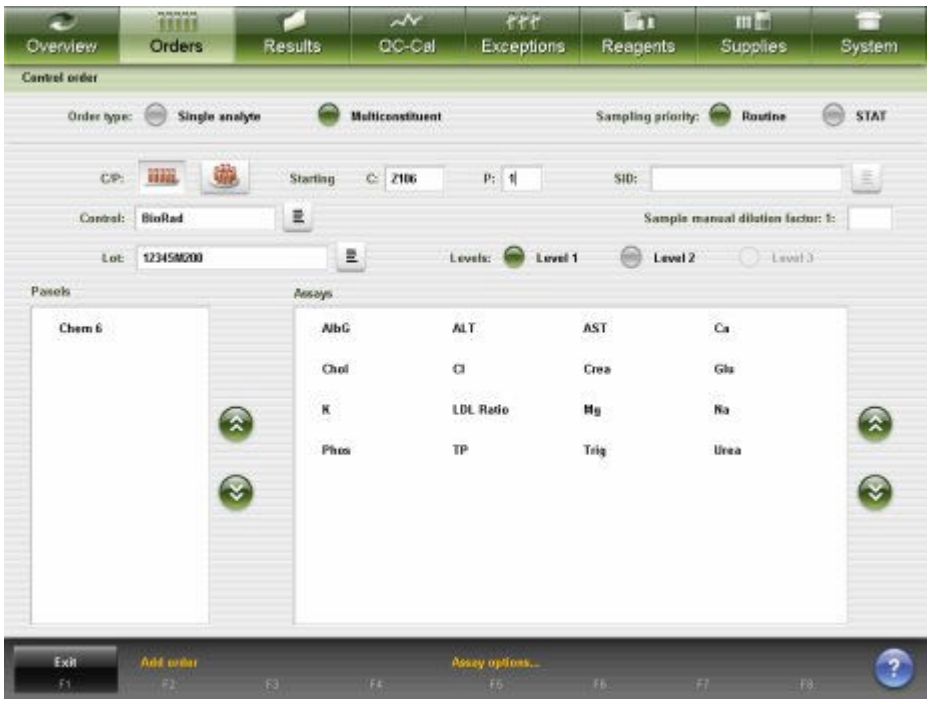

Описание данных полей, см. *Описание полей экрана Заказ контроля - область просмотра Многокомпонентный*, стр. E-35.

Рисунок 5.54: Экран Заказ контроля - область просмотра Многокомпонентный (LAS i2000SR)

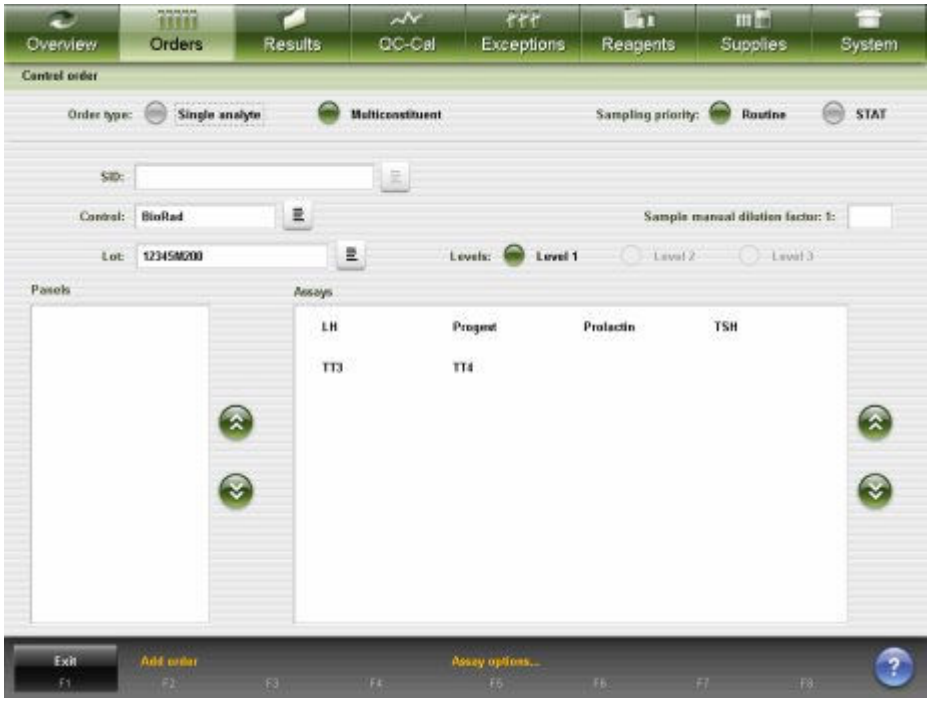

Описание данных полей, см. *Описание полей экрана Заказ контроля - область просмотра Многокомпонентный (LAS i2000SR)*, стр. E-36.

Регистрация МИ в Росздравнадзоре
www.nevacert.ru | info@nevacert.ru

Для отображения области просмотра данного экрана, см. *Доступ к экрану Заказ контроля - область просмотра Многокомпонентный*, стр. 5-214.

Связанные процедуры…

- *Создание заказа контроля (многокомпонентный)*, стр. 5-219
- *Создание заказа контроля (многокомпонентный - LAS i2000SR)*, стр. 5-222

Доступ к экрану Заказ контроля - область просмотра Многокомпонентный

Данная процедура предназначена для отображения области просмотра Многокомпонентный экрана Заказ контроля.

Необходимые условия	NA
Статус модуля	Любой
Уровень доступа пользователя	Общий оператор
Ресурсы	NA

Для доступа к экрану Заказ контроля - области просмотра Многокомпонентный:

Выберите **Заказы** в строке меню, затем выберите **Заказ контроля**.

Отобразится экран Заказ контроля - область просмотра Многокомпонентный.

Сопутствующая информация…

- *Экран Заказ контроля - область просмотра Многокомпонентный*, стр. 5-212

Экран Процедуры - Заказ контроля

К процедурам, которые можно выполнить на экране Заказ контроля и в связанных с ним окнах, относятся:

- *Создание заказа контроля (однокомпонентный аналит)*, стр. 5-214
- *Создание заказа контроля (однокомпонентный аналит - LAS i2000SR)*, стр. 5-217
- *Создание заказа контроля (многокомпонентный)*, стр. 5-219
- *Создание заказа контроля (многокомпонентный - LAS i2000SR)*, стр. 5-222

Создание заказа контроля (однокомпонентный аналит)

Данная процедура предназначена для создания заказа контроля однокомпонентного аналита, когда сервер недоступен или если контроли однокомпонентного аналита не сконфигурированы на использование штрих-кода № образца (идентификация образца).

ПРИМЕЧАНИЕ: Прежде чем выполнять данную процедуру, необходимо сконфигурировать контроли в системе. См. *Конфигурирование контроля однокомпонентного аналита*, стр. 2-148.

Регистрация МИ в Росздравнадзоре
www.nevacert.ru | info@nevacert.ru

Можно отключить набор(ы) реагентов для образцов пациента и все равно иметь возможность вручную заказать калибровки и контроли. См. *Активирование или деактивирование набора реагентов*, стр. 5-134.

Необходимые условия	*Доступ к экрану Заказ контроля - область просмотра Однокомпонентный*, стр. 5-212
Статус модуля	Любой. Если аналитический модуль(и) не находится в статусе В работе, объем, распечатываемый в отчете по списку заказов, указывается для одного контроля на модуль.
Уровень доступа пользователя	Общий оператор
Ресурсы	NA

Чтобы создать заказ контроля (однокомпонентный аналит):

1. Выберите опцию **Приор. отбора проб: Опция STAT** на экране Заказ контроля, чтобы отобразить код «S» (STAT) заказа образца и результаты. ***(опционально)***
2. Нажмите кнопку **штатив** или **карусель**.
3. Введите номер штатива или карусели в поле **Ш**, если оно отображается.
4. Введите позицию в поле **П**.
5. Введите значение в поле **Фактор ручного разведения образца**. ***(опционально)***

   ПРИМЕЧАНИЕ: Не все тесты поддерживают ручное разведение. Если выбрать ручное разведение для теста, который не поддерживает данный тип разведения, тест окажется недоступным. См. документацию изготовителя реагента по иммунологическим исследованиям (инструкцию по применению реагента).
6. Выберите нужный тест в списке **Тесты**.
7. Нажмите кнопку **Лот**, затем из списка выберите необходимый лот.

   ПРИМЕЧАНИЕ: Если система настроена на отслеживание срока действия лота контроля (опция premium), лоты контроля, отображаемые красным цветом, либо истекли, либо не сконфигурированы с указанием срока действия. Эти лоты не могут использоваться в заказе контроля.
8. Выберите нужный флажок(ки) **Уровни**.

   ПРИМЕЧАНИЕ: Все выбранные уровни контроля должны быть из одного штатива/карусели.
9. Нажмите **F5 - Опции теста**, чтобы задать опции теста. (***опция*** , если контроль не запущен с отключенным набором)

   В окне Опции теста (Заказ контроля) - области просмотра Ручное разведение отображается, выбран ли фактор ручного разведения.

   или

Регистрация МИ в Росздравнадзоре
www.nevacert.ru | info@nevacert.ru

В окне Опции теста (Заказ контроля) - области просмотра Автоматическое разведение отображается, что фактор ручного разведения не выбран.

a. Удалите повторы, в которых нет необходимости, а затем введите количество повторов для заданных разведений в поле **Протоколы разведения/количество повторов**.

   ПРИМЕЧАНИЕ: С протоколом автоматического разведения, запустить все тесты невозможно. Ограничения по автоматическим разведениям см. в документации изготовителя реагента по иммунологическим исследованиям (инструкция по применению реагента).

   Программное обеспечение системы автоматически выбирает один повтор для протокола разведения по умолчанию.

   ВАЖНО: В системе ARCHITECT *i* нельзя заказать более 10 тестов на образец для образцов, загружаемых в чашечках.

   В системе *c* нельзя заказать более 15 тестов ICT на образец для образцов, загружаемых в чашках и/или пробирках.

   В общее количество тестов на образец включаются все тесты, повторы, разведения и имеющиеся лоты реагента, входящие в заказ.

b. Выберите опцию **Выбор реагента: выберите набор**, нажмите кнопку списка **Набор**, затем выберите требуемый набор реагентов, чтобы игнорировать системный планировщик. (***опция*** , если набор реагентов не деактивирован)

c. Выберите опцию **Выбор реагента: модуль** и установите соответствующие флажки, чтобы игнорировать системный планировщик модулей (мультимодульная система *i*). ***(опционально)***

   ПРИМЕЧАНИЕ: Игнорирование системного планировщика модулей может повлиять на общую пропускную способность.

d. Используйте кнопки **Предыдущий**/**Следующий**, чтобы отобразить каждый уровень, если выбран более чем один уровень, а затем повторите шаги 9a и 9b для каждого. ***(опционально)***

e. Нажмите **Готово**, чтобы сохранить изменения и вернуться в экран Заказ контроля.

10. Нажмите **F2 - Добавить заказ**.

Для просмотра заказов, см. *Доступ к экрану Статус заказа*, стр. 5-228.

Для печати отчета по списку заказов, см. *Печать отчета по списку заказов*, стр. 5-414.

ПРИМЕЧАНИЕ: Информация о минимальном объеме образца содержится в отчете по списку заказов.

Регистрация МИ в Росздравнадзоре
www.nevacert.ru | info@nevacert.ru

Сопутствующая информация…

- *Экран Заказ контроля - область просмотра Однокомпонентный*, стр. 5-210
- *Окно Опции теста (Заказ контроля) - область просмотра Ручное разведение*, стр. 5-225
- *Окно Опции теста (Заказ контроля) - область просмотра Авто.разведение*, стр. 5-225
- *Экран Статус заказа*, стр. 5-226
- *Отчет по списку заказов*, стр. A-54
- *Загрузка образцов (РПО)*, стр. 5-250
- *Загрузка образцов (карусель образцов - c8000/c16000)*, стр. 5-265
- *Загрузка образцов (СПО)*, стр. 5-268
- *Загрузка образцов (податчик образцов карусели LAS - i2000)*, стр. 5-278

Создание заказа контроля (однокомпонентный аналит - LAS *i*2000SR)

Данная процедура предназначена для создания заказа на контроль однокомпонентного аналита, когда сервер недоступен или если контроли однокомпонентного аналита не сконфигурированы на использование штрих-кода № образца (идентификация образца), или в заказе контроля будет использоваться не сконфигурированный штрих-код № образца.

ПРИМЕЧАНИЕ: Прежде чем выполнять данную процедуру, необходимо сконфигурировать контроли в системе. См. *Конфигурирование контроля однокомпонентного аналита*, стр. 2-148.

Можно отключить набор(ы) реагентов для образцов пациента и все равно иметь возможность вручную заказать калибровки и контроли. См. *Активирование или деактивирование набора реагентов*, стр. 5-134.

Необходимые условия	*Доступ к экрану Заказ контроля - область просмотра Однокомпонентный*, стр. 5-212
Статус модуля	Любой. Если аналитический модуль(и) не находится в статусе В работе, объем, распечатываемый в отчете по списку заказов, указывается для одного контроля на модуль.
Уровень доступа пользователя	Общий оператор
Ресурсы	NA

Чтобы создать заказ контроля (однокомпонентный аналит - LAS *i*2000SR):

1. Выберите опцию **Приор. отбора проб: Опция STAT** на экране Заказ контроля, чтобы отобразить код «S» (STAT) заказов образца и результаты. ***(опционально)***
2. Введите номер образца (идентификация образца) в поле **№ образца**.

   ВАЖНО: Чтобы убедиться в том, что обрабатываемые тесты содержат верную информацию, проверьте, чтобы ваша лаборатория не использовала повторно один и тот же образец, прежде чем завершать или удалять предыдущие заказы в статусе ожидания.

Регистрация МИ в Росздравнадзоре
www.nevacert.ru | info@nevacert.ru

3. Введите значение в поле **Фактор ручного разведения образца**. ***(опционально)***

   ПРИМЕЧАНИЕ: Не все тесты поддерживают ручное разведение. Если выбрать ручное разведение для теста, который не поддерживает данный тип разведения, тест окажется недоступным. См. документацию изготовителя реагента по иммунологическим исследованиям (инструкцию по применению реагента).

4. Выберите нужный тест в списке **Тесты**.

5. Нажмите кнопку **Лот**, затем из списка выберите необходимый лот.

   ПРИМЕЧАНИЕ: Если система настроена на отслеживание срока действия лота контроля (опция premium), лоты контроля, отображаемые красным цветом, либо истекли, либо не сконфигурированы с указанием срока действия. Эти лоты не могут использоваться в заказе контроля.

6. Выберите нужный флажок(ки) **Уровни**.

7. Нажмите **F5 - Опции теста**, чтобы задать опции теста. (***опция*** , если контроль не запущен с отключенным набором)

   В окне Опции теста (Заказ контроля) - области просмотра Ручное разведение отображается, выбран ли фактор ручного разведения.

   или

   В окне Опции теста (Заказ контроля) - области просмотра Автоматическое разведение отображается, что фактор ручного разведения не выбран.

   a. Удалите повторы, в которых нет необходимости, а затем введите количество повторов для заданных разведений в поле **Протоколы разведения/количество повторов**.

      ПРИМЕЧАНИЕ: С протоколом автоматического разведения, запустить все тесты невозможно. Ограничения по автоматическим разведениям см. в документации изготовителя реагента по иммунологическим исследованиям (инструкция по применению реагента).

      Программное обеспечение системы автоматически выбирает один повтор для протокола разведения по умолчанию.

      ВАЖНО: В системе ARCHITECT *i* нельзя заказать более 10 тестов на образец для образцов, загружаемых в чашечках.

      В общее количество тестов на образец включаются все тесты, повторы, разведения и имеющиеся лоты реагента, входящие в заказ.

   b. Выберите опцию **Выбор реагента: выберите набор**, нажмите кнопку списка **Набор**, затем выберите требуемый набор реагентов, чтобы игнорировать системный планировщик. (***опция*** , если набор реагентов не деактивирован)

   c. Нажмите **Готово**, чтобы сохранить изменения и вернуться в экран Заказ контроля.

Регистрация МИ в Росздравнадзоре
www.nevacert.ru | info@nevacert.ru

8. Нажмите **F2 - Добавить заказ**.

Для просмотра заказов, см. *Доступ к экрану Статус заказа*, стр. 5-228.

Для печати отчета по списку заказов, см. *Печать отчета по списку заказов*, стр. 5-414.

ПРИМЕЧАНИЕ: Информация о минимальном объеме образца содержится в отчете по списку заказов.

Сопутствующая информация…

- *Экран Заказ контроля - область просмотра Однокомпонентный*, стр. 5-210
- *Окно Опции теста (Заказ контроля) - область просмотра Ручное разведение*, стр. 5-225
- *Окно Опции теста (Заказ контроля) - область просмотра Авто.разведение*, стр. 5-225
- *Экран Статус заказа*, стр. 5-226
- *Отчет по списку заказов*, стр. A-54

Создание заказа контроля (многокомпонентный)

Данная процедура предназначена для создания заказа многокомпонентного контроля, когда сервер недоступен или если многокомпонентные контроли не сконфигурированы на использование штрих-кода № образца (идентификация образца).

ПРИМЕЧАНИЕ: Прежде чем выполнять данную процедуру, необходимо сконфигурировать контроли в системе. См. *Конфигурирование нового многокомпонентного контроля*, стр. 2-152.

Можно отключить набор(ы) реагентов для образцов пациента и все равно иметь возможность вручную заказать калибровки и контроли. См. *Активирование или деактивирование набора реагентов*, стр. 5-134.

Необходимые условия	*Доступ к экрану Заказ контроля - область просмотра Многокомпонентный*, стр. 5-214
Статус модуля	Любой. Если аналитический модуль(и) не находится в статусе В работе, объем, распечатываемый в отчете по списку заказов, указывается для одного контроля на модуль.
Уровень доступа пользователя	Общий оператор
Ресурсы	NA

Чтобы создать заказ контроля (многокомпонентный):

1. Выберите опцию **Приор. отбора проб: Опция STAT** на экране Заказ контроля, чтобы отобразить код «S» (STAT) заказов образца и результаты. ***(опционально)***
2. Нажмите кнопку **штатив** или **карусель**.
3. Введите номер штатива или карусели в поле **Ш**, если оно отображается.

Регистрация МИ в Росздравнадзоре
www.nevacert.ru | info@nevacert.ru

4. Введите позицию в поле **П**.
5. Нажмите кнопку **Контроль**, затем из списка выберите необходимый контроль.
6. Введите значение в поле **Фактор ручного разведения образца**. ***(опционально)***

   ПРИМЕЧАНИЕ: Не все тесты поддерживают ручное разведение. Если выбрать ручное разведение для теста, который не поддерживает данный тип разведения, тест окажется недоступным. См. документацию изготовителя реагента по иммунологическим исследованиям (инструкцию по применению реагента).
7. Нажмите кнопку **Лот**, затем из списка выберите необходимый лот.

   ПРИМЕЧАНИЕ: Если система настроена на отслеживание срока действия лота контроля (опция premium), лоты контроля, отображаемые красным цветом, либо истекли, либо не сконфигурированы с указанием срока действия. Эти лоты не могут использоваться в заказе контроля.
8. Выберите нужную опцию **Уровни**.
9. Нажмите кнопку **№ образца**, затем из списка выберите необходимый номер образца. ***(опционально)***
10. Выберите необходимую панель или панели из списка **Панели** и/или тест или тесты из списка **Тесты**.

    ПРИМЕЧАНИЕ: Если нажать кнопку карусели на аналитическом модуле *c*8000 или *c*16000, для панели, включающей тесты систем *c* и *i*, отобразятся только тесты системы *c*.

    Для заказа расчетного теста выполните одно из следующих действий:

    – Выберите только расчетный тест. Система автоматически закажет тесты, необходимые для выполнения расчета, но не будет сохранять результаты или выдавать отчет по результатам.

      Составные тесты для некоторых расчетных тестов, установленных с прилагаемого диска (номера тестов 3000 - 3999) не могут быть заказаны системой автоматически и должны заказываться отдельно. Специальные требования к тестам см. в инструкции по применению к тест-системе *i*.

    – Выберите расчетный тест и необходимый составной тест или тесты. Система автоматически закажет дополнительные составные тесты, необходимые для выполнения расчета, но не будет сохранять результаты или выдавать отчет по заказанным системой результатам таких составных тестов.

    – Выберите расчетный тест и все соответствующие составные тесты. Система сохранит результаты и выдаст отчет по всем результатам.
11. Нажмите **F5 - Опции теста**, чтобы задать опции теста.

    В окне Опции теста (Заказ контроля) - области просмотра Ручное разведение отображается, выбран ли фактор ручного разведения.

    или

Регистрация МИ в Росздравнадзоре
www.nevacert.ru | info@nevacert.ru

В окне Опции теста (Заказ контроля) - области просмотра Автоматическое разведение отображается, что фактор ручного разведения не выбран.

a. Удалите повторы, в которых нет необходимости, а затем введите количество повторов для заданных разведений в поле **Протоколы разведения/количество повторов**.

   ПРИМЕЧАНИЕ: С протоколом автоматического разведения, запустить все тесты невозможно. См. документацию изготовителя реагента по иммунологическим исследованиям (инструкцию по применению реагента).

   Программное обеспечение системы автоматически выбирает один повтор для протокола разведения по умолчанию.

   Повторы для расчетных тестов заказать нельзя.

   ВАЖНО: В системе ARCHITECT *i* нельзя заказать более 10 тестов на образец для образцов, загружаемых в чашечках.

   В системе *c* нельзя заказать более 15 тестов ICT на образец для образцов, загружаемых в чашках и/или пробирках.

   В общее количество тестов на образец включаются все тесты, повторы, разведения и имеющиеся лоты реагента, входящие в заказ.

b. Выберите опцию **Выбор реагента: выберите набор**, нажмите кнопку списка **Набор**, затем выберите требуемый набор реагентов, чтобы игнорировать системный планировщик. (***опция*** , если набор реагентов не деактивирован)

c. Выберите опцию **Выбор реагента: модуль** и установите соответствующие флажки, чтобы игнорировать системный планировщик модулей (мультимодульная система *i*). ***(опционально)***

   ПРИМЕЧАНИЕ: Игнорирование системного планировщика модулей может повлиять на общую пропускную способность.

d. Используйте кнопки **Предыдущий**/**Следующий**, чтобы отобразить каждый тест, если выбрано более одного теста, а затем повторите шаги 10a и 10b для каждого. ***(опционально)***

e. Нажмите **Готово**, чтобы сохранить изменения и вернуться в экран Заказ контроля.

12. Нажмите **F2 - Добавить заказ**.

Для просмотра заказов, см. *Доступ к экрану Статус заказа*, стр. 5-228.

Для печати отчета по списку заказов, см.*Печать отчета по списку заказов*, стр. 5-414.

ПРИМЕЧАНИЕ: Информация о минимальном объеме образца содержится в отчете по списку заказов.

Регистрация МИ в Росздравнадзоре
www.nevacert.ru | info@nevacert.ru

Сопутствующая информация…

- *Экран Заказ контроля - область просмотра Многокомпонентный*, стр. 5-212
- *Окно Опции теста (Заказ контроля) - область просмотра Ручное разведение*, стр. 5-225
- *Окно Опции теста (Заказ контроля) - область просмотра Авто.разведение*, стр. 5-225
- *Экран Статус заказа*, стр. 5-226
- *Отчет по списку заказов*, стр. A-54
- *Загрузка образцов (РПО)*, стр. 5-250
- *Загрузка образцов (карусель образцов - c8000/c16000)*, стр. 5-265
- *Загрузка образцов (СПО)*, стр. 5-268
- *Загрузка образцов (податчик образцов карусели LAS - i2000)*, стр. 5-278

Создание заказа контроля (многокомпонентный - LAS *i*2000SR)

Данная процедура предназначена для создания заказа на многокомпонентный контроль, когда сервер недоступен или, если многокомпонентные контроли не сконфигурированы на использование штрих-кода № образца (идентификация образца), или в заказе контроля будет использоваться не сконфигурированный штрих-код № образца.

ПРИМЕЧАНИЕ: Прежде чем выполнять данную процедуру, необходимо сконфигурировать контроли в системе. См. *Конфигурирование нового многокомпонентного контроля*, стр. 2-152.

Можно отключить набор(ы) реагентов для образцов пациента и все равно иметь возможность вручную заказать калибровки и контроли. См. *Активирование или деактивирование набора реагентов*, стр. 5-134.

Необходимые условия	*Доступ к экрану Заказ контроля - область просмотра Многокомпонентный*, стр. 5-214
Статус модуля	Любой. Если аналитический модуль(и) не находится в статусе В работе, объем, распечатываемый в отчете по списку заказов, указывается для одного контроля на модуль.
Уровень доступа пользователя	Общий оператор
Ресурсы	NA

Чтобы создать заказ контроля (Многокомпонентный - LAS *i*2000SR):

1. Выберите опцию **Приор. отбора проб: Опция STAT** на экране Заказ контроля, чтобы отобразить код «S» (STAT) заказов образца и результаты. ***(опционально)***
2. Нажмите кнопку **№ образца**, затем из списка выберите необходимый номер образца.
3. Введите значение в поле **Фактор ручного разведения образца**. ***(опционально)***

   ПРИМЕЧАНИЕ: Не все тесты поддерживают ручное разведение. Если выбрать ручное разведение для теста, который не

Регистрация МИ в Росздравнадзоре
www.nevacert.ru | info@nevacert.ru

поддерживает данный тип разведения, тест окажется недоступным. См. документацию изготовителя реагента по иммунологическим исследованиям (инструкцию по применению реагента).

4. Нажмите кнопку **Контроль**, затем из списка выберите необходимый контроль.
5. Нажмите кнопку **Лот**, затем из списка выберите необходимый лот.

   ПРИМЕЧАНИЕ: Если система настроена на отслеживание срока действия лота контроля (опция premium), лоты контроля, отображаемые красным цветом, либо истекли, либо не сконфигурированы с указанием срока действия. Эти лоты не могут использоваться в заказе контроля.
6. Выберите нужную опцию **Уровни**.
7. Выберите необходимую панель или панели из списка **Панели** и/или тест или тесты из списка **Тесты**.

   Для заказа расчетного теста выполните одно из следующих действий:

   – Выберите только расчетный тест. Система автоматически закажет тесты, необходимые для выполнения расчета, но не будет сохранять результаты или выдавать отчет по результатам.

     Составные тесты для некоторых расчетных тестов, установленных с прилагаемого диска (номера тестов 3000 - 3999) не могут быть заказаны системой автоматически и должны заказываться отдельно. Специальные требования к тестам см. в инструкции по применению к тест-системе *i*.

   – Выберите расчетный тест и необходимый составной тест или тесты. Система автоматически закажет дополнительные составные тесты, необходимые для выполнения расчета, но не будет сохранять результаты или выдавать отчет по заказанным системой результатам таких составных тестов.

   – Выберите расчетный тест и все соответствующие составные тесты. Система сохранит результаты и выдаст отчет по всем результатам.
8. Нажмите **F5 - Опции теста**, чтобы задать опции теста.

   В окне Опции теста (Заказ контроля) - области просмотра Ручное разведение отображается, выбран ли фактор ручного разведения.

   или

   В окне Опции теста (Заказ контроля) - области просмотра Автоматическое разведение отображается, что фактор ручного разведения не выбран.

   a. Удалите повторы, в которых нет необходимости, а затем введите количество повторов для заданных разведений в поле **Протоколы разведения/количество повторов**.

      ПРИМЕЧАНИЕ: С протоколом автоматического разведения, запустить все тесты невозможно. См. документацию изготовителя реагента по иммунологическим исследованиям (инструкцию по применению реагента).

Регистрация МИ в Росздравнадзоре
www.nevacert.ru | info@nevacert.ru

Программное обеспечение системы автоматически выбирает один повтор для протокола разведения по умолчанию.

Повторы для расчетных тестов заказать нельзя.

ВАЖНО: В системе ARCHITECT *i* нельзя заказать более 10 тестов на образец для образцов, загружаемых в чашечках.

В общее количество тестов на образец включаются все тесты, повторы, разведения и имеющиеся лоты реагента, входящие в заказ.

b. Выберите опцию **Выбор реагента: выберите набор**, нажмите кнопку списка **Набор**, затем выберите требуемый набор реагентов, чтобы игнорировать системный планировщик. (***опция*** , если набор реагентов не деактивирован)

c. Используйте кнопки **Предыдущий**/**Следующий**, чтобы отобразить каждый тест, если выбрано более одного теста, а затем повторите шаги 8a и 8b для каждого. ***(опционально)***

d. Нажмите **Готово**, чтобы сохранить изменения и вернуться в экран Заказ контроля.

9. Нажмите **F2 - Добавить заказ**.

Для просмотра заказов, см. *Доступ к экрану Статус заказа*, стр. 5-228.

Для печати отчета по списку заказов, см. *Печать отчета по списку заказов*, стр. 5-414.

ПРИМЕЧАНИЕ: Информация о минимальном объеме образца содержится в отчете по списку заказов.

Сопутствующая информация…

- *Экран Заказ контроля - область просмотра Многокомпонентный*, стр. 5-212
- *Окно Опции теста (Заказ контроля) - область просмотра Ручное разведение*, стр. 5-225
- *Окно Опции теста (Заказ контроля) - область просмотра Авто.разведение*, стр. 5-225
- *Экран Статус заказа*, стр. 5-226
- *Отчет по списку заказов*, стр. A-54

Окна - экран и области просмотра Заказ контроля

Окна, в которые можно перейти из окна Заказ контроля:

- *Окно Опции теста (Заказ контроля) - область просмотра Ручное разведение*, стр. 5-225
- *Окно Опции теста (Заказ контроля) - область просмотра Авто.разведение*, стр. 5-225

Регистрация МИ в Росздравнадзоре
www.nevacert.ru | info@nevacert.ru

Окно Опции теста (Заказ контроля) - область просмотра Ручное разведение

В области просмотра Ручное разведение окна Опции теста (Заказ контроля) можно:

- Ввести требуемое количество повторов
- Включить игнорирование системного планировщика и выбрать определенный модуль (мультимодульная система *i*) или набор реагентов для обработки заказа

Рисунок 5.55: Окно Опции теста (Заказ контроля) - область просмотра Ручное разведение

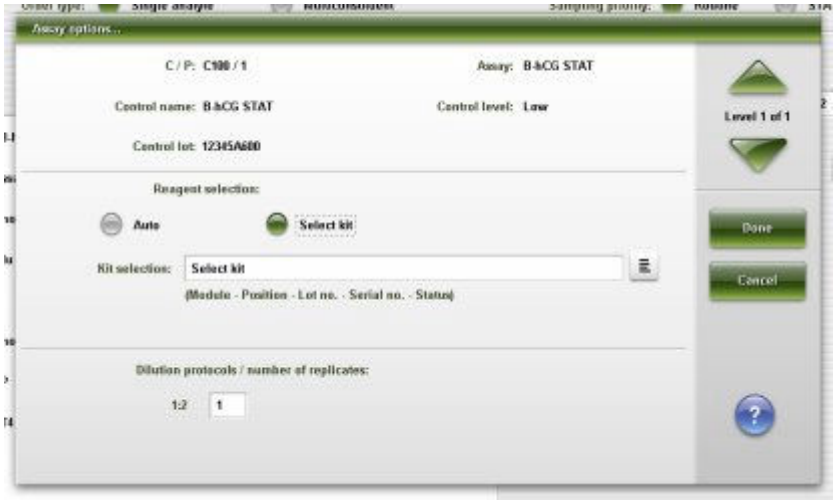

Описание данных полей, см. *Описание полей окна Опции теста (Заказ контроля) - область просмотра Ручное разведение*, стр. E-38.

Связанные процедуры…

- *Создание заказа контроля (однокомпонентный аналит)*, стр. 5-214
- *Создание заказа контроля (многокомпонентный)*, стр. 5-219

Окно Опции теста (Заказ контроля) - область просмотра Авто.разведение

В области просмотра Авто.разведение окна Опции теста (Заказ контроля) можно:

- Выбрать фактор автоматического разведения, отличный от заданного
- Ввести требуемое количество повторов
- Включить игнорирование системного планировщика и выбрать определенный модуль (мультимодульная система *i*) или набор реагентов для обработки заказа

Регистрация МИ в Росздравнадзоре
www.nevacert.ru | info@nevacert.ru

Рисунок 5.56: Окно Опции теста (Заказ контроля) - область просмотра Авто.разведение

Описание данных полей, см. *Описание полей окна Опции теста (Заказ контроля) - область просмотра Авто.разведение*, стр. E-38.

Связанные процедуры…

- *Создание заказа контроля (однокомпонентный аналит)*, стр. 5-214
- *Создание заказа контроля (многокомпонентный)*, стр. 5-219

Экран Статус заказа

На экране Статус заказа можно просмотреть информацию по пациентам, контролям, калибровкам и заказам повторных исследований, к которой относится:

- Положение образца, идентифицированное по №/позиции штатива образцов, №/позиции карусели или LAS
- Наименование и идентификационный номер образца
- Название, статус и время завершения теста
- Коды обработки

Вы можете также удалить тест из заказа и открыть окно для выполнения следующих операций:

- Поиск информации по конкретным тестам на основании определенных критериев поиска
- Печать отчета по списку заказов и отчета о статусе заказов
- Просмотр подробной информации по тесту
- Добавление комментария к заказу

Эллипс (...) отображается, если система не может показать все данные на одном экране или в одном окне. Просмотр окна с подробным отображением всех данных.

Регистрация МИ в Росздравнадзоре
www.nevacert.ru | info@nevacert.ru

Рисунок 5.57: Экран Статус заказа

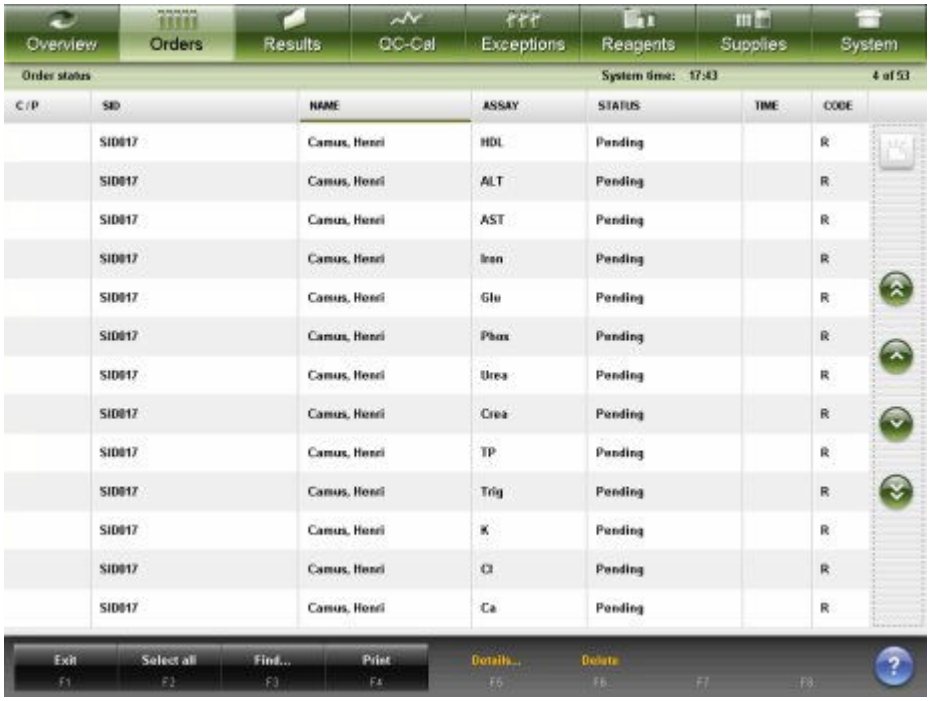

Описание данных полей, см. *Описание полей экрана Статус заказа*, стр. E-39.

При открытии экрана Статус заказа информация сортируется по времени завершения, в порядке возрастания. Заказы без времени завершения оказываются внизу.

Для сортировки столбцов на этом экране выберите заголовок нужного столбца. Информация сортируется в соответствии с описанием в следующей таблице.

Столбец	**Описание сортировки**
Ш/П	В буквенно-цифровом отображении в следующем порядке: • Штатив/позиция • CRSL (карусель)/позиция • LAS • Карусель LAS/позиция • WTR (вода)/0 • Отсутствует штатив или карусель/позиция
№ ОБРАЗЦА, ФИО и ТЕСТ	В буквенно-цифровом отображении в порядке возрастания. Если вы не ввели фамилию пациента, тест или тесты с пустой фамилией будут отображаться внизу отсортированного столбца.
ВРЕМЯ	В порядке возрастания.
СТАТУС и КОД	См. *Описание статусов теста*, стр. 5-228 и *Описание кодов обработки*, стр. 5-229.

Для отображения данного экрана, см. *Доступ к экрану Статус заказа*, стр. 5-228.

Регистрация МИ в Росздравнадзоре
www.nevacert.ru | info@nevacert.ru

Связанные процедуры…

- *Просмотр статуса заказанных тестов*, стр. 5-230
- *Поиск конкретного заказа теста*, стр. 5-230
- *Печать отчета*, стр. 5-411
- *Печать отчета по списку заказов*, стр. 5-414
- *Детали просмотра заказов или статуса повторов*, стр. 5-231
- *Добавление комментария к заказу*, стр. 5-232
- *Удаление теста из заказа пациента*, стр. 5-233

Доступ к экрану Статус заказа

Данная процедура предназначена для отображения экрана Статус заказа.

Необходимые условия	NA
Статус модуля	Любой
Уровень доступа пользователя	Общий оператор
Ресурсы	NA

Для доступа к экрану Статус заказа:

ПРИМЕЧАНИЕ: Можно также открыть данный экран из Исходного экрана, нажав кнопку **Статус заказа** на графическом изображении аналитического модуля.

Выберите **Заказы** в строке меню, затем выберите **Статус заказа**.

Отобразится экран Статус заказа.

Сопутствующая информация…

- *Исходный экран*, стр. 1-21
- *Экран Статус заказа*, стр. 5-226
- *Описание статусов теста*, стр. 5-228
- *Описание кодов обработки*, стр. 5-229

Описание статусов теста

Информацию о статусе теста можно использовать для определения хода выполнения заказанного теста или управления результатами пациента и контроля. Система отслеживает один из следующих статусов теста для каждого заказанного или завершенного теста. В случае выбора заголовка столбца СТАТУС можно отсортировать статусы в следующем порядке.

Таблица 5.10: Статусы теста

Статус	Описание
В ожидании	Тест заказан, однако образец не отсканирован считывателем штрих-кодов.

Регистрация МИ в Росздравнадзоре
www.nevacert.ru | info@nevacert.ru

Статус	Описание
В очереди	Тест назначен аналитическому модулю при сканировании образца считывателем штрих-кодов, однако аспирация еще не выполнена.
В работе	Аспирация теста произведена, тест обрабатывается.
В процессе	• Заказ группы - образец, отмеченный начальным номером заказа на группу, отсканирован считывателем штрих-кодов. • Расчетный тест - обрабатываются тесты, необходимые для расчета результата расчетного теста.
Исключен	Не удалось успешно завершить тест вследствие ошибки.
*Выполнено	Тест завершен.
*Передача ожидается	Тест завершен, но ожидает передачи на сервер.
*Архивировано	Тест архивирован (скопирован) на CD.
*Незаконченное объединение	Тест завершен, однако система ожидает одного из следующих событий перед передачей на сервер: • завершения всех тестов, связанных с номером образца • завершения всех тестов, связанных с номером образца, в данном аналитическом модуле

* Указывает на возможность использования функции поиска на экране Сохраненные результаты для нахождения этих статусов.

Описание кодов обработки

Коды обработки используются для определения способа обработки образца(ов). Система отображает один или несколько из следующих кодов обработки (если применимо) для заказанного теста или результата теста. В случае выбора заголовка столбца КОД можно отсортировать коды в следующем порядке.

Таблица 5.11: Коды обработки

Код	Описание
S	Образец заказан как STAT.
D	Тест представляет собой автоматическое разведение с фактором разведения >1 или автоматическое разведение, являющееся не первым сконфигурированным разведением.
M	Образец разведен вручную.
R	Тест представляет собой повтор.
*	Тест представляет собой оригинальный результат для повтора.
B	Тест представляет собой часть группового заказа.
C	Тест содержит комментарий.

Процедуры - экран Статус заказа

К процедурам, которые можно выполнить на экране Статус заказа и в связанных с ним окнах, относятся:

Регистрация МИ в Росздравнадзоре
www.nevacert.ru | info@nevacert.ru

- *Просмотр статуса заказанных тестов*, стр. 5-230
- *Поиск конкретного заказа теста*, стр. 5-230
- *Детали просмотра заказов или статуса повторов*, стр. 5-231
- *Добавление комментария к заказу*, стр. 5-232
- *Удаление теста из заказа пациента*, стр. 5-233

Просмотр статуса заказанных тестов

Данная процедура предназначена для доступа к экрану Статус заказа. На этом экране можно проверить статус пациентов, контролей, калибровок и повторных заказов тестов.

Поиск определенных заказов тестов, см. *Поиск конкретного заказа теста*, стр. 5-230.

Необходимые условия	NA
Статус модуля	Любой
Уровень доступа пользователя	Общий оператор
Ресурсы	NA

Для просмотра статуса заказанных тестов:

ПРИМЕЧАНИЕ: Можно также открыть данный экран из Исходного экрана, нажав кнопку **Статус заказа** на изображении аналитического модуля.

Выберите **Заказы** в строке меню, затем выберите **Статус заказа**.

Отобразится экран Статус заказа.

Эллипс (...) отображается, если система не может показать все данные на одном экране или в одном окне. Просмотр окна с подробным отображением всех данных.

Некоторые поля данных могут не отображать все введенные данные, если использовать все максимально допустимое количество знаков.

ПРИМЕЧАНИЕ: Чтобы отобразить все записи, нажмите кнопку **обновить**.

Сопутствующая информация…

- *Исходный экран*, стр. 1-21
- *Экран Статус заказа*, стр. 5-226
- *Описание статусов теста*, стр. 5-228
- *Описание кодов обработки*, стр. 5-229

Поиск конкретного заказа теста

Данная процедура предназначена для поиска определенного заказа или заказов тестов посредством указания критериев поиска в одном или нескольких полях.

Необходимые условия	*Доступ к экрану Статус заказа*, стр. 5-228, или *Доступ к экрану Статус повторов*, стр. 5-338
Статус модуля	Любой

Регистрация МИ в Росздравнадзоре
www.nevacert.ru | info@nevacert.ru

Уровень доступа пользователя	Общий оператор
Ресурсы	NA

Для поиска конкретного заказа теста:

1. Нажмите **F3 - Поиск** на экране Статус заказа или Статус повторов.

   Отобразится окно Опции поиска (Статус заказа/Статус повторов).

2. Выберите и/или введите условия поиска. Чем больше критериев будет указано/выбрано, тем более конкретными будут результаты поиска.

   ПРИМЕЧАНИЕ: Использование подстановочных знаков позволяет ввести часть данных и заменить оставшуюся часть символом звездочки (*), чтобы выполнить поиск, в случае если вся информация не известна. Подстановочный знак звездочки (*) можно использовать в любых полях, кроме поля позиции (П).

   Пример: Если в поле номера образца ввести 123*, появятся все результаты, начинающиеся с цифры 123. В этот список попадут номера 12345, 12346 и 12347.

3. Нажмите **Готово** для запуска процедуры поиска.

   Отобразится экран Статус заказа/Статус повторов с текстом «Поиск результатов:» в строке заголовка.

   ПРИМЕЧАНИЕ: Чтобы отобразить все записи, нажмите кнопку **обновить**.

Сопутствующая информация…

- *Экран Статус заказа*, стр. 5-226
- *Экран Статус повторов*, стр. 5-336
- *Окно Опции поиска (Статус заказа/Статус повторов)*, стр. 5-234
- *Описание статусов теста*, стр. 5-228
- *Описание кодов обработки*, стр. 5-229

Детали просмотра заказов или статуса повторов

Данная процедура предназначена для отображения окна Инфо. по заказу (Статус заказа/Статус повторов). В данном окне можно просмотреть подробную информацию по заказам и добавить комментарии.

Необходимые условия	*Доступ к экрану Статус заказа*, стр. 5-228, или *Доступ к экрану Статус повторов*, стр. 5-338
Статус модуля	Любой
Уровень доступа пользователя	Общий оператор
Ресурсы	NA

Детали для просмотра заказов или статуса повторов:

1. Выберите требуемый заказ или заказы из таблицы на экране Статус заказа или повторов или нажмите **F2 - Выделить все**.

Регистрация МИ в Росздравнадзоре
www.nevacert.ru | info@nevacert.ru

2. Нажмите **F5 - Детали**.

   Отобразится окно Инфо. по заказу (Статус заказа/Статус повторов).

3. Используйте кнопки **Предыдущий**/**Следующий** для отображения каждого заказа, если выбрано более одного заказа. ***(опционально)***

4. Нажмите **Готово**, чтобы вернуться в экран Статус заказа или Статус повторов.

Сопутствующая информация…

- *Экран Статус заказа*, стр. 5-226
- *Экран Статус повторов*, стр. 5-336
- *Окно Информация по заказу (Статус заказа/Статус повторов) - область просмотра Одиночный заказ*, стр. 5-234
- *Окно Информация по заказу (Статус заказа) - область просмотра Группа (со штрих-кодом)*, стр. 5-235
- *Окно Информация по заказу (Статус заказа) - область просмотра Группа (без штрих-кода)*, стр. 5-236
- *Описание статусов теста*, стр. 5-228
- *Описание кодов обработки*, стр. 5-229

Добавление комментария к заказу

Данная процедура предназначена для добавления комментария к заказу.

Необходимые условия	*Доступ к экрану Статус заказа*, стр. 5-228 ИЛИ *Доступ к экрану Статус повторов*, стр. 5-338
Статус модуля	Любой
Уровень доступа пользователя	Общий оператор
Ресурсы	NA

Для добавления комментария к заказу:

1. Выберите требуемый заказ или заказы из таблицы на экране Статус заказа или повторов или нажмите **F2 - Выделить все**.

2. Нажмите **F5 - Детали**.

   Отобразится окно Инфо. по заказу.

3. Введите комментарий в поле **Комментарий**.

   ПРИМЕЧАНИЕ: Комментарии связаны с тестом и отображаются и/или распечатываются с тестом. Также отображаются введенные комментарии к образцу.

   Если партия имеет статус В процессе, нельзя ввести комментарий к заказу партии. Комментарий нужно вводить при создании заказа партии или для партии со статусом В ожидании.

4. Используйте кнопки **Предыдущий**/**Следующий**, чтобы отобразить каждый заказ, если выбрано более одного заказа, а затем введите комментарий для каждого. ***(опционально)***

Регистрация МИ в Росздравнадзоре
www.nevacert.ru | info@nevacert.ru

5. Нажмите **Готово**, чтобы сохранить внесенные изменения.

Сопутствующая информация...

- *Экран Статус заказа*, стр. 5-226
- *Экран Статус повторов*, стр. 5-336
- *Окно Информация по заказу (Статус заказа/Статус повторов) - область просмотра Одиночный заказ*, стр. 5-234
- *Экран Статус образца*, стр. 5-237
- *Окно Информация по заказу (Статус заказа) - область просмотра Группа (со штрих-кодом)*, стр. 5-235
- *Окно Информация по заказу (Статус заказа) - область просмотра Группа (без штрих-кода)*, стр. 5-236

Удаление теста из заказа пациента

Данная процедура предназначена для удаления теста или тестов, которые более не будут обрабатываться.

Необходимые условия	*Доступ к экрану Статус заказа*, стр. 5-228 Статус теста - В ожидании, В процессе
Статус модуля	Любой
Уровень доступа пользователя	Общий оператор
Ресурсы	NA

Для удаления теста из заказа пациента:

1. Выберите требуемый тест или тесты из таблицы на экране Статус заказа или нажмите **F2 - Выделить все**.
2. Нажмите **F6-Удалить**.

   Появится сообщение с подтверждением.

   ПРИМЕЧАНИЕ: При удалении заказа партии обработка тестов со статусом В работе или В очереди будет продолжена. Дополнительные тесты заказа не будут обработаны.
3. Чтобы удалить тест(ы), нажмите **OK**.

Сопутствующая информация...

- *Экран Статус заказа*, стр. 5-226

Окна - экран Статус заказа

Окна, в которые можно перейти из экрана Статус заказа:

- *Окно Опции поиска (Статус заказа/Статус повторов)*, стр. 5-234
- *Окно Информация по заказу (Статус заказа/Статус повторов) - область просмотра Одиночный заказ*, стр. 5-234
- *Окно Информация по заказу (Статус заказа) - область просмотра Группа (со штрих-кодом)*, стр. 5-235

Регистрация МИ в Росздравнадзоре
www.nevacert.ru | info@nevacert.ru

- *Окно Информация по заказу (Статус заказа) - область просмотра Группа (без штрих-кода)*, стр. 5-236

Окно Опции поиска (Статус заказа/Статус повторов)

В окне Опции поиска (Статус заказа/Статус повторов) можно выполнить поиск по конкретным заказам тестов.

Рисунок 5.58: Окно Опции поиска (Статус заказа/Статус повторов)

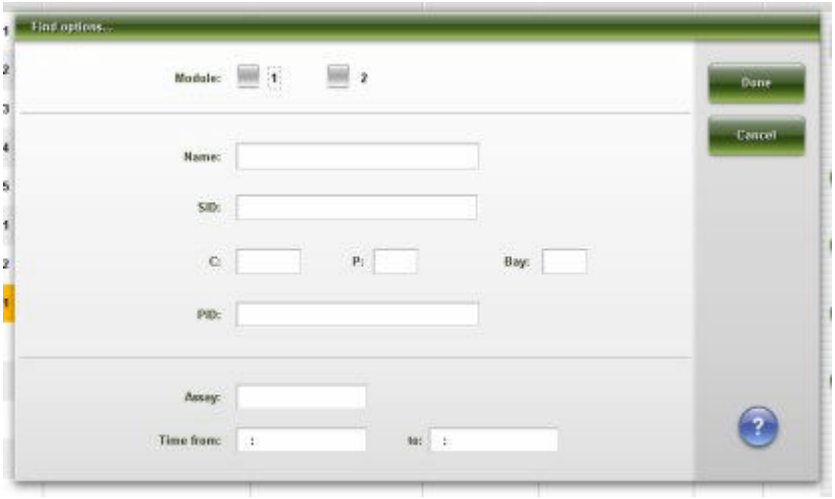

Описание данных полей, см. *Описание полей окна Опции поиска (Статус заказа/Статус повторов)*, стр. E-40.

Связанные процедуры…

- *Поиск конкретного заказа теста*, стр. 5-230

Окно Информация по заказу (Статус заказа/Статус повторов) - область просмотра Одиночный заказ

В области просмотра Одиночный заказ окна Информация по заказу (Статус заказа/Статус повторов) можно просматривать детальную информацию по заказам и добавлять комментарии.

ПРИМЕЧАНИЕ: Если открыть данное окно из экрана Статус образца, его заголовок выглядит как Детали.... Некоторые поля данных могут не отображать все введенные данные, если использовать все максимально допустимое количество знаков.

Регистрация МИ в Росздравнадзоре
www.nevacert.ru | info@nevacert.ru

Рисунок 5.59: Окно Информация по заказу (Статус заказа/Статус повторов) - область просмотра Одиночный заказ

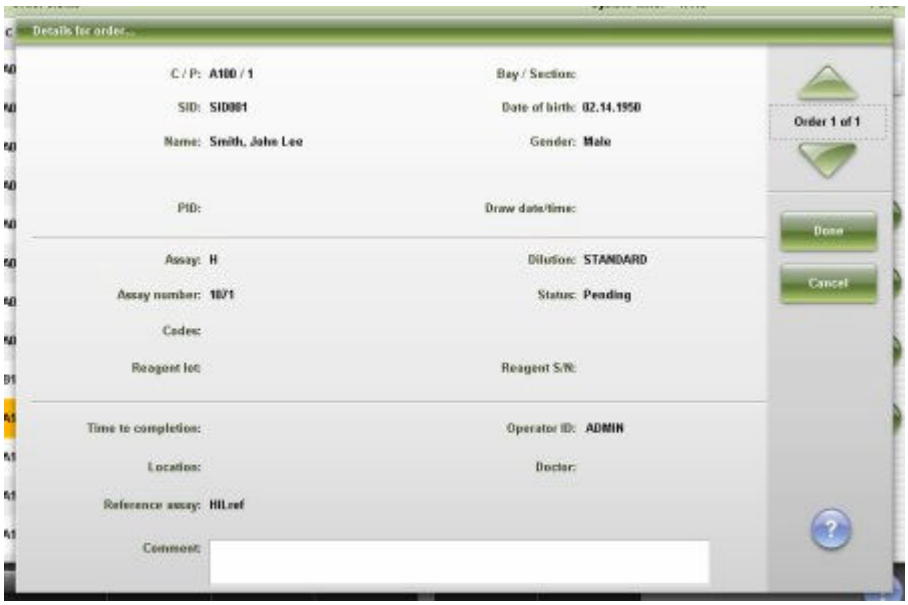

Описание данных полей, см. *Описание полей окна Информация по заказу (Статус заказа/Статус повторов) - области просмотра Одиночный заказ*, стр. E-41.

Связанные процедуры…

- *Детали просмотра заказов или статуса повторов*, стр. 5-231
- *Добавление комментария к заказу*, стр. 5-232
- *Просмотр информации о статусе образца*, стр. 5-241

Окно Информация по заказу (Статус заказа) - область просмотра Группа (со штрих-кодом)

Из области просмотра Группа (со штрих-кодом) окна Информация по заказу (Статус заказа) можно просматривать информацию по заказам групп со штрих-кодом и добавлять комментарии.

ПРИМЕЧАНИЕ: Если открыть данное окно из экрана Статус образца, его заголовок выглядит как Детали.... Некоторые поля данных могут не отображать все введенные данные, если использовать все максимально допустимое количество знаков.

Регистрация МИ в Росздравнадзоре
www.nevacert.ru | info@nevacert.ru

Рисунок 5.60: Окно Информация по заказу (Статус заказа) - область просмотра Группа (со штрих-кодом)

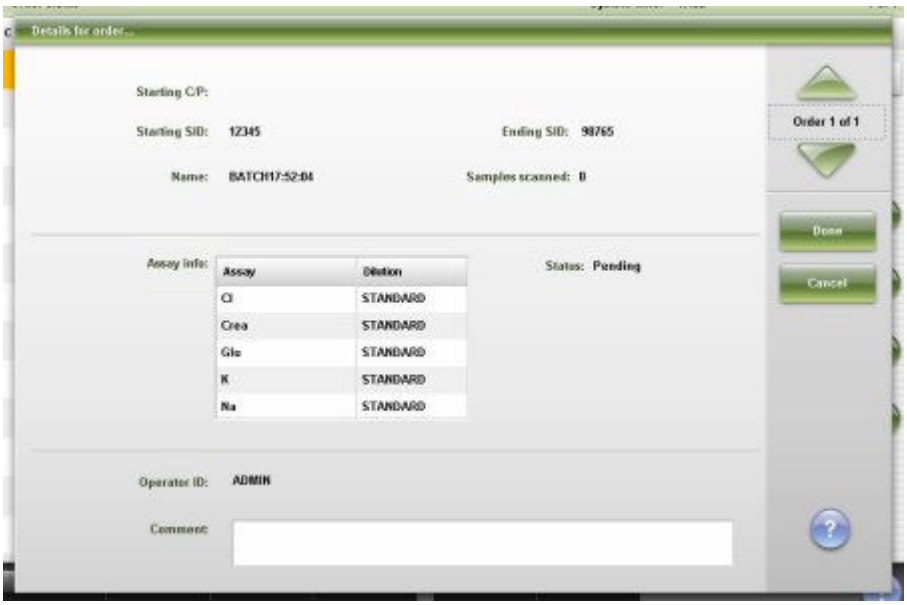

Описание данных полей см. *Описание полей окна Информация по заказу (Статус заказа) - области просмотра Группа (со штрих-кодом)*, стр. E-43.

Связанные процедуры…

- *Детали просмотра заказов или статуса повторов*, стр. 5-231
- *Добавление комментария к заказу*, стр. 5-232
- *Просмотр информации о статусе образца*, стр. 5-241

Окно Информация по заказу (Статус заказа) - область просмотра Группа (без штрих-кода)

Из области просмотра Группа (без штрих-кода) окна Информация по заказу (Статус заказа) можно просматривать информацию по заказам групп без штрих-кода и добавлять комментарии.

ПРИМЕЧАНИЕ: Если открыть данное окно из экрана Статус образца, его заголовок выглядит как Детали.... Некоторые поля данных могут не отображать все введенные данные, если использовать все максимально допустимое количество знаков.

Регистрация МИ в Росздравнадзоре
www.nevacert.ru | info@nevacert.ru

Рисунок 5.61: Окно Информация по заказу (Статус заказа) - область просмотра Группа (без штрих-кода)

Описание данных полей см. *Описание полей окна Информация по заказу (Статус заказа) - области просмотра Группа (без штрих-кода)*, стр. E-44.

Связанные процедуры…

- *Детали просмотра заказов или статуса повторов*, стр. 5-231
- *Добавление комментария к заказу*, стр. 5-232
- *Просмотр информации о статусе образца*, стр. 5-241

Экран Статус образца

На экране Статус образца можно просмотреть информацию по заказам пациентов, контролей и калибровок, несохраненным результатам пациентов и контролей, а также исключениям, к которой относится:

- Наименование и идентификационный номер образца
- Положение образца, идентифицированное по №/позиции штатива, боксу, секции, №/позиции карусели или LAS
- Название теста и код обработки
- Статус теста и время до завершения или результат, дата и время завершения, а также (если применимо) интерпретация

Можно также задержать обработку образца, сохранить результат и открыть окна для следующих операций:

- Поиск информации по конкретным образцам на основании определенных критериев поиска
- Печать отчета по статусу образцов
- Просмотр подробной информации по тесту
- Добавление комментария к заказу или результату

Регистрация МИ в Росздравнадзоре
www.nevacert.ru | info@nevacert.ru

- Повторное выполнение теста

Эллипс (...) отображается, если система не может показать все данные на одном экране или в одном окне. Просмотр окна с подробным отображением всех данных.

Рисунок 5.62: Экран Статус образца

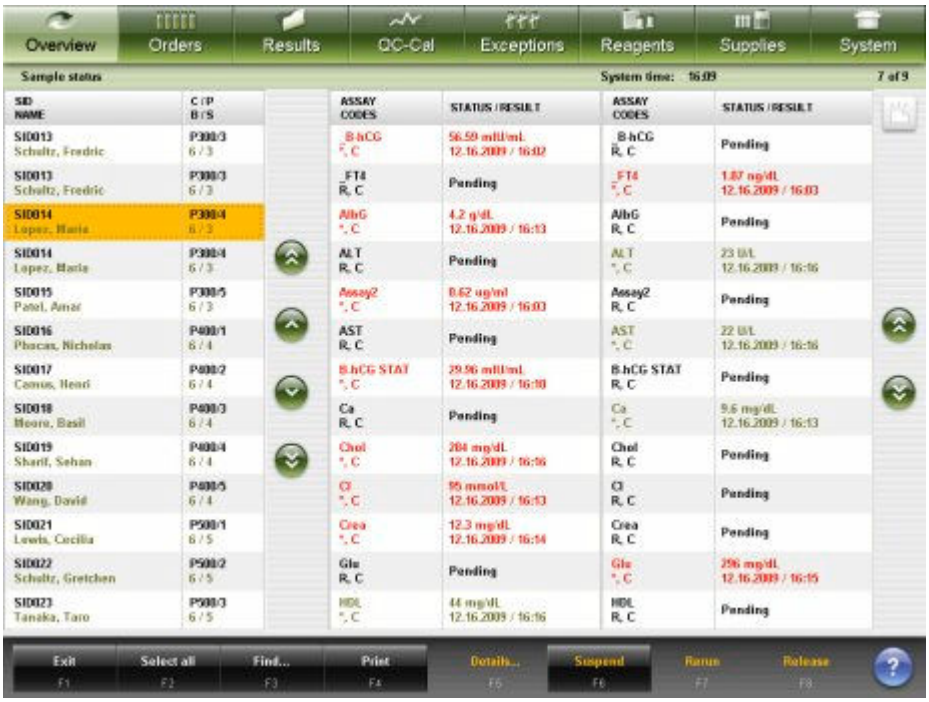

Описание данных полей, см. *Описание полей экрана Статус образца*, стр. E-20.

При открытии экрана Статус образца информация будет отсортирована по № образца, начиная с выбранного № образца. Можно выбрать новый № образца. Нельзя отменить выбор № образца, поэтому один № образца остается выбранным. Для сортировки столбцов на этом экране выберите заголовок нужного столбца. Столбец будет отсортирован и продолжит показывать выбранный № образца. Столбцы сортируются в соответствии с описанием в следующей таблице.

Столбец	**Описание сортировки**
№ ОБРАЗЦА и ФИО	В буквенно-цифровом отображении в порядке возрастания.
Ш/П и Б/С	В буквенно-цифровом отображении в следующем порядке: • Штатив/позиция и бокс или секция • CRSL (карусель)/позиция • LAS • Карусель LAS/позиция • WTR (вода)/0 • Отсутствует штатив или карусель/позиция
ТЕСТ и КОДЫ СТАТУС/РЕЗУЛЬТАТ	Сортировка по этим столбцам не производится.

Регистрация МИ в Росздравнадзоре
www.nevacert.ru | info@nevacert.ru

Столбец	Описание сортировки
	См. *Описание статусов теста*, стр. 5-228 и *Описание кодов обработки*, стр. 5-229.

Для отображения данного экрана, см. *Доступ к экрану Статус образца*, стр. 5-239.

Связанные процедуры…

- *Просмотр статуса образца*, стр. 5-240
- *Поиск определенного образца*, стр. 5-240
- *Просмотр информации о статусе образца*, стр. 5-241
- *Добавление комментария к заказу*, стр. 5-232
- *Доступ к образцу с тестами в процессе (РПО - за исключением c4000/ i1000SR /ci4100)*, стр. 5-294
- *Доступ к образцу с тестами в процессе (РПО - c4000/i1000SR /ci4100)*, стр. 5-296
- *Печать отчета*, стр. 5-411
- *Просмотр графика реакций и данных оптической плотности для результата (система c)*, стр. 5-308
- *Повторное выполнение теста пациента*, стр. 5-309
- *Повторное выполнение теста KK*, стр. 5-328
- *Сохранение результата пациента*, стр. 5-312

Доступ к экрану Статус образца

Данная процедура предназначена для отображения экрана Статус образца.

Необходимые условия	NA
Статус модуля	Любой
Уровень доступа пользователя	Общий оператор
Ресурсы	NA

Чтобы открыть экран Статус образца:

Выберите **Обзор** в строке меню, затем нажмите **Статус образца**.

Отобразится экран Статус образца.

Сопутствующая информация…

- *Экран Статус образца*, стр. 5-237
- *Описание статусов теста*, стр. 5-228
- *Описание кодов обработки*, стр. 5-229

Процедуры - экран Статус образца

Ниже перечислены процедуры, которые можно выполнить на экране Статус образца и в связанных с ним окнах.

Процедуры, не входящие в этот подраздел:

Регистрация МИ в Росздравнадзоре
www.nevacert.ru | info@nevacert.ru

- *Доступ к образцу с тестами в процессе (РПО - за исключением c4000/ i1000SR /ci4100)*, стр. 5-294
- *Доступ к образцу с тестами в процессе (РПО - c4000/i1000SR /ci4100)*, стр. 5-296
- *Печать отчета*, стр. 5-411
- *Просмотр графика реакций и данных оптической плотности для результата (система c)*, стр. 5-308
- *Повторное выполнение теста пациента*, стр. 5-309
- *Повторное выполнение теста KK*, стр. 5-328
- *Сохранение результата пациента*, стр. 5-312

Процедуры, входящие в этот подраздел:

- *Просмотр статуса образца*, стр. 5-240
- *Поиск определенного образца*, стр. 5-240
- *Просмотр информации о статусе образца*, стр. 5-241

Просмотр статуса образца

Данная процедура предназначена для отображения экрана Статус образца.

Необходимые условия	*Доступ к экрану Статус образца*, стр. 5-239
Статус модуля	Любой
Уровень доступа пользователя	Общий оператор
Ресурсы	NA

Для просмотра статуса образца:

Выберите нужный образец в столбце **№ и название образца** экрана Статус образца.

Тесты и коды отображаются в столбце **ТЕСТ** и **КОДЫ**. Результаты и статус отображаются в столбце **Статус**/**Результат**.

Сопутствующая информация…

- *Экран Статус образца*, стр. 5-237
- *Описание статусов теста*, стр. 5-228
- *Описание кодов обработки*, стр. 5-229

Поиск определенного образца

Данная процедура предназначена для поиска определенного образца или образцов посредством указания критериев поиска в одном или нескольких полях.

Необходимые условия	*Доступ к Исходному экрану*, стр. 1-23 *Доступ к экрану Статус образца*, стр. 5-239
Статус модуля	Любой

Регистрация МИ в Росздравнадзоре
www.nevacert.ru | info@nevacert.ru

Уровень доступа пользователя	Общий оператор
Ресурсы	NA

Чтобы выполнить поиск определенного образца:

1. Нажмите кнопку **Поиск образца** на Исходном экране или **F3 - Поиск** на экране Статус образца.

   Отобразится окно Опции поиска (Статус образца).

2. Выберите нужную опцию **Найти образец:** опция.

   При выборе опции **Система** поиск образцов будет произведен в экране Статус образца и экранах с сохраненными результатами пациента и КК.

   При выборе опции **Статус образца** поиск образцов будет произведен только в экране Статус образца.

3. Выберите и/или введите условия поиска. Чем больше критериев будет указано/выбрано, тем более конкретными будут результаты поиска.

   ПРИМЕЧАНИЕ: Использование подстановочных знаков позволяет ввести часть данных и заменить оставшуюся часть символом звездочки (*), чтобы выполнить поиск, в случае если вся информация не известна. Подстановочный знак звездочки (*) можно использовать в любых полях, кроме поля позиции (П).

   Пример: Если в поле номера образца ввести 123*, появятся все результаты, начинающиеся с цифры 123. В этот список попадут номера 12345, 12346 и 12347.

4. Нажмите **Готово** для запуска процедуры поиска.

   Отобразится экран Статус образца с опцией «**Поиск результатов: система**» или «**Поиск результатов:**» в строке заголовка в зависимости от опции, выбранной в пункте 2.

5. Чтобы отобразить все записи, нажмите кнопку **обновить**.

Сопутствующая информация…

- *Исходный экран*, стр. 1-21
- *Экран Статус образца*, стр. 5-237
- *Окно Опции поиска (Статус образца)*, стр. 5-243
- *Описание статусов теста*, стр. 5-228
- *Описание кодов обработки*, стр. 5-229

Просмотр информации о статусе образца

Данная процедура предназначена для отображения окна Детали.... В этом окне можно просмотреть подробную информацию по заказам, исключениям и результатам пациента и КК.

Необходимые условия	*Доступ к экрану Статус образца*, стр. 5-239
Статус модуля	Любой

Регистрация МИ в Росздравнадзоре
www.nevacert.ru | info@nevacert.ru

Уровень доступа пользователя	Общий оператор
Ресурсы	NA

Для просмотра информации о статусе образца:

1. Выберите требуемый образец в столбце **№ и название образца** на экране Статус образца, затем выберите требуемый тест или тесты в столбце **ТЕСТ** и **КОДЫ**.
2. Нажмите **F5 - Детали**.

   Отобразится окно Детали.... Информация зависит от выбранного теста или тестов.
3. Используйте кнопки **Предыдущий**/**Следующий** для отображения каждого теста, если выбрано более одного теста. ***(опционально)***
4. Выберите **Готово** для возврата в экран Статус образца.

Сопутствующая информация…

- *Экран Статус образца*, стр. 5-237
- *Окно Информация по заказу (Статус заказа/Статус повторов) - область просмотра Одиночный заказ*, стр. 5-234
- *Окно Информация по заказу (Статус заказа) - область просмотра Группа (со штрих-кодом)*, стр. 5-235
- *Окно Информация по заказу (Статус заказа) - область просмотра Группа (без штрих-кода)*, стр. 5-236
- *Окно Информация по исключениям - область просмотра Данные (система c)*, стр. 5-378
- *Окно Информация по исключениям - область просмотра Фотометрический - График (система c)*, стр. 5-379
- *Окно Информация по исключениям (система i)*, стр. 5-380
- *Окно Информация по исключениям - область просмотра Расчетный*, стр. 5-381
- *Окно Информация по исключениям - область просмотра Контроль*, стр. 5-382
- *Окно Информация по исключениям - область просмотра Калибратор*, стр. 5-384
- *Окно Опции поиска (Просмотр результатов)*, стр. 5-313
- *Окно Инфо. по результату (Просмотр результатов) - область просмотра Расчетный*, стр. 5-314
- *Окно Инфо. по результату (Просмотр результатов) - область просмотра Данные (система c)*, стр. 5-315
- *Окно Инфо. по результату (Просмотр результатов) - область просмотра Фотометрический - График (система c)*, стр. 5-316
- *Окно Инфо. по результату (Просмотр результатов) - область просмотра Индекс интерференции образца (система c)*, стр. 5-317
- *Окно Инфо. по результату (Просмотр результатов) (система i)*, стр. 5-318

Регистрация МИ в Росздравнадзоре
www.nevacert.ru | info@nevacert.ru

- *Окно Инфо. по результату КК (Просмотр результата контроля качества) - область просмотра Данные (система c)*, стр. 5-331
- *Окно Инфо. по результату КК (Просмотр результата контроля качества) - область просмотра Фотометрический - График (система c)*, стр. 5-332
- *Окно Инфо. по результату КК (Просмотр результата контроля качества) (система i)*, стр. 5-333

Окна - экран Статус образца

Из экрана Статус образца можно открыть перечисленные ниже окна.

Окна, не входящие в этот подраздел:

- *Окно Опции повтора (тесты пациента)*, стр. 5-319
- *Окно Опции повтора (тесты КК)*, стр. 5-335

Окна, входящие в этот подраздел:

- *Окно Опции поиска (Статус образца)*, стр. 5-243

Окно Опции поиска (Статус образца)

В окне Опции поиска (Статус образца) можно осуществлять поиск определенных образцов посредством указания критериев поиска в одном или нескольких полях.

Рисунок 5.63: Окно Опции поиска (Статус образца)

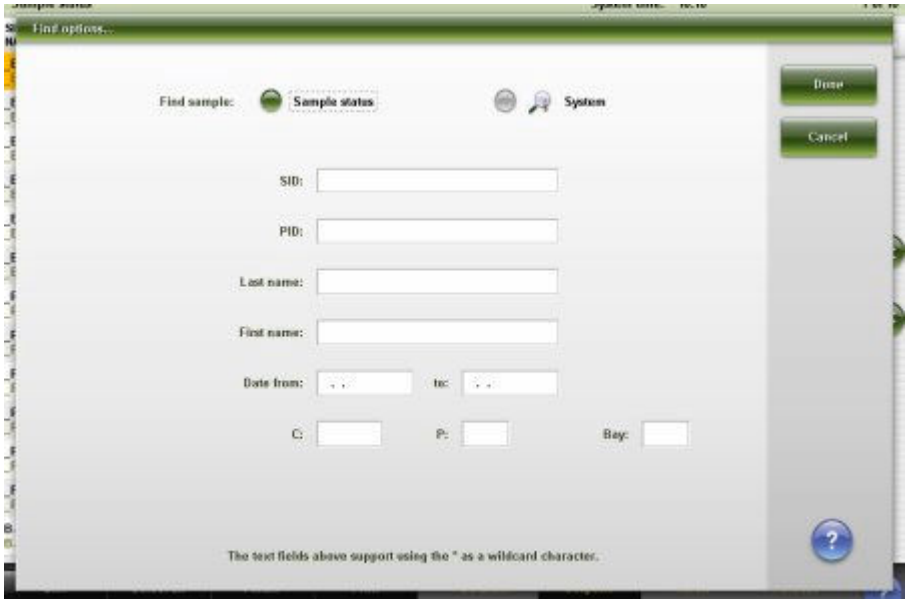

Описание данных полей см. *Описание полей окна Опции поиска (Статус образца)*, стр. E-21.

Связанные процедуры…

- *Поиск определенного образца*, стр. 5-240

Регистрация МИ в Росздравнадзоре
www.nevacert.ru | info@nevacert.ru

Управление образцами

Управление образцами включает процессы, связанные с подготовкой и загрузкой образцов, запуском обработки и выгрузкой образцов.

Управление образцами включает следующие темы:

- *Требования к образцам*, стр. 5-244
- *Загрузка образцов (РПО)*, стр. 5-250
- *Загрузка образцов (карусель образцов - c8000/c16000)*, стр. 5-265
- *Загрузка образцов (СПО)*, стр. 5-268
- *Загрузка образцов (податчик образцов карусели LAS - i2000)*, стр. 5-278
- *Запуск или возобновление обработки образцов*, стр. 5-281
- *Обработка образца*, стр. 5-283
- *Выгрузка образцов*, стр. 5-293

Требования к образцам

Перед загрузкой образцов в систему необходимо ознакомиться с требованиями к образцам и этикеткам со штрих-кодами образцов.

Подробнее о требованиях к этикеткам со штрих-кодами образцов, см. *Требования к этикеткам со штрих-кодом образцов*, стр. 4-37.

Требования к образцам включают следующие темы:

- *Требования к чашечкам для образцов и/или пробиркам*, стр. 5-244
- *Требования к объему образца*, стр. 5-246
- *Целостность образца*, стр. 5-249

Требования к чашечкам для образцов и/или пробиркам

Для использования в системе ARCHITECT допускаются следующие чашечки для образцов и/или пробирки:

- Чашечки для образцов системы ARCHITECT (см. *Чашечка для образцов*, стр. 5-245)
- Чашечки для образцов системы ARCHITECT, используемые с пробирками для образцов
- Пробирки для аликвот и первичных образцов (см. *Спецификации пробирок для аликвот и первичных образцов*, стр. 5-245)

Подробнее об объеме образца, см. *Требования к объему образца*, стр. 5-246.

ВАЖНО: Конические пробирки могут использоваться только для исследований цельной крови в системе *c*. Подробнее о требованиях к чашечкам для образцов и/или пробиркам для конкретных тестов см. в документации изготовителя реагента по иммунологическим исследованиям (инструкцию по применению реагента).

Регистрация МИ в Росздравнадзоре
www.nevacert.ru | info@nevacert.ru

Рисунок 5.64: Чашечка для образцов

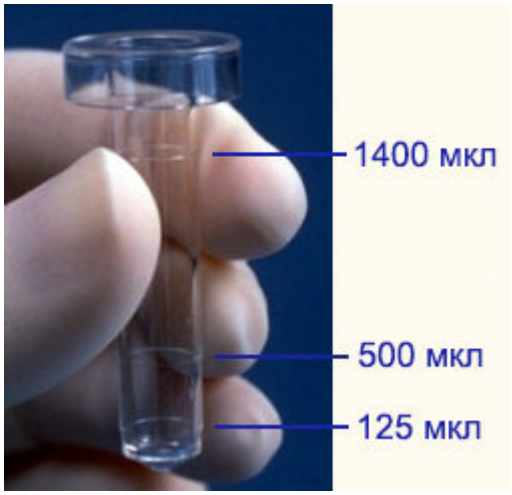

Рисунок 5.65: Спецификации пробирок для аликвот и первичных образцов

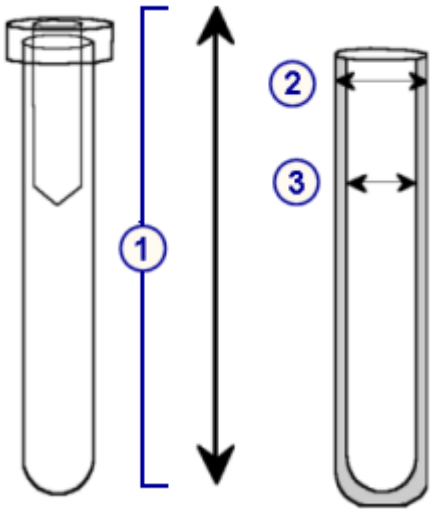

Размеры	Номинальные	Предельные
1. Высота	75 - 100 мм	72 - 102 мм
2. Наружный диаметр	10 - 16 мм	9,6 - 16,1 мм
3. Внутренний диаметр	NA	Не менее 7,75 мм

ПРИМЕЧАНИЕ: Чашечка для образцов, которая используется вместе с пробиркой, должна иметь следующую высоту:

- не более 6 мм чем максимальная высота пробирки (102 мм) для систем с РПО (роботизированным податчиком образцов)
- не более 12 мм чем максимальная высота пробирки (102 мм) для систем с СПО (стандартным податчиком образцов)

ПРИМЕЧАНИЕ: Использование фильтров сыворотки в пробирках допустимо, если внутренний диаметр и высота фильтра отвечают требованиям к пробиркам.

Регистрация МИ в Росздравнадзоре
www.nevacert.ru | info@nevacert.ru

Требования к объему образца

Требования к объему образца зависят от типа емкости, условий хранения образца в приборе и заказанного теста или тестов.

Требования к объему образца для отдельных тестов см. документацию изготовителя реагента по иммунологическим исследованиям (инструкцию по применению реагента).

К требованиям к объему образца относится:

- *Объемы чашечек для образцов*, стр. 5-246
- *Объемы первичных пробирок*, стр. 5-247
- *Объемы аликвотных пробирок*, стр. 5-247
- *Этикетка с мерной меткой для образца*, стр. 5-248
- *Хранение образцов в приборе*, стр. 5-249

Объемы чашечек для образцов

Система ARCHITECT рассчитывает минимальный объем чашечки для образцов, необходимый для тестирования образца, следующим образом:

- Система *c* (с включенным режимом сохранения образца - рекомендуется):

  50 мкл (мертвый объем чашечки для образцов) + 8 мкл (заданный объем) + комбинированный объем образца заказанных тестов и повторов

  ПРИМЕЧАНИЕ: Заданный объем в игле образца загружается в промывочную чашку после пипетирования образца для теста, требующего разведения вспомогательного раствора или содержащего образец в объеме более 15 мкл. Затем, при каждом подобном событии для следующего теста аспирируется дополнительный заданный объем 8 мкл образца.
- Система *c* (с выключенным режимом сохранения образца):

  50 мкл (мертвый объем чашечки для образцов) + комбинированный объем образца заказанных тестов и повторов + заданный объем (равный 20% объема образца +4 мкл для каждого заказанного теста и повтора)
- Система *i*:

  50 мкл (мертвый объем чашечки для образцов) + комбинированный объем образца заказанных тестов и повторов

Этот объем печатается в отчете по списку заказов в виде «Мин. требуемый объем образца в чашечке:».

ПРИМЕЧАНИЕ: Минимальный объем чашечки для образцов, используемой для контролей и калибраторов, действителен для запаса реагентов в аналитическом модуле или модулях со статусом В работе на момент заказа образца.

Если аналитический модуль или модули не имеет статуса В работе, указанный объем относится к одной калибровке/контролю на модуль.

Регистрация МИ в Росздравнадзоре
www.nevacert.ru | info@nevacert.ru

Если минимальный объем чашечки для образцов составляет менее 150 мкл, потребуется предварительно загрузить образец для предотвращения эффекта концентрирования вследствие испарения образца. Если предварительная загрузка образца не производится, необходим минимальный объем 150 мкл.

ВАЖНО: Чашечки для образцов нельзя использовать в системе *c* с образцами цельной крови вследствие вероятности повреждения иглы образца.

ВАЖНО: Если вы не используете адекватный объем образца, нельзя будет гарантировать достоверность результатов теста.

Для точного распознавания уровня жидкости не заполняйте чашечки для образцов выше отметки 1400 мкл.

Информация об объеме образца приведена в документации изготовителя реагента (инструкция по применению реагента).

ВАЖНО: В случае загрузки образцов на РПО (роботизированный податчик образцов) и настройки РПО на автоматическую подачу образцов для повторного тестирования потребуется обеспечить адекватный объем образца для повторного тестирования.

Подробнее о требованиях к объему образца для первичных или аликвотных пробирок, см. *Объемы первичных пробирок*, стр. 5-247 или *Объемы аликвотных пробирок*, стр. 5-247.

Объемы первичных пробирок

При использовании первичных пробирок удалите все крышки пробирок и проверьте наличие, по меньшей мере, 8 мм образца над сгустком, гелевым разделителем или плазмой/эритроцитами для предотвращения контаминации образца во время аспирации.

Используйте отметку объема образца для проверки адекватного объема образца. См. *Этикетка с мерной меткой для образца*, стр. 5-248.

ВАЖНО: Если вы не используете адекватный объем образца, нельзя будет гарантировать достоверность результатов теста.

Информация об объеме образца приведена в документации изготовителя реагента (инструкция по применению реагента).

ВАЖНО: В случае загрузки образцов на РПО (роботизированный податчик образцов) и настройки РПО на автоматическую подачу образцов для повторного тестирования потребуется обеспечить адекватный объем образца для повторного тестирования.

Подробнее о требованиях к объему образца для аликвотных пробирок или чашечек для образцов, см. *Объемы аликвотных пробирок*, стр. 5-247или *Объемы чашечек для образцов*, стр. 5-246.

Объемы аликвотных пробирок

При использовании аликвотных пробирок удалите все крышки пробирок и убедитесь в наличии соответствующего образца в пробирке.

Регистрация МИ в Росздравнадзоре
www.nevacert.ru | info@nevacert.ru

Используйте отметку объема образца для проверки наличия, по меньшей мере, 8 мм образца в пробирке. См. *Этикетка с мерной меткой для образца*, стр. 5-248.

ВАЖНО: Если вы не используете адекватный объем образца, нельзя будет гарантировать достоверность результатов теста.

Информация об объеме образца приведена в документации изготовителя реагента (инструкция по применению реагента).

ВАЖНО: В случае загрузки образцов на РПО (роботизированный податчик образцов) и настройки РПО на автоматическую подачу образцов для повторного тестирования потребуется обеспечить адекватный объем образца для повторного тестирования.

Подробнее о требованиях к объему образца для первичных пробирок или чашечек для образцов, см. *Объемы первичных пробирок*, стр. 5-247или *Объемы чашечек для образцов*, стр. 5-246.

Этикетка с мерной меткой для образца

Мерная метка для образца (1 на следующем рисунке) используется для проверки наличия, по меньшей мере, 8 мм образца над сгустком, гелевым разделителем или плазмой/эритроцитами при использовании первичных пробирок.

Мерную метку также используют для проверки наличия, по меньшей мере, 8 мм образца в пробирке аликвоты.

ВАЖНО: Не используйте мерную метку образца для проверки объема пробирки аликвоты для тестов цельной крови в системе *c*.

Рисунок 5.66: Мерная метка образца на штативе образцов

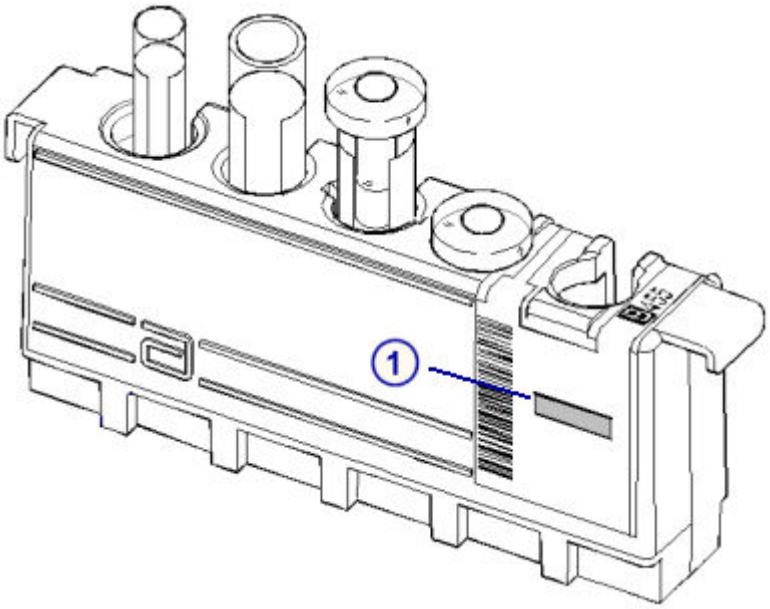

Регистрация МИ в Росздравнадзоре
www.nevacert.ru | info@nevacert.ru

Рисунок 5.67: Мерная метка образца на карусели образцов LAS (i2000)

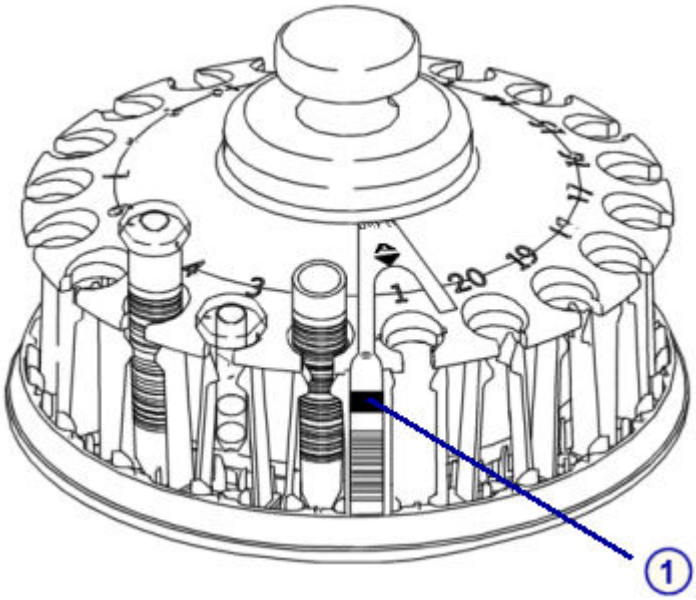

Хранение образцов в приборе

Система ARCHITECT нуждается минимум в 150 мкл для рутинного тестирования контролей и образцов пациента. Эта рекомендация допускает хранение образцов в приборе в течение трех часов при стандартных лабораторных условиях без заметного изменения концентрации вследствие испарения образца. Достоверность результатов теста не гарантируется в случае несоблюдения данной рекомендации.

Следующая таблица указывает примерное количество времени, необходимое для уменьшения различных начальных объемов образца на 5% в случае измерения в чашечках для образцов при различных условиях окружающей среды.

Высокая и низкая температуры (30˚C и 15˚C) проверялись при низкой влажности. Температура 25˚C и относительная влажность 45% считаются средними лабораторными условиями.

Время «в приборе» (часы)	15˚C 15% RH	25˚C 45% RH	30˚C 15% RH
1	60 мкл	60 мкл	100 мкл
2	70 мкл	80 мкл	180 мкл
3	100 мкл	120 мкл	280 мкл
4	130 мкл	160 мкл	365 мкл
5	160 мкл	200 мкл	450 мкл

Целостность образца

Детальная информация о сборе, подготовке и хранении образцов для отдельных тестов приведена в *Требования к обработке образцов*, стр. 7-8 и в документации изготовителя реагента (инструкции по применению реагента).

Регистрация МИ в Росздравнадзоре
www.nevacert.ru | info@nevacert.ru

Загрузка образцов (РПО)

Калибраторы, контроли и образцы пациента для обычной, приоритетной или групповой обработки загружаются в РПО (роботизированный податчик образцов).

Процедуры загрузки образцов (РПО) включают следующие операции:

- *Загрузка образцов в штативы образцов (РПО)*, стр. 5-250
- *Загрузка образцов для стандартной обработки (РПО - за исключением c4000/i1000SR /ci4100)*, стр. 5-252
- *Загрузка образцов для приоритетной обработки (РПО - за исключением c4000/i1000SR /ci4100)*, стр. 5-254
- *Загрузка образцов для обработки (РПО - c4000/i1000SR /ci4100)*, стр. 5-256
- *Загрузка образцов со штрих-кодом для групповой обработки (РПО - кроме c4000/i1000SR/ci4100)*, стр. 5-257
- *Загрузка образцов со штрих-кодом для групповой обработки (РПО - c4000/i1000SR /ci4100)*, стр. 5-259
- *Загрузка образцов без штрих-кода для групповой обработки (РПО - кроме c4000/i1000SR /ci4100)*, стр. 5-261
- *Загрузка образцов без штрих-кода для групповой обработки (РПО - c4000/i1000SR /ci4100)*, стр. 5-263

Загрузка образцов в штативы образцов (РПО)

Данная процедура предназначена для загрузки образцов в штативы образцов.

Для загрузки образцов в карусель образцов, см. *Загрузка образцов и запуск обработки образцов (карусель образцов - c8000/c16000)*, стр. 5-265.

Необходимые условия	NA
Статус модуля	NA
Уровень доступа пользователя	Общий оператор
Ресурсы	• Образцы • Штативы образцов

ОСТОРОЖНО: Биологические РИСКИ. Это зона деятельности, в которой вы подвергаетесь риску воздействия потенциально инфицированного материала. См. *Биологические опасности*, стр. 8-6.

Для загрузки образцов в штативы образцов:

1. Проверьте, чтобы калибраторы и контроли, если они загружены, имели действующие сроки годности, указанные на этикетках на флаконах. ЗАПРЕЩАЕТСЯ использовать калибраторы и контроли с истекшим сроком годности.

Регистрация МИ в Росздравнадзоре
www.nevacert.ru | info@nevacert.ru

2. Определите минимальный объем образца, необходимый для помещения в чашечку или пробирку. См. *Требования к объему образца*, стр. 5-246.
3. Проверьте наличие достаточного объема образца над точкой разделения в первичной пробирке по отметке объема образца (1 на рисунке ниже).
   a. Удерживайте первичную пробирку таким образом, чтобы точка разделения находилась на нижнем уровне отметки объема образца.
   b. Проверьте, чтобы количество образца над точкой разделения было, как минимум, на уровне отметки объема образца. Данного объема достаточно для проведения теста.

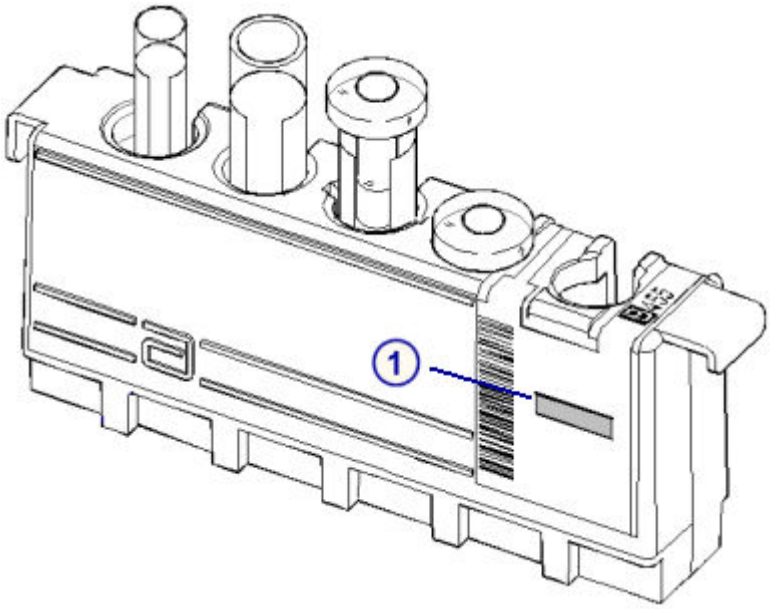

4. Проверьте наличие достаточного объема образца в аликвотной пробирке по отметке объема образца (1 на рисунке ниже).

   ВАЖНО: Не используйте мерную метку образца для проверки объемов аликвотных пробирок для тестов цельной крови в системе *c*.

   a. Удерживайте аликвотную пробирку таким образом, чтобы нижняя граница образца находилась на нижнем уровне отметки объема образца.
   b. Проверьте, чтобы количество образца в аликвотной пробирке было, как минимум, на уровне отметки объема образца. Данного объема достаточно для проведения теста.
5. Распечатайте отчет по списку заказов, чтобы убедиться, что образцы загружены в правильный штатив или позицию. См. *Печать отчета по списку заказов*, стр. 5-414.

   ВАЖНО: Вы отвечаете за загрузку правильного образца в соответствующую позицию.

   ПРИМЕЧАНИЕ: Этот шаг является опциональным при использовании этикеток со штрих-кодами для идентификации образцов.

Регистрация МИ в Росздравнадзоре
www.nevacert.ru | info@nevacert.ru

6. Поместите образец в штатив образцов таким образом, чтобы штрих-код (при использовании) был виден в окошке этикеток со штрих-кодами образцов (1 на следующем рисунке), и штрих-код занимал всю ширину окошка.

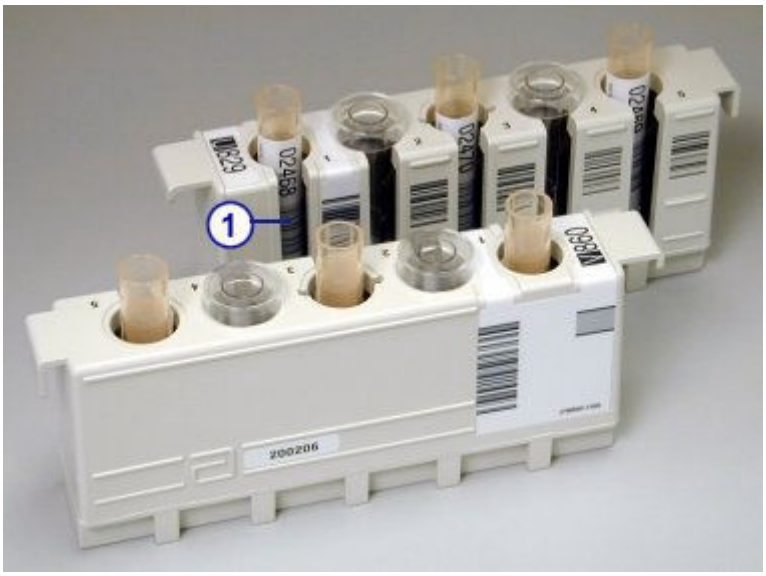

ВАЖНО: При загрузке чашечек для образцов и/или пробирок вставляйте их вниз в штатив для образцов до упора так, чтобы они стояли строго вертикально.

Следите за тем, чтобы образцы не выплескивались из чашечек и/или пробирок.

Для загрузки штативов образцов, см. *Загрузка образцов для стандартной обработки (РПО - за исключением c4000/i1000SR /ci4100)*, стр. 5-252 или *Загрузка образцов для приоритетной обработки (РПО - за исключением c4000/i1000SR /ci4100)*, стр. 5-254

Для загрузки штативов образцов для *i*1000SR, см. *Загрузка образцов для обработки (РПО - c4000/i1000SR /ci4100)*, стр. 5-256.

Сопутствующая информация…

- *Требования к чашечкам для образцов и/или пробиркам*, стр. 5-244
- *Целостность образца*, стр. 5-249
- *Требования к этикеткам со штрих-кодом образцов*, стр. 4-37
- *Штативы образцов*, стр. 1-196
- *Этикетка с мерной меткой для образца*, стр. 5-248
- *Отчет по списку заказов*, стр. A-54

Загрузка образцов для стандартной обработки (РПО - за исключением *c*4000/*i*1000SR / *ci*4100)

Данная процедура предназначена для загрузки образцов в стандартные боксы РПО (роботизированного податчика образцов).

Регистрация МИ в Росздравнадзоре
www.nevacert.ru | info@nevacert.ru

ПРИМЕЧАНИЕ: Прежде чем загружать образцы, убедитесь в том, что вы знакомы с работой компонентов РПО. См. *РПО - роботизированный податчик образцов (c8000/c16000/i2000SR)* , стр. 1-156.

Для загрузки образцов в приоритетный бокс, см. *Загрузка образцов для приоритетной обработки (РПО - за исключением c4000/i1000SR /ci4100)*, стр. 5-254.

Необходимые условия	*Загрузка образцов в штативы образцов (РПО)*, стр. 5-250
Статус модуля	Готов или В работе
Уровень доступа пользователя	Общий оператор
Ресурсы	Поддоны штативов

ОСТОРОЖНО: Биологические РИСКИ. Это зона деятельности, в которой вы подвергаетесь риску воздействия потенциально инфицированного материала. См. *Биологические опасности*, стр. 8-6.

ВАЖНО: При транспортировке и загрузке штативов образцов и поддонов штативов избегайте разбрызгивания образца из чашечек и/или пробирок.

Для загрузки образцов для стандартной обработки:

1. Расположите штатив образцов таким образом, чтобы этикетка или этикетки с № штатива находились в передней части поддона, в которой расположена рукоятка.

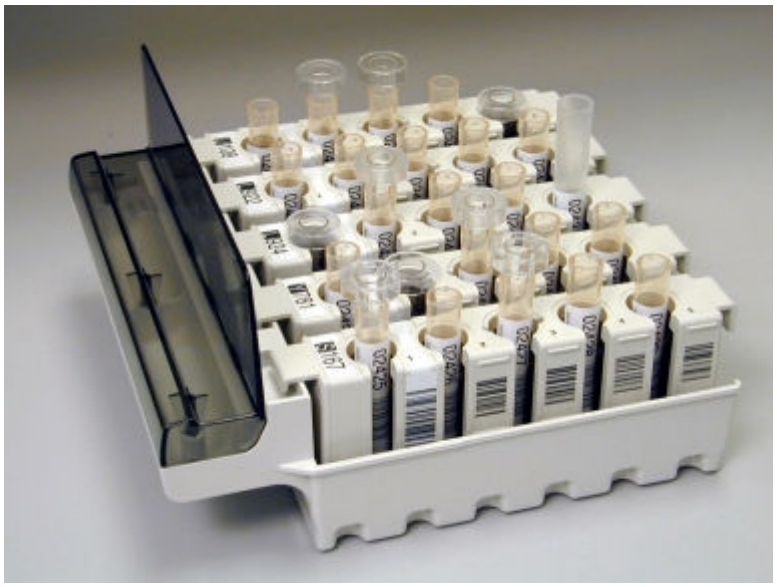

2. Убедитесь, что штатив образцов находится на одном уровне с дном поддона.
3. Убедитесь в том, что оба индикатора под выбранным боксом не горят, то есть в том, что бокс свободен.
4. Установите поддон штатива перед боксом и выровняйте поддон с помощью направляющих.
5. Вставьте поддон штатива в бокс до упора, пока не загорится зеленый индикатор.

Регистрация МИ в Росздравнадзоре
www.nevacert.ru | info@nevacert.ru

Для запуска обработки образцов, см. *Запуск или возобновление обработки образца (РПО и СПО)*, стр. 5-281.

Сопутствующая информация…

- *Штативы образцов*, стр. 1-196
- *Поддоны штативов (РПО - за исключением c4000/i1000SR/ci4100)*, стр. 1-197
- *Обработка образцов РПО (за исключением c4000/i1000SR/ci4100)*, стр. 5-284

Загрузка образцов для приоритетной обработки (РПО - за исключением *c*4000/*i*1000SR / *ci*4100)

Данная процедура предназначена для загрузки образцов в приоритетный бокс РПО (роботизированного податчика образцов). Образцы, загруженные в приоритетный бокс, обрабатываются пипеттором раньше образцов, загруженных в стандартные боксы. Групповая обработка в приоритетном(ых) боксе(ах) РПО недоступна.

ВАЖНО: Проверьте калибратор или калибраторы со статусом заказа В очереди перед загрузкой контролей в приоритетный бокс РПО, чтобы исключить обработку контролей системой до выполнения калибровки.

Для просмотра статуса заказа калибратора, см. *Доступ к экрану Статус заказа*, стр. 5-228.

ПРИМЕЧАНИЕ: Прежде чем загружать образцы, убедитесь в том, что вы знакомы с работой компонентов РПО. См. *РПО - роботизированный податчик образцов (c8000/c16000/i2000SR)* , стр. 1-156.

Для загрузки образцов в стандартный бокс(ы), см. *Загрузка образцов для стандартной обработки (РПО - за исключением c4000/i1000SR /ci4100)*, стр. 5-252.

Необходимые условия	*Загрузка образцов в штативы образцов (РПО)*, стр. 5-250
Статус модуля	Готов или В работе

Регистрация МИ в Росздравнадзоре
www.nevacert.ru | info@nevacert.ru

Уровень доступа пользователя	Общий оператор
Ресурсы	NA

ОСТОРОЖНО: Биологические РИСКИ. Указывает деятельность или зону, в которой вы подвергаетесь риску воздействия потенциально инфицированного материала. См. *Биологические опасности*, стр. 8-6.

ВАЖНО: При транспортировке или загрузке штативов образцов и поддонов штативов избегайте разбрызгивания образца из чашечек и/или пробирок.

Для загрузки образцов для приоритетной обработки:

1. Убедитесь в том, что индикаторы под выбранной секцией не горят, то есть в том, что секция свободна.
2. Расположите штатив образцов таким образом, чтобы этикетка с № штатива находилась в передней части РПО.

3. Загрузите штатив в приоритетную секцию, задвинув его так, чтобы загорелся индикатор.

   ПРИМЕЧАНИЕ: Необходимо физически разместить штативы с калибраторами в секциях в последовательном порядке. Штативы обрабатываются в порядке их установки в податчик образцов, а не в порядке номеров позиций.

   Индикатор горит зеленым, пока аналитический модуль имеет статус В работе.

Регистрация МИ в Росздравнадзоре
www.nevacert.ru | info@nevacert.ru

Для запуска обработки образцов, см. *Запуск или возобновление обработки образца (РПО и СПО)*, стр. 5-281.

Сопутствующая информация…

- *Штативы образцов*, стр. 1-196
- *Обработка образцов РПО (за исключением c4000/i1000SR/ci4100)*, стр. 5-284

Загрузка образцов для обработки (РПО - *c*4000/*i*1000SR /*ci*4100)

Данная процедура предназначена для загрузки образцов в секции РПО (роботизированный податчик образцов) для стандартной и приоритетной обработки.

ВАЖНО: Проверьте калибратор или калибраторы со статусом заказа В очереди перед загрузкой контролей в секции РПО, чтобы исключить обработку контролей системой до выполнения калибровки.

Для просмотра статуса заказа калибратора, см. *Доступ к экрану Статус заказа*, стр. 5-228.

Необходимые условия	*Загрузка образцов в штативы образцов (РПО)*, стр. 5-250
Статус модуля	Готов или В работе
Уровень доступа пользователя	Общий оператор
Ресурсы	Штативы с загруженными образцами

ОСТОРОЖНО: Биологические РИСКИ. Указывает деятельность или зону, в которой вы подвергаетесь риску воздействия потенциально инфицированного материала. См. *Биологические опасности*, стр. 8-6.

ВАЖНО: При транспортировке или загрузке штативов образцов избегайте разбрызгивания образца из чашечек и/или пробирок.

Для загрузки образцов для обработки:

Регистрация МИ в Росздравнадзоре
www.nevacert.ru | info@nevacert.ru

1. Убедитесь в том, что индикаторы под выбранной секцией не горят, то есть в том, что секция свободна.
2. Расположите штатив образцов таким образом, чтобы этикетка с № штатива находилась в передней части РПО.

3. Загрузите штатив образцов в приоритетную или стандартную секцию, задвинув его так, чтобы загорелся индикатор.

   ПРИМЕЧАНИЕ: Необходимо физически разместить штативы с калибраторами в секциях в последовательном порядке. Штативы обрабатываются в порядке их установки в податчик образцов, а не в порядке номеров позиций.

Для запуска обработки образцов, см. *Запуск или возобновление обработки образца (РПО и СПО)*, стр. 5-281.

Сопутствующая информация…

- *Штативы образцов*, стр. 1-196
- *Обработка образцов РПО (c4000/i1000SR/ci4100)* , стр. 5-286

Загрузка образцов со штрих-кодом для групповой обработки (РПО - кроме *c*4000/*i*1000SR/*ci*4100)

Данная процедура предназначена для загрузки образцов со штрих-кодом для групповой обработки в РПО (роботизированный податчик образцов).

Групповая обработка в приоритетном боксе РПО или для образцов, полученных из расширения РПО, недоступна.

ПРИМЕЧАНИЕ: Прежде чем загружать образцы, убедитесь в том, что вы знакомы с работой компонентов РПО. См. *РПО - роботизированный податчик образцов (c8000/c16000/i2000SR)* , стр. 1-156.

Загрузка образцов без штрих-кода для групповой обработки, см. *Загрузка образцов без штрих-кода для групповой обработки (РПО - кроме c4000/i1000SR /ci4100)*, стр. 5-261.

Регистрация МИ в Росздравнадзоре
www.nevacert.ru | info@nevacert.ru

Необходимые условия	*Загрузка образцов в штативы образцов (РПО)*, стр. 5-250
Статус модуля	Готов или В работе
Уровень доступа пользователя	Общий оператор
Ресурсы	Поддоны штативов с загруженными образами

ОСТОРОЖНО: Биологические РИСКИ. Это зона деятельности, в которой вы подвергаетесь риску воздействия потенциально инфицированного материала. См. *Биологические опасности*, стр. 8-6.

ВАЖНО: При транспортировке и загрузке штативов образцов и поддонов штативов избегайте выплескивания образцов из чашечек для образцов и/или пробирок.

При загрузке образцов для групповой обработки ЗАПРЕЩАЕТСЯ загружать калибраторы или контроли в составе группы. Кроме того, не оставляйте пустое место(а) между образцами, так как оно будет воспринято как неправильный образец, в результате чего появится сообщение об ошибке 0120.

Для загрузки образцов со штрих-кодом для групповой обработки:

1. Найдите штатив образцов, содержащий образец с первым номером (идентификация образца), указанным в заказе группы.
2. Установите штатив так, чтобы этикетка с № штатива была расположена спереди поддона, где находится ручка.

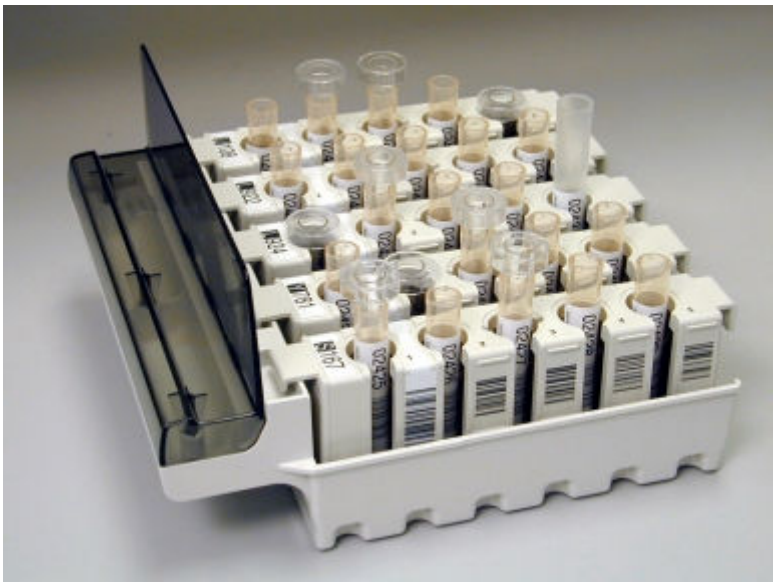

3. Загрузите штатив в самую дальнюю позицию с левой стороны поддона.
4. Загрузите дополнительные штативы, слева направо, пока поддон не будет заполнен или пока не будут загружены все образцы.
5. Проверьте, чтобы штатив(ы) располагался вровень с дном поддона(ов).
6. Повторите действия для остальных поддонов (если необходимо более одного поддона), пока не будут загружены все образцы.

Регистрация МИ в Росздравнадзоре
www.nevacert.ru | info@nevacert.ru

7. Убедитесь в том, что образец с последним номером загружен в конце всех образцов в составе группы.
8. Убедитесь в том, что оба индикатора под стандартным боксом слева не горят, то есть в том, что бокс свободен.
9. Установите поддон штатива с начальным № образца перед самым дальним боксом слева, и выровняйте поддон по направляющим.
10. Вставьте поддон штатива в бокс до упора, пока не загорится зеленый индикатор.
11. Повторите действия для остальных поддонов (если необходимо более одного поддона), устанавливая их в следующий бокс справа, пока не будут загружены все образцы.

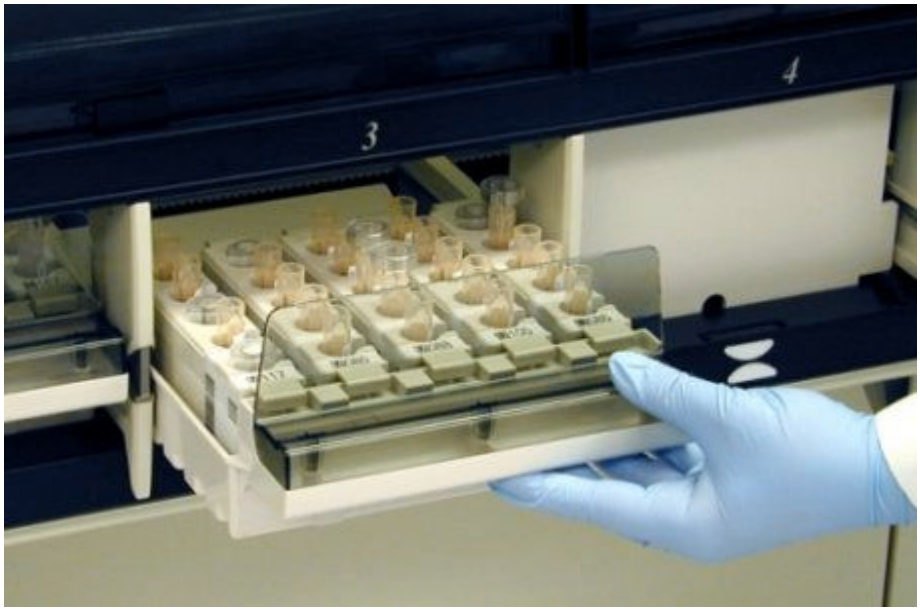

Для запуска обработки образцов, см. *Запуск или возобновление обработки образца (РПО и СПО)*, стр. 5-281.

Сопутствующая информация…

- *Штативы образцов*, стр. 1-196
- *Поддоны штативов (РПО - за исключением c4000/i1000SR/ci4100)*, стр. 1-197
- *Требования к этикеткам со штрих-кодом образцов*, стр. 4-37
- *Обработка образцов РПО (за исключением c4000/i1000SR/ci4100)*, стр. 5-284
- *Групповая обработка*, стр. 5-292

Загрузка образцов со штрих-кодом для групповой обработки (РПО - *c*4000/*i*1000SR / *ci*4100)

Данная процедура предназначена для загрузки образцов со штрих-кодом для групповой обработки в РПО (роботизированный податчик образцов). Групповая обработка в приоритетной секции(ях) РПО недоступна.

Регистрация МИ в Росздравнадзоре
www.nevacert.ru | info@nevacert.ru

Загрузка образцов без штрих-кода для групповой обработки, см. *Загрузка образцов без штрих-кода для групповой обработки (РПО - c4000/i1000SR / ci4100)*, стр. 5-263.

ПРИМЕЧАНИЕ: Прежде чем загружать образцы, убедитесь в том, что вы знакомы с работой компонентов РПО. См. *РПО - роботизированный податчик образцов (c4000/i1000SR/ci4100)*, стр. 1-161.

Необходимые условия	*Загрузка образцов в штативы образцов (РПО)*, стр. 5-250
Статус модуля	Готов или В работе
Уровень доступа пользователя	Общий оператор
Ресурсы	Штативы с загруженными образцами

ОСТОРОЖНО: Биологические РИСКИ. Это зона деятельности, в которой вы подвергаетесь риску воздействия потенциально инфицированного материала. См. *Биологические опасности*, стр. 8-6.

ВАЖНО: При транспортировке и загрузке штативов образцов избегайте выплескивания образцов из чашечек для образцов и/или пробирок.

При загрузке образцов для групповой обработки ЗАПРЕЩАЕТСЯ загружать калибраторы или контроли в составе группы. Кроме того, не оставляйте пустое место(а) между образцами, так как оно будет воспринято как неправильный образец, в результате чего появится сообщение об ошибке 0120.

Для загрузки образцов со штрих-кодом для групповой обработки:

1. Найдите штатив образцов, содержащий образец с первым номером (идентификация образца), указанным в заказе группы.
2. Установите штатив так, чтобы этикетка с № штатива была расположена спереди РПО.

3. Убедитесь в том, что оба индикатора под стандартной секцией слева не горят, то есть в том, что секция свободна.
4. Загрузите штатив реагентов в самую дальнюю стандартную секцию слева, задвинув его так, чтобы загорелся индикатор.

Регистрация МИ в Росздравнадзоре
www.nevacert.ru | info@nevacert.ru

5. Загрузите дополнительные штативы, слева направо, пока не будут загружены все образцы.
6. Убедитесь в том, что образец с последним номером загружен в конце всех образцов в составе группы.

Для запуска обработки образцов, см. *Запуск или возобновление обработки образца (РПО и СПО)*, стр. 5-281.

Сопутствующая информация...

- *Штативы образцов*, стр. 1-196
- *Требования к этикеткам со штрих-кодом образцов*, стр. 4-37
- *Обработка образцов РПО (c4000/i1000SR/ci4100)* , стр. 5-286
- *Групповая обработка*, стр. 5-292

Загрузка образцов без штрих-кода для групповой обработки (РПО - кроме *c*4000/ *i*1000SR /*ci*4100)

Данная процедура предназначена для загрузки образцов без штрих-кода для групповой обработки в РПО (роботизированный податчик образцов). Групповая обработка в приоритетном(ых) боксе(ах) РПО недоступна.

ПРИМЕЧАНИЕ: Прежде чем загружать образцы, убедитесь в том, что вы знакомы с работой компонентов РПО. См. *РПО - роботизированный податчик образцов (c8000/c16000/i2000SR)* , стр. 1-156.

Загрузка образцов со штрих-кодом для групповой обработки, см. *Загрузка образцов со штрих-кодом для групповой обработки (РПО - кроме c4000/ i1000SR/ci4100)*, стр. 5-257.

Необходимые условия	*Загрузка образцов в штативы образцов (РПО)*, стр. 5-250.
Статус модуля	Готов или В работе
Уровень доступа пользователя	Общий оператор

Регистрация МИ в Росздравнадзоре
www.nevacert.ru | info@nevacert.ru

Ресурсы	Поддоны штативов с загруженными образами

ОСТОРОЖНО: Биологические РИСКИ. Это зона деятельности, в которой вы подвергаетесь риску воздействия потенциально инфицированного материала. См. *Биологические опасности*, стр. 8-6.

ВАЖНО: При транспортировке и загрузке штативов образцов и поддонов штативов избегайте разбрызгивания образца из чашечек и/или пробирок.

При загрузке образцов для групповой обработки ЗАПРЕЩАЕТСЯ:

- Загружать калибраторы или контроли в составе группы
- Оставлять пустые места между образцами, так как они будут включены в общее количество образцов
- Загружать группу образцов в штатив во время обработки тестов

Для загрузки образцов без штрих-кода для групповой обработки:

1. Найдите штатив образцов, содержащий образец с первым штативом в первой позиции, указанным в заказе группы.
2. Установите штатив так, чтобы этикетка с № штатива была расположена спереди поддона, где находится ручка.

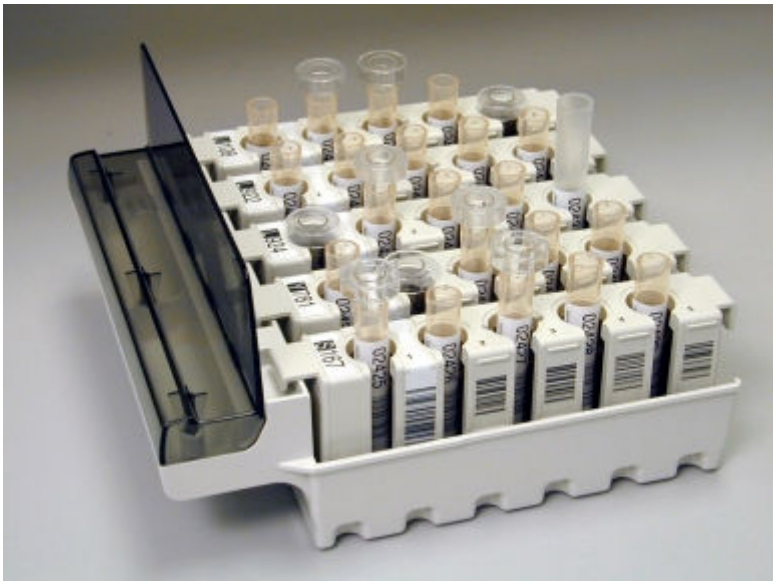

3. Загрузите штатив в самую дальнюю позицию с левой стороны поддона.
4. Загрузите дополнительные штативы, слева направо, пока поддон не будет заполнен или пока не будут загружены все образцы.
5. Проверьте, чтобы штатив(ы) располагался вровень с дном поддона(ов).
6. Повторите действия для остальных поддонов (если необходимо более одного поддона), пока не будут загружены все образцы.
7. Убедитесь в том, что количество загруженных образцов соответствует количеству образцов в заказе.
8. Убедитесь в том, что оба индикатора под стандартным боксом слева не горят, то есть в том, что бокс свободен.

Регистрация МИ в Росздравнадзоре
www.nevacert.ru | info@nevacert.ru

9. Установите поддон с первым штативом в первой позиции перед самым дальним боксом слева, и выровняйте его по направляющим.
10. Вставьте поддон штатива в бокс до упора, пока не загорится зеленый индикатор.
11. Повторите действия для остальных поддонов (если необходимо более одного поддона), устанавливая их в следующий бокс справа, пока не будут загружены все образцы.

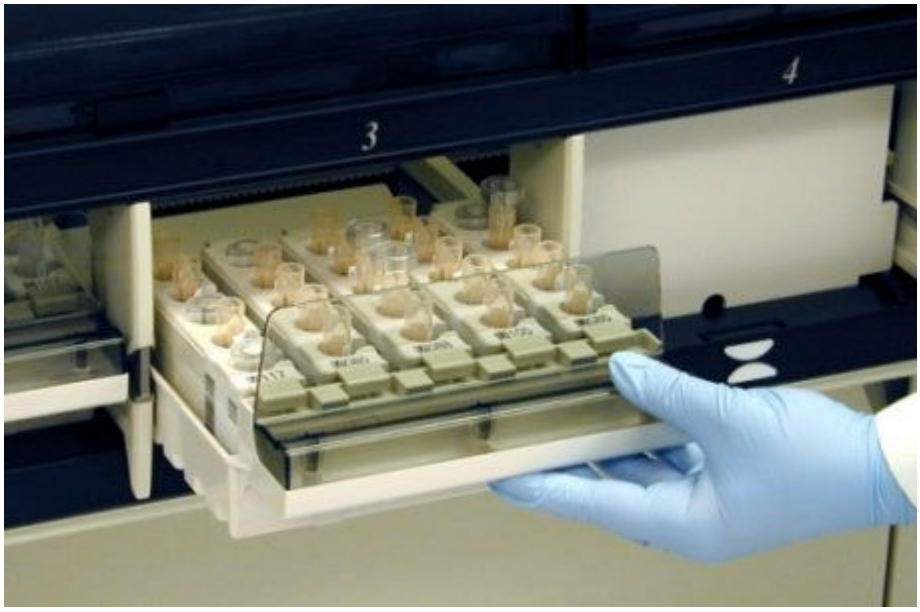

Для запуска обработки образцов, см. *Запуск или возобновление обработки образца (РПО и СПО)*, стр. 5-281.

Сопутствующая информация…

- *Штативы образцов*, стр. 1-196
- *Поддоны штативов (РПО - за исключением c4000/i1000SR/ci4100)*, стр. 1-197
- *Обработка образцов РПО (за исключением c4000/i1000SR/ci4100)*, стр. 5-284
- *Групповая обработка*, стр. 5-292

Загрузка образцов без штрих-кода для групповой обработки (РПО - *c*4000/i1000SR / *ci*4100)

Данная процедура предназначена для загрузки образцов без штрих-кода для групповой обработки в РПО (роботизированный податчик образцов). Групповая обработка в приоритетной секции(ях) РПО недоступна.

ПРИМЕЧАНИЕ: Прежде чем загружать образцы, убедитесь в том, что вы знакомы с работой компонентов РПО. См. *РПО - роботизированный податчик образцов (c4000/i1000SR/ci4100)*, стр. 1-161.

Загрузка образцов со штрих-кодом для групповой обработки, см. *Загрузка образцов со штрих-кодом для групповой обработки (РПО - c4000/i1000SR / ci4100)*, стр. 5-259.

Регистрация МИ в Росздравнадзоре
www.nevacert.ru | info@nevacert.ru

Необходимые условия	*Загрузка образцов в штативы образцов (РПО)*, стр. 5-250.
Статус модуля	Готов или В работе
Уровень доступа пользователя	Общий оператор
Ресурсы	Штативы с загруженными образцами

ОСТОРОЖНО: Биологические РИСКИ. Это зона деятельности, в которой вы подвергаетесь риску воздействия потенциально инфицированного материала. См. *Биологические опасности*, стр. 8-6.

ВАЖНО: При транспортировке и загрузке штативов образцов избегайте выплескивания образцов из чашечек для образцов и/или пробирок.

При загрузке образцов для групповой обработки ЗАПРЕЩАЕТСЯ:

- Загружать калибраторы или контроли в составе группы
- Оставлять пустые места между образцами, так как они будут включены в общее количество образцов
- Загружать группу образцов в штатив во время обработки тестов

Для загрузки образцов без штрих-кода для групповой обработки:

1. Найдите штатив образцов, содержащий образец с первым штативом в первой позиции, указанным в заказе группы.
2. Установите штатив так, чтобы этикетка с № штатива была расположена спереди РПО.

3. Убедитесь в том, что оба индикатора под стандартной секцией слева не горят, то есть в том, что секция свободна.
4. Загрузите штатив реагентов в самую дальнюю стандартную секцию слева, задвинув его так, чтобы загорелся индикатор.
5. Загрузите дополнительные штативы, слева направо, пока не будут загружены все образцы.

Регистрация МИ в Росздравнадзоре
www.nevacert.ru | info@nevacert.ru

6. Убедитесь в том, что количество загруженных образцов соответствует количеству образцов в заказе.

Для запуска обработки образцов, см. *Запуск или возобновление обработки образца (РПО и СПО)*, стр. 5-281.

Сопутствующая информация...

- *Штативы образцов*, стр. 1-196
- *Требования к этикеткам со штрих-кодом образцов*, стр. 4-37
- *Обработка образцов РПО (c4000/i1000SR/ci4100)* , стр. 5-286
- *Групповая обработка*, стр. 5-292

Загрузка образцов (карусель образцов - *c*8000/*c*16000)

Можно загрузить образцы в карусель образцов для приоритетной обработки или в случае недоступности РПО (роботизированного податчика образцов).

Загрузка образцов включает следующие операции:

- *Загрузка образцов и запуск обработки образцов (карусель образцов - c8000/c16000)*, стр. 5-265

Загрузка образцов и запуск обработки образцов (карусель образцов - *c*8000/*c*16000)

Данная процедура предназначена для загрузки образцов пациента, контролей и калибраторов в карусель образцов. Образцы, загруженные в карусель образцов, имеют приоритет над образцами, загруженными в РПО (роботизированный податчик образцов).

ПРИМЕЧАНИЕ: Прежде чем загружать образцы, убедитесь в том, что вы знакомы с работой карусели образцов. См. *Карусель образцов (c8000)*, стр. 1-56 или *Карусель образцов (c16000)*, стр. 1-76.

Необходимые условия	NA

Регистрация МИ в Росздравнадзоре
www.nevacert.ru | info@nevacert.ru

Статус модуля	Готов или В работе
Уровень доступа пользователя	Общий оператор
Ресурсы	NA

ОСТОРОЖНО: Биологические РИСКИ. Это зона деятельности, в которой вы подвергаетесь риску воздействия потенциально инфицированного материала. См. *Биологические опасности*, стр. 8-6.

Чтобы загрузить образцы и запустить обработку образцов:

1. Откройте крышку аналитического модуля.
2. Убедитесь в том, что кнопка-индикатор **доступа карусели образцов** (квадратная), рядом с каруселью, горит. Если кнопка-индикатор не горит, см. *Приостановка работы карусели образцов (c8000/c16000)*, стр. 5-18.
3. Нажмите серую кнопку на передней стороне крышки карусели образцов и откройте крышку.

   ОСТОРОЖНО: Излучение лазера класса 2 при открытой системе. Избегайте облучения глаз. Не смотрите в пучок лазера.

   Аспирация образцов в РПО и карусели образцов будет приостановлена.

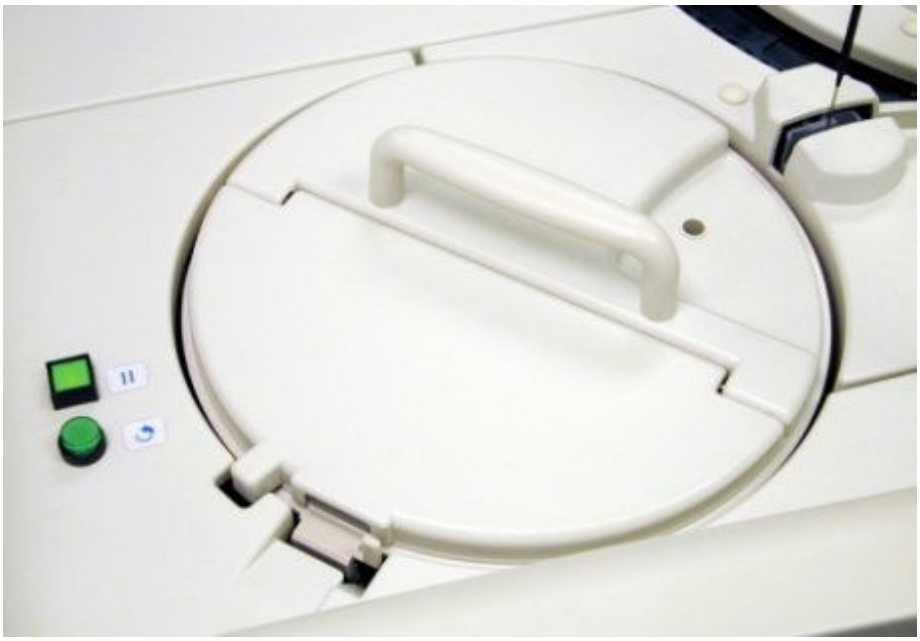

4. Проверьте, чтобы калибраторы и контроли, если они загружены, имели действующие сроки годности, указанные на этикетках на флаконах. ЗАПРЕЩАЕТСЯ использовать калибраторы и контроли с истекшим сроком годности.
5. Определите минимальный объем образца, необходимый для помещения в чашечку или пробирку. См. *Требования к объему образца*, стр. 5-246.

Регистрация МИ в Росздравнадзоре
www.nevacert.ru | info@nevacert.ru

6. Проверьте наличие достаточного объема образца над точкой разделения в первичной пробирке по отметке объема образца (1 на рисунке ниже).

   a. Удерживайте первичную пробирку таким образом, чтобы точка разделения находилась на нижнем уровне отметки объема образца.

   b. Проверьте, чтобы количество образца над точкой разделения было, как минимум, на уровне отметки объема образца. Данного объема достаточно для проведения теста.

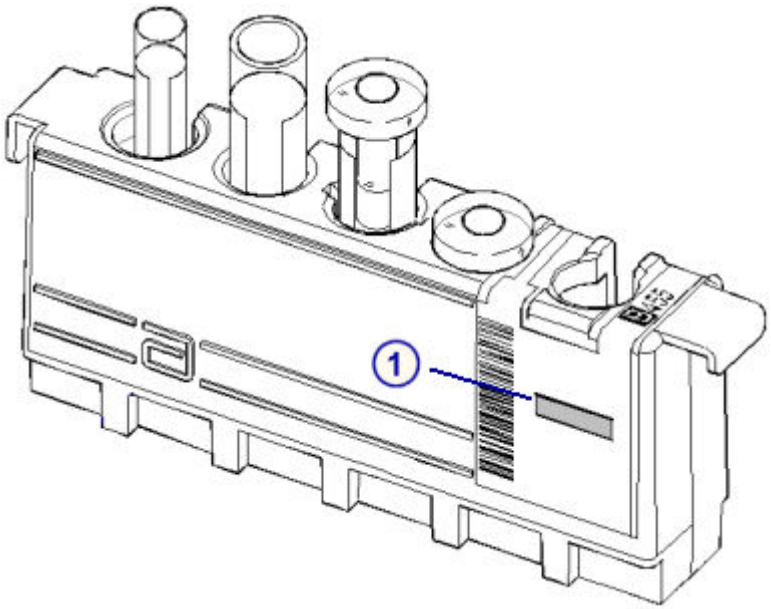

7. Проверьте наличие достаточного объема образца в аликвотной пробирке по отметке объема образца (1 на рисунке ниже).

   ВАЖНО: Не используйте мерную метку образца для проверки объемов аликвотных пробирок для тестов цельной крови в системе *c*.

   a. Удерживайте аликвотную пробирку таким образом, чтобы нижняя граница образца находилась на нижнем уровне отметки объема образца.

   b. Проверьте, чтобы количество образца в аликвотной пробирке было, как минимум, на уровне отметки объема образца. Данного объема достаточно для проведения теста.

8. Распечатайте отчет по списку заказов, чтобы убедиться, что образцы загружены в правильную карусель или позицию. См. *Печать отчета по списку заказов*, стр. 5-414.

   ВАЖНО: Вы отвечаете за загрузку правильного образца в соответствующую позицию.

9. Нажмите кнопку-индикатор **продвижения карусели вперед** (круглую). чтобы продвинуть карусель образцов вперед и получить доступ к нужным позициям.

10. Поместите образец в карусель образцов так, чтобы штрих-код, если он используется, находился снаружи карусели.

Регистрация МИ в Росздравнадзоре
www.nevacert.ru | info@nevacert.ru

ВАЖНО: При загрузке чашечек для образцов и/или пробирок вставляйте их вниз в карусель образцов до упора так, чтобы они стояли строго вертикально.

Следите за тем, чтобы образцы не выплескивались из чашечек и/или пробирок.

11. Закройте крышку карусели образцов, нажав на нее до щелчка, чтобы запустить обработку образца.

    ПРИМЕЧАНИЕ: Если аналитический модуль работает, аспирация образца будет возобновлена как только вы закроете крышку карусели образцов.

12. Закройте крышку аналитического модуля.

Сопутствующая информация…

- *Требования к чашечкам для образцов и/или пробиркам*, стр. 5-244
- *Целостность образца*, стр. 5-249
- *Требования к этикеткам со штрих-кодом образцов*, стр. 4-37
- *Штативы образцов*, стр. 1-196
- *Этикетка с мерной меткой для образца*, стр. 5-248
- *Отчет по списку заказов*, стр. A-54
- *Обработка образцов в карусели образцов (c8000/c16000)*, стр. 5-288

Загрузка образцов (СПО)

Калибраторы, контроли и образцы пациента для обычной, приоритетной или групповой обработки загружаются в СПО (стандартный податчик образцов).

Темы загрузки образцов (СПО) включают следующие:

Регистрация МИ в Росздравнадзоре
www.nevacert.ru | info@nevacert.ru

- *Загрузка образцов в штативы образцов (СПО)*, стр. 5-269
- *Загрузка образцов для стандартной обработки (СПО)*, стр. 5-271
- *Загрузка образцов для приоритетной обработки (СПО)*, стр. 5-273
- *Загрузка образцов со штрих-кодом для групповой обработки (СПО)*, стр. 5-275
- *Загрузка образцов без штрих-кода для групповой обработки (СПО)*, стр. 5-276

Загрузка образцов в штативы образцов (СПО)

Данная процедура предназначена для загрузки образцов в штативы образцов.

Необходимые условия	NA
Статус модуля	NA
Уровень доступа пользователя	Общий оператор
Ресурсы	• Образцы • Штативы образцов

ОСТОРОЖНО: Биологические РИСКИ. Это зона деятельности, в которой вы подвергаетесь риску воздействия потенциально инфицированного материала. См. *Биологические опасности*, стр. 8-6.

Для загрузки образцов в штативы образцов:

1. Проверьте, чтобы калибраторы и контроли, если они загружены, имели действующие сроки годности, указанные на этикетках на флаконах. ЗАПРЕЩАЕТСЯ использовать калибраторы и контроли с истекшим сроком годности.
2. Определите минимальный объем образца, необходимый для помещения в чашечку или пробирку. См. *Требования к объему образца*, стр. 5-246.
3. Проверьте наличие достаточного объема образца над точкой разделения в первичной пробирке по отметке объема образца (1 на рисунке ниже).
   a. Удерживайте первичную пробирку таким образом, чтобы точка разделения находилась на нижнем уровне отметки объема образца.
   b. Проверьте, чтобы количество образца над точкой разделения было, как минимум, на уровне отметки объема образца. Данного объема достаточно для проведения теста.

Регистрация МИ в Росздравнадзоре
www.nevacert.ru | info@nevacert.ru

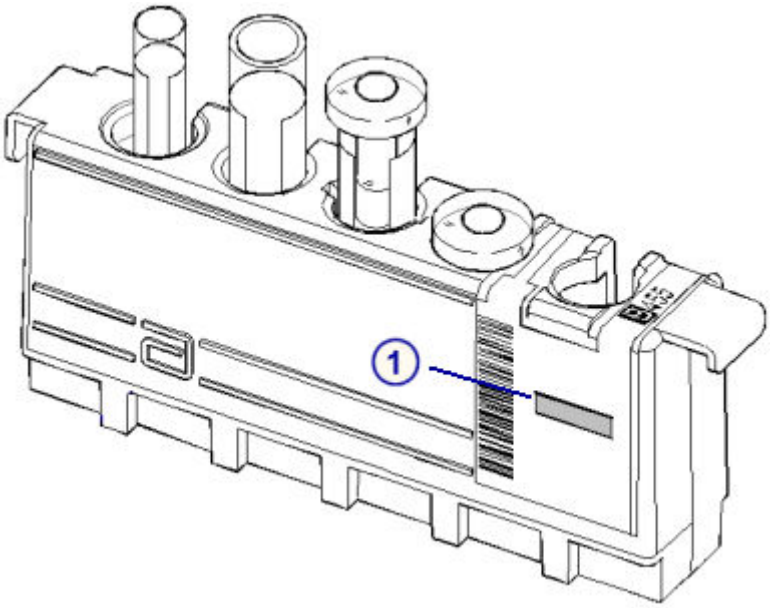

4. Проверьте наличие достаточного объема образца в аликвотной пробирке по отметке объема образца (1 на рисунке ниже).

   a. Удерживайте аликвотную пробирку таким образом, чтобы нижняя граница образца находилась на нижнем уровне отметки объема образца.

   b. Проверьте, чтобы количество образца в аликвотной пробирке было, как минимум, на уровне отметки объема образца. Данного объема достаточно для проведения теста.

5. Распечатайте отчет по списку заказов, чтобы убедиться, что образцы загружены в правильный штатив или позицию. См. *Печать отчета по списку заказов*, стр. 5-414.

   ВАЖНО: Вы отвечаете за загрузку правильного образца в соответствующую позицию.

   ПРИМЕЧАНИЕ: Этот шаг является опциональным при использовании этикеток со штрих-кодами для идентификации образцов.

6. Поместите образец в штатив образцов так, чтобы штрих-код, если он используется, был виден в окошке для этикетки со штрих-кодом образца и заполнял всю ширину окошка.

Регистрация МИ в Росздравнадзоре
www.nevacert.ru | info@nevacert.ru

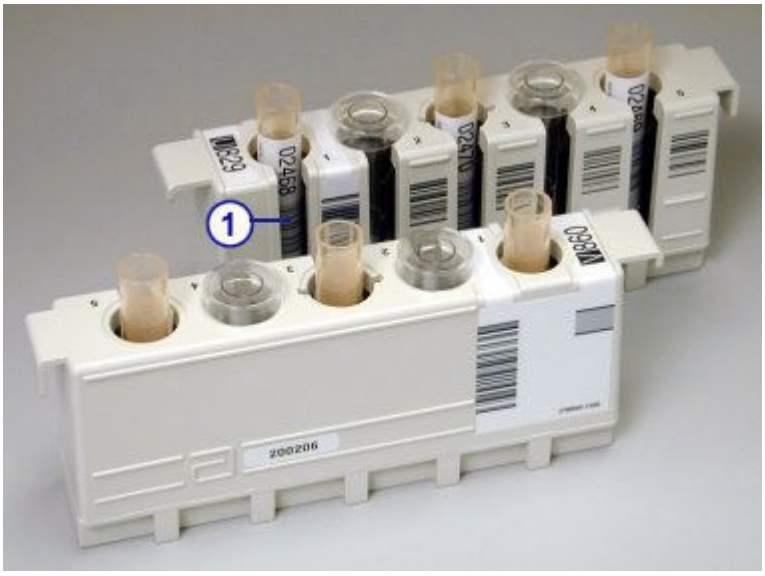

ВАЖНО: При загрузке чашечек для образцов и/или пробирок вставляйте их вниз в штатив для образцов до упора так, чтобы они стояли строго вертикально.

Следите за тем, чтобы образцы не выплескивались из чашечек и/или пробирок.

Для загрузки штативов образцов, см. *Загрузка образцов для стандартной обработки (СПО)*, стр. 5-271или *Загрузка образцов для приоритетной обработки (СПО)*, стр. 5-273.

Сопутствующая информация…

- *Требования к чашечкам для образцов и/или пробиркам*, стр. 5-244
- *Целостность образца*, стр. 5-249
- *Требования к этикеткам со штрих-кодом образцов*, стр. 4-37
- *Штативы образцов*, стр. 1-196
- *Этикетка с мерной меткой для образца*, стр. 5-248
- *Отчет по списку заказов*, стр. A-54
- *Обработка образцов в СПО (i2000)*, стр. 5-289

Загрузка образцов для стандартной обработки (СПО)

Данная процедура предназначена для выполнения загрузки образцов в зону загрузки образцов однорядного или двухрядного СПО (стандартного податчика образцов).

Приоритетная загрузка образцов, см. *Загрузка образцов для приоритетной обработки (СПО)*, стр. 5-273.

ПРИМЕЧАНИЕ: Прежде чем загружать образцы, убедитесь в том, что вы знакомы с работой компонентов СПО. См. *СПО - стандартный податчик образцов (i2000)*, стр. 1-169.

Необходимые условия	*Загрузка образцов в штативы образцов (СПО)*, стр. 5-269
Статус модуля	Готов или Пауза загрузки

Регистрация МИ в Росздравнадзоре
www.nevacert.ru | info@nevacert.ru

Уровень доступа пользователя	Общий оператор
Ресурсы	Штативы с загруженными образцами

ОСТОРОЖНО: Биологические РИСКИ. Это зона деятельности, в которой вы подвергаетесь риску воздействия потенциально инфицированного материала. См. *Биологические опасности*, стр. 8-6.

ВАЖНО: При транспортировке штативов образцов избегайте выплескивания образцов из чашечек для образцов и/или пробирок.

Для загрузки образцов для стандартной обработки:

1. Убедитесь в том, что индикатор **паузы** на клавиатуре податчика образцов горит. Если индикатор не горит, см. *Приостановка зоны загрузки образцов (СПО)*, стр. 5-19.
2. Расположите штатив образцов так, чтобы надпись Abbott была видна спереди аналитического модуля.

3. Установите штатив образцов в зону загрузки образцов и выровняйте направляющие.

   ПРИМЕЧАНИЕ: В мультимодульных системах *i* сначала определите активный ряд зоны загрузки образцов, который обозначен зеленым индикатором на клавиатуре податчика образцов. Затем установите штатив образцов в соответствующий ряд, см. *Параметры двухрядной зоны загрузки по умолчанию (i2000)*, стр. 5-273.

Для запуска обработки образцов, см. *Запуск или возобновление обработки образца (РПО и СПО)*, стр. 5-281.

Сопутствующая информация…

- *СПО - стандартный податчик образцов (i2000)*, стр. 1-169

Регистрация МИ в Росздравнадзоре
www.nevacert.ru | info@nevacert.ru

- *Штативы образцов*, стр. 1-196
- *Обработка образцов в СПО (i2000)*, стр. 5-289

Параметры двухрядной зоны загрузки по умолчанию (*i*2000)

В мультимодульных системах *i* внутренний ряд является активным рядом по умолчанию. В некоторых случаях необходим внешний ряд в качестве активного. В следующей таблице указаны параметры активного ряда по умолчанию для двухрядной зоны загрузки.

Таблица 5.12: Параметры двухрядной зоны загрузки по умолчанию

Случай	Активный ряд
Нажата клавиша Работа, статус Готов.	Внутренний
Внутренний ряд пуст.	Внешний
Двадцать пять штативов перемещены из внутреннего ряда в зону отбора образцов.	Внешний
Двадцать пять штативов перемещены из внешнего ряда в зону отбора образцов.	Внутренний
Дверца доступа к зоне отбора образцов открыта во время работы податчика образцов. Статус податчика образцов меняется на Остановлен. **ПРИМЕЧАНИЕ:** Пока открыта дверца доступа к зоне отбора образцов, точная идентификация образцов не может быть гарантирована. Все результаты для образцов в зоне отбора образцов становятся исключениями.	Внутренний
Нажата клавиша Стоп на клавиатуре податчика образцов, затем нажаты клавиши Запуск и Работа.	Внутренний
Нажата клавиша Работа в то время как модуль находится в статусе Пауза загрузки (не по инициативе оператора).	Внутренний
Нажата клавиша Работа в то время как модуль находится в статусе Пауза загрузки (по инициативе оператора).	Ряд, который был активным, когда был приостановлен податчик образцов.

Загрузка образцов для приоритетной обработки (СПО)

Данная процедура предназначена для выполнения приоритетной загрузки штативов образцов в зону загрузки образцов однорядного или двухрядного СПО (стандартного податчика образцов). Образцы, загруженные в приоритетном порядке, пипетируются в первую очередь.

Для загрузки штативов образцов в обычном порядке, см. *Загрузка образцов для стандартной обработки (СПО)*, стр. 5-271.

ПРИМЕЧАНИЕ: Прежде чем загружать образцы, убедитесь в том, что вы знакомы с работой компонентов СПО. См. *СПО - стандартный податчик образцов (i2000)*, стр. 1-169.

Регистрация МИ в Росздравнадзоре
www.nevacert.ru | info@nevacert.ru

Необходимые условия	*Загрузка образцов в штативы образцов (СПО)*, стр. 5-269
Статус модуля	Готов или Пауза загрузки
Уровень доступа пользователя	Общий оператор
Ресурсы	Штативы с загруженными образцами

ОСТОРОЖНО: Биологические РИСКИ. Это зона деятельности, в которой вы подвергаетесь риску воздействия потенциально инфицированного материала. См. *Биологические опасности*, стр. 8-6.

ВАЖНО: При транспортировке штативов образцов избегайте выплескивания образцов из чашечек для образцов и/или пробирок.

Для приоритетной загрузки штативов образцов:

1. Убедитесь в том, что индикатор **паузы** на клавиатуре податчика образцов горит. Если индикатор не горит, см. *Приостановка зоны загрузки образцов (СПО)*, стр. 5-19.
2. Нажмите клавишу **возврата** на клавиатуре податчика образцов.
3. Расположите штатив образцов так, чтобы надпись Abbott была видна спереди аналитического модуля.

4. Установите штатив образцов перед штативами, уже загруженными в зону загрузки образцов, и выровняйте направляющие.

   ПРИМЕЧАНИЕ: В мультимодульных системах *i* установите штатив образцов в активный ряд зоны загрузки образцов, который обозначен зеленым индикатором на клавиатуре податчика образцов. Подробнее об активных рядах, см. *Параметры двухрядной зоны загрузки по умолчанию (i2000)*, стр. 5-273.

Регистрация МИ в Росздравнадзоре
www.nevacert.ru | info@nevacert.ru

Для запуска обработки образцов, см. *Запуск или возобновление обработки образца (РПО и СПО)*, стр. 5-281.

Сопутствующая информация…

- *СПО - стандартный податчик образцов (i2000)*, стр. 1-169
- *Штативы образцов*, стр. 1-196
- *Обработка образцов в СПО (i2000)*, стр. 5-289

Загрузка образцов со штрих-кодом для групповой обработки (СПО)

Данная процедура предназначена для выполнения загрузки образцов со штрих-кодом для групповой обработки в зону загрузки образцов однорядного или двухрядного СПО (стандартного податчика образцов).

Загрузка образцов без штрих-кода для групповой обработки, см. *Загрузка образцов без штрих-кода для групповой обработки (СПО)*, стр. 5-276.

ПРИМЕЧАНИЕ: Прежде чем загружать образцы, убедитесь в том, что вы знакомы с работой компонентов СПО. См. *СПО - стандартный податчик образцов (i2000)*, стр. 1-169.

Необходимые условия	*Загрузка образцов в штативы образцов (СПО)*, стр. 5-269
Статус модуля	Готов или Пауза загрузки
Уровень доступа пользователя	Общий оператор
Ресурсы	Штативы с загруженными образцами со штрих-кодом

ОСТОРОЖНО: Биологические РИСКИ. Это зона деятельности, в которой вы подвергаетесь риску воздействия потенциально инфицированного материала. См. *Биологические опасности*, стр. 8-6.

ВАЖНО: При транспортировке штативов образцов избегайте выплескивания образцов из чашечек для образцов и/или пробирок.

ПРИМЕЧАНИЕ: При загрузке образцов для групповой обработки ЗАПРЕЩАЕТСЯ загружать калибраторы или контроли в составе группы. Кроме того, не оставляйте пустое место(а) между образцами, так как оно будет воспринято как неправильный образец, в результате чего появится сообщение об ошибке 0120.

Для загрузки образцов со штрих-кодом для групповой обработки:

1. Убедитесь в том, что индикатор **паузы** на клавиатуре податчика образцов горит. Если индикатор не горит, см. *Приостановка зоны загрузки образцов (СПО)*, стр. 5-19.
2. Найдите штатив образцов, содержащий образец с первым номером (идентификация образца), указанным в заказе группы.
3. Расположите штатив образцов так, чтобы надпись Abbott была видна спереди аналитического модуля.

Регистрация МИ в Росздравнадзоре
www.nevacert.ru | info@nevacert.ru

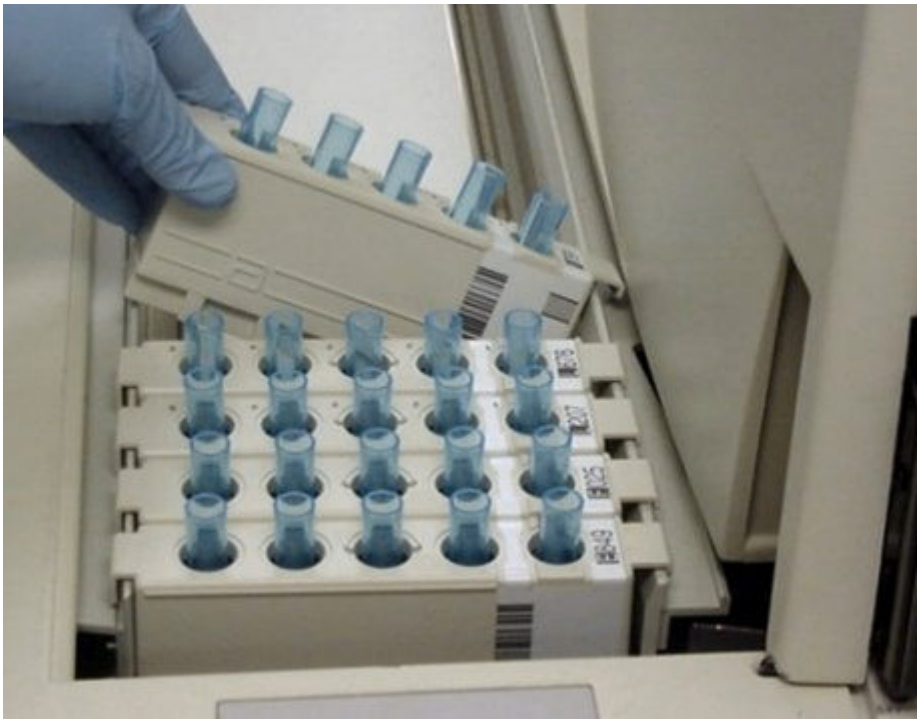

4. Установите штатив образцов в зону загрузки образцов и выровняйте направляющие.

   ПРИМЕЧАНИЕ: В мультимодульных системах *i* сначала определите активный ряд зоны загрузки образцов, который обозначен зеленым индикатором на клавиатуре податчика образцов. Затем установите штатив образцов в соответствующий ряд, см. *Параметры двухрядной зоны загрузки по умолчанию (i2000)*, стр. 5-273.
5. Загружайте дополнительные штативы за первый штатив, пока не будут загружены все образцы.
6. Убедитесь в том, что образец с последним номером загружен в конце всех образцов в составе группы.

Для запуска обработки образцов, см. *Запуск или возобновление обработки образца (РПО и СПО)*, стр. 5-281.

Сопутствующая информация…

- *СПО - стандартный податчик образцов (i2000)*, стр. 1-169
- *Штативы образцов*, стр. 1-196
- *Требования к этикеткам со штрих-кодом образцов*, стр. 4-37
- *Обработка образцов в СПО (i2000)*, стр. 5-289
- *Групповая обработка*, стр. 5-292

Загрузка образцов без штрих-кода для групповой обработки (СПО)

Данная процедура предназначена для выполнения загрузки образцов без штрих-кода для групповой обработки в зону загрузки образцов однорядного или двухрядного СПО (стандартного податчика образцов).

Загрузка образцов со штрих-кодом для групповой обработки, см. *Загрузка образцов со штрих-кодом для групповой обработки (СПО)*, стр. 5-275.

Регистрация МИ в Росздравнадзоре
www.nevacert.ru | info@nevacert.ru

ПРИМЕЧАНИЕ: Прежде чем загружать образцы, убедитесь в том, что вы знакомы с работой компонентов СПО. См. *СПО - стандартный податчик образцов (i2000)*, стр. 1-169.

Необходимые условия	*Загрузка образцов в штативы образцов (СПО)*, стр. 5-269
Статус модуля	Готов или Пауза загрузки
Уровень доступа пользователя	Общий оператор
Ресурсы	Штативы с загруженными образцами без штрих-кода

ОСТОРОЖНО: Биологические РИСКИ. Это зона деятельности, в которой вы подвергаетесь риску воздействия потенциально инфицированного материала. См. *Биологические опасности*, стр. 8-6.

ВАЖНО: При транспортировке штативов образцов избегайте выплескивания образцов из чашечек для образцов и/или пробирок.

ПРИМЕЧАНИЕ: При загрузке образцов для групповой обработки ЗАПРЕЩАЕТСЯ:

- Загружать калибраторы или контроли в составе группы
- Оставлять пустые места между образцами, так как они будут включены в общее количество образцов
- Загружать группу образцов в штатив во время обработки тестов

Для загрузки образцов без штрих-кода для групповой обработки:

1. Убедитесь в том, что индикатор **паузы** на клавиатуре податчика образцов горит. Если индикатор не горит, см. *Приостановка зоны загрузки образцов (СПО)*, стр. 5-19.
2. Найдите штатив образцов, содержащий образец с первым штативом в первой позиции, указанным в заказе группы.
3. Расположите штатив образцов так, чтобы надпись Abbott была видна спереди аналитического модуля.

Регистрация МИ в Росздравнадзоре
www.nevacert.ru | info@nevacert.ru

4. Установите штатив образцов в зону загрузки образцов и выровняйте направляющие.

   ПРИМЕЧАНИЕ: В мультимодульных системах *i* сначала определите активный ряд зоны загрузки образцов, который обозначен зеленым индикатором на клавиатуре податчика образцов. Затем установите штатив образцов в соответствующий ряд, см. *Параметры двухрядной зоны загрузки по умолчанию (i2000)*, стр. 5-273.
5. Загружайте дополнительные штативы за первый штатив, пока не будут загружены все образцы.
6. Убедитесь в том, что количество загруженных образцов соответствует количеству образцов в заказе группы.

Для запуска обработки образцов, см. *Запуск или возобновление обработки образца (РПО и СПО)*, стр. 5-281.

Сопутствующая информация…

- *СПО - стандартный податчик образцов (i2000)*, стр. 1-169
- *Штативы образцов*, стр. 1-196
- *Обработка образцов в СПО (i2000)*, стр. 5-289
- *Групповая обработка*, стр. 5-292

Загрузка образцов (податчик образцов карусели LAS - *i*2000)

Калибраторы, контроли и образцы пациента для обычной, приоритетной или групповой обработки загружаются в податчик образцов карусели LAS (лабораторной автоматической системы) для обычной или приоритетной обработки.

Процедуры загрузки образцов (податчик образцов карусели LAS) включают следующие операции:

Регистрация МИ в Росздравнадзоре
www.nevacert.ru | info@nevacert.ru

- *Загрузка образцов и карусели (податчик образцов карусели LAS - i2000)*, стр. 5-279

Загрузка образцов и карусели (податчик образцов карусели LAS - *i*2000)

Данная процедура предназначена для загрузки образцов в карусель образцов LAS (лабораторной автоматической системы) и загрузки карусели в отсек карусели.

ПРИМЕЧАНИЕ: Прежде чем загружать образцы, убедитесь в том, что вы знакомы с работой податчика образцов карусели LAS. См. *Податчик образцов карусели LAS (i2000)*, стр. 1-172.

Образцы пациента, контроли и калибраторы можно загружать а карусель образцов LAS, затем они будут пользоваться приоритетом по отношению к образцам, загруженным в транспортер LAS.

ПРИМЕЧАНИЕ: Калибраторы могут обрабатываться только в карусели образцов LAS.

Необходимые условия	NA
Статус модуля	Готов
Уровень доступа пользователя	Общий оператор
Ресурсы	• Образцы • Карусель образцов LAS

ОСТОРОЖНО: Биологические РИСКИ. Это зона деятельности, в которой вы подвергаетесь риску воздействия потенциально инфицированного материала. См. *Биологические опасности*, стр. 8-6.

Для загрузки образцов и карусели:

1. Проверьте, чтобы калибраторы и контроли, если они загружены, имели действующие сроки годности, указанные на этикетках на флаконах. ЗАПРЕЩАЕТСЯ использовать калибраторы и контроли с истекшим сроком годности.
2. Определите минимальный объем образца, необходимый для помещения в чашку или пробирку. См. *Требования к объему образца*, стр. 5-246.
3. Проверьте наличие достаточного объема образца над точкой разделения в первичной пробирке по отметке объема образца (1 на рисунке ниже).

Регистрация МИ в Росздравнадзоре
www.nevacert.ru | info@nevacert.ru

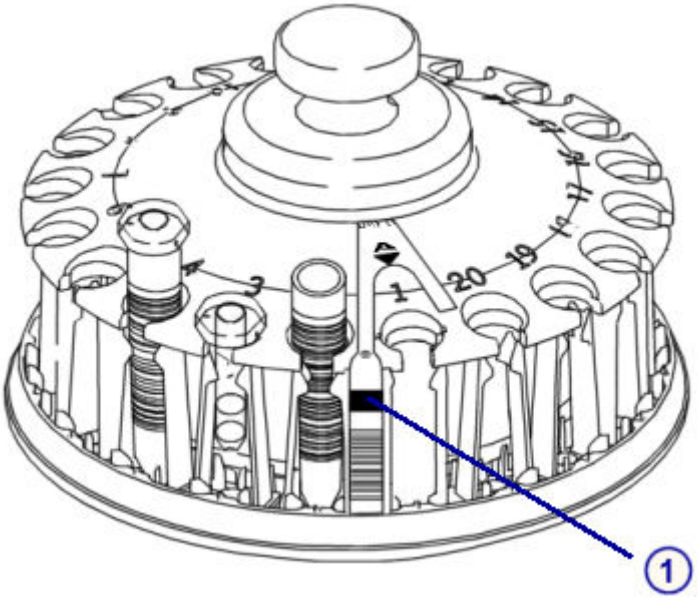

a. Удерживайте первичную пробирку таким образом, чтобы точка разделения находилась на нижнем уровне отметки объема образца.

b. Проверьте, чтобы количество образца над точкой разделения было, как минимум, на уровне отметки объема образца. Данного объема достаточно для проведения теста.

4. Проверьте наличие достаточного объема образца в аликвотной пробирке по отметке объема образца (1 на рисунке ниже).

   a. Удерживайте аликвотную пробирку таким образом, чтобы нижняя граница образца находилась на нижнем уровне отметки объема образца.

   b. Проверьте, чтобы количество образца в аликвотной пробирке было, как минимум, на уровне отметки объема образца. Данного объема достаточно для проведения теста.

5. Распечатайте отчет по списку заказов, чтобы убедиться, что образцы загружены в правильную карусель или позицию. См. *Печать отчета по списку заказов*, стр. 5-414.

   ВАЖНО: Вы отвечаете за загрузку правильного образца в соответствующую позицию.

6. Поместите образец в карусель образцов LAS так, чтобы штрих-код, если он используется, находился снаружи карусели.

   ВАЖНО: При загрузке чашечек для образцов и/или пробирок вставляйте их вниз в карусель до упора так, чтобы они стояли строго вертикально.

   При транспортировке карусели образцов LAS избегайте выплескивания образцов из чашечек для образцов и/или пробирок.

7. Убедитесь в том, что индикатор паузы на клавиатуре податчика образцов горит. Если индикатор не горит, см. *Приостановка работы податчика образцов карусели LAS (i2000)*, стр. 5-20.

Регистрация МИ в Росздравнадзоре
www.nevacert.ru | info@nevacert.ru

8. Откройте крышку карусели на податчике образцов и установите карусель в отсек карусели.
9. Выровняйте нижнюю плоскость карусели с плоскостью отсека.

   ПРИМЕЧАНИЕ: Если карусель выровнена правильно по отношению к отсеку, позиция 3 находится спереди модуля и карусель поворачивается с трудом.
10. Закройте крышку карусели.

Для запуска обработки образцов, см. *Запуск или восстановление обработки образцов (податчика образцов карусели LAS - i2000)*, стр. 5-282.

Сопутствующая информация…

- *Требования к чашечкам для образцов и/или пробиркам*, стр. 5-244
- *Целостность образца*, стр. 5-249
- *Требования к этикеткам со штрих-кодом образцов*, стр. 4-37
- *Отчет по списку заказов*, стр. A-54
- *Податчик образцов карусели LAS (i2000)*, стр. 1-172
- *Обработка образцов с помощью податчика образцов LAS (i2000)*, стр. 5-290

Запуск или возобновление обработки образцов

Запуск или возобновление обработки образца необходимы в следующих случаях:

- Заказы созданы, образцы загружены
- Аналитический модуль и/или податчик образцов приостановлены или остановлены

К процедурам относится:

- *Запуск или возобновление обработки образца (РПО и СПО)*, стр. 5-281
- *Запуск или восстановление обработки образцов (податчика образцов карусели LAS - i2000)*, стр. 5-282

Запуск или возобновление обработки образца (РПО и СПО)

Данная процедура предназначена для выполнения процесса после заказа и загрузки образцов или для возобновления обработки образцов после приостановки или прекращения работы модуля и/или податчика образцов.

Эта процедура используется также для систем с установленным РПОх.

Необходимые условия	*Проверка ресурсов и количества отходов*, стр. 5-55 *Проверка запасов реагентов в отдельном модуле*, стр. 5-129 *Проверка запасов реагентов во всех модулях*, стр. 5-130 *Доступ к Исходному экрану*, стр. 1-23
Статус модуля	Аналитический модуль - Готов, Остановлен или Плановая пауза

Регистрация МИ в Росздравнадзоре
www.nevacert.ru | info@nevacert.ru

	Податчик образцов - Готов, Остановлен, Плановая пауза (РПО и РПОх) или Пауза загрузки (СПО)
Уровень доступа пользователя	Общий оператор
Ресурсы	NA

Для запуска или возобновления обработки образца:

1. Запустите аналитический модуль, если статус не В работе, выполнив одно из следующих действий:
   - Нажмите клавишу **Работа** на клавиатуре каждого аналитического модуля (при наличии).
   - Выберите соответствующее изображение **аналитического модуля** на Исходном экране, затем нажмите **F8 - Работа**.
2. Запустите податчик образцов, если статус не В работе, выполнив одно из следующих действий:
   - Нажмите клавишу **Работа** на клавиатуре податчика образцов (при наличии).
   - Выберите изображение **податчика образцов** на Исходном экране, затем нажмите **F8 - Работа**.

   ПРИМЕЧАНИЕ: Для систем с установленным РПОх выберите изображение РПО на Исходном экране, затем нажмите **F8 - Работа**.

   ВАЖНО: Для *i*2000 не нужно открывать дверцу или дверцы доступа к зоне отбора образцов, чтобы удалить или добавить образцы. Положительная идентификация образца не может быть гарантирована, если дверца доступа к зоне отбора образцов открыта. Сканер штрих-кодов зоны отбора образцов не проверяет штрих-коды пробирок, считанные сканером штрих-кодов зоны загрузки. Если дверца или дверцы доступа открыты, всем тестам образцов из зоны отбора присваиваются исключения. Кроме того, все штативы образцов в зоне отбора передаются в зону выгрузки образцов.

Сопутствующая информация…

- *Исходный экран*, стр. 1-21
- *Клавиатура аналитического модуля (c4000)*, стр. 1-34
- *Клавиатура аналитического модуля (c8000/c16000)*, стр. 1-35
- *Клавиатура аналитического модуля (i2000/i2000SR)*, стр. 1-98
- *Клавиатура РПО (c8000/c16000/i2000SR)*, стр. 1-160
- *Клавиатура СПО*, стр. 1-171

Запуск или восстановление обработки образцов (податчика образцов карусели LAS - *i*2000)

Данная процедура предназначена для запуска аналитического модуля в статусе В работе, что позволяет обрабатывать образцы на треке LAS (лабораторной автоматической системы).

Регистрация МИ в Росздравнадзоре
www.nevacert.ru | info@nevacert.ru

ВАЖНО: Крышка пипеттора образца должна быть установлена перед запуском обработки образца. См. *Аналитический модуль i2000*, стр. 1-93.

Необходимые условия	*Проверка ресурсов и количества отходов*, стр. 5-55 *Проверка запасов реагентов в отдельном модуле*, стр. 5-129 *Проверка запасов реагентов во всех модулях*, стр. 5-130 *Доступ к Исходному экрану*, стр. 1-23
Статус модуля	Аналитический модуль - Готов, Остановлен или Плановая пауза
Уровень доступа пользователя	Общий оператор
Ресурсы	NA

Для запуска или возобновления обработки образца:

Инициализируйте аналитический модуль, выполнив одно из следующих действий:

- Нажмите клавишу **Работа** на клавиатуре каждого аналитического модуля.
- Выберите соответствующее изображение **аналитического модуля** на Исходном экране, затем нажмите **F8 - Работа**.

Если аналитический модуль находится в статусе В работе, *i*2000 готов к обработке образцов, находящихся в позиции пипеттора LAS.

ВАЖНО: Не открывайте крышку карусели образцов LAS, не поставив карусель на паузу. Если крышка будет открыта, когда карусель имеет статус В работе, всем тестам в процессе будут присвоены исключения.

Сопутствующая информация…

- *Исходный экран*, стр. 1-21

Обработка образца

Перемещение образцов через систему ARCHITECT различается в зависимости от конфигурации вашей системы, типа заказа образца (групповой или одиночный заказ) и доступного запаса реагентов.

Для обработки тестов доступны различные аппаратные компоненты. Не все типы тестов используют все компоненты системы. Система ARCHITECT продолжает обработку тестов при доступности подходящего аппаратного компонента. Например, в системе ARCHITECT *i*2000SR при неработающем пипетторе STAT продолжается обработка рутинных тестов. Информацию об устранении неисправностей в вашей системе, см. *Принципы поиска и устранения неисправностей*, стр. 10-2.

К обработке образцов относятся следующие темы:

- *Обработка образца контроля*, стр. 5-284
- *Обработка образцов РПО (за исключением c4000/i1000SR/ci4100)*, стр. 5-284

Регистрация МИ в Росздравнадзоре
www.nevacert.ru | info@nevacert.ru

- *Обработка образцов РПО (c4000/i1000SR/ci4100)* , стр. 5-286
- *Расширение РПО (РПОx), обработка образцов*, стр. 5-288
- *Обработка образцов в карусели образцов (c8000/c16000)*, стр. 5-288
- *Обработка образцов в СПО (i2000)*, стр. 5-289
- *Обработка образцов с помощью податчика образцов LAS (i2000)*, стр. 5-290
- *Групповая обработка*, стр. 5-292
- *Обработка запасов реагентов*, стр. 5-292

Обработка образца контроля

Если в систему загружено несколько наборов реагентов, и процесс отбора образцов для заказа контроля готов к запуску, система определяет используемые наборы реагентов в зависимости от конфигурации вашей системы. Если ваша система настроена на запуск контролей:

- Лот (по умолчанию) - КК запускается только в одном наборе для одного лота в одном модуле
- Набор - КК запускается в каждом наборе в модуле

Контроли для составных частей расчетных тестов автоматически запускаются в одном наборе и одном модуле (выбранном системным ПО) независимо от конфигурации системы.

Подробнее об изменении текущей конфигурации запуска контроля, см. *Изменение опции запуска контролей для вспомогательных наборов реагентов*, стр. 2-40.

Обработка образцов РПО (за исключением *c*4000/*i*1000SR/*ci*4100)

После загрузки образца(ов) податчик образцов перемещает образец(образцы) в позицию аспирации. Приоритеты образцов в системах с РПО (роботизированным податчиком образцов) могут различаться в зависимости от конфигурации вашего аналитического модуля:

- Во всех системах ARCHITECT:
  - Штативы в приоритетных боксах обрабатываются в порядке их установки.
  - После этого поддоны штативов в стандартных боксах обрабатываются в порядке их установки.
- В системе ARCHITECT c*i* 8200/*ci*16200 или *c*8000/*c*16000 образцы на карусели образцов *c*8000/*c*16000 имеют приоритет перед образцами в РПО.
- В системе ARCHITECT c*i* 8200/*ci*16200 или *i*2000SR образцы со STAT и стандартным иммуноанализом направляются сначала в пипеттор STAT.
- В системе ARCHITECT c*i* 8200/*ci*16200 образцы с заказами на химический анализ и иммуноанализ направляются в первый доступный модуль. Если доступны оба аналитических модуля, система сначала направляет заказы в систему *c*.

Регистрация МИ в Росздравнадзоре
www.nevacert.ru | info@nevacert.ru

Рисунок 5.68: Обработка образцов РПО

После загрузки образцов в РПО и запуска исследования:

1. Транспортер штативов РПО перемещается к первому штативу, определенному приоритетами ПО, и забирает штатив. Индикаторы РПО становятся желтыми, показывая, что штативы захвачены транспортером штативов.
2. Транспортер штативов перемещает штатив образцов в сканер штрих-кодов РПО, где считываются идентификационные номера штатива и образца(ов), затем возвращает штатив в исходное положение.
3. Системное программное обеспечение определяет, есть ли заказ в компьютерном блоке для каждого образца, находящегося в штативе. Если заказов нет и система настроена на запрос сервера, запрос отправляется на сервер.
4. Штатив перемещается в доступную позицию на держателе штатива, если существует заказ, или запрос возвращает заказ или заказы тестов. Если позиция на держателе недоступна, штатив остается в боксе до освобождения гнезда на держателе.

   ПРИМЕЧАНИЕ: Каждый аналитический модуль содержит держатель штативов с четырьмя позициями:

   – В системе *c*8000/*c*16000 позиции 1 и 2 предназначены для штативов образцов из стандартных боксов, позиция 3 - для штативов образцов из приоритетных боксов, позиция 4 не используется.

   – В системе *i*2000SR позиции 1 и 2 предназначены для штативов образцов с доступом для стандартного пипеттора образца, а позиции 3 и 4 - для штативов образцов с доступом для пипеттора образца STAT.

Регистрация МИ в Росздравнадзоре
www.nevacert.ru | info@nevacert.ru

5. Подходящий пипеттор образца аналитического модуля выполняет аспирацию образца.
6. Транспортер штативов захватывает штатив и перемещает его в следующий модуль или место для аспирации, при необходимости, затем возвращает его в стандартный или приоритетный бокс/секцию.
7. Индикаторы РПО мигают зеленым, если выполнена аспирация всех образцов в стандартный или приоритетный бокс/секцию.

   Если ваша система настроена на автоматическое изменение положения образца или образцов для повторного теста, индикаторы остаются желтыми, пока не будет произведена аспирация всех повторных тестов.

   Можно добавить или повторить тесты для образца перед его выгрузкой, в этом случае индикаторы бокса или секции снова станут желтыми до повторной аспирации образца.

Сопутствующая информация…

- *Запрос заказа сервера*, стр. 5-186
- *Загрузка с сервера*, стр. 5-185
- *Автоматический заказ контроля*, стр. 5-186
- *Автоматический повтор (образцы пациента)*, стр. 5-187
- *РПО - роботизированный податчик образцов (c8000/c16000/i2000SR)* , стр. 1-156

Обработка образцов РПО (*c*4000/*i*1000SR/*ci*4100)

После загрузки образца(ов) податчик образцов перемещает образец(ы) в позицию аспирации. Приоритеты образцов в системе:

- Во всех системах ARCHITECT:
  - штативы в приоритетных секциях обрабатываются в порядке их установки.
  - После этого обрабатываются штативы в стандартных секциях в порядке их установки.
- В системе ARCHITECT *ci*4100 образцы с заказами на химический анализ и иммуноанализ направляются в первый доступный модуль. Если доступны оба аналитических модуля, система сначала направляет заказы в систему *c*.

Регистрация МИ в Росздравнадзоре
www.nevacert.ru | info@nevacert.ru

Рисунок 5.69: Обработка образцов РПО

После загрузки образцов в РПО и запуска исследования:

1. Транспортер штативов РПО перемещается к первому штативу, определенному приоритетами ПО, и забирает штатив. Индикаторы РПО становятся желтыми, показывая, что штативы захвачены транспортером штативов.
2. Транспортер штативов перемещает штатив образцов в сканер штрих-кодов, где считываются идентификационные номера штатива и образца(ов), затем возвращает штатив в исходное положение.
3. Системное программное обеспечение определяет, есть ли заказ в компьютерном блоке для каждого образца, находящегося в штативе. Если заказов нет и система настроена на запрос сервера, запрос отправляется на сервер.
4. Штатив перемещается в зону аспирации, если существует заказ или запрос возвращает заказ или заказы тестов.
5. Пипеттор аналитического модуля выполняет аспирацию образца.
6. Штатив перемещается в следующую позицию штатива для аспирации, при необходимости, затем возвращается в стандартную или приоритетную секцию.
7. Индикаторы РПО мигают зеленым, если выполнена аспирация всех образцов в стандартной или приоритетной секции.

   Если ваша система настроена на автоматическое изменение положения образца или образцов для повторного теста, индикаторы остаются желтыми, пока не будет произведена аспирация всех повторных тестов.

   Можно добавить или повторить тесты для образца перед его выгрузкой, в этом случае индикаторы секции снова станут желтыми до повторной аспирации образца.

Регистрация МИ в Росздравнадзоре
www.nevacert.ru | info@nevacert.ru

Сопутствующая информация…

- *Запрос заказа сервера*, стр. 5-186
- *Загрузка с сервера*, стр. 5-185
- *Автоматический заказ контроля*, стр. 5-186
- *Автоматический повтор (образцы пациента)*, стр. 5-187

Расширение РПО (РПОx), обработка образцов

РПОx соединяет ACCELERATOR *p*540 с аналитическим модулем *c*8000 или *c*16000, который может быть интегрирован в аналитический модуль *i*2000SR.

Определение приоритетности образцов в системах с РПОx:

- Карусель образцов *c*8000 или *c*16000
- Приоритетный бокс РПО
- Приоритетный бокс РПОx
- Стандартный бокс РПО
- Стандартный бокс РПОx

Для обработки образцов доступно 26 штативов образцов ARCHITECT. Образцы, загруженные в эти штативы, должны иметь этикетки со штрих-кодами. Десять штативов образцов находятся в зоне хранения пустых штативов РПОx, а 16 - в модуле сортировки ACCELERATOR *p*540.

Штативы образцов перемещаются в РПОx по замкнутому контуру между ACCELERATOR *p*540 и системой ARCHITECT. Входы приоритетного бокса РПОx закрыты щитками. Поддоны РПОx предназначены для нахождения в стандартных боксах РПОx. Ручная загрузка образцов в позиции РПОx запрещена.

ACCELERATOR *p*540 загружает образцы со штрих-кодами в штативы образцов и перемещает их в зону обмена штативов РПОx. Из этой зоны транспортер штативов РПО ARCHITECT перемещает штатив образцов в считыватель штрих-кодов РПО, где считываются № штатива и № образца(ов). После этого штативы загружаются в приоритетные или стандартные боксы РПОx в РПО.

Индикаторы РПО для приоритетных и стандартных боксов РПОx горят зеленым, если РПОx находится в режиме Готов, и желтым - в режиме В работе.

Можно загрузить образцы в приоритетные и стандартные боксы РПО, не зарезервированные для РПОx. См. *Обработка образцов РПО (за исключением c4000/i1000SR/ci4100)*, стр. 5-284.

Обработка образцов в карусели образцов (*c*8000/*c*16000)

После загрузки образца(в), РПО (роботизированный податчик образцов) или LAS (лабораторная автоматическая система) перемещает образец(ы) в положение для аспирации. Образцы в карусели образцов *c*8000/*c*16000 имеют приоритет над образцами в РПО или LAS.

После загрузки образцов в карусель образцов и запуска исследования:

Регистрация МИ в Росздравнадзоре
www.nevacert.ru | info@nevacert.ru

1. Каждая позиция сканируется последовательно.
2. Системное программное обеспечение определяет, есть ли заказ в компьютерном блоке для каждого образца пациента и контроля, находящегося в карусели. Если заказов нет и система настроена на запрос сервера, запрос отправляется на сервер. Если заказ не был зарегистрирован в системе сервера, карусель образцов перемещается в следующую позицию.
3. Если заказ есть, перед перемещением карусели в следующую позицию выполняется аспирация образца.
4. После аспирации всех образцов в карусели обрабатываются образцы в РПО или LAS.

Сопутствующая информация…

- *Запрос заказа сервера*, стр. 5-186
- *Загрузка с сервера*, стр. 5-185
- *Автоматический заказ контроля*, стр. 5-186
- *Автоматический повтор (образцы пациента)*, стр. 5-187
- *Карусель образцов (c8000)*, стр. 1-56

Обработка образцов в СПО (*i*2000)

После загрузки образца(ов) податчик образцов перемещает образец(образцы) в позицию аспирации. Перемещение образцов в системах с СПО (стандартным податчиком образцов) отличается в зависимости от количества аналитических модулей, имеющихся в конфигурации системы ARCHITECT *i*:

- Системы с одним аналитическим модулем имеют однорядную зону загрузки и выгрузки.
- Системы с более чем одним аналитическим модулем имеют двухрядную зону загрузки и выгрузки.

Рисунок 5.70: Обработка образцов в СПО

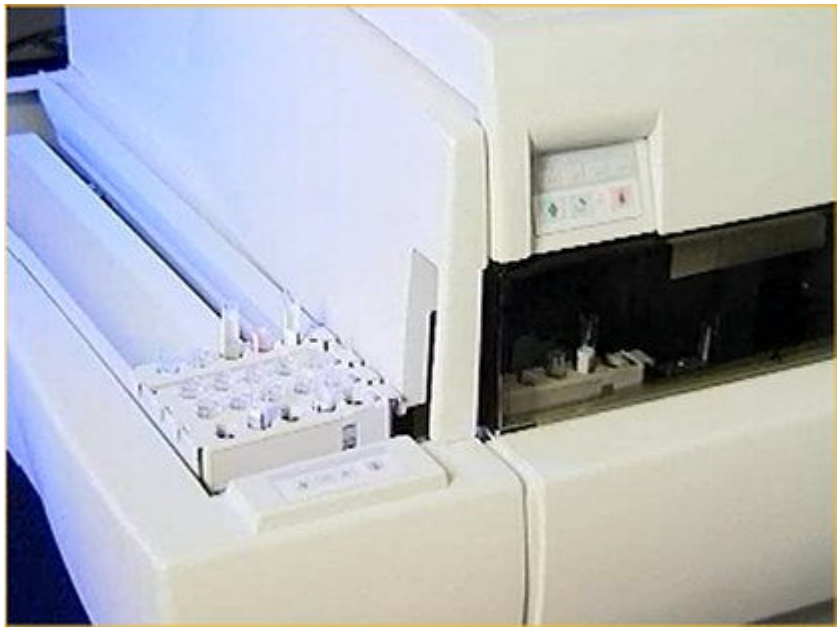

Регистрация МИ в Росздравнадзоре
www.nevacert.ru | info@nevacert.ru

После загрузки образцов в СПО и запуска исследования:

1. Зона загрузки образцов перемещает штативы в сканер штрих-кодов зоны загрузки образцов. Если система имеет двухрядную зону загрузки, штативы активного ряда перемещаются в первую очередь.
2. Сканер штрих-кодов зоны загрузки образцов считывает следующие данные этикетки со штрих-кодом:
   - № штатива образцов
   - Позиция штатива образцов
   - № штрих-кода пробирки с образцом
3. Штативы перемещаются в зону отбора образцов.
4. Сканер штрих-кодов зоны отбора образцов считывает следующие данные этикетки со штрих-кодом:
   - № штатива образцов
   - Позиция штатива образцов
5. Системное программное обеспечение определяет, есть ли заказ в SCC для каждого образца, находящегося в штативе. Если заказов нет и система настроена на запрос сервера, запрос отправляется на сервер. Если заказ не был зарегистрирован в системе сервера, штатив перемещается в зону выгрузки образцов.
6. Первый образец в составе заказа теста аспирируется или перемещается в другой модуль на обработку.

   ПРИМЕЧАНИЕ: Если система настроена на работу с более чем одним аналитическим модулем, программное обеспечение определяет, в каком модуле будет обработан образец.
7. Сканер штрих-кодов считывает следующую позицию.
8. Следующий образец аспирируется или перемещается в другой модуль на обработку. Так продолжается, пока все образцы на штативе не будут аспирированы.
9. По окончании обработки образцов штатив образцов перемещается в зону выгрузки образцов. Если система имеет двухрядную зону выгрузки, штативы перемещаются с левого ряда на правый по мере заполнения зоны.

Сопутствующая информация…

- *Запрос заказа сервера*, стр. 5-186
- *Загрузка с сервера*, стр. 5-185
- *Автоматический заказ контроля*, стр. 5-186
- *Автоматический повтор (образцы пациента)*, стр. 5-187
- *СПО - стандартный податчик образцов (i2000)*, стр. 1-169
- *Параметры двухрядной зоны загрузки по умолчанию (i2000)*, стр. 5-273

Обработка образцов с помощью податчика образцов LAS (*i*2000)

После загрузки образца(ов) податчик образцов перемещает образец(образцы) в позицию аспирации. Перемещение образцов в

Регистрация МИ в Росздравнадзоре
www.nevacert.ru | info@nevacert.ru

системах с LAS (лабораторной автоматической системой) зависит от того, есть ли образцы в карусели образцов LAS.

Рисунок 5.71: Обработка образцов с помощью податчика образцов LAS

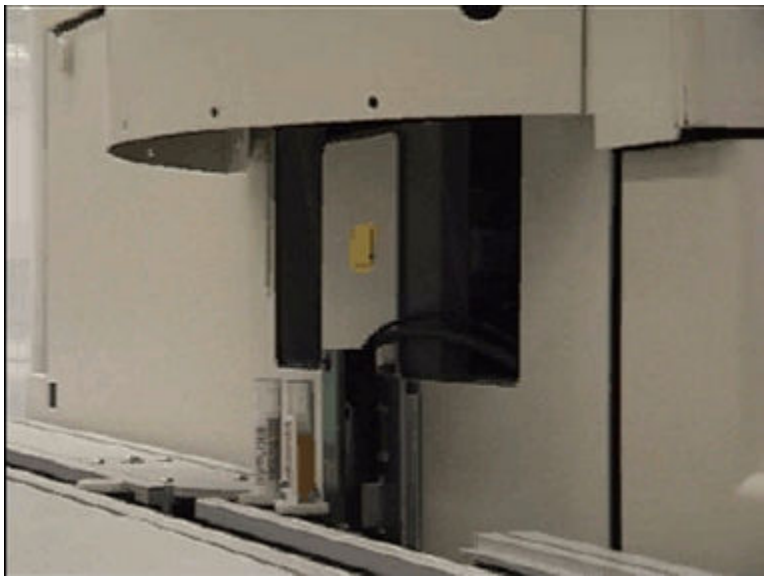

После загрузки образцов в карусель образцов LAS и запуска исследования:

1. Сканер штрих-кодов зоны отбора образцов считывает № карусели образцов. Образцы, помещенные в карусель образцов LAS, имеют приоритет над образцами в транспортере LAS.
2. Если для карусели имеются заказы калибровки, позиции сканируются для определения наличия образцов пациента или контроля со штрих-кодом.
3. Выполняется аспирация калибраторов пипеттором образца.
4. Каждый образец пациента или контроля сканируется последовательно.
5. Системное программное обеспечение определяет, есть ли заказ в SCC для каждого образца пациента и контроля, находящегося в карусели. Если заказов нет и система настроена на запрос сервера, запрос отправляется на сервер. Если заказ не был зарегистрирован в системе сервера, карусель перемещает следующий образец в позицию аспирации.
6. Если заказы есть, перед перемещением карусели в следующую позицию выполняется аспирация образца.
7. После аспирации всех образцов в карусели обрабатываются образцы в транспортере. Если в транспортере есть образец в позиции пипеттора LAS, штрих-код образца считывается сканером штрих-кодов зоны отбора образцов.
8. Системное программное обеспечение определяет, есть ли заказ в SCC для каждого образца пациента и контроля, находящегося в транспортере LAS. Если заказов нет, на сервер отправляется запрос. Если заказ не был зарегистрирован в системе сервера, следующий образец перемещается на позицию.

Регистрация МИ в Росздравнадзоре
www.nevacert.ru | info@nevacert.ru

9. Если заказ есть, образец аспирируется.

Сопутствующая информация…

- *Запрос заказа сервера*, стр. 5-186
- *Загрузка с сервера*, стр. 5-185
- *Автоматический заказ контроля*, стр. 5-186
- *Автоматический повтор (образцы пациента)*, стр. 5-187
- *Податчик образцов карусели LAS (i2000)*, стр. 1-172

Групповая обработка

После загрузки образцов податчик образцов перемещает образцы в сканер штрих-кодов образца.

ПРИМЕЧАНИЕ: Групповая обработка не может производиться в карусели образцов (*c*8000/*c*16000) или приоритетных боксах или секциях РПО.

Для заказов группы со штрих-кодом номер первого образца определяет начало тестирования группы, а номер последнего образца определяет конец тестирования. Все образцы со штрих-кодом, загруженные между первым и последним, независимо от номера образца или последовательности, обрабатываются как часть группы. Обработка группы заканчивается по окончании сканирования образца с последним номером.

Для заказов группы без штрих-кода первый штатив/позиция определяет начало группового тестирования. Все образцы без штрих-кода обрабатываются после тестирования первого штатива/позиции в составе группы и до того момента, когда общее количество образцов не станет равным заданному количеству.

Временно прервать групповую обработку могут только образцы пациента или контроля, загруженные в карусель образцов (*c*8000/*c*16000) или приоритетный бокс или секцию РПО (роботизированного податчика образцов). Любые образцы в составе группы, загруженные в любой другой податчик образцов, становятся исключениями и не обрабатываются.

Обработка запасов реагентов

Следующие критерии используются для определения первого используемого набора реагентов, если в систему загружено несколько наборов с активными калибровочными кривыми:

- Набор реагентов с ранее всего истекающим сроком стабильности.
- Набор реагентов с ранее всего истекающим сроком годности лота реагента.
- Набор реагентов с наименьшим количеством оставшихся тестов.

ПРИМЕЧАНИЕ: Компоненты расчетных тестов с использованием того же набора реагентов должны запускаться с реагентами того же лота.

Регистрация МИ в Росздравнадзоре
www.nevacert.ru | info@nevacert.ru

Выгрузка образцов

Для поддержания непрерывной обработки необходимо регулярно выгружать образцы.

К процедурам относится:

- *Выгрузка образцов (РПО - за исключением c4000/i1000SR /ci4100)*, стр. 5-293
- *Доступ к образцу с тестами в процессе (РПО - за исключением c4000/i1000SR /ci4100)*, стр. 5-294
- *Выгрузка образцов (РПО - c4000/i1000SR/ci4100)*, стр. 5-295
- *Доступ к образцу с тестами в процессе (РПО - c4000/i1000SR /ci4100)*, стр. 5-296
- *Выгрузка образцов (карусель образцов - c8000/c16000)*, стр. 5-297
- *Выгрузка образцов (СПО)*, стр. 5-298
- *Выгрузка образцов (податчик образцов карусели LAS)*, стр. 5-299

Выгрузка образцов (РПО - за исключением *c*4000/*i*1000SR /*ci*4100)

Данная процедура предназначена для выгрузки образцов из приоритетных и/или рутинных боксов РПО (роботизированного податчика образцов), если система больше не нуждается в них.

ПРИМЕЧАНИЕ: Откройте экраны Статус исключений и Статус повторов, чтобы определить, есть ли еще необходимость в данных образцах. См. *Доступ к экрану Статус исключений*, стр. 5-372 или *Доступ к экрану Статус повторов*, стр. 5-338.

Необходимые условия	Индикатор бокса/секции: • мигающий зеленый • постоянный зеленый • чередующийся зеленый/желтый
Статус модуля	Любой
Уровень доступа пользователя	Общий оператор
Ресурсы	NA

ОСТОРОЖНО: Биологические РИСКИ. Это зона деятельности, в которой вы подвергаетесь риску воздействия потенциально инфицированного материала. См. *Биологические опасности*, стр. 8-6.

ВАЖНО: При выгрузке и транспортировке штативов образцов и поддонов штативов не допускайте выплескивания образцов из чашечек для образцов и/или пробирок.

Чтобы выгрузить образцы:

1. Снимите штатив образцов или поддон штатива, выполнив одну из следующих операций:

Регистрация МИ в Росздравнадзоре
www.nevacert.ru | info@nevacert.ru

– Поднимите штатив образцов из секции при выгрузке из приоритетного бокса.

– Взявшись за рукоятку поддона штатива, приподнимите и извлеките поддон штативов при выгрузке из рутинного бокса.

2. Удалите образцы из штатива образцов.
3. Выбросьте чашечки для образцов в контейнер для биологически опасных отходов.
4. Храните оставшиеся образцы в соответствии с инструкциями лаборатории.

Сопутствующая информация…

- *РПО - роботизированный податчик образцов (c8000/c16000/i2000SR)* , стр. 1-156

Доступ к образцу с тестами в процессе (РПО - за исключением *c*4000/*i*1000SR /*ci*4100)

Данная процедура предназначена для задержки бокса на РПО (роботизированном податчике образцов), если имеется необходимость в непосредственном доступе к обрабатываемому образцу.

ПРИМЕЧАНИЕ: В случае задержки обработки секции и/или бокса аналитический модуль останавливает аспирацию всех образцов, связанных с этим положением. Любым еще не аспирированным плановым тестам будут присвоены исключения, а их обработка проводиться не будет.

Необходимые условия	*Доступ к экрану Статус образца*, стр. 5-239
Статус модуля	В работе
Уровень доступа пользователя	Общий оператор
Ресурсы	NA

Для доступа к образцу с тестами в процессе:

1. Нажмите **F3 - Поиск** на экране Статус образца, чтобы найти образец, к которому требуется доступ.

   Отобразится окно Опции поиска (Статус образца).

   a. Введите название образца, № образца и/или идентификационный номер пациента в подходящие поля ввода данных.

   b. Нажмите **Готово** для запуска процедуры поиска.

      Отобразится экран Статус образца с текстом «Поиск результатов:» в строке заголовка.

2. Выберите образец из столбца **№ образца**/**Имя**, затем нажмите **F6 - Задержать**.

   Появится сообщение с подтверждением.

3. Нажмите **OK** для задержки обработки.

   РПО возвращает штатив или штативы в исходное положение.

Регистрация МИ в Росздравнадзоре
www.nevacert.ru | info@nevacert.ru

ПРИМЕЧАНИЕ: В системах ARCHITECT, соединенных с ACCELERATOR *p*540, штативы возвращаются в РПОx, а ACCELERATOR *p*540 возвращает образцы в подходящее положение.

4. *Выгрузка образцов (РПО - за исключением c4000/i1000SR /ci4100)*, стр. 5-293.

Для повторной загрузки образца или образцов, см. *Загрузка образцов для стандартной обработки (РПО - за исключением c4000/i1000SR /ci4100)*, стр. 5-252или *Загрузка образцов для приоритетной обработки (РПО - за исключением c4000/i1000SR /ci4100)*, стр. 5-254.

Сопутствующая информация...

- *Экран Статус образца*, стр. 5-237
- *Окно Опции поиска (Статус образца)*, стр. 5-243
- *РПО - роботизированный податчик образцов (c8000/c16000/i2000SR)* , стр. 1-156

Выгрузка образцов (РПО - *c*4000/*i*1000SR/*ci*4100)

Данная процедура предназначена для выгрузки образцов из приоритетных и/или стандартных секций РПО (роботизированного податчика образцов), если система больше не нуждается в них.

ПРИМЕЧАНИЕ: Откройте экраны Статус исключений и Статус повторов, чтобы определить, есть ли еще необходимость в данных образцах. См. *Доступ к экрану Статус исключений*, стр. 5-372или *Доступ к экрану Статус повторов*, стр. 5-338.

Необходимые условия	Индикатор секции: • мигающий зеленый • постоянный зеленый • чередующийся зеленый/желтый
Статус модуля	Любой
Уровень доступа пользователя	Общий оператор
Ресурсы	NA

ОСТОРОЖНО: Биологические РИСКИ. Это зона деятельности, в которой вы подвергаетесь риску воздействия потенциально инфицированного материала. См. *Биологические опасности*, стр. 8-6.

ВАЖНО: При выгрузке и транспортировке штативов образцов и поддонов штативов не допускайте выплескивания образцов из чашечек для образцов и/или пробирок.

Чтобы выгрузить образцы:

1. Удалите штатив образцов, выдвинув его из секции.

Регистрация МИ в Росздравнадзоре
www.nevacert.ru | info@nevacert.ru

2. Удалите образцы из штатива образцов.
3. Выбросьте чашечки для образцов в контейнер для биологически опасных отходов.
4. Храните оставшиеся образцы в соответствии с инструкциями лаборатории.

Сопутствующая информация…

- *РПО - роботизированный податчик образцов (c4000/i1000SR/ci4100)*, стр. 1-161

Доступ к образцу с тестами в процессе (РПО - *c*4000/*i*1000SR /*ci*4100)

Данная процедура предназначена для задержки секции на РПО (роботизированном податчике образцов), если имеется необходимость в непосредственном доступе к обрабатываемому образцу.

ПРИМЕЧАНИЕ: В случае задержки обработки секции аналитический модуль останавливает аспирацию всех образцов, связанных с этим положением. Любым еще не аспирированным плановым тестам будут присвоены исключения, а их обработка проводиться не будет.

Необходимые условия	*Доступ к экрану Статус образца*, стр. 5-239
Статус модуля	Остановлен, Прогрев или Готов
Уровень доступа пользователя	Общий оператор
Ресурсы	NA

Для доступа к образцу с тестами в процессе:

1. Нажмите **F3 - Поиск** на экране Статус образца, чтобы найти образец, к которому требуется доступ.

   Отобразится окно Опции поиска (Статус образца).

   a. Введите название образца, № образца и/или идентификационный номер пациента в подходящие поля ввода данных.

Регистрация МИ в Росздравнадзоре
www.nevacert.ru | info@nevacert.ru

b. Нажмите **Готово** для запуска процедуры поиска.

Отобразится экран Статус образца с текстом «Поиск результатов:» в строке заголовка.

2. Выберите образец из столбца **№ образца/Имя**, затем нажмите **F6 - Задержать**.

Появится сообщение с подтверждением.

3. Нажмите **OK** для задержки обработки.

РПО возвращает штатив или штативы в исходное положение.

4. *Выгрузка образцов (РПО - c4000/i1000SR/ci4100)*, стр. 5-295.

Для повторной загрузки образца или образцов, см. *Загрузка образцов для обработки (РПО - c4000/i1000SR /ci4100)*, стр. 5-256.

Сопутствующая информация…

- *Экран Статус образца*, стр. 5-237
- *Окно Опции поиска (Статус образца)*, стр. 5-243
- *РПО - роботизированный податчик образцов (c4000/i1000SR/ci4100)*, стр. 1-161

Выгрузка образцов (карусель образцов - *c*8000/*c*16000)

Данная процедура предназначена для выгрузки образцов из карусели образцов, если они больше не нужны.

ПРИМЕЧАНИЕ: Откройте экраны Статус исключений и Статус повторов, чтобы определить, есть ли еще необходимость в данных образцах. См. *Доступ к экрану Статус исключений*, стр. 5-372 или *Доступ к экрану Статус повторов*, стр. 5-338.

Необходимые условия	NA
Статус модуля	Любой
Уровень доступа пользователя	Общий оператор
Ресурсы	NA

ОСТОРОЖНО: Биологические РИСКИ. Это зона деятельности, в которой вы подвергаетесь риску воздействия потенциально инфицированного материала. См. *Биологические опасности*, стр. 8-6.

ВАЖНО: При выгрузке и транспортировке образцов следите за тем, чтобы образец не вылился из чашечки для образцов и/или пробирки.

Чтобы выгрузить образцы:

1. Откройте крышку аналитического модуля.
2. Убедитесь в том, что кнопка-индикатор **доступа карусели образцов** (квадратная), рядом с каруселью, горит. Если кнопка-индикатор не горит, см. *Приостановка работы карусели образцов (c8000/c16000)*, стр. 5-18.

Регистрация МИ в Росздравнадзоре
www.nevacert.ru | info@nevacert.ru

3. Чтобы открыть, нажмите серую кнопку на передней стороне крышки карусели образцов.

ОСТОРОЖНО: Излучение лазера класса 2 при открытой системе. Избегайте облучения глаз. Не смотрите в пучок лазера.

4. Нажмите кнопку-индикатор **продвижения карусели вперед** (круглую). чтобы продвинуть карусель образцов вперед и получить доступ к нужным позициям.
5. Удалите образцы из карусели.
6. Выбросьте чашечки для образцов в контейнер для биологически опасных отходов.
7. Храните оставшиеся образцы в соответствии с инструкциями лаборатории.
8. Закройте крышку карусели образцов, нажав на нее до щелчка.

   ПРИМЕЧАНИЕ: Обработка образцов не будет возобновлена, пока не будет закрыта крышка карусели образцов.
9. Закройте крышку аналитического модуля.

Сопутствующая информация…

- *Карусель образцов и индикаторы (c8000)*, стр. 1-57
- *Карусель образцов и индикаторы (c16000)*, стр. 1-77

Выгрузка образцов (СПО)

Данная процедура предназначена для выгрузки штативов образцов и образцов, когда зона выгрузки СПО (стандартного податчика образцов) заполнена или образцы больше не нужны.

Необходимые условия	NA

Регистрация МИ в Росздравнадзоре
www.nevacert.ru | info@nevacert.ru

Статус модуля	Любой
Уровень доступа пользователя	Общий оператор
Ресурсы	NA

ОСТОРОЖНО: Биологические РИСКИ. Это зона деятельности, в которой вы подвергаетесь риску воздействия потенциально инфицированного материала. См. *Биологические опасности*, стр. 8-6.

ВАЖНО: При выгрузке и транспортировке штативов образцов не допускайте выплескивания образцов из чашечек для образцов и/или пробирок.

Чтобы выгрузить образцы:

1. Аккуратно поднимите штатив и выньте его из зоны выгрузки образцов.
2. Удалите образцы из штатива образцов.
3. Выбросьте чашечки для образцов в контейнер для биологически опасных отходов.
4. Храните оставшиеся образцы в соответствии с инструкциями лаборатории.

Сопутствующая информация…

- *СПО - стандартный податчик образцов (i2000)*, стр. 1-169

Выгрузка образцов (податчик образцов карусели LAS)

Данная процедура предназначена для выгрузки податчика образцов карусели LAS (лабораторной автоматической системы) и образцов, если они больше не нужны системе.

Необходимые условия	NA
Статус модуля	Офлайн, Остановлен или Готов
Уровень доступа пользователя	Общий оператор
Ресурсы	NA

ОСТОРОЖНО: Биологические РИСКИ. Это зона деятельности, в которой вы подвергаетесь риску воздействия потенциально инфицированного материала. См. *Биологические опасности*, стр. 8-6.

ВАЖНО: При выгрузке и транспортировке образцов следите за тем, чтобы образец не вылился из чашечки для образцов и/или пробирки.

Чтобы выгрузить образцы:

1. Откройте крышку карусели LAS, затем осторожно поднимите карусель LAS вверх с платформы карусели LAS.

   ПРИМЕЧАНИЕ: Образцы можно снять с карусели образцов LAS, не снимая карусель с податчика образцов. Нажмите клавишу **продвижения карусели** на клавиатуре податчика образцов, чтобы

Регистрация МИ в Росздравнадзоре
www.nevacert.ru | info@nevacert.ru

переместить карусель образцов LAS и обеспечить доступ ко всем позициям.

2. Удалите образцы из карусели образцов.
3. Выбросьте чашечки для образцов в контейнер для биологически опасных отходов.
4. Храните оставшиеся образцы в соответствии с инструкциями лаборатории.

Сопутствующая информация…

- *Податчик образцов карусели LAS (i2000)*, стр. 1-172

Регистрация МИ в Росздравнадзоре
www.nevacert.ru | info@nevacert.ru

Просмотр результата пациента и контроля качества, повтор и сохранение

По завершении обработки образцов пациента и КК можно просмотреть результаты, чтобы определить возможность их сохранения или необходимость повтора тестов.

К темам просмотра результата пациента и контроля качества, повтора и сохранения относится:

- *Просмотр и сохранение результатов пациента*, стр. 5-301
- *Просмотр и сохранение результата контроля качества*, стр. 5-320
- *Просмотр результатов пациента и контроля качества, повтор исключений*, стр. 5-336

Просмотр и сохранение результатов пациента

Просмотр результатов пациента для определения тестов для повторения, их сохранения или удаления.

К просмотру и сохранению результатов пациента относятся следующие темы:

- *Экран Просмотр результатов*, стр. 5-301
- *Описание флажков результатов пациента*, стр. 5-303
- *Процедуры - экран Просмотр результатов*, стр. 5-305
- *Окна - экран Просмотр результатов*, стр. 5-313

Экран Просмотр результатов

На экране Просмотр результатов можно просмотреть информацию по несохраненным результатам пациента, к которой относится:

- Положение образца, идентифицированное по №/позиции штатива образцов, №/позиция карусели или LAS
- Наименование и идентификационный номер образца
- Название теста и результат
- Флажки и коды

Можно также сохранить или удалить результат и открыть окна для следующих операций:

- Поиск информации по конкретным тестам на основании определенных критериев поиска
- Распечатка отчета по оптической плотности, отчета по пациенту, отчета по результатам, отчета по списку результатов и отчета по образцам
- Просмотр подробной информации о результатах

Регистрация МИ в Росздравнадзоре
www.nevacert.ru | info@nevacert.ru

- Добавление комментария к результату
- Повторное выполнение теста

Эллипс (...) отображается, если система не может показать все данные на одном экране или в одном окне. Просмотр окна с подробным отображением всех данных.

Сохраненные результаты, см. *Экран Сохраненные результаты*, стр. 5-341.

Рисунок 5.72: Экран Просмотр результатов

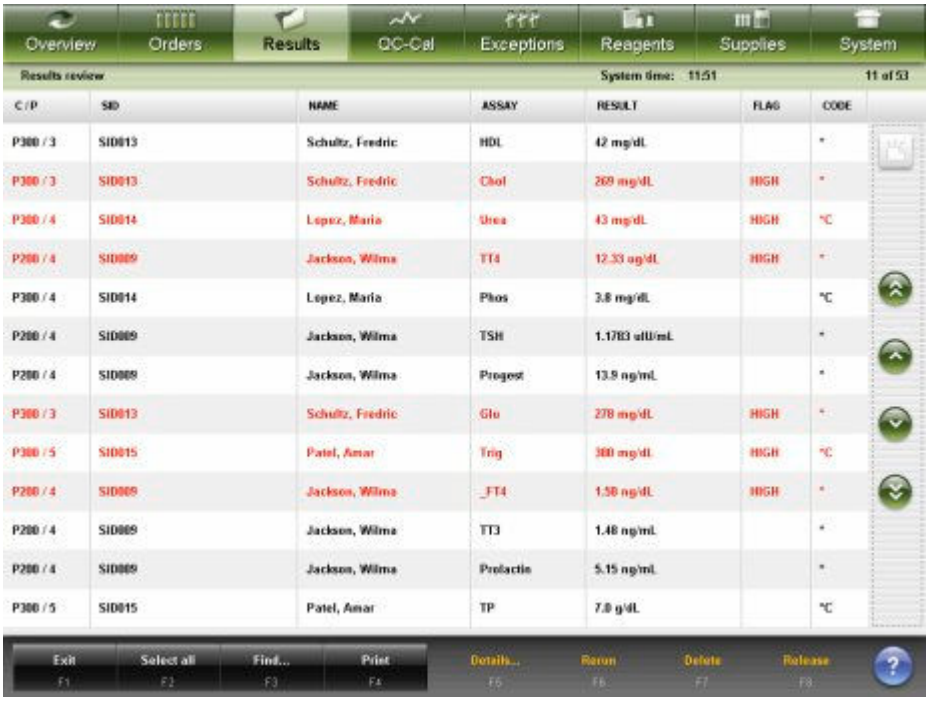

Описание данных полей, см. *Описание полей экрана Просмотр результатов*, стр. E-47.

При открытии экрана Просмотр результатов информация сортируется по времени создания результатов, начиная с последних.

Для сортировки столбцов в этом экране выберите заголовок нужного столбца. Информация сортируется в соответствии с описанием в следующей таблице.

Столбец	Описание сортировки
№ образца и ФИО	В буквенно-цифровом отображении в порядке возрастания.
Ш/П	В буквенно-цифровом отображении в следующем порядке: • Штатив/позиция • CRSL (карусель)/позиция • LAS • Карусель LAS/позиция • Отсутствует штатив или карусель/позиция

Регистрация МИ в Росздравнадзоре
www.nevacert.ru | info@nevacert.ru

Столбец	Описание сортировки
№ ОБРАЗЦА, ФИО и ТЕСТ	В буквенно-цифровом отображении в порядке возрастания.
РЕЗУЛЬТАТ	На основании интерпретации.
ФЛАЖОК и КОД	См. *Описание флажков результатов пациента*, стр. 5-303 и *Описание кодов обработки*, стр. 5-229.

Для отображения данного экрана, см. *Доступ к экрану Просмотр результатов*, стр. 5-303.

Связанные процедуры…

- *Просмотр всех результатов пациента*, стр. 5-305
- *Поиск определенного результата пациента*, стр. 5-306
- *Печать отчета*, стр. 5-411
- *Просмотр подробной информации о результатах пациента*, стр. 5-307
- *Добавление комментария к результату пациента*, стр. 5-308
- *Просмотр графика реакций и данных оптической плотности для результата (система c)*, стр. 5-308
- *Повторное выполнение теста пациента*, стр. 5-309
- *Удаление результата пациента*, стр. 5-312
- *Сохранение результата пациента*, стр. 5-312
- *Отмена ожидания передачи*, стр. 5-426

Доступ к экрану Просмотр результатов

Данная процедура предназначена для отображения экрана Просмотр результатов.

Необходимые условия	NA
Статус модуля	Любой
Уровень доступа пользователя	Общий оператор
Ресурсы	NA

Для доступа к экрану Просмотр результатов:

Выберите **Результаты** в строке меню, затем нажмите **Просмотр результатов**.

Отобразится экран Просмотр результатов.

Сопутствующая информация…

- *Экран Просмотр результатов*, стр. 5-301
- *Описание флажков результатов пациента*, стр. 5-303
- *Описание кодов обработки*, стр. 5-229

Описание флажков результатов пациента

Флажки дают дополнительную информацию о результате и указывают, что может вам потребоваться для просмотра результата. Если результат

Регистрация МИ в Росздравнадзоре
www.nevacert.ru | info@nevacert.ru

пациента содержит флажок, информация отображается красным цветом на экранах Просмотр результатов и Сохраненные результаты. Система отображает один или несколько из следующих флажков результата теста (если применимо). В случае выбора заголовка столбца ФЛАЖОК можно отсортировать флажки в следующем порядке.

Таблица 5.13: Флажки результата пациента

Флажок	Описание
ИЗМЕНИТЬ (система *c*)	Результат был отредактирован оператором вручную и не был рассчитан системой.
EXP*	Результат был получен с использованием просроченного: • модуля ICT • реагента • промывающего раствора • контрольного материала (флаг появляется после полуночи в день истечения срока годности)
EXPC*	Результат был рассчитан с использованием просроченной калибровочной кривой или просроченных калибраторов.
A#1 (система *c*)	Результат был рассчитан с использованием только одного считывания, без использования окна считывания в основном режиме, причем измеренная оптическая плотность укладывается в заданный диапазон оптической плотности. Это условие может иметь место при высокой концентрации или липемическом характере образца. См. *Наблюдаемые проблемы с результатами образцов (система c)*, стр. 10-553.
A#2 (система *c*)	Результат был рассчитан с использованием только двух считывания, без использования окна считывания в основном режиме или в режиме Флекс, причем измеренная оптическая плотность укладывается в заданный диапазон оптической плотности. Это условие может иметь место при высокой концентрации или липемическом характере образца. См. *Наблюдаемые проблемы с результатами образцов (система c)*, стр. 10-553.
CNTL (КНТЛ)*	Результат был рассчитан после ошибки контроля качества. Флажок продолжает отображаться для последующих результатов, пока ошибочный результат контроля качества не будет перезапущен для контроля с тем же названием и уровнем, и результат не окажется в поле допуска. Архивация и удаление результатов КК, выходящих за установленные границы, не удаляет флажок CNTL из результатов пациента. **ПРИМЕЧАНИЕ:** Только правила Вестгарда, сконфигурированные в качестве ошибки, присваивают флажок CNTL результату пациента.
< или >	Результат вне динамического или линейного диапазона. **ПРИМЕЧАНИЕ:** Для тестов системы *c* отображенное значение является результатом регулировки по фактору разведения образца. Кроме того, отображенное значение > отражает регулировку по введенному коэффициенту

Регистрация МИ в Росздравнадзоре
www.nevacert.ru | info@nevacert.ru

Флажок	Описание
	корреляции и пересечение с тестами с нелинейными методами калибровки, если оптическая плотность образца превышает максимальную оптическую плотность калибратора.
FLEX (система *c*)	Результат рассчитан с использованием данных считывания, полученных во время считывания Флекс. См. *Наблюдаемые проблемы с результатами образцов (система c)*, стр. 10-553.
LL или HH**	Результат вне заданного диапазона критических значений.
PSHH (тесты ICT системы *c*)	На результат может влиять образец ICT, исследованный непосредственно перед этим образцом. Повторите исследование образца, чтобы проверить отсутствие воздействия. См. *Наблюдаемые проблемы с результатами образцов (система c)*, стр. 10-553.
LOW или HIGH**	Результат вне заданного диапазона норм.

* Указывает на перенос этих флажков из составного результата в расчетный результат.

** Указывает на округление результата до включаемого в отчет количества десятичных знаков для теста и последующее сравнение с диапазоном.

Процедуры - экран Просмотр результатов

К процедурам, которые можно выполнить на экране Просмотр результатов и в связанных с ним окнах, относятся:

- *Просмотр всех результатов пациента*, стр. 5-305
- *Поиск определенного результата пациента*, стр. 5-306
- *Просмотр подробной информации о результатах пациента*, стр. 5-307
- *Добавление комментария к результату пациента*, стр. 5-308
- *Просмотр графика реакций и данных оптической плотности для результата (система c)*, стр. 5-308
- *Повторное выполнение теста пациента*, стр. 5-309
- *Удаление результата пациента*, стр. 5-312
- *Сохранение результата пациента*, стр. 5-312

Просмотр всех результатов пациента

Данная процедура предназначена для отображения экрана Просмотр результатов. На данном экране можно просмотреть информацию по несохраненным результатам пациента.

Для просмотра информации по сохраненным результатам пациента, см. *Просмотр всех сохраненных результатов пациента*, стр. 5-344.

Необходимые условия	NA
Статус модуля	Любой
Уровень доступа пользователя	Общий оператор
Ресурсы	NA

Регистрация МИ в Росздравнадзоре
www.nevacert.ru | info@nevacert.ru

Для просмотра всех результатов пациента:

Выберите **Результаты** в строке меню, затем нажмите **Просмотр результатов**.

Отобразится экран Просмотр результатов.

Сопутствующая информация…

- *Экран Просмотр результатов*, стр. 5-301
- *Описание флажков результатов пациента*, стр. 5-303
- *Описание кодов обработки*, стр. 5-229

Поиск определенного результата пациента

Данная процедура предназначена для поиска определенных несохраненных результатов пациента посредством указания критериев поиска в одном или нескольких полях.

Необходимые условия	*Доступ к экрану Просмотр результатов*, стр. 5-303
Статус модуля	Любой
Уровень доступа пользователя	Общий оператор
Ресурсы	NA

Чтобы выполнить поиск определенного результата пациента:

1. Нажмите **F3 - Поиск** на экране Просмотр результатов.

   Отобразится окно Опции поиска (Просмотр результатов).

2. Выберите и/или введите условия поиска. Чем больше критериев будет указано/выбрано, тем более конкретными будут результаты поиска.

   ПРИМЕЧАНИЕ: Для поиска в определенном временном диапазоне не вводите несколько дат.

   Использование подстановочных знаков позволяет ввести часть данных и заменить оставшуюся часть символом звездочки (*), чтобы выполнить поиск, в случае если вся информация не известна. Подстановочный знак звездочки (*) можно использовать в любых полях, кроме поля позиции (П).

   Пример: Если в поле номера образца ввести 123*, появятся все результаты, начинающиеся с цифры 123. В этот список попадут номера 12345, 12346 и 12347.

3. Нажмите **Готово** для запуска процедуры поиска.

   Отобразится экран Просмотр результатов с текстом «Поиск результатов:» в строке заголовка.

   ПРИМЕЧАНИЕ: Чтобы отобразить все записи, нажмите кнопку **обновить**.

Сопутствующая информация…

- *Экран Просмотр результатов*, стр. 5-301

Регистрация МИ в Росздравнадзоре
www.nevacert.ru | info@nevacert.ru

- *Окно Опции поиска (Просмотр результатов)*, стр. 5-313
- *Описание флажков результатов пациента*, стр. 5-303
- *Описание кодов обработки*, стр. 5-229

Просмотр подробной информации о результатах пациента

Данная процедура предназначена для отображения окна Инфо. по результату. В этом окне можно просмотреть подробную информацию по несохраненным результатам пациента и добавить комментарии.

Для просмотра графика реакций теста и данных оптической плотности для результатов пациента, см. *Просмотр графика реакций и данных оптической плотности для результата (система c)*, стр. 5-308.

Для просмотра подробной информации по сохраненным результатам пациента, см. *Просмотр подробной информации по сохраненным результатам пациента*, стр. 5-345.

Необходимые условия	*Доступ к экрану Просмотр результатов*, стр. 5-303
Статус модуля	Любой
Уровень доступа пользователя	Общий оператор
Ресурсы	NA

Для просмотра подробной информации о результатах пациента:

1. Выберите требуемый результат или результаты из таблицы на экране Просмотр результатов или нажмите **F2 - Выделить все**.
2. Нажмите **F5 - Детали**.

   Отобразится окно Инфо. по результату (Просмотр результатов).
3. Используйте кнопки **Предыдущий**/**Следующий** для отображения каждого результата, если выбрано более одного теста. ***(опционально)***
4. Выберите **Готово**, чтобы вернуться в окно Просмотр результатов.

Сопутствующая информация…

- *Экран Просмотр результатов*, стр. 5-301
- *Окно Инфо. по результату (Просмотр результатов) - область просмотра Расчетный*, стр. 5-314
- *Окно Инфо. по результату (Просмотр результатов) - область просмотра Данные (система c)*, стр. 5-315
- *Окно Инфо. по результату (Просмотр результатов) - область просмотра Фотометрический - График (система c)*, стр. 5-316
- *Окно Инфо. по результату (Просмотр результатов) - область просмотра Индекс интерференции образца (система c)*, стр. 5-317
- *Окно Инфо. по результату (Просмотр результатов) (система i)*, стр. 5-318
- *Описание флажков результатов пациента*, стр. 5-303
- *Описание кодов обработки*, стр. 5-229

Регистрация МИ в Росздравнадзоре
www.nevacert.ru | info@nevacert.ru

Добавление комментария к результату пациента

Данная процедура предназначена для добавления комментария к несохраненному результату(ам) пациента.

Необходимые условия	*Доступ к экрану Просмотр результатов*, стр. 5-303
Статус модуля	Любой
Уровень доступа пользователя	Общий оператор
Ресурсы	NA

Для добавления комментария к результату пациента:

1. Выберите требуемый результат или результаты из таблицы на экране Просмотр результатов или нажмите **F2 - Выделить все**.
2. Нажмите **F5 - Детали**.

   Отобразится окно Инфо. по результату (Просмотр результатов).
3. Введите комментарий в поле **Комментарий**.
4. Используйте кнопки **Предыдущий**/**Следующий**, чтобы отобразить каждый результат, если выбран более чем один результат, а затем введите комментарий для каждого. ***(опционально)***
5. Нажмите **Готово**, чтобы сохранить внесенные изменения.

Сопутствующая информация…

- *Экран Просмотр результатов*, стр. 5-301
- *Окно Инфо. по результату (Просмотр результатов) - область просмотра Расчетный*, стр. 5-314
- *Окно Инфо. по результату (Просмотр результатов) - область просмотра Данные (система c)*, стр. 5-315
- *Окно Инфо. по результату (Просмотр результатов) - область просмотра Индекс интерференции образца (система c)*, стр. 5-317
- *Окно Инфо. по результату (Просмотр результатов) (система i)*, стр. 5-318

Просмотр графика реакций и данных оптической плотности для результата (система *c*)

Данная процедура предназначена для просмотра графика реакций и данных оптической плотности для результата.

Необходимые условия	*Доступ к экрану Статус образца*, стр. 5-239 *Доступ к экрану Просмотр результатов*, стр. 5-303 *Доступ к экрану Сохраненные результаты*, стр. 5-343 *Доступ к экрану Просмотр результата контроля качества*, стр. 5-322 *Доступ к экрану Сохран. результаты КК*, стр. 5-358
Статус модуля	Любой
Уровень доступа пользователя	Общий оператор

Регистрация МИ в Росздравнадзоре
www.nevacert.ru | info@nevacert.ru

Ресурсы	NA

Для просмотра графика реакций и данных оптической плотности для результата:

1. Выберите требуемый результат или результаты фотометрического теста в соответствующем экране или нажмите **F2 - Выделить все**.
2. Нажмите **F5 - Детали**.

   Откроется окно Инфо. по результату - область просмотра Фотометрический - Данные.
3. Нажмите кнопку **График**.

   Откроется окно Инфо. по результату - область просмотра Фотометрический - График.
4. Введите требуемый диапазон в поля **Масштаб оси Y**, затем нажмите **Изменить масштаб** для изменения шкалы оптической плотности. ***(опционально)***

   Откроется обновленная область просмотра графика реакций.
5. Выберите **Готово** для возврата в предыдущий экран.

   Изменения оси Y не сохранены.

Сопутствующая информация…

- *Экран Статус образца*, стр. 5-237
- *Экран Просмотр результатов*, стр. 5-301
- *Экран Сохраненные результаты*, стр. 5-341
- *Экран Просмотр результата контроля качества*, стр. 5-320
- *Экран Сохран. результаты КК*, стр. 5-356
- *Окно Инфо. по результату (Просмотр результатов) - область просмотра Данные (система c)*, стр. 5-315
- *Окно Инфо. по результату (Просмотр результатов) - область просмотра Фотометрический - График (система c)*, стр. 5-316
- *Окно Инфо. по результату КК (Просмотр результата контроля качества) - область просмотра Данные (система c)*, стр. 5-331
- *Окно Инфо. по результату КК (Просмотр результата контроля качества) - область просмотра Фотометрический - График (система c)*, стр. 5-332
- *Окно Инфо. по результату (Сохраненные результаты) - область просмотра Данные (система c)*, стр. 5-351
- *Окно Инфо. по результату (Сохраненные результаты) - область просмотра Фотометрический - График (система c)*, стр. 5-352
- *Окно Инфо. по результату КК (Сохран. результаты КК) - область просмотра Данные (система c)*, стр. 5-364
- *Окно Инфо. по результату КК (Сохран. результаты КК) - область просмотра Фотометрический - График (система c)*, стр. 5-365

Повторное выполнение теста пациента

Данная процедура предназначена для повторного выполнения теста пациента или исключения. Если необходимы дополнительные тесты, вам

Регистрация МИ в Росздравнадзоре
www.nevacert.ru | info@nevacert.ru

потребуется создать новый заказ. См. *Добавление теста в заказ пациента*, стр. 5-204.

Необходимые условия	*Доступ к экрану Статус образца*, стр. 5-239 *Доступ к экрану Просмотр результатов*, стр. 5-303 *Доступ к экрану Статус исключений*, стр. 5-372
Статус модуля	Любой
Уровень доступа пользователя	Общий оператор
Ресурсы	NA

ПРИМЕЧАНИЕ: Для повторной обработки расчетного теста выполните одно из следующих действий:

- Выберите только расчетный тест. Система автоматически повторно обработает тесты, необходимые для выполнения расчета, но не будет сохранять результаты или выдавать отчет по результатам.

  Составные тесты для некоторых расчетных тестов, установленных с прилагаемого диска (номера тестов 3000 - 3999) не могут быть заказаны системой автоматически и должны заказываться отдельно. Специальные требования к тестам см. в инструкции по применению к тест-системе *i*.

- Выберите расчетный тест и необходимый составной тест или тесты для повторного исследования. Система использует существующие корректные составные результаты для завершения расчета. Система сохраняет результаты и выдает отчет по результатам, которые не были автоматически заказаны системой.
- Выберите расчетный тест и все соответствующие составные тесты. Система сохранит результаты и выдаст отчет по всем результатам.

ОСТОРОЖНО: Биологические РИСКИ. Это зона деятельности, в которой вы подвергаетесь риску воздействия потенциально инфицированного материала. См. *Биологические опасности*, стр. 8-6.

Для повторного запуска теста пациента:

1. Возврат и проверка исходного образца:
   - Объем достаточен. См. *Требования к объему образца*, стр. 5-246.
   - Целостность образца признана приемлемой. См. *Целостность образца*, стр. 5-249.
2. Верните образец в его позицию.
3. Выберите требуемый тест или тесты в соответствующем экране.
4. Выберите один из следующих пунктов:
   - **F6 - Повторить** на экране Просмотр результатов или Статус исключений.
   - **F7 - Повторить** на экране Статус образца.

   Отобразится окно Опции повтора.

Регистрация МИ в Росздравнадзоре
www.nevacert.ru | info@nevacert.ru

5. Укажите требуемые опции повтора. ***(опционально)***

   a. Нажмите кнопку **штатив** или **карусель**, затем введите идентификационный номер штатива или карусели в поле **С**, если оно отображается.

   b. Введите позицию в поле **П**.

      ПРИМЕЧАНИЕ: При использовании образца со штрих-кодом шаги 5a и 5b не требуются.

   c. Удалите повторы, в которых нет необходимости, а затем введите количество повторов для заданных разведений в поле **Протоколы разведения/количество повторов**.

      ПРИМЕЧАНИЕ: С протоколом автоматического разведения, запустить все тесты невозможно. См. документацию изготовителя реагента по иммунологическим исследованиям (инструкцию по применению реагента).

   d. Выберите опцию **Выбор модуля: вручную** и установите соответствующие флажки, чтобы игнорировать системный планировщик модулей (мультимодульная система *i*).

      ПРИМЕЧАНИЕ: Игнорирование системного планировщика модулей может повлиять на общую пропускную способность.

   e. Используйте кнопки **Предыдущий/Следующий** для отображения каждого теста, если выбрано более одного теста, затем повторите шаги 5a - 5d для каждого теста. ***(опционально)***

6. Выберите **Готово**, чтобы сохранить внесенные изменения и спланировать повторное выполнение.

   Тесты, запланированные для повтора, отображаются на экранах Статус заказа, Статус повторов и Статус образца. Код R (повтор) присваивается тесту или тестам.

   ПРИМЕЧАНИЕ: Если образец еще находится в РПО (роботизированном податчике образцов), и РПО настроен на автоматическое изменение позиции образцов для повторного тестирования, система автоматически выполнит повторное позиционирование и аспирацию образца.

Для печати отчета по списку заказов, см.*Печать отчета по списку заказов*, стр. 5-414.

Сопутствующая информация…

- *Экран Статус образца*, стр. 5-237
- *Экран Просмотр результатов*, стр. 5-301
- *Экран Статус исключений*, стр. 5-370
- *Окно Опции повтора (тесты пациента)*, стр. 5-319
- *Загрузка образцов (РПО)*, стр. 5-250
- *Загрузка образцов (карусель образцов - c8000/c16000)*, стр. 5-265
- *Загрузка образцов (СПО)*, стр. 5-268

Регистрация МИ в Росздравнадзоре
www.nevacert.ru | info@nevacert.ru

- *Загрузка образцов (податчик образцов карусели LAS - i2000)*, стр. 5-278

Удаление результата пациента

Данная процедура предназначена для удаления результата или результатов пациента, не соответствующих требованиям к сохранению.

ПРИМЕЧАНИЕ: Если выбрана опция **Ограничить удаление**, данная процедура может быть выполнена только системным администратором.

Необходимые условия	*Доступ к экрану Просмотр результатов*, стр. 5-303
Статус модуля	Любой
Уровень доступа пользователя	Общий оператор
Ресурсы	NA

Для удаления результата пациента:

1. Выберите требуемый результат или результаты пациента из таблицы на экране Просмотр результатов или нажмите **F2 - Выделить все**.
2. Нажмите **F7 - Удалить**.

   Появится сообщение с подтверждением.
3. Чтобы удалить результат или результаты, нажмите **OK**.

Сопутствующая информация…

- *Экран Просмотр результатов*, стр. 5-301
- *Экран Сохраненные результаты*, стр. 5-341

Сохранение результата пациента

Данная процедура предназначена для сохранения просмотренного результата или результатов пациента.

Необходимые условия	*Доступ к экрану Статус образца*, стр. 5-239 *Доступ к экрану Просмотр результатов*, стр. 5-303
Статус модуля	Любой
Уровень доступа пользователя	Общий оператор
Ресурсы	NA

Для сохранения результата пациента:

1. Выберите требуемый результат или результаты пациента или нажмите **F2 - Выделить все**.

   ПРИМЕЧАНИЕ: Можно передавать единовременно не более 10000 записей (передача ожидается и новые выбранные).
2. Выберите **F8 - Сохранить** для сохранения результата или результатов.

   ПРИМЕЧАНИЕ: Кнопка **F8 - Сохранить** недоступна, если любая из выбранных позиций на экране Статус образца является исключением (красный текст) или сохраненными результатами (синий текст).

Регистрация МИ в Росздравнадзоре
www.nevacert.ru | info@nevacert.ru

Отмените выбор исключений и/или сохраненных результатов, чтобы кнопка стала доступной.

Информацию по результатам можно просмотреть на экране Сохраненные результаты. Если ваша система взаимодействует с сервером, результаты будут передаваться на сервер, а количество тестов со статусом «Передача ожидается» будет отображаться в окне связи LIS.

Для отмены ожидания передачи, см. *Отмена ожидания передачи*, стр. 5-426.

Сопутствующая информация…

- *Исходный экран*, стр. 1-21
- *Экран Просмотр результатов*, стр. 5-301
- *Экран Сохраненные результаты*, стр. 5-341
- *Экран Статус образца*, стр. 5-237

Окна - экран Просмотр результатов

Окна, в которые можно перейти из экрана Просмотр результатов:

- *Окно Опции поиска (Просмотр результатов)*, стр. 5-313
- *Окно Инфо. по результату (Просмотр результатов) - область просмотра Расчетный*, стр. 5-314
- *Окно Инфо. по результату (Просмотр результатов) - область просмотра Данные (система c)*, стр. 5-315
- *Окно Инфо. по результату (Просмотр результатов) - область просмотра Фотометрический - График (система c)*, стр. 5-316
- *Окно Инфо. по результату (Просмотр результатов) - область просмотра Индекс интерференции образца (система c)*, стр. 5-317
- *Окно Инфо. по результату (Просмотр результатов) (система i)*, стр. 5-318
- *Окно Опции повтора (тесты пациента)*, стр. 5-319
- *Окно Изменить результат (система c)*, стр. 5-320

Окно Опции поиска (Просмотр результатов)

В окне Опции поиска (Просмотр результатов) можно осуществлять поиск определенных несохраненных результатов пациента посредством указания критериев поиска в одном или нескольких полях.

Реализованные результаты пациента, см. *Окно Опции поиска (Сохраненные результаты)*, стр. 5-350.

Регистрация МИ в Росздравнадзоре
www.nevacert.ru | info@nevacert.ru

Рисунок 5.73: Окно Опции поиска (Просмотр результатов)

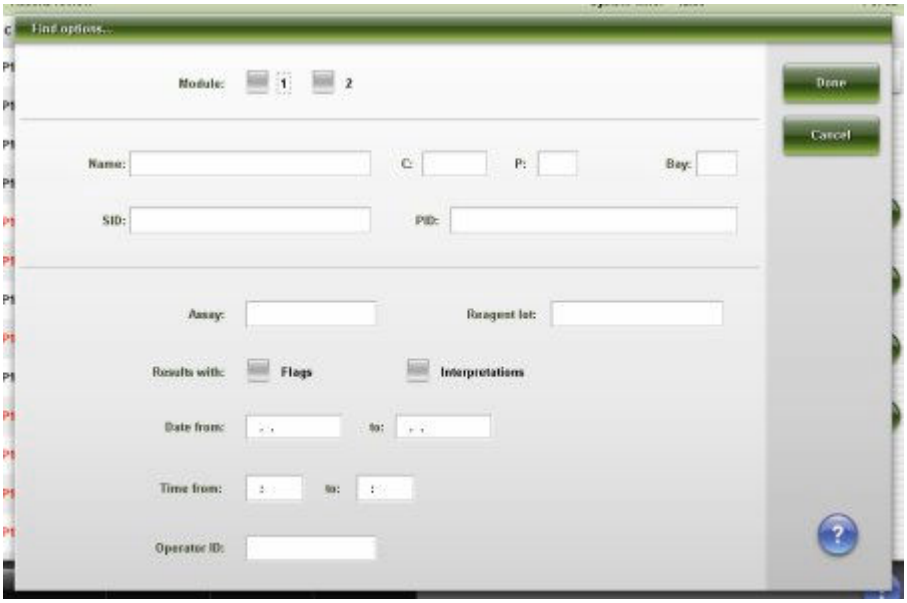

Описание данных полей, см. *Описание полей окна Опции поиска (Просмотр результатов)*, стр. E-48.

Связанные процедуры…

- *Поиск определенного результата пациента*, стр. 5-306

Окно Инфо. по результату (Просмотр результатов) - область просмотра Расчетный

В области просмотра Расчетный окна Инфо. по результату (Просмотр результатов) можно просмотреть подробную информацию по несохраненным расчетным результатам пациента и добавить комментарии.

ПРИМЕЧАНИЕ: Если открыть данное окно из экрана Статус образца, его заголовок выглядит как Детали.... Некоторые поля данных могут не отображать все введенные данные, если использовать все максимально допустимое количество знаков.

Регистрация МИ в Росздравнадзоре
www.nevacert.ru | info@nevacert.ru

Рисунок 5.74: Окно Инфо. по результату (Просмотр результатов) - область просмотра Расчетный

Описание данных полей, см. *Описание полей окна Инфо. по результату (Просмотр результатов) - области просмотра Расчетный*, стр. E-49.

Связанные процедуры…

- *Просмотр подробной информации о результатах пациента*, стр. 5-307
- *Добавление комментария к результату пациента*, стр. 5-308

Окно Инфо. по результату (Просмотр результатов) - область просмотра Данные (система *c*)

В области просмотра Данные окна Инфо. по результату (Просмотр результатов) можно просмотреть подробную информацию по несохраненным результатам пациента и добавить комментарии. Отображаемая информация зависит от типа теста (фотометрический или потенциометрический) для выбранного результата.

ПРИМЕЧАНИЕ: Если открыть данное окно из экрана Статус образца, его заголовок выглядит как Детали.... Некоторые поля данных могут не отображать все введенные данные, если использовать все максимально допустимое количество знаков.

Регистрация МИ в Росздравнадзоре
www.nevacert.ru | info@nevacert.ru

Рисунок 5.75: Окно Инфо. по результату (Просмотр результатов) - область просмотра Данные (система c)

Описание данных полей, см. *Описание полей окна Инфо. по результату (Просмотр результатов) - области просмотра Данные (система c)*, стр. E-51.

Связанные процедуры…

- *Просмотр подробной информации о результатах пациента*, стр. 5-307
- *Добавление комментария к результату пациента*, стр. 5-308
- *Просмотр графика реакций и данных оптической плотности для результата (система c)*, стр. 5-308

Окно Инфо. по результату (Просмотр результатов) - область просмотра Фотометрический - График (система *c*)

В области просмотра Фотометрический - График окна Инфо. по результату (Просмотр результатов) можно просмотреть график реакций теста и связанную информацию по оптической плотности для несохраненных результатов пациента.

ПРИМЕЧАНИЕ: Если открыть данное окно из экрана Статус образца, его заголовок выглядит как Детали.... Некоторые поля данных могут не отображать все введенные данные, если использовать все максимально допустимое количество знаков.

Регистрация МИ в Росздравнадзоре
www.nevacert.ru | info@nevacert.ru

Рисунок 5.76: Окно Инфо. по результату (Просмотр результатов) - область просмотра Фотометрический - График (система c)

Описание данных полей, см. *Описание полей окна Инфо. по результату (Просмотр результатов) - области просмотра Фотометрический - График (система c)*, стр. E-53.

Связанные процедуры…

- *Просмотр подробной информации о результатах пациента*, стр. 5-307
- *Просмотр графика реакций и данных оптической плотности для результата (система c)*, стр. 5-308

Окно Инфо. по результату (Просмотр результатов) - область просмотра Индекс интерференции образца (система *c*)

В области просмотра Индекс интерференции образца окна Инфо. по результату (Просмотр результатов) можно просмотреть подробную информацию по результатам пациента и добавить комментарии.

ПРИМЕЧАНИЕ: Если открыть данное окно из экрана Статус образца, его заголовок выглядит как Детали.... Некоторые поля данных могут не отображать все введенные данные, если использовать все максимально допустимое количество знаков.

Регистрация МИ в Росздравнадзоре
www.nevacert.ru | info@nevacert.ru

Рисунок 5.77: Окно Инфо. по результату (Просмотр результатов) - область просмотра Индекс интерференции образца (система c)

Описание данных полей, см. *Описание полей окна Инфо. по результату (Просмотр результатов) - области просмотра Индекс интерференции образца (система c)*, стр. E-54.

Связанные процедуры…

- *Просмотр подробной информации о результатах пациента*, стр. 5-307
- *Добавление комментария к результату пациента*, стр. 5-308

Окно Инфо. по результату (Просмотр результатов) (система *i*)

В окне Инфо. по результату (Просмотр результатов) (система *i*) можно просмотреть подробную информацию по несохраненным результатам пациента и добавить комментарии.

ПРИМЕЧАНИЕ: Если открыть данное окно из экрана Статус образца, его заголовок выглядит как Детали.... Некоторые поля данных могут не отображать все введенные данные, если использовать все максимально допустимое количество знаков.

Регистрация МИ в Росздравнадзоре
www.nevacert.ru | info@nevacert.ru

Рисунок 5.78: Окно Инфо. по результату (Просмотр результатов) (система i)

Описание данных полей, см. *Описание полей окна Инфо. по результату (Просмотр результатов) (система i)*, стр. E-55.

Связанные процедуры…

- *Просмотр подробной информации о результатах пациента*, стр. 5-307
- *Добавление комментария к результату пациента*, стр. 5-308

Окно Опции повтора (тесты пациента)

В окне Опции повтора можно заказать повторную обработку теста пациента и изменить следующее:

- Идентификационный номер и позицию штатива или позицию карусели
- Фактор автоматического разведения
- Количество повторов
- Модуль для обработки теста (мультимодульная система *i*)

Рисунок 5.79: Окно Опции повтора (тесты пациента)

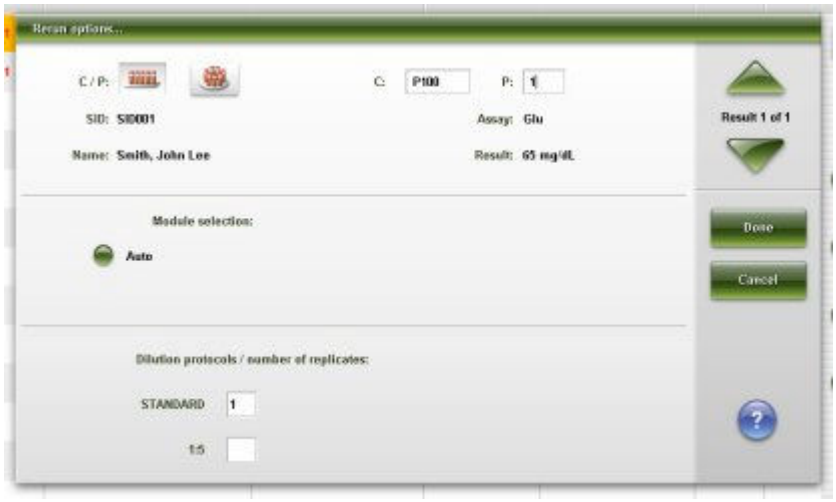

Регистрация МИ в Росздравнадзоре
www.nevacert.ru | info@nevacert.ru

Описание данных полей, см. *Описание полей окна Опции повтора (Тесты пациента)*, стр. E-57.

Связанные процедуры…

- *Повторное выполнение теста пациента*, стр. 5-309

Окно Изменить результат (система *c*)

В окне Изменить результат системный администратор может изменить результат теста.

Рисунок 5.80: Окно Изменить результат (система c)

Просмотр и сохранение результата контроля качества

Просмотр результатов контроля для определения тестов для повторения, их сохранения или удаления.

К просмотру результата контроля качества и сохранению относятся следующие темы:

- *Экран Просмотр результата контроля качества*, стр. 5-320
- *Описание флажков результатов контроля качества*, стр. 5-323
- *Процедуры - экран Просмотр результата контроля качества*, стр. 5-324
- *Окна - экран Просмотр результата контроля качества*, стр. 5-330

Экран Просмотр результата контроля качества

На экране Просмотр результата контроля качества можно просмотреть информацию по несохраненным результатам контроля, к которой относится:

- Положение образца, идентифицированное по №/позиции штатива образцов, №/позиция карусели или LAS
- Название контроля, уровень и идентификационный номер
- Название теста и результат
- Флажки

Можно также сохранить результат контроля и открыть окна для следующих операций:

Регистрация МИ в Росздравнадзоре
www.nevacert.ru | info@nevacert.ru

- Поиск информации по конкретным тестам на основании определенных критериев поиска
- Распечатка отчета по оптической плотности, отчета по результатам КК и отчета по списку результатов КК
- Просмотр подробной информации о результатах контроля
- Добавление комментария к результату контроля
- Повторное выполнение теста

Эллипс (...) отображается, если система не может показать все данные на одном экране или в одном окне. Просмотр окна с подробным отображением всех данных.

Сохраненные результаты контроля, см. *Экран Сохран. результаты КК*, стр. 5-356.

Рисунок 5.81: Экран Просмотр результата контроля качества

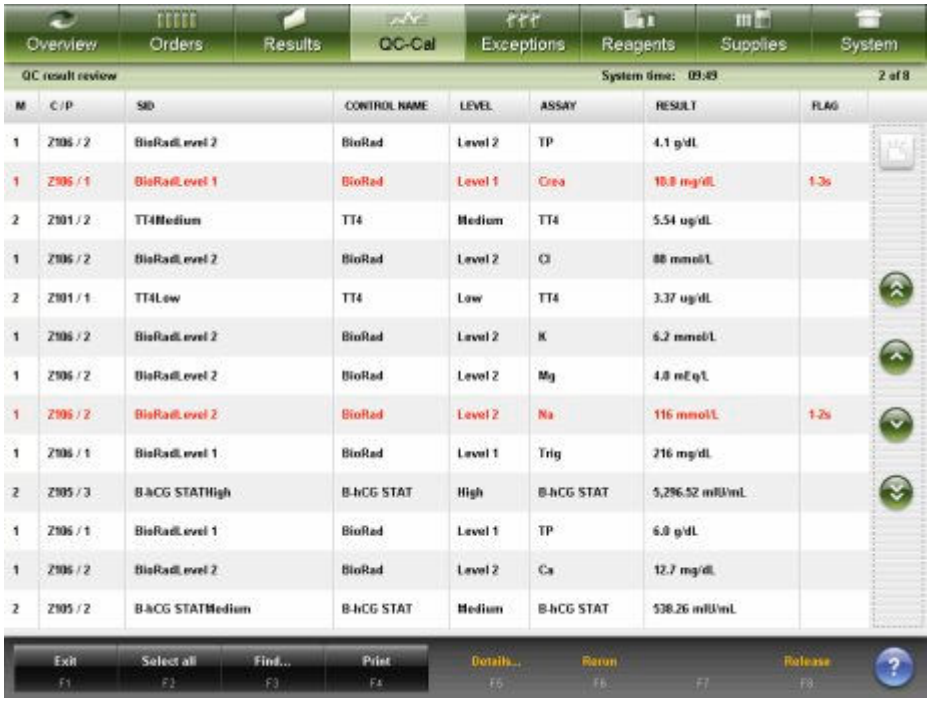

Описание данных полей, см. *Описание полей экрана Просмотр результата контроля качества*, стр. E-70.

При открытии экрана Просмотр результата контроля качества информация сортируется по времени создания результатов, начиная с последних.

Для сортировки столбцов в этом экране выберите заголовок нужного столбца. Информация сортируется в соответствии с описанием в следующей таблице.

Столбец	Описание сортировки
Ш/П	В буквенно-цифровом отображении в следующем порядке: • Штатив/позиция • CRSL (карусель)/позиция

Регистрация МИ в Росздравнадзоре
www.nevacert.ru | info@nevacert.ru

Столбец	Описание сортировки
	• LAS • Карусель LAS/позиция • Отсутствует штатив или карусель/позиция
M	В цифровом отображении в порядке возрастания.
№ ОБРАЗЦА, НАЗВАНИЕ КОНТРОЛЯ, УРОВЕНЬ и ТЕСТ	В буквенно-цифровом отображении в порядке возрастания.
РЕЗУЛЬТАТ	Сортировка по этому столбцу не производится.
ФЛАЖОК	См. *Описание флажков результатов контроля качества*, стр. 5-323.

Для отображения данного экрана, см. *Доступ к экрану Просмотр результата контроля качества*, стр. 5-322.

Связанные процедуры…

- *Просмотр всех результатов контроля*, стр. 5-324
- *Поиск определенного результата контроля*, стр. 5-325
- *Печать отчета*, стр. 5-411
- *Страница подробной информации о результатах контроля*, стр. 5-326
- *Добавление комментария к результату контроля*, стр. 5-327
- *Просмотр графика реакций и данных оптической плотности для результата (система c)*, стр. 5-308
- *Повторное выполнение теста пациента*, стр. 5-309
- *Сохранение результата контроля*, стр. 5-327
- *Отмена ожидания передачи*, стр. 5-426

Доступ к экрану Просмотр результата контроля качества

Данная процедура предназначена для отображения экрана Просмотр результата контроля качества.

Необходимые условия	NA
Статус модуля	Любой
Уровень доступа пользователя	Общий оператор
Ресурсы	NA

Для доступа к экрану Просмотр результата контроля качества:

Выберите **KK - Кал** в строке меню и затем нажмите **Просмотр результата контроля качества**.

Отобразится экран Просмотр результата контроля качества.

Сопутствующая информация…

- *Экран Просмотр результата контроля качества*, стр. 5-320

Регистрация МИ в Росздравнадзоре
www.nevacert.ru | info@nevacert.ru

- *Описание флажков результатов контроля качества*, стр. 5-323
- *Описание кодов обработки*, стр. 5-229

Описание флажков результатов контроля качества

Флажки служат в качестве средства предоставления дополнительной информации о результатах контроля качества и демонстрации необходимости проверки результатов. Если результат контроля обозначен флажком, информация на экранах Просмотр результата контроля качества, Сохран. результаты КК и Сводный обзор КК отображается красным цветом. Для результата контроля качества система показывает один или несколько из следующих флажков результатов контроля качества, если они используются. Если щелкнуть на заголовке столбца Флажок, флажки будут отсортированы в следующем порядке.

Таблица 5.14: Флажки результатов контроля качества

Флажок	**Описание**
CNTL (КНТЛ)	Результат контроля качества находится вне диапазона минимального и максимального уровня контроля.
Правило Вестгарда	Результат контроля качества не удовлетворяет правилу Вестгарда. См. *Описание правил Вестгарда*, стр. 5-390.
EXP	Результат контроля качества был измерен с использованием просроченного: • модуля ICT • реагента • промывочного раствора • контрольного материала
EXPC	Результат контроля качества был рассчитан с помощью устаревшей калибровочной кривой или устаревших калибраторов.
A#1 (система *c*)	Результат контроля качества был рассчитан с помощью одного показания из всех показаний, имеющихся в основном окне считывания, с измеренной оптической плотностью в пределах заданного диапазона оптической плотности. См. *Наблюдаемые проблемы с результатами образцов (система c)*, стр. 10-553.
A#2 (система *c*)	Результат контроля качества был рассчитан с помощью двух показаний из всех показаний, имеющихся в основном окне считывания или окне считывания Флекс, с измеренной оптической плотностью в пределах заданного диапазона оптической плотности. См. *Наблюдаемые проблемы с результатами образцов (система c)*, стр. 10-553.
< или >	Результат контроля качества выходит за пределы динамического или линейного диапазона. **ПРИМЕЧАНИЕ:** Для тестов, выполняемых в системе *c*, отображаемое значение представляет собой результат подкалибровки с использованием фактора разведения образца. Кроме того, отображенное значение > отражает регулировку по введенному коэффициенту корреляции и пересечение с тестами с нелинейными методами

Регистрация МИ в Росздравнадзоре
www.nevacert.ru | info@nevacert.ru

Флажок	Описание
	калибровки, если оптическая плотность образца превышает максимальную оптическую плотность калибратора.
Флекс (система *c*)	Результат контроля качества был рассчитан с помощью данных считывания, полученных в течение времени считывания Флекс. См. *Наблюдаемые проблемы с результатами образцов (система c)*, стр. 10-553.
PSHH (тесты ICT в системе *c*)	На результат контроля качества может повлиять образец ICT, исследованный непосредственно перед данным образцом. Повторите исследование образца, чтобы проверить отсутствие воздействия. См. *Наблюдаемые проблемы с результатами образцов (система c)*, стр. 10-553.

Процедуры - экран Просмотр результата контроля качества

Ниже перечислены процедуры, которые можно выполнить на экране Просмотр результата контроля качества и в связанных с ним окнах.

Процедуры, не входящие в этот подраздел:

- *Просмотр графика реакций и данных оптической плотности для результата (система c)*, стр. 5-308

Процедуры, входящие в этот подраздел:

- *Просмотр всех результатов контроля*, стр. 5-324
- *Поиск определенного результата контроля*, стр. 5-325
- *Страница подробной информации о результатах контроля*, стр. 5-326
- *Добавление комментария к результату контроля*, стр. 5-327
- *Сохранение результата контроля*, стр. 5-327
- *Повторное выполнение теста KK*, стр. 5-328

Просмотр всех результатов контроля

Данная процедура предназначена для отображения экрана Просмотр результата контроля качества. На данном экране можно просмотреть информацию по несохраненным результатам контроля.

Для просмотра информации по сохраненным результатам контроля, см. *Просмотр всех сохраненных результатов контроля*, стр. 5-359.

Для просмотра сводки статистических данных для контролей, см. *Просмотр сводной информации по KK*, стр. 5-404.

Необходимые условия	NA
Статус модуля	Любой
Уровень доступа пользователя	Общий оператор
Ресурсы	NA

Для просмотра всех результатов контроля:

Выберите **KK - Кал** в строке меню и затем нажмите **Просмотр результата контроля качества**.

Регистрация МИ в Росздравнадзоре
www.nevacert.ru | info@nevacert.ru

Отобразится экран Просмотр результата контроля качества.

Сопутствующая информация…

- *Экран Просмотр результата контроля качества*, стр. 5-320
- *Описание флажков результатов контроля качества*, стр. 5-323
- *Описание кодов обработки*, стр. 5-229
- *Описание правил Вестгарда*, стр. 5-390

Поиск определенного результата контроля

Данная процедура предназначена для поиска определенных несохраненных результатов контроля посредством указания критериев поиска в одном или нескольких полях.

Необходимые условия	*Доступ к экрану Просмотр результата контроля качества*, стр. 5-322
Статус модуля	Любой
Уровень доступа пользователя	Общий оператор
Ресурсы	NA

Для поиска определенного результата контроля:

1. Нажмите **F3 - Найти** на экране Просмотр результата контроля качества.

   Отобразится окно Опции поиска (Просмотр результата контроля качества).

2. Выберите и/или введите условия поиска. Чем больше критериев будет указано/выбрано, тем более конкретными будут результаты поиска.

   ПРИМЕЧАНИЕ: Для поиска в определенном временном диапазоне не вводите несколько дат.

   Использование подстановочных знаков позволяет ввести часть данных и заменить оставшуюся часть символом звездочки (*), чтобы выполнить поиск, в случае если вся информация не известна. Подстановочный знак звездочки (*) можно использовать в любых полях, кроме поля позиции (П).

   Пример: Если в поле номера образца ввести 123*, появятся все результаты, начинающиеся с цифры 123. В этот список попадут номера 12345, 12346 и 12347.

3. Нажмите **Готово** для запуска процедуры поиска.

   Отобразится экран Просмотр результата контроля качества с текстом «Поиск результатов:» в строке заголовка.

   ПРИМЕЧАНИЕ: Чтобы отобразить все записи, нажмите кнопку **обновить**.

Сопутствующая информация…

- *Экран Просмотр результата контроля качества*, стр. 5-320

Регистрация МИ в Росздравнадзоре
www.nevacert.ru | info@nevacert.ru

- *Окно Опции поиска (Просмотр результата контроля качества)*, стр. 5-331
- *Описание флажков результатов контроля качества*, стр. 5-323
- *Описание кодов обработки*, стр. 5-229
- *Описание правил Вестгарда*, стр. 5-390

Страница подробной информации о результатах контроля

Данная процедура предназначена для отображения окна Инфо. по результату КК. В этом окне можно просмотреть подробную информацию по несохраненным результатам контроля и добавить комментарии.

Для просмотра графика реакций теста и данных оптической плотности для результатов контроля, см. *Просмотр графика реакций и данных оптической плотности для результата (система c)*, стр. 5-308.

Для просмотра подробной информации по сохраненным результатам контроля, см. *Страница подробной информации о сохраненных результатах контроля*, стр. 5-360.

Необходимые условия	*Доступ к экрану Просмотр результата контроля качества*, стр. 5-322
Статус модуля	Любой
Уровень доступа пользователя	Общий оператор
Ресурсы	NA

Для просмотра подробной информации о результатах контроля:

1. Выберите требуемый результат или результаты из таблицы на экране Просмотр результата контроля качества или нажмите **F2 - Выделить все**.
2. Нажмите **F5 - Детали**.

   Отобразится окно Инфо. по результату КК (Просмотр результата контроля качества).

   ПРИМЕЧАНИЕ: Код C может отображаться для комментария к точке графика Levey-Jennings и результатам КК.
3. Используйте кнопки **Предыдущий**/**Следующий** для отображения каждого результата, если выбрано более одного теста. ***(опционально)***
4. Выберите **Готово**, чтобы вернуться в экран Просмотр результата контроля качества.

Сопутствующая информация…

- *Экран Просмотр результата контроля качества*, стр. 5-320
- *Окно Инфо. по результату КК (Просмотр результата контроля качества) - область просмотра Данные (система c)*, стр. 5-331
- *Окно Инфо. по результату КК (Просмотр результата контроля качества) - область просмотра Фотометрический - График (система c)*, стр. 5-332
- *Окно Инфо. по результату КК (Просмотр результата контроля качества) (система i)*, стр. 5-333

Регистрация МИ в Росздравнадзоре
www.nevacert.ru | info@nevacert.ru

- *Описание флажков результатов контроля качества*, стр. 5-323
- *Описание кодов обработки*, стр. 5-229
- *Описание правил Вестгарда*, стр. 5-390

Добавление комментария к результату контроля

Данная процедура предназначена для добавления комментария к несохраненному результату(ам) контроля.

Необходимые условия	*Доступ к экрану Просмотр результата контроля качества*, стр. 5-322
Статус модуля	Любой
Уровень доступа пользователя	Общий оператор
Ресурсы	NA

Для добавления комментария к результату контроля:

1. Выберите требуемый результат или результаты из таблицы на экране Просмотр результата контроля качества или нажмите **F2 - Выделить все**.
2. Нажмите **F5 - Детали**.

   Отобразится окно Инфо. по результату КК (Просмотр результата контроля качества).
3. Введите комментарий в поле **Комментарий**.

   ПРИМЕЧАНИЕ: Комментарии к результату КК и точке графика Levey-Jennings распечатываются в отчете по результатам КК.
4. Используйте кнопки **Предыдущий**/**Следующий**, чтобы отобразить каждый результат, если выбран более чем один результат, а затем введите комментарий для каждого. ***(опционально)***
5. Нажмите **Готово**, чтобы сохранить внесенные изменения.

Сопутствующая информация…

- *Экран Просмотр результата контроля качества*, стр. 5-320
- *Окно Инфо. по результату КК (Просмотр результата контроля качества) - область просмотра Данные (система c)*, стр. 5-331
- *Окно Инфо. по результату КК (Просмотр результата контроля качества) - область просмотра Фотометрический - График (система c)*, стр. 5-332
- *Окно Инфо. по результату КК (Просмотр результата контроля качества) (система i)*, стр. 5-333

Сохранение результата контроля

Данная процедура предназначена для сохранения результата или результатов просмотренного контроля.

Необходимые условия	*Доступ к экрану Просмотр результата контроля качества*, стр. 5-322

Регистрация МИ в Росздравнадзоре
www.nevacert.ru | info@nevacert.ru

Статус модуля	Любой
Уровень доступа пользователя	Общий оператор
Ресурсы	NA

Для сохранения результата контроля:

1. Выберите требуемый результат или результаты контроля из таблицы на экране Просмотр результата контроля качества или нажмите **F2 - Выделить все**.

   ПРИМЕЧАНИЕ: Можно передавать единовременно не более 10000 записей (передача ожидается и новые выбранные).

2. Выберите **F8 - Сохранить** для сохранения результата или результатов.

Информацию по результатам можно просмотреть в экранах Сохран. результаты КК и График Levey-Jennings. Если ваша система взаимодействует с сервером и сконфигурирована для передачи подтвержденных результатов КК на сервер, результаты будут передаваться на сервер, а количество тестов со статусом «Передача ожидается» будет отображаться в окне связи LIS (лабораторной информационной системы).

Для отмены ожидания передачи, см. *Отмена ожидания передачи*, стр. 5-426.

Сопутствующая информация…

- *Исходный экран*, стр. 1-21
- *Экран Просмотр результата контроля качества*, стр. 5-320
- *Сохран. результаты КК*, стр. 5-356

Повторное выполнение теста КК

Данная процедура предназначена для повторного выполнения теста контроля или исключения.

Необходимые условия	*Доступ к экрану Статус образца*, стр. 5-239 *Доступ к экрану Просмотр результата контроля качества*, стр. 5-322 *Доступ к экрану Статус исключений*, стр. 5-372
Статус модуля	Любой
Уровень доступа пользователя	Общий оператор
Ресурсы	NA

ПРИМЕЧАНИЕ: Для повторной обработки расчетного теста выполните одно из следующих действий:

- Выберите только расчетный тест. Система автоматически повторно обработает тесты, необходимые для выполнения расчета, но не будет сохранять результаты или выдавать отчет по результатам.

  Составные тесты для некоторых расчетных тестов, установленных с прилагаемого диска (номера тестов 3000 - 3999) не могут быть заказаны системой автоматически и должны заказываться отдельно.

Регистрация МИ в Росздравнадзоре
www.nevacert.ru | info@nevacert.ru

Специальные требования к тестам см. в инструкции по применению к тест-системе *i*.

- Выберите расчетный тест и необходимый составной тест или тесты для повторного исследования. Система использует существующие корректные составные результаты для завершения расчета. Система сохраняет результаты и выдает отчет по результатам, которые не были автоматически заказаны системой.
- Выберите расчетный тест и все соответствующие составные тесты. Система сохранит результаты и выдаст отчет по всем результатам.

ОСТОРОЖНО: Биологические РИСКИ. Это зона деятельности, в которой вы подвергаетесь риску воздействия потенциально инфицированного материала. См. *Биологические опасности*, стр. 8-6.

Для повторного запуска теста КК:

1. Возврат и проверка исходного образца:
   - Объем достаточен. См. *Требования к объему образца*, стр. 5-246.
   - Целостность образца признана приемлемой. См. *Целостность образца*, стр. 5-249.
2. Верните образец в его позицию.
3. Выберите требуемый тест или тесты в соответствующем экране.

   ПРИМЕЧАНИЕ: Повторное выполнение только одного повтора уровня контроля.
4. Выберите один из следующих пунктов:
   - **F6 - Повторить** на экране Просмотр результата контроля качества или Статус исключений.
   - **F7 - Повторить** на экране Статус образца.

   Отобразится окно Опции повтора.
5. Укажите требуемые опции повтора. ***(опционально)***
   a. Нажмите кнопку **штатив** или **карусель**, затем введите идентификационный номер штатива или карусели в поле **С**, если оно отображается.
   b. Введите позицию в поле **П**.

      ПРИМЕЧАНИЕ: При использовании образца со штрих-кодом шаги 5a и 5b не требуются.
   c. Удалите повторы, в которых нет необходимости, а затем введите количество повторов для заданных разведений в поле **Протоколы разведения/количество повторов**.

      ПРИМЕЧАНИЕ: С протоколом автоматического разведения, запустить все тесты невозможно. См. документацию изготовителя реагента по иммунологическим исследованиям (инструкцию по применению реагента).

Регистрация МИ в Росздравнадзоре
www.nevacert.ru | info@nevacert.ru

d. Выберите поле со списком **Выбор набора** и выберите нужный набор реагентов для игнорирования системного планировщика. ***(опционально)***

   ПРИМЕЧАНИЕ: Повтор теста использует тот же набор реагентов, что и исходный тест. Если повтор относится к исключению, а набор реагентов не назначен, выбор реагентов по умолчанию принимает значение Авто.

e. Выберите опцию **Выбор реагента: модуль** и установите соответствующие флажки, чтобы игнорировать системный планировщик модулей (мультимодульная система *i*).

   ПРИМЕЧАНИЕ: Игнорирование системного планировщика модулей может повлиять на общую пропускную способность.

f. Используйте кнопки **Предыдущий**/**Следующий** для отображения каждого теста, если выбрано более одного теста, затем повторите шаги 5a - 5d для каждого теста. ***(опционально)***

6. Выберите **Готово**, чтобы сохранить внесенные изменения и спланировать повторное выполнение.

   Тесты, запланированные для повтора, отображаются на экранах Статус заказа, Статус повторов и Статус образца. Код R (повтор) присваивается тесту или тестам.

   ПРИМЕЧАНИЕ: Если образец еще находится в РПО (роботизированном податчике образцов), и РПО настроен на автоматическое изменение позиции образцов для повторного тестирования, система автоматически выполнит повторное позиционирование и аспирацию образца.

Для печати отчета по списку заказов, см.*Печать отчета по списку заказов*, стр. 5-414.

Сопутствующая информация…

- *Экран Статус образца*, стр. 5-237
- *Экран Просмотр результата контроля качества*, стр. 5-320
- *Экран Статус исключений*, стр. 5-370
- *Окно Опции повтора (тесты КК)*, стр. 5-335
- *Загрузка образцов (РПО)*, стр. 5-250
- *Загрузка образцов (карусель образцов - c8000/c16000)*, стр. 5-265
- *Загрузка образцов (СПО)*, стр. 5-268
- *Загрузка образцов (податчик образцов карусели LAS - i2000)*, стр. 5-278

Окна - экран Просмотр результата контроля качества

Окна, в которые можно перейти из экрана Просмотр результата контроля качества:

- *Окно Опции поиска (Просмотр результата контроля качества)*, стр. 5-331
- *Окно Инфо. по результату КК (Просмотр результата контроля качества) - область просмотра Данные (система c)*, стр. 5-331

Регистрация МИ в Росздравнадзоре
www.nevacert.ru | info@nevacert.ru

- *Окно Инфо. по результату КК (Просмотр результата контроля качества) - область просмотра Фотометрический - График (система c)*, стр. 5-332
- *Окно Инфо. по результату КК (Просмотр результата контроля качества) (система i)*, стр. 5-333
- *Окно Инфо. по результату КК (Просмотр результата контроля качества) - область просмотра Расчетный*, стр. 5-334
- *Окно Опции повтора (тесты КК)*, стр. 5-335

Окно Опции поиска (Просмотр результата контроля качества)

В окне Опции поиска (Просмотр результата контроля качества) можно осуществлять поиск определенных несохраненных результатов контроля посредством указания критериев поиска в одном или нескольких полях.

Сохраненные результаты контроля, см. *Окно Опции поиска (Сохран. результаты КК)*, стр. 5-363.

Рисунок 5.82: Окно Опции поиска (Просмотр результата контроля качества)

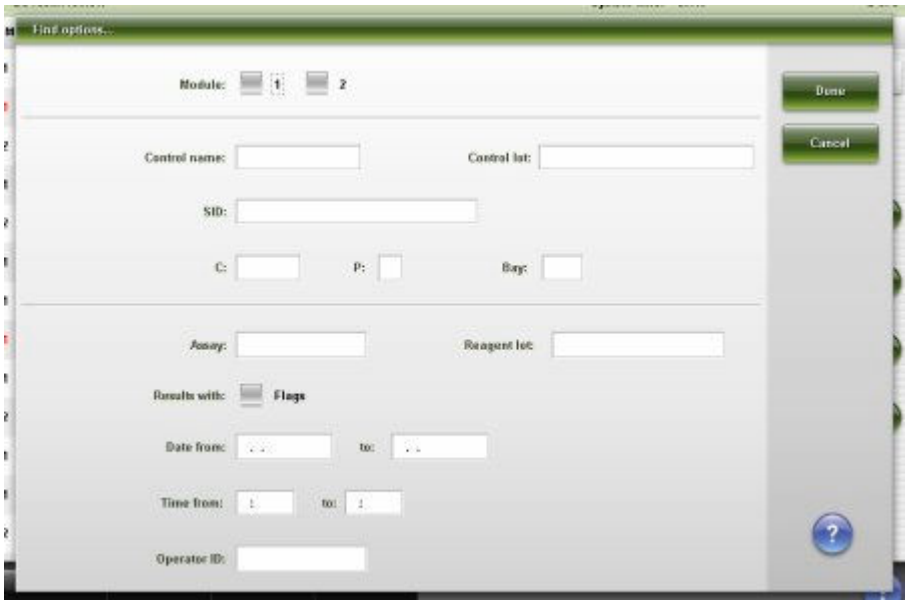

Описание данных полей, см. *Описание полей окна Опции поиска (Просмотр результата контроля качества)*, стр. E-71.

Связанные процедуры…

- *Поиск определенного результата контроля*, стр. 5-325

Окно Инфо. по результату КК (Просмотр результата контроля качества) - область просмотра Данные (система *c*)

В области просмотра Данные окна Инфо. по результату КК (Просмотр результата контроля качества) можно просмотреть подробную информацию по несохраненным результатам контроля и добавить комментарии. Отображаемая информация зависит от типа теста (фотометрический или потенциометрический) для выбранного результата.

ПРИМЕЧАНИЕ: Если открыть данное окно из экрана Статус образца, его заголовок выглядит как Детали.... Некоторые поля данных могут не

Регистрация МИ в Росздравнадзоре
www.nevacert.ru | info@nevacert.ru

отображать все введенные данные, если использовать все максимально допустимое количество знаков.

Рисунок 5.83: Окно Инфо. по результату КК (Просмотр результата контроля качества) - область просмотра Данные (система c)

Описание данных полей, см. *Описание полей окна Инфо. по результату КК (Просмотр результата контроля качества) - область просмотра Данные (система c)*, стр. E-72.

Связанные процедуры…

- *Страница подробной информации о результатах контроля*, стр. 5-326
- *Добавление комментария к результату контроля*, стр. 5-327
- *Просмотр графика реакций и данных оптической плотности для результата (система c)*, стр. 5-308

Окно Инфо. по результату КК (Просмотр результата контроля качества) - область просмотра Фотометрический - График (система *c*)

В области просмотра Фотометрический - График окна Инфо. по результату КК (Просмотр результата контроля качества) можно просмотреть график реакций теста и связанную информацию по оптической плотности для несохраненных результатов контроля.

ПРИМЕЧАНИЕ: Если открыть данное окно из экрана Статус образца, его заголовок выглядит как Детали.... Некоторые поля данных могут не отображать все введенные данные, если использовать все максимально допустимое количество знаков.

Регистрация МИ в Росздравнадзоре
www.nevacert.ru | info@nevacert.ru

Рисунок 5.84: Окно Инфо. по результату КК (Просмотр результата контроля качества) - область просмотра Фотометрический - График (система c)

Описание данных полей, см. *Описание полей окна Инфо. по результату КК (Просмотр результата контроля качества) - область просмотра Фотометрический - График (система c)*, стр. E-74.

Связанные процедуры…

- *Страница подробной информации о результатах контроля*, стр. 5-326
- *Просмотр графика реакций и данных оптической плотности для результата (система c)*, стр. 5-308

Окно Инфо. по результату КК (Просмотр результата контроля качества) (система *i*)

В области просмотра Система *i*) окна Инфо. по результату КК (Просмотр результата контроля качества) можно просмотреть подробную информацию по несохраненным результатам контроля и добавить комментарии.

ПРИМЕЧАНИЕ: Если открыть данное окно из экрана Статус образца, его заголовок выглядит как Детали.... Некоторые поля данных могут не отображать все введенные данные, если использовать все максимально допустимое количество знаков.

Регистрация МИ в Росздравнадзоре
www.nevacert.ru | info@nevacert.ru

Рисунок 5.85: Окно Инфо. по результату КК (Просмотр результата контроля качества) (система i)

Описание данных полей, см. *Описание полей окна Инфо. по результату КК (Просмотр результата контроля качества) (система i)*, стр. E-75.

Связанные процедуры…

- *Страница подробной информации о результатах контроля*, стр. 5-326
- *Добавление комментария к результату контроля*, стр. 5-327

Окно Инфо. по результату КК (Просмотр результата контроля качества) - область просмотра Расчетный

В области просмотра Расчетный окна Инфо. по результату КК (Просмотр результата контроля качества) можно просмотреть подробную информацию по несохраненным результатам контроля и добавить комментарии.

ПРИМЕЧАНИЕ: Если открыть данное окно из экрана Статус образца, его заголовок выглядит как Детали.... Некоторые поля данных могут не отображать все введенные данные, если использовать все максимально допустимое количество знаков.

Регистрация МИ в Росздравнадзоре
www.nevacert.ru | info@nevacert.ru

Рисунок 5.86: Окно Инфо. по результату КК (Просмотр результата контроля качества) - область просмотра Расчетный

Описание данных полей, см. *Описание полей окна Результат КК (Просмотр результата контроля качества) - области просмотра Расчетный*, стр. E-77.

Связанные процедуры…

- *Страница подробной информации о результатах контроля*, стр. 5-326
- *Добавление комментария к результату контроля*, стр. 5-327

Окно Опции повтора (тесты КК)

В окне Опции повтора (Тесты КК) можно заказать повторную обработку теста контроля и изменить следующее:

- Идентификационный номер и позицию штатива или позицию карусели
- Фактор автоматического разведения
- Количество повторов
- Выбор набора для обработки теста
- Модуль для обработки теста (мультимодульная система *i*)

Регистрация МИ в Росздравнадзоре
www.nevacert.ru | info@nevacert.ru

Рисунок 5.87: Окно Опции повтора (тесты КК)

Описание данных полей, см. *Описание полей Опции повтора (Тесты КК)*, стр. E-78.

Связанные процедуры…

- *Повторное выполнение теста пациента*, стр. 5-309

Просмотр результатов пациента и контроля качества, повтор исключений

Повтор представляет собой заказ теста, созданный вручную оператором или автоматически системой. Экран Статус повторов используется для просмотра и управления результатами пациента, результатами КК и исключениями, запланированными для повтора.

ПРИМЕЧАНИЕ: Повторное выполнение исключений калибровки невозможно.

К просмотру повторов пациента, КК и исключений относятся следующие темы:

- *Экран Статус повторов*, стр. 5-336
- *Процедуры - экран Статус повторов*, стр. 5-339

Экран Статус повторов

На экране Статус повторов можно просмотреть информацию о тестах, запланированных для повтора, и удалить повтор. Эти тесты заказаны оператором или созданы автоматически системой и отображаются до выполнения повтора.

ПРИМЕЧАНИЕ: Тесты, запланированные для повтора, также отображаются на экранах Статус заказа и Статус образца.

Информация включает следующее:

- Положение образца, идентифицированное по №/позиции штатива образцов, №/позиции карусели или LAS

Регистрация МИ в Росздравнадзоре
www.nevacert.ru | info@nevacert.ru

- Наименование и идентификационный номер образца
- Название, статус и время завершения теста
- Коды обработки

Можно также открыть окна для следующих операций:

- Поиск информации по конкретным повторам на основании определенных критериев поиска
- Печать отчета по списку повторов
- Просмотр подробной информации по повтору
- Добавление комментария к повтору
- Удаление теста, запланированного для повтора

Эллипс (...) отображается, если система не может показать все данные на одном экране или в одном окне. Просмотр окна с подробным отображением всех данных.

Рисунок 5.88: Экран Статус повторов

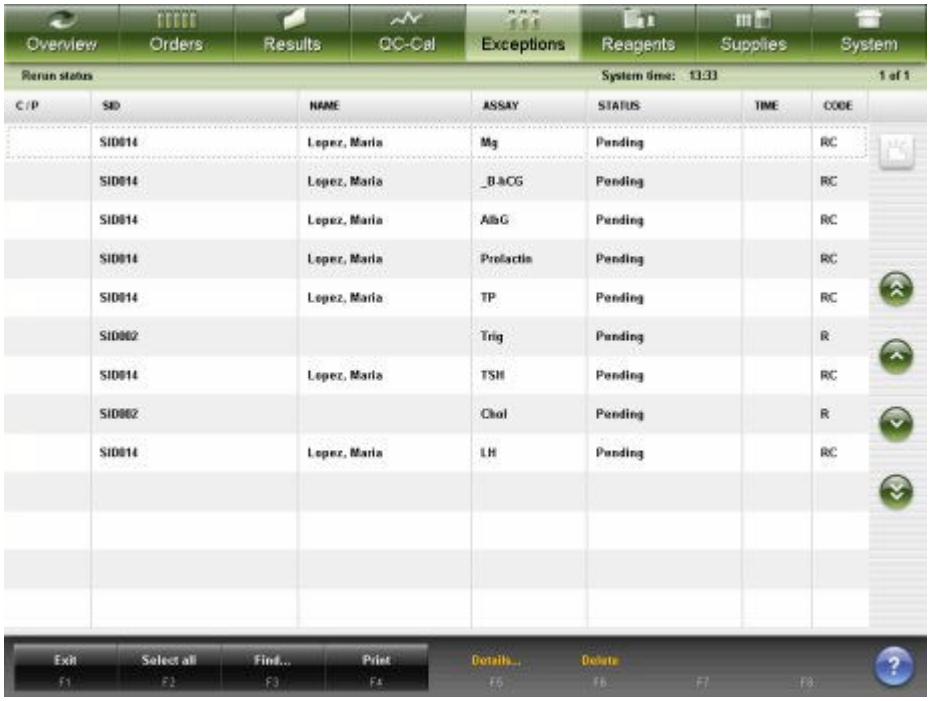

Описание данных полей, см. *Описание полей экрана Статус повторов*, стр. E-116.

При открытии экрана Статус повторов информация сортируется по времени завершения, в порядке возрастания. Повторы без времени завершения оказываются внизу.

Для сортировки столбцов на этом экране выберите заголовок нужного столбца. Информация сортируется в соответствии с описанием в следующей таблице.

Регистрация МИ в Росздравнадзоре
www.nevacert.ru | info@nevacert.ru

Столбец	Описание сортировки
Ш/П	В буквенно-цифровом отображении в следующем порядке: • Штатив/позиция • CRSL (карусель)/позиция • LAS • Карусель LAS/позиция • Отсутствует штатив или карусель/позиция
№ ОБРАЗЦА, ФИО и ТЕСТ	В буквенно-цифровом отображении в порядке возрастания.
ВРЕМЯ	В порядке убывания.
СТАТУС и КОД	См. *Описание статусов теста*, стр. 5-228 и *Описание кодов обработки*, стр. 5-229.

Для отображения данного экрана, см. *Доступ к экрану Статус повторов*, стр. 5-338.

Связанные процедуры…

- *Просмотр статуса тестов, запланированных для повтора*, стр. 5-339
- *Поиск конкретного заказа теста*, стр. 5-230
- *Печать отчета*, стр. 5-411
- *Детали просмотра заказов или статуса повторов*, стр. 5-231
- *Добавление комментария к заказу*, стр. 5-232
- *Удаление теста из заказа повторного тестирования*, стр. 5-339

Доступ к экрану Статус повторов

Данная процедура предназначена для отображения экрана Статус повторов.

Необходимые условия	NA
Статус модуля	Любой
Уровень доступа пользователя	Общий оператор
Ресурсы	NA

Для доступа к экрану Статус повторов:

ПРИМЕЧАНИЕ: Можно также открыть данный экран из Исходного экрана, нажав кнопку **Статус повторов**.

Выберите **Исключения** в строке меню, затем нажмите **Статус повторов**.

Отобразится экран Статус повторов.

Сопутствующая информация…

- *Исходный экран*, стр. 1-21
- *Экран Статус повторов*, стр. 5-336
- *Описание кодов обработки*, стр. 5-229

Регистрация МИ в Росздравнадзоре
www.nevacert.ru | info@nevacert.ru

- *Описание статусов теста*, стр. 5-228

Процедуры - экран Статус повторов

Ниже перечислены процедуры, которые можно выполнить на экране Статус повторов и в связанных с ним окнах.

Процедуры, не входящие в этот подраздел:

- *Поиск конкретного заказа теста*, стр. 5-230
- *Детали просмотра заказов или статуса повторов*, стр. 5-231
- *Добавление комментария к заказу*, стр. 5-232

Процедуры, входящие в этот подраздел:

- *Просмотр статуса тестов, запланированных для повтора*, стр. 5-339
- *Удаление теста из заказа повторного тестирования*, стр. 5-339

Просмотр статуса тестов, запланированных для повтора

Данная процедура предназначена для доступа к экрану Статус повторов. В этом экране можно просмотреть информацию о тестах, запланированных для повтора, и удалить повтор. Эти тесты заказаны оператором или созданы автоматически системой и отображаются до выполнения повтора.

ПРИМЕЧАНИЕ: Тесты, запланированные для повтора, также отображаются на экранах Статус заказа и Статус образца.

Необходимые условия	NA
Статус модуля	Любой
Уровень доступа пользователя	Общий оператор
Ресурсы	NA

Для просмотра статуса тестов, запланированных для повтора:

ПРИМЕЧАНИЕ: Можно также открыть данный экран из Исходного экрана, нажав кнопку **Статус повторов**.

Выберите **Исключения** в строке меню, затем нажмите **Статус повторов**.

Отобразится экран Статус повторов.

Сопутствующая информация…

- *Исходный экран*, стр. 1-21
- *Экран Статус повторов*, стр. 5-336
- *Описание кодов обработки*, стр. 5-229
- *Описание статусов теста*, стр. 5-228

Удаление теста из заказа повторного тестирования

Данная процедура предназначена для удаления теста или тестов, которые более не будут повторяться.

Необходимые условия	*Доступ к экрану Статус повторов*, стр. 5-338

Регистрация МИ в Росздравнадзоре
www.nevacert.ru | info@nevacert.ru

	Статус повторного заказа - В ожидании
Статус модуля	Любой
Уровень доступа пользователя	Общий оператор
Ресурсы	NA

Для удаления теста из заказа повторного тестирования:

1. Выберите требуемый тест или тесты из таблицы на экране Статус повторов или нажмите **F2 - Выделить все**.
2. Нажмите **F6-Удалить**.

   Появится сообщение с подтверждением.
3. Чтобы удалить тест(ы), нажмите **OK**.

Сопутствующая информация…

- *Экран Статус повторов*, стр. 5-336

Регистрация МИ в Росздравнадзоре
www.nevacert.ru | info@nevacert.ru

Сохраненные результаты пациента и КК

Этот подраздел описывает порядок просмотра и архивации сохраненных результатов пациента и КК.

К сохраненным результатам пациента и КК относятся следующие темы:

- *Сохраненные результаты пациента*, стр. 5-341
- *Сохран. результаты КК*, стр. 5-356

Сохраненные результаты пациента

Результаты пациента остаются в сохраненных результатах, пока они не будут архивированы или удалены, или не будет достигнута предельная емкость системы. См. *Объемы памяти системы*, стр. 4-6.

К сохраненным результатам пациента относятся следующие темы:

- *Экран Сохраненные результаты*, стр. 5-341
- *Процедуры - экран Сохраненные результаты*, стр. 5-343
- *Окна - экран Сохраненные результаты*, стр. 5-349

Экран Сохраненные результаты

На экране Сохраненные результаты можно просмотреть информацию по сохраненным результатам пациента, к которой относится:

- Положение образца, идентифицированное по №/позиции штатива образцов, №/позиция карусели или LAS
- Наименование и идентификационный номер образца
- Название теста и результат
- Флажки и коды

Также можно повторно передать, архивировать или удалить сохраненный результат и открыть окна для выполнения следующих действий:

- Поиск информации по конкретным сохраненным результатам на основании определенных критериев поиска
- Распечатка отчета по оптической плотности, отчета по пациенту, отчета по результатам, отчета по списку результатов и отчета по образцам
- Просмотр подробной информации по сохраненным результатам

Эллипс (...) отображается, если система не может показать все данные на одном экране или в одном окне. Просмотр окна с подробным отображением всех данных.

Несохраненные результаты, см. *Экран Просмотр результатов*, стр. 5-301.

Регистрация МИ в Росздравнадзоре
www.nevacert.ru | info@nevacert.ru

Рисунок 5.89: Экран Сохраненные результаты

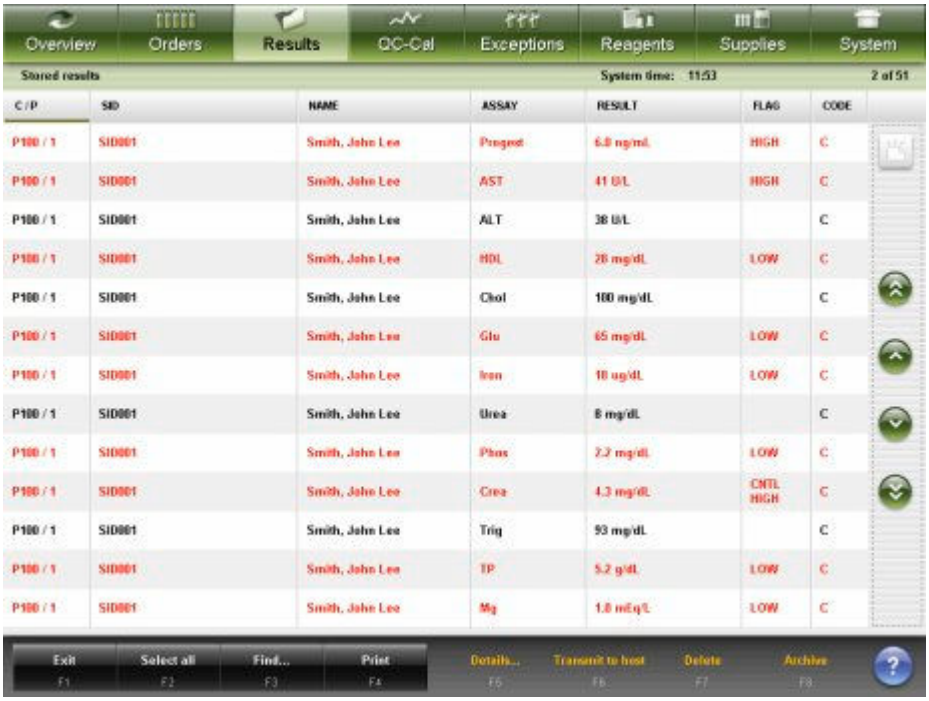

Описание данных полей, см. *Описание полей экрана Сохраненные результаты*, стр. E-58.

При открытии экрана Сохраненные результаты информация сортируется по времени создания результатов, начиная с последних.

Для сортировки столбцов в этом экране выберите заголовок нужного столбца. Информация сортируется в соответствии с описанием в следующей таблице.

Столбец	**Описание сортировки**
Ш/П	В буквенно-цифровом отображении в следующем порядке: • Штатив/позиция • CRSL (карусель)/позиция • LAS • Карусель LAS/позиция • Отсутствует штатив или карусель/позиция
№ ОБРАЗЦА, ФИО и ТЕСТ	В буквенно-цифровом отображении в порядке возрастания.
РЕЗУЛЬТАТ	На основании интерпретации.
ФЛАЖОК и КОД	См. *Описание флажков результатов пациента*, стр. 5-303 и *Описание кодов обработки*, стр. 5-229.

Для отображения данного экрана, см. *Доступ к экрану Сохраненные результаты*, стр. 5-343.

Регистрация МИ в Росздравнадзоре
www.nevacert.ru | info@nevacert.ru

Связанные процедуры…

- *Просмотр всех сохраненных результатов пациента*, стр. 5-344
- *Поиск определенного сохраненного результата пациента*, стр. 5-344
- *Печать отчета*, стр. 5-411
- *Просмотр подробной информации по сохраненным результатам пациента*, стр. 5-345
- *Просмотр графика реакций и данных оптической плотности для результата (система c)*, стр. 5-308
- *Повторная передача сохраненного результата пациента на сервер*, стр. 5-346
- *Удаление сохраненного результата пациента*, стр. 5-347
- *Архивирование сохраненных результатов пациента*, стр. 5-347
- *Отмена ожидания передачи*, стр. 5-426

Доступ к экрану Сохраненные результаты

Данная процедура предназначена для отображения экрана Сохраненные результаты.

Необходимые условия	NA
Статус модуля	Любой
Уровень доступа пользователя	Общий оператор
Ресурсы	NA

Чтобы открыть экран Сохраненные результаты:

Выберите **Результаты** в строке меню, затем нажмите **Сохраненные результаты**.

Отобразится экран Сохраненные результаты.

Сопутствующая информация…

- *Экран Сохраненные результаты*, стр. 5-341
- *Описание флажков результатов пациента*, стр. 5-303
- *Описание кодов обработки*, стр. 5-229

Процедуры - экран Сохраненные результаты

К процедурам, которые можно выполнить на экране Сохраненные результаты и в связанных с ним окнах, относятся:

- *Просмотр всех сохраненных результатов пациента*, стр. 5-344
- *Поиск определенного сохраненного результата пациента*, стр. 5-344
- *Просмотр подробной информации по сохраненным результатам пациента*, стр. 5-345
- *Повторная передача сохраненного результата пациента на сервер*, стр. 5-346
- *Удаление сохраненного результата пациента*, стр. 5-347

Регистрация МИ в Росздравнадзоре
www.nevacert.ru | info@nevacert.ru

- *Архивирование сохраненных результатов пациента*, стр. 5-347
- *Описание архивных сообщений*, стр. 5-348

Просмотр всех сохраненных результатов пациента

Данная процедура предназначена для отображения экрана Сохраненные результаты. На данном экране можно просмотреть информацию по сохраненным результатам пациента.

Для просмотра информации по несохраненным результатам пациента, см. *Просмотр всех результатов пациента*, стр. 5-305.

Необходимые условия	NA
Статус модуля	Любой
Уровень доступа пользователя	Общий оператор
Ресурсы	NA

Для просмотра всех сохраненных результатов пациента:

Выберите **Результаты** в строке меню, затем нажмите **Сохраненные результаты**.

Отобразится экран Сохраненные результаты.

Сопутствующая информация…

- *Экран Сохраненные результаты*, стр. 5-341
- *Описание флажков результатов пациента*, стр. 5-303
- *Описание кодов обработки*, стр. 5-229

Поиск определенного сохраненного результата пациента

Данная процедура предназначена для поиска определенных сохраненных результатов пациента посредством указания критериев поиска в одном или нескольких полях.

Необходимые условия	*Доступ к экрану Сохраненные результаты*, стр. 5-343
Статус модуля	Любой
Уровень доступа пользователя	Общий оператор
Ресурсы	NA

Чтобы выполнить поиск определенного сохраненного результата пациента:

1. Нажмите **F3 - Поиск** на экране Сохраненные результаты.

   Отобразится окно Опции поиска (Сохраненные результаты).

2. Выберите и/или введите условия поиска. Чем больше критериев будет указано/выбрано, тем более конкретными будут результаты поиска.

   ПРИМЕЧАНИЕ: Для поиска в определенном временном диапазоне не вводите несколько дат.

   Использование подстановочных знаков позволяет ввести часть данных и заменить оставшуюся часть символом звездочки (*), чтобы

Регистрация МИ в Росздравнадзоре
www.nevacert.ru | info@nevacert.ru

выполнить поиск, в случае если вся информация не известна. Подстановочный знак звездочки (*) можно использовать в любых полях, кроме поля позиции (П).

Пример: Если в поле номера образца ввести 123*, появятся все результаты, начинающиеся с цифры 123. В этот список попадут номера 12345, 12346 и 12347.

3. Нажмите **Готово** для запуска процедуры поиска.

   Отобразится экран Сохраненные результаты с текстом «Поиск результатов:» в строке заголовка.

   ПРИМЕЧАНИЕ: Чтобы отобразить все записи, нажмите кнопку **обновить**.

Сопутствующая информация…

- *Экран Сохраненные результаты*, стр. 5-341
- *Окно Опции поиска (Сохраненные результаты)*, стр. 5-350
- *Описание флажков результатов пациента*, стр. 5-303
- *Описание кодов обработки*, стр. 5-229

Просмотр подробной информации по сохраненным результатам пациента

Данная процедура предназначена для отображения экрана Сохраненные результаты. На данном экране можно просмотреть подробную информацию по сохраненным результатам пациента.

Для просмотра графика реакций теста и данных оптической плотности для результатов пациента, см. *Просмотр графика реакций и данных оптической плотности для результата (система c)*, стр. 5-308.

Для просмотра подробной информации по несохраненным результатам пациента, см. *Просмотр подробной информации о результатах пациента*, стр. 5-307.

Необходимые условия	*Доступ к экрану Сохраненные результаты*, стр. 5-343
Статус модуля	Любой
Уровень доступа пользователя	Общий оператор
Ресурсы	NA

Для просмотра подробной информации по сохраненным результатам пациента:

1. Выберите требуемый результат или результаты из таблицы на экране Сохраненные результаты или нажмите **F2 - Выделить все**.
2. Нажмите **F5 - Детали**.

   Отобразится окно Инфо. по результату (Сохраненные результаты).
3. Используйте кнопки **Предыдущий**/**Следующий** для отображения каждого результата, если выбрано более одного теста. ***(опционально)***

Регистрация МИ в Росздравнадзоре
www.nevacert.ru | info@nevacert.ru

4. Выберите **Готово**, чтобы вернуться в экран Сохраненные результаты.

Сопутствующая информация…

- *Экран Сохраненные результаты*, стр. 5-341
- *Окно Инфо. по результату (Сохраненные результаты) - область просмотра Расчетный*, стр. 5-350
- *Окно Инфо. по результату (Сохраненные результаты) - область просмотра Данные (система c)*, стр. 5-351
- *Окно Инфо. по результату (Сохраненные результаты) - область просмотра Фотометрический - График (система c)*, стр. 5-352
- *Окно Инфо. по результату (Сохраненные результаты) - область просмотра Индекс интерференции образца (система c)*, стр. 5-353
- *Окно Инфо. по результату (Сохраненные результаты) (система i)*, стр. 5-354
- *Описание флажков результатов пациента*, стр. 5-303
- *Описание кодов обработки*, стр. 5-229

Повторная передача сохраненного результата пациента на сервер

Данная процедура предназначена для повторной передачи сохраненных результатов пациента на сервер.

Необходимые условия	*Доступ к экрану Сохраненные результаты*, стр. 5-343 Требует настройки для двусторонней связи с сервером. См. *Настройки конфигурирования передачи на вн. компьютер*, стр. 2-6.
Статус модуля	Любой
Уровень доступа пользователя	Общий оператор
Ресурсы	NA

Для повторной передачи сохраненного результата пациента на сервер:

1. Выберите требуемый результат или результаты пациента из таблицы на экране Сохраненные результаты или нажмите **F2 - Выделить все**.

   ПРИМЕЧАНИЕ: Можно передавать единовременно не более 10000 записей (передача ожидается и новые выбранные).

2. Выберите **F6 - Передача в ЛИС**.

   Появится сообщение с подтверждением.

3. Чтобы передать результат или результаты, нажмите **OK**.

Для отмены передачи на сервер, см. *Отмена ожидания передачи*, стр. 5-426.

Сопутствующая информация…

- *Экран Сохраненные результаты*, стр. 5-341

Регистрация МИ в Росздравнадзоре
www.nevacert.ru | info@nevacert.ru

Удаление сохраненного результата пациента

Данная процедура предназначена для удаления сохраненного результата или результатов пациента, который или которые более не нужны системе.

ПРИМЕЧАНИЕ: Если выбрана опция **Ограничить удаление**, данная процедура может быть выполнена только системным администратором.

Необходимые условия	*Доступ к экрану Сохраненные результаты*, стр. 5-343 Результат не имеет статуса Передача ожидается или Незаконченное объединение
Статус модуля	Любой
Уровень доступа пользователя	Общий оператор
Ресурсы	NA

Для удаления сохраненного результата пациента:

1. Выберите требуемый результат или результаты пациента из таблицы на экране Сохраненные результаты или нажмите **F2 - Выделить все**.

   ПРИМЕЧАНИЕ: Результаты со статусом Передача ожидается или Незаконченное объединение не могут быть удалены. Дождитесь передачи результатов или сохранения всех результатов перед их удалением.

2. Нажмите **F7 - Удалить**.

   Появится сообщение с подтверждением.

3. Чтобы удалить результат или результаты, нажмите **OK**.

Сопутствующая информация…

- *Экран Сохраненные результаты*, стр. 5-341

Архивирование сохраненных результатов пациента

Данная процедура предназначена для записи сохраненных результатов пациента на CD с целью создания резервной копии для долгосрочного хранения.

ПРИМЕЧАНИЕ: Результаты архивируются в формате ASCII с разделителями, что позволяет импортировать их в электронную таблицу. Система ARCHITECT не подходит для восстановления информации.

Необходимые условия	*Доступ к экрану Сохраненные результаты*, стр. 5-343
Статус модуля	Офлайн, Остановлен или Готов
Уровень доступа пользователя	Общий оператор
Ресурсы	• CD-R (записываемый компакт-диск) или • Неотформатированный CD-RW (записываемый/перезаписываемый компакт-диск)

Чтобы архивировать сохраненные результаты пациента:

Регистрация МИ в Росздравнадзоре
www.nevacert.ru | info@nevacert.ru

1. Отключите таймаут экрана, если база данных полна, и вы архивируете большой объем данных. См. *Изменение настройки таймаута экрана*, стр. 2-23. ***(опционально)***
2. Вставьте CD-R или CD-RW в дисковод CD.

   ПРИМЕЧАНИЕ: При отображении архивного сообщения, см. *Описание архивных сообщений*, стр. 5-348.
3. Выберите требуемый результат или результаты пациента из таблицы на экране Сохраненные результаты или нажмите **F2 - Выделить все**.

   ПРИМЕЧАНИЕ: Также можно выбрать **F3 Найти** для поиска и выбора результатов. См. *Поиск определенного сохраненного результата пациента*, стр. 5-344.
4. Выберите **F8 - Архив**.

   Отобразится окно Архив результатов.
5. Убедитесь, что индикатор чтения на дисководе CD не горит.
6. Снимите флажок **Удалить данные после архивирования**. ***(опционально)***

   ПРИМЕЧАНИЕ: Если вы решаете удалить результаты, то результаты со статусом Передача ожидается или Незаконченное объединение не будут удалены.
7. Выберите **Готово** для архивирования результатов.

   ПРИМЕЧАНИЕ: Архивирование обычно занимает менее четырех минут, однако архивация полной базы данных может занять больше времени. Архивирование можно отменить, пока система собирает архивные данные и создает временный архивный файл. Индикатор выполнения процесс отображается вместе с кнопкой Отмена. Вы можете отменить архивирование, если оно выполнено менее чем на 50%.

   Не следует переходить на другой экран или в другое окно, пока не будет отображено сообщение «0519 Архивирование данных выполнено».
8. Чтобы отобразить все записи, нажмите кнопку **Обновить** (при наличии).

Сопутствующая информация…

- *Экран Сохраненные результаты*, стр. 5-341
- *Окно Архив результатов*, стр. 5-355

Описание архивных сообщений

В следующей таблице перечислены архивные сообщения и их значения.

Регистрация МИ в Росздравнадзоре
www.nevacert.ru | info@nevacert.ru

Таблица 5.15: Описание архивных сообщений

Сообщение	Описание
Для архива недостаточно места на диске	На диске недостаточно места для архивирования указанной записи. См. код ошибки 0180. **ПРИМЕЧАНИЕ:** Для создания архива на диске должно быть свободно не менее 40 МБ.
Нет диска или выявлен неправильный тип диска	• Вы не вставили диск в CD-дисковод. • Вы использовали диск неподходящего типа. • Вы вставили диск неправильной стороной. • Архивный диск не является записываемым/перезаписываемым диском. См. код ошибки 0181.
Не обнаружен дисковод CD	• Дисковод CD-RW не установлен на компьютерный блок. • Неисправен кабель дисковода CD. • Аппаратная неисправность дисковода CD. См. код ошибки 0182.
Инициализация дисковода CD	Кнопка Готово нажата до завершения инициализации. См. код ошибки 0183.
Диск только для чтения	Архивный диск не является записываемым/перезаписываемым диском. См. код ошибки 0184. **ПРИМЕЧАНИЕ:** CD ранее использовался для записи другой информации и не может использоваться для архивирования дополнительной информации.
Занят	Выполняется чтение, запись или инициализация CD. См. код ошибки 0185.

Окна - экран Сохраненные результаты

Окна, в которые можно перейти из экрана Сохраненные результаты:

- *Окно Опции поиска (Сохраненные результаты)*, стр. 5-350
- *Окно Инфо. по результату (Сохраненные результаты) - область просмотра Расчетный*, стр. 5-350
- *Окно Инфо. по результату (Сохраненные результаты) - область просмотра Данные (система c)*, стр. 5-351
- *Окно Инфо. по результату (Сохраненные результаты) - область просмотра Фотометрический - График (система c)*, стр. 5-352
- *Окно Инфо. по результату (Сохраненные результаты) - область просмотра Индекс интерференции образца (система c)*, стр. 5-353

Регистрация МИ в Росздравнадзоре
www.nevacert.ru | info@nevacert.ru

- *Окно Инфо. по результату (Сохраненные результаты) (система i)*, стр. 5-354
- *Окно Архив результатов*, стр. 5-355

Окно Опции поиска (Сохраненные результаты)

В окне Опции поиска (Сохраненные результаты) можно осуществлять поиск определенных сохраненных результатов пациента посредством указания критериев поиска в одном или нескольких полях.

Несохраненные результаты пациента, см. *Окно Опции поиска (Просмотр результатов)*, стр. 5-313.

Рисунок 5.90: Окно Опции поиска (Сохраненные результаты)

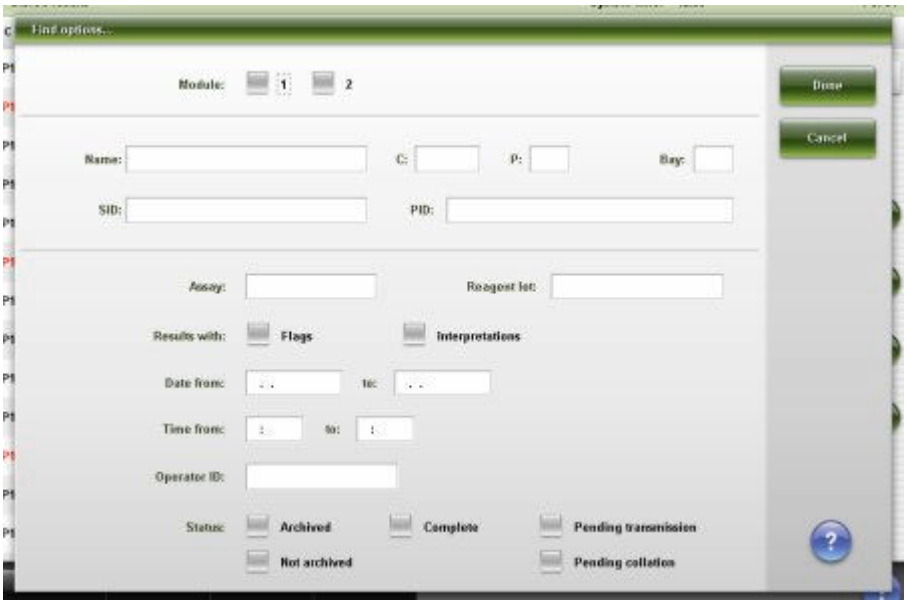

Описание данных полей, см. *Описание полей окна Опции поиска (Сохраненные результаты)*, стр. E-58.

Связанные процедуры…

- *Поиск определенного сохраненного результата пациента*, стр. 5-344

Окно Инфо. по результату (Сохраненные результаты) - область просмотра Расчетный

В области просмотра Расчетный окна Инфо. по результату (Сохраненные результаты) можно просмотреть подробную информацию по сохраненным результатам пациента.

ПРИМЕЧАНИЕ: Некоторые поля данных могут не отображать все введенные данные, если использовать все максимально допустимое количество знаков.

Регистрация МИ в Росздравнадзоре
www.nevacert.ru | info@nevacert.ru

Рисунок 5.91: Окно Инфо. по результату (Сохраненные результаты) - область просмотра Расчетный

Описание данных полей, см. *Описание полей окна Инфо. по результату (Сохраненные результаты) - области просмотра Расчетный*, стр. E-60.

Связанные процедуры…

- *Просмотр подробной информации по сохраненным результатам пациента*, стр. 5-345

Окно Инфо. по результату (Сохраненные результаты) - область просмотра Данные (система *c*)

В области просмотра Данные окна Инфо. по результату (Сохраненные результаты) можно просмотреть подробную информацию по сохраненным результатам пациента. Отображаемая информация зависит от типа теста (фотометрический или потенциометрический) для выбранного результата.

ПРИМЕЧАНИЕ: Некоторые поля данных могут не отображать все введенные данные, если использовать все максимально допустимое количество знаков.

Регистрация МИ в Росздравнадзоре
www.nevacert.ru | info@nevacert.ru

Рисунок 5.92: Окно Инфо. по результату (Сохраненные результаты) - область просмотра Данные (система c)

Описание данных полей, см. *Описание полей окна Инфо. по результату (Сохраненные результаты) - области просмотра Данные (система c)*, стр. E-62.

Связанные процедуры…

- *Просмотр подробной информации по сохраненным результатам пациента*, стр. 5-345
- *Просмотр графика реакций и данных оптической плотности для результата (система c)*, стр. 5-308

Окно Инфо. по результату (Сохраненные результаты) - область просмотра Фотометрический - График (система *c*)

В области просмотра Фотометрический - График окна Инфо. по результату (Сохраненные результаты) можно просмотреть график реакций теста и связанную информацию по оптической плотности для сохраненных результатов пациента.

ПРИМЕЧАНИЕ: Некоторые поля данных могут не отображать все введенные данные, если использовать все максимально допустимое количество знаков.

Регистрация МИ в Росздравнадзоре
www.nevacert.ru | info@nevacert.ru

Рисунок 5.93: Окно Инфо. по результату (Сохраненные результаты) - область просмотра Фотометрический - График (система c)

Описание данных полей, см. *Описание полей окна Инфо. по результату (Сохраненные результаты) - области просмотра Фотометрический - График (система c)*, стр. E-64.

Связанные процедуры…

- *Просмотр подробной информации по сохраненным результатам пациента*, стр. 5-345
- *Просмотр графика реакций и данных оптической плотности для результата (система c)*, стр. 5-308

Окно Инфо. по результату (Сохраненные результаты) - область просмотра Индекс интерференции образца (система *c*)

В области просмотра Индекс интерференции образца окна Инфо. по результату (Сохраненные результаты) можно просмотреть подробную информацию по сохраненным результатам пациента.

ПРИМЕЧАНИЕ: Некоторые поля данных могут не отображать все введенные данные, если использовать все максимально допустимое количество знаков.

Регистрация МИ в Росздравнадзоре
www.nevacert.ru | info@nevacert.ru

Рисунок 5.94: Окно Инфо. по результату (Сохраненные результаты) - область просмотра Индекс интерференции образца (система c)

Описание данных полей, см. *Описание полей окна Инфо. по результату (Сохраненные результаты) - области просмотра Индекс интерференции образца (система c)*, стр. E-65.

Связанные процедуры…

- *Просмотр подробной информации по сохраненным результатам пациента*, стр. 5-345

Окно Инфо. по результату (Сохраненные результаты) (система *i*)

В окне Инфо. по результату (Сохраненные результаты) (система *i*) можно просмотреть подробную информацию по сохраненным результатам пациента.

ПРИМЕЧАНИЕ: Некоторые поля данных могут не отображать все введенные данные, если использовать все максимально допустимое количество знаков.

Регистрация МИ в Росздравнадзоре
www.nevacert.ru | info@nevacert.ru

Рисунок 5.95: Окно Инфо. по результату (Сохраненные результаты) (система i)

Описание данных полей, см. *Описание полей окна Инфо. по результату (Сохраненные результаты) (система i)*, стр. E-67.

Связанные процедуры…

- *Просмотр подробной информации по сохраненным результатам пациента*, стр. 5-345

Окно Архив результатов

В окне Архив результатов оператор может архивировать сохраненные результаты пациента на CD.

Рисунок 5.96: Окно Архив результатов

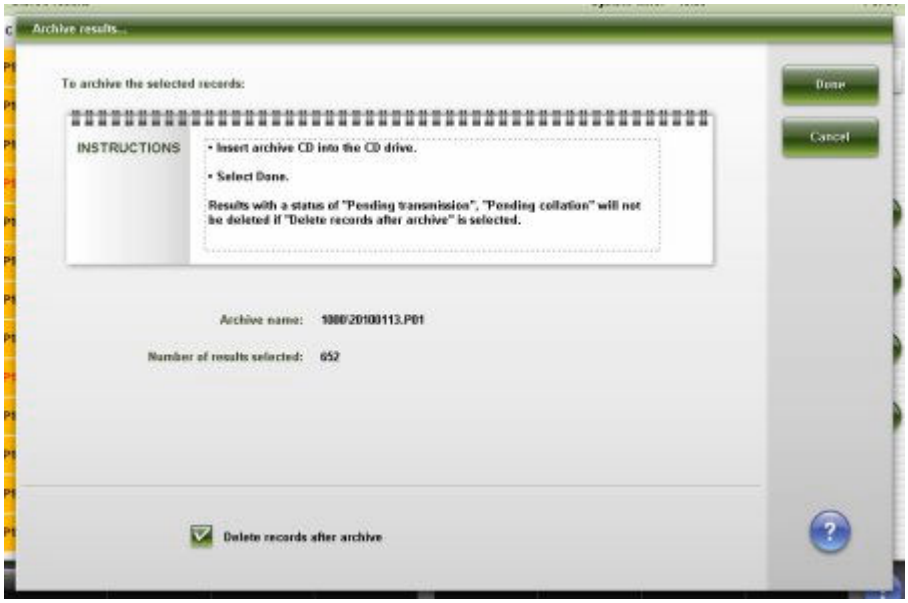

Описание данных полей, см. *Описание полей окна Архив результатов*, стр. E-68.

Регистрация МИ в Росздравнадзоре
www.nevacert.ru | info@nevacert.ru

Связанные процедуры…

- *Архивирование сохраненных результатов пациента*, стр. 5-347

Сохран. результаты КК

Сохраненные результаты КК остаются в сохраненных результатах, пока они не будут архивированы и удалены.

К окну Сохран. результаты КК относится:

- *Экран Сохран. результаты КК*, стр. 5-356
- *Процедуры - экран Сохран. результаты КК*, стр. 5-358
- *Окна - экран Сохран. результаты КК*, стр. 5-363

Экран Сохран. результаты КК

На экране Сохран. результаты КК можно просмотреть информацию по сохраненным результатам контроля, к которой относится:

- Положение образца, идентифицированное по №/позиции штатива образцов, №/позиция карусели или LAS
- Название контроля, уровень и идентификационный номер
- Название теста и результат
- Флажки

Также можно повторно передать или архивировать сохраненный результат контроля и открыть окна для следующих операций:

- Поиск информации по конкретным тестам на основании определенных критериев поиска
- Распечатка отчета по оптической плотности, отчета по результатам КК и отчета по списку результатов КК
- Просмотр подробной информации о сохраненных результатах контроля

Эллипс (...) отображается, если система не может показать все данные на одном экране или в одном окне. Просмотр окна с подробным отображением всех данных.

Несохраненные результаты контроля, см. *Экран Просмотр результата контроля качества*, стр. 5-320.

Регистрация МИ в Росздравнадзоре
www.nevacert.ru | info@nevacert.ru

Рисунок 5.97: Экран Сохран. результаты КК

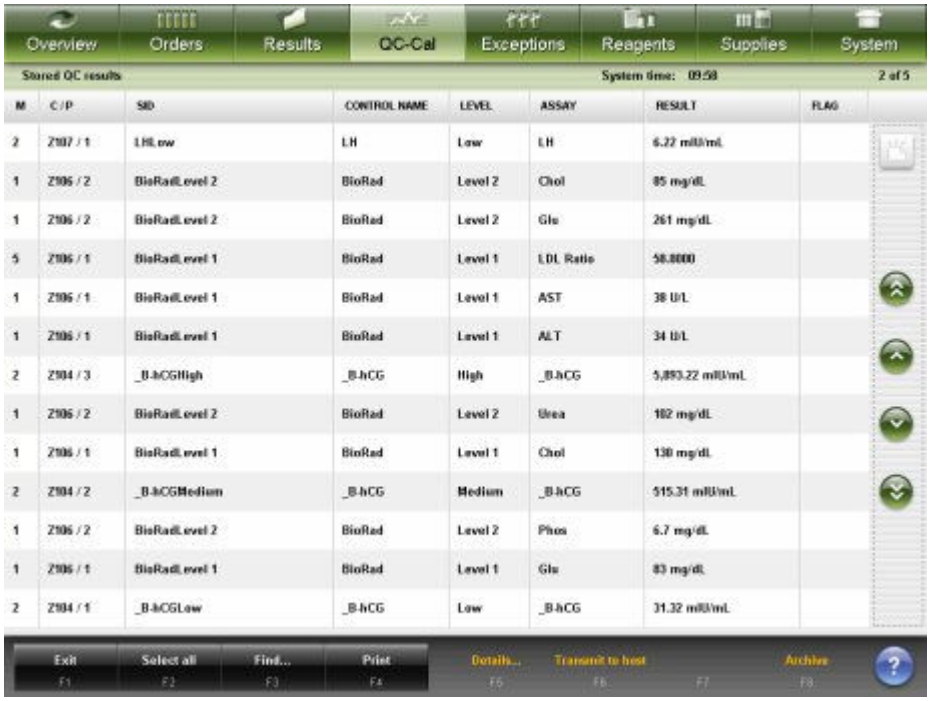

Описание данных полей, см. *Описание полей экрана Сохран. результаты КК*, стр. E-93.

При открытии экрана Сохран. результаты КК информация сортируется по времени создания результатов, начиная с последних.

Для сортировки столбцов в этом экране выберите заголовок нужного столбца. Информация сортируется в соответствии с описанием в следующей таблице.

Столбец	**Описание сортировки**
Ш/П	В буквенно-цифровом отображении в следующем порядке: • Штатив/позиция • CRSL (карусель)/позиция • LAS • Карусель LAS/позиция • Отсутствует штатив или карусель/позиция
M	В цифровом отображении в порядке возрастания.
№ ОБРАЗЦА, НАЗВАНИЕ КОНТРОЛЯ, УРОВЕНЬ и ТЕСТ	В буквенно-цифровом отображении в порядке возрастания.
РЕЗУЛЬТАТ	Сортировка по этому столбцу не производится.
ФЛАЖОК	См. *Описание флажков результатов контроля качества*, стр. 5-323.

Для отображения данного экрана, см. *Доступ к экрану Сохран. результаты КК*, стр. 5-358.

Регистрация МИ в Росздравнадзоре
www.nevacert.ru | info@nevacert.ru

Связанные процедуры…

- *Просмотр всех сохраненных результатов контроля*, стр. 5-359
- *Поиск определенного сохраненного результата контроля*, стр. 5-359
- *Печать отчета*, стр. 5-411
- *Страница подробной информации о сохраненных результатах контроля*, стр. 5-360
- *Просмотр графика реакций и данных оптической плотности для результата (система c)*, стр. 5-308
- *Повторная передача сохраненного результата контроля*, стр. 5-361
- *Отмена ожидания передачи*, стр. 5-426
- *Архивирование сохраненных результатов контроля*, стр. 5-362

Доступ к экрану Сохран. результаты КК

Данная процедура предназначена для отображения экрана Сохран. результаты КК.

Необходимые условия	NA
Статус модуля	Любой
Уровень доступа пользователя	Общий оператор
Ресурсы	NA

Для доступа к экрану Сохран. результаты КК:

Выберите **КК - Кал** в строке меню и затем нажмите **Сохран. результаты КК**.

Отобразится экран Сохран. результаты КК.

Сопутствующая информация…

- *Экран Сохран. результаты КК*, стр. 5-356
- *Описание флажков результатов контроля качества*, стр. 5-323
- *Описание кодов обработки*, стр. 5-229

Процедуры - экран Сохран. результаты КК

Ниже перечислены процедуры, которые можно выполнить на экране Сохран. результаты КК и в связанных с ним окнах.

Процедуры, не входящие в этот подраздел:

- *Просмотр графика реакций и данных оптической плотности для результата (система c)*, стр. 5-308

Процедуры, входящие в этот подраздел:

- *Просмотр всех сохраненных результатов контроля*, стр. 5-359
- *Поиск определенного сохраненного результата контроля*, стр. 5-359
- *Страница подробной информации о сохраненных результатах контроля*, стр. 5-360

Регистрация МИ в Росздравнадзоре
www.nevacert.ru | info@nevacert.ru

- *Повторная передача сохраненного результата контроля*, стр. 5-361
- *Архивирование сохраненных результатов контроля*, стр. 5-362

Просмотр всех сохраненных результатов контроля

Данная процедура предназначена для отображения экрана Сохран. результаты КК. На данном экране можно просмотреть информацию по сохраненным результатам контроля.

Для просмотра информации по несохраненным результатам контроля, см. *Просмотр всех результатов контроля*, стр. 5-324.

Необходимые условия	NA
Статус модуля	Любой
Уровень доступа пользователя	Общий оператор
Ресурсы	NA

Чтобы просмотреть все сохраненные результаты контроля:

Выберите **КК - Кал** в строке меню и затем нажмите **Сохран. результаты КК**.

Отобразится экран Сохран. результаты КК.

Сопутствующая информация…

- *Экран Сохран. результаты КК*, стр. 5-356
- *Описание флажков результатов контроля качества*, стр. 5-323
- *Описание кодов обработки*, стр. 5-229
- *Описание правил Вестгарда*, стр. 5-390

Поиск определенного сохраненного результата контроля

Данная процедура предназначена для поиска определенных сохраненных результатов контроля посредством указания критериев поиска в одном или нескольких полях.

Необходимые условия	*Доступ к экрану Сохран. результаты КК*, стр. 5-358
Статус модуля	Любой
Уровень доступа пользователя	Общий оператор
Ресурсы	NA

Для поиска определенного сохраненного результата контроля:

1. Нажмите **F3 - Найти** на экране Сохран. результаты КК.

   Отобразится окно Опции поиска (Сохран. результаты КК).

2. Выберите и/или введите условия поиска. Чем больше критериев будет указано/выбрано, тем более конкретными будут результаты поиска.

   ПРИМЕЧАНИЕ: Для поиска в определенном временном диапазоне не вводите несколько дат.

   Использование подстановочных знаков позволяет ввести часть данных и заменить оставшуюся часть символом звездочки (*), чтобы

Регистрация МИ в Росздравнадзоре
www.nevacert.ru | info@nevacert.ru

выполнить поиск, в случае если вся информация не известна. Подстановочный знак звездочки (*) можно использовать в любых полях, кроме поля позиции (П).

Пример: Если в поле номера образца ввести 123*, появятся все результаты, начинающиеся с цифры 123. В этот список попадут номера 12345, 12346 и 12347.

3. Нажмите **Готово** для запуска процедуры поиска.

   Отобразится экран Сохран. результаты КК с текстом «Поиск результатов:» в строке заголовка.

   ПРИМЕЧАНИЕ: Чтобы отобразить все записи, нажмите кнопку **обновить**.

Сопутствующая информация…

- *Экран Сохран. результаты КК*, стр. 5-356
- *Окно Опции поиска (Сохран. результаты КК)*, стр. 5-363
- *Описание флажков результатов контроля качества*, стр. 5-323
- *Описание кодов обработки*, стр. 5-229
- *Описание правил Вестгарда*, стр. 5-390

Страница подробной информации о сохраненных результатах контроля

Данная процедура предназначена для отображения окна Инфо. по результату КК (Сохран. результаты КК). На данном экране можно просмотреть подробную информацию по сохраненным результатам контроля и добавить комментарии.

Для просмотра графика реакций теста и данных оптической плотности для результатов контроля, см. *Просмотр графика реакций и данных оптической плотности для результата (система c)*, стр. 5-308.

Для просмотра подробной информации по несохраненным результатам контроля, см. *Страница подробной информации о результатах контроля*, стр. 5-326.

Необходимые условия	*Доступ к экрану Сохран. результаты КК*, стр. 5-358
Статус модуля	Любой
Уровень доступа пользователя	Общий оператор
Ресурсы	NA

Для просмотра подробной информации о сохраненных результатах контроля:

1. Выберите требуемый результат или результаты из таблицы на экране Сохран. результаты КК или нажмите **F2 - Выделить все**.
2. Нажмите **F5 - Детали**.

   Отобразится окно Инфо. по результату КК (Сохран. результаты КК).

Регистрация МИ в Росздравнадзоре
www.nevacert.ru | info@nevacert.ru

3. Используйте кнопки **Предыдущий**/**Следующий** для отображения каждого результата, если выбрано более одного теста. ***(опционально)***
4. Выберите **Готово**, чтобы вернуться в экран Сохран. результаты КК.

Сопутствующая информация…

- *Экран Сохран. результаты КК*, стр. 5-356
- *Окно Инфо. по результату КК (Сохран. результаты КК) - область просмотра Данные (система c)*, стр. 5-364
- *Окно Инфо. по результату КК (Сохран. результаты КК) - область просмотра Фотометрический - График (система c)*, стр. 5-365
- *Окно Инфо. по результату КК (Сохран. результаты КК) (система i)*, стр. 5-366
- *Описание флажков результатов контроля качества*, стр. 5-323
- *Описание кодов обработки*, стр. 5-229

Повторная передача сохраненного результата контроля

Данная процедура предназначена для повторной передачи сохраненных результатов контроля на сервер.

Необходимые условия	*Доступ к экрану Сохран. результаты КК*, стр. 5-358 Требует настройки для двусторонней связи с сервером. См. *Настройки конфигурирования передачи на вн. компьютер*, стр. 2-6.
Статус модуля	Любой
Уровень доступа пользователя	Общий оператор
Ресурсы	NA

Для повторной передачи сохраненного результата контроля на сервер:

1. Выберите требуемый результат или результаты контроля из таблицы на экране Сохран. результаты КК или нажмите **F2 - Выделить все**.

   ПРИМЕЧАНИЕ: Можно передавать единовременно не более 10000 записей (передача ожидается и новые выбранные).

2. Выберите **F6 - Передача в ЛИС**.

   Появится сообщение с подтверждением.

3. Чтобы передать результат или результаты, нажмите **OK**.

Для отмены передачи на сервер, см. *Отмена ожидания передачи*, стр. 5-426.

Сопутствующая информация…

- *Экран Сохран. результаты КК*, стр. 5-356

Регистрация МИ в Росздравнадзоре
www.nevacert.ru | info@nevacert.ru

Архивирование сохраненных результатов контроля

Данная процедура предназначена для записи сохраненных результатов контроля на CD с целью создания резервной копии для долгосрочного хранения.

ПРИМЕЧАНИЕ: Результаты архивируются в формате ASCII с разделителями, что позволяет импортировать их в электронную таблицу. Система ARCHITECT не подходит для восстановления информации.

Необходимые условия	*Доступ к экрану Сохран. результаты КК*, стр. 5-358
Статус модуля	Остановлен, Прогрев или Готов
Уровень доступа пользователя	Общий оператор
Ресурсы	• CD-R (записываемый компакт-диск) или • Неотформатированный CD-RW (записываемый/перезаписываемый компакт-диск)

Для архивирования сохраненных результатов контроля:

1. Отключите таймаут экрана, если база данных полна, и вы архивируете большой объем данных. См. *Изменение настройки таймаута экрана*, стр. 2-23. ***(опционально)***
2. Вставьте CD-R или CD-RW в дисковод CD.

   ПРИМЕЧАНИЕ: При отображении архивного сообщения, см. *Описание архивных сообщений*, стр. 5-348.
3. Выберите требуемый результат или результаты контроля из таблицы на экране Сохран. результаты КК или нажмите **F2 - Выделить все**.

   ПРИМЕЧАНИЕ: Также можно выбрать **F3 Найти** для поиска и выбора результатов. См. *Поиск определенного сохраненного результата контроля*, стр. 5-359.
4. Выберите **F8 - Архив**.

   Отобразится окно Архивирование результатов КК.
5. Убедитесь, что индикатор чтения на дисководе CD не горит.
6. Снимите флажок **Удалить данные после архивирования**. ***(опционально)***

   ПРИМЕЧАНИЕ: В случае удаления результатов КК значения результатов продолжат использоваться в модуле суммирования или системных данных. Тем не менее, удаленные результаты КК будут удалены из текущего анализа Вестгарда. Перед удалением результатов КК убедитесь, что все результаты, которые вы не хотите включать в суммарные данные, были исключены. См. *Исключение или включение точки графика Levey-Jennings*, стр. 5-398. После создания архива и удаления результатов КК доступ к результату для его исключения будет невозможен.

   Удаление результатов КК, выходящих за установленные границы, не удаляет флажок CNTL (КНТЛ) из результатов пациента. Перед

Регистрация МИ в Росздравнадзоре
www.nevacert.ru | info@nevacert.ru

удалением убедитесь, что все результаты КК укладываются в установленные границы.

Если вы решаете удалить результаты, то результаты со статусом Передача ожидается или Незаконченное объединение не будут удалены.

7. Выберите **Готово** для архивирования результатов.

   ПРИМЕЧАНИЕ: Архивирование обычно занимает менее четырех минут, однако архивация полной базы данных может занять больше времени. Архивирование можно отменить, пока система собирает архивные данные и создает временный архивный файл. Индикатор выполнения процесс отображается вместе с кнопкой Отмена. Вы можете отменить архивирование, если оно выполнено менее чем на 50%. Не следует переходить на другой экран или в другое окно, пока не будет отображено сообщение «0519 Архивирование данных выполнено».

8. Чтобы отобразить все записи, нажмите кнопку **Обновить** (при наличии).

Сопутствующая информация…

- *Экран Сохран. результаты КК*, стр. 5-356
- *Окно Архивирование результатов КК*, стр. 5-368

Окна - экран Сохран. результаты КК

Окна, в которые можно перейти из экрана Сохран. результаты КК:

- *Окно Опции поиска (Сохран. результаты КК)*, стр. 5-363
- *Окно Инфо. по результату КК (Сохран. результаты КК) - область просмотра Данные (система c)*, стр. 5-364
- *Окно Инфо. по результату КК (Сохран. результаты КК) - область просмотра Фотометрический - График (система c)*, стр. 5-365
- *Окно Инфо. по результату КК (Сохран. результаты КК) (система i)*, стр. 5-366
- *Окно Инфо. по результату КК (Сохран. результаты КК) - область просмотра Расчетный*, стр. 5-367
- *Окно Архивирование результатов КК*, стр. 5-368

Окно Опции поиска (Сохран. результаты КК)

В окне Опции поиска (Сохран. результаты КК) можно осуществлять поиск определенных сохраненных результатов контроля посредством указания критериев поиска в одном или нескольких полях. Отображаемая информация зависит от типа теста (фотометрический или потенциометрический) для выбранного результата.

Для несохраненных результатов контроля, см. *Окно Опции поиска (Просмотр результата контроля качества)*, стр. 5-331.

Регистрация МИ в Росздравнадзоре
www.nevacert.ru | info@nevacert.ru

Рисунок 5.98: Окно Опции поиска (Сохран. результаты КК)

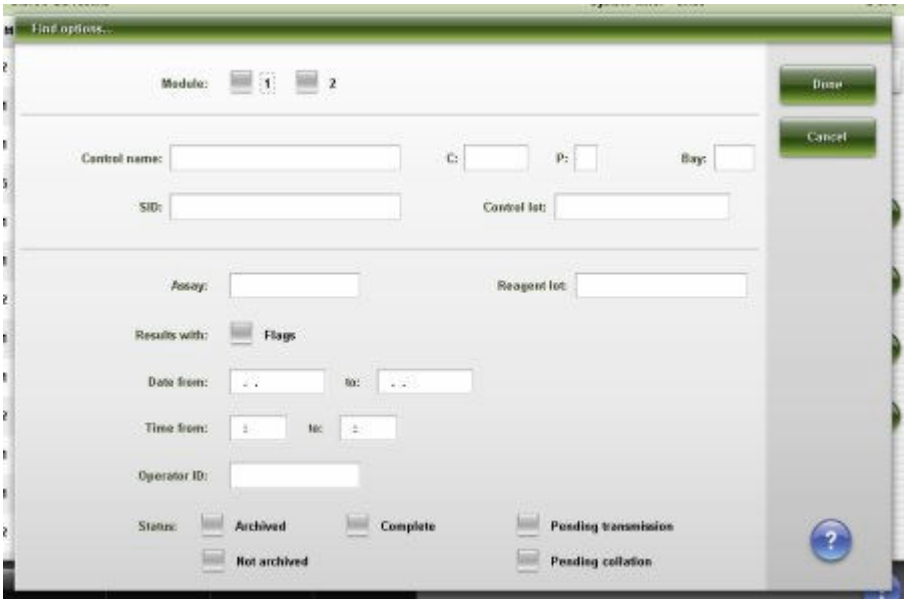

Описание данных полей, см. *Описание полей окна Опции поиска (Сохран. результаты КК)*, стр. E-94.

Связанные процедуры…

- *Поиск определенного сохраненного результата контроля*, стр. 5-359

Окно Инфо. по результату КК (Сохран. результаты КК) - область просмотра Данные (система *c*)

В области просмотра Данные окна Инфо. по результату КК (Сохран. результаты КК) можно просмотреть подробную информацию по сохраненным результатам контроля. Отображаемая информация зависит от типа теста (фотометрический или потенциометрический) для выбранного результата.

Регистрация МИ в Росздравнадзоре
www.nevacert.ru | info@nevacert.ru

Рисунок 5.99: Окно Инфо. по результату КК (Сохран. результаты КК) - область просмотра Данные (система c)

Описание данных полей, см. *Описание полей окна Инфо. по результату КК (Сохран. результаты КК) - область просмотра Данные (система c)*, стр. E-95.

Связанные процедуры…

- *Страница подробной информации о сохраненных результатах контроля*, стр. 5-360
- *Просмотр графика реакций и данных оптической плотности для результата (система c)*, стр. 5-308

Окно Инфо. по результату КК (Сохран. результаты КК) - область просмотра Фотометрический - График (система *c*)

В области просмотра Фотометрический - График окна Инфо. по результату КК (Сохран. результаты КК) можно просмотреть график реакций теста и связанную информацию по оптической плотности для сохраненных результатов контроля.

Регистрация МИ в Росздравнадзоре
www.nevacert.ru | info@nevacert.ru

Рисунок 5.100: Окно Инфо. по результату КК (Сохран. результаты КК) - область просмотра Фотометрический - График (система c)

Описание данных полей, см. *Описание полей окна Инфо. по результату КК (Сохран. результаты КК) - область просмотра Фотометрический - График (система c)*, стр. E-97.

Связанные процедуры…

- *Страница подробной информации о сохраненных результатах контроля*, стр. 5-360
- *Просмотр графика реакций и данных оптической плотности для результата (система c)*, стр. 5-308

Окно Инфо. по результату КК (Сохран. результаты КК) (система *i*)

В области просмотра Система *i* окна Инфо. по результату КК (Сохран. результаты КК) можно просмотреть подробную информацию по сохраненным результатам контроля.

Регистрация МИ в Росздравнадзоре
www.nevacert.ru | info@nevacert.ru

Рисунок 5.101: Окно Инфо. по результату КК (Сохран. результаты КК) (система i)

Описание данных полей, см. *Описание полей окна Инфо. по результату КК (Сохран. результаты КК) (система i)*, стр. E-98.

Связанные процедуры…

- *Страница подробной информации о сохраненных результатах контроля*, стр. 5-360

Окно Инфо. по результату КК (Сохран. результаты КК) - область просмотра Расчетный

В области просмотра Расчетный окна Инфо. по результату КК (Сохран. результаты КК) можно просмотреть подробную информацию по сохраненным результатам контроля.

Регистрация МИ в Росздравнадзоре
www.nevacert.ru | info@nevacert.ru

Рисунок 5.102: Окно Инфо. по результату КК (Сохран. результаты КК) - область просмотра Расчетный

Описание данных полей, см. *Описание полей окна Инфо. по результату КК (Сохран. результаты КК) - области просмотра Расчетный*, стр. E-99.

Связанные процедуры…

- *Страница подробной информации о сохраненных результатах контроля*, стр. 5-360

Окно Архивирование результатов КК

В окне Архивирование результатов КК оператор может архивировать сохраненные результаты контроля на CD.

Рисунок 5.103: Окно Архивирование результатов КК

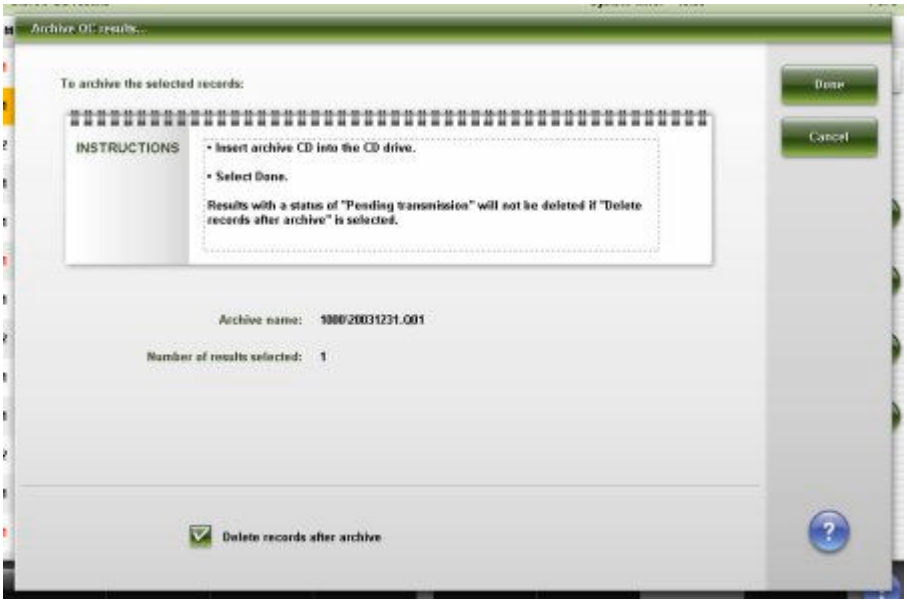

Описание данных полей, см. *Описание полей окна Архивирование результатов КК*, стр. E-101.

Регистрация МИ в Росздравнадзоре
www.nevacert.ru | info@nevacert.ru

Связанные процедуры…

- *Архивирование сохраненных результатов контроля*, стр. 5-362

Регистрация МИ в Росздравнадзоре
www.nevacert.ru | info@nevacert.ru

Управление исключениями

Исключение представляет собой заказ теста, завершившийся с ошибкой. Результаты не выводятся в отчет, требуется вмешательство оператора. Экран Статус исключений используется для просмотра и управления исключениями.

При возникновении исключения или исключений:

- Кнопка Статус исключений отображается на Исходном экране и указывает на количество исключений. Эту кнопку можно выбрать для отображения экрана Статус исключений.
- Пиктограмма Исключения в строке меню мигает, указывая на появление новых исключений. Можно выбрать эту кнопку, а затем Статус исключений, для отображения экрана Статус исключений.

Управление исключениями включает следующие темы:

- *Экран Статус исклЮчений*, стр. 5-370
- *Экран Сохраненные исклЮчения*, стр. 5-385

Экран Статус исключений

На экране Статус исключений можно просмотреть информацию по исключениям пациента, контроля и калибровки, к которой относится:

- Положение образца, идентифицированное по №/позиции штатива образцов, №/позиция карусели или LAS
- Наименование и идентификационный номер образца
- Название теста
- Код ошибки
- Идентификатор модуля

Вы можете также передать исключение на сервер, удалить исключение и открыть окна для следующих операций:

- Поиск информации по конкретным исключениям на основании определенных критериев поиска
- Распечатка отчетов по исключениям, статусу исключений и оптической плотности
- Просмотр подробной информации по исключениям
- Просмотр возможных причин и действий по устранению для данного кода ошибки
- Добавление комментария к исключению
- Повторное выполнение исключения

Эллипс (...) отображается, если система не может показать все данные на одном экране или в одном окне. Просмотр окна с подробным отображением всех данных.

Регистрация МИ в Росздравнадзоре
www.nevacert.ru | info@nevacert.ru

ПРИМЕЧАНИЕ: Некоторые поля данных могут не отображать все введенные данные, если использовать все максимально допустимое количество знаков.

Рисунок 5.104: Экран Статус исключений

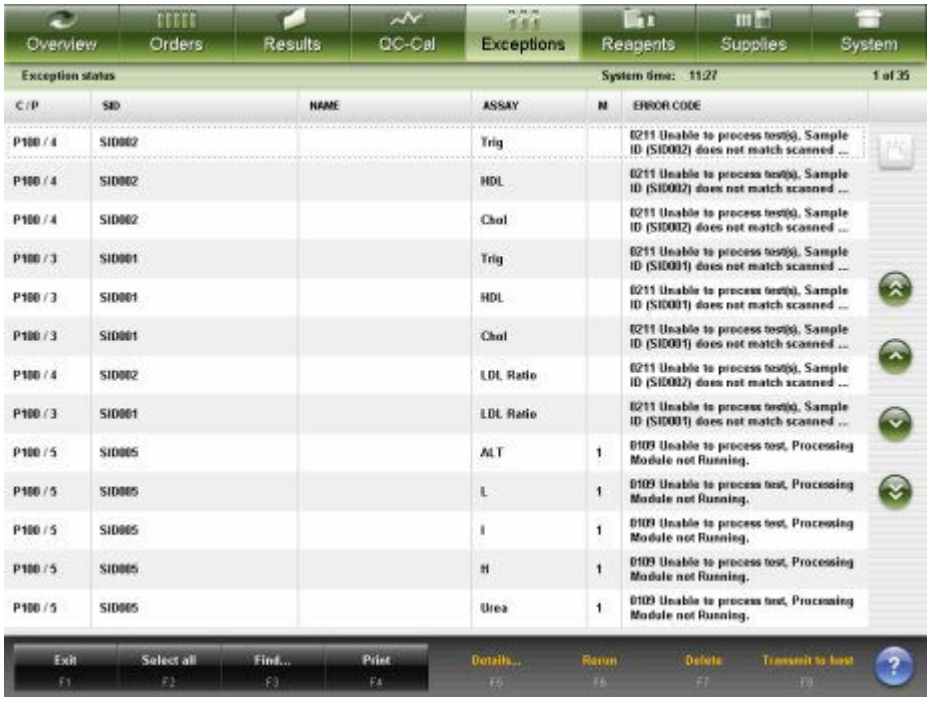

Описание данных полей, см. *Описание полей экрана Статус исключений*, стр. E-104.

При открытии экрана Статус исключений информация сортируется по времени создания исключения, начиная с последних.

Для сортировки столбцов в этом экране выберите заголовок нужного столбца. Информация сортируется в соответствии с описанием в следующей таблице.

Столбец	**Описание сортировки**
Ш/П	В буквенно-цифровом отображении в следующем порядке: • Штатив/позиция • CRSL (карусель)/позиция • LAS • Карусель LAS/позиция • WTR (вода)/0 • Отсутствует штатив или карусель/позиция
№ ОБРАЗЦА, ФИО и ТЕСТ	В буквенно-цифровом отображении в порядке возрастания.
M	В цифровом отображении в порядке возрастания.
КОД ОШИБКИ	В цифровом отображении в порядке возрастания.

Регистрация МИ в Росздравнадзоре
www.nevacert.ru | info@nevacert.ru

Для отображения данного экрана, см. *Доступ к экрану Статус исключений*, стр. 5-372.

Связанные процедуры…

- *Просмотр всех исключений*, стр. 5-373
- *Поиск определенного исключения*, стр. 5-373
- *Печать отчета*, стр. 5-411
- *Показать информацию по исключениям*, стр. 5-374
- *Добавление комментария к исключению*, стр. 5-375
- *Просмотр графика реакций и данных оптической плотности для результата (система c)*, стр. 5-308
- *Повторное выполнение теста пациента*, стр. 5-309
- *Повторное выполнение теста KK*, стр. 5-328
- *Передача исключения на сервер*, стр. 5-376
- *Удаление исключений*, стр. 5-376

Доступ к экрану Статус исключений

Данная процедура предназначена для отображения экрана Статус исключений.

Необходимые условия	NA
Статус модуля	Любой
Уровень доступа пользователя	Общий оператор
Ресурсы	NA

Чтобы открыть экран Статус исключений:

ПРИМЕЧАНИЕ: Можно также открыть данный экран из Исходного экрана, нажав кнопку **Статус исключений**.

Выберите **Исключения** в строке меню, затем нажмите **Статус исключений**.

Отобразится экран Статус исключений.

Сопутствующая информация…

- *Исходный экран*, стр. 1-21
- *Экран Статус исключений*, стр. 5-370

Процедуры - экран Статус исключений

На экране Статус исключений можно выполнить перечисленные ниже процедуры.

Процедуры, не входящие в этот подраздел:

- *Повторное выполнение теста пациента*, стр. 5-309
- *Повторное выполнение теста KK*, стр. 5-328

Процедуры, входящие в этот подраздел:

Регистрация МИ в Росздравнадзоре
www.nevacert.ru | info@nevacert.ru

- *Просмотр всех исключений*, стр. 5-373
- *Поиск определенного исключения*, стр. 5-373
- *Показать информацию по исключениям*, стр. 5-374
- *Добавление комментария к исключению*, стр. 5-375
- *Передача исключения на сервер*, стр. 5-376
- *Удаление исключений*, стр. 5-376

Просмотр всех исключений

Данная процедура предназначена для отображения экрана Статус исключений. На данном экране можно просмотреть список всех тестов, которые не удалось выполнить.

Для поиска конкретных исключений, см. *Поиск определенного исключения*, стр. 5-373.

Необходимые условия	NA
Статус модуля	Любой
Уровень доступа пользователя	Общий оператор
Ресурсы	NA

ПРИМЕЧАНИЕ: Можно также открыть данный экран из Исходного экрана, нажав кнопку **Статус исключений**.

Для просмотра всех исключений:

Выберите **Исключения** в строке меню, затем нажмите **Статус исключений**.

Отобразится экран Статус исключений.

Сопутствующая информация…

- *Исходный экран*, стр. 1-21
- *Экран Статус исключений*, стр. 5-370

Поиск определенного исключения

Данная процедура предназначена для поиска определенного исключения или исключений посредством указания критериев поиска в одном или нескольких полях.

Необходимые условия	*Доступ к экрану Статус исключений*, стр. 5-372 или *Экран Сохраненные исключения*, стр. 5-385
Статус модуля	Любой
Уровень доступа пользователя	Общий оператор
Ресурсы	NA

Чтобы выполнить поиск определенного исключения:

1. Нажмите **F3 - Поиск** на экране Статус исключений или Сохраненные исключения.

   Отобразится окно Опции поиска (Статус исключений).

Регистрация МИ в Росздравнадзоре
www.nevacert.ru | info@nevacert.ru

2. Выберите и/или введите условия поиска. Чем больше критериев будет указано/выбрано, тем более конкретными будут результаты поиска.
3. Нажмите **Готово** для запуска процедуры поиска.

   Отобразится экран Статус исключений или Сохраненные исключения с текстом «Поиск результатов:» в строке заголовка.

   ПРИМЕЧАНИЕ: Чтобы отобразить все записи, нажмите кнопку **обновить**.

Сопутствующая информация…

- *Экран Статус исключений*, стр. 5-370
- *Экран Сохраненные исключения*, стр. 5-385
- *Окно Опции поиска (Статус исключений/Сохраненные исключения)*, стр. 5-377

Показать информацию по исключениям

Данная процедура предназначена для отображения окна Информация по исключениям. В этом окне можно просмотреть подробную информацию по исключениям, которую можно использовать для устранения неисправностей.

Необходимые условия	*Экран Статус исключений*, стр. 5-370 или *Экран Сохраненные исключения*, стр. 5-385
Статус модуля	Любой
Уровень доступа пользователя	Общий оператор
Ресурсы	NA

Для просмотра информации по исключениям:

1. Выберите требуемое исключение или исключения из таблицы на экране Статус исключений или Сохраненные исключения или нажмите **F2 - Выделить все**.
2. Нажмите **F5 - Детали**.

   Отобразится окно Информация по исключениям.
3. Используйте кнопки **Предыдущий**/**Следующий** для отображения каждого исключения, если выбрано более одного исключения. ***(опционально)***
4. Выберите **Готово**, чтобы вернуться в экран Статус исключений или Сохраненные исключения.

Сопутствующая информация…

- *Экран Статус исключений*, стр. 5-370
- *Экран Сохраненные исключения*, стр. 5-385
- *Окно Информация по исключениям - область просмотра Расчетный*, стр. 5-381

Регистрация МИ в Росздравнадзоре
www.nevacert.ru | info@nevacert.ru

- *Окно Информация по исключениям - область просмотра Данные (система c)*, стр. 5-378
- *Окно Информация по исключениям - область просмотра Фотометрический - График (система c)*, стр. 5-379
- *Окно Информация по исключениям (система i)*, стр. 5-380
- *Окно Информация по исключениям - область просмотра Контроль*, стр. 5-382
- *Окно Информация по исключениям - область просмотра Калибратор*, стр. 5-384

Добавление комментария к исключению

Данная процедура предназначена для добавления комментария к исключению или исключениям.

Необходимые условия	*Доступ к экрану Статус исключений*, стр. 5-372
Статус модуля	Любой
Уровень доступа пользователя	Общий оператор
Ресурсы	NA

Для добавления комментария к исключению:

1. Выберите требуемое исключение или исключения из таблицы на экране Статус исключений или нажмите **F2 - Выделить все**.
2. Нажмите **F5 - Детали**.

   Отобразится окно Информация по исключениям.
3. Введите комментарий в поле **Комментарий**.

   ПРИМЕЧАНИЕ: Комментарии связаны с тестом и отображаются и/или распечатываются с тестом. Также отображаются введенные комментарии к образцу.

   Комментарии к исключению не передаются на сервер.
4. Используйте кнопки **Предыдущий**/**Следующий**, чтобы отобразить каждое исключение, если выбрано более одного исключения, а затем введите комментарий для каждого. ***(опционально)***
5. Нажмите **Готово**, чтобы сохранить внесенные изменения.

Сопутствующая информация…

- *Экран Статус исключений*, стр. 5-370
- *Окно Информация по исключениям - область просмотра Расчетный*, стр. 5-381
- *Окно Информация по исключениям - область просмотра Данные (система c)*, стр. 5-378
- *Окно Информация по исключениям - область просмотра Фотометрический - График (система c)*, стр. 5-379
- *Окно Информация по исключениям (система i)*, стр. 5-380

Регистрация МИ в Росздравнадзоре
www.nevacert.ru | info@nevacert.ru

- *Окно Информация по исключениям - область просмотра Контроль*, стр. 5-382

Передача исключения на сервер

Данная процедура предназначена для передачи исключения или исключений контроля или пациента на сервер, если исключения управляются серверной системой.

Необходимые условия	*Доступ к экрану Статус исключений*, стр. 5-372 Требует настройки для двусторонней связи с сервером. См. *Настройки конфигурирования передачи на вн. компьютер*, стр. 2-6.
Статус модуля	Любой
Уровень доступа пользователя	Общий оператор
Ресурсы	NA

Для передачи исключения на сервер:

1. Выберите требуемое исключение или исключения из таблицы на экране Статус исключений или нажмите **F2 - Выделить все**.

   ПРИМЕЧАНИЕ: Можно передавать единовременно не более 10000 записей (передача ожидается и новые выбранные).

2. Выберите **F8 - Передача в ЛИС** для передачи исключений.

   По завершении передачи исключение или исключения более не отображаются на экране Статус исключений. Исключения, переданные на сервер, можно просматривать на экране Сохраненные исключения.

Для отмены передачи исключений, см. *Отмена ожидания передачи*, стр. 5-426.

Сопутствующая информация…

- *Экран Статус исключений*, стр. 5-370

Удаление исключений

Данная процедура предназначена для удаления исключения или исключений, которые более не нужны для устранения неисправностей.

Необходимые условия	*Доступ к экрану Статус исключений*, стр. 5-372 или *Экран Сохраненные исключения*, стр. 5-385
Статус модуля	Любой
Уровень доступа пользователя	Общий оператор
Ресурсы	NA

Для удаления исключения:

1. Выберите требуемое исключение или исключения из таблицы на экране Статус исключений или Сохраненные исключения или нажмите **F2 - Выделить все**.

Регистрация МИ в Росздравнадзоре
www.nevacert.ru | info@nevacert.ru

2. Нажмите **F7 - Удалить**.

   Появится сообщение с подтверждением.

3. Чтобы удалить исключение или исключения, нажмите **OK**.

   ПРИМЕЧАНИЕ: Исключения, имеющие статус Передача ожидается или Незаконченное объединение, не удаляются, пока передача не будет завершена.

Сопутствующая информация...

- *Экран Статус исключений*, стр. 5-370
- *Экран Сохраненные исключения*, стр. 5-385

Окна - экран Статус исключений

Окна, в которые можно перейти из экрана Статус исключений:

- *Окно Опции поиска (Статус исключений/Сохраненные исключения)*, стр. 5-377
- *Окно Информация по исключениям - область просмотра Данные (система c)*, стр. 5-378
- *Окно Информация по исключениям - область просмотра Фотометрический - График (система c)*, стр. 5-379
- *Окно Информация по исключениям (система i)*, стр. 5-380
- *Окно Информация по исключениям - область просмотра Расчетный*, стр. 5-381
- *Окно Информация по исключениям - область просмотра Контроль*, стр. 5-382
- *Окно Информация по исключениям - область просмотра Расчетный контроль*, стр. 5-383
- *Окно Информация по исключениям - область просмотра Калибратор*, стр. 5-384

Окно Опции поиска (Статус исключений/Сохраненные исключения)

В окне Опции поиска (Статус исключений/Сохраненные исключения) можно осуществлять поиск конкретных исключений посредством указания критериев поиска в одном или нескольких полях.

Регистрация МИ в Росздравнадзоре
www.nevacert.ru | info@nevacert.ru

Рисунок 5.105: Окно Опции поиска (Статус исключений/Сохраненные исключения)

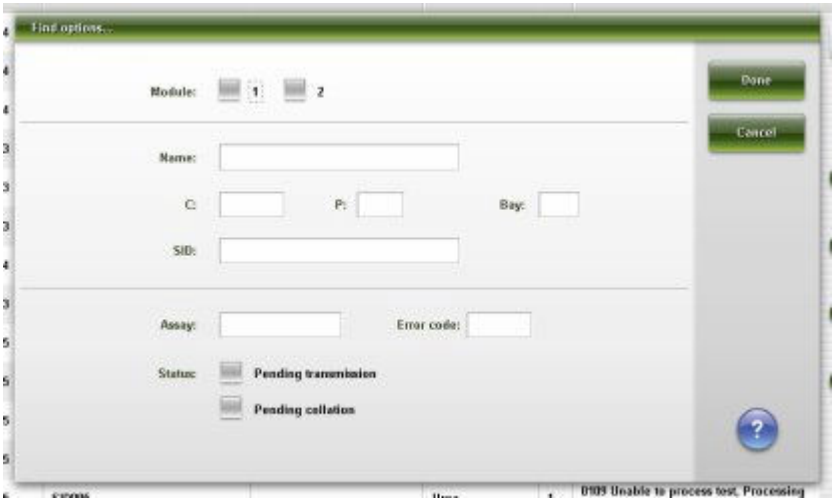

Описание данных полей, см. *Описание полей окна Опции поиска (Статус исключений/Сохраненные исключения)*, стр. E-105.

Связанные процедуры…

- *Поиск определенного исключения*, стр. 5-373

Окно Информация по исключениям - область просмотра Данные (система *c*)

В области просмотра Данные окна Информация по исключениям можно просмотреть подробную информацию по исключениям и добавить комментарии. Отображаемая информация зависит от типа теста (фотометрический, потенциометрический или индекс интерференции образца) для выбранного исключения.

ПРИМЕЧАНИЕ: Если открыть данное окно из экрана Статус образца, его заголовок выглядит как Детали.... Некоторые поля данных могут не отображать все введенные данные, если использовать все максимально допустимое количество знаков.

Регистрация МИ в Росздравнадзоре
www.nevacert.ru | info@nevacert.ru

Рисунок 5.106: Окно Информация по исклЮчениям - область просмотра Данные (система c)

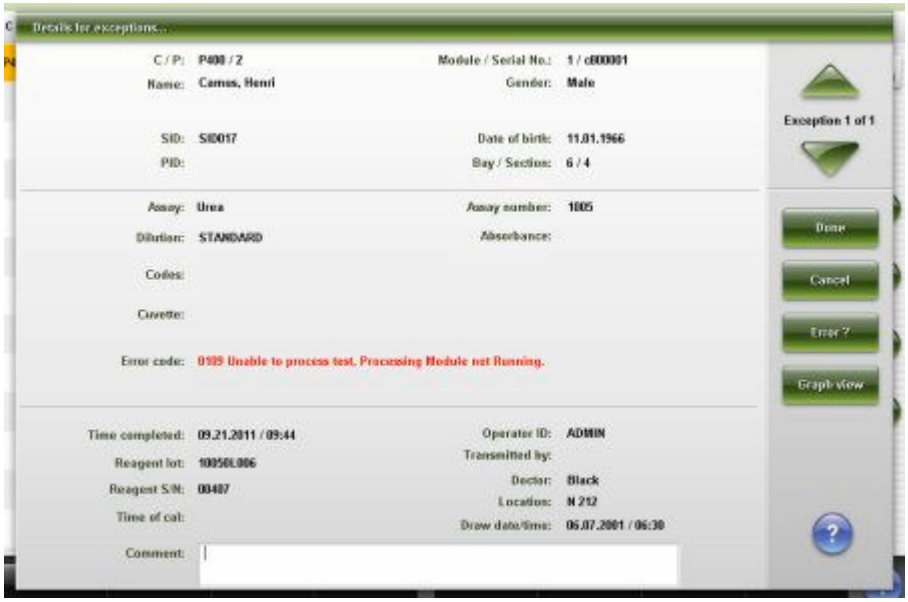

Описание данных полей, см. *Описание полей окна Информация по исклЮчениям - области просмотра Данные (система c)*, стр. E-106.

Связанные процедуры…

- *Показать информацию по исклЮчениям*, стр. 5-374
- *Добавление комментария к исклЮчению*, стр. 5-375
- *Просмотр графика реакций и данных оптической плотности для результата (система c)*, стр. 5-308

Окно Информация по исключениям - область просмотра Фотометрический - График (система *c*)

В области просмотра Фотометрический - График окна Информация по исключениям можно просмотреть график реакций теста и связанную информацию по оптической плотности для результатов. Эта область просмотра недоступна для тестов, которые не могут завершить все фотометрические измерения.

ПРИМЕЧАНИЕ: Если открыть данное окно из экрана Статус образца, его заголовок выглядит как Детали.... Некоторые поля данных могут не отображать все введенные данные, если использовать все максимально допустимое количество знаков.

Регистрация МИ в Росздравнадзоре
www.nevacert.ru | info@nevacert.ru

Рисунок 5.107: Окно Информация по исклЮчениям - область просмотра Фотометрический - График (система c)

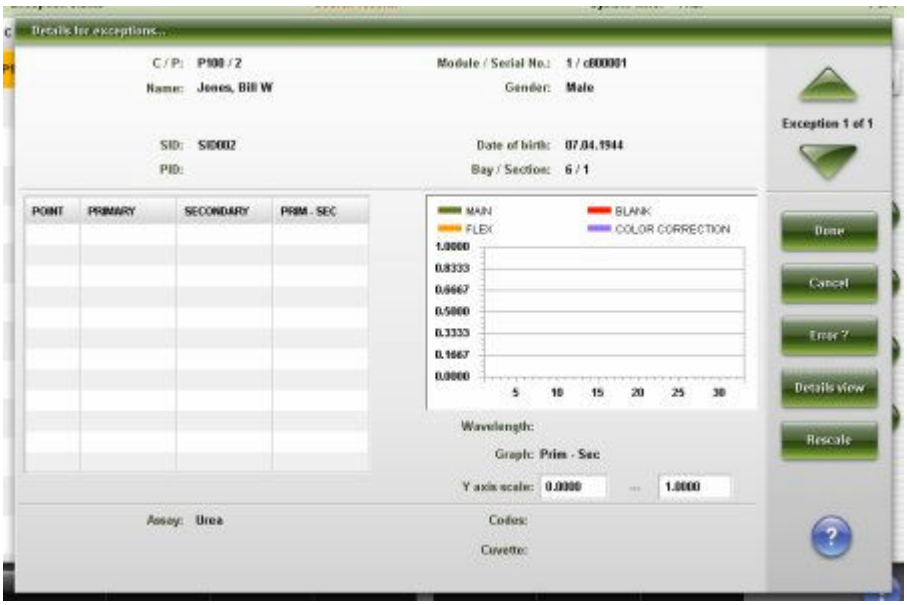

Описание данных полей, см. *Описание полей окна Информация по исклЮчениям - области просмотра Фотометрический - График (система c)*, стр. E-108.

Связанные процедуры…

- *Показать информацию по исклЮчениям*, стр. 5-374
- *Просмотр графика реакций и данных оптической плотности для результата (система c)*, стр. 5-308

Окно Информация по исключениям (система *i*)

В окне Информация по исключениям можно просмотреть подробную информацию по исключениям и добавить комментарии.

ПРИМЕЧАНИЕ: Если открыть данное окно из экрана Статус образца, его заголовок выглядит как Детали.... Некоторые поля данных могут не отображать все введенные данные, если использовать все максимально допустимое количество знаков.

Регистрация МИ в Росздравнадзоре
www.nevacert.ru | info@nevacert.ru

Рисунок 5.108: Окно Информация по исключениям (система i)

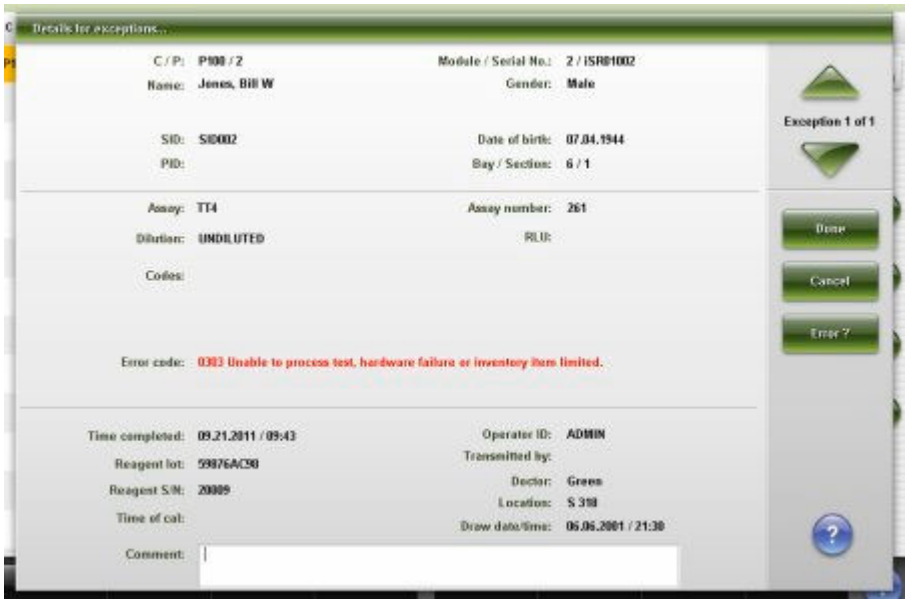

Описание данных полей, см. *Описание полей окна Информация по исключениям (система i)*, стр. E-109.

Связанные процедуры…

- *Показать информацию по исключениям*, стр. 5-374
- *Добавление комментария к исключению*, стр. 5-375

Окно Информация по исключениям - область просмотра Расчетный

Из области просмотра Расчетный окна Информация по исключениям можно просмотреть подробную информацию по исключениям и добавить комментарии.

ПРИМЕЧАНИЕ: Если открыть данное окно из экрана Статус образца, его заголовок выглядит как Детали.... Некоторые поля данных могут не отображать все введенные данные, если использовать все максимально допустимое количество знаков.

Регистрация МИ в Росздравнадзоре
www.nevacert.ru | info@nevacert.ru

Рисунок 5.109: Окно Информация по исклЮчениям - область просмотра Расчетный

Описание данных полей, см. *Описание полей окна Информация по исклЮчениям - области просмотра Расчетный*, стр. E-111.

Связанные процедуры…

- *Показать информацИю по исклЮчениям*, стр. 5-374
- *Добавление комментария к исклЮчениЮ*, стр. 5-375

Окно Информация по исключениям - область просмотра Контроль

В области просмотра Контроль окна Информация по исключениям можно просмотреть подробную информацию по исключениям и добавить комментарии.

ПРИМЕЧАНИЕ: Если открыть данное окно из экрана Статус образца, его заголовок выглядит как Детали.... Некоторые поля данных могут не отображать все введенные данные, если использовать все максимально допустимое количество знаков.

Регистрация МИ в Росздравнадзоре
www.nevacert.ru | info@nevacert.ru

Рисунок 5.110: Окно Информация по исключениям - область просмотра Контроль

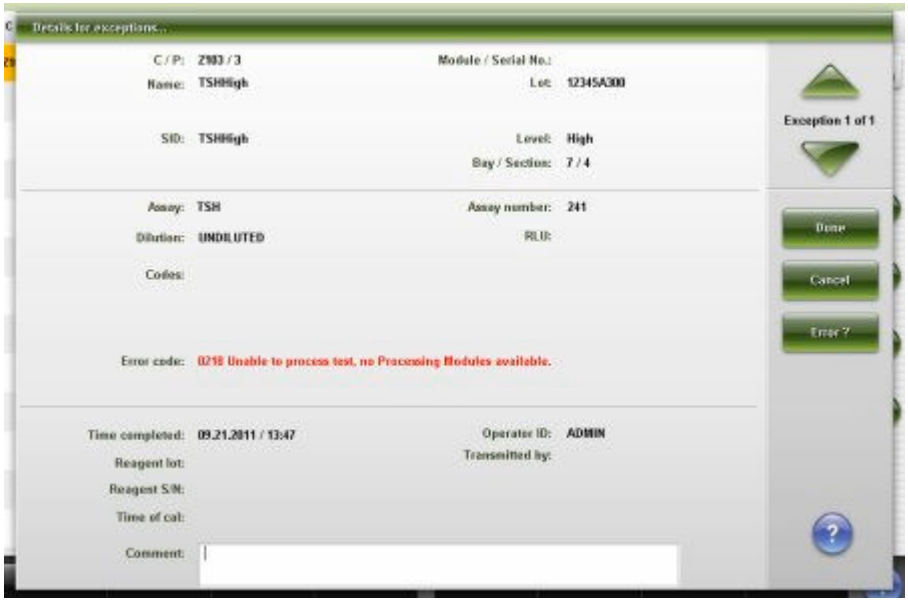

Описание данных полей, см. *Описание полей окна Информация по исключениям - области просмотра Контроль*, стр. E-112.

Связанные процедуры…

- *Показать информацию по исключениям*, стр. 5-374
- *Добавление комментария к исключению*, стр. 5-375

Окно Информация по исключениям - область просмотра Расчетный контроль

В области просмотра Расчетный контроль окна Информация по исключениям можно просмотреть подробную информацию по исключениям и добавить комментарии.

ПРИМЕЧАНИЕ: Если открыть данное окно из экрана Статус образца, его заголовок выглядит как Детали.... Некоторые поля данных могут не отображать все введенные данные, если использовать все максимально допустимое количество знаков.

Регистрация МИ в Росздравнадзоре
www.nevacert.ru | info@nevacert.ru

Рисунок 5.111: Окно Информация по исклЮчениям - область просмотра Расчетный контроль

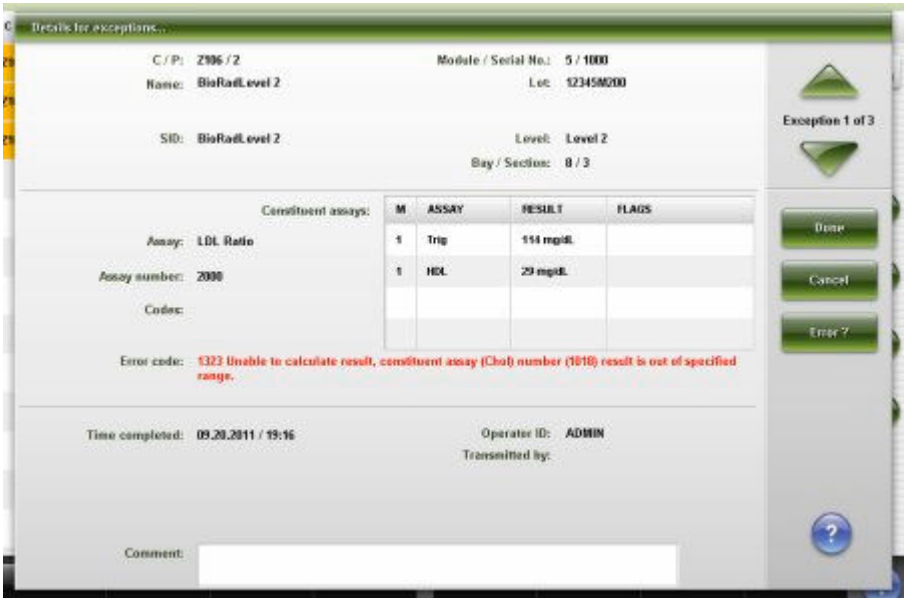

Описание данных полей, см. *Описание полей окна Информация по исклЮчениям - области просмотра Расчетный контроль*, стр. E-113.

Связанные процедуры…

- *Показать информацию по исклЮчениям*, стр. 5-374
- *Добавление комментария к исклЮчению*, стр. 5-375

Окно Информация по исключениям - область просмотра Калибратор

В области просмотра Калибратор окна Информация по исключениям можно просмотреть подробную информацию по исключениям и добавить комментарии.

ПРИМЕЧАНИЕ: Если открыть данное окно из экрана Статус образца, его заголовок выглядит как Детали.... Некоторые поля данных могут не отображать все введенные данные, если использовать все максимально допустимое количество знаков.

Регистрация МИ в Росздравнадзоре
www.nevacert.ru | info@nevacert.ru

Рисунок 5.112: Окно Информация по исключениям - область просмотра Калибратор

Описание данных полей, см. *Описание полей окна Информация по исключениям - области просмотра Калибратор*, стр. E-114.

Связанные процедуры…

- *Показать информацию по исключениям*, стр. 5-374
- *Добавление комментария к исключению*, стр. 5-375

Экран Сохраненные исключения

На экране Сохраненные исключения можно просмотреть исключения пациента и контролей:

- автоматически переданные на сервер
- запрошенные для перезапуска

Исключения содержат:

- Положение образца, идентифицированное по №/позиции штатива образцов или LAS
- Наименование и идентификационный номер образца
- Название теста
- Код ошибки
- Идентификатор модуля

Исключения остаются на экране Сохраненные исключения в течение 24 часов с момента получения результата, затем автоматически удаляются.

Вы можете также удалить исключение и окна доступа к:

- Поиск информации по конкретным исключениям на основании определенных критериев поиска

Регистрация МИ в Росздравнадзоре
www.nevacert.ru | info@nevacert.ru

- Распечатка отчетов по исключениям, статусу исключений и оптической плотности
- Просмотр подробной информации по исключениям
- Просмотр возможных причин и действий по устранению для данного кода ошибки

Эллипс (...) отображается, если система не может показать все данные на одном экране или в одном окне. Просмотр окна с подробным отображением всех данных.

ПРИМЕЧАНИЕ: Некоторые поля данных могут не отображать все введенные данные, если использовать все максимально допустимое количество знаков.

Рисунок 5.113: Экран Сохраненные исклЮчения

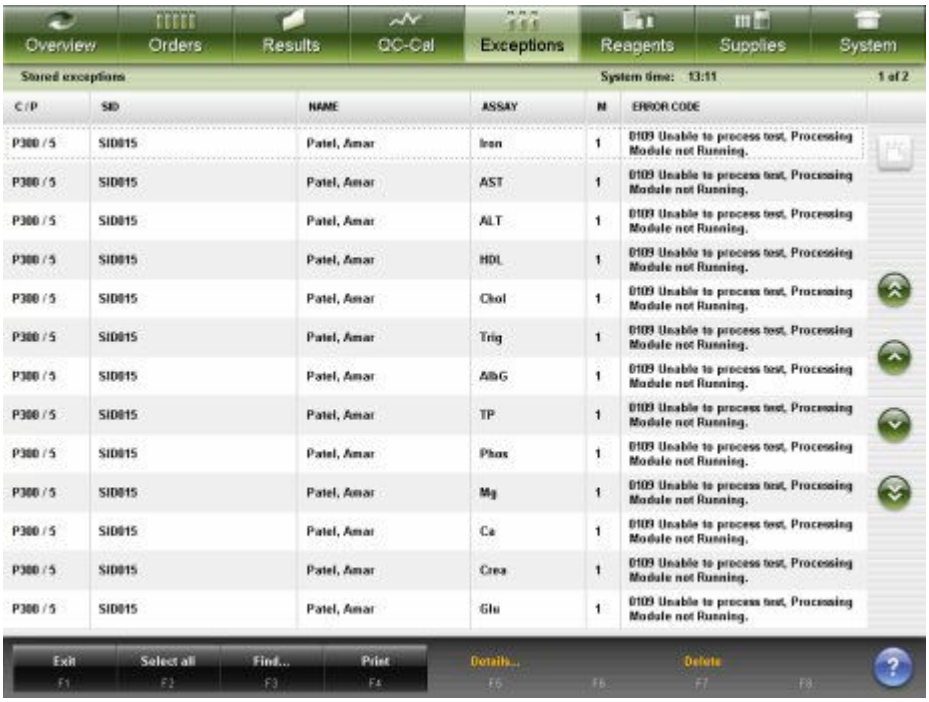

Описание данных полей, см. *Описание полей экрана Сохраненные исклЮчения*, стр. E-117.

При доступе в экран Сохраненные исключения информация сортируется по времени создания исключения, начиная с последних.

Для сортировки столбцов в этом экране выберите заголовок нужного столбца. Информация сортируется в соответствии с описанием в следующей таблице.

Столбец	Описание сортировки
Ш/П	В буквенно-цифровом отображении в следующем порядке: • Штатив/позиция • CRSL (карусель)/позиция • LAS • Карусель LAS/позиция

Регистрация МИ в Росздравнадзоре
www.nevacert.ru | info@nevacert.ru

Столбец	Описание сортировки
	• WTR (вода)/0 • Отсутствует штатив или карусель/позиция
№ образца, ФИО и ТЕСТ	В буквенно-цифровом отображении в порядке возрастания.
М	В цифровом отображении в порядке возрастания.
КОД ОШИБКИ	В цифровом отображении в порядке возрастания.

Для отображения данного экрана, см. *Доступ к экрану Сохраненные исклЮчения*, стр. 5-387.

Связанные процедуры…

- *Просмотр сохраненных исклЮчений*, стр. 5-388
- *Поиск определенного исклЮчения*, стр. 5-373
- *Печать отчета*, стр. 5-411
- *Показать информацию по исклЮчениям*, стр. 5-374
- *Просмотр графика реакций и данных оптической плотности для результата (система с)*, стр. 5-308
- *Удаление исклЮчений*, стр. 5-376

Доступ к экрану Сохраненные исключения

Данная процедура предназначена для отображения экрана Сохраненные исключения.

Необходимые условия	N/A
Статус модуля	Любой
Уровень доступа пользователя	Общий оператор
Ресурсы	N/A

Для доступа к экрану Сохраненные исключения:

Выберите **Исключения** в строке меню, затем выберите **Сохраненные исключения**.

Отобразится экран Статус исключений.

СопутствуЮщая информация…

- *Исходный экран*, стр. 1-21
- *Экран Сохраненные исклЮчения*, стр. 5-385

Процедуры - экран Сохраненные исключения

Ниже перечислены процедуры, которые можно выполнить на экране Сохраненные исключения, и связанные с ними окна.

Процедуры, не входящие в этот подраздел:

Регистрация МИ в Росздравнадзоре
www.nevacert.ru | info@nevacert.ru

- *Поиск определенного исключения*, стр. 5-373
- *Показать информацию по исключениям*, стр. 5-374
- *Удаление исключений*, стр. 5-376

Процедуры, входящие в этот подраздел:

- *Просмотр сохраненных исключений*, стр. 5-388

Просмотр сохраненных исключений

Данная процедура предназначена для отображения экрана Сохраненные исключения. В этом экране можно просмотреть исключения, автоматически переданные на сервер, и исключения пациента и контролей, запрошенные для перезапуска.

Для поиска конкретных исключений, см. *Поиск определенного исключения*, стр. 5-373

Необходимые условия	N/A
Статус модуля	Любой
Уровень доступа пользователя	Общий оператор
Ресурсы	N/A

Для просмотра сохраненных исключений:

Выберите **Исключения** в строке меню, затем выберите экран Сохраненные исключения.

Отобразится экран Статус исключений.

Сопутствующая информация…

- *Экран Сохраненные исключения*, стр. 5-385

Регистрация МИ в Росздравнадзоре
www.nevacert.ru | info@nevacert.ru

Анализ контроля качества

Анализ контроля качества представляет собой процесс отслеживания активности контроля. Система ARCHITECT позволяет отслеживать активность контроля с использованием стандартных графиков Levey-Jennings, правил Вестгарда, отслеживания диапазона контроля и суммарных данных КК. Данные контроля содержат несохраненные и сохраненные результаты.

Для обеспечения качественных результатов и поддержания оптимальной производительности системы:

- Внимательно изучите все указания в руководстве пользователя и документацию изготовителя реагента по иммунологическим исследованиям (инструкцию по применению реагента).
- Запрещается использовать просроченные или загрязненные расходные материалы.
- Выполните рекомендуемые проверки и процедуры калибровки. См. *Техобслуживание*, стр. 9-2.

ВАЖНО: Необходимо проанализировать и устранить любые неисправности контроля перед обработкой образцов пациента.

Система анализирует контроли на основании тестов по лотам контроля.

Для систем, не имеющих программного обеспечения премиум-класса:

Если контроль дает ошибку на одном или нескольких наборах реагентов, ошибка контроля на наборе или наборах не препятствует использованию набора или наборов.

Для систем, имеющих программное обеспечение премиум-класса:

Если контроль дает ошибку на одном или нескольких наборах реагентов, ошибка контроля на наборе или наборах препятствует использованию набора или наборов, если включена опция Отключить набор реагентов при ошибке контроля.

В зависимости от конфигурации системы контроли могут запускаться в тесте по лоту реагента или по набору реагентов. Если система запускает контроль по набору реагентов, и уровень контроля дает ошибку, отдельный набор реагентов отключается. Если система запускает контроль по лоту реагента, и уровень контроля дает ошибку, отключаются все наборы реагентов для данного лота. Система включает набор реагентов только после перезапуска ошибочного результата контроля качества и получения результатов в приемлемом диапазоне.

Подробнее об отключении наборов реагентов, см. *Изменение опции для отключения набора реагентов при ошибке контроля (опция Premium)*, стр. 2-15.

Информацию о настройке опции запуска контролей, см. *Изменение опции запуска контролей для вспомогательных наборов реагентов*, стр. 2-40.

К управлению контролем качества относятся следующие темы:

Регистрация МИ в Росздравнадзоре
www.nevacert.ru | info@nevacert.ru

- *Применение правил Вестгарда*, стр. 5-390
- *Экран График Levey-Jennings*, стр. 5-392
- *Экран Сводный обзор КК*, стр. 5-402
- *Экран Отчеты КК*, стр. 5-408

Применение правил Вестгарда

Если правила Вестгарда сконфигурированы, система ARCHITECT сравнивает результат контроля с ожидаемым средним значением и стандартным отклонением для уровня контроля. Учитываются предыдущие результаты для того же теста.

Подробнее о конфигурировании правил Вестгарда, см. *Конфигурирование правила Вестгарда*, стр. 2-157.

Раздел Применение правил Вестгарда включает следующие темы:

- *Описание правил Вестгарда*, стр. 5-390
- *Описание операции для правил Вестгарда*, стр. 5-392

Описание правил Вестгарда

Правила Вестгарда, установленные для ошибки теста или тестов, приводят к образованию флажка CNTL (контроль) для каждого результата пациента, связанного с тестом или тестами. Система сравнивает контрольный результат с правилами Вестгарда, начиная с первого. Правила Вестгарда применяются в следующем порядке: 1-3s, 2-2s 1R 1M, 2-2s 1R xM, 2-2s xR 1M, R-4s, 4-1s 1m, 4-1s xM, 10-x 1M, 10-x xM, 1-2s. Если результат не отвечает критериям правила, система генерирует ошибку без дальнейшей оценки.

Таблица 5.16: Описание правил Вестгарда

Правило Вестгарда	Описание
1-2s	Контрольное правило для проверки того, выходит ли контрольное значение измерения за пределы контрольного диапазона x + 2 СКО или x - 2 СКО.
1-3s	Контрольное правило для проверки того, выходит ли контрольное значение измерения за пределы контрольного диапазона x + 3 СКО или x - 3 СКО.
2-2s 1R 1M	Контрольное правило для проверки того, выходят ли два последовательных значения контрольных измерений одного контрольного материала и одного тестового прогона за пределы одного контрольного диапазона x + 2 СКО или x - 2 СКО. Оба результата должны находиться по одну сторону от среднего.
2-2s 1R xM	Контрольное правило для проверки того, выходят ли два последовательных значения контрольных измерений контрольных материалов одного тестового прогона за пределы одного контрольного диапазона x + 2 СКО или x - 2 СКО. Оба результата должны находиться по одну сторону

Регистрация МИ в Росздравнадзоре
www.nevacert.ru | info@nevacert.ru

Правило Вестгарда	Описание
	от среднего. Эти два контрольных результата должны иметь разные названия уровней контроля.
2-2s xR 1M	Контрольное правило для проверки того, выходят ли два последовательных значения контрольных измерений одного контрольного материала двух разных тестовых прогонов за пределы одного контрольного диапазона x + 2 СКО или x - 2 СКО. Оба результата должны находиться по одну сторону от среднего. Предыдущий контрольный результат последовательности может быть получен во время любого предыдущего исследования.
R-4s	Контрольное правило для проверки того, превышает ли диапазон или разница между значениями контрольных измерений длительностью 30 каждое значение 4 СКО. Два контрольных результата не обязательно должны быть последовательными. Текущий контрольный результат сравнивается с каждым контрольным результатом, который старше текущего на 30 минут или меньше. Каждый результат должен превышать 2 СКО, но в разных направлениях.
4-1s 1M	Контрольное правило для проверки того, выходят ли четыре последовательных значения контрольных измерений одного контрольного материала за пределы одного контрольного диапазона x + 1 СКО или x - 1 СКО. Все четыре результата должны находиться по одну сторону от среднего. Предыдущие контрольные результаты могут быть получены во время любого исследования.
4-1s xM	Контрольное правило для проверки того, выходят ли четыре последовательных значения контрольных измерений контрольных материалов за пределы одного контрольного диапазона x + 1 СКО или x - 1 СКО. Все четыре результата должны находиться по одну сторону от среднего. Предыдущие контрольные результаты могут быть получены во время любого исследования. (Для этого правила учитываются оба контрольных результата в пределах уровней контроля с одним или разными наименованиями.)
10-x 1M	Контрольное правило для проверки того, находятся ли значения 10 последовательных контрольных измерений одного контрольного материала по одну сторону от среднего. Если результат попадает на среднее, правило срабатывает. Предыдущие контрольные результаты могут быть получены во время любого исследования.
10-x xM	Контрольное правило для проверки того, находятся ли значения 10 последовательных контрольных измерений контрольных материалов по одну сторону от среднего. Если результат попадает на среднее, правило срабатывает. Предыдущие контрольные результаты могут быть получены во время любого исследования. (Для этого правила учитываются оба контрольных результата в пределах уровней контроля с одним или разными наименованиями.)

ПРИМЕЧАНИЕ: Для оценки правил 1M (один материал) система учитывает предыдущие результаты контролей, имеющих одно наименование, один уровень и один номер лота.

Регистрация МИ в Росздравнадзоре
www.nevacert.ru | info@nevacert.ru

Для оценки правил xM (все материалы) система учитывает предыдущие результаты контролей, имеющих одно наименование и один номер лота, но разные названия уровня.

Описание операции для правил Вестгарда

Следующая таблица описывает определения операций для правил Вестгарда. Подробнее о конфигурировании определения операций, см. *Окно Конфигурация компьютерного блока*, стр. 2-52.

Таблица 5.17: Определения операций для правил Вестгарда

Определения операций	Описание
Время запуска первой операции	Система позволяет пользователю определять операцию, выполняемую во всей системе. Операция определяется путем выбора времени начала (в какой час) и длительности (сколько часов на операцию). Это режим работы с управлением по времени. Время начала представляет собой целое число от 0 до 23. «Период операции» используется для правил Вестгарда 2-2s 1R 1M, 2-2s 1R xM, 2-2s xR 1M, 4-1s 1M, 4-1s xM.
Длительность периода операции	Длительность «Периода операции» в часах. Следующий период операции начинается по истечении длительности периода после начала отсчета текущего периода операции. Период операции представляет собой целое число от 1 до 24. Если 1-дневный период (24 часа) невозможно разделить на равные промежутки, последняя операция будет длиться оставшееся количество часов. Период операции используется для правил Вестгарда 2-2s 1R 1M, 2-2s 1R xM, 2-2s xR 1M, 4-1s 1M, 4-1s xM.

Экран График Levey-Jennings

На экране График Levey-Jennings можно просмотреть графика и статистические данные, отражающие критерии, заданные на экране Выбор КК. Отображается не более шести графиков Levey-Jennings, по три на страницу.

Можно также получить доступ к следующим окнам:

- Изменение критериев для графика и данных
- Включение или исключение точек на графике
- Просмотр информации по выбранной точке
- Печать отчета Levey-Jennings

Регистрация МИ в Росздравнадзоре
www.nevacert.ru | info@nevacert.ru

Рисунок 5.114: Экран График Levey-Jennings

Описание данных полей, см. *Описание полей экрана График Levey-Jennings*, стр. E-79.

Пояснения к графику и статистические данные для экрана График Levey-Jennings приведены ниже.

Таблица 5.18: Элементы графика

Пункт	Описание
СРЕДНЕЕ	Обозначается осевой линией графика и указывает на ожидаемое среднее значение контроля.
+ и - 1 СКО (стандартное отклонение)	Обозначается первой линией выше и ниже среднего (зеленая зона).
+ и - 2 СКО	Обозначается второй линией выше и ниже среднего (желтая зона).
+ и - 3 СКО	Обозначается третьей линией выше и ниже среднего (красная зона).
Курсор (желтое поле)	Показывает выбранную точку. Используйте управление курсором точки для перемещения курсора между точками.
Точки	Отображают результаты контроля и добавляются на график в порядке завершения.
• Норма (черный)	Точки, укладывающиеся в определенный диапазон контроля и не нарушающие сконфигурированные правила Вестгарда.
• Предупреждения Вестгарда (желтый)	Точки, вызывающие состояние предупреждения на основании анализа Вестгарда.

Регистрация МИ в Росздравнадзоре
www.nevacert.ru | info@nevacert.ru

Пункт	Описание
• Ошибки по Вестгарду (красный)	Точки, нарушающие анализ Вестгарда.
• Вне диапазона (синий)	Диаграмма, показывающая результат контроля вне диапазона контроля.
• Исключено (белый)	Точки, исключенные из расчета данных.

Таблица 5.19: Элементы статистических данных графика Levey-Jennings

Статистические поля	Описание
СРЕДНЕЕ	Ожидаемое среднее значение в соответствии с конфигурацией.
СКО	Ожидаемое значение стандартного отклонения в соответствии с конфигурацией.
УРОВЕНЬ	Выбранное название уровня контроля.
N	Количество точек контроля для выбранного уровня/лота/теста/модуля.
СРЕДНЕЕ СРАВНЕНИЯ	Среднее значение, используемое для сравнения с ожидаемым средним значением контроля. Отображаемая информация определяется сделанным выбором в окне Выбор КК. Опции: Нет - сравнение не отображается Изготовители - среднее значение согласно конфигурации Кумулятив.для модуля - расчет для выбранного теста/уровня/лота для выбранного модуля Кумулятив.для системы - расчетное значение для выбранного теста/уровня/лота для всех модулей
СКО сравнения	СКО (стандартное отклонение), используемое для сравнения с ожидаемым СКО контроля. Отображаемая информация определяется сделанным выбором в окне Выбор КК. Опции: Нет - сравнение не отображается Изготовители - СКО согласно конфигурации Кумулятив.для модуля - расчет для выбранного теста/уровня/лота для выбранного модуля Кумулятив.для системы - расчетное значение для выбранного теста/уровня/лота для всех модулей
ВИДИМЫЙ ДИАПАЗОН ДАТ	Диапазон дат отображаемых точек. При перемещении по графику видимый диапазон дат изменяется, отражая просматриваемые точки.

Для отображения данного экрана, см. *Составление графика Levey-Jennings*, стр. 5-395.

Регистрация МИ в Росздравнадзоре
www.nevacert.ru | info@nevacert.ru

Связанные процедуры…

- *Отображение значения для точки графика Levey-Jennings*, стр. 5-397
- *Изменение графика Levey-Jennings*, стр. 5-396
- *Просмотр информации по точке графика Levey-Jennings*, стр. 5-398
- *Добавление комментария к точке на графике Levey-Jennings*, стр. 5-399
- *Исключение или включение точки графика Levey-Jennings*, стр. 5-398
- *Перерасчет анализа Вестгарда*, стр. 5-400
- *Печать отчета Levey-Jennings*, стр. 5-414

Процедуры - экран График Levey-Jennings

На экране График Levey-Jennings можно выполнить следующие процедуры:

- *Составление графика Levey-Jennings*, стр. 5-395
- *Изменение графика Levey-Jennings*, стр. 5-396
- *Отображение значения для точки графика Levey-Jennings*, стр. 5-397
- *Исключение или включение точки графика Levey-Jennings*, стр. 5-398
- *Просмотр информации по точке графика Levey-Jennings*, стр. 5-398
- *Добавление комментария к точке на графике Levey-Jennings*, стр. 5-399
- *Перерасчет анализа Вестгарда*, стр. 5-400

Составление графика Levey-Jennings

Данная процедура предназначена для составления графиков Levey-Jennings, которые можно использовать для отслеживания процесса контроля.

Необходимые условия	NA
Статус модуля	Любой
Уровень доступа пользователя	Общий оператор
Ресурсы	NA

Для составления графика Levey-Jennings:

1. Выберите **КК - Кал** в строке меню и затем нажмите **График Levey-Jennings**.

   Экран График Levey-Jennings отображается в фоне при активном окне Выбор КК.

2. Выберите необходимую опцию **Модуль**.

   ПРИМЕЧАНИЕ: Выберите модуль 5 для расчетных результатов.

   Показывает следующую информацию о контроле для выбранного модуля.

3. Введите диапазон дат в поле **Диапазон дат для расчета**.

   ПРИМЕЧАНИЕ: Диапазон по умолчанию включает один месяц до текущей даты.

Регистрация МИ в Росздравнадзоре
www.nevacert.ru | info@nevacert.ru

4. Выберите необходимую опцию **Тип сравнения**:
   - **Нет** - Не использует метод сравнения
   - **Изготовители** - Сравнивает ожидаемое среднее и СКО (стандартное отклонение) со средним значением изготовителей и СКО, сконфигурированным для контроля
   - **Кумулятив.для модуля** - Сравнивает ожидаемое среднее и СКО с суммарным средним и СКО аналитического модуля, выбранного на шаге 2
   - **Кумулятив.для системы** - Сравнивает ожидаемое среднее и СКО с суммарным средним значением и СКО всех модулей для мультимодульной системы
5. Выберите нужный тест в списке **Тест**.
6. Выберите нужное название контроля в списке **Название контроля**.
7. Выберите нужный номер лота контроля в списке **Лот контроля**.
8. Снимите требуемые флажки **Уровень контроля**. ***(опционально)***

   ПРИМЕЧАНИЕ: Настройка по умолчанию - выставлены все флажки уровней контроля.
9. Выберите **Готово** для составления графика.

Для просмотра подробной информации по отдельному результату контроля, см. *Просмотр информации по точке графика Levey-Jennings*, стр. 5-398.

Для изменения критериев своего графика, см. *Изменение графика Levey-Jennings*, стр. 5-396.

Сопутствующая информация…

- *Окно Выбор КК*, стр. 5-400
- *Экран График Levey-Jennings*, стр. 5-392
- *Применение правил Вестгарда*, стр. 5-390

Изменение графика Levey-Jennings

Данная процедура предназначена для переопределения критериев для графика Levey-Jennings.

Необходимые условия	*Составление графика Levey-Jennings*, стр. 5-395 *Просмотр уровней контроля теста на графике Levey-Jennings*, стр. 5-406
Статус модуля	Любой
Уровень доступа пользователя	Общий оператор
Ресурсы	NA

Для изменения графика Levey-Jennings:

1. Нажмите **F2 - Выбор КК** на экране График Levey-Jennings.

   Отобразится окно Выбор КК.

Регистрация МИ в Росздравнадзоре
www.nevacert.ru | info@nevacert.ru

2. Выберите необходимую опцию **Модуль**.

   ПРИМЕЧАНИЕ: Выберите модуль 5 для расчетных результатов.

   Показывает следующую информацию о контроле для выбранного модуля.

3. Введите диапазон дат в поле **Диапазон дат для расчета**.

   ПРИМЕЧАНИЕ: Диапазон по умолчанию включает один месяц до текущей даты.

4. Выберите необходимую опцию **Тип сравнения**:
   - **Нет** - Не использует метод сравнения
   - **Изготовители** - Сравнивает ожидаемое среднее и СКО (стандартное отклонение) со средним значением изготовителей и СКО, сконфигурированным для контроля
   - **Кумулятив.для модуля** - Сравнивает ожидаемое среднее и СКО с суммарным средним и СКО аналитического модуля, выбранного на шаге 2
   - **Кумулятив.для системы** - Сравнивает ожидаемое среднее и СКО с суммарным средним значением и СКО всех модулей для мультимодульной системы
5. Выберите нужный тест в списке **Тест**.
6. Выберите нужное название контроля в списке **Название контроля**.
7. Выберите нужный номер лота контроля в списке **Лот контроля**.
8. Снимите требуемые флажки **Уровень контроля**. ***(опционально)***

   ПРИМЕЧАНИЕ: Настройка по умолчанию - выставлены все флажки уровней контроля.

9. Нажмите **Готово**, чтобы сохранить внесенные изменения.

   Отобразится обновленный экран График Levey-Jennings.

Сопутствующая информация…

- *Экран График Levey-Jennings*, стр. 5-392
- *Окно Выбор КК*, стр. 5-400
- *Применение правил Вестгарда*, стр. 5-390

Отображение значения для точки графика Levey-Jennings

Данная процедура предназначена для отображения значения результата и даты для конкретной точки или точек на экране График Levey-Jennings.

Необходимые условия	*Составление графика Levey-Jennings*, стр. 5-395
Статус модуля	Любой
Уровень доступа пользователя	Общий оператор
Ресурсы	NA

Для отображения значения для точки графика Levey-Jennings:

Регистрация МИ в Росздравнадзоре
www.nevacert.ru | info@nevacert.ru

1. Выберите нужную точку на графике на экране График Levey-Jennings.

   Значение и дата точки отображаются в правом нижнем углу экрана.

2. Используйте кнопки прокрутки **Точка** для выбора другой точки. ***(опционально)***

Сопутствующая информация…

- *Экран График Levey-Jennings*, стр. 5-392

Исключение или включение точки графика Levey-Jennings

Данная процедура предназначена для исключения точки или включения ранее исключенной точки из среднего сравнения и стандартного отклонения.

Для перерасчета правил Вестгарда, см. *Перерасчет анализа Вестгарда*, стр. 5-400.

Необходимые условия	*Составление графика Levey-Jennings*, стр. 5-395
Статус модуля	Любой
Уровень доступа пользователя	Общий оператор
Ресурсы	NA

Для исключения или включения точки графика Levey-Jennings:

1. Выберите нужную точку на графике на экране График Levey-Jennings и выберите **F5 - Подробности**.

   Отобразится окно Инфо. по точке.

2. Выберите необходимую опцию **Включить/исключить**.
3. Введите комментарий в поле **Комментарий**.

   ПРИМЕЧАНИЕ: Вам потребуется ввести комментарий, чтобы включить или исключить точку. Комментарии к результату КК и точке графика Levey-Jennings распечатываются в отчете по результатам КК.

4. Выберите флажок переоценки Вестгарда для перерасчета анализа Вестгарда. ***(опционально)***
5. Нажмите **Готово**, чтобы сохранить внесенные изменения.

   Отобразится обновленный экран График Levey-Jennings.

Сопутствующая информация…

- *Экран График Levey-Jennings*, стр. 5-392
- *Окно Инфо. по точке*, стр. 5-401
- *Применение правил Вестгарда*, стр. 5-390

Просмотр информации по точке графика Levey-Jennings

Данная процедура предназначена для отображения окна Инфо. по точке. В этом окне можно просмотреть подробную информацию по результату контроля.

Регистрация МИ в Росздравнадзоре
www.nevacert.ru | info@nevacert.ru

Необходимые условия	*Составление графика Levey-Jennings*, стр. 5-395
Статус модуля	Любой
Уровень доступа пользователя	Общий оператор
Ресурсы	NA

Для просмотра подробной информации по точке графика Levey-Jennings:

Выберите нужную точку на графике на экране График Levey-Jennings и выберите **F5 - Подробности**.

Отобразится окно Инфо. по точке.

Для исключения точки на графике Levey-Jennings, см. *Исключение или включение точки графика Levey-Jennings*, стр. 5-398.

Для добавления комментария, см. *Добавление комментария к точке на графике Levey-Jennings*, стр. 5-399.

Сопутствующая информация…

- *Экран График Levey-Jennings*, стр. 5-392
- *Окно Инфо. по точке*, стр. 5-401
- *Описание флажков результатов контроля качества*, стр. 5-323
- *Описание кодов обработки*, стр. 5-229

Добавление комментария к точке на графике Levey-Jennings

Данная процедура предназначена для добавления комментария к точке контроля на графике Levey-Jennings.

Необходимые условия	*Составление графика Levey-Jennings*, стр. 5-395
Статус модуля	Любой
Уровень доступа пользователя	Общий оператор
Ресурсы	NA

Для добавления комментария к точке на графике Levey-Jennings:

1. Выберите требуемую точку на графике Levey-Jennings, затем нажмите **F5 - Подробности**.

   Отобразится окно Инфо. по точке.

2. Введите комментарий в поле **Комментарий**.

   ПРИМЕЧАНИЕ: Комментарии к результату КК и точке графика Levey-Jennings распечатываются в отчете по результатам КК.

3. Нажмите **Готово**, чтобы сохранить изменения.

Сопутствующая информация…

- *Экран График Levey-Jennings*, стр. 5-392
- *Окно Инфо. по точке*, стр. 5-401

Регистрация МИ в Росздравнадзоре
www.nevacert.ru | info@nevacert.ru

Перерасчет анализа Вестгарда

Данная процедура предназначена для перерасчета анализа Вестгарда после:

- включения или исключения точки
- изменения сконфигурированных настроек ожидаемого среднего и/или СКО (стандартного отклонения)

Анализ повторяется для всех правил, за исключением 1-3s или 1-2s.

Необходимые условия	*Составление графика Levey-Jennings*, стр. 5-395
Статус модуля	Любой
Уровень доступа пользователя	Общий оператор
Ресурсы	NA

Для перерасчета анализа Вестгарда:

1. Выберите нужную точку на графике на экране График Levey-Jennings и выберите **F5 - Подробности**.

   Отобразится окно Инфо. по точке.
2. Выберите необходимую опцию **Включить/исключить**. ***(опционально)***
3. Выберите флажок **Переоценка Вестгарда**.
4. Нажмите **Готово**, чтобы сохранить внесенные изменения.

   Отобразится обновленный экран График Levey-Jennings.

Сопутствующая информация…

- *Экран График Levey-Jennings*, стр. 5-392
- *Окно Инфо. по точке*, стр. 5-401
- *Описание правил Вестгарда*, стр. 5-390
- *Описание флажков результатов контроля качества*, стр. 5-323

Окна - экран График Levey-Jennings

Из экрана График Levey-Jennings можно открыть следующие окна:

- *Окно Выбор КК*, стр. 5-400
- *Окно Инфо. по точке*, стр. 5-401

Окно Выбор КК

В окне Выбор КК задаются критерии, используемые для составления графиков Levey-Jennings и статистических данных.

Регистрация МИ в Росздравнадзоре
www.nevacert.ru | info@nevacert.ru

Рисунок 5.115: Окно Выбор КК

Описание данных полей, см. *Описание полей окна Выбор КК*, стр. E-80.

Связанные процедуры…

- *Составление графика Levey-Jennings*, стр. 5-395
- *Изменение графика Levey-Jennings*, стр. 5-396

Окно Инфо. по точке

В окне Инфо. по точке можно просмотреть подробную информацию по точке на экране График Levey-Jennings. Также можно:

- включить или исключить точку
- перерассчитать анализ Вестгарда
- добавить комментарий

Рисунок 5.116: Окно Инфо. по точке

Регистрация МИ в Росздравнадзоре
www.nevacert.ru | info@nevacert.ru

Описание данных полей, см. *Описание полей окна Инфо. по точке*, стр. E-81.

Связанные процедуры…

- *Исключение или включение точки графика Levey-Jennings*, стр. 5-398
- *Перерасчет анализа Вестгарда*, стр. 5-400
- *Добавление комментария к точке на графике Levey-Jennings*, стр. 5-399

Экран Сводный обзор КК

На экране Сводный обзор КК можно просмотреть статистические данные по все уровням контроля теста, к которым относится:

- Название теста
- Название контроля, номер лота и уровень
- Количество точек контроля
- Текущее среднее, СКО и %КВ
- Ожидаемое среднее и СКО

Можно также получить доступ к следующим окнам:

- Поиск информации по конкретным контролям тестов на основании определенных критериев поиска
- Распечатка отчета по контролю качества, сводки по КК и отчета Levey-Jennings
- Просмотр подробной информации по КК
- Просмотр графика Levey-Jennings для выбранного уровня контроля теста

Данные сводного обзора КК не формируются, если ожидаемое среднее и СКО не определены при конфигурации контроля.

Регистрация МИ в Росздравнадзоре
www.nevacert.ru | info@nevacert.ru

Рисунок 5.117: Экран Сводный обзор КК

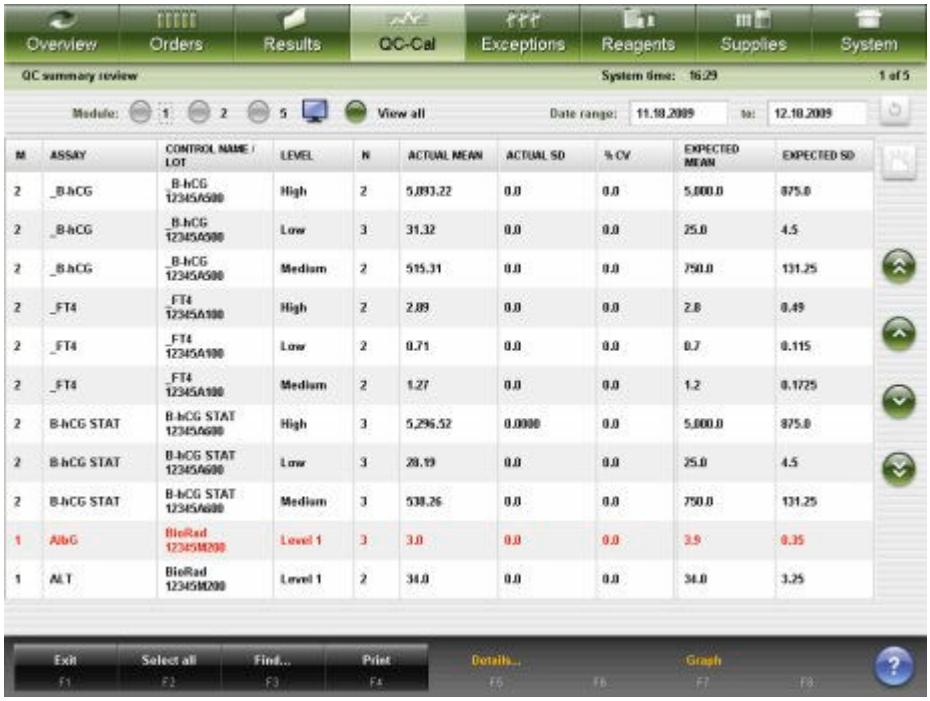

Описание данных полей, см. *Описание полей экран Сводный обзор КК*, стр. E-102.

При открытии экрана Сводный обзор КК информация сортируется по названию контроля, уровню и тесту.

Для сортировки столбцов в этом экране выберите заголовок нужного столбца. Информация сортируется в соответствии с описанием в следующей таблице.

Столбец	**Описание сортировки**
M	В цифровом отображении в порядке возрастания.
ТЕСТ	В буквенно-цифровом отображении в порядке возрастания.
НАЗВАНИЕ КОНТРОЛЯ/ЛОТ	В буквенно-цифровом отображении в порядке возрастания.
УРОВЕНЬ	В буквенно-цифровом отображении в порядке возрастания.
N	В цифровом отображении в порядке убывания.
ТЕКУЩЕЕ СРЕДНЕЕ ТЕКУЩЕЕ СКО % КВ ОЖИДАЕМОЕ СРЕДНЕЕ ОЖИДАЕМОЕ СКО	Сортировка по этим столбцам не производится.

Регистрация МИ в Росздравнадзоре
www.nevacert.ru | info@nevacert.ru

Таблица 5.20: Элементы статистических данных сводного обзора КК

Статистические поля	Описание
N	Количество точек контроля для уровня/лота/теста/модуля, используемого в расчете.
ТЕКУЩЕЕ СРЕДНЕЕ	Среднее значение, рассчитанное для уровня/лота/теста для аналитического модуля и определенного диапазона дат.
ТЕКУЩЕЕ СКО	СКО, рассчитанное для уровня/лота/теста для аналитического модуля и определенного диапазона дат.
% КВ	Коэффициент изменения данных в процентах, рассчитанный для уровня/лота/теста для аналитического модуля и определенного диапазона дат.
ОЖИДАЕМОЕ СРЕДНЕЕ	Ожидаемое среднее, сконфигурированное для уровня контроля.
ОЖИДАЕМОЕ СКО	Ожидаемое СКО, сконфигурированное для уровня контроля.

Если результат контроля обозначен флажком, информация на экране Сводка по КК отображается красным цветом. Если результат контроля получен без флажка, информация отображается черным цветом. См. *Описание флажков результатов контроля качества*, стр. 5-323.

Для отображения данного экрана, см. *Просмотр сводной информации по КК*, стр. 5-404.

Связанные процедуры…

- *Найти сводку по заданным данным КК*, стр. 5-405
- *Просмотр информации по КК*, стр. 5-406
- *Просмотр уровней контроля теста на графике Levey-Jennings*, стр. 5-406
- *Печать отчета Levey-Jennings*, стр. 5-414
- *Печать отчета по контролю качества*, стр. 5-415
- *Печать сводки по КК*, стр. 5-416

Процедуры - экран Сводный обзор КК

На экране Сводный обзор КК можно выполнить следующие процедуры:

- *Просмотр сводной информации по КК*, стр. 5-404
- *Найти сводку по заданным данным КК*, стр. 5-405
- *Просмотр информации по КК*, стр. 5-406
- *Просмотр уровней контроля теста на графике Levey-Jennings*, стр. 5-406

Просмотр сводной информации по КК

Данная процедура предназначена для отображения экрана Сводный обзор КК. На данном экране можно просмотреть сводку по данным контроля.

Необходимые условия	NA
Статус модуля	Любой

Регистрация МИ в Росздравнадзоре
www.nevacert.ru | info@nevacert.ru

Уровень доступа пользователя	Общий оператор
Ресурсы	NA

Для просмотра сводной информации по КК:

1. Выберите **КК - Кал** в строке меню и затем нажмите **Сводка по КК**.

   Отобразится экран Сводный обзор КК.

2. Выберите необходимую опцию **Модуль**. ***(опционально)***

   Показывает следующую информацию о контроле для выбранного модуля.

3. Введите диапазон дат в поле **Диапазон дат:**, затем нажмите кнопку Обновить, чтобы обновить данные. ***(опционально)***

   ПРИМЕЧАНИЕ: Диапазон по умолчанию включает один месяц до текущей даты.

Сопутствующая информация…

- *Экран Сводный обзор КК*, стр. 5-402

Найти сводку по заданным данным КК

Данная процедура предназначена для поиска определенных данных КК посредством указания критериев поиска в одном или нескольких полях.

Необходимые условия	*Просмотр сводной информации по КК*, стр. 5-404
Статус модуля	Любой
Уровень доступа пользователя	Общий оператор
Ресурсы	NA

Для нахождения сводки по заданным данным КК:

1. Нажмите **F3 - Найти** на экране Сводный обзор КК.

   Отобразится окно Опции поиска (Сводный обзор КК).

2. Выберите и/или введите условия поиска. Чем больше критериев будет указано/выбрано, тем более конкретными будут результаты поиска.

   ПРИМЕЧАНИЕ: Использование подстановочных знаков позволяет ввести часть данных и заменить оставшуюся часть символом звездочки (*), чтобы выполнить поиск, в случае если вся информация не известна. Подстановочный знак звездочки (*) можно использовать в любых полях, кроме поля позиции (П).

   Пример: Если в поле номера образца ввести 123*, появятся все результаты, начинающиеся с цифры 123. В этот список попадут номера 12345, 12346, 12347.

3. Нажмите **Готово** для запуска процедуры поиска.

   Отобразится экран Сводный обзор КК с текстом «Поиск результатов:» в строке заголовка.

Регистрация МИ в Росздравнадзоре
www.nevacert.ru | info@nevacert.ru

ПРИМЕЧАНИЕ: Чтобы отобразить все записи, нажмите кнопку **обновить**.

Сопутствующая информация...

- *Экран Сводный обзор КК*, стр. 5-402
- *Окно Опции поиска (Сводный обзор КК)*, стр. 5-407

Просмотр информации по КК

Данная процедура предназначена для отображения экрана Общая инфо. по КК. В этом окне можно просмотреть подробную информацию по КК для выбранного уровня контроля теста.

Необходимые условия	*Просмотр сводной информации по КК*, стр. 5-404
Статус модуля	Любой
Уровень доступа пользователя	Общий оператор
Ресурсы	NA

Для просмотра информации по КК:

1. Выберите требуемый уровень или уровни контроля теста из таблицы на экране Сводный обзор КК или нажмите **F2 - Выделить все**.
2. Нажмите **F5 - Детали**.

   Отобразится окно Общая инфо. по КК.
3. Используйте кнопки **Предыдущий**/**Следующий** для отображения каждого уровня контроля теста, если выбрано более одного уровня. ***(опционально)***
4. Выберите **Готово**, чтобы вернуться в экран Сводный обзор КК.

Сопутствующая информация...

- *Экран Сводный обзор КК*, стр. 5-402
- *Окно Общая инфо. по КК*, стр. 5-407

Просмотр уровней контроля теста на графике Levey-Jennings

Данная процедура предназначена для отображения экрана График Levey-Jennings. На данном экране можно просмотреть график Levey-Jennings для выбранного уровня контроля теста.

Необходимые условия	*Просмотр сводной информации по КК*, стр. 5-404
Статус модуля	Любой
Уровень доступа пользователя	Общий оператор
Ресурсы	NA

Для просмотра уровней контроля теста на графике Levey-Jennings:

1. Выберите уровень или уровни контроля для теста из таблицы на экране Сводный обзор КК.

Регистрация МИ в Росздравнадзоре
www.nevacert.ru | info@nevacert.ru

ПРИМЕЧАНИЕ: Кнопка **F7 - График** недоступна, если выбрано более одного лота контроля теста на экране Сводный обзор КК.

2. Нажмите **F7 - График**.

   Отобразится экран График Levey-Jennings.

3. Выберите **F3 - Сводка по КК**, чтобы вернуться в окно Сводный обзор КК. ***(опционально)***

Для переопределения критериев для графика Levey-Jennings, см. *Изменение графика Levey-Jennings*, стр. 5-396.

Сопутствующая информация…

- *Экран Сводный обзор КК*, стр. 5-402
- *Экран График Levey-Jennings*, стр. 5-392

Окна - экран Сводный обзор КК

Окна, в которые можно перейти из экрана Сводный обзор КК:

- *Окно Опции поиска (Сводный обзор КК)*, стр. 5-407
- *Окно Общая инфо. по КК*, стр. 5-407

Окно Опции поиска (Сводный обзор КК)

В окне Опции поиска (Сводный обзор КК) можно осуществлять поиск определенных данных контроля посредством указания критериев поиска в одном или нескольких полях.

Рисунок 5.118: Окно Опции поиска (Сводный обзор КК)

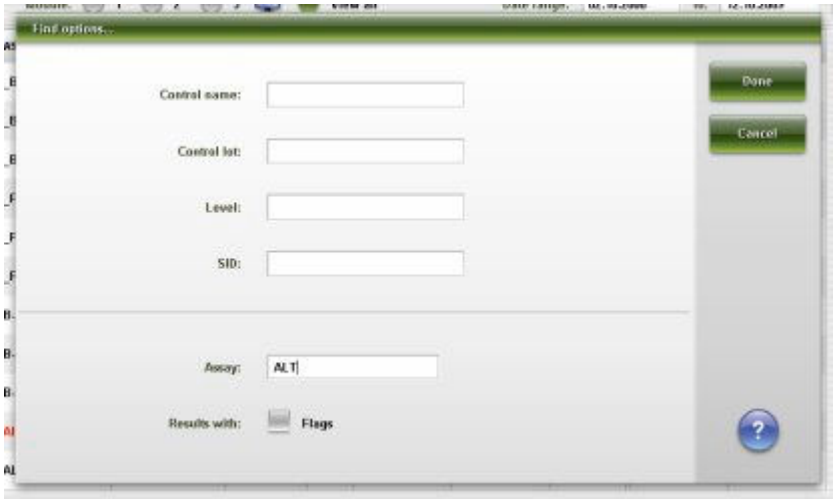

Описание данных полей, см. *Описание полей окна Опции поиска (Сводный обзор КК)*, стр. E-102.

Связанные процедуры…

- *Найти сводку по заданным данным КК*, стр. 5-405

Окно Общая инфо. по КК

В окне Общая инфо. по КК можно просмотреть данные КК для выбранного уровня контроля, к которым относится:

Регистрация МИ в Росздравнадзоре
www.nevacert.ru | info@nevacert.ru

- Ожидаемое и заданное изготовителем среднее и СКО
- Текущие (заданный аналитический модуль) и системные данные (все аналитические модули в системе *i*) для диапазона дат
- Суммарные данные для модуля (заданный аналитический модуль) и суммарные данные для системы (все аналитические модули в системе *i*)

Рисунок 5.119: Окно Общая инфо. по КК

Описание данных полей, см. *Описание полей окна Общая инфо. по КК*, стр. E-103.

Связанные процедуры…

- *Просмотр информации по КК*, стр. 5-406

Экран Отчеты КК

На экране Отчеты КК можно указать информацию, которая будет включена в отчет по контролю качества, сводку по КК и отчет Levey-Jennings, и вывести отчеты на печать. Данная информация включает следующее:

- Модуль
- Тест
- Диапазон дат

Регистрация МИ в Росздравнадзоре
www.nevacert.ru | info@nevacert.ru

Рисунок 5.120: Экран Отчеты КК

Описание данных полей, см. *Описание полей на экране Отчеты КК*, стр. E-101.

Для отображения данного экрана, см. *Доступ к экрану Отчеты КК*, стр. 5-409.

Связанные процедуры…

- *Печать отчета Levey-Jennings*, стр. 5-414
- *Печать отчета по контролю качества*, стр. 5-415
- *Печать сводки по КК*, стр. 5-416

Доступ к экрану Отчеты КК

Данная процедура предназначена для отображения экрана Отчеты КК.

Необходимые условия	NA
Статус модуля	Любой
Уровень доступа пользователя	Общий оператор
Ресурсы	NA

Чтобы открыть экран Отчеты КК:

Выберите **КК - Кал** в строке меню, затем нажмите **Отчеты КК**.

Отобразится экран Отчеты КК.

Для печати отчета Levey-Jennings, см. *Печать отчета Levey-Jennings*, стр. 5-414.

Для печати по контролю качества, см. *Печать отчета по контролю качества*, стр. 5-415.

Регистрация МИ в Росздравнадзоре
www.nevacert.ru | info@nevacert.ru

Для печати сводки по КК, см. *Печать сводки по КК*, стр. 5-416.

Сопутствующая информация…

- *Экран Отчеты КК*, стр. 5-408
- *Отчет Levey-Jennings*, стр. A-47
- *Отчет по контролю качества*, стр. A-68
- *Сводка по КК*, стр. A-76

Регистрация МИ в Росздравнадзоре
www.nevacert.ru | info@nevacert.ru

Печать отчетов

Можно распечатывать скриншоты экранов и отчеты, созданные системой ARCHITECT. Систему можно настроить на печать некоторых отчетов автоматически. Например, отчеты по процедуре, сводки по калибровочной кривой, отчеты по образцу и списку результатов печатаются по завершении соответствующего процесса.

К печати отчетов относятся следующие процедуры и темы:

- *Печать отчета*, стр. 5-411
- *Печать отчета по списку заказов*, стр. 5-414
- *Печать отчета Levey-Jennings*, стр. 5-414
- *Печать отчета по контролю качества*, стр. 5-415
- *Печать сводки по КК*, стр. 5-416
- *Печать отчета по истории техобслуживания за указанный месяц*, стр. 5-416
- *Печать отчета по истории техобслуживания для отдельной процедуры*, стр. 5-417
- *Печать отчета по процедуре*, стр. 5-418
- *Печать отчета по журналу сообщений*, стр. 5-419
- *Распечатка отчета по инвентарному журналу (опция Premium)*, стр. 5-419
- *Печать отчета по параметрам тестов для заданных тестов*, стр. 5-420
- *Печать отчета по параметрам тестов для всех тестов*, стр. 5-421
- *Просмотр заданий на печать в очереди печати*, стр. 5-421
- *Удаление задания на печать*, стр. 5-422
- *Печать экранного изображения*, стр. 5-423
- *Окна - экран Печать отчетов*, стр. 5-423

Печать отчета

Данная процедура предназначена для вывода отчета на печать. Отчеты выводятся на печать из соответствующих окон. Например, отчет по пациенту можно распечатать как из экрана Просмотр результатов, так и из экрана Сохраненные результаты. Отчет по списку заказов можно распечатать из экрана Статус заказа. В следующей таблице представлены различные имеющиеся отчеты.

ПРИМЕЧАНИЕ: Систему можно настроить на печать некоторых отчетов автоматически. Подробнее, см. *Конфигурация настроек отчетов*, стр. 2-7.

Для вывода на печать данных пациента необходим номер пациента. Если выбранный результат теста не содержит идентификационного номера пациента, в отчете будет распечатан только заголовок (без каких-либо данных).

Регистрация МИ в Росздравнадзоре
www.nevacert.ru | info@nevacert.ru

Чтобы распечатать…	**Откройте…**
Отчет по оптической плотности (система c), стр. A-3	Экран Просмотр результатов Экран Сохраненные результаты Экран Просмотр результата контроля качества Экран Сохран. результаты КК Экран Статус исключений
Отчет по параметрам теста (система c), стр. A-6 *Отчет по параметрам тестов (система i)*, стр. A-15	Экран Конфигурация
Сводка по калибровочной кривой - Потенциометр (система c), стр. A-20 *Сводка по калибровочной кривой - Линейная (система c)*, стр. A-23 *Сводка по калибровочной кривой - Исп.фактор калибровки/Фоновое измерение (система c)*, стр. A-26 *Сводка по калибровочной кривой - Подкалибровка (система c)*, стр. A-29 *Сводка по калибровочной кривой - Полная (система c)*, стр. A-32 *Сводка по калибровочной кривой - Индекс (система c)*, стр. A-35	Экран Статус калибровки Экран История калибровки
Отчет по калибровочной кривой, стр. A-38	Экран Статус калибровки Экран История калибровки
Загруженный файл формата PDF	Экран Почта Abbott
Отчет по исключениям, стр. A-40 *Отчет по статусу исключений*, стр. A-43	Экран Статус исключений
Отчет Levey-Jennings, стр. A-47	Экран График Levey-Jennings Экран Отчеты КК Экран Сводный обзор КК
Отчет по истории техобслуживания, стр. A-50	Экран Журнал техобслуживания
Отчет по журналу инф. сообщений, стр. A-52 *Отчет по инвентарному журналу (опция premium)*, стр. A-45	Экран Журналы сообщений
Отчет по списку заказов, стр. A-54 *Отчет о статусе заказов*, стр. A-56	Экран Статус заказа
Отчет по пациенту, стр. A-58	Экран Просмотр результатов Экран Сохраненные результаты
Отчет по плану на день (опция premium), стр. A-60	Экран Планировать день
Отчет по процедуре, базовый, стр. A-64 *Отчет по процедуре, столбчатый*, стр. A-66	Экран ТО Экран Диагностика
Отчет по контролю качества, стр. A-68 *Сводка по КК*, стр. A-76	Экран Отчеты КК Экран Сводный обзор КК

Регистрация МИ в Росздравнадзоре
www.nevacert.ru | info@nevacert.ru

Чтобы распечатать…	**Откройте…**
Отчет по результатам KK, стр. A-71 *Отчет по списку результатов KK*, стр. A-74	Экран Просмотр результата контроля качества Экран Сохран. результаты KK
Отчет об ошибке загрузки реагентов, стр. A-80 *Отчет по статусу реагента (i1000SR)*, стр. A-84	Экран Статус реагентов
Отчет по списку повторов, стр. A-86	Экран Статус повторов
Отчет по результатам, стр. A-88 *Отчет по списку результатов*, стр. A-91	Экран Просмотр результатов Экран Сохраненные результаты
Отчет по образцам лаборатории, стр. A-95 *Отчет по образцу*, стр. A-93	Экран Просмотр результатов Экран Сохраненные результаты
Отчет по статусу образцов, стр. A-97	Экран Статус образца
Отчет по журналу врем. сообщений, стр. A-99 *Отчет по журналу инсталляции TSB*, стр. A-101	Экран Журналы сообщений

Необходимые условия	NA
Статус модуля	Любой
Уровень доступа пользователя	Общий оператор
Ресурсы	NA

Чтобы распечатать отчет:

1. Выберите позицию или позиции, которые будут включены в отчет. ***(опционально)***

   ПРИМЕЧАНИЕ: Печать позиций осуществляется в порядке их отображения на экране. Если не выбрать конкретную позицию или позиции/категорию, на печать будут выведены все позиции.

2. Нажмите **F4 - Печать**.

   Отобразится окно Опции печати.

3. Выберите нужную опцию **Выбор печати**.
4. Выберите нужный отчет из списка **Доступные отчеты**.
5. Введите количество копий в поле **Количество копий**.
6. Нажмите **Готово** для печати отчета.

Сопутствующая информация…

- *Окно Опции печати*, стр. 5-423
- *Примеры отчетов, выводимых на печать*, стр. A-1

Регистрация МИ в Росздравнадзоре
www.nevacert.ru | info@nevacert.ru

Печать отчета по списку заказов

Данная процедура предназначена для вывода на печать отчета по списку заказов, чтобы упростить операцию размещения достаточного количества образца в заданной позиции.

Необходимые условия	*Доступ к экрану Статус заказа*, стр. 5-228
Статус модуля	Любой, однако, если аналитический модуль не находится в статусе В работе, объем, указываемый в отчете по списку заказов, будет соответствовать одной калибровке или одному контролю на модуль и не будет учитывать несколько лотов и наборов реагентов, имеющихся в модуле.
Уровень доступа пользователя	Общий оператор
Ресурсы	NA

Чтобы распечатать отчет по списку заказов:

1. Нажмите **F4 - Печать** на экране Статус заказа.

   Отобразится окно Опции печати.

2. Выберите опцию **Отчет по списку заказов**.
3. Нажмите **Готово** для печати отчета.

Сопутствующая информация…

- *Экран Статус заказа*, стр. 5-226
- *Окно Опции печати*, стр. 5-423
- *Отчет по списку заказов*, стр. A-54

Печать отчета Levey-Jennings

Данная процедура предназначена для вывода на печать отчета Levey-Jennings для выбранного контроля.

Необходимые условия	*Доступ к экрану Отчеты KK*, стр. 5-409
Статус модуля	Любой
Уровень доступа пользователя	Общий оператор
Ресурсы	NA

Чтобы вывести на печать отчет Levey-Jennings для выбранного контроля:

1. Выберите нужную опцию **Модуль** или, в случае мультимодульной системы *i*, установите соответствующий флажок или флажки на экране Отчеты KK.

   ПРИМЕЧАНИЕ: Выберите модуль 5 для расчетных результатов.

2. Введите даты начала и окончания в поля **Дата от** и **до**.

Регистрация МИ в Росздравнадзоре
www.nevacert.ru | info@nevacert.ru

3. Выберите нужный контроль или контроли из списка **Контроли**.
4. Нажмите **F3 - Печать**.

   Отобразится окно Опции печати.
5. Выберите нужный отчет из списка **Доступные отчеты**.
6. Введите количество копий в поле **Количество копий**.
7. Нажмите **Готово** для печати отчета.

Сопутствующая информация…

- *Экран Отчеты КК*, стр. 5-408
- *Окно Опции печати*, стр. 5-423
- *Отчет Levey-Jennings*, стр. A-47
- *Отчет по контролю качества*, стр. A-68
- *Сводка по КК*, стр. A-76

Печать отчета по контролю качества

Данная процедура предназначена для вывода на печать отчета по контролю качества для выбранного контроля.

Необходимые условия	*Доступ к экрану Отчеты КК*, стр. 5-409
Статус модуля	Любой
Уровень доступа пользователя	Общий оператор
Ресурсы	NA

Чтобы вывести на печать отчет по контролю качества для выбранного контроля:

1. Выберите нужную опцию **Модуль** или, в случае мультимодульной системы *i*, установите соответствующий флажок или флажки на экране Отчеты КК.

   ПРИМЕЧАНИЕ: Выберите модуль 5 для расчетных результатов.
2. Введите даты начала и окончания в поля **Дата от** и **до**.
3. Выберите нужный контроль или контроли из списка **Контроли**.
4. Нажмите **F3 - Печать**.

   Отобразится окно Опции печати.
5. Выберите нужный отчет из списка **Доступные отчеты**.
6. Введите количество копий в поле **Количество копий**.
7. Нажмите **Готово** для печати отчета.

Сопутствующая информация…

- *Экран Отчеты КК*, стр. 5-408
- *Окно Опции печати*, стр. 5-423

Регистрация МИ в Росздравнадзоре
www.nevacert.ru | info@nevacert.ru

- *Отчет Levey-Jennings*, стр. A-47
- *Отчет по контролю качества*, стр. A-68

Печать сводки по КК

Данная процедура предназначена для вывода на печать сводки по КК для выбранного контроля.

Необходимые условия	*Доступ к экрану Отчеты КК*, стр. 5-409
Статус модуля	Любой
Уровень доступа пользователя	Общий оператор
Ресурсы	NA

Чтобы вывести на печать сводку по КК для выбранного контроля:

1. Выберите нужную опцию **Модуль** или, в случае мультимодульной системы *i*, установите соответствующий флажок или флажки на экране Отчеты КК.

   ПРИМЕЧАНИЕ: Выберите модуль 5 для расчетных результатов.

2. Введите даты начала и окончания в поля **Дата от** и **до**. ***(опционально)***
3. Выберите нужный контроль или контроли из списка **Контроли**.
4. Нажмите **F3 - Печать**.

   Отобразится окно Опции печати.

5. Выберите нужный отчет из списка **Доступные отчеты**.
6. Введите количество копий в поле **Количество копий**.
7. Нажмите **Готово** для печати отчета.

Сопутствующая информация…

- *Экран Отчеты КК*, стр. 5-408
- *Окно Опции печати*, стр. 5-423
- *Отчет Levey-Jennings*, стр. A-47
- *Сводка по КК*, стр. A-76

Печать отчета по истории техобслуживания за указанный месяц

Данная процедура предназначена для вывода на печать отчета по истории техобслуживания, включающего процедуры техобслуживания (запланированные и/или выполненные) за указанный месяц.

Для печати отчета по всем процедурам, см. *Печать отчета по истории техобслуживания для отдельной процедуры*, стр. 5-417.

Необходимые условия	*Доступ к экрану Журнал техобслуживания*, стр. 9-15
Статус модуля	Любой

Регистрация МИ в Росздравнадзоре
www.nevacert.ru | info@nevacert.ru

Уровень доступа пользователя	Общий оператор
Ресурсы	NA

Чтобы распечатать отчет по истории техобслуживания за указанный месяц:

1. Выберите нужную опцию **Модуль** на экране ТО.
2. Для отображения требуемого месяца используйте кнопки **Предыдущий**/**Следующий**. ***(опционально)***
3. Нажмите **F3 - Печать**.

   Отобразится окно Опции печати.
4. Убедитесь в том, что выбрана опция **Все позиции**.
5. Для вывода на печать отчета по истории техобслуживания за выбранный месяц нажмите **Готово**.

   ПРИМЕЧАНИЕ: Для процедур, которые были запланированы, но не выполнены, в столбце времени печатается 00.00.00.

Сопутствующая информация…

- *Экран Журнал техобслуживания*, стр. 9-13
- *Окно Опции печати*, стр. 5-423
- *Отчет по истории техобслуживания*, стр. A-50

Печать отчета по истории техобслуживания для отдельной процедуры

Данная процедура предназначена для вывода на печать отчета по истории техобслуживания для отдельной процедуры (запланированной и/или выполненной) за указанный месяц, сохраненной в системе. В системе хранятся процедуры за последние двенадцать месяцев.

Для печати отчета за выбранный месяц, см. *Печать отчета по истории техобслуживания за указанный месяц*, стр. 5-416.

Необходимые условия	*Доступ к экрану Журнал техобслуживания*, стр. 9-15
Статус модуля	Любой
Уровень доступа пользователя	Общий оператор
Ресурсы	NA

Чтобы распечатать отчет по истории техобслуживания для всех процедур:

1. Выберите нужную опцию **Модуль** на экране ТО.
2. Выберите нужную процедуру.
3. Нажмите **F3 - Печать**.

   Отобразится окно Опции печати.
4. Выберите опцию **Выбранные позиции**.

Регистрация МИ в Росздравнадзоре
www.nevacert.ru | info@nevacert.ru

5. Для вывода на печать отчета по истории техобслуживания нажмите **Готово**.

   ПРИМЕЧАНИЕ: Для процедур, которые были запланированы, но не выполнены, в столбце времени печатается 00:00:00.

Сопутствующая информация…

- *Экран Журнал техобслуживания*, стр. 9-13
- *Окно Опции печати*, стр. 5-423

Печать отчета по процедуре

Данная процедура предназначена для:

- Распечатки отчета по процедуре, если система не сконфигурирована на автоматический вывод на печать данного отчета после выполнения процедуры техобслуживания
- Распечатки отчета по процедуре после выполнения процедуры диагностики
- Повторно распечатать отчет по процедуре

О настройке автоматической печати отчета, см. *Изменение настроек автоматической печати отчета*, стр. 2-18.

Необходимые условия	*Доступ к экрану ТО*, стр. 9-4, или *Доступ к экрану Диагностика*, стр. 10-639
Статус модуля	Остановлен, Прогрев, Готов или ТО
Уровень доступа пользователя	Общий оператор
Ресурсы	NA

Чтобы распечатать отчет по процедуре:

1. Выберите нужную опцию **Модуль**.
2. Выберите нужную вкладку, чтобы открыть процедуру техобслуживания или диагностики данной категории.
3. Выберите процедуру из списка **ПРОЦЕДУРЫ ТЕХОБСЛУЖИВАНИЯ** или **ПРОЦЕДУРЫ ДИАГНОСТИКИ** . ***(опционально)***

   ПРИМЕЧАНИЕ: Если не выбрать конкретную процедуру, будут распечатаны все имеющиеся отчеты по всем выполненным процедурам выбранной категории.

   Чтобы вывести на печать отчет по процедуре, выполняемой в данный момент, необходимо вернуться в окно Выполнение техобслуживания. См. *Возврат к выполняемой процедуре техобслуживания*, стр. 9-9.
4. Нажмите **F4 - Печать**.

   Отобразится окно Опции печати.
5. Выберите нужную опцию **Выбор печати**.

Регистрация МИ в Росздравнадзоре
www.nevacert.ru | info@nevacert.ru

6. Введите количество копий в поле **Количество копий**.
7. Нажмите **Готово** для печати отчета.

Сопутствующая информация…

- *Экран ТО*, стр. 9-3
- *Экран Диагностика*, стр. 10-638
- *Окно Опции печати*, стр. 5-423
- *Отчет по процедуре, базовый*, стр. A-64
- *Отчет по процедуре, столбчатый*, стр. A-66

Печать отчета по журналу сообщений

Данная процедура предназначена для вывода на печать отчета по журналу сообщений.

Необходимые условия	*Доступ к экрану Журналы сообщений*, стр. 10-14
Статус модуля	Любой
Уровень доступа пользователя	Общий оператор
Ресурсы	NA

Чтобы распечатать отчет по журналу сообщений:

1. Нажмите кнопку **Выбор журнала** на экране Журналы сообщений, затем из списка выберите **Журнал сообщений**.
2. Выберите позицию или позиции, которые будут включены в отчет. ***(опционально)***

   ПРИМЕЧАНИЕ: Позиции распечатываются в порядке их выбора. Если вы не выбрали конкретную позицию(и), будут распечатаны все позиции.
3. Нажмите **F4 - Печать**.

   Отобразится окно Опции печати.
4. Выберите нужную опцию **Выбор печати**.
5. Введите количество копий в поле **Количество копий**.
6. Нажмите **Готово** для печати отчета.

Сопутствующая информация…

- *Экран Журналы сообщений*, стр. 10-10
- *Окно Опции печати*, стр. 5-423

Распечатка отчета по инвентарному журналу (опция Premium)

Данная процедура предназначена для распечатки отчета по инвентарному журналу.

Регистрация МИ в Росздравнадзоре
www.nevacert.ru | info@nevacert.ru

Необходимые условия	*Доступ к экрану Журналы сообщений*, стр. 10-14
Статус модуля	Любой
Уровень доступа пользователя	Общий оператор
Ресурсы	N/A

Для распечатки отчета по инвентарному журналу:

1. Нажмите кнопку списка **Выбор журнала** на экране Журналы сообщений, затем выберите **Инвентарный журнал**.
2. Выберите позицию или позиции, которые будут включены в отчет. ***(опционально)***

   ПРИМЕЧАНИЕ: Позиции распечатываются в порядке их выбора. Если вы не выбрали конкретную позицию(и), будут распечатаны все позиции.
3. Нажмите **F4 - Печать**.

   Отобразится окно Опции печати.
4. Выберите нужную опцию **Выбор печати**.
5. Введите количество копий в поле **Количество копий**.
6. Нажмите **Готово** для печати отчета.

Сопутствующая информация…

- *Экран Журналы сообщений*, стр. 10-10
- *Окно Опции печати*, стр. 5-423

Печать отчета по параметрам тестов для заданных тестов

Данная процедура предназначена для вывода на печать отчета по параметрам тестов для заданных тестов.

Для печати отчета по параметрам тестов для всех тестов, см. *Печать отчета по параметрам тестов для всех тестов*, стр. 5-421.

Необходимые условия	*Доступ к экрану Конфигурация - области просмотра Настройки теста - Параметры теста*, стр. 2-66
Статус модуля	Любой
Уровень доступа пользователя	Общий оператор
Ресурсы	NA

Чтобы распечатать отчет по параметрам тестов для заданных тестов:

1. Выберите тест или тесты, которые будут включены в отчет, из списка **Тесты** опции Конфигурация.

   ПРИМЕЧАНИЕ: Печать отчета по параметрам тестов осуществляется в порядке выбора тестов.
2. Нажмите **F2 - Печать**.

Регистрация МИ в Росздравнадзоре
www.nevacert.ru | info@nevacert.ru

Отобразится окно Опции печати.

3. Введите количество копий в поле **Количество копий**.
4. Нажмите **Готово** для печати отчета.

Сопутствующая информация...

- *Экран Конфигурация - область просмотра Настройки теста - Параметры теста*, стр. 2-65
- *Окно Опции печати*, стр. 5-423
- *Отчет по параметрам теста (система c)*, стр. A-6
- *Отчет по параметрам тестов (система i)*, стр. A-15

Печать отчета по параметрам тестов для всех тестов

Данная процедура предназначена для вывода на печать отчета по параметрам тестов для всех тестов.

Для печати отчета по параметрам тестов для выбранных тестов. см. *Печать отчета по параметрам тестов для заданных тестов*, стр. 5-420.

Необходимые условия	*Доступ к экрану Конфигурация - области просмотра Настройки теста - Параметры теста*, стр. 2-66
Статус модуля	Любой
Уровень доступа пользователя	Общий оператор
Ресурсы	NA

Чтобы распечатать отчет по параметрам тестов для всех тестов:

1. Нажмите **F2 - Печать** на экране Конфигурация.

   Отобразится окно Опции печати.
2. Введите количество копий в поле **Количество копий**.
3. Нажмите **Готово** для печати отчета.

Сопутствующая информация...

- *Экран Конфигурация - область просмотра Настройки теста - Параметры теста*, стр. 2-65
- *Окно Опции печати*, стр. 5-423
- *Отчет по параметрам теста (система c)*, стр. A-6
- *Отчет по параметрам тестов (система i)*, стр. A-15

Просмотр заданий на печать в очереди печати

Данная процедура предназначена для просмотра статуса заданий на печать в очереди печати.

Необходимые условия	*Доступ к Исходному экрану*, стр. 1-23
Статус модуля	Любой

Регистрация МИ в Росздравнадзоре
www.nevacert.ru | info@nevacert.ru

Уровень доступа пользователя	Общий оператор
Ресурсы	NA

Для просмотра заданий на печать в очереди печати:

1. Нажмите кнопку **Принтер** на Исходном экране.

   Отобразится окно Принтер.

2. Просмотр статуса нужного задания на печать в списке **Задания для печати**.
3. Нажмите **Готово**, чтобы вернуться в Исходный экран.

Сопутствующая информация…

- *Исходный экран*, стр. 1-21
- *Окно Принтер*, стр. 5-424

Удаление задания на печать

Данная процедура предназначена для удаления отчета, который печатается или стоит в очереди на печать.

Необходимые условия	*Доступ к Исходному экрану*, стр. 1-23
Статус модуля	Любой
Уровень доступа пользователя	Общий оператор
Ресурсы	NA

Для удаления задания на печать:

1. Нажмите кнопку **Принтер** на Исходном экране.

   Отобразится окно Принтер.

2. Выберите нужное задание на печать в списке **Задания для печати**.
3. Нажмите **Удалить**, чтобы удалить задание на печать, или **Удалить все**, чтобы удалить все задания из очереди принтера.

   ПРИМЕЧАНИЕ: При удалении задания печати со статусом Печать нажимайте кнопку Удалить только после начала выполнения печати принтером.

4. Нажмите **Готово**, чтобы вернуться в Исходный экран.

Сопутствующая информация…

- *Исходный экран*, стр. 1-21
- *Окно Принтер*, стр. 5-424

Регистрация МИ в Росздравнадзоре
www.nevacert.ru | info@nevacert.ru

Печать экранного изображения

Данная процедура предназначена для печати экранного изображения в целях сохранения графической информации или информации о техобслуживании, например:

- Журнал техобслуживания
- График Levey-Jennings
- Предупредительные и/или информационные сообщения

Необходимые условия	NA
Статус модуля	Любой
Уровень доступа пользователя	Общий оператор
Ресурсы	NA

Для печати экранного изображения:

Откройте требуемый экран и одновременно нажмите клавиши **ALT+Print Screen** на клавиатуре.

Экранное изображение будет распечатано.

ПРИМЕЧАНИЕ: При попытке напечатать несколько экранных изображений могут происходить общие ошибки печати. Не пытайтесь напечатать более трех экранных изображений одновременно или напечатать экранное изображение во время печати отчетов.

Окна - экран Печать отчетов

Можно открыть следующие окна:

- *Окно Опции печати*, стр. 5-423
- *Окно Принтер*, стр. 5-424

Окно Опции печати

В окне Опции печати можно выбрать отчет для вывода на печать, указать данные, которые будут включены в отчет, и ввести количество копий.

Регистрация МИ в Росздравнадзоре
www.nevacert.ru | info@nevacert.ru

Рисунок 5.121: Окно Опции печати

Описание данных полей, см. *Описание полей окна Опции печати*, стр. E-230.

Связанные процедуры…

- *Печать отчета*, стр. 5-411
- *Печать отчета Levey-Jennings*, стр. 5-414
- *Печать отчета по контролю качества*, стр. 5-415
- *Печать сводки по КК*, стр. 5-416
- *Печать отчета по истории техобслуживания для отдельной процедуры*, стр. 5-417
- *Печать отчета по процедуре*, стр. 5-418
- *Печать отчета по журналу сообщений*, стр. 5-419
- *Распечатка отчета по инвентарному журналу (опция Premium)*, стр. 5-419
- *Печать отчета по параметрам тестов для заданных тестов*, стр. 5-420
- *Печать отчета по параметрам тестов для всех тестов*, стр. 5-421

Окно Принтер

В окне Принтер можно проверить статус принтера и удалить задание на печать.

Регистрация МИ в Росздравнадзоре
www.nevacert.ru | info@nevacert.ru

Рисунок 5.122: Окно Принтер

Описание данных полей, см. *Описание полей окна Принтер*, стр. E-230.

Связанные процедуры…

- *Просмотр заданий на печать в очереди печати*, стр. 5-421
- *Удаление задания на печать*, стр. 5-422

Регистрация МИ в Росздравнадзоре
www.nevacert.ru | info@nevacert.ru

Управление LIS

Управление LIS (лабораторной информационной системой) включает действия, направленные на управление передачей данных между системой ARCHITECT и LIS.

Управление LIS включает следующие темы:

- *Отмена ожидания передачи*, стр. 5-426
- *Включение или выключение сервера или вторичных соединений HL7*, стр. 5-426
- *Окно Связь с LIS*, стр. 5-427

Отмена ожидания передачи

Данная процедура предназначена для очистки всех очередей сообщений (включая результаты), ожидающих передачи на сервер или вторичные соединения HL7.

Необходимые условия	*Доступ к Исходному экрану*, стр. 1-23
Статус модуля	Любой
Уровень доступа пользователя	Общий оператор
Ресурсы	NA

Для отмены ожидания передачи:

1. Нажмите кнопку статуса **LIS** на Исходном экране.

   Отобразится окно Связь с LIS.
2. Нажмите нужную кнопку **Отменить**.
3. Нажмите нужную кнопку **Очистить очередь**.

   Сообщение появляется при наличии сообщений, ожидающих передачи.
4. Выберите **OK**, чтобы очистить очередь.
5. Нажмите нужную кнопку **Активировать**, чтобы восстановить соединение.

Сопутствующая информация…

- *Окно Связь с LIS*, стр. 5-427

Включение или выключение сервера или вторичных соединений HL7

Данная процедура предназначена для включения или выключения сервера или вторичных соединений.

Необходимые условия	*Доступ к Исходному экрану*, стр. 1-23

Регистрация МИ в Росздравнадзоре
www.nevacert.ru | info@nevacert.ru

Статус модуля	Любой
Уровень доступа пользователя	Общий оператор
Ресурсы	NA

Для включения или выключения сервера или вторичных соединений HL7:

1. Нажмите кнопку статуса **LIS** на Исходном экране.

   Отобразится окно Связь с LIS.

2. Нажмите нужную кнопку **Деактивировать** или **Активировать**.
3. Нажмите **Готово**.

Сопутствующая информация…

- *Окно Связь с LIS*, стр. 5-427

Окно Связь с LIS

В окне Связь с LIS можно выполнить следующие действия:

- Включение/выключение сервера или вторичных соединений HL7
- Очистка очереди сообщений (включая результаты), ожидающих передачи
- Просмотр сообщения об ошибке связи

Рисунок 5.123: Окно Связь с LIS

Описание данных полей, см. *Описание полей окна Связь с LIS*, стр. E-19.

Связанные процедуры…

- *Отмена ожидания передачи*, стр. 5-426
- *Включение или выключение сервера или вторичных соединений HL7*, стр. 5-426

Регистрация МИ в Росздравнадзоре
www.nevacert.ru | info@nevacert.ru

ПРИМЕЧАНИЯ

Регистрация МИ в Росздравнадзоре
www.nevacert.ru | info@nevacert.ru

Введение

Перед обработкой образцов пациента и контроля потребуется откалибровать ваш тест(ы).

Перед тем, как приступить к калибровке системы, необходимо ознакомиться с комплектацией вашей системы и основными принципами интерфейса программного обеспечения. См. *Использование или функции*, стр. 1-1.

К калибровке относятся следующие темы:

- *Калибровка теста*, стр. 6-2
  Содержит описание методов и типов калибровки, а также экрана Заказ калибровки с инструкциями по выполнению процедур заказа калибровки.
- *Просмотр калибровки*, стр. 6-15
  Содержит описание экранов Статус калибровки и История калибровки с инструкциями по просмотру и архивированию калибровочных кривых.

Регистрация МИ в Росздравнадзоре
www.nevacert.ru | info@nevacert.ru

Калибровка теста

Под калибровкой понимают анализ образцов известной концентрации, регистрацию значений ответа прибора и построение зависимости известного значения или значений от известной концентрации в виде кривой анализа неизвестных образцов.

К калибровке теста относятся следующие темы:

- *Правила калибровки*, стр. 6-2
- *Правила отбора образцов для калибровки*, стр. 6-3
- *Методы калибровки (фотометрический - система c)*, стр. 6-4
- *Метод калибровки (потенциометрический - система c)*, стр. 6-4
- *Методы калибровки (система i)*, стр. 6-5
- *Типы калибровки (система c)*, стр. 6-5
- *Типы калибровки (система i)*, стр. 6-8
- *Сохранение калибровочной кривой*, стр. 6-9
- *Экран Заказ калибровки*, стр. 6-10

Правила калибровки

После установки теста(ов), нуждающихся в калибровке, потребуется создать активную калибровочную кривую. Повторная калибровка теста при каждом запуске не требуется; тем не менее, для некоторых переменных может оказаться необходимой повторная калибровка.

ПРИМЕЧАНИЕ: Рекомендуется запускать все уровни соответствующих контролей при любой калибровке теста.

Подробнее, см.:

- *Обязательная калибровка теста*, стр. 6-2
- *Дополнительная калибровка теста*, стр. 6-2
- *Автоматическая калибровка теста*, стр. 6-3

Обязательная калибровка теста

Калибровку необходимо выполнять в следующих случаях:

- Использование нового лота реагента
- Согласно документации к новой версии существующего файла теста указывает на необходимость калибровки
- Установка нового файла теста, требующего калибровки
- Истечение срока годности калибровочной кривой

Дополнительная калибровка теста

Калибровка может потребоваться в следующих случаях:

- Выход значений контроля теста за пределы диапазона. Информация о контроле качества приведена в документации изготовителя реагента (инструкция по применению реагента).

Регистрация МИ в Росздравнадзоре
www.nevacert.ru | info@nevacert.ru

- Выполнение определенных процедур по техобслуживанию системы/ замене компонентов.
- Возникновение некоторых ошибок. Для определения необходимости повторной калибровки в случае возникновения ошибки см. коды ошибок для конкретного теста.

Автоматическая калибровка теста

Автоматическая калибровка теста - это процесс, который система использует для автоматического заказа калибровок путем сопоставления № образца (идентификационного номера образца) с заранее заданным калибратором или калибраторами. Для автоматической калибровки теста используется этикетка со штрих-кодом на каждом уровне калибратора. Подробнее о формировании этикеток со штрих-кодами калибраторов, см. процедуру диагностики *6029 Assay Information (Информация по тесту)*, стр. 10-695. Тесты с использованием метода калибровки по фактору, в которых фоном служит вода, не нуждаются в калибраторе со штрих-кодом. Вода, необходимая для фона, вводится иглой образца.

После сканирования штрих-кода и распознавания его как принадлежащего сконфигурированному калибратору система автоматически обрабатывает тест или тесты, заданные для этого номера образца. Просмотреть заказ можно на экране Статус заказа.

Для аналитических модулей c8000 и c16000 образцы калибратора со штрих-кодом могут загружаться в карусель образцов, которая может быть настроена на сканирование через заданные интервалы в процессе обработки образцов пациента. Если новые образцы пациента не загружаются в РПО (роботизированный податчик образцов), автоматическое сканирование карусели образцов приостанавливается. Автоматическое сканирование активируется перед обработкой новых образцов.

ПРИМЕЧАНИЕ: Если вы используете эту опцию, необходимо установить интервалы стабильности калибратора в приборе для вашей лаборатории.

Образцы калибратора со штрих-кодом и образцы с контрольным раствором автоматически обрабатываются при следующих условиях:

- Калибровочные кривые лотов реагентов в приборе не имеют статуса Активировано или Ожидание КК.
- Калибровка не выполняется.
- Истекший срок действия калибровки не проигнорирован.
- Срок годности калибровочной кривой со статусом Активировано истекает раньше интервала автоматического сканирования карусели образцов.

Правила отбора образцов для калибровки

Если в систему загружено несколько лотов реагентов для одного теста, и процесс отбора образцов для заказа калибровки готов к запуску, система определяет лоты для калибровки по следующим правилам.

Для системы ARCHITECT:

Регистрация МИ в Росздравнадзоре
www.nevacert.ru | info@nevacert.ru

- Если все лоты реагентов для теста в настоящее время не имеют статуса калибровки Активировано или Ожидание КК, система калибрует все лоты реагентов, загруженные в систему.
- Если все лоты реагентов для теста в настоящее время имеют статус калибровки Активировано или Ожидание КК, система повторно калибрует все лоты реагентов, загруженные в систему.
- Если некоторые лоты реагентов для теста имеют статус калибровки Активировано или Ожидание КК, а некоторые - нет, система калибрует только те загруженные в систему лоты реагентов, которые не имеют активной калибровки.

В системе *c*16000 статус калибровки устанавливается для одного ряда. Если реагент со статусом калибровки Активировано перемещается с одного ряда (A или B) на другой и затем сканируется, то статус калибровки реагента в текущем положении устанавливается на Нет кал. Для предотвращения повторной калибровки:

- не перемещайте реагенты из одного ряда в другой
- не загружайте реагенты в другой ряд при замене реагентов

Методы калибровки (фотометрический - система *c*)

Методы калибровки системы *c* используются измерения значений оптической плотности и построения калибровочной кривой или определения порогового значения. Для расчета результатов используется один из шести различных математических методов:

- *Метод оптической плотности (фотометрический - система c)*, стр. C-2
- *Метод фактора (фотометрический - система c)*, стр. C-2
- *Линейный метод (фотометрический - система c)*, стр. C-3
- *Метод Logit-4 (фотометрический - система c)*, стр. C-5
- *Метод сплайна (фотометрический - система c)*, стр. C-6
- *Метод коэффициента использования и фона (фотометрический - система c)*, стр. C-7

Методы калибровки системы *c* зависят от теста и определены в файле параметров теста. Метод калибровки для тестов сторонних производителей определяется в *Окно Конфигурировать параметры теста - область просмотра Калибровка - Калибраторы (фотометрический - система c)*, стр. 2-129.

Метод калибровки (потенциометрический - система *c*)

Метод потенциометрической калибровки используется для расчета тестов ICT (электролитов). Используются сывороточные или мочевые калибраторы. Сывороточные калибраторы представляют собой материал на белковой основе с известной концентрацией натрия (Na^+), калия (K^+) и хлорида (Cl^-). Мочевые калибраторы имеют водную основу и расширенный диапазон концентраций.

Регистрация МИ в Росздравнадзоре
www.nevacert.ru | info@nevacert.ru

Существует три компонента потенциометрического метода:

- *Измерение электродвижущей силы (потенциометрический - система c)*, стр. C-9
- *Расчет углового коэффициента (потенциометрический - система c)*, стр. C-9
- *Измерение образца (потенциометрический - система c)*, стр. C-11

мВ (милливольты), измеренные для каждого электрода в модуле ICT, наносятся на график в зависимости от известной концентрации электролита в калибраторе. Угловой коэффициент калибровки выражается в процентах от идеального углового коэффициента. Определения электролита производятся при 37˚C; таким образом, за идеальный угловой коэффициент электрода принимается 100% (61,5 мВ/десять).

ПРИМЕЧАНИЕ: Метод потенциометрической калибровки зависит от теста и определен в файле параметров теста.

Методы калибровки (система *i*)

Методы калибровки представляют собой методы преобразования данных, используемые системами *i* ARCHITECT для измерения значений OCE (относительной световой единицы) и построения калибровочной кривой или порогового значения. Для расчета результатов используется один из пяти различных математических методов:

- *Поточечный метод (система i)*, стр. C-14
- *Метод линейной регрессии (система i)*, стр. C-14
- *Методы 4PLC (система i)*, стр. C-16
- *Метод теста с пороговым значением (система i)*, стр. C-18
- *Референсный метод (система i)*, стр. C-19

Методы калибровки системы *i* зависят от теста и определены в файле параметров теста. Метод можно просмотреть в окне Инфо. по параметрам теста - область просмотра Калибровка (система *i*).

Подробнее о математических методах, см. *Методы редукции данных в системе i* , стр. C-14.

Типы калибровки (система *c*)

Типы калибровки относятся только к фотометрическим тестам и указывают на создание или подкалибровку калибровочной кривой.

ПРИМЕЧАНИЕ: Информация о необходимых типах калибровки приведена в документации изготовителя реагента (инструкция по применению реагента).

Доступно два типа калибровки:

- *Полная калибровка*, стр. 6-6
- *Подкалибровка*, стр. 6-6

Регистрация МИ в Росздравнадзоре
www.nevacert.ru | info@nevacert.ru

Полная калибровка

Под полной калибровкой понимают измерение фона реагента и всех точек замеров, определенных для теста, график которого построен для известных значений концентрации, с целью создания кривой анализа неизвестных образцов. Системное программное обеспечение анализирует данные замеров в области просмотра Калибровка - Калибраторы окна Конфигурировать параметры теста с целью создания новой калибровочной кривой.

ПРИМЕЧАНИЕ: Полная калибровка необходима для обновления интервала полной калибровки.

Подкалибровка

Под подкалибровкой понимают новое измерение фона и/или определенной точки или точек замеров кривой полной калибровки. Для функций подкалибровки по одной или двум точкам системное программное обеспечение рассчитывает отношение, сравнивая новые измерения с ранее измеренными значениями оптической плотности, выполняет подкалибровку всех прочих калибраторов с использованием рассчитанного отношения, после чего создает новую калибровочную кривую.

ПРИМЕЧАНИЕ: Можно выполнить полную калибровку или указанную подкалибровку для обновления интервала подкалибровки.

Следующие функции подкалибровки доступны в окне Конфигурировать параметры теста:

- Нет
- Подкалибровка фона
- Подкалибровка по одной точке
- Подкалибровка по двум точкам

К подкалибровке относятся следующие темы:

- *Подкалибровка фона*, стр. 6-6
- *Подкалибровка по одной точке*, стр. 6-7
- *Подкалибровка по двум точкам*, стр. 6-7

Подкалибровка фона

При подкалибровке фона система повторно анализирует только фон реагента. Следующая таблица иллюстрирует процесс подкалибровки калибровочной кривой по новым данным фона реагента.

Этап	Описание
1	Система выполняет новое измерение фона реагента.
2	Значение оптической плотности фона реагента, полученное при новом измерении, замещает значение, полученное при предыдущем измерении.
3	Кривая корректируется вверх или вниз, на основании изменений фона реагента.

Регистрация МИ в Росздравнадзоре
www.nevacert.ru | info@nevacert.ru

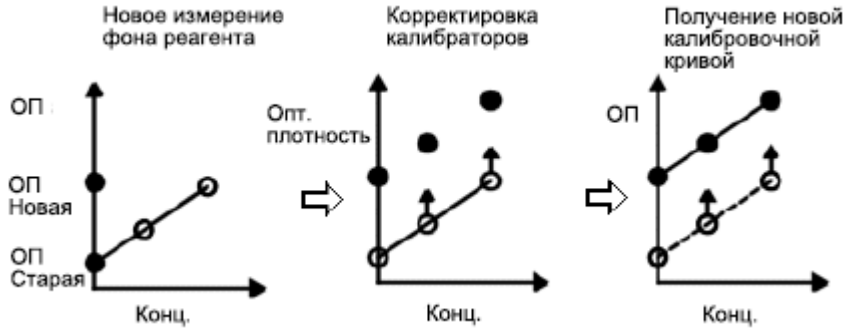

Подкалибровка по одной точке

При подкалибровке по одной точке система повторно анализирует одиночный калибратор. Используемый калибратор определен в *Окно Конфигурировать параметры теста - область просмотра Калибровка - Калибраторы (фотометрический - система c)*, стр. 2-129. Следующая таблица иллюстрирует процедуру подкалибровки калибровочной кривой по новым данным калибратора.

Этап	Описание
1	Система выполняет новое измерение калибратора.
2	Отношение рассчитывается путем сравнения новых и предыдущих данных оптической плотности. $\text{Ratio} = \frac{\text{New measured absorbance}}{\text{Previously measured absorbance}}$
3	Подкалибровка всех прочих калибраторов (за исключением фона реагента) выполняется с использованием рассчитанного отношения.
4	Новая калибровочная кривая формируется с использованием данных замеров после подкалибровки.

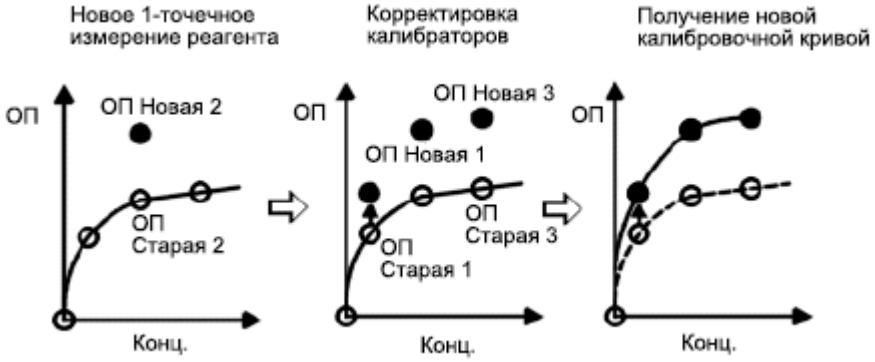

Подкалибровка по двум точкам

При подкалибровке по двум точкам система повторно анализирует фон реагента и одиночный калибратор. Используемый калибратор определен в *Окно Конфигурировать параметры теста - область просмотра Калибровка - Калибраторы (фотометрический - система c)*, стр. 2-129. Следующая таблица иллюстрирует процедуру подкалибровки калибровочной кривой по новым данным калибратора.

Регистрация МИ в Росздравнадзоре
www.nevacert.ru | info@nevacert.ru

Этап	Описание
1	Система выполняет новое измерение фона реагента и калибратора.
2	Значение оптической плотности фона реагента, полученное при новом измерении, замещает значение, полученное при предыдущем измерении.
3	Кривая корректируется вверх или вниз, на основании изменений фона реагента.
4	Отношение рассчитывается путем сравнения новых и предыдущих данных оптической плотности. $\text{Ratio} = \frac{\text{New measured absorbance}}{\text{Previously measured absorbance}}$
5	Подкалибровка всех прочих калибраторов (за исключением фона реагента) выполняется с использованием рассчитанного отношения.
6	Новая калибровочная кривая формируется с использованием данных замеров после подкалибровки.

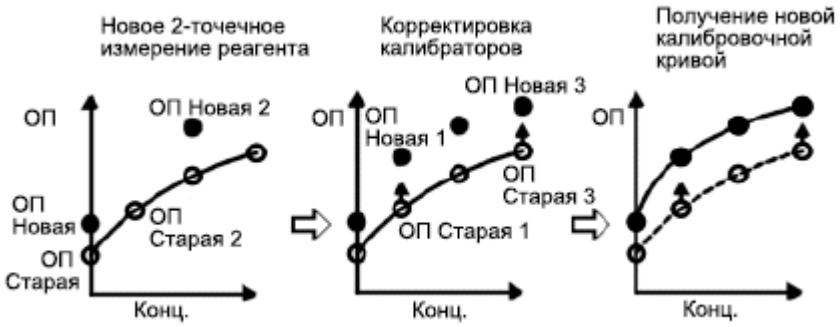

Типы калибровки (система *i*)

Тип калибровки указывает на создание новой калибровочной кривой, подкалибровку базовой референсной кривой или создание порогового значения для тестов системы *i* в аналитическом модуле. Тип определен в файле параметров теста и зависит от теста.

ПРИМЕЧАНИЕ: Тип калибровки зависит от теста. Детальное описание калибратора или калибраторов теста и типа калибровки для каждого теста приведено в инструкции по применению к конкретному тесту системы *i* ARCHITECT.

Предусмотрены следующие типы калибровки:

- *Подкалибровка*, стр. 6-8
- *Полная калибровка*, стр. 6-9
- *Калибровка индекса*, стр. 6-9

Подкалибровка

Под подкалибровкой понимают новое измерение двух точек базовой референсной кривой, определенной для теста. Такая калибровка по двум

Регистрация МИ в Росздравнадзоре
www.nevacert.ru | info@nevacert.ru

точкам формирует зависящую от аналитического модуля калибровочную кривую для количественных тестов путем коррекции базовых данных калибровки.

Тест с подкалибровкой по двум точкам содержит базовые данные калибровки в виде двумерного штрих-кода на этикетке флакона с микрочастицами. После загрузки набора реагентов в аналитический модуль система выполняет сканирование и сохраняет базовые данные калибровки в системном программном обеспечении. Сохраненные данные специфичны для теста, однако нуждаются в подкалибровке для соответствия конкретному аналитическому модулю. Таким образом, оператору необходимо запустить два калибратора.

Полная калибровка

Под полной калибровкой понимают измерение шести точек, определенных для количественного теста, график которого построен для известных значений концентрации, с целью создания калибровочной кривой, специфичной для аналитического модуля, для анализа неизвестных образцов.

Калибровка индекса

Под калибровкой индекса понимают измерение одной или двух точек, определенных для качественного теста, с формированием специфического для аналитического модуля индекса (порогового значения).

Системное программное обеспечение использует значение индекса для формирования всех пороговых значений, определенных для индекса или исследуемого теста.

Сохранение калибровочной кривой

Система ARCHITECT сохраняет активные, неактивные и ошибочные калибровочные кривые.

Подробнее о статусах калибровочных кривых см. *Описание статусов калибровки*, стр. 6-17.

Подробнее о сохранении кривых, см.:

- *Сохранение активной калибровочной кривой*, стр. 6-9
- *Сохранение неактивной калибровочной кривой*, стр. 6-10
- *Сохранение ошибочной калибровочной кривой*, стр. 6-10

Сохранение активной калибровочной кривой

Система сохраняет активные кривые следующим образом:

ПРИМЕЧАНИЕ: Калибровка со статусом Ожидание КК считается активной кривой, которая не может быть использована для обработки тестов, пока не будет завершен, по меньшей мере, один уровень контроля.

- Сохраняет специфичную для аналитического модуля калибровку в виде активной кривой для данного лота реагента

Регистрация МИ в Росздравнадзоре
www.nevacert.ru | info@nevacert.ru

- Заменяет предыдущую калибровочную кривую, которая становится неактивной
- Автоматически назначается активной кривой для находящегося в прибор лота реагента
- Сохраняет одну активную кривую для до четырех различных лотов реагентов для каждого теста в аналитическом модуле
- Заменяет наиболее старую активную кривую, если калибровка пятого лота реагента прошла успешно

ПРИМЕЧАНИЕ: Можно вручную назначить ошибочной активную калибровочную кривую, нажав кнопку Ошибка кривой в окне Калибровочная кривая.

Сохранение неактивной калибровочной кривой

Система сохраняет предыдущую кривую как неактивную при создании новой калибровочной кривой для лота реагента. Неактивные кривые сохраняются на срок до трех месяцев. Все калибровочные кривые удаляются из системы после удаления последнего базового лота набора реагентов. Удаление реагентов происходит по истечении срока хранения набора реагентов или, для определенных пользователем тестов системы **c**, вручную.

Сохранение ошибочной калибровочной кривой

Система сохраняет ошибочную калибровочную кривую до создания активной кривой или формирования другой ошибочной кривой для лота реагента.

Подробнее об устранении ошибок для ошибочных кривых, см. *Коды ошибок конкретных тестов (1000-1999)*, стр. 10-119.

Экран Заказ калибровки

На экране Заказ калибровки можно заказать калибровки тестов и открыть окно, в котором задаются опции калибровки.

Регистрация МИ в Росздравнадзоре
www.nevacert.ru | info@nevacert.ru

Рисунок 6.1: Экран Заказ калибровки

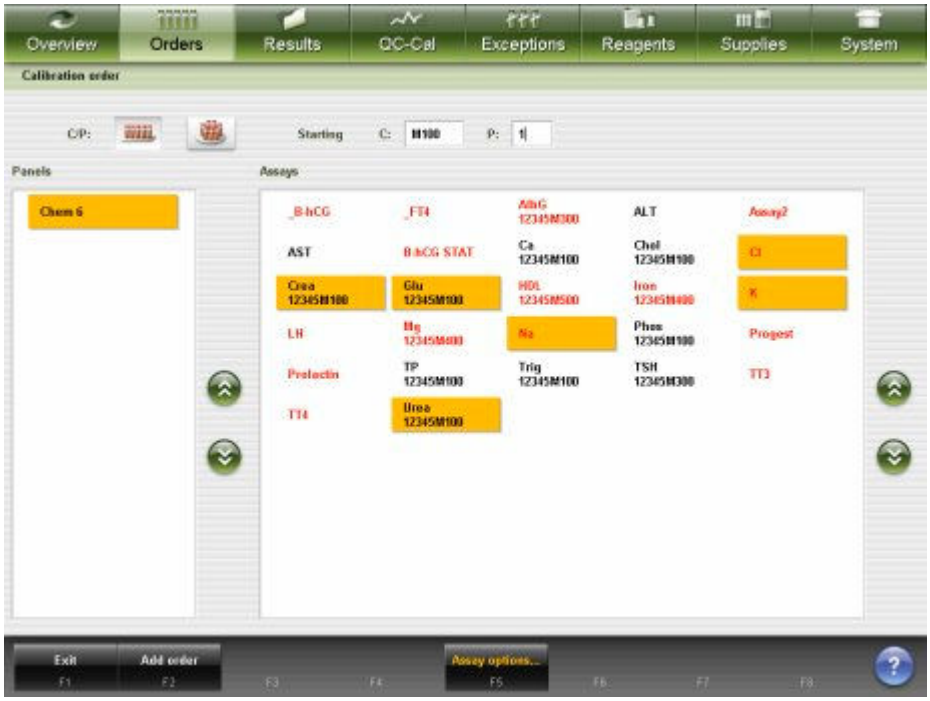

Описание данных полей, см. *Описание полей экрана Заказ калибровки*, стр. E-45.

Для отображения данного экрана, см. *Доступ к экрану Заказ калибровки*, стр. 6-11.

Связанные процедуры…

- *Создание заказа на калибровку*, стр. 6-12

Доступ к экрану Заказ калибровки

Данная процедура предназначена для отображения экрана Заказ калибровки.

Необходимые условия	NA
Статус модуля	Любой
Уровень доступа пользователя	Общий оператор
Ресурсы	NA

Для доступа к экрану Заказ калибровки:

Выберите **Заказы** в строке меню, затем выберите **Заказ калибровки**.

Отобразится экран Заказ калибровки.

Сопутствующая информация…

- *Экран Заказ калибровки*, стр. 6-10

Экран Процедуры - Заказ калибровки

На экране Заказ калибровки можно выполнить следующие процедуры:

Регистрация МИ в Росздравнадзоре
www.nevacert.ru | info@nevacert.ru

- *Создание заказа на калибровку*, стр. 6-12

Создание заказа на калибровку

Данная процедура предназначена для заказа калибровки, если для одного или нескольких тестов необходима новая калибровка, но калибраторы со штрих-кодом не задействуются.

Можно отключить набор(ы) реагентов для образцов пациента и все равно иметь возможность вручную заказать калибровки и контроли. См. *Активирование или деактивирование набора реагентов*, стр. 5-134.

Необходимые условия	*Доступ к экрану Заказ калибровки*, стр. 6-11
Статус модуля	Любой
Уровень доступа пользователя	Общий оператор
Ресурсы	Последовательно пронумерованные штативы

Чтобы создать заказ на калибровку:

1. Нажмите кнопку **штатив** или **карусель**, на экране Заказ калибровки, если он отображается.

   ПРИМЕЧАНИЕ: При выборе нескольких тестов программное обеспечение автоматически назначит калибраторы для последовательных штативов и/или позиций:

   – Если выбрать штатив, система не будет выбирать более пяти последовательных штативов.

   – Если выбрать карусель, система не будет выбирать позиции за пределами последней позиции карусели образцов.

2. Введите номер штатива или карусели (податчик образцов карусели LAS) в поле **Ш**, если оно отображается.

3. Введите позицию в поле **П**, если оно отображается.

4. Выберите необходимую панель или панели из списка **Панели** и/или тест или тесты из списка **Тесты**.

   ПРИМЕЧАНИЕ: При выборе панели выбираются все тесты этой панели, за исключением расчетных тестов.

5. Выберите **F5 - Опции теста**, чтобы задать опции калибровки. (***опция*** , если калибровка не запущена с отключенным набором)

   Отобразится окно Опции теста (Заказ калибровки).

   ПРИМЕЧАНИЕ: Для тестов в системе *i* в окне отображаются указанный номер последнего лота калибратора и срок годности.

   Для тестов в системе *c* в окне отображаются сконфигурированный номер лота калибратора по умолчанию и срок годности.

   Номер лота калибратора и срок годности отображаются в окне Калибровочная кривая и в сводке по калибровочной кривой.

   a. Введите номер лота калибратора в поле **Лот**, затем укажите дату в поле **Срок годности** (система *i*). ***(опционально)***

Регистрация МИ в Росздравнадзоре
www.nevacert.ru | info@nevacert.ru

ПРИМЕЧАНИЕ: Если система настроена на отслеживание лота калибровки и срока годности лота (опция premium), чтобы заказать калибровку, необходимо ввести номер лота и срок годности. Тесты, отображаемые красным цветом без номера лота калибраторов, не имеют лота калибровки и срока годности. Срок годности тестов, лот калибровки которых отображается красным цветом, истек.

Нажмите кнопку списка **Номер лота**, затем из списка выберите необходимый лот (система *c*). ***(опционально)***

b. Нажмите кнопку **Тип калибровки**, если она есть на экране, затем из списка выберите тип калибровки (система *c*). ***(опционально)***

c. Выберите опцию **Выбор реагента: выберите набор**, нажмите кнопку списка **Набор**, затем выберите требуемый набор реагентов, чтобы игнорировать системный планировщик. (***опция*** , если набор реагентов не деактивирован)

d. Выберите опцию **Выбор реагента: модуль** и установите соответствующие флажки, чтобы игнорировать системный планировщик (мультимодульная система *i*). ***(опционально)***

e. Используйте кнопки **Предыдущий**/**Следующий** для отображения каждого теста, если выбрано более одного теста, затем повторите шаги 5a - 5c для каждого теста. ***(опционально)***

f. Нажмите **Готово**, чтобы сохранить изменения и/или вернуться в экран Заказ калибровки.

6. Нажмите **F2 - Добавить заказ**, чтобы добавить заказ на калибровку.

   Просмотреть заказы можно на экране Статус заказа.

Для печати отчета по списку заказов, см.*Печать отчета по списку заказов*, стр. 5-414.

Загрузка образцов, см. *Загрузка образцов (РПО)*, стр. 5-250.

Загрузка образцов, см. *Загрузка образцов (карусель образцов - c8000/ c16000)*, стр. 5-265.

Загрузка образцов, см. *Загрузка образцов (СПО)*, стр. 5-268.

Загрузка образцов, см. *Загрузка образцов (податчик образцов карусели LAS - i2000)*, стр. 5-278.

Сопутствующая информация…

- *Экран Заказ калибровки*, стр. 6-10
- *Окно Опции теста (Заказ калибровки)*, стр. 6-13
- *Отчет по списку заказов*, стр. A-54

Окно - экран Заказ калибровки

Окна, входящие в этот подраздел:

- *Окно Опции теста (Заказ калибровки)*, стр. 6-13

Окно Опции теста (Заказ калибровки)

В окне Опции теста (Заказ калибровки) можно:

Регистрация МИ в Росздравнадзоре
www.nevacert.ru | info@nevacert.ru

- Ввести номер лота калибратора и срок годности (система *i*) или выбрать лот, отличный от лота по умолчанию (система *c*).

  Данная информация отображается в окне Калибровочная кривая и в сводке по калибровочной кривой.

  ПРИМЕЧАНИЕ: Если система настроена на отслеживание лота калибровки и срока годности лота (опция premium), данная информация необходима, чтобы заказать калибровку.

- Изменение типа калибровки (система *c*).
- Указание используемого аналитического модуля (мультимодульная система *i*).

Рисунок 6.2: Окно Опции теста (Заказ калибровки) (система i)

Рисунок 6.3: Окно Опции теста (Заказ калибровки) (система c)

Описание данных полей, см. *Описание полей окна Опции теста (Заказ калибровки)*, стр. E-45.

Связанные процедуры…

- *Создание заказа на калибровку*, стр. 6-12

Регистрация МИ в Росздравнадзоре
www.nevacert.ru | info@nevacert.ru

Просмотр калибровки

Процесс калибровки теста должен пройти проверку калибровки перед тем, как система сохранит калибровку. Статус каждой калибровки отображается на экранах Статус калибровки и/или История калибровки.

К просмотру калибровки относятся следующие темы:

- *Проверка калибровки*, стр. 6-15
- *Экран Статус калибровки*, стр. 6-16
- *Экран История калибровки*, стр. 6-25
- *Процедуры - экран Просмотр калибровки*, стр. 6-29

Проверка калибровки

После обработки калибраторов система проверяет результаты, сравнивая их со специфичными для данного теста параметрами калибровки. Если результаты калибровки укладываются в заданный диапазон для данного теста, новая калибровочная кривая замещает любую предыдущую калибровочную кривую, а предыдущая калибровочная кривая получает статус неактивной кривой. Если результаты калибровки не укладываются в заданный диапазон, новая калибровочная кривая получает статус ошибочной кривой; если для данного теста уже существует калибровочная кривая, она не будет заменена. Статус, присвоенный калибровке, отображается на экранах Статус калибровки и/или История калибровки, в частности:

- Активная - значения укладываются в заданный диапазон. Системное программное обеспечение рассчитывает результаты теста пациента и контроля на основании этой кривой.
- Ожидание КК (опция premium) - значения укладываются в заданный диапазон. Система настроена на запрос запуска КК после калибровки, при, по меньшей мере, одном незавершенном уровне контроля. После завершения контроля отображается статус активной кривой.

  ПРИМЕЧАНИЕ: Завершение контроля не подразумевает обязательное соответствие результатов контроля заданным спецификациям.
- Ошибка - значения не укладываются в заданный диапазон. Если для лота реагента существует активная кривая, системное программное обеспечение рассчитывает результаты теста пациента и контроля на основании существующей активной кривой.
- Неактивна - это старая, ранее активная кривая, замещенная более свежей калибровкой. Статус неактивной кривой отображается только на экране История калибровки.

Описание доступных проверок валидности калибровки, см. *Описание полей окна Конфигурировать параметры теста - области просмотра Общие - Проверки валидности (фотометрический - система c)*, стр. E-196.

Регистрация МИ в Росздравнадзоре
www.nevacert.ru | info@nevacert.ru

Экран Статус калибровки

На экране Статус калибровки можно открыть общий список статусов калибровки каждого теста и лота реагентов, загруженных в данный момент в систему.

Можно также открыть окна для следующих операций:

- Поиск информации по конкретным калибровкам на основании определенных критериев поиска
- Просмотр подробной информации о калибровочной кривой
- Отмена калибровочной кривой
- Игнорирование калибровочной кривой с истекшим сроком годности
- Печать отчета по калибровочной кривой и сводки по калибровочной кривой

Для просмотра информации о выполненных ранее калибровках, см. *Экран История калибровки*, стр. 6-25.

Рисунок 6.4: Экран Статус калибровки

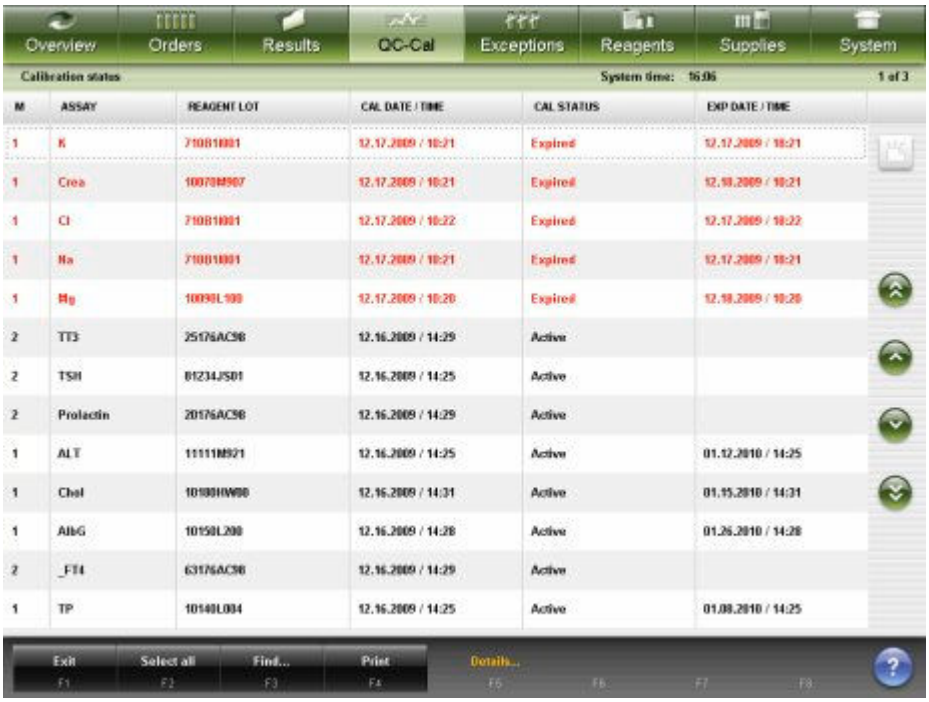

Описание данных полей, см. *Описание полей экрана Статус калибровки*, стр. E-82.

При открытии экрана Статус калибровки информация сортируется по статусу калибровки. Порядок сортировки статусов калибровки, см. *Описание статусов калибровки*, стр. 6-17.

Для сортировки столбцов в этом экране выберите заголовок нужного столбца. Информация сортируется в соответствии с описанием в следующей таблице.

Регистрация МИ в Росздравнадзоре
www.nevacert.ru | info@nevacert.ru

Столбец	Описание сортировки
M	В цифровом отображении в порядке возрастания.
ТЕСТ и ЛОТ РЕАГЕНТА	В буквенно-цифровом отображении в порядке возрастания.
ДАТА/ВРЕМЯ КАЛ.	Хронологически в порядке убывания.
СТАТУС КАЛИБРОВКИ	См. *Описание статусов калибровки*, стр. 6-17.
ГОДЕН ДО ДАТА/ВРЕМЯ	Хронологически в порядке возрастания

Для отображения данного экрана, см. *Доступ к экрану Статус калибровки*, стр. 6-17.

Связанные процедуры…

- *Просмотр статуса калибровки теста*, стр. 6-29
- *Поиск определенной калибровки*, стр. 6-30
- *Просмотр информации о калибровочной кривой*, стр. 6-31
- *Отмена калибровочной кривой*, стр. 6-32
- *Печать отчета*, стр. 5-411

Доступ к экрану Статус калибровки

Данная процедура предназначена для отображения экрана Статус калибровки.

Необходимые условия	NA
Статус модуля	Любой
Уровень доступа пользователя	Общий оператор
Ресурсы	NA

Для доступа к экрану Статус калибровки:

ПРИМЕЧАНИЕ: Можно также открыть данный экран из Исходного экрана, нажав кнопку **Статус калибровки** на изображении аналитического модуля *c*.

Выберите **KK-Кал** в строке меню, затем нажмите **Статус калибровки**.

Отобразится экран Статус калибровки.

Сопутствующая информация…

- *Экран Статус калибровки*, стр. 6-16

Описание статусов калибровки

Информацию о статусе калибровки можно использовать для определения статуса любой калибровочной кривой. В системе отображается один или несколько из следующих статусов калибровки для любой калибровочной кривой. В таблице ниже отображаются статусы калибровки в порядке их сортировки.

Регистрация МИ в Росздравнадзоре
www.nevacert.ru | info@nevacert.ru

Таблица 6.1: Статусы калибровки

Статус	Описание
Ошибка	Произошло одно из следующих событий: • Калибровка не прошла проверку валидности кривой. • Не удалось успешно завершить калибровку вследствие сбоя аппаратного обеспечения. • Пользователь вручную отменил калибровку.
Просрочен	Превышен интервал полной или корректировочной калибровки.
Нет кал.	Произошло одно из следующих событий: • Лот реагента не откалиброван. • Параметр в файле теста системы *c* был отредактирован, из-за чего система удалила калибровочную кривую. • В системе *c*16000 статус калибровки устанавливается для одного ряда. Данный статус устанавливается, если реагент со статусом калибровки Активна перемещается с одного ряда (A или B) на другой и сканируется. • Конфигурация настроек реагента изменена на Калибровка по лотам или Калибровка по наборам.
Ожидание КК	Система настроена на запрос запуска КК после калибровки. Калибровочная кривая была сгенерирована, но как минимум один уровень контроля не был выполнен. **ПРИМЕЧАНИЕ:** Завершение контроля не подразумевает обязательное соответствие результатов контроля заданным спецификациям.
Проигнорирован	Оператор игнорировал калибровку с истекшим сроком действия.
Лот с игнор. СГ	Оператор игнорировал лот калибровки с истекшим сроком действия.
В процессе	Калибровка выполняется.
Активна	Калибровка выполнена успешно и, для тестов в системе *c*, срок действия калибровки не истек.
Неактивна	Предыдущая активная кривая, которая была заменена новой активной кривой. Неактивные калибровочные кривые отображаются только на экране История калибровки.

Окна - экран Статус калибровки

Окна и области просмотра, в которые можно перейти из экрана Статус калибровки:

- *Окно Опции поиска (Статус калибровки)*, стр. 6-19
- *Окно Калибровочная кривая - области просмотра Коэффициент, Линейные и нелинейные тесты (система c)*, стр. 6-19
- *Окно Калибровочная кривая - область просмотра Исп.фактор калибровки/ Фоновое измерение (система c)*, стр. 6-20
- *Окно Калибровочная кривая - область просмотра Потенциометрической тест (система c)*, стр. 6-21
- *Окно Калибровочная кривая - область просмотра Подкалибровка теста (система i)*, стр. 6-22

Регистрация МИ в Росздравнадзоре
www.nevacert.ru | info@nevacert.ru

- *Окно Калибровочная кривая - область просмотра Индекс теста (система i)*, стр. 6-23
- *Окно Калибровочная кривая - область просмотра Полный тест (система i)*, стр. 6-24

Окно Опции поиска (Статус калибровки)

В окне Опции поиска (Статус калибровки) можно выполнить поиск по определенным записям калибровки.

Рисунок 6.5: Окно Опции поиска (Статус калибровки)

Описание данных полей, см. *Описание полей окна Опции поиска (Статус калибровки и История калибровки)*, стр. E-82.

Связанные процедуры…

- *Поиск определенной калибровки*, стр. 6-30

Окно Калибровочная кривая - области просмотра Коэффициент, Линейные и нелинейные тесты (система *c*)

В областях просмотра Коэффициент, Линейные и нелинейные тесты окна Калибровочная кривая можно просмотреть следующую информацию:

- Название и концентрация калибратора
- Номер лота и срок годности калибратора, при наличии
- Оптическая плотность калибратора для всех повторов и коэффициент или коэффициенты калибровки
- Исправленное среднее значение оптической плотности
- Текущая и предыдущая калибровочная кривая (опция Premium) (только линейные и нелинейные тесты)
- Данные предыдущей неактивной калибровочной кривой (опция Premium)

Можно вручную отменить кривую или кривые или игнорировать срок годности кривой.

Регистрация МИ в Росздравнадзоре
www.nevacert.ru | info@nevacert.ru

Рисунок 6.6: Окно Калибровочная кривая - область просмотра Линейный тест (система c)

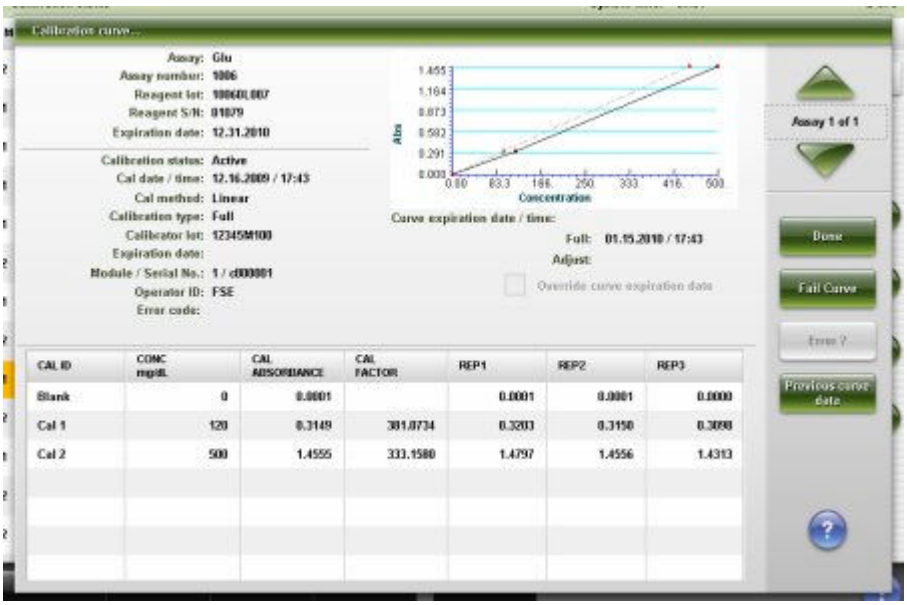

Описание данных полей, см. *Описание полей окна Калибровочная кривая - области просмотра Линейный тест (система c)*, стр. E-83.

Связанные процедуры…

- *Просмотр информации о калибровочной кривой*, стр. 6-31
- *Отмена калибровочной кривой*, стр. 6-32

Окно Калибровочная кривая - область просмотра Исп.фактор калибровки/Фоновое измерение (система *c*)

В области просмотра Исп.фактор калибровки/Фоновое измерение окна Калибровочная кривая можно просмотреть следующую информацию о референсном тесте:

- Название референсного теста
- Название и концентрация калибратора
- Номер лота и срок годности калибратора, при наличии
- Оптическая плотность калибратора для всех повторов и коэффициент или коэффициенты калибровки
- Исправленное среднее значение оптической плотности
- Данные предыдущей неактивной калибровочной кривой (опция Premium)

Регистрация МИ в Росздравнадзоре
www.nevacert.ru | info@nevacert.ru

Рисунок 6.7: Окно Калибровочная кривая - область просмотра Исп.фактор калибровки/Фоновое измерение (система c)

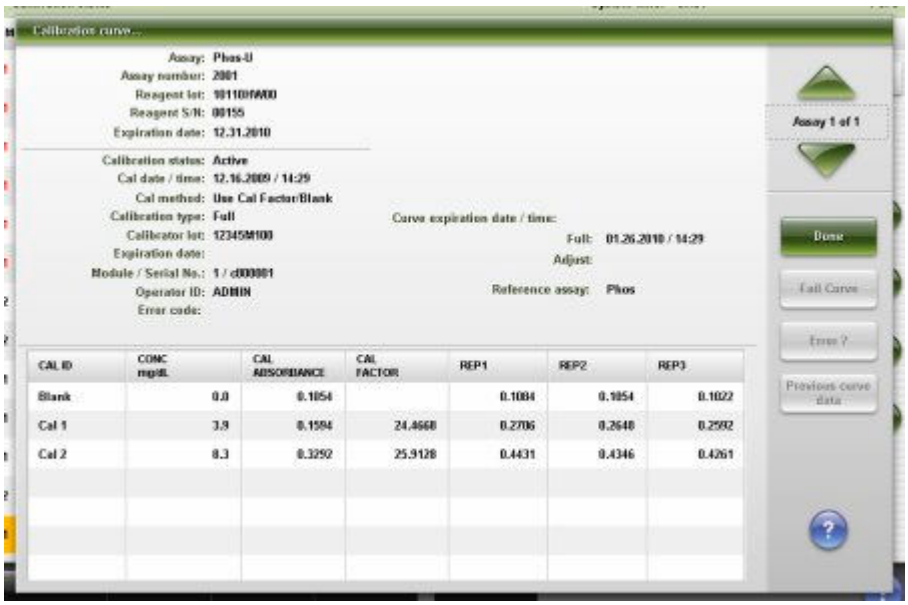

Описание данных полей, см. *Описание полей окна Калибровочная кривая - области просмотра Исп.фактор калибровки/Фоновое измерение (система c)*, стр. E-84.

Связанные процедуры…

- *Просмотр информации о калибровочной кривой*, стр. 6-31
- *Отмена калибровочной кривой*, стр. 6-32

Окно Калибровочная кривая - область просмотра Потенциометрической тест (система *c*)

В области просмотра Потенциометрический тест окна Калибровочная кривая можно просмотреть следующую информацию:

- Название и концентрация калибратора
- Номер лота и срок годности калибратора, при наличии
- Реакция калибратора в мВ (милливольтах) на все повторы и наклон калибровки
- Диаграмма текущей и предыдущей калибровочной кривой (опция Premium)
- Данные предыдущей неактивной калибровочной кривой (опция Premium)

Можно вручную отменить кривую или кривые или игнорировать срок годности кривой.

Регистрация МИ в Росздравнадзоре
www.nevacert.ru | info@nevacert.ru

Рисунок 6.8: Окно Калибровочная кривая - область просмотра Потенциометрической тест (система c)

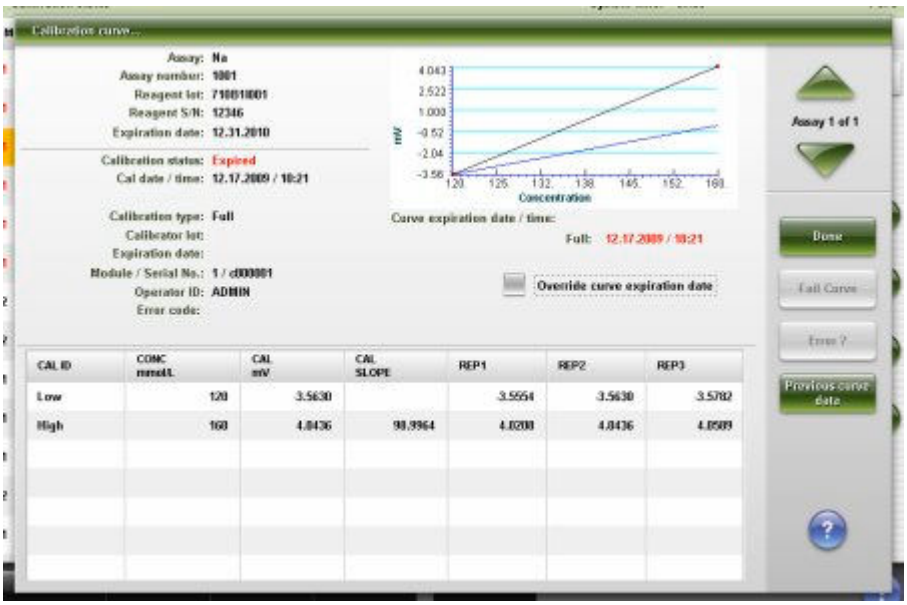

Описание данных полей, см. *Описание полей окна Калибровочная кривая - области просмотра Потенциометрический тест (система c)*, стр. E-86.

Связанные процедуры…

- *Просмотр информации о калибровочной кривой*, стр. 6-31
- *Отмена калибровочной кривой*, стр. 6-32

Окно Калибровочная кривая - область просмотра Подкалибровка теста (система *i*)

В области просмотра Подкалибровка теста окна Калибровочная кривая можно просмотреть следующую информацию:

- Название калибратора
- Номер лота и срок годности калибратора, при наличии
- ОСЕ (относительные световые единицы) реакции калибратора на все повторы, среднее ОСЕ и коэффициент или коэффициенты калибровки
- Концентрация референсного калибратора, реакция ОСЕ и реакция кривой соответствия ОСЕ для каждого калибратора

Можно вручную отменить кривую или кривые или игнорировать срок годности кривой, если определен интервал калибровки. Дополнительную информацию см. в инструкции по применению к тест-системе *i*.

Регистрация МИ в Росздравнадзоре
www.nevacert.ru | info@nevacert.ru

Рисунок 6.9: Окно Калибровочная кривая - область просмотра Подкалибровка теста (система i)

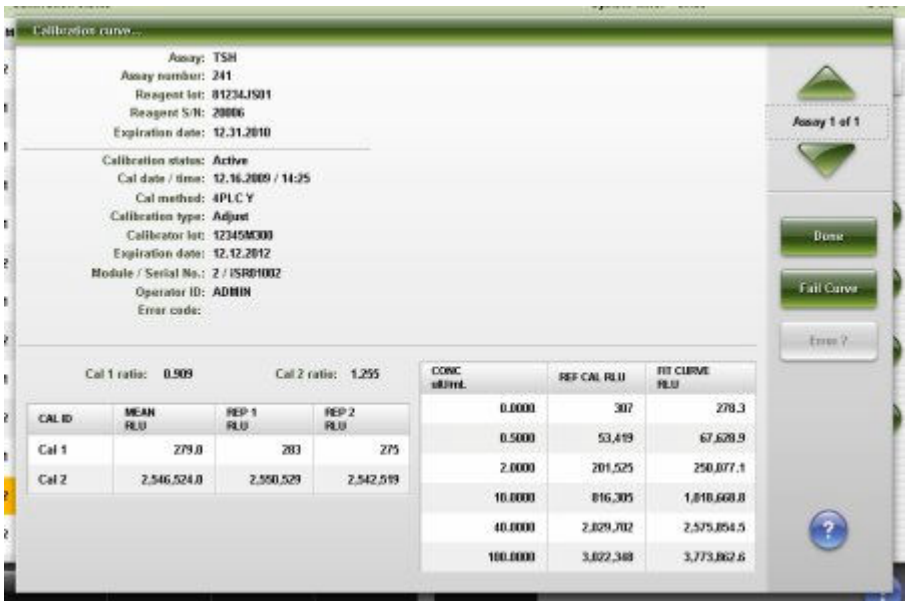

Описание данных полей, см. *Описание полей окна Калибровочная кривая - области просмотра Подкалибровка теста (система i)*, стр. E-87.

Связанные процедуры…

- *Просмотр информации о калибровочной кривой*, стр. 6-31
- *Отмена калибровочной кривой*, стр. 6-32

Окно Калибровочная кривая - область просмотра Индекс теста (система *i*)

В области просмотра Индекс теста окна Калибровочная кривая можно просмотреть следующую информацию:

- Название калибратора
- Номер лота и срок годности калибратора, при наличии
- Реакция OCE (относительные световые единицы) калибратора на все повторы, среднее OCE и пороговое значение

Можно вручную отменить кривую или кривые или игнорировать срок годности кривой, если определен интервал калибровки. Дополнительную информацию см. в инструкции по применению к тест-системе *i*.

Регистрация МИ в Росздравнадзоре
www.nevacert.ru | info@nevacert.ru

Рисунок 6.10: Окно Калибровочная кривая - область просмотра Индекс теста (система i)

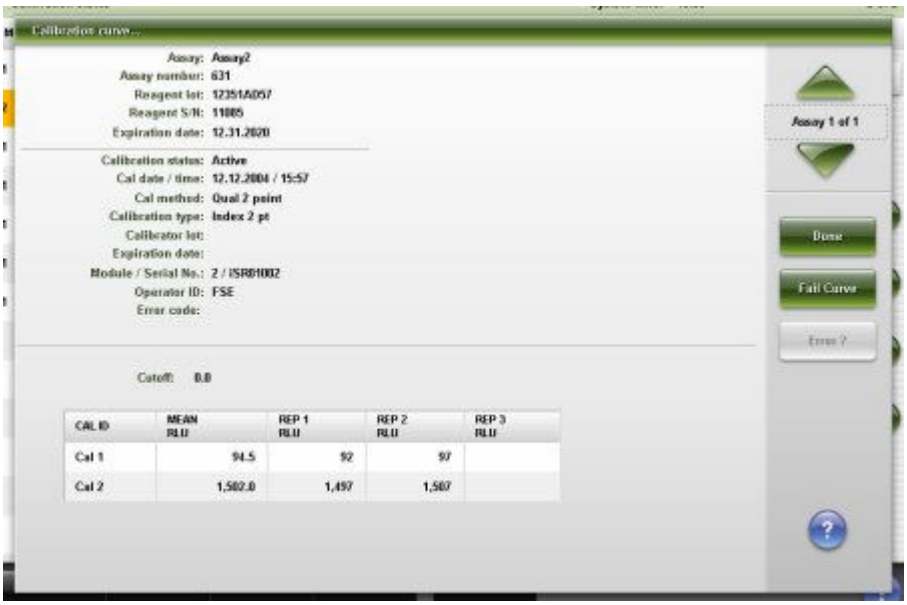

Описание данных полей, см. *Описание полей окна Калибровочная кривая - области просмотра Индекс теста (система i)*, стр. E-89.

Связанные процедуры…

- *Просмотр информации о калибровочной кривой*, стр. 6-31
- *Отмена калибровочной кривой*, стр. 6-32

Окно Калибровочная кривая - область просмотра Полный тест (система *i*)

В области просмотра Полный тест окна Калибровочная кривая можно просмотреть следующую информацию:

- Название и концентрация калибратора
- Номер лота и срок годности калибратора, при наличии
- Реакция ОСЕ (относительные световые единицы) калибратора на все повторы, среднее ОСЕ и реакция кривой соответствия ОСЕ для каждого калибратора

Можно вручную отменить кривую или кривые или игнорировать срок годности кривой, если определен интервал калибровки. Дополнительную информацию см. в инструкции по применению к тест-системе *i*.

Регистрация МИ в Росздравнадзоре
www.nevacert.ru | info@nevacert.ru

Рисунок 6.11: Окно Калибровочная кривая - область просмотра Полный тест (система i)

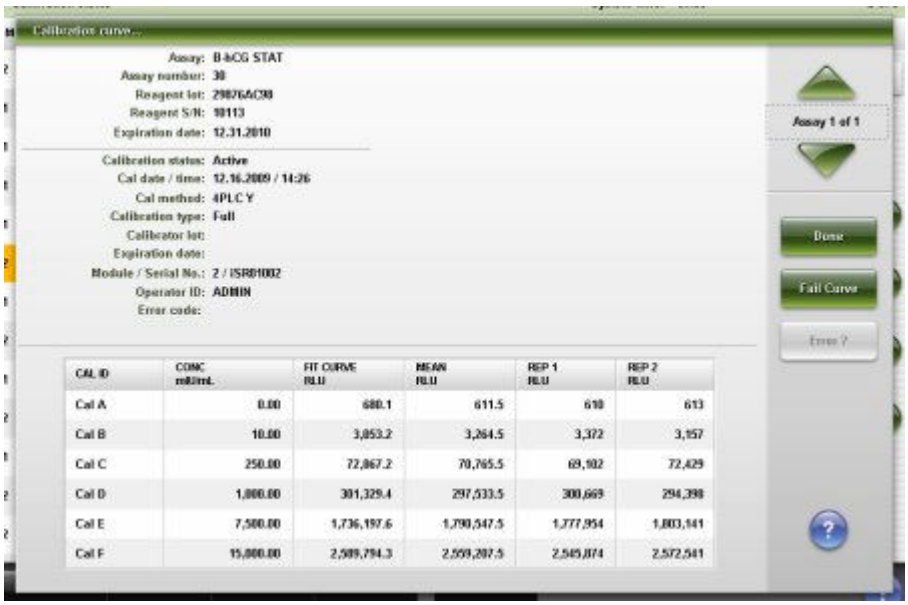

Описание данных полей, см. *Описание полей окна Калибровочная кривая - области просмотра Полный тест (система i)*, стр. E-90.

Связанные процедуры…

- *Просмотр информации о калибровочной кривой*, стр. 6-31
- *Отмена калибровочной кривой*, стр. 6-32

Экран История калибровки

На экране История калибровки можно открыть общий список статусов текущих и ранее выполненных калибровок.

Можно также открыть окна для следующих операций:

- Поиск информации по конкретным калибровкам на основании определенных критериев поиска
- Просмотр подробной информации о калибровочной кривой
- Отмена калибровочной кривой
- Игнорирование калибровочной кривой с истекшим сроком годности
- Печать отчета по калибровочной кривой и сводки по калибровочной кривой
- Архивирование информации по калибровочной кривой

Регистрация МИ в Росздравнадзоре
www.nevacert.ru | info@nevacert.ru

Рисунок 6.12: Экран История калибровки

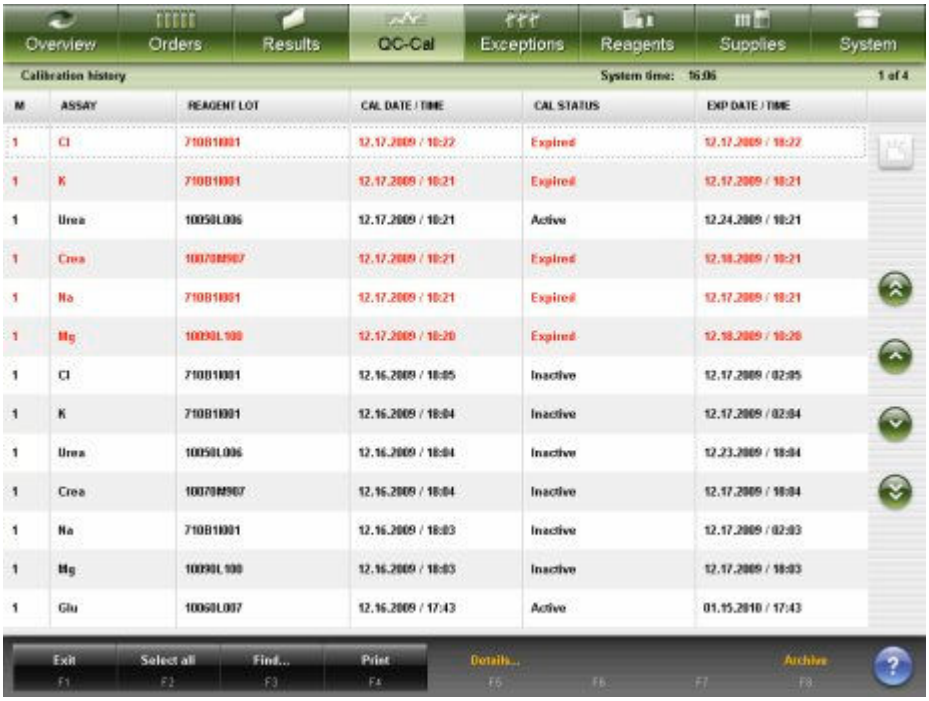

Описание данных полей, см. *Описание полей экрана История калибровки*, стр. E-92.

При открытии экрана История калибровки информация сортируется по времени создания калибровочной кривой, начиная с последней калибровки.

Для сортировки столбцов в этом экране выберите заголовок нужного столбца. Информация сортируется в соответствии с описанием в следующей таблице.

Столбец	**Описание сортировки**
M	В цифровом отображении в порядке возрастания.
ТЕСТ и ЛОТ РЕАГЕНТА	В буквенно-цифровом отображении в порядке возрастания.
ДАТА/ВРЕМЯ КАЛ.	Хронологически в порядке убывания.
СТАТУС КАЛИБРОВКИ	См. *Описание статусов калибровки*, стр. 6-17.
ГОДЕН ДО ДАТА/ВРЕМЯ	Хронологически в порядке возрастания

Для отображения данного экрана, см. *Доступ к экрану История калибровки*, стр. 6-27.

Связанные процедуры…

- *Просмотр истории калибровки теста*, стр. 6-29
- *Просмотр информации о калибровочной кривой*, стр. 6-31
- *Поиск определенной калибровки*, стр. 6-30
- *Отмена калибровочной кривой*, стр. 6-32

Регистрация МИ в Росздравнадзоре
www.nevacert.ru | info@nevacert.ru

- *Печать отчета*, стр. 5-411
- *Архивировать калибровочные кривые*, стр. 6-33

Доступ к экрану История калибровки

Данная процедура предназначена для отображения экрана История калибровки.

Необходимые условия	NA
Статус модуля	Любой
Уровень доступа пользователя	Общий оператор
Ресурсы	NA

Для доступа к экрану История калибровки:

Выберите **КК - Кал** в строке меню и затем нажмите **История калибровки**.

Отобразится экран История калибровки.

Сопутствующая информация…

- *Экран История калибровки*, стр. 6-25

Окна - экран История калибровки

Окна и области просмотра, в которые можно перейти из экрана История калибровки, перечислены ниже.

Окна, не входящие в этот подраздел:

- *Окно Калибровочная кривая - области просмотра Коэффициент, Линейные и нелинейные тесты (система c)*, стр. 6-19
- *Окно Калибровочная кривая - область просмотра Исп.фактор калибровки/Фоновое измерение (система c)*, стр. 6-20
- *Окно Калибровочная кривая - область просмотра Потенциометрической тест (система c)*, стр. 6-21
- *Окно Калибровочная кривая - область просмотра Подкалибровка теста (система i)*, стр. 6-22
- *Окно Калибровочная кривая - область просмотра Индекс теста (система i)*, стр. 6-23
- *Окно Калибровочная кривая - область просмотра Полный тест (система i)*, стр. 6-24

Окна, входящие в этот подраздел:

- *Окно Опции поиска (История калибровки)*, стр. 6-27
- *Окно Архивировать калибровочные кривые*, стр. 6-28

Окно Опции поиска (История калибровки)

В окне Опции поиска (История калибровки) можно выполнить поиск по определенным записям калибровки.

Регистрация МИ в Росздравнадзоре
www.nevacert.ru | info@nevacert.ru

Рисунок 6.13: Окно Опции поиска (История калибровки)

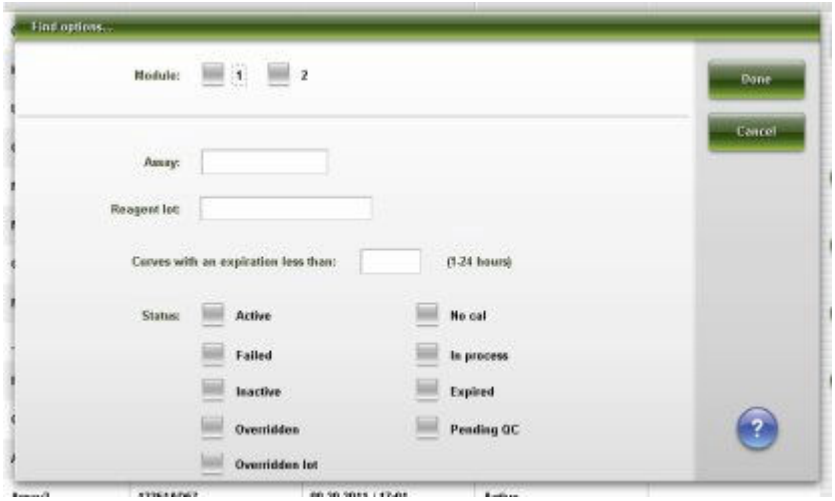

Описание данных полей, см. *Описание полей окна Опции поиска (Статус калибровки и История калибровки)*, стр. E-82.

Связанные процедуры…

- *Поиск определенной калибровки*, стр. 6-30

Окно Архивировать калибровочные кривые

В окне Архивировать калибровочные кривые можно архивировать калибровочные кривые на CD.

Рисунок 6.14: Окно Архивировать калибровочные кривые

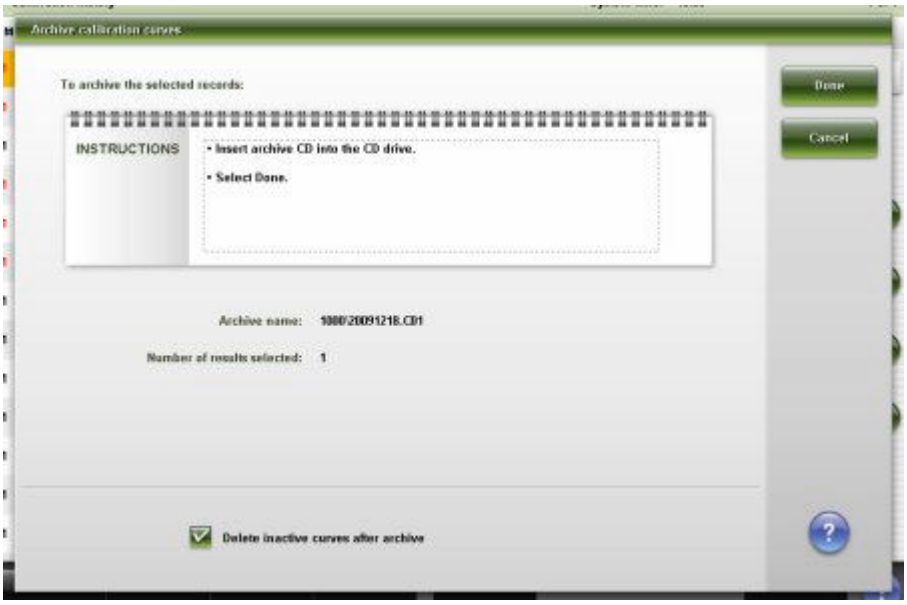

Описание данных полей, см. *Описание полей окна Архивировать калибровочные кривые*, стр. E-92.

Связанные процедуры…

- *Архивировать калибровочные кривые*, стр. 6-33

Регистрация МИ в Росздравнадзоре
www.nevacert.ru | info@nevacert.ru

Процедуры - экран Просмотр калибровки

Ниже перечислены процедуры, которые можно выполнить на экране Статус калибровки и/или История калибровки и в связанных с ними окнах.

Процедуры, не входящие в этот подраздел:

- *Печать отчета*, стр. 5-411

Процедуры, входящие в этот подраздел:

- *Просмотр статуса калибровки теста*, стр. 6-29
- *Просмотр истории калибровки теста*, стр. 6-29
- *Поиск определенной калибровки*, стр. 6-30
- *Просмотр информации о калибровочной кривой*, стр. 6-31
- *Отмена калибровочной кривой*, стр. 6-32
- *Архивировать калибровочные кривые*, стр. 6-33

Просмотр статуса калибровки теста

Данная процедура предназначена для отображения экрана Статус калибровки. На данном экране можно открыть общий список статусов калибровки каждого теста и лота реагентов, загруженных в данный момент в систему.

Для поиска конкретных калибровок, см. *Поиск определенной калибровки*, стр. 6-30.

Необходимые условия	NA
Статус модуля	Любой
Уровень доступа пользователя	Общий оператор
Ресурсы	NA

Для просмотра статуса калибровки теста:

ПРИМЕЧАНИЕ: Можно также открыть данный экран из Исходного экрана, нажав кнопку **СТАТУС КАЛИБРОВКИ** на изображении аналитического модуля *c*.

Выберите **КК-Кал** в строке меню, затем нажмите **Статус калибровки**.

Отобразится экран Статус калибровки.

Сопутствующая информация…

- *Экран Статус калибровки*, стр. 6-16
- *Описание статусов калибровки*, стр. 6-17

Просмотр истории калибровки теста

Данная процедура предназначена для отображения экрана История калибровки. На этом экране можно просмотреть сводный список статусов текущих и предыдущих выполненных калибровок.

Регистрация МИ в Росздравнадзоре
www.nevacert.ru | info@nevacert.ru

Для поиска конкретных калибровок, см. *Поиск определенной калибровки*, стр. 6-30.

Необходимые условия	NA
Статус модуля	Любой
Уровень доступа пользователя	Общий оператор
Ресурсы	NA

Для просмотра истории калибровки теста:

Выберите **КК - Кал** в строке меню и затем нажмите **История калибровки**.

Отобразится экран История калибровки.

Сопутствующая информация…

- *Экран История калибровки*, стр. 6-25
- *Описание статусов калибровки*, стр. 6-17

Поиск определенной калибровки

Данная процедура предназначена для поиска определенной калибровки посредством указания критериев поиска в одном или нескольких полях.

Необходимые условия	*Доступ к экрану Статус калибровки*, стр. 6-17 *Доступ к экрану История калибровки*, стр. 6-27
Статус модуля	Любой
Уровень доступа пользователя	Общий оператор
Ресурсы	NA

Для поиска определенной калибровки:

1. Нажмите **F3 - Поиск** на экране Статус калибровки или История калибровки.

   Отобразится окно Опции поиска (Статус калибровки или История калибровки).

2. Выберите и/или введите условия поиска. Чем больше критериев будет указано/выбрано, тем более конкретными будут результаты поиска.

   ПРИМЕЧАНИЕ: Использование подстановочных знаков позволяет ввести часть данных и заменить оставшуюся часть символом звездочки (*), чтобы выполнить поиск, в случае если вся информация не известна. Подстановочный знак звездочки (*) можно использовать в любых полях, кроме поля позиции (П).

   Пример: Если в поле данных лота реагента ввести 123*, появятся все лоты реагентов, начинающиеся с цифры 123. В этот список попадут номера 12345M100, 12346M100 или 12347M100.

3. Нажмите **Готово** для запуска процедуры поиска.

   Отобразится экран Статус калибровки или История калибровки с текстом «Поиск результатов:» в строке заголовка.

Регистрация МИ в Росздравнадзоре
www.nevacert.ru | info@nevacert.ru

ПРИМЕЧАНИЕ: Чтобы отобразить все записи, нажмите кнопку **обновить**.

Сопутствующая информация…

- *Окно Опции поиска (Статус калибровки)*, стр. 6-19
- *Окно Опции поиска (История калибровки)*, стр. 6-27

Просмотр информации о калибровочной кривой

Данная процедура предназначена для отображения окна Калибровочная кривая. В данном окне можно просмотреть подробную информацию по калибровочной кривой(ым), например:

- Название калибратора, концентрация, номер лота и срок годности
- График текущего активного калибратора и данные калибровочной кривой
- График предыдущего неактивного калибратора и данные калибровочной криво (опция Premium)

Необходимые условия	*Доступ к экрану Статус калибровки*, стр. 6-17 *Доступ к экрану История калибровки*, стр. 6-27
Статус модуля	Любой
Уровень доступа пользователя	Общий оператор
Ресурсы	NA

Для просмотра информации по калибровочной кривой:

1. Выберите нужную калибровку(и) из таблицы на экране Статус калибровки или История калибровки или нажмите **F2 - Выделить все**.
2. Нажмите **F5 - Детали**.

   Отобразится окно Калибровочная кривая. Область просмотра зависит от выбранной калибровки(ок).

   Отображаются как текущая, так и предыдущая кривая:

   – Текущая активная кривая - отображается сплошной черной линией

   – Предыдущая кривая - отображается пунктирной серой линией (опция Premium)
3. Для переключения между кривыми используйте кнопки данных кривых. (***опция*** , опция Premium)

   a. Чтобы отобразить данные предыдущей неактивной кривой, нажмите кнопку **Предыдущая кривая**.

   b. Чтобы снова отобразить данные активной кривой, нажмите кнопку **Текущая кривая**.
4. Используйте кнопки **Предыдущий**/**Следующий** для отображения каждой калибровки, если вы выбрали более одной. ***(опционально)***

   Данные активной кривой отображаются для каждого теста.

Регистрация МИ в Росздравнадзоре
www.nevacert.ru | info@nevacert.ru

5. Нажмите **Готово**, чтобы вернуться в экран Статус калибровки или История калибровки.

Сопутствующая информация...

- *Окно Калибровочная кривая - области просмотра Коэффициент, Линейные и нелинейные тесты (система c)*, стр. 6-19
- *Окно Калибровочная кривая - область просмотра Исп.фактор калибровки/ Фоновое измерение (система c)*, стр. 6-20
- *Окно Калибровочная кривая - область просмотра Потенциометрической тест (система c)*, стр. 6-21
- *Окно Калибровочная кривая - область просмотра Подкалибровка теста (система i)*, стр. 6-22
- *Окно Калибровочная кривая - область просмотра Индекс теста (система i)*, стр. 6-23
- *Окно Калибровочная кривая - область просмотра Полный тест (система i)*, стр. 6-24

Отмена калибровочной кривой

Данная процедура предназначена для отмены калибровочной кривой со статусом Активировано или Ожидание КК, вследствие чего последующие контроли или заказы пациента не будут рассчитаны на основании кривой.

Необходимые условия	*Доступ к экрану Статус калибровки*, стр. 6-17 *Доступ к экрану История калибровки*, стр. 6-27
Статус модуля	Остановлен, Прогрев или Готов
Уровень доступа пользователя	Общий оператор
Ресурсы	NA

Для отмены калибровочной кривой:

1. Выберите нужную калибровку или калибровки из таблицы на экране Статус калибровки или История калибровки.
2. Нажмите **F5 - Детали**.

   Отобразится окно Калибровочная кривая.
3. Выберите **Ошибка кривой**.

   Появится сообщение с подтверждением.
4. Нажмите **OK** для отмены калибровочной кривой.
5. Используйте кнопки **Предыдущий**/**Следующий** для отображения каждой калибровки, если вы выбрали более одной калибровки, затем повторите шаги 3 и 4 для каждой калибровки. ***(опционально)***
6. Нажмите **Готово**, чтобы вернуться в экран Статус калибровки или История калибровки.

Регистрация МИ в Росздравнадзоре
www.nevacert.ru | info@nevacert.ru

Сопутствующая информация…

- *Окно Калибровочная кривая - области просмотра Коэффициент, Линейные и нелинейные тесты (система c)*, стр. 6-19
- *Окно Калибровочная кривая - область просмотра Исп.фактор калибровки/ Фоновое измерение (система c)*, стр. 6-20
- *Окно Калибровочная кривая - область просмотра Потенциометрической тест (система c)*, стр. 6-21
- *Окно Калибровочная кривая - область просмотра Подкалибровка теста (система i)*, стр. 6-22
- *Окно Калибровочная кривая - область просмотра Индекс теста (система i)*, стр. 6-23
- *Окно Калибровочная кривая - область просмотра Полный тест (система i)*, стр. 6-24

Архивировать калибровочные кривые

Данная процедура предназначена для записи калибровочных кривых на CD с целью создания резервной копии для долгосрочного хранения.

ПРИМЕЧАНИЕ: Калибровочные кривые архивируются в формате ASCII с разделителями, что позволяет импортировать их в электронную таблицу. Система ARCHITECT не подходит для восстановления информации.

Необходимые условия	*Доступ к экрану История калибровки*, стр. 6-27
Статус модуля	Офлайн, Остановлен или Готов
Уровень доступа пользователя	Общий оператор
Ресурсы	• CD-R (записываемый компакт-диск) или • Неотформатированный CD-RW (записываемый/ перезаписываемый компакт-диск)

Для архивирования калибровочных кривых:

1. Отключите таймаут экрана, если база данных полна, и вы архивируете большой объем данных. См. *Изменение настройки таймаута экрана*, стр. 2-23. ***(опционально)***
2. Вставьте CD-R или CD-RW в дисковод CD.

   ПРИМЕЧАНИЕ: При отображении архивного сообщения, см. *Описание архивных сообщений*, стр. 5-348.
3. Выберите нужные калибровочные кривые в таблице на экране История калибровки или нажмите **F2 - Выделить все**.

   ПРИМЕЧАНИЕ: Также можно выбрать **F3 - Поиск** для поиска и выбора калибровочных кривых. См. *Поиск определенной калибровки*, стр. 6-30.
4. Нажмите **F8 - Архив**.

   Отобразится окно Архивировать калибровочные кривые.
5. Убедитесь, что индикатор чтения на дисководе CD не горит.
6. Снимите флажок **Удалить неактивные кривые после архивирования**. ***(опционально)***

Регистрация МИ в Росздравнадзоре
www.nevacert.ru | info@nevacert.ru

ПРИМЕЧАНИЕ: При выборе калибровочных кривых для удаления будут удалены только кривые со статусом Нет кал. (если реагент отсутствует в приборе) или Неактивный.

7. Нажмите **Готово** для архивирования калибровочных кривых.

   ПРИМЕЧАНИЕ: Архивирование обычно занимает менее четырех минут, однако архивация полной базы данных может занять больше времени. Архивирование можно отменить, пока система собирает архивные данные и создает временный архивный файл. Индикатор выполнения процесс отображается вместе с кнопкой Отмена. Вы можете отменить архивирование, если оно выполнено менее чем на 50%.

   Не следует переходить на другой экран или в другое окно, пока не будет отображено сообщение «0519 Архивирование данных завершено».

8. Нажмите кнопку **Обновить** (при наличии).

Сопутствующая информация…

- *Экран История калибровки*, стр. 6-25
- *Окно Архивировать калибровочные кривые*, стр. 6-28

Регистрация МИ в Росздравнадзоре
www.nevacert.ru | info@nevacert.ru

Введение

Требования, предосторожности и ограничения при эксплуатации предназначены для обеспечения безопасности оператора и точности результатов тестов. Несоблюдение этих требований или мер предосторожности может повлиять на производительность системы и тестов, а также привести к повреждению системы или искажению результатов тестов.

К предосторожностям и ограничениям при эксплуатации относятся следующие темы:

- *Общие требования*, стр. 7-2
  Перечисляет требования к окружению системы, техническому обслуживанию и устранению неисправностей, направленные на обеспечение надлежащей производительности системы.
- *Предостережения и требования, относящиеся к эксплуатации системы*, стр. 7-3
  Перечисляет необходимые меры предосторожности и подлежащие соблюдению требования в период перед и во время эксплуатации системы.
- *Требования к обращению с расходными материалами*, стр. 7-5
  Перечисляет требования к хранению и использованию расходных материалов, в частности, реагентов, калибраторов, контролей, промывочных растворов и рабочих растворов.
- *Требования к обработке образцов*, стр. 7-8
  Перечислены требования к сбору, подготовке и хранению образцов.
- *Ограничения интерпретации результатов*, стр. 7-10
  Указание на другие факторы, которые необходимо учитывать при интерпретации результатов теста пациента.

Регистрация МИ в Росздравнадзоре
www.nevacert.ru | info@nevacert.ru

Общие требования

Указанные общие требования системы ARCHITECT обязательны к исполнению, в противном случае надлежащая производительности системы не может быть гарантирована:

- Обратитесь к своему дилеру Abbott для установки системы ARCHITECT.
- Система не должна подвергаться воздействию прямых солнечных лучей, нагрева и сквозняков, а также располагаться около любых отопительных приборов. Воздействие нагрева и сквозняков может повлиять на способность системы поддерживать рабочую температуру в допустимом диапазоне.
- Обеспечьте необходимые зазоры со всех сторон системы. Подробнее о необходимых зазорах, см. *Свободное пространство*, стр. 4-17. Эти зазоры необходимы для:
  - адекватного охлаждения электрических компонентов
  - точного управления температурой аналитического центра
  - упрощения доступа при выполнении технического обслуживания
  - упрощения доступа для отсоединения кабеля питания (при необходимости)
- При выполнении процедуры техобслуживания или устранения неисправности питание системы должно быть постоянно включено, если в инструкции не указано иное, или если это не приведет к возникновению аварийной ситуации.
- Выполняйте процедуры техобслуживания в соответствии с рекомендациями раздела 9, Сервис и техническое обслуживание.
- Не пытайтесь выполнять процедуры техобслуживания или ремонта, не указанные в документации компании Abbott Laboratories.

Регистрация МИ в Росздравнадзоре
www.nevacert.ru | info@nevacert.ru

Предостережения и требования, относящиеся к эксплуатации системы

Эти меры предосторожности и требования обязательны к исполнению при эксплуатации системы ARCHITECT. Несоблюдение может привести к повреждению системы и искажению результатов теста.

Меры предосторожности перед началом эксплуатации

Перед тем, как приступить к эксплуатации системы, необходимо:

- внимательно прочитать настоящее руководство, изучить все функции системы и связанные с ними риски.
- Прочитайте разделы документации изготовителя реагента (инструкции по применению реагента), связанные со следующими темами:
  - Предупреждения и меры предосторожности
  - Меры предосторожности
  - Правила обращения

Требования перед началом работы

Перед тем, как приступить к эксплуатации системы, необходимо:

- проверить, загружены ли ресурсы.
- загрузить реагенты системы *c* в соответствующую секцию реагентной карусели.
- загрузить реагенты системы *i*, с установленными септумами, соответствующую секцию реагентной карусели или штатива реагентов.

  ВАЖНО: Септумы обязательны к использованию для предотвращения испарения реагента и обеспечения целостности реагента. Достоверность результатов теста не может быть гарантирована, если септумы не используются образом, предписанным в руководстве и в инструкции по применению теста.

  После установки септума на флакон с реагентом не переворачивайте флакон. Переворачивание флакона приведет к утечке реагента и может повлиять на результаты теста. Не снимайте септум после того, как он надет на флакон с реагентом.
- Убедитесь, что модуль ICT системы *c* установлен до запуска потенциометрических тестов.

Меры предосторожности во время эксплуатации

При эксплуатации системы соблюдайте следующие меры предосторожности:

- Все дверцы аналитических модулей и податчиков образцов должны быть закрыты, а крышки установлены на свои места, если процедура технического обслуживания или устранения неисправности не предписывает иного.

Регистрация МИ в Росздравнадзоре
www.nevacert.ru | info@nevacert.ru

- Не разрывайте любые электрические соединения при включенном питании.
- Выключите компьютерный блок в случае прерывания подачи питания. У вас есть не более десяти минут на выключение, по истечении которых резервное питание с ИБП (источника бесперебойного питания) будет отключено. См. *Выключение компьютерного блока*, стр. 5-4.
- Реагируйте на уведомления системы об уровне отходов во время обработки. Утилизируйте все жидкие отходы в соответствии с предписаниями местных и федеральных органов власти.
- Остановите РПО (роботизированный податчик образцов) перед отключением ИБП (источника бесперебойного питания), если подача питания на аналитический модуль или модули прервано. Остановите РПО, выполнив одно из следующих действий:
  - Нажмите клавишу Стоп на клавиатуре податчика образцов (при наличии).
  - Выберите изображение податчика образцов на Исходном экране, затем нажмите F6 - Стоп.
- Утилизируйте все чашечки для образцов и/или пробирки на штативе образцов, если штатив находился на транспортере штативов РПО во время аварийного выключения. Образцы и зона вокруг них могут быть загрязнены образцом, выплеснувшимся при остановке электродвигателя транспортера штативов РПО.

  Порядок возобновления работы *c*8000, *c*16000, *i*2000, *i*2000SR, *ci*8200 и *ci*16200, см. *Удаление штатива(ов) образцов из транспортера штативов и держателя(ей) штативов (РПО - кроме c4000/i1000SR /ci4100)*, стр. 10-713.

  Порядок возобновления работы *c*4000/*i*1000SR/*ci*4100, см. *Удаление штатива(ов) образцов из транспортера штативов и зоны аспирации (РПО - c4000/i1000SR/ci4100)*, стр. 10-714.

Регистрация МИ в Росздравнадзоре
www.nevacert.ru | info@nevacert.ru

Требования к обращению с расходными материалами

Эти требования необходимо соблюдать при обращении с расходными материалами, чтобы обеспечить свою безопасность и точность результатов тестов. Подробнее см. документацию изготовителя на тесты (в частности, инструкцию по применению реагента), этикетку продукта или инструкции в паспорте безопасности продукта.

Требования к хранению

Следующие требования относятся к хранению кювет, реакционных ячеек, чашечек для образцов и картриджей с реагентами:

- Храните все расходные материалы в чистом, не запыленном месте.
- Храните все расходные материалы в оригинальной упаковке, на которой указаны сроки годности и номера лотов.

Следующие требования относятся к хранению реагентов, калибраторов, контролей, промывочных растворов и рабочих растворов:

- Храните реагенты, калибраторы и контроли в соответствии с предписаниями документации изготовителя (например, инструкции по применению реагента).
- Храните промывочные растворы и рабочие растворы в соответствии с указаниями на их этикетках или документации к продукту (например, инструкции по применению реагента).
- Храните реагенты системы *i* вне системы в вертикальном положении в соответствии с указаниями в инструкции по применению теста.

Обратитесь в службу технической поддержки Abbott, если состояние полученных реагентов, калибраторов, контролей, промывающих растворов или рабочих растворов отличается от предписанного в документации к продукту (например, в инструкции по применению реагента) или на этикетке, или в случае их повреждения.

Требования к использованию

Следующие требования относятся к использованию реакционных ячеек, чашечек для образцов и картриджей с реагентами:

- Запрещается повторное использование или использование заменителей. Abbott Laboratories не несет ответственности за работоспособность системы и результаты тестов при повторном использовании расходных материалов или использовании расходных материалов сторонних производителей.
- Соблюдайте осторожность при обращении с материалами, чтобы избежать контаминации и воздействия на оператора.
- Используйте их до истечения срока годности.
- Все использованные реакционные ячейки, чашечки для образцов и картриджи с реагентами должны считаться потенциально инфицированными. Соблюдайте соответствующие правила обращения.

Регистрация МИ в Росздравнадзоре
www.nevacert.ru | info@nevacert.ru

Следующие требования относятся к использованию реагентов, калибраторов, контролей, промывочных растворов и рабочих растворов:

- Запрещается использовать заменители. Abbott Laboratories производит вещества и компоненты в строгом соответствии со стандартами качества. Использование сторонних материалов может повлиять на производительность системы ARCHITECT, результаты тестов, безопасность и срок службы оборудования.
- Избегайте энергичного перемешивания или взбалтывания жидкостей для минимизации образования пены и пузырьков.
- Не пипетируйте ртом.
- Не курите, не принимайте пищу, не пользуйтесь косметикой и не обрабатывайте контактные линзы в зоне обработки образцов, реагентов, калибраторов, контролей, промывочных растворов или рабочих растворов.
- Соблюдайте осторожность при работе с реагентами, калибраторами, контролями, промывочными растворами и рабочими растворами для предотвращения контаминации и воздействия на оператора.
- Пользуйтесь чистыми перчатками для предотвращения контаминации и воздействия на оператора при установке открытого флакона или картриджа с реагентом в аналитический модуль.
- Пользуйтесь чистыми перчатками для предотвращения контаминации и воздействия на оператора при установке септума на открытый флакон с реагентом системы *i* или при работе с картриджем с реагентом системы *c*.
- После установки септума на флакон с реагентом системы *i* не переворачивайте флакон. Переворачивание флакона приведет к утечке реагента и может повлиять на результаты теста.

  ВАЖНО: Септум использовать ОБЯЗАТЕЛЬНО для предотвращения испарения и контаминации реагента, а также для обеспечения целостности реагента. Достоверность результатов теста не может быть гарантирована, если септумы не используются образом, предписанным в руководстве и в инструкции по применению теста. Не снимайте септум после того, как он надет на флакон с реагентом.
- Перед загрузкой новых реагентов убедитесь, что все необходимые компоненты теста имеются в наборе.
- Перед загрузкой компонентов в реагентную карусель проверьте номер лота и срок годности каждого компонента набора реагентов.
- Не используйте просроченные реагенты, калибраторы, контроли, промывающие растворы и рабочие растворы.
- Не используйте реагенты, находящиеся на борту анализатора дольше предписанного изготовителем теста времени (см. инструкцию по применению реагента).
- Промывочные и рабочие растворы должны быть загружены в соответствующие позиции для обеспечения точности результатов.
- Убедитесь, что флаконы с пре-триггерным и триггерным раствором загружены в поддон в правильном положении. Установка промывающего буфера вместо триггерного или пре-триггерного раствора приведет к искажению результатов.

Регистрация МИ в Росздравнадзоре
www.nevacert.ru | info@nevacert.ru

- Не смешивайте реагенты, калибраторы, контроли или промывающие и рабочие растворы системы *c* в пределах одного или нескольких лотов.
- Не смешивайте реагенты, калибраторы, контроли или пре-триггерные и триггерные растворы в пределах одного или нескольких лотов.
- Использование реагентов R2 с повышенным содержанием сывороточного белка (превышающим или равным 20% в/в) может привести к белковым отложениям в игле или иглах реагента. Такие отложения могут привести к перекрестной контаминации реагента, результатом чего станет отклонение результатов теста в сторону повышения или понижения. На инструкции по применению к тесту Abbott указаны реагенты с повышенным содержанием белка. Оператор должен убедиться в том, что реагенты сторонних производителей надлежащим образом классифицированы как потенциальные источники сывороточного белка.

  Идентификация перекрестной контаминации реагента в системе *c* ARCHITECT выполняется следующим образом:

  – *Процедуры коррекции переноса реагента*, стр. 10-725 для тестов Abbott.

  – Оценка перекрестной контаминации реагента в руководстве по применению системы *c* ARCHITECT для тестов сторонних производителей.

  Устранение ошибок, связанных с завышением или занижением результатов тестов, описано в *Наблюдаемые проблемы с результатами образцов (система c)*, стр. 10-553.

Регистрация МИ в Росздравнадзоре
www.nevacert.ru | info@nevacert.ru

Требования к обработке образцов

Детальная информация о сборе, подготовке и хранении образцов для отдельных тестов приведена в документации изготовителя реагента (инструкцию по применению реагента). Все клинические образцы, реагенты, контроли и калибраторы, содержащие человеческие биоматериалы, следует считать потенциально инфицированными. Все поверхности или компоненты системы, соприкасавшиеся с человеческими биоматериалами, следует считать потенциально инфицированными. Дополнительную информацию см. *Биологические опасности*, стр. 8-6.

ОСТОРОЖНО: Биологические РИСКИ. Указывает деятельность или зону, в которой вы подвергаетесь риску воздействия потенциально инфицированного материала.

Требования к сбору

Выполняйте эти требования при сборе образцов:

- Выполните все стандартные предосторожности при заборе крови из вены, чтобы избежать гемолиза образца.
- Подходящие типы образцов для каждого теста см. документацию изготовителя реагента по иммунологическим исследованиям (инструкцию по применению реагента).

  ПРИМЕЧАНИЕ: Только биоматериалы человека допущены к тестированию и анализу в системе ARCHITECT. При использовании образцов от трупов или физиологических жидкостей, отличающихся от указанных в документации к тестам Abbott (в частности, в инструкциях по применению реагентов).
- Убедитесь, что используется корректный тип образца. Система ARCHITECT не проверяет тип образца.

Требования к подготовке и хранению

Выполняйте эти требования при подготовке и хранении образцов:

- Убедитесь, что образцы сыворотки, собранные в пробирки с гелевым разделителем, на 8 мм превышают уровень геля, что позволяет предотвратить контаминацию образца во время обработки пипеттором.
- Проверьте все образцы на отсутствие пузырьков. Удалите пузырьки чистым аппликатором перед выполнением анализа. Используйте новый аппликатор для каждого образца, чтобы предотвратить перекрестную контаминацию.
- Убедитесь, что образцы сыворотки и плазмы не содержат фибрина, эритроцитов или других твердых частиц.
- Убедитесь, что сгусток образовался в образце сыворотки перед центрифугированием. Некоторые образцы, особенно взятые у пациентов, получающих антикоагуляционную или тромболитическую терапию, могут образовывать сгустки с задержкой. Если образец будет центрифугирован до завершения образования сгустка, наличие фибрина может исказить результаты.

Регистрация МИ в Росздравнадзоре
www.nevacert.ru | info@nevacert.ru

- Информация об объеме образца приведена в документации изготовителя реагента (в инструкции по применению реагента).
- Отделите сыворотку или плазму от сгустка, разделителя сыворотки или эритроцитов перед замораживанием.
- Смешивайте и центрифугируйте образцы сыворотки или плазмы после любого цикла заморозки/разморозки или для удаления эритроцитов или твердых частиц. Ограничения и интерферирующие вещества указаны в документации изготовителя реагента (в инструкции по применению реагента).
- Избегайте повторения циклов заморозки-разморозки. После разморозки образца НЕОБХОДИМО тщательно смешать его на низкой скорости вортекса или осторожно перевернуть его для обеспечения достоверности результатов.
- Удалите пробки из пробирок с образцами перед их загрузкой в податчик образцов.
- Сведите к минимуму влияние испарения после загрузки образцов в систему за счет их обработки в течение периода, длительность которого заявлена в документации к тесту, составленной изготовителем реагента (например, в инструкции по применению реагента). Подробнее о влиянии испарения, см. *Требования к объему образца*, стр. 5-246.
- Полностью смешивайте образцы цельной крови перед установкой в систему и после любого цикла заморозки/разморозки.
- Не выполняйте центрифугирование образцов цельной крови для тестирования сыворотки после того, как они были отобраны для анализов цельной крови. Ограничения и интерферирующие вещества указаны в документации изготовителя реагента (в инструкции по применению реагента).

Регистрация МИ в Росздравнадзоре
www.nevacert.ru | info@nevacert.ru

Ограничения интерпретации результатов

Результаты теста следует использовать ТОЛЬКО вместе с прочими клиническими данными, например, симптомами, результатами других тестов, историей болезни, клиническими наблюдениями, материалами клинической оценки и прочих процедур диагностики. При назначении лечения ДОЛЖНЫ учитываться все данные.

Если результаты теста не согласуются с клиническими данными, рекомендуется выполнить дополнительное тестирование для подтверждения результата.

Система ARCHITECT сертифицирована для использования по назначению. Тем не менее, могут возникать ошибки, обусловленные человеческим фактором и ограничениями технологии системы ARCHITECT.

Регистрация МИ в Росздравнадзоре
www.nevacert.ru | info@nevacert.ru

Введение

Внимательное отношение к информации о рисках и безопасности сводит к минимуму вероятность травм и материального ущерба лабораторному оборудованию. Данный раздел носит исключительно информационный характер и должен дополнять, а не заменять требования по безопасности на рабочем месте, действующие в вашей лаборатории. Тем не менее, любые существенные различия между этой информацией и требованиями по безопасности на рабочем месте следует обсудить с вашим руководителем или инспектором по безопасности на рабочем месте.

К рискам и безопасности относятся следующие темы:

- *Ответственность оператора*, стр. 8-2
  Руководство по надлежащему использованию системы ARCHITECT.
- *Пиктограммы безопасности*, стр. 8-3
  Открывают иллюстрации по каждому символу безопасности и примерный текст, ассоциируемый с символом.
- *Биологические опасности*, стр. 8-6
  Обзор биологических опасностей, с которыми может столкнуться оператор, и мер предосторожности, сводящих опасности к минимуму.
- *Химические опасности*, стр. 8-8
  Обзор химических опасностей, с которыми может столкнуться оператор, и мер предосторожности, сводящих опасности к минимуму.
- *Удаление и утилизация отходов*, стр. 8-11
  Указывает области ответственности за надлежащую утилизацию отходов.
- *Удаление следов утечек*, стр. 8-13
  Содержит указания по устранению следов утечек в соответствии с установленными правилами биологической безопасности.
- *Требования к процедуре обеззараживания*, стр. 8-14
  Предоставляет информацию об обеззараживании в системе ARCHITECT и ссылки на специализированные процедуры обеззараживания.
- *Электрические опасности*, стр. 8-17
  Обзор мер предосторожности, которые необходимо предпринять для предотвращения травм или повреждений системы, обусловленных электрическими компонентами.
- *Механические опасности*, стр. 8-18
  Обзор мер предосторожности, которые необходимо предпринять для предотвращения травм или повреждений системы, обусловленных механическими компонентами.
- *Физические опасности*, стр. 8-20
  Содержит обзор мер предосторожности, направленных на предотвращение травм при эксплуатации или перемещении системы.

Регистрация МИ в Росздравнадзоре
www.nevacert.ru | info@nevacert.ru

Ответственность оператора

Вы несете ответственность за использование системы ARCHITECT строго по назначению. Операторы должны получать допуск на работу с системой только после прохождения обучения. Несоблюдение инструкций по технике безопасности может стать причиной травм, ущерба окружающей среде, повреждения системы или искажения результатов теста. См. *Предосторожности и ограничения при эксплуатации*, стр. 7-1.

Регистрация МИ в Росздравнадзоре
www.nevacert.ru | info@nevacert.ru

Пиктограммы безопасности

Пиктограммы безопасности используются в системной документации ARCHITECT и в системе ARCHITECT для идентификации потенциально опасных условий. Вам необходимо опознавать данные символы и понимать тип и степень потенциальной опасности.

Нижеследующие символы могут использоваться с текстом или вместо текста. Если символ сопровождается текстом, то он описывает природу опасности, а также помечается словами **ПРЕДУПРЕЖДЕНИЕ** или **ВНИМАНИЕ**.

ПРЕДУПРЕЖДЕНИЕ характеризует условия, которые могут привести к серьезной травме или травме средней тяжести.

ВНИМАНИЕ определяет условия, которые могут привести к незначительной травме или помешать правильной работе системы.

Таблица 8.1: Пиктограммы безопасности и их описание

Пиктограмма	Описание
	ПРЕДУПРЕЖДЕНИЕ: Потенциальная биоопасность Указывает деятельность или зону, в которой вы подвергаетесь риску воздействия потенциально инфицированного материала. Подробнее, см. *Биологические опасности*, стр. 8-6.
	ПРЕДУПРЕЖДЕНИЕ: Опасность поражения электрическим током Обозначает вероятность удара электрическим током, если отсутствуют процедурный или инженерный контроли. Подробнее, см. *Электрические опасности*, стр. 8-17.
	ВНИМАНИЕ: Опасность воздействия лазерного излучения класса 2 при открытии. Избегайте воздействия излучения на органы зрения. Не смотрите на луч. Избегайте прямого воздействия луча или его отражения на глаза. Подробнее, см. *Лазерный луч*, стр. 8-20.
	ПРЕДУПРЕЖДЕНИЕ: Горячая поверхность Указывает на деятельность или зону, где вы можете контактировать с горячими поверхностями. Подробнее, см. *Горячие предметы*, стр. 8-24.

Регистрация МИ в Росздравнадзоре
www.nevacert.ru | info@nevacert.ru

Пиктограмма	Описание
	ПРЕДУПРЕЖДЕНИЕ: Опасность поражения острой иглой Указывает на деятельность или зону, где вы можете контактировать с иглами. Подробнее, см. *Иглы и прочие острые предметы*, стр. 8-20.
	ВНИМАНИЕ Сопровождается описанием опасности и ссылкой на соответствующую информацию по безопасности в данном разделе. Примеры: **ВНИМАНИЕ: Опасность при подъеме тяжелых предметов** Указывает на деятельность, где вам может потребоваться поднять или переместить тяжелый объект. Подробнее, см. *Тяжелые предметы*, стр. 8-23. **ВНИМАНИЕ: Движущиеся детали** Указывает на деятельность или зону, где вы можете вступить во взаимодействие с движущимися частями. Подробнее, см. *Механические опасности*, стр. 8-18. **ВНИМАНИЕ: Химическая опасность** Указывает на деятельность или зону, где вы можете контактировать с опасными химикатами. Подробнее, см. *Химические опасности*, стр. 8-8.

Таблица 8.2: Пиктограммы безопасности ARCHITECT iARM и их описание

Пиктограмма	Описание
	ВНИМАНИЕ При использовании принадлежности ARCHITECT *i*ARM пиктограмма означает, что давление воды на входе не должно превышать 30 фунт/кв.дюйм изб.давления.
	ВНИМАНИЕ: Не наступать Обозначает поверхность, на которую нельзя наступать.
	ВНИМАНИЕ: Не садиться Обозначает поверхность, на которую нельзя садиться.
	ВНИМАНИЕ: Требуется защитное заземление Обозначает клемму, которая предназначена для соединения с внешним проводником или клеммой электрода защитного заземления в

Регистрация МИ в Росздравнадзоре
www.nevacert.ru | info@nevacert.ru

Пиктограмма	Описание
	целях защиты от удара электрическим током в случае короткого замыкания.

Регистрация МИ в Росздравнадзоре
www.nevacert.ru | info@nevacert.ru

Биологические опасности

При выполнении следующих действий вы можете столкнуться с потенциально инфекционными материалами:

- Обработка образцов, реагентов, калибраторов и контролей
- Удаление подтеков и брызг
- Удаление и утилизация отходов
- Перемещение анализатора
- Выполнение процедур обслуживания
- Выполнение процедур очистки или обеззараживания
- Выполнение процедур замены узлов и блоков

Следующая информация предоставляется с целью сведения таких воздействий к минимуму.

Меры предосторожности

Все клинические образцы, реагенты, калибраторы, контроли и использованные РЯ (реакционные ячейки), содержащие человеческие биоматериалы, следует рассматривать как потенциально инфицированные. На сегодняшний день не существует методик исследования, позволяющих с уверенностью утверждать, что человеческие биоматериалы не являются инфицированными. Таким образом, образцы, изготовленные из человеческих биоматериалов, а также любые поверхности и компоненты системы, соприкасающиеся с ними, следует считать потенциально инфицированными.

Рекомендуется обращаться с потенциально инфицированными материалами в соответствии со стандартами патогенности крови OSHA [1]. При работе с материалами, содержащими или возможно содержащими инфекционные возбудители [3],[4], необходимо соблюдать режим биологической безопасности 2[2] или другие соответствующие меры. Меры безопасности включают в себя, не ограничиваясь этим, следующее:

- При работе с человеческой кровью и загрязненными узлами и блоками анализатора необходимо использовать перчатки, спецодежду и очки. Пользуйтесь маской для лица в случае опасности разбрызгивания.
- Не пипетируйте ртом.
- При работе с человеческими биоматериалами и загрязненными узлами и блоками анализатора нельзя есть, пить, курить, наносить косметику, вставлять и снимать контактные линзы.
- Удалять подтеки и брызги потенциально инфицированного материала и очищать загрязненные узлы и блоки анализатора следует только соответствующим детергентом и затем дезинфицирующим раствором, в частности, 0,1 % раствором гипохлорита натрия или другим подходящим дезинфицирующим раствором.

  ПРИМЕЧАНИЕ: Информацию о разведении гипохлорита натрия, см. *Требования к процедуре обеззараживания*, стр. 8-14.

Регистрация МИ в Росздравнадзоре
www.nevacert.ru | info@nevacert.ru

- Обеззараживать и утилизировать образцы, реагенты и другие, потенциально инфицированные материалы, необходимо в строгом соответствии с местными, региональными и федеральными санитарными нормами.

При контакте с биологически опасными или потенциально инфекционными материалами немедленно промойте пораженную зону:

- Глаза - промывайте водой в течение 15 минут.
- Рот - прополощите водой.
- Кожа - промойте пораженный участок водой с мылом. Приложите антисептик, например, спирт, повидон-йод, хлоргексидин и т.п.
- Колотая рана - дайте крови вытечь. Промойте пораженный участок водой с мылом.

Как можно скорее обратитесь за медицинской помощью для соответствующей обработки раны.

1. US Department of Labor, Occupational Safety and Health Administration, *29 CFR Part 1910.1030, Bloodborne Pathogens*.

2. US Department of Health and Human Services. *Biosafety in Microbiological and Biomedical Laboratories*. 5th ed. Washington, DC: US Government Printing Office, January 2007.

3. World Health Organization. *Laboratory Biosafety Manual*. 3rd ed. Geneva: World Health Organization, 2004.

4. Sewell DL, Bove KE, Callihan DR, et al. *Protection of Laboratory Workers from Occupationally Acquired Infections: Approved Guideline - Third Edition*. (M29-A3). Wayne, PA: Clinical and Laboratory Standards Institute, 2005.

Регистрация МИ в Росздравнадзоре
www.nevacert.ru | info@nevacert.ru

Химические опасности

Оператор может соприкасаться с опасными химикалиями при работе с реагентами, калибраторами, контролями, промывочными растворами, обеззараживающими растворами и рабочими растворами, включая дополнительный контейнер для жидких отходов.

Контакт с опасными химикалиями можно свести к минимуму, выполняя инструкции, содержащиеся в следующих документах:

- Инструкция по применению продукта
- Этикетка продукта
- Паспорт безопасности вещества (SDS)

Степень воздействия дополнительно снижается за счет конструктивных характеристик прибора, при условии его надлежащей установки и эксплуатации.

Продукты системы ARCHITECT классифицируются и маркируются в соответствии с Международной системой классификации и маркировки химических веществ (GHS), включенной в национальные стандарты, например, Стандарт информирования об опасных веществах US OSHA (HCS) и Европейские нормы (EC) №1272/2008 классификации, маркировки и упаковки веществ и смесей (CLP).

На маркировку соответствующих веществ нанесены пиктограммы (в форме ромба с красным ободком), слова-предупреждения (такие, как Предупреждение), краткие характеристики опасности (H) и информация о мерах предосторожности (P). На этикетке продукции также может содержаться информация об предупреждениях и мерах предосторожности, относящаяся к определенной стране. Паспорта безопасности вещества можно найти на www.abbottdiagnostics.com или запросить у регионального представителя.

Общие меры безопасности

В целом, соблюдайте следующие меры предосторожности при работе с химическими реагентами:

- ознакомьтесь с инструкциями по безопасности и мерам предосторожности в сертификатах безопасности;
- Избегайте попадания на кожу и в глаза. Если предстоит контакт с опасным веществом, используйте прочные непроницаемые перчатки, защитные очки и спецодежду.
- Поддерживайте чистоту. В зоне использования химических реагентов запрещается есть, пить и хранить продукты и напитки.
- Незамедлительно удаляйте подтеки и брызги.
- Если после воздействия химического реагента возникает раздражение или признаки интоксикации, обратитесь за медицинской помощью.
- Информация, относящаяся к статье 33 директивы EU REACH (EC № 1907/2006) приведена на сайте pmis.abbott.com. В случае затруднений

Регистрация МИ в Росздравнадзоре
www.nevacert.ru | info@nevacert.ru

с входом на сайт обратитесь в компанию Abbott по адресу abbott.REACH@abbott.com.

- Для просмотра таблиц опасных веществ RoHS 2 (Китай) в соответствии со стандартом для электронной промышленности Китайской Народной Республики (People's Republic of China Electronic Industry Standard) SJ/T 11364-2014 пройдите по ссылке abbottdiagnostics.com/registration-ous (выберите Technical Library > Other Reference Documents > China RoHS Hazardous Substance Tables (Техническая библиотека > Другие справочные документы > Таблицы опасных веществ RoHS(Китай)).

Азид натрия

Некоторые продукты содержат азид натрия. Соблюдайте следующие меры предосторожности при использовании продуктов или обращении с отходами, содержащими азид натрия:

- Запрещается использовать любые химикалии или продукты с pH ниже 6 для дезинфекции отходов, содержащих азид натрия, или смешивания с продуктом, содержащим азид натрия. Если pH будет ниже 6, начнется выделение азотоводородной кислоты, чрезвычайно токсичного газа. При штатной работе системы небольшие количества азида натрия используются вместе с другими компонентами реагента и не могут вызвать выделение азотоводородной кислоты в количестве, опасном для пользователя. pH концентрированного промывочного буфера превышает 6, и при нормальной работе системы газ не выпускается в атмосферу.
- Тщательно промывайте сливы водой несколько раз в день, чтобы исключить образование потенциально взрывоопасных азидов металлов на компонентах из свинца, меди или латуни или на припое лабораторных трубопроводов в случае слива продукта и/или отходов прибора. Подробная информация об азидах в лабораторных сливах содержится в Информационном бюллетене №13 *Риск образования взрывоопасных азидов* (16 августа 1976 года), опубликовано Национальным институтом профессиональной безопасности и здоровья (NIOSH) США. Вы можете получить копию этого бюллетеня, обратившись к региональному представителю или зайдя на один из следующих сайтов:
  - cdc.gov/niosh

    Поиск по заголовку регламента.
  - abbottdiagnostics.com

    Доступ к сайту Access International или United States. Выберите Support/Technical Library/Other Reference Documents.

Сенсибилизирующие вещества

Некоторые продукты содержат небольшие количества ингредиентов, считающихся сенсибилизирующими веществами. Сенсибилизирующие вещества могут вызывать аллергические реакции у некоторых людей. Аллергические реакции могут возникать при первом контакте или после повторного контакта. Метилизотиазолины, используемые в качестве консервантов в некоторых продуктах, стимулируют аллергические кожные реакции (контактный аллергический дерматит). Некоторые энзимные моющие средства могут вызывать аллергические реакции органов

Регистрация МИ в Росздравнадзоре
www.nevacert.ru | info@nevacert.ru

дыхания у лиц с повышенной чувствительностью. Следующие меры предосторожности снизят вероятность контакта с сенсибилизирующими веществами:

- Следуйте проверенным правилам, принятым в лаборатории, по уменьшению брызг, подтеков и другого распространения жидкостей и порошковых веществ, особенно при наливании или переносе материалов.
- Надевайте непроницаемые перчатки и другие индивидуальные средства защиты, соответствующие условиям работы в биомедицинских лабораториях.
- Немедленно снимайте поврежденные или загрязненные перчатки .
- Мойте руки после снятия перчаток, даже если вы собираетесь надеть чистую пару перчаток прямо сейчас.
- При работе с контейнерами держите их на удобной высоте, которая находится ниже уровня груди.

Регистрация МИ в Росздравнадзоре
www.nevacert.ru | info@nevacert.ru

Удаление и утилизация отходов

Каждое учреждение обязано маркировать все контейнеры с отходами и указывать их содержимое, чтобы обеспечить утилизацию отходов в соответствии с местным, региональным и федеральным законодательством.

Ртуть

Реагенты, калибраторы и контроли могут содержать тимеросал или ртуть и считаться опасными в соответствии с применимыми правилами охраны окружающей среды. См. документацию изготовителя на тесты (в частности, инструкцию по применению реагента), этикетку продукта или инструкции в паспорте безопасности продукта. Запросите в СЭС своего района ПДК на ртуть в сточных водах.

Жидкие отходы, содержащие (потенциально) инфекционные материалы

Выполнение следующих мер предосторожности обеспечит выполнение предписаний по обеззараживанию и дезинфекции жидких отходов, содержащих инфекционные или потенциально инфекционные материалы:

- Выберите дезинфицирующее средство, эффективное в отношении гемоконтактных инфекционных агентов, а также прочих микробных агентов, которые могут преобладать в вашей популяции. Дезинфицирующее средство, эффективное в отношении палочки Коха, обычно действует на все известные вирусы и неспорообразующие бактерии и пригодно для решения большинства задач в клинической лаборатории.
- Используйте дезинфицирующий раствор и метод его использования, который не приводит к появлению пузырьков, не пенится и не образует аэрозольной взвеси.
- Не следует использовать любые химикалии или продукты с pH ниже 6. Использование материалов с pH ниже 6 приведет к выделению высокотоксичной газообразной азотоводородной кислоты, если отходы содержат азид натрия.
- Не следует использовать для дезинфекции любые химикалии или продукты, содержащие любые металлы, чтобы предотвратить образование высокотоксичных азидов металлов в отходах с возможным содержанием азида натрия.
- Перед использованием любого дезинфицирующего раствора получите и изучите информацию о мерах обеспечения безопасности от изготовителя.
- Используйте дезинфицирующие растворы в соответствии с инструкциями изготовителя (например, не используйте лишний дезинфицирующий раствор). Несоблюдение инструкций изготовителя может привести к неожиданным последствиям.
- Не следует использовать дезинфицирующий раствор, если вы не располагаете соответствующим оборудованием и подходящими защитными средствами, позволяющими безопасно работать с раствором.

Регистрация МИ в Росздравнадзоре
www.nevacert.ru | info@nevacert.ru

- Автоклавирование не рекомендуется для материалов, загрязненных продуктами с содержанием химикалий, опасных при вдыхании в малых концентрациях (например, ртути или цианидов).

Регистрация МИ в Росздравнадзоре
www.nevacert.ru | info@nevacert.ru

Удаление следов утечек

Устраняйте следы утечек в соответствии с установленными правилами биологической безопасности и выполняйте инструкции, изложенные в сертификате или сертификатах безопасности материалов. По существу, к правилам безопасного удаления протечек относятся:

1. Пользуйтесь средствами индивидуальной защиты (перчатками, очками и лабораторным халатом).
2. Соберите вытекший материал поглощающим материалом.
3. Протрите место протечки раствором детергента.
4. Очистите место протечки подходящим дезинфекционным средством, например, 0,1% гипохлоритом натрия.

   ПРИМЕЧАНИЕ: Информацию о разведении гипохлорита натрия, см. *Требования к процедуре обеззараживания*, стр. 8-14.

Регистрация МИ в Росздравнадзоре
www.nevacert.ru | info@nevacert.ru

Требования к процедуре обеззараживания

Общие меры безопасности

Гипохлорит натрия (обеззараживающий раствор) и другие дезинфицирующие растворы обычно являются опасными химическими веществами, реагирующими с большинством химикалий, материалов и живых тканей. Перед использованием любого дезинфицирующего раствора получите и изучите информацию о мерах обеспечения безопасности от изготовителя.

Обязательно пользуйтесь средствами индивидуальной защиты (перчатками, очками и лабораторным халатом) при выполнении операций по обеззараживанию.

Стандартное обеззараживание

Процедуры обеззараживания в системе ARCHITECT и специализированные компоненты описаны в *Техобслуживание*, стр. 9-2.

Процедура обеззараживания модуля ICT описана в *Выполните деконтаминацию модуля ICT (система c)*, стр. 10-702.

Общие процедуры обеззараживания включают:

- *6038 Внешняя деконтаминация*, стр. 9-107
- *2190 Внутренняя деконтаминация*, стр. 9-92 (*i*1000SR)

ВАЖНО: Настоятельно рекомендуется выполнить подходящую процедуру(ы) обеззараживания перед тем, как приступить к любой процедуре замены компонента.

Примеры процедур обеззараживания отдельных компонентов включают следующее:

Компонент	**Применимая процедура**
Штатив образцов	*6038 Внешняя деконтаминация*, стр. 9-107.
Штатив реагентов	*6038 Внешняя деконтаминация*, стр. 9-107.
Компьютерный блок	*6038 Внешняя деконтаминация*, стр. 9-107.
Наружные поверхности аналитического модуля	*6038 Внешняя деконтаминация*, стр. 9-107.
Модуль ICT (система *c*)	*Выполните деконтаминацию модуля ICT (система c)*, стр. 10-702.
Отделение расходных материалов и помп (система *c*)	*6038 Внешняя деконтаминация*, стр. 9-107.
Резервуар для высококонцентрированных отходов (система *c*)	*6038 Внешняя деконтаминация*, стр. 9-107.
Промывочные чашки (система *c*)	*2183 Очистка промывочных чашек*, стр. 9-39.

Регистрация МИ в Росздравнадзоре
www.nevacert.ru | info@nevacert.ru

Компонент	Применимая процедура
Анализатор ARCHITECT System	*6038 Внешняя деконтаминация*, стр. 9-107.
ARCHITECT *i*ARM	*6038 Внешняя деконтаминация*, стр. 9-107.
Отделение расходных материалов и отходов (система *i*)	*6038 Внешняя деконтаминация*, стр. 9-107.

Информация об отходах обеззараживания или дезинфекции, содержащих инфекционные или потенциально инфекционные материалы, см. *Удаление и утилизация отходов*, стр. 8-11.

Приготовление растворов гипохлорита натрия для обеззараживания

- Для расчета частей воды, необходимых для смешивания с одной частью раствора гипохлорита натрия, поставленного изготовителем, используйте следующую формулу:

$$X = \frac{B - A}{A}$$

Где:

A	=	требуемый % раствора гипохлорита натрия
B	=	% гипохлорита натрия (активного или активированного хлора) в поставляемом изготовителем растворе
X	=	количество частей воды, необходимых для смешивания с одной частью раствора гипохлорита натрия, поставленного изготовителем (активная или доступная хлорная известь)

Пример:

A = 0,5%

B = 5%

$$X = \frac{5\% - 0.5\%}{0.5\%} = 9$$

Смешайте одну (1) часть раствора гипохлорита натрия с девятью (9) частями воды.

- Для расчета объема гипохлорита натрия, необходимого для приготовления определенного объема раствора гипохлорита натрия, см. процедуру техобслуживания «по необходимости» 6100 Калькулятор гипохлорита Na или используйте следующую формулу:

$$V1 = \frac{A \times V2}{B}$$

Где:

Регистрация МИ в Росздравнадзоре
www.nevacert.ru | info@nevacert.ru

A	=	требуемый % раствора гипохлорита натрия
B	=	% гипохлорита натрия (активного или активированного хлора) в поставляемом изготовителем растворе
V1	=	Объем гипохлорита натрия, поставленного изготовителем
V2	=	Общий требуемый объем

Пример:

A = 0,5%

B = 5%

V2 = 1000 мл (1 литр)

$$V1 = \frac{0.5\% \text{ x } 1000 \text{ mL}}{5\%} = 100 \text{ mL}$$

Смешайте 100 мл раствора гипохлорита натрия, поставленного изготовителем, с 900 мл воды, чтобы приготовить до 1 л раствора гипохлорита натрия.

Стабильность раствора гипохлорита натрия

Используйте для обеззараживания свежий раствор гипохлорита натрия, в котором содержится достаточное количество активных веществ (например, хлора). Количество активного хлора в растворах гипохлорита натрия, например, уменьшается под воздействием следующих факторов:

- Присутствие органического материала в воде, использовавшейся для разведения
- Температуры хранения раствора
- Типа и размера контейнера и затвора
- Частоты и способы использования

Если в учреждении имеются данные о более длительном сроке годности при определенных условиях приготовления раствора и хранения в учреждении, заранее подготовьте растворы и сохраните их.

Подробнее, см. БИБЛИОТЕКА ДЛЯ ЛАБОРАТОРИЙ, ГОСПИТАЛЕЙ И ДРУГИХ УЧРЕЖДЕНИЙ, ежедневное приготовление обеззараживающих растворов, рекомендации по ежедневному приготовлению дезинфицирующих растворов на основе разведенного гипохлорита натрия на activatebleach.com/docs/LINK_LIBRARY_Daily_Preparations_of_Bleach_Solutions.pdf.

Если раствор гипохлорита используется для очистки при следующих процедурах техобслуживания и диагностики, стабильность раствора равна 30 дням:

- 6041 Ежедневное техобслуживание
- 6043 Очистка игл ПЗ - обеззараж.раствор
- 6445 Очистка иглы пипеттора/ПЗ

Регистрация МИ в Росздравнадзоре
www.nevacert.ru | info@nevacert.ru

Электрические опасности

Система ARCHITECT не создает особых электрических опасностей для операторов при условии, что она установлена и эксплуатируется надлежащим образом и подсоединена к источнику питания, соответствующему требованиям. См. *Электрические характеристики и требования*, стр. 4-23.

Описание принадлежности ARCHITECT *i*ARM, см. *Требования по электропитанию*, стр. F-10.

Знание возможных опасностей при работе с электроприборами необходимо для безопасной работы с любым оборудованием. Сервисное обслуживание электроприборов должно проводиться только квалифицированным персоналом.

Меры безопасности при работе с электрооборудованием включают в себя, но не ограничиваются следующим:

- Проверяйте систему электрических соединений и электропроводку системы ARCHITECT на предмет износа и повреждения.
- Во избежание короткого замыкания используйте только рекомендованные силовые кабели и комплектующие.
- Пользуйтесь заземленной электрической розеткой соответствующего напряжения и силы тока.
- Перед возобновлением работы системы определите и устраните причину перегорания предохранителя или отключения автоматического выключателя.
- Не отсоединяйте электрические разъемы и не проводите ремонт и обслуживание электрических и других внутренних узлов и блоков с включенным электропитанием.
- Отсоедините ARCHITECT ARM *i*ARM от сети перед очисткой, сервисным или техническим обслуживанием.
- Отсоедините кабель питания аналитического модуля перед удалением значительных объемов разлившейся жидкости.
- Избегайте попадания жидкостей на разъемы электрических и коммуникационных соединений.
- Не прикасайтесь мокрыми руками к выключателям или розеткам.
- Следите за сухостью и чистотой пола под системой ARCHITECT и вокруг нее.
- При работе во влажных условиях используйте защитный выключатель замыкания на землю.
- Не допускайте проливания жидкостей в отсек электроники при использовании ARCHITECT *i*ARM.
- Незамедлительно удаляйте подтеки и брызги. Не забудьте выключить питание и отсоединить кабель питания перед удалением значительных объемов разлившейся жидкости.

Регистрация МИ в Росздравнадзоре
www.nevacert.ru | info@nevacert.ru

Механические опасности

Система ARCHITECT представляет собой автоматическую систему, работающую под управлением компьютера. Как и в большинстве автоматических систем, движущиеся механические компоненты работающей системы могут стать причиной травм и увечий.

Система ARCHITECT сводит к минимуму механические опасности за счет защитных ограждений, защищающих персонал от случайного контакта с движущимися компонентами, и связи программного обеспечения с предохранительными устройствами.

Система ARCHITECT требует от оператора точного позиционирования всех образцов, реагентов, калибраторов, контролей и чашек и/или пробирок. Очень важно точно расположить чашечки для образцов и/или пробирки, реакционные ячейки и контейнеры для реагентов перед запуском любых операций.

Хотя система ARCHITECT оснащена предохранительными устройствами, останавливающими опускание игл, СТРОГО ЗАПРЕЩАЕТСЯ вкладывать руки в рабочую зону аналитического модуля при работающей системе. Если вам необходимо вмешаться в ход выполняемой операции, приостановите работу в соответствии с инструкциями в разделе 5 Инструкции по эксплуатации.

Во время работы системы ARCHITECT вы можете подвергнуться воздействию движущихся механических компонентов, в частности:

- консоли(й) для образцов и реагентов
- пипеттора (пипетторов) и иглы (игл)
- податчика образцов
- загрузочного блока РЯ
- промывочно-аспирационной иглы (игл)
- карусели образцов
- реагентной карусели(ей)
- реакционной карусели
- блока перемешивания
- устройства промывки кювет
- блока/иглы ICT

Базовые меры безопасности при работе с механическим оборудованием включают в себя, но не ограничиваются следующим:

- Запрещается шунтировать или отключать предохранительное устройство.
- Все защитные кожухи и ограждения должны находиться на штатных местах.

Регистрация МИ в Росздравнадзоре
www.nevacert.ru | info@nevacert.ru

- Запрещается выполнять работы вручную на рабочей поверхности системы.
- Запрещается входить или вкладывать руки в зону перемещения механических компонентов при работающей системе.
- Не надевайте предметы одежды или принадлежности, которые могут быть захвачены системой.
- Не храните в карманах предметы, которые могут упасть в систему.
- Открывайте крышки реагентной карусели(й) и карусели образцов *c*8000 и *c*16000 только при горящих индикаторах. Если крышки будут открыты, когда доступ не разрешен, механические компоненты не прекратят движение немедленно, так как система будет пытаться вернуть компоненты в их исходное положение.
- Запрещается эксплуатировать ARCHITECT *i*ARM с открытыми крышками.
- Помните, что в случае неисправности системы или неожиданной последовательности движений могут произойти ответные действия, способные нанести травму.
- Соблюдайте осторожность при выполнении регулировки, техобслуживания, очистки или ремонта.
- Соблюдайте осторожность при загрузке штативов образцов в податчик образцов.
- Соблюдайте осторожность при загрузке карусели образцов в аналитический модуль *c*8000 и с 16000.
- Соблюдайте осторожность при загрузке карусели образцов LAS в аналитический модуль *i*2000.
- Соблюдайте осторожность при загрузке реагентов в реагентную карусель(и) и перемещении наполненных контейнеров для отходов.

Регистрация МИ в Росздравнадзоре
www.nevacert.ru | info@nevacert.ru

Физические опасности

Необходимо соблюдать технику безопасности для предотвращения травм, которые могут быть связаны со следующими потенциальными физическими опасностями.

Иглы и прочие острые предметы

Иглы имеют острые концы и могут быть загрязнены инфекционными материалами. Не прикасайтесь к наконечникам игл. Хотя система ARCHITECT оснащена предохранительными устройствами, ограничивающими опускание игл, запрещается вкладывать руки в работающий аналитический модуль.

Парные пластинчатые пружины кюветы (*c*16000) очень острые; соблюдайте осторожность во избежание травм.

По существу, необходимо свести к минимуму использование колющих и режущих инструментов и стеклянных предметов. Используйте механические средства для удаления загрязненного битого стекла. Складывайте колющие и режущие инструменты в стойкий к прокалыванию и герметичный контейнер с соответствующей этикеткой перед обработкой и утилизацией.

Лазерный луч

	ВНИМАНИЕ: Использование контрольных образцов и выполнение процедур, не предписанных настоящим руководством, может привести к попаданию под действие опасного излучения.

Все системы ARCHITECT относятся к лазерным устройствам класса 1 со встроенными лазерными сканерами штрих-кодов класса 2.

Сканеры штрих-кодов податчика образцов, карусели образцов *c*8000 и *c*16000, реагентных каруселей *c*8000 (в зависимости от даты производства модуля) и реагентной карусели *i*2000 и *i*2000SR используют лазерный диод малой мощности и видимого спектра, испускающий лазерный луч. Учитывая нормальную человеческую реакцию на раздражитель, в частности, моргание, движение глаз и т.п, такие лазеры обычно неопасны для глаз.

Хотя данных об опасности единовременного воздействия лазера класса 2 (макс. мощность 1 мВт, 650-675 нм, 500-600 сканирований за секунду) не имеется, несоблюдение правил выполнения процедуры может привести к возникновению опасных ситуаций.

- Не смотрите в апертуру.
- Не снимайте крышки сканеров штрих-кодов и не шунтируйте механизмы блокировки.
- Не следует смотреть прямо на луч.
- Не следует размещать любые объекты на пути луча.

К обслуживанию лазера допускаются только специалисты сервисной службы Abbott. Защитные крышки разрешается снимать только обученным операторам или специалистам сервисной службы Abbott.

Регистрация МИ в Росздравнадзоре
www.nevacert.ru | info@nevacert.ru

Следующие наклейки с предупреждением об опасности лазера помещены на систему ARCHITECT:

Рисунок 8.1: Сертификационная табличка изготовителя лазера

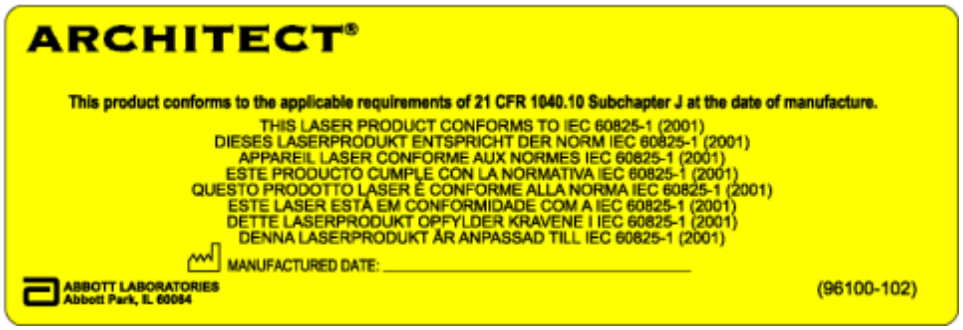

Табличка на вашей системе зависит от даты производства.

Положение сертификационных табличек изготовителя лазера указано в следующей таблице.

Таблица 8.3: Положение сертификационных табличек лазера

Прибор	Положение
***i*1000SR**	На внутренней стороне передней дверцы аналитического центра.
***i*2000SR**	На нижней стороне задней крышки аналитического центра.
c4000	На внутренней стороне передней дверцы аналитического центра.
c8000	На боковой стенке аналитического модуля справа от реагентной карусели 1 (R1).
c16000	На боковой стенке аналитического модуля справа от реагентной карусели 1 (R1).

Регистрация МИ в Росздравнадзоре
www.nevacert.ru | info@nevacert.ru

Рисунок 8.2: Предостерегающая табличка системного лазера

Предостерегающая табличка системного лазера указывает на положение сканера штрих-кодов и апертуры лазера, которое может различаться в зависимости от даты производства модуля.

Положение предостерегающей таблички системного лазера указано в следующей таблице.

Таблица 8.4: Положение предостерегающей таблички системного лазера

Прибор	Положение
***i*1000SR**	Около сканера штрих-кодов образца под крышкой РПО на левой стороне.
***i*2000SR**	На крышке реагентной карусели. Около сканера штрих-кодов образца под крышкой РПО на левой стороне.
c4000	Около сканера штрих-кодов образца под крышкой РПО на левой стороне.
c8000	На крышке карусели образцов. На приборах некоторых лет производства табличка находится на крышке реагентной карусели (R1 и R2). Около сканера штрих-кодов образца под крышкой РПО на левой стороне.
c16000	На крышке карусели образцов. Около сканера штрих-кодов образца под крышкой РПО на левой стороне.

Рисунок 8.3: Символ лазерного излучения

Положение таблички с символом лазерного излучения указано в следующей таблице.

Регистрация МИ в Росздравнадзоре
www.nevacert.ru | info@nevacert.ru

Таблица 8.5: Положение таблички с символом лазерного излучения

Система	Положение
Система *i* и **Система *c***	На приборах некоторых лет производства вместо предостерегающей таблички системного лазера, имеется дополнительная табличка с символом лазерного излучения, расположенная около сканера штрих-кодов образца под крышкой РПО на левой стороне.

Не удаляйте, не повреждайте и не скрывайте любые таблички с указанием на опасность лазерного излучения. Если какая-либо из табличек станет нечитаемой, уведомите специалиста сервисной службы Abbott о необходимости замены.

Тяжелые предметы

Система имеет большую массу и содержит детали кожуха без опоры. Для перемещения системы нужно привлекать помощников. Систему можно толкать только за массивные части корпуса; запрещается давить на не имеющие опоры части кожуха.

Выполните *2185 Выгрузка буфера*, стр. 9-79 для опорожнения резервуара для промывочного буфера *i*2000/*i*2000SR перед снятием резервуара с системы.

Используйте подъемные и/или механические приспособления для перемещения и/или подъема тяжелых предметов, в частности:

- Резервуар для высококонцентрированных отходов системы *c* (большая масса в наполненном состоянии)
- Контейнер для жидких отходов *i*1000SR (большая масса в наполненном состоянии)
- ARCHITECT *i*ARM

Не кладите любые объекты на *i*ARM, за исключением максимум двух кубических контейнеров ARCHITECT с концентрированным промывочным буфером (10 л). Снимайте кубические контейнеры с концентрированным промывочным буфером перед перемещением *i*ARM.

Правила, позволяющие снизить риск травмирования при подъеме деталей:

- Не наклоняйте голову, держите спину прямой; следует сгибать только тазобедренные и коленные суставы
- Держите груз максимально близко к себе и непосредственно перед собой
- Напрягите мышцы брюшного пресса и поставьте стопы прямо (то есть, «Поднимайте ноги, но не спину»)
- Не скручивайте корпус при подъеме - вместо этого поворачивайте корпус за счет ног
- Сгибайте колени, используя только мышцы ног, и уложите груз в соответствующее положение
- При подъеме тяжестей на уровне талии локти должны быть прижаты к телу

Регистрация МИ в Росздравнадзоре
www.nevacert.ru | info@nevacert.ru

Горячие предметы

Лампа и корпус лампы могут сильно нагреваться. Перед заменой лампы выключите питание, затем дайте лампе и корпусу лампы остыть. При необходимости, используйте термостойкие перчатки.

Опасность падения

Система ARCHITECT оснащена кабелями питания и различными компьютерными разъемами. Для устранения опасности падения надлежащим образом уложите кабели в проходах.

Регистрация МИ в Росздравнадзоре
www.nevacert.ru | info@nevacert.ru

Введение

Надлежащее сервисное и техническое обслуживание вашей системы ARCHITECT - один из наиболее важных аспектов комплексной программы обеспечения качества. Программа комплексного сервисного и технического обслуживания:

- Сводит к минимуму простои
- Поддерживает регистрацию осмотров и сертификации
- Поддерживает оптимальную работу системы с получением оптимальных результатов теста

К сервисному и техническому обслуживанию относятся следующие темы:

- *Техобслуживание*, стр. 9-2
  Содержит описание всех процедур техобслуживания, экранов и окон программного обеспечения, связанных с процедурами техобслуживания, графики некоторых процедур техобслуживания и пошаговые инструкции по выполнению соответствующих процедур.
- *Замена компонентов*, стр. 9-116
  Содержит пошаговые инструкции и графики замены компонентов системы.

Регистрация МИ в Росздравнадзоре
www.nevacert.ru | info@nevacert.ru

Техобслуживание

Программное обеспечение системы ARCHITECT имеет интуитивно-понятный интерфейс выполнения и отслеживания процедур техобслуживания.

На экране Техобслуживание отображаются процедуры, запланированные к выполнению. После запуска процедуры пошаговые инструкции помогут в ее выполнении.

Выполнение процедуры регистрируется в онлайн-журнале техобслуживания.

К техническому обслуживанию относятся следующие темы:

- *Рекомендации по техническому обслуживанию*, стр. 9-2
- *Экран ТО*, стр. 9-3
- *Экран Журнал техобслуживания*, стр. 9-13
- *Статусы техобслуживания*, стр. 9-18
- *Категории техобслуживания и описания процедур*, стр. 9-19
- *Пользовательская процедура техобслуживания (опция Premium)*, стр. 9-108

Рекомендации по техническому обслуживанию

Надлежащее техническое обслуживание вашей системы ARCHITECT имеет важное значение. Эти рекомендации, особенно полезные для интегрированных и мультимодульных систем, призваны помочь вам в выработке эффективных стратегий выполнения процедур техобслуживания и сокращения простоев.

При планировании и выполнении процедур техобслуживания:

- Планируйте процедуры техобслуживания на время замедления производственного потока.
- До начала процедуры проверьте наличие ресурсов в системе либо возможность их загрузки.
- Выполняйте процедуры еженедельной, ежемесячной и ежеквартальной категории техобслуживания в различные смены или дни. Для предотвращения планирования этих процедур на один и тот же день выполните некоторые из них раньше, чтобы раздвинуть график.

  ПРИМЕЧАНИЕ: Все процедуры техобслуживания должны быть завершены в тот день или до того дня, на который они запланированы.
- Используйте дополнительные графики, содержащиеся в онлайн-помощи, для содействия в выполнении процедур техобслуживания. Доступ к Помощь? осуществляется кнопкой **Помощь** в окне Выполнение техобслуживания, после чего нужно выбрать одну из следующих гиперссылок для просмотра списка доступных графиков:
  - *Иллюстрации к процедуре техобслуживания аналитического модуля c4000*, стр. 9-44

Регистрация МИ в Росздравнадзоре
www.nevacert.ru | info@nevacert.ru

– *Иллюстрации к процедуре техобслуживания аналитического модуля c8000*, стр. 9-54

– *Иллюстрации к процедуре техобслуживания аналитического модуля c16000*, стр. 9-63

– *Иллюстрации к процедуре техобслуживания аналитических модулей i2000/i2000SR* , стр. 9-82

– *Иллюстрации к процедуре техобслуживания аналитического модуля i1000SR* , стр. 9-95

– *Иллюстрации, относящиеся к процедурам техобслуживания РПО (кроме c4000/i1000SR/ci4100)* , стр. 9-101

– *Иллюстрации, относящиеся к процедурам техобслуживания РПО (c4000/i1000SR/ci4100)* , стр. 9-103

ПРИМЕЧАНИЕ: Не для всех процедур техобслуживания имеются дополнительные графики.

Экран ТО

На экране ТО можно просмотреть информацию о процедурах техобслуживания и запустить процедуру. Кроме того, можно открыть окна для просмотра версии и параметров каждой процедуры, а также распечатать Отчет по процедуре.

Процедуры отображаются по модулям и категориям техобслуживания:

- На вкладке Сделать отображаются процедуры, запланированные к выполнению в модуле из категорий техобслуживания Ежедневно, Еженедельно, Ежемесячно и Ежеквартально. Кружки, расположенные перед названием процедуры, имеют различную расцветку в соответствии с категорией техобслуживания.
- Вкладки Ежедневно, Еженедельно, Ежемесячно, Ежеквартально и По мере необходимости отображают внеплановые процедуры для модуля, в частности:
  – ПОСЛЕДНЯЯ ИЗ ВЫПОЛНЕННЫХ: дата и время последней выполненной процедуры
  – № ОПЕРАТОРА: Идентификационный номер оператора, последним выполнившего процедуру
- Вкладка В процессе отображает любую процедуру, выполняемую в настоящий момент для выбранного модуля, в частности:
  – СТАТУС ПРОЦЕДУРЫ: текущий статус выполняемой процедуры
  – ВРЕМЯ НАЧАЛА: время запуска процедуры

Регистрация МИ в Росздравнадзоре
www.nevacert.ru | info@nevacert.ru

Рисунок 9.1: Экран ТО

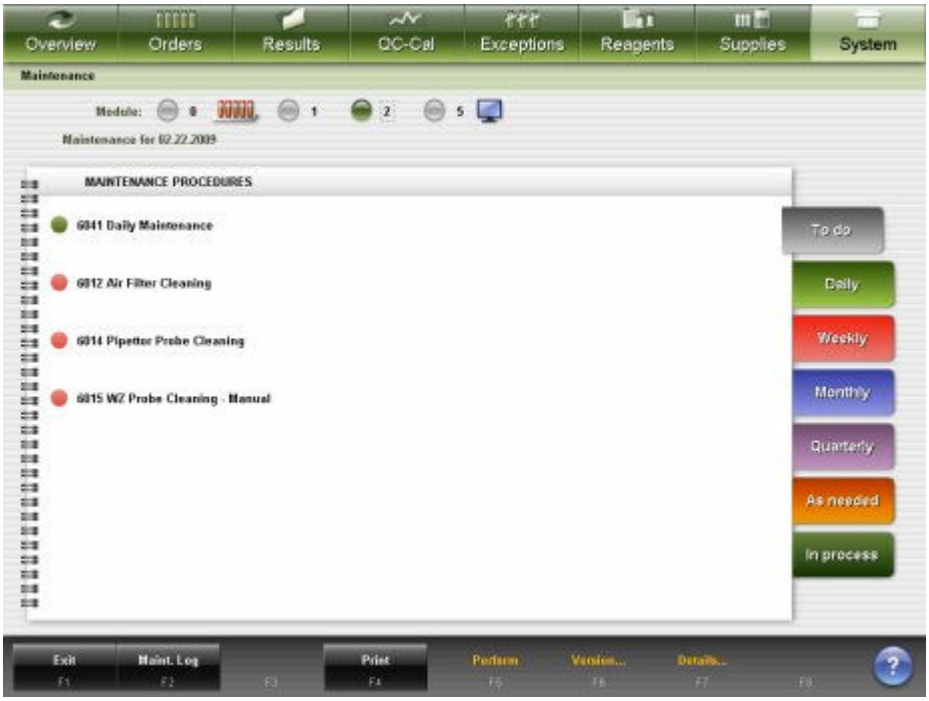

Описание данных полей, см. *Описание полей экрана ТО*, стр. E-145.

Для отображения данного экрана, см. *Доступ к экрану ТО*, стр. 9-4.

Связанные процедуры…

- *Просмотр информации по процедурам техобслуживания*, стр. 9-5
- *Выполнение процедуры техобслуживания*, стр. 9-6
- *Одновременное выполнение нескольких процедур техобслуживания или других задач*, стр. 9-8
- *Возврат к выполняемой процедуре техобслуживания*, стр. 9-9
- *Просмотр деталей процедуры техобслуживания*, стр. 9-10
- *Печать отчета по процедуре*, стр. 5-418
- *Доступ к экрану Журнал техобслуживания*, стр. 9-15

Доступ к экрану ТО

Данная процедура предназначена для отображения экрана ТО.

Необходимые условия	NA
Статус модуля	Любой
Уровень доступа пользователя	Общий оператор
Ресурсы	NA

Для доступа к экрану ТО:

Выберите **Система** в строке меню, затем выберите **Техобслуживание**.

Отобразится вкладка Сделать на экране ТО.

Регистрация МИ в Росздравнадзоре
www.nevacert.ru | info@nevacert.ru

Сопутствующая информация…

- *Экран ТО*, стр. 9-3
- *Категории техобслуживания и описания процедур*, стр. 9-19

Процедуры - экран Техобслуживание

Ниже перечислены процедуры, которые можно выполнить на экране Техобслуживание и в связанных с ним окнах.

Процедуры, не входящие в этот подраздел:

- *Печать отчета по процедуре*, стр. 5-418

Процедуры, входящие в этот подраздел:

- *Просмотр информации по процедурам техобслуживания*, стр. 9-5
- *Выполнение процедуры техобслуживания*, стр. 9-6
- *Одновременное выполнение нескольких процедур техобслуживания или других задач*, стр. 9-8
- *Возврат к выполняемой процедуре техобслуживания*, стр. 9-9
- *Просмотр деталей процедуры техобслуживания*, стр. 9-10

Просмотр информации по процедурам техобслуживания

Данная процедура предназначена для отображения окна Инфо. по версии процедуры (техобслуживание). В данном окне можно просмотреть информацию по процедуре техобслуживания перед ее выполнением. Эта информация включает номер версии, необходимый статус модуля и уровень прав пользователя.

Необходимые условия	*Доступ к экрану ТО*, стр. 9-4
Статус модуля	Все, кроме Техобслуживание
Уровень доступа пользователя	Общий оператор
Ресурсы	NA

Для просмотра информации по процедурам техобслуживания:

1. Выберите необходимую опцию **Модуль** на экране ТО.

   Запланированные процедуры техобслуживания для выбранного модуля отображаются на вкладке Сделать.

2. Выберите вкладку **Ежедневно**, **Еженедельно**, **Ежемесячно**, **Ежеквартально** или **По мере необходимости**. ***(опционально)***

   Отображаются внеплановые процедуры техобслуживания для выбранной категории.

3. Выберите нужную процедуру в поле **ПРОЦЕДУРЫ ТЕХОБСЛУЖИВАНИЯ**, затем нажмите **F6 - Версия**.

   Отобразится окно Инфо. по версии процедуры (техобслуживание).

Регистрация МИ в Росздравнадзоре
www.nevacert.ru | info@nevacert.ru

Сопутствующая информация…

- *Экран ТО*, стр. 9-3
- *Окно Инфо. по версии процедуры (техобслуживание)*, стр. 9-12
- *Категории техобслуживания и описания процедур*, стр. 9-19

Выполнение процедуры техобслуживания

Данная процедура предназначена для выполнения планового или внепланового техобслуживания вашей системы ARCHITECT.

ОСТОРОЖНО: Движущиеся детали. При выполнении процедур техобслуживания операторы могут соприкасаться с движущимися деталями, что может привести к травмам. К выполнению этих процедур не допускаются необученные операторы.

Необходимые условия	*Доступ к экрану ТО*, стр. 9-4
Статус модуля	В зависимости от процедуры
Уровень доступа пользователя	В зависимости от процедуры
Ресурсы	В зависимости от процедуры

Для выполнения процедуры техобслуживания:

1. Выберите необходимую опцию **Модуль** на экране ТО.

   Запланированные процедуры техобслуживания для выбранного модуля отображаются на вкладке Сделать.

2. Выберите вкладку **Ежедневно**, **Еженедельно**, **Ежемесячно**, **Ежеквартально** или **По мере необходимости**. ***(опционально)***

   Отображаются внеплановые процедуры техобслуживания для выбранной категории.

3. Выберите нужную процедуру в поле **ПРОЦЕДУРЫ ТЕХОБСЛУЖИВАНИЯ**, затем нажмите **F5 - Выполнить**.

   Появится сообщение с подтверждением.

4. Нажмите **OK**, чтобы выполнить процедуру.

   Отобразится окно Выполнение техобслуживания. Описание процедуры отображается в поле **ИНСТРУКЦИИ**.

Регистрация МИ в Росздравнадзоре
www.nevacert.ru | info@nevacert.ru

5. Выберите **Продолжить**, затем следуйте инструкциям в разделе **ИНСТРУКЦИИ**.

   Вам необходимо ввести информацию, если процедура требует дополнительных данных.

   Некоторые процедуры техобслуживания снабжены иллюстрациями и/или видеороликами, поясняющими выполнение процедуры. Нажмите нужную кнопку. Немедленно закройте окна иллюстраций и видео, если они могут закрывать сообщения об ошибках или предупреждения.
6. Введите нужную информацию в поле **Входная информация**, затем нажмите **Продолжить**.

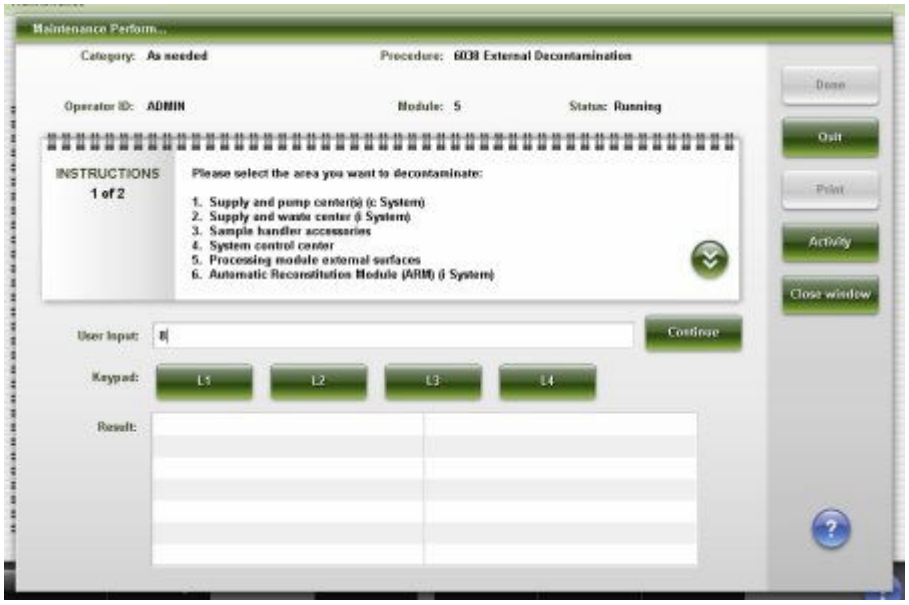

ПРИМЕЧАНИЕ: Кнопку Закрыть окно можно нажать в любое время для закрытия окна Выполнение техобслуживания с целью выполнения процедуры техобслуживания на другом модуле или открытия других экранов и окон. См. *Одновременное выполнение нескольких процедур техобслуживания или других задач*, стр. 9-8.

Регистрация МИ в Росздравнадзоре
www.nevacert.ru | info@nevacert.ru

7. Выберите **Процесс** для просмотра хода выполнения процедуры. ***(опционально)***

   Активность модуля отображается в списке **Процесс**. Для возврата к списку результатов выберите **Результаты**.

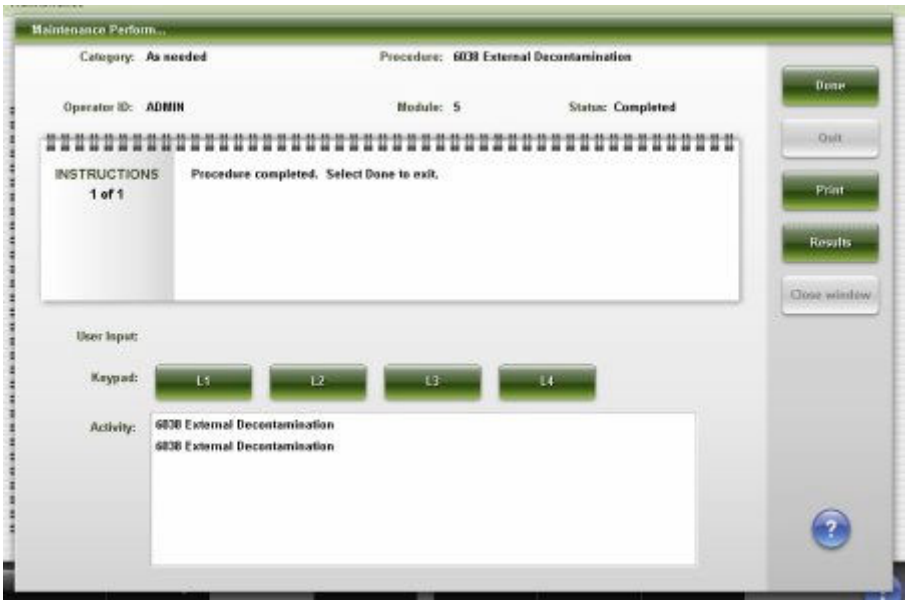

8. Выберите **Печать**, чтобы распечатать отчет о процедуре. ***(опционально)***
9. Нажмите **Готово**, чтобы вернуться в экран ТО.

Сопутствующая информация…

- *Экран ТО*, стр. 9-3
- *Окно Выполнение техобслуживания*, стр. 9-10
- *Категории техобслуживания и описания процедур*, стр. 9-19
- *Отчет по процедуре, базовый*, стр. A-64
- *Отчет по процедуре, столбчатый*, стр. A-66

Одновременное выполнение нескольких процедур техобслуживания или других задач

Данная процедура предназначена для закрытия окна Выполнение техобслуживания в процессе выполнения процедуры техобслуживания. Это позволит выполнить процедуру техобслуживания на другом модуле или открыть другие окна и экраны.

Необходимые условия	*Выполнение процедуры техобслуживания*, стр. 9-6
Статус модуля	ТО
Уровень доступа пользователя	Общий оператор
Ресурсы	NA

Чтобы одновременно выполнить несколько процедур техобслуживания или других задач:

Регистрация МИ в Росздравнадзоре
www.nevacert.ru | info@nevacert.ru

1. Нажмите **Закрыть окно** в окне Выполнение техобслуживания.

   Отобразится вкладка В процессе на экране ТО.

2. Выберите нужную опцию **Модуль**, чтобы выполнить другую процедуру техобслуживания.

   или

   Откройте другой экран, чтобы выполнить другую задачу.

Для возврата в окно выполняемой процедуры техобслуживания и ввода данных или для завершения данной процедуры, см. *Возврат к выполняемой процедуре техобслуживания*, стр. 9-9.

Сопутствующая информация…

- *Экран ТО*, стр. 9-3
- *Окно Выполнение техобслуживания*, стр. 9-10
- *Категории техобслуживания и описания процедур*, стр. 9-19

Возврат к выполняемой процедуре техобслуживания

Данная процедура предназначена для возврата в окно Выполнение техобслуживания к выполняемой процедуре техобслуживания. В данное окно необходимо вернуться при необходимости ввода данных или для завершения процедуры.

Необходимые условия	*Доступ к экрану ТО*, стр. 9-4
Статус модуля	ТО
Уровень доступа пользователя	Общий оператор
Ресурсы	NA

Чтобы вернуться к выполняемой процедуре техобслуживания:

1. Выберите нужную опцию **Модуль** на экране ТО.

   Выполняемая процедура появится во вкладке В процессе.

2. Выберите процедуру в поле **ПРОЦЕДУРЫ ТЕХОБСЛУЖИВАНИЯ**, затем нажмите **F5 - Продолжить**.

   Откроется окно Выполнение техобслуживания с выбранной выполняемой процедурой.

3. Следуйте инструкциям, приведенным в поле **ИНСТРУКЦИИ**.

Сопутствующая информация…

- *Экран ТО*, стр. 9-3
- *Окно Выполнение техобслуживания*, стр. 9-10
- *Категории техобслуживания и описания процедур*, стр. 9-19

Регистрация МИ в Росздравнадзоре
www.nevacert.ru | info@nevacert.ru

Просмотр деталей процедуры техобслуживания

Данная процедура предназначена для отображения окна Инфо. по позиции техобслуживания. В данном окне можно просмотреть информацию по выполненной процедуре техобслуживания. Данная информация включает:

- Дата выполнения процедуры
- Использованная версия процедуры
- Идентификационный номер оператора, выполнившего процедуру
- Статус процедуры

Необходимые условия	*Доступ к экрану ТО*, стр. 9-4
Статус модуля	Все
Уровень доступа пользователя	Общий оператор
Ресурсы	NA

Для просмотра деталей процедуры техобслуживания:

1. Выберите необходимую опцию **Модуль** на экране ТО.

   Запланированные процедуры техобслуживания для выбранного модуля отображаются на вкладке Сделать.

2. Выберите вкладку **Ежедневно**, **Еженедельно**, **Ежемесячно**, **Ежеквартально** или **По мере необходимости**. ***(опционально)***

   Отображаются внеплановые процедуры техобслуживания для выбранной категории.

3. Выберите нужную процедуру в поле **ПРОЦЕДУРЫ ТЕХОБСЛУЖИВАНИЯ**, затем нажмите **F7 - Детали**.

   Отобразится окно Инфо. по позиции техобслуживания.

Сопутствующая информация…

- *Экран ТО*, стр. 9-3
- *Окно Инфо. по позиции техобслуживания*, стр. 9-12
- *Категории техобслуживания и описания процедур*, стр. 9-19

Окна - экран Техобслуживание

Окна, в которые можно перейти из экрана Техобслуживание:

- *Окно Выполнение техобслуживания*, стр. 9-10
- *Окно Инфо. по версии процедуры (техобслуживание)*, стр. 9-12
- *Окно Инфо. по позиции техобслуживания*, стр. 9-12

Окно Выполнение техобслуживания

В окне Выполнение техобслуживания можно просмотреть следующую информацию о запущенной процедуре:

- Категория и название процедуры

Регистрация МИ в Росздравнадзоре
www.nevacert.ru | info@nevacert.ru

- Идентификационный номер оператора, зарегистрированного в системе
- Статус процедуры
- Описание процедуры

  ПРИМЕЧАНИЕ: Отображение окна Выполнение техобслуживания зависит от выбранного модуля, категории и процедуры.

Затем можно продолжить выполнение процедуры, закрыть окно, чтобы выполнить процедуру техобслуживания на другом модуле или открыть другие окна и экраны, либо выйти из процедуры.

Описание процедур техобслуживания, см. *Категории техобслуживания и описания процедур*, стр. 9-19.

Для просмотра иллюстрации к соответствующей процедуре техобслуживания, см.:

- *Иллюстрации к процедуре техобслуживания аналитического модуля c4000*, стр. 9-44
- *Иллюстрации к процедуре техобслуживания аналитического модуля c8000*, стр. 9-54
- *Иллюстрации к процедуре техобслуживания аналитического модуля c16000*, стр. 9-63
- *Иллюстрации к процедуре техобслуживания аналитических модулей i2000/i2000SR* , стр. 9-82.
- *Иллюстрации к процедуре техобслуживания аналитического модуля i1000SR* , стр. 9-95
- *Иллюстрации, относящиеся к процедурам техобслуживания РПО (кроме c4000/i1000SR/ci4100)* , стр. 9-101
- *Иллюстрации, относящиеся к процедурам техобслуживания РПО (c4000/i1000SR/ci4100)* , стр. 9-103

Рисунок 9.2: Окно Выполнение техобслуживания

Регистрация МИ в Росздравнадзоре
www.nevacert.ru | info@nevacert.ru

Описание данных полей, см. *Описание полей в окне Выполнение техобслуживания*, стр. E-146.

Связанные процедуры…

- *Одновременное выполнение нескольких процедур техобслуживания или других задач*, стр. 9-8

Окно Инфо. по версии процедуры (техобслуживание)

В окне Инфо. по версии процедуры (техобслуживание) можно просмотреть информацию по процедурам техобслуживания, включая номер версии, необходимый статус модуля и уровень прав пользователя.

Рисунок 9.3: Окно Инфо. по версии процедуры (техобслуживание)

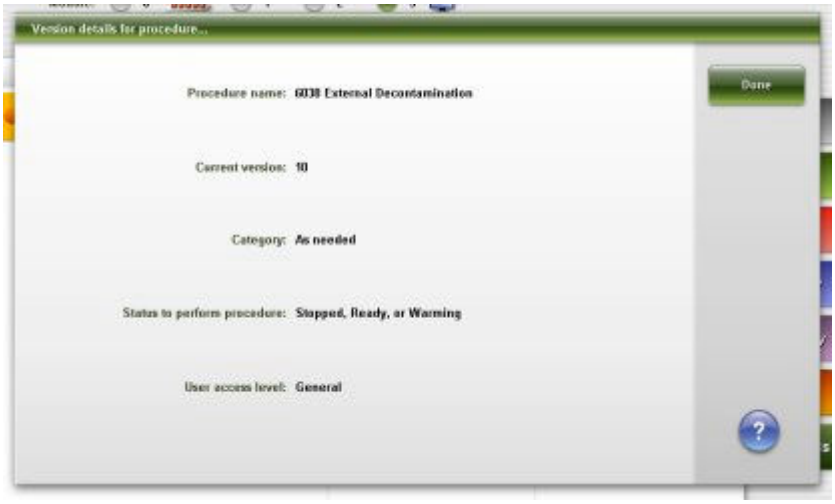

Описание данных полей, см. *Описание полей окна Инфо. по версии процедуры (техобслуживание)*, стр. E-147.

Связанные процедуры…

- *Просмотр информации по процедурам техобслуживания*, стр. 9-5

Окно Инфо. по позиции техобслуживания

В окне Инфо. по позиции техобслуживания можно просмотреть детальную информацию по процедурам техобслуживания.

Если процедура выполнена, эта информация включает:

- Версия процедуры
- Дата
- Идентификационный номер оператора, зарегистрированного в системе
- Статус последней выполненной процедуры

  ПРИМЕЧАНИЕ: Если процедура не была выполнена, или вы выбрали процедуру на вкладке Сделать, будет отображено только название процедуры. Все прочие поля остаются пустыми.

Регистрация МИ в Росздравнадзоре
www.nevacert.ru | info@nevacert.ru

Рисунок 9.4: Окно Инфо. по позиции техобслуживания

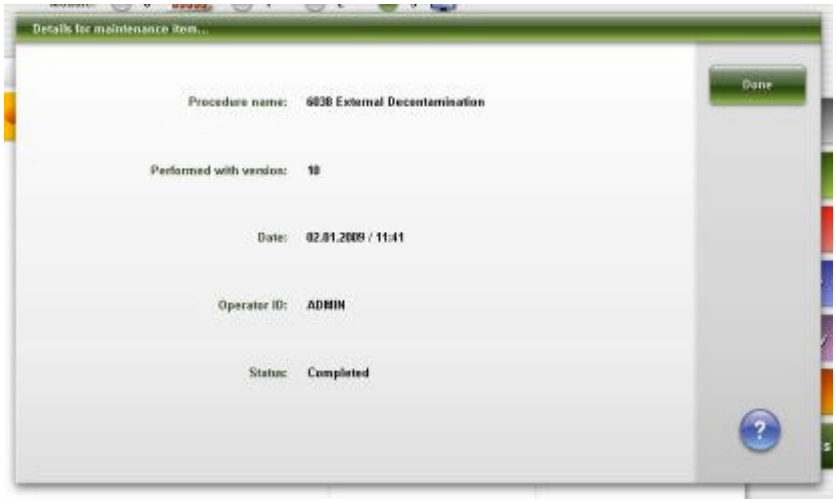

Описание данных полей, см. *Описание полей окна Инфо. по техобслуживанию*, стр. E-147.

Связанные процедуры…

- *Просмотр деталей процедуры техобслуживания*, стр. 9-10

Экран Журнал техобслуживания

На экране Журнал техобслуживания можно просматривать информацию о выполненных процедурах. Система хранит данные не более двенадцати месяцев.

Можно также получить доступ к следующим операциям:

- Печать отчета по истории техобслуживания
- Подтверждение журнала техобслуживания
- Просмотр дополнительной информации по процедурам
- Добавление комментария к процедуре

Регистрация МИ в Росздравнадзоре
www.nevacert.ru | info@nevacert.ru

Рисунок 9.5: Экран Журнал техобслуживания

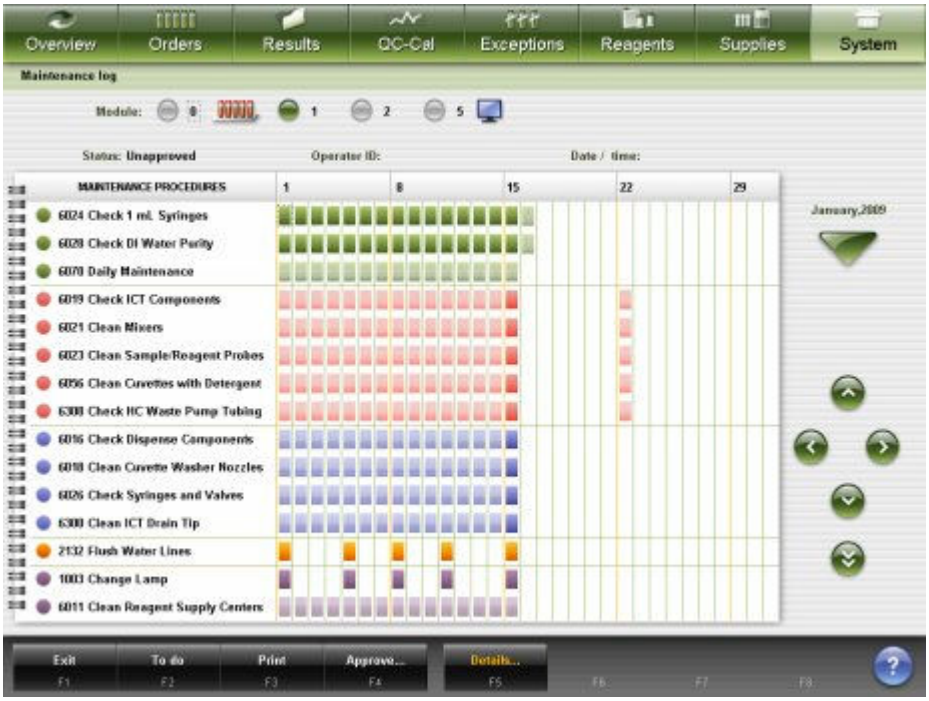

Описание данных полей, см. *Описание полей на экране Журнал техобслуживания*, стр. E-148.

Пояснения к описательным элементам журнала техобслуживания:

Пункт	Описание
Цветные круги	Имеют различную расцветку в соответствии с вкладкой категории техобслуживания.
Цветные квадраты	Имеют различную расцветку в соответствии с вкладкой категории техобслуживания.
• Ровным цветом (Завершено)	Обозначает процедуру, которая была выполнена и имеет статус Завершено. Если процедура выполнялась чаще, чем раз в день, отображается статус последней из выполненных процедур.
• Затененный (Не завершено)	Обозначает процедуру, которая запланирована, находится в статусе ожидания, не была выполнена должным образом или не была выполнена в срок. Если процедура выполнялась чаще, чем раз в день, отображается статус последней из выполненных процедур.
Курсор	Указывает выбранное поле строки процедуры и столбцы с датой. Используйте стрелки для перемещения курсора между процедурами и днями.
*	Показывает, что к процедуре добавлен комментарий.
2-9	Показывает, что процедура выполнялась X раз в этот день.
>	Показывает, что процедура выполнялась более чем девять раз в этот день.

Для отображения данного экрана, см. *Доступ к экрану Журнал техобслуживания*, стр. 9-15.

Регистрация МИ в Росздравнадзоре
www.nevacert.ru | info@nevacert.ru

Связанные процедуры…

- *Подтверждение журнала техобслуживания*, стр. 9-15
- *Добавление комментария к процедуре техобслуживания*, стр. 9-16
- *Печать отчета по истории техобслуживания за указанный месяц*, стр. 5-416
- *Печать отчета по истории техобслуживания для отдельной процедуры*, стр. 5-417

Доступ к экрану Журнал техобслуживания

Данная процедура предназначена для отображения экрана Журнал техобслуживания.

Необходимые условия	*Доступ к экрану ТО*, стр. 9-4
Статус модуля	Любой
Уровень доступа пользователя	Общий оператор
Ресурсы	NA

Чтобы открыть экран Журнал техобслуживания:

1. Выберите нужную опцию **Модуль** на экране ТО.
2. Нажмите **F2 - Журнал техобслуживания**.

   Отобразится экран Журнал техобслуживания для выбранного модуля.

Сопутствующая информация…

- *Экран ТО*, стр. 9-3
- *Экран Журнал техобслуживания*, стр. 9-13
- *Категории техобслуживания и описания процедур*, стр. 9-19

Процедуры - экран Журнал техобслуживания

Ниже перечислены процедуры, которые можно выполнить из экрана Журнал техобслуживания и в связанных с ним окнах.

Процедуры, не входящие в этот подраздел:

- *Печать отчета по истории техобслуживания за указанный месяц*, стр. 5-416
- *Печать отчета по истории техобслуживания для отдельной процедуры*, стр. 5-417

Процедуры, входящие в этот подраздел:

- *Подтверждение журнала техобслуживания*, стр. 9-15
- *Добавление комментария к процедуре техобслуживания*, стр. 9-16

Подтверждение журнала техобслуживания

Данная процедура предназначена для подтверждения ежемесячного журнала техобслуживания.

Регистрация МИ в Росздравнадзоре
www.nevacert.ru | info@nevacert.ru

ПРИМЕЧАНИЕ: Журнал техобслуживания не может быть подтвержден до наступления первого дня следующего месяца.

Необходимые условия	*Доступ к экрану Журнал техобслуживания*, стр. 9-15
Статус модуля	NA
Уровень доступа пользователя	Системный администратор
Ресурсы	NA

Чтобы подтвердить журнал техобслуживания:

1. Используйте кнопки **Предыдущий**/**Следующий** на экране Журнал техобслуживания для нахождения требуемого месяца.
2. Нажмите **F4 - Подтвердить**.

   Откроется окно Подтвердить запись техобслуживания за выбранный месяц.
3. Установите флажок **Подтвердить запись**.
4. Нажмите **Готово**, чтобы подтвердить журнал техобслуживания.

   Состояние ежемесячного журнала техобслуживания изменится с неподтвержденного на подтвержденное, и появится идентификационный номер оператора, дата и время подтверждения.

Сопутствующая информация…

- *Экран Журнал техобслуживания*, стр. 9-13
- *Окно Подтвердить запись техобслуживания*, стр. 9-17

Добавление комментария к процедуре техобслуживания

Данная процедура предназначена для добавления комментария по процедуре, указанной в журнале техобслуживания. Комментарии полезны, когда необходимо задокументировать, почему процедура не была выполнена, хотя была запланирована, или почему была выполнена процедура «по необходимости».

Необходимые условия	*Доступ к экрану Журнал техобслуживания*, стр. 9-15
Статус модуля	Любой
Уровень доступа пользователя	Общий оператор
Ресурсы	NA

Чтобы добавить комментарий к процедуре техобслуживания:

1. Используйте кнопки **Предыдущий**/**Следующий** на экране Журнал техобслуживания для выбора требуемого месяца.
2. Используйте стрелки **вверх**/**вниз** для выбора требуемой процедуры техобслуживания.
3. Используйте стрелки **влево**/**вправо** для выбора желаемой даты.
4. Нажмите **F5 - Детали**.

Регистрация МИ в Росздравнадзоре
www.nevacert.ru | info@nevacert.ru

Откроется окно Инфо. по журналу ТО для выбранной процедуры и даты.

5. Введите комментарий в поле **Комментарий**.
6. Нажмите **Готово**, чтобы сохранить внесенные изменения.

Сопутствующая информация…

- *Окно Инфо. по журналу ТО*, стр. 9-17
- *Экран Журнал техобслуживания*, стр. 9-13
- *Статусы техобслуживания*, стр. 9-18

Окна - экран Журнал техобслуживания

Окна, в которые можно перейти из экрана Журнал техобслуживания включают:

- *Окно Подтвердить запись техобслуживания*, стр. 9-17
- *Окно Инфо. по журналу ТО*, стр. 9-17

Окно Подтвердить запись техобслуживания

В окне Подтвердить запись техобслуживания системный администратор может подтвердить запись в журнале техобслуживания.

Рисунок 9.6: Окно Подтвердить запись техобслуживания

Описание данных полей, см. *Описание полей в окне Подтвердить запись техобслуживания*, стр. E-148.

Связанные процедуры…

- *Подтверждение журнала техобслуживания*, стр. 9-15

Окно Инфо. по журналу ТО

В окне Инфо. по журналу ТО можно просмотреть подробную информацию по процедуре техобслуживания (на дату выполнения) и добавить комментарий.

ПРИМЕЧАНИЕ: Отображаемые данные соответствуют времени, когда процедура выполнялась последний раз в указанную дату.

Регистрация МИ в Росздравнадзоре
www.nevacert.ru | info@nevacert.ru

Рисунок 9.7: Окно Инфо. по журналу ТО

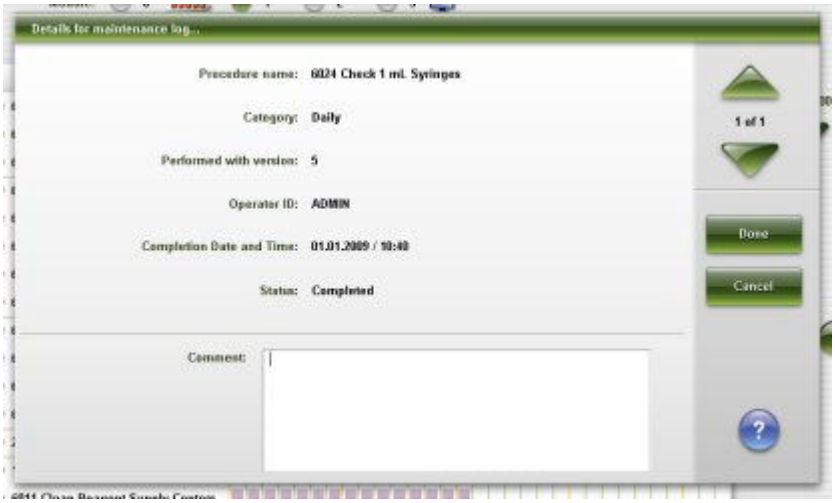

Описание данных полей, см. *Описание полей на экране Журнал техобслуживания*, стр. E-148.

Связанные процедуры…

- *Добавление комментария к процедуре техобслуживания*, стр. 9-16

Статусы техобслуживания

Информацию о статусе техобслуживания можно использовать для определения статуса любой процедуры техобслуживания.

Таблица 9.1: Статусы техобслуживания

Статус	Описание
В очереди	Процедура запланирована на будущую дату.
В ожидании	Процедура запланирована на текущую дату.
Завершено	Процедура завершена, и для процедур, дающих результат, все результаты прошли.
Отмена пользователем	Вы выбрали Отмена до завершения процедуры.
Ошибка	В результате выполнения процедуры произошла ошибка, либо результат недействителен.
Отсутствует	Процедура не выполнялась.
В работе	Процедура выполняется.
Ожидание ответа пользователя	При выполнении процедуры требуется ввод данных пользователем.
Остановлен с ошибкой	Процедура завершена, однако при исполнении возникла ошибка.
Не выполнено	Процедура по техническому обслуживанию не выполнялась в запланированный день.

Регистрация МИ в Росздравнадзоре
www.nevacert.ru | info@nevacert.ru

Категории техобслуживания и описания процедур

Процедуры техобслуживания сгруппированы по типу модуля, а затем по категории. Каждая категория представлена вкладкой на экране ТО.

Вкладка Сделать отображает текущие плановые ежедневные, еженедельные, ежемесячные и ежеквартальные процедуры для выбранного модуля.

Вкладки Ежедневно, Еженедельно, Ежемесячно, Ежеквартально и По мере необходимости отображают все процедуры для выбранного модуля. Вы можете выполнить любую из перечисленных процедур, даже если она не запланирована в настоящий момент.

Вкладка В процессе отображает любую процедуру, выполняемую в настоящий момент для выбранного модуля.

Тип аналитического модуля и податчика образцов вашей системы определяет доступные категории процедур. Соответствующие иллюстрации приведены для большинства процедур техобслуживания.

Темы, входящие в этот подраздел:

- *Категории техобслуживания аналитического модуля системы c* , стр. 9-20
- *Иллюстрации к процедуре техобслуживания аналитического модуля c4000*, стр. 9-44
- *Иллюстрации к процедуре техобслуживания аналитического модуля c8000*, стр. 9-54
- *Иллюстрации к процедуре техобслуживания аналитического модуля c16000*, стр. 9-63
- *Категории техобслуживания аналитических модулей i2000/i2000SR* , стр. 9-72
- *Иллюстрации к процедуре техобслуживания аналитических модулей i2000/i2000SR* , стр. 9-82
- *Категории техобслуживания аналитического модуля i1000SR* , стр. 9-87
- *Иллюстрации к процедуре техобслуживания аналитического модуля i1000SR* , стр. 9-95
- *Категории техобслуживания РПО (за исключением c4000/i1000SR/ci4100)* , стр. 9-100
- *Иллюстрации, относящиеся к процедурам техобслуживания РПО (кроме c4000/i1000SR/ci4100)* , стр. 9-101
- *Категории техобслуживания РПО (c4000/i1000SR/ci4100)* , стр. 9-102
- *Иллюстрации, относящиеся к процедурам техобслуживания РПО (c4000/i1000SR/ci4100)* , стр. 9-103
- *Категории техобслуживания СПО*, стр. 9-104
- *Категории техобслуживания податчика образцов карусели LAS (i2000)*, стр. 9-106
- *Категории техобслуживания компьютерного блока*, стр. 9-107

Регистрация МИ в Росздравнадзоре
www.nevacert.ru | info@nevacert.ru

Категории техобслуживания аналитического модуля системы *c*

Процедуры техобслуживания для аналитического модуля системы *c* сгруппированы по категориям (вкладкам) на экране ТО. Процедуры доступны в следующих категориях:

- *Описание ежедневного техобслуживания (аналитический модуль системы c)*, стр. 9-20
- *Описание еженедельного техобслуживания (аналитический модуль системы c)*, стр. 9-23
- *Описание ежемесячного техобслуживания (аналитический модуль системы c)*, стр. 9-26
- *Описание ежеквартального техобслуживания (аналитический модуль системы c)*, стр. 9-28
- *Описание техобслуживания «по необходимости» (аналитический модуль системы c)*, стр. 9-34

Описание ежедневного техобслуживания (аналитический модуль системы *c*)

Ежедневное техобслуживание требуется только для аналитического модуля. Выполняйте эти процедуры ежедневно:

- *6024 Проверка 1 мл шприцев*, стр. 9-20
- *6028 Проверка чистоты DI воды*, стр. 9-21
- *6070 Ежедневное техобслуживание*, стр. 9-21

Выполнение техобслуживания описано в *Выполнение процедуры техобслуживания*, стр. 9-6.

Краткий справочник, описывающий решения по расходным материалам системы *c*, используемым в ежедневной работе, см. *Растворы, используемые в ежедневной работе (c4000)*, стр. 1-184 или *Растворы, используемые в ежедневной работе (c8000/c16000)*, стр. 1-185.

6024 Проверка 1 мл шприцев

Выполните процедуру ***ежедневного*** техобслуживания и убедитесь, что:

- Утечки на соединениях шприцев с помпой промывающего раствора отсутствуют
- Следы протечки внутри шприца под поршнем отсутствуют

Расположение помпы промывающего раствора см.:

- *Компоненты отделения помп и расходных материалов системы ARCHITECT c4000*, стр. 9-152
- *Компоненты отделения помп и расходных материалов системы ARCHITECT c8000*, стр. 9-221
- *Компоненты отделения помп и расходных материалов системы ARCHITECT c16000*, стр. 9-290

Регистрация МИ в Росздравнадзоре
www.nevacert.ru | info@nevacert.ru

Расчетное время	Необходимые материалы	Требуемый статус модуля
2 минуты	Нет	Остановлен или Готов

6028 Проверка чистоты DI воды

Выполните процедуру ***ежедневного*** техобслуживания, чтобы проверить требуемый уровень чистоты воды для достижения точных результатов пациента.

Расчетное время	Необходимые материалы	Требуемый статус модуля
2 минуты	Нет	Остановлен или Готов

6070 Ежедневное техобслуживание

ОСТОРОЖНО: Химическая опасность. Данная процедура является химически опасной. См. специальную информацию о продукте в *Химические опасности*, стр. 8-8.

Выполните данную процедуру ***ежедневного*** техобслуживания для:

- Промывки линий образца и реагента
- Проверки шприцев с образцом и реагентом на наличие пузырьков и утечек
- Замены растворов промывки игл образцов
- Замены воды в водяной бане
- Добавления антимикробного реагента
- Промывки иглы ICT промывочной жидкостью ICT и референсным раствором ICT
- Опорожнения и заполнения чашки референсного раствора
- Очистки иглы образца снаружи (только тесты цельной крови)*
- Проверки выполнения резервного копирования в течение последних тридцати (30) дней. Если копирования не производилось, оператору будет предложено его выполнить.
- Проверки целостности базы данных

Инструкции по подготовке см. *Подготовка промывочной жидкости ICT (система c)*, стр. 9-22.

Расчетное время	Необходимые материалы	Требуемый статус модуля
15 минут	• Промывочная жидкость ICT • Разбавитель ICT образца • Антимикробный реагент • Детергент A	Готов

Регистрация МИ в Росздравнадзоре
www.nevacert.ru | info@nevacert.ru

Расчетное время	Необходимые материалы	Требуемый статус модуля
	• 0,5% раствор кислотной промывки • Дистиллированная вода* • Ватные тампоны*	

*Требуется только для систем, работающих с цельной кровью, при условии, что с момента выполнения предыдущей процедуры 6070 Ежедневное обслуживание иглы образца уже проводились исследования образцов цельной крови.

Подготовка промывочной жидкости ICT (система *c*)

Данная процедура предназначена для подготовки рабочего раствора промывочной жидкости ICT. Готовая промывочная жидкость ICT используется в процедуре 6070 Ежедневное техобслуживание и процедурах техобслуживания по необходимости 6062 Промывка ICT очищ.жидкостью и 6058 Промывка иглы R2.

Необходимые условия	NA
Статус модуля	NA
Уровень доступа пользователя	NA
Ресурсы	• Лиофилизированный промывочный раствор ICT • Промывочная жидкость ICT • Пипетка

Чтобы приготовить промывочную жидкость ICT:

1. Удерживайте флакон с лиофилизированным промывочным раствором ICT правой стороной вверх и постучите о ровную поверхность перед открытием, чтобы удалить излишний материал с крышки.

   ВАЖНО: Подождите пару минут, прежде чем снимать крышку, дайте суспендированным частицам осесть.

2. Удерживайте флакон правой стороной вверх и установите на ровную поверхность. Аккуратно снимите крышку.

   ВАЖНО: Старайтесь не поднимать пыль, снимайте крышку медленным, контролируемым движением, прочно удерживая флакон.

3. Добавьте во флакон с лиофилизированным промывочным раствором ICT 12 мл промывочной жидкости ICT.

   ВАЖНО: Позвольте жидкости стечь внутрь флакона, чтобы минимизировать образование аэрозолей лиофилизированного материала.

4. Закройте крышку и перемешайте, слегка переворачивая флакон. Запишите дату подготовки раствора.

   ПРИМЕЧАНИЕ: Готовая промывочная жидкость ICT в закрытом флаконе сохраняет стабильность в течение 14 дней при условии хранения при температуре от 2°C до 8°C, но не дольше срока годности.

Регистрация МИ в Росздравнадзоре
www.nevacert.ru | info@nevacert.ru

Приготовление антимикробного реагента (система *c*)

Данная процедура предназначена для приготовления антимикробного реагента. Готовый реагент добавляется в водяную баню во время процедуры 6070 Ежедневное техобслуживание для предотвращения и контролирования микробиологического загрязнения.

Необходимые условия	NA
Статус системы	Любой
Уровень доступа пользователя	Общий оператор
Ресурсы	• Антимикробный реагент • Соответствующий картридж реагента

ОСТОРОЖНО: Химическая опасность. Данная процедура является химически опасной. См. информацию о продукте в *Химические опасности*, стр. 8-8.

Чтобы приготовить антимикробный реагент:

1. Проверьте, чтобы антимикробный реагент имел действующий срок годности, указанный на этикетке на флаконе. НЕ используйте, если срок годности превышен.
2. Аккуратно переверните флакон, чтобы добиться гомогенности раствора.
3. Налейте антимикробный реагент в соответствующий контейнер.
4. Укажите на этикетке контейнера название (антимикробный реагент) и срок годности. Дополнительную информацию см. на этикетке на контейнере.

Описание еженедельного техобслуживания (аналитический модуль системы *c*)

Еженедельное техобслуживание в системе *c* требуется только для аналитического модуля. Выполняйте эти процедуры еженедельно:

- *6019 Проверка компонентов ICT*, стр. 9-23
- *6021 Очистка миксеров*, стр. 9-24
- *6023 Очистка игл образца/реагента*, стр. 9-24
- *6056 Очистка кювет детергентом*, стр. 9-25
- *6308 Проверка трубки помпы высококонцентрированных отходов*, стр. 9-25

Для выполнения процедуры техобслуживания, см. *Выполнение процедуры техобслуживания*, стр. 9-6.

6019 Проверка компонентов ICT

ОСТОРОЖНО: Биологические РИСКИ. Это зона деятельности, в которой вы подвергаетесь риску воздействия потенциально инфицированного материала. См. *Биологические опасности*, стр. 8-6.

Регистрация МИ в Росздравнадзоре
www.nevacert.ru | info@nevacert.ru

ОСТОРОЖНО: Химическая опасность. Данная процедура является химически опасной. См. специальную информацию о продукте в *Химические опасности*, стр. 8-8.

Выполните процедуру ***еженедельного*** техобслуживания и убедитесь, что:

- Игла ICT не осушается
- Пузырьки в трубке ICT не наблюдаются
- Утечки на соединениях шприцев с помпой аспирации ICT и помпой референсного раствора ICT отсутствуют

Для просмотра связанной иллюстрации, см.:

- *6019 Проверка компонентов ICT (c4000)*, стр. 9-47
- *6019 Проверка компонентов ICT (c8000)*, стр. 9-56
- *6019 Проверка компонентов ICT (c16000)*, стр. 9-65

Расчетное время	Необходимые материалы	Требуемый статус модуля
2 минуты	Отсутствует	Готов

6021 Очистка миксеров

ОСТОРОЖНО: Биологические РИСКИ. Это зона деятельности, в которой вы подвергаетесь риску воздействия потенциально инфицированного материала. См. *Биологические опасности*, стр. 8-6.

ОСТОРОЖНО: Химическая опасность. Данная процедура является химически опасной. См. специальную информацию о продукте в *Химические опасности*, стр. 8-8.

Выполните процедуру ***еженедельного*** техобслуживания для удаления белковых наростов в миксерах.

Расчетное время	Необходимые материалы	Требуемый статус модуля
3 минуты	• 70% изопропиловый спирт • Ватные тампоны • Деионизированная вода	Остановлен или Готов

6023 Очистка игл образца/реагента

ОСТОРОЖНО: Биологические РИСКИ. Это зона деятельности, в которой вы подвергаетесь риску воздействия потенциально инфицированного материала. См. *Биологические опасности*, стр. 8-6.

ОСТОРОЖНО: Опасность при работе с аспирационной иглой. Острый наконечник иглы. Это зона деятельности, в которой вы подвергаетесь риску воздействия иглы. См. *Иглы и прочие острые предметы*, стр. 8-20.

Регистрация МИ в Росздравнадзоре
www.nevacert.ru | info@nevacert.ru

ОСТОРОЖНО: Химическая опасность. Данная процедура является химически опасной. См. специальную информацию о продукте в *Химические опасности*, стр. 8-8.

Выполните процедуру ***еженедельного*** техобслуживания и убедитесь, что:

- Белковые наросты с наружных поверхностей игл для образцов и реагентов удалены.
- Иглы не повреждены, не имеют утечек или подкапывания.

ПРИМЕЧАНИЕ: Требуется только для систем, работающих с цельной кровью, при условии, что были исследованы образцы цельной крови, а процедура 6070 Ежедневное обслуживание иглы образца не была выполнена.

Расчетное время	Необходимые материалы	Требуемый статус модуля
5 минут	• Детергент A • Ватные тампоны • Дистиллированная вода • Мандрен для очистки иглы (опционально)	Остановлен или Готов

6056 Очистка кювет детергентом

ОСТОРОЖНО: Химическая опасность. Данная процедура является химически опасной. См. специальную информацию о продукте в *Химические опасности*, стр. 8-8.

Выполните процедуру ***еженедельного*** техобслуживания для удаления белковых наростов и остатков реагента из кювет.

Расчетное время	Необходимые материалы	Требуемый статус модуля
25 минут	Детергент A	Готов

6308 Проверка трубки помпы высококонцентрированных отходов

ОСТОРОЖНО: Химическая опасность. Данная процедура является химически опасной. См. специальную информацию о продукте в *Химические опасности*, стр. 8-8.

Выполните процедуру ***еженедельного*** техобслуживания для предотвращения засорения трубки помпы высококонцентрированных отходов.

Для просмотра связанной иллюстрации, см.:

- *6308 Пров.трубки помпы ВК отходов (c4000)*, стр. 9-49
- *6308 Пров.трубки помпы ВК отходов (c8000)*, стр. 9-58
- *6308 Пров.трубки помпы ВК отходов (c16000)*, стр. 9-67

Регистрация МИ в Росздравнадзоре
www.nevacert.ru | info@nevacert.ru

Расчетное время	Необходимые материалы	Требуемый статус модуля
2 минуты	Отсутствует	Остановлен или Готов

Описание ежемесячного техобслуживания (аналитический модуль системы *c*)

Ежемесячное техобслуживание в системе *c* требуется только для аналитического модуля. Выполняйте эти процедуры ежемесячно:

- *6016 Проверка комп. дозирования*, стр. 9-26
- *6018 Очистка игл блока промывки*, стр. 9-26
- *6026 Проверка шприцев и клапанов*, стр. 9-27
- *6300 Очистка осуш. насадки ICT*, стр. 9-27

Выполнение техобслуживания описано в *Выполнение процедуры техобслуживания*, стр. 9-6.

6016 Проверка комп. дозирования

ОСТОРОЖНО: Биологические РИСКИ. Это зона деятельности, в которой вы подвергаетесь риску воздействия потенциально инфицированного материала. См. *Биологические опасности*, стр. 8-6.

ОСТОРОЖНО: Опасность при работе с аспирационной иглой. Острый наконечник иглы. Это зона деятельности, в которой вы подвергаетесь риску воздействия иглы. См. *Иглы и прочие острые предметы*, стр. 8-20.

ОСТОРОЖНО: Химическая опасность. Данная процедура является химически опасной. См. специальную информацию о продукте в *Химические опасности*, стр. 8-8.

Выполните процедуру ***ежемесячного*** техобслуживания и убедитесь, что:

- Пузырьки воздуха не попали в шприцы образца и/или реагента или трубку образца и/или реагента
- Игла и винты провода заземления затянуты
- Трубка иглы реагента не обесцветилась

Расчетное время	Необходимые материалы	Требуемый статус модуля
2 минуты	Большая шлицевая отвертка	Остановлен или Готов

6018 Очистка игл блока промывки

ОСТОРОЖНО: Биологические РИСКИ. Это зона деятельности, в которой вы подвергаетесь риску воздействия потенциально инфицированного материала. См. *Биологические опасности*, стр. 8-6.

Регистрация МИ в Росздравнадзоре
www.nevacert.ru | info@nevacert.ru

ОСТОРОЖНО: Химическая опасность. Данная процедура является химически опасной. См. специальную информацию о продукте в *Химические опасности*, стр. 8-8.

Выполните процедуру ***ежемесячного*** техобслуживания и убедитесь в том, что иглы чистые и не содержат мусора, который может затруднить работу.

ВАЖНО: Некорректное позиционирование устройства промывки кювет на установочных штырьках может привести к смещению положения устройства промывки кювет. Такое смещение может стать причиной повреждения кювет или отсоединения основания сегмента кювет.

Расчетное время	Необходимые материалы	Требуемый статус модуля
5 минут	Мандрен для очистки иглы	Остановлен или Готов

6026 Проверка шприцев и клапанов

ОСТОРОЖНО: Химическая опасность. Данная процедура является химически опасной. См. специальную информацию о продукте в *Химические опасности*, стр. 8-8.

Выполните процедуру ***ежемесячного*** техобслуживания для проверки шприцев, соленоидных клапанов и их соединений на предмет утечки.

Для просмотра связанных изображений, см.:

- *6026 Проверка шприцев и клапанов (c4000)*, стр. 9-49
- *6026 Проверка шприцев и клапанов (c8000)*, стр. 9-60
- *6026 Проверка шприцев и клапанов (c16000)*, стр. 9-68

Расчетное время	Необходимые материалы	Требуемый статус модуля
3 минуты	Нет	Остановлен или Готов

6300 Очистка осуш. насадки ICT

ОСТОРОЖНО: Биологические РИСКИ. Это зона деятельности, в которой вы подвергаетесь риску воздействия потенциально инфицированного материала. См. *Биологические опасности*, стр. 8-6.

ОСТОРОЖНО: Химическая опасность. Данная процедура является химически опасной. См. специальную информацию о продукте в *Химические опасности*, стр. 8-8.

Выполните процедуру ***ежемесячного*** техобслуживания и убедитесь в том, что дренажный наконечник аспирации ICT не содержит мусора и солевых отложений.

Для просмотра связанных изображений, см.:

- *6300 Очистка осуш. насадки ICT (c4000)*, стр. 9-51
- *6300 Очистка осуш. насадки ICT (c8000)*, стр. 9-60
- *6300 Очистка осуш. насадки ICT (c16000)*, стр. 9-69

Регистрация МИ в Росздравнадзоре
www.nevacert.ru | info@nevacert.ru

Расчетное время	Необходимые материалы	Требуемый статус модуля
1 - 2 минуты	• Безворсовая салфетка • Деионизированная вода	Остановлен или Готов

Описание ежеквартального техобслуживания (аналитический модуль системы *c*)

Ежеквартальное техобслуживание в системе *c* требуется только для аналитического модуля. Выполняйте эти процедуры ежеквартально:

- *1003 Замена лампы*, стр. 9-28
- *6011 Очистка реагентных каруселей (c8000/c16000)*, стр. 9-29
- *6013 Очистка карусели образцов (c8000/c16000)*, стр. 9-29
- *6301 ТО шприца образца*, стр. 9-29
- *6302 ТО промывки шприца*, стр. 9-30
- *6303 ТО шприца реагента*, стр. 9-31
- *6304 Замена 1 мл шприцев*, стр. 9-32
- *6305 Замена обр.клапана асп. ICT*, стр. 9-32
- *6306 Проверка клапанов реф. ICT*, стр. 9-33
- *6307 Очистка сенсора ВК отходов*, стр. 9-34

Для выполнения процедуры техобслуживания, см. *Выполнение процедуры техобслуживания*, стр. 9-6.

1003 Замена лампы

ОСТОРОЖНО: Вероятность поражения электрическим током. Запрещается снимать лампу или плату лампы при включенном аналитическом модуле. См. *Электрические опасности*, стр. 8-17.

ОСТОРОЖНО: Горячая поверхность. При выполнении этого действия или в этой зоне возможен контакт с горячими поверхностями. См. *Горячие предметы*, стр. 8-24.

ОСТОРОЖНО: Химическая опасность. Данная процедура является химически опасной. См. специальную информацию о продукте в *Химические опасности*, стр. 8-8.

Выполните данную процедуру ***ежеквартального*** техобслуживания для замены лампы.

Для иллюстрирования данной ежеквартальной процедуры техобслуживания см. процедуру замены компонента:

- *Замена лампы или платы лампы (c4000)*, стр. 9-130
- *Замена лампы или платы лампы (c8000)*, стр. 9-196
- *Замена лампы или платы лампы (c16000)*, стр. 9-267

Регистрация МИ в Росздравнадзоре
www.nevacert.ru | info@nevacert.ru

Расчетное время	Необходимые материалы	Требуемый статус модуля
15 минут **ПРИМЕЧАНИЕ:** Время не учитывает прогрев лампы (30 минут)	• Лампа • Отвертка Phillips • Перчатки • Безворсовая салфетка (опция) • Этиловый спирт (опция)	Остановлен или Готов

6011 Очистка реагентных каруселей (*c*8000/*c*16000)

ОСТОРОЖНО: Химическая опасность. Данная процедура является химически опасной. См. специальную информацию о продукте в *Химические опасности*, стр. 8-8.

Выполните данную процедуру ***ежеквартального*** техобслуживания для очистки реагентных каруселей от мусора и отложений.

Расчетное время	Необходимые материалы	Требуемый статус модуля
3 минуты	Безворсовая салфетка	Готов

6013 Очистка карусели образцов (*c*8000/*c*16000)

ОСТОРОЖНО: Биологические РИСКИ. Это зона деятельности, в которой вы подвергаетесь риску воздействия потенциально инфицированного материала. См. *Биологические опасности*, стр. 8-6.

ОСТОРОЖНО: Химическая опасность. Данная процедура является химически опасной. См. специальную информацию о продукте в *Химические опасности*, стр. 8-8.

Выполните процедуру ***ежеквартального*** техобслуживания для очистки карусели образцов и блока каруселей от мусора и пыли.

Расчетное время	Необходимые материалы	Требуемый статус модуля
3 минуты	• Безворсовая салфетка • 0,1% гипохлорит натрия • Дистиллированная вода	Остановлен или Готов

ПРИМЕЧАНИЕ: Информацию о разведении гипохлорита натрия, см. *Требования к процедуре обеззараживания*, стр. 8-14.

6301 ТО шприца образца

ОСТОРОЖНО: Биологические РИСКИ. Это зона деятельности, в которой вы подвергаетесь риску воздействия потенциально инфицированного материала. См. *Биологические опасности*, стр. 8-6.

Регистрация МИ в Росздравнадзоре
www.nevacert.ru | info@nevacert.ru

ОСТОРОЖНО: Химическая опасность. Данная процедура является химически опасной. См. специальную информацию о продукте в *Химические опасности*, стр. 8-8.

Выполните данную процедуру ***ежеквартального*** техобслуживания для замены уплотнительных колец шприца образца и уплотнительных насадок 1 и 2.

Для иллюстрирования данной ежеквартальной процедуры техобслуживания см. процедуру замены компонента:

- *Замена уплотнительного кольца и уплотнительных насадок 1 и 2 шприца с образцом или реагентом (c4000)*, стр. 9-173
- *Замена уплотнительного кольца и уплотнительных насадок 1 и 2 шприца с образцом или реагентом (c8000)*, стр. 9-243
- *Замена уплотнительного кольца и уплотнительных насадок 1 и 2 шприца с образцом или реагентом (c16000)*, стр. 9-311

Выполните процедуру техобслуживания ***по необходимости*** *2132 Прокачка жидкостных линий*, стр. 9-39 для подготовки к работе по завершении техобслуживания шприца образца.

Расчетное время	Необходимые материалы	Требуемый статус модуля
10 минут	• Отвертка Phillips • Шлицевая отвертка • Ключ на 10 • Ватные тампоны • Абсорбирующее полотенце • Уплотнительные кольца и уплотнительные насадки 1 и 2	Остановлен или Готов

6302 ТО промывки шприца

ОСТОРОЖНО: Биологические РИСКИ. Это зона деятельности, в которой вы подвергаетесь риску воздействия потенциально инфицированного материала. См. *Биологические опасности*, стр. 8-6.

ОСТОРОЖНО: Химическая опасность. Данная процедура является химически опасной. См. специальную информацию о продукте в *Химические опасности*, стр. 8-8.

Выполните данную процедуру ***ежеквартального*** техобслуживания для замены уплотнительных колец шприца промывающих растворов и уплотнительных насадок 1 и 2.

Для иллюстрирования данной ежеквартальной процедуры техобслуживания см. процедуру замены компонента:

- *Замените уплотнительное кольцо и уплотнительные насадки 1 и 2 шприца для промывающего раствора (c4000)*, стр. 9-166
- *Замените уплотнительное кольцо и уплотнительные насадки 1 и 2 шприца для промывающего раствора (c8000)*, стр. 9-236

Регистрация МИ в Росздравнадзоре
www.nevacert.ru | info@nevacert.ru

- *Замените уплотнительное кольцо и уплотнительные насадки 1 и 2 шприца для промывающего раствора (c16000)*, стр. 9-304

Выполните процедуру техобслуживания ***по необходимости*** *2155 Прокачка промывочных растворов*, стр. 9-39 для подготовки к работе по завершении техобслуживания шприца промывающих растворов.

Расчетное время	Необходимые материалы	Требуемый статус модуля
10 минут	• Отвертка Phillips • Шлицевая отвертка • Ключ на 10 • Ватные тампоны • Абсорбирующее полотенце • Уплотнительные кольца и уплотнительные насадки 1 и 2	Готов

6303 ТО шприца реагента

ОСТОРОЖНО: Биологические РИСКИ. Это зона деятельности, в которой вы подвергаетесь риску воздействия потенциально инфицированного материала. См. *Биологические опасности*, стр. 8-6.

ОСТОРОЖНО: Химическая опасность. Данная процедура является химически опасной. См. специальную информацию о продукте в *Химические опасности*, стр. 8-8.

Выполните данную процедуру ***ежеквартального*** техобслуживания для замены уплотнительных колец шприца реагентов и уплотнительных насадок 1 и 2.

Для иллюстрирования данной ежеквартальной процедуры техобслуживания см. процедуру замены компонента:

- *Замена уплотнительного кольца и уплотнительных насадок 1 и 2 шприца с образцом или реагентом (c4000)*, стр. 9-173
- *Замена уплотнительного кольца и уплотнительных насадок 1 и 2 шприца с образцом или реагентом (c8000)*, стр. 9-243
- *Замена уплотнительного кольца и уплотнительных насадок 1 и 2 шприца с образцом или реагентом (c16000)*, стр. 9-311

Выполните процедуру техобслуживания ***по необходимости*** *2132 Прокачка жидкостных линий*, стр. 9-39 для подготовки к работе по завершении техобслуживания шприца реагентов.

Расчетное время	Необходимые материалы	Требуемый статус модуля
10 минут	• Отвертка Phillips • Шлицевая отвертка • Ключ на 10 • Ватные тампоны	Остановлен или Готов

Регистрация МИ в Росздравнадзоре
www.nevacert.ru | info@nevacert.ru

Расчетное время	Необходимые материалы	Требуемый статус модуля
	• Абсорбирующее полотенце • Уплотнительные кольца и уплотнительные насадки 1 и 2	

6304 Замена 1 мл шприцев

ОСТОРОЖНО: Биологические РИСКИ. Это зона деятельности, в которой вы подвергаетесь риску воздействия потенциально инфицированного материала. См. *Биологические опасности*, стр. 8-6.

ОСТОРОЖНО: Химическая опасность. Данная процедура является химически опасной. См. специальную информацию о продукте в *Химические опасности*, стр. 8-8.

Выполните данную процедуру ***ежеквартального*** техобслуживания для замены 1 мл шприцев в:

- Помпа референсного раствора ICT
- Помпа промывающего раствора
- Помпа аспирации ICT

Для иллюстрирования данной ежеквартальной процедуры техобслуживания см. процедуру замены компонента:

- *Замена 1 мл шприцев (c4000)*, стр. 9-153
- *Замена 1 мл шприцев (c8000)*, стр. 9-222
- *Замена 1 мл шприцев (c16000)*, стр. 9-291

Выполните процедуру техобслуживания ***по необходимости*** *6063 Прокачка модуля ICT*, стр. 9-43 для подготовки к работе по завершении замены 1 мл шприцев для референсного раствора ICT и помп аспирации ICT.

Выполните процедуру техобслуживания ***по необходимости*** *2155 Прокачка промывочных растворов*, стр. 9-39 для подготовки к работе по завершении техобслуживания 1 мл шприцев для насоса промывающего раствора.

Расчетное время	Необходимые материалы	Требуемый статус модуля
15 минут	• Абсорбирующее полотенце • Шприцы 1 мл	Остановлен или Готов

6305 Замена обр.клапана асп. ICT

ОСТОРОЖНО: Биологические РИСКИ. Это зона деятельности, в которой вы подвергаетесь риску воздействия потенциально инфицированного материала. См. *Биологические опасности*, стр. 8-6.

Регистрация МИ в Росздравнадзоре
www.nevacert.ru | info@nevacert.ru

ОСТОРОЖНО: Химическая опасность. Данная процедура является химически опасной. См. специальную информацию о продукте в *Химические опасности*, стр. 8-8.

Выполните данную процедуру ***ежеквартального*** техобслуживания для замены обратного клапана помпы аспирации ICT.

Для иллюстрирования данной ежеквартальной процедуры техобслуживания см. процедуру замены компонента:

- *Замена обратных клапанов (c4000)*, стр. 9-157
- *Замена обратных клапанов (c8000)*, стр. 9-226
- *Замена обратных клапанов (c16000)*, стр. 9-295

Выполните процедуру техобслуживания ***по необходимости*** *6063 Прокачка модуля ICT*, стр. 9-43 для подготовки к работе по завершении замены обратного клапана помпы аспирации ICT.

Расчетное время	Необходимые материалы	Требуемый статус модуля
5 минут	• Абсорбирующее полотенце • Обратный клапан помпы аспирации ICT	Остановлен или Готов

6306 Проверка клапанов реф. ICT

ОСТОРОЖНО: Биологические РИСКИ. Это зона деятельности, в которой вы подвергаетесь риску воздействия потенциально инфицированного материала. См. *Биологические опасности*, стр. 8-6.

ОСТОРОЖНО: Химическая опасность. Данная процедура является химически опасной. См. специальную информацию о продукте в *Химические опасности*, стр. 8-8.

Выполните данную процедуру ***ежеквартального*** техобслуживания для анализа обратных клапанов референсного раствора ICT и проверки их функционирования. Соответствующие иллюстрации с инструкциями по оценке см. *Оценка состояния обратного клапана (система c)*, стр. 10-704.

Расчетное время	Необходимые материалы	Требуемый статус модуля
3 минуты	• Зажим или большие кровоостанавливающие зажимы • Абсорбирующее полотенце • Достаточно большой стакан для 1 мл шприцев с обратными клапанами • Деионизированная вода	Остановлен или Готов

Регистрация МИ в Росздравнадзоре
www.nevacert.ru | info@nevacert.ru

6307 Очистка сенсора ВК отходов

ОСТОРОЖНО: Биологические РИСКИ. Это зона деятельности, в которой вы подвергаетесь риску воздействия потенциально инфицированного материала. См. *Биологические опасности*, стр. 8-6.

ОСТОРОЖНО: Химическая опасность. Данная процедура является химически опасной. См. специальную информацию о продукте в *Химические опасности*, стр. 8-8.

Выполните данную процедуру ***ежеквартального*** техобслуживания для:

- Проверки датчика высококонцентрированных отходов
- Очистки датчика высококонцентрированных отходов разведенным обеззараживающим раствором

Расчетное время	Необходимые материалы	Требуемый статус модуля
10 минут	• Абсорбирующее полотенце • Стакан, достаточный для датчика высококонцентрированных отходов • 0,5% гипохлорит натрия	Остановлен или Готов

ПРИМЕЧАНИЕ: Информацию о разведении гипохлорита натрия, см. *Требования к процедуре обеззараживания*, стр. 8-14.

Описание техобслуживания «по необходимости» (аналитический модуль системы *c*)

Выполните рекомендованные процедуры техобслуживания «по необходимости» на системе *c* при поиске и устранении неисправностей/диагностике или штатной работе при возникновении следующих проблем:

- *1120 Калибровка пипеттора образца*, стр. 9-35
- *1121 Калибровка пипеттора R1*, стр. 9-36
- *1122 Калибровка пипеттора R2*, стр. 9-37
- *2129 Добавление антимикр. реагента*, стр. 9-38
- *2131 Промывка чашки ICT*, стр. 9-38
- *2132 Прокачка жидкостных линий*, стр. 9-39
- *2134 Замена воды в водяной бане*, стр. 9-39
- *2155 Прокачка промывочных растворов*, стр. 9-39
- *2183 Очистка промывочных чашек*, стр. 9-39
- *3525 Статус температуры*, стр. 9-40
- *3526 Проверка темп. водяной бани*, стр. 9-40

Регистрация МИ в Росздравнадзоре
www.nevacert.ru | info@nevacert.ru

- *6027 Очистка реагентной карусели (c4000)*, стр. 9-41
- *6052 Промывка кювет*, стр. 9-41
- *6053 Промывка иглы водой*, стр. 9-41
- *6054 Очистка игл кислотным раствором*, стр. 9-41
- *6055 Промывка иглы детергентом B*, стр. 9-42
- *6057 Промывка иглы детергентом A*, стр. 9-42
- *6058 Промывка иглы R2*, стр. 9-42
- *6060 Обновление истории/очистка кювет*, стр. 9-43
- *6062 Промывка ICT очищающей жидкостью*, стр. 9-43
- *6063 Прокачка модуля ICT*, стр. 9-43
- *6064 Очистка реакционной карусели*, стр. 9-44
- *6310 Очистка кювет - вручную*, стр. 9-44

Для выполнения процедуры техобслуживания, см. *Выполнение процедуры техобслуживания*, стр. 9-6.

1120 Калибровка пипеттора образца

ОСТОРОЖНО: Биологические РИСКИ. Это зона деятельности, в которой вы подвергаетесь риску воздействия потенциально инфицированного материала. См. *Биологические опасности*, стр. 8-6.

ОСТОРОЖНО: Опасность при работе с аспирационной иглой. Острый наконечник иглы. Это зона деятельности, в которой вы подвергаетесь риску воздействия иглы. См. *Иглы и прочие острые предметы*, стр. 8-20.

Выполните данную процедуру техобслуживания ***по необходимости*** для позиционирования игл образца во всех позициях, в которых выполняется аспирация и дозирование.

Для просмотра связанной иллюстрации, см.:

- *1120 Калибровка пипеттора образца (c4000)*, стр. 9-51
- *1120 Калибровка пипеттора образца (c8000)*, стр. 9-61
- *1120 Калибровка пипеттора образца (c16000)*, стр. 9-69

Расчетное время	Необходимые материалы	Требуемый статус модуля
12 минут	• Регулировочный кюветный сегмент • Водопроводная вода или физиологический раствор • Безворсовая салфетка	Остановлен или Готов

Регистрация МИ в Росздравнадзоре
www.nevacert.ru | info@nevacert.ru

Расчетное время	Необходимые материалы	Требуемый статус модуля
	Могут понадобиться дополнительные материалы в зависимости от конфигурации податчика образцов. • RSH: – Стержень калибровки штатива (РПО) • *c* 8000/*c* 16000: – Стержень калибровки пипеттора (LAS) – Инструмент штрих-кода ПО (LAS)	

1121 Калибровка пипеттора R1

ОСТОРОЖНО: Биологические РИСКИ. Это зона деятельности, в которой вы подвергаетесь риску воздействия потенциально инфицированного материала. См. *Биологические опасности*, стр. 8-6.

ОСТОРОЖНО: Опасность при работе с аспирационной иглой. Острый наконечник иглы. Это зона деятельности, в которой вы подвергаетесь риску воздействия иглы. См. *Иглы и прочие острые предметы*, стр. 8-20.

ОСТОРОЖНО: Химическая опасность. Данная процедура является химически опасной. См. специальную информацию о продукте в *Химические опасности*, стр. 8-8.

Выполните данную процедуру техобслуживания ***по необходимости*** для позиционирования иглы R1 во всех позициях, в которых выполняется аспирация и дозирование реагентов пипеттором R1.

Для просмотра связанной иллюстрации, см.:

- *1121 Калибровка пипеттора R1 (c4000)*, стр. 9-52
- *1121 Калибровка пипеттора R1 (c8000)*, стр. 9-62
- *1121 Калибровка пипеттора R1 (c16000)*, стр. 9-70

Расчетное время	Необходимые материалы	Требуемый статус модуля
7 минут	• Внешний сегмент R1, 12 позиций, с калибровочной мишенью пипеттора (*c*8000/*c*16000)	Остановлен или Готов

Регистрация МИ в Росздравнадзоре
www.nevacert.ru | info@nevacert.ru

Расчетное время	Необходимые материалы	Требуемый статус модуля
	• Внутренний сегмент R1, 20 позиций, с калибровочной мишенью пипеттора (*c*8000/ *c*16000) • Внешние и внутренние сегменты реагентов с калибровочной мишенью пипеттора (*c*4000) • Регулировочный кюветный сегмент • Вода • Безворсовая салфетка	

1122 Калибровка пипеттора R2

ОСТОРОЖНО: Биологические РИСКИ. Это зона деятельности, в которой вы подвергаетесь риску воздействия потенциально инфицированного материала. См. *Биологические опасности*, стр. 8-6.

ОСТОРОЖНО: Опасность при работе с аспирационной иглой. Острый наконечник иглы. Это зона деятельности, в которой вы подвергаетесь риску воздействия иглы. См. *Иглы и прочие острые предметы*, стр. 8-20.

ОСТОРОЖНО: Химическая опасность. Данная процедура является химически опасной. См. специальную информацию о продукте в *Химические опасности*, стр. 8-8.

Выполните данную процедуру техобслуживания ***по необходимости*** для позиционирования иглы R2 во всех позициях, в которых выполняется аспирация и дозирование реагентов пипеттором R2.

Для просмотра связанной иллюстрации, см.:

- *1122 Калибровка пипеттора R2 (c4000)*, стр. 9-53
- *1122 Калибровка пипеттора R2 (c8000)*, стр. 9-62
- *1122 Калибровка пипеттора R2 (c16000)*, стр. 9-71

Расчетное время	Необходимые материалы	Требуемый статус модуля
6 минут	• Внешний сегмент R2, 12 позиций, с калибровочной мишенью пипеттора (*c*8000/ *c*16000)	Остановлен или Готов

Регистрация МИ в Росздравнадзоре
www.nevacert.ru | info@nevacert.ru

Расчетное время	Необходимые материалы	Требуемый статус модуля
	• Сегмент R2, 14 позиций, с калибровочной мишенью пипеттора (*c*8000) • Внутренний сегмент R2, 20 позиций, с калибровочной мишенью пипеттора (*c*16000) • Внешние и внутренние сегменты реагентов со стержнем калибровки пипеттора (*c*4000) • Регулировочный кюветный сегмент • Вода • Безворсовая салфетка	

2129 Добавление антимикр. реагента

ОСТОРОЖНО: Химическая опасность. Данная процедура является химически опасной. См. специальную информацию о продукте в *Химические опасности*, стр. 8-8.

Выполните данную процедуру техобслуживания ***по необходимости*** для добавления антимикробного реагента в водяную баню для предотвращения и контроля микробной контаминации. Дополнительную информацию см. на этикетке на контейнере.

Расчетное время	Необходимые материалы	Требуемый статус модуля
5 минут	Антимикробный реагент	Готов

2131 Промывка чашки ICT

Выполните данную процедуру техобслуживания ***по необходимости*** для:

- Слива референсного раствора ICT из чашки референсного раствора ICT
- Наполнения нагревательного кольца для референсного раствора ICT из флакона с референсным раствором ICT

Расчетное время	Необходимые материалы	Требуемый статус модуля
1 минута	Нет	Готов

Регистрация МИ в Росздравнадзоре
www.nevacert.ru | info@nevacert.ru

2132 Прокачка жидкостных линий

Выполните данную процедуру техобслуживания ***по необходимости*** для проверки прокачки воды через:

- Трубку промывочной чашки
- Трубку иглы образца
- Трубку пипеттора R1 и R2
- Реагентные карусели R1 и R2 (*c*8000/*c*16000)

Расчетное время	Необходимые материалы	Требуемый статус модуля
3 минуты	Нет	Готов

2134 Замена воды в водяной бане

ОСТОРОЖНО: Химическая опасность. Данная процедура является химически опасной. См. специальную информацию о продукте в *Химические опасности*, стр. 8-8.

Выполните данную процедуру техобслуживания ***по необходимости*** для слива воды из водяной бани и последующего наполнения бани водой. Дополнительную информацию см. на этикетке на контейнере.

Расчетное время	Необходимые материалы	Требуемый статус модуля
5 минут	Антимикробный реагент	Готов

2155 Прокачка промывочных растворов

Выполните данную процедуру техобслуживания ***по необходимости*** для проверки отсутствия пузырьков воздуха в следующих трубках промывочного раствора:

- Реф. раствор ICT
- Раствор щелочной промывки
- Раствор кислотной промывки

Расчетное время	Необходимые материалы	Требуемый статус модуля
2 минуты	Нет	Готов

2183 Очистка промывочных чашек

ОСТОРОЖНО: Биологические РИСКИ. Это зона деятельности, в которой вы подвергаетесь риску воздействия потенциально инфицированного материала. См. *Биологические опасности*, стр. 8-6.

ОСТОРОЖНО: Химическая опасность. Данная процедура является химически опасной. См. специальную информацию о продукте в *Химические опасности*, стр. 8-8.

Регистрация МИ в Росздравнадзоре
www.nevacert.ru | info@nevacert.ru

Выполните данную процедуру техобслуживания ***по необходимости*** для очистки и обеззараживания промывочных чашек пипетторов и смесителей.

Расчетное время	Необходимые материалы	Требуемый статус модуля
40 минут	• 2,5% гипохлорит натрия • Безворсовые салфетки • Шприц 25 мл • Аппликатор с ватным наконечником • Вода (деионизированная или водопроводная)	Готов

ПРИМЕЧАНИЕ: Стабильность гипохлорита натрия, используемого для деконтаминации, составляет 24 часа. Информацию о разведении гипохлорита натрия, см. *Требования к процедуре обеззараживания*, стр. 8-14.

3525 Статус температуры

Выполните данную процедуру техобслуживания ***по необходимости*** для проверки статуса температуры аналитического модуля в следующих условиях:

- Измерение температуры в соответствии с требованиями вашей лаборатории
- Устранение некоторых кодов ошибки
- Запуск системы после длительного отключения

Система проверяет и отображает статус температуры следующих компонентов аналитического модуля:

- Водяной бани
- Реагентной карусели (каруселей)
- Карусели образцов (*c*8000/*c*16000)
- Внутренних поверхностей прибора

Расчетное время	Необходимые материалы	Требуемый статус модуля
1 минута	Нет	Остановлен или Готов

3526 Проверка темп. водяной бани

Выполните данную процедуру техобслуживания ***по необходимости*** для измерения температуры водяной бани аналитического модуля и сравнения показаний с внешним термометром для обеспечения точности.

Регистрация МИ в Росздравнадзоре
www.nevacert.ru | info@nevacert.ru

Расчетное время	Необходимые материалы	Требуемый статус модуля
5 минут	Термометр (точность показаний ± 0,05°C при 37°C)	Остановлен или Готов

6027 Очистка реагентной карусели (*c*4000)

ОСТОРОЖНО: Химическая опасность. Данная процедура является химически опасной. См. специальную информацию о продукте в *Химические опасности*, стр. 8-8.

Выполните данную процедуру техобслуживания ***по необходимости*** для удаления следов проливания и очистки реагентной карусели от мусора и отложений.

Расчетное время	Необходимые материалы	Требуемый статус модуля
Изменяемое	Безворсовое полотенце	Готов

6052 Промывка кювет

Выполните данную процедуру техобслуживания ***по необходимости*** для промывки всех кювет щелочным раствором, кислотным раствором и водой.

Расчетное время	Необходимые материалы	Требуемый статус модуля
10 минут (*c*8000/*c*16000) 18 минут (*c*4000)	Нет	Готов

6053 Промывка иглы водой

Выполните данную процедуру техобслуживания ***по необходимости*** для промывки водой игл на пипетторе образца, пипетторе реагента R1 и пипетторе реагента R2.

Расчетное время	Необходимые материалы	Требуемый статус модуля
5 минут	Нет	Готов

6054 Очистка игл кислотным раствором

ОСТОРОЖНО: Химическая опасность. Данная процедура является химически опасной. См. специальную информацию о продукте в *Химические опасности*, стр. 8-8.

Выполните данную процедуру техобслуживания ***по необходимости*** для промывки 0,5% разведением кислотного раствора игл на пипетторе образца, пипетторе реагента R1 и пипетторе реагента R2. См. *Приготовление 0,5% раствора кислотной промывки (система c)*, стр. 5-60.

Регистрация МИ в Росздравнадзоре
www.nevacert.ru | info@nevacert.ru

Расчетное время	Необходимые материалы	Требуемый статус модуля
5 минут	0,5% раствор кислотной промывки	Готов

6055 Промывка иглы детергентом B

ОСТОРОЖНО: Химическая опасность. Данная процедура является химически опасной. См. специальную информацию о продукте в *Химические опасности*, стр. 8-8.

Выполните данную процедуру техобслуживания ***по необходимости*** для промывки 10% разведением детергента B игл на пипетторе образца, пипетторе реагента R1 и пипетторе реагента R2. Инструкции по подготовке, см. *Приготовление 10% раствора детергента B (система c)*, стр. 5-63.

Расчетное время	Необходимые материалы	Требуемый статус модуля
5 минут	10% детергент B	Готов

6057 Промывка иглы детергентом A

ОСТОРОЖНО: Химическая опасность. Данная процедура является химически опасной. См. специальную информацию о продукте в *Химические опасности*, стр. 8-8.

Выполните данную процедуру техобслуживания ***по необходимости*** для промывки детергентом A игл на пипетторе образца, пипетторе реагента R1 и пипетторе реагента R2. Инструкции по подготовке, см. *Приготовление детергента A (система c)*, стр. 5-61.

Расчетное время	Необходимые материалы	Требуемый статус модуля
5 минут	Детергент A	Готов

6058 Промывка иглы R2

Выполните данную процедуру техобслуживания для промывки игл пипеттора реагента R2 промывочной жидкостью ICT с целью удаления внутренних белковых отложений. Инструкции по подготовке, см. *Подготовка промывочной жидкости ICT (система c)*, стр. 9-22.

Категория техобслуживания по умолчанию - ***по необходимости.*** Каждая лаборатория должна определить частоту, с которой будет выполняться эта процедура. Частота определяется выполнением 3000 тестов реагентов R2, содержащих увеличенное количество сывороточного белка (большее или равное 20% в/в), или обнаружением перекрестной контаминации реагента R2. В качестве руководства используйте следующую карту. Карта основана на общем количестве тестов, выполненных за месяц всеми тестами реагента R2 Abbott с увеличенным количеством сывороточного белка (см. инструкцию о применению к тесту Abbott). Использование реагентов R2 сторонних производителей следует оценить для включения в расчет числа выполненных тестов.

Регистрация МИ в Росздравнадзоре
www.nevacert.ru | info@nevacert.ru

Количество выполненных за месяц тестов в рамках тест-систем реагента R2 на белковой основе	Предложенная частота
Свыше 3000	Еженедельно
1,001-3,000	Ежемесячно
501-1,000	Ежеквартально
1-500	Каждые шесть месяцев
0	Не требуется

Частоту выполнения можно изменять на Еженедельно, Ежемесячно или Ежеквартально с помощью процедуры диагностики утилит *6118 Edit Clean R2 Probe Frequency (Изменение частоты очистки R2)*, стр. 10-654.

Расчетное время	Необходимые материалы	Требуемый статус модуля
8 минут	Промывочная жидкость ICT	Готов

6060 Обновление истории/очистка кювет

ОСТОРОЖНО: Химическая опасность. Данная процедура является химически опасной. См. специальную информацию о продукте в *Химические опасности*, стр. 8-8.

Выполните процедуру техобслуживания ***по необходимости*** для обновления истории кювет и очистки кювет от белковых наростов и остатков реагента.

Расчетное время	Необходимые материалы	Требуемый статус модуля
25 минут	Детергент A	Готов

6062 Промывка ICT очищающей жидкостью

Выполните данную процедуру техобслуживания ***по необходимости*** для промывки иглы ICT очищающей жидкостью с целью удаления белковых отложений с иглы ICT.

Инструкции по подготовке, см. *Подготовка промывочной жидкости ICT (система c)*, стр. 9-22.

Расчетное время	Необходимые материалы	Требуемый статус модуля
3 минуты	Промывочная жидкость ICT	Готов

6063 Прокачка модуля ICT

Выполните данную процедуру техобслуживания ***по необходимости*** для промывки модуля ICT референсным раствором ICT.

Расчетное время	Необходимые материалы	Требуемый статус модуля
2 минуты	Отсутствует	Готов

Регистрация МИ в Росздравнадзоре
www.nevacert.ru | info@nevacert.ru

6064 Очистка реакционной карусели

Выполните данную процедуру техобслуживания ***по необходимости*** для очистки реакционной карусели от любого мусора.

Расчетное время	Необходимые материалы	Требуемый статус модуля
20 минут	• Безворсовая салфетка • Дистиллированная вода	Остановлен или Готов

6310 Очистка кювет - вручную

ОСТОРОЖНО: Химическая опасность. Данная процедура является химически опасной. См. специальную информацию о продукте в *Химические опасности*, стр. 8-8.

Выполните данную процедуру техобслуживания ***по необходимости*** для ручной очистки и проверки кювет в реакционной карусели.

ПРИМЕЧАНИЕ: Аккуратно очистите кюветы, стараясь не оказывать значительного давления на основание сегмента кювет.

ВАЖНО: Осмотрите каждый сегмент кювет, а также отдельные стеклянные кюветы в сегменте, на наличие повреждений, осторожно надавив на основание сегмента кювет в нескольких точках вдоль сегмента. Если обнаружены повреждения, замените сегмент кювет.

Расчетное время	Необходимые материалы	Требуемый статус модуля
5 минут	• Шлицевая отвертка • Детергент А • Ватные тампоны • Дистиллированная вода • Перчатки • Чистый контейнер, достаточно большой для кюветного сегмента	Остановлен или Готов

Иллюстрации к процедуре техобслуживания аналитического модуля *c*4000

Инструкции по процедурам техобслуживания находятся в разделе ИНСТРУКЦИИ окна Выполнение техобслуживания. Иногда, для графического отображения процедуры, требуются иллюстрации, но в разделе ИНСТРУКЦИИ они не приводятся.

Имеются иллюстрации, помогающие выполнить следующие процедуры техобслуживания аналитического модуля *c*4000:

Регистрация МИ в Росздравнадзоре
www.nevacert.ru | info@nevacert.ru

Таблица техобслуживания	Ссылка на иллюстрацию
Ежедневно	*6024 Проверка 1 мл шприцев (c4000)*, стр. 9-45
Еженедельно	• *6019 Проверка компонентов ICT (c4000)*, стр. 9-47 • *6308 Пров.трубки помпы BK отходов (c4000)*, стр. 9-49
Ежемесячно	• *6026 Проверка шприцев и клапанов (c4000)*, стр. 9-49 • *6300 Очистка осуш. насадки ICT (c4000)*, стр. 9-51
Ежеквартально	• 1003 Замена лампы, см. *Замена лампы или платы лампы (c4000)*, стр. 9-130 • 6301 ТО шприца образца, см. *Замена уплотнительного кольца и уплотнительных насадок 1 и 2 шприца с образцом или реагентом (c4000)*, стр. 9-173 • 6302 ТО промывки шприца, см. *Замените уплотнительное кольцо и уплотнительные насадки 1 и 2 шприца для промывающего раствора (c4000)*, стр. 9-166 • 6303 ТО шприца с реагентом, см. *Замена уплотнительного кольца и уплотнительных насадок 1 и 2 шприца с образцом или реагентом (c4000)*, стр. 9-173 • 6304 Замена 1 мл шприцев, см. *Замена 1 мл шприцев (c4000)*, стр. 9-153 • 6305 Замена обр.клапана асп.ICT, см. *Замена обратных клапанов (c4000)*, стр. 9-157 • 6306 Замена обр.клапана референсного раствора ICT, см. *Оценка состояния обратного клапана (система c)*, стр. 10-704
По мере необходимости	• *1120 Калибровка пипеттора образца (c4000)*, стр. 9-51 • *1121 Калибровка пипеттора R1 (c4000)*, стр. 9-52 • *1122 Калибровка пипеттора R2 (c4000)*, стр. 9-53

Темы:

- *6024 Проверка 1 мл шприцев (c4000)*, стр. 9-45
- *6019 Проверка компонентов ICT (c4000)*, стр. 9-47
- *6308 Пров.трубки помпы BK отходов (c4000)*, стр. 9-49
- *6026 Проверка шприцев и клапанов (c4000)*, стр. 9-49
- *6300 Очистка осуш. насадки ICT (c4000)*, стр. 9-51
- *1120 Калибровка пипеттора образца (c4000)*, стр. 9-51
- *1121 Калибровка пипеттора R1 (c4000)*, стр. 9-52
- *1122 Калибровка пипеттора R2 (c4000)*, стр. 9-53

6024 Проверка 1 мл шприцев (*c*4000)

См. иллюстрацию к процедуре ежедневного техобслуживания:

- Определение местоположения 1 мл шприцев в помпе промывающего раствора
- Проверка соединений и внутренней части 1 мл шприца на утечки

Регистрация МИ в Росздравнадзоре
www.nevacert.ru | info@nevacert.ru

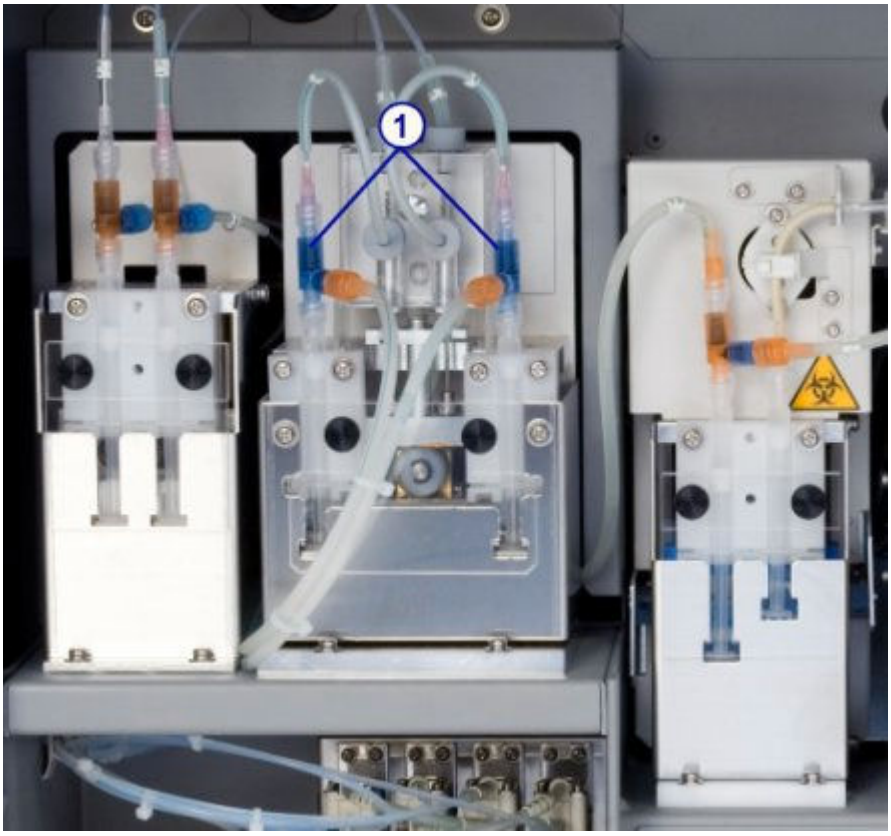

Обозначения:

1. Шприцы 1 мл в помпе промывающего раствора

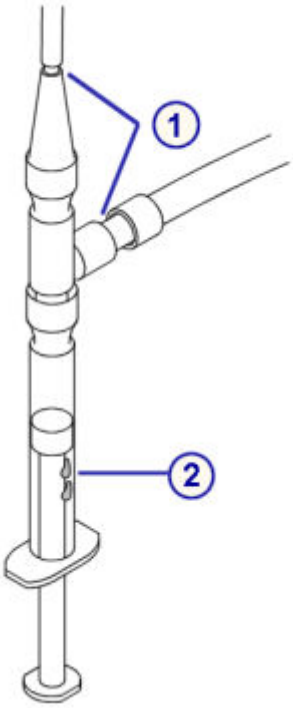

Обозначения:

1. Соединения

Регистрация МИ в Росздравнадзоре
www.nevacert.ru | info@nevacert.ru

2. Пространство внутри шприца под поршнем

6019 Проверка компонентов ICT (*c4000*)

См. иллюстрацию к процедуре еженедельного техобслуживания:

- Проверьте трубки ICT на пузырьки
- Проверьте соединения и внутренние части 1 мл шприца ICT на утечки

Обозначения:

1. Трубка ICT

Регистрация МИ в Росздравнадзоре
www.nevacert.ru | info@nevacert.ru

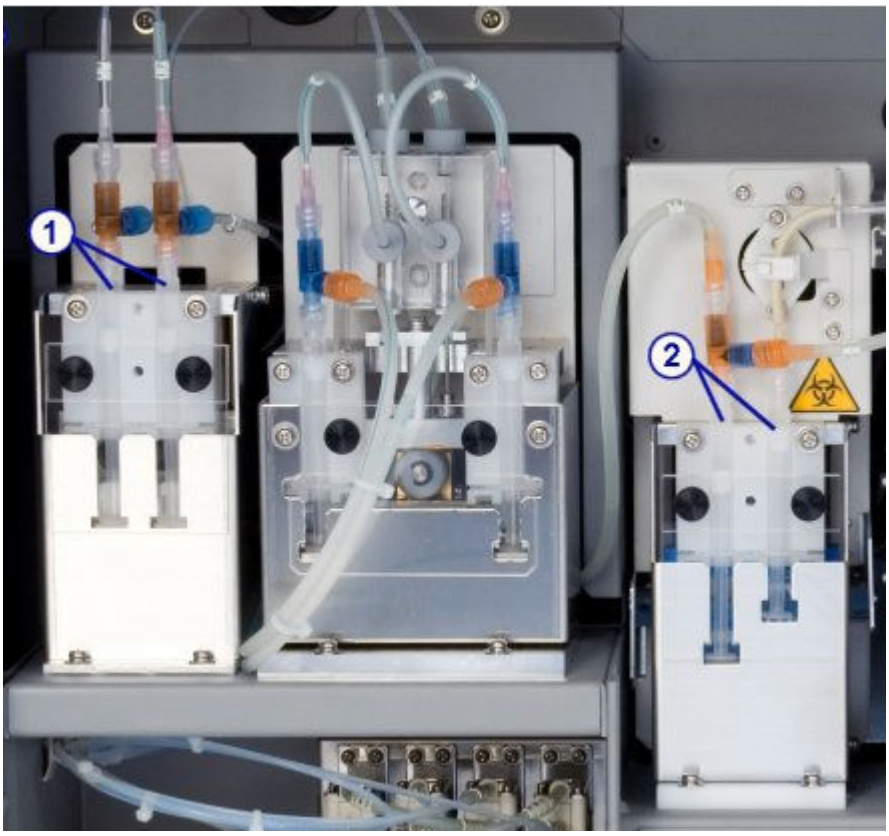

Обозначения:

1. Шприцы 1 мл для помпы референсного раствора ICT
2. Шприцы 1 мл для помпы аспирации ICT

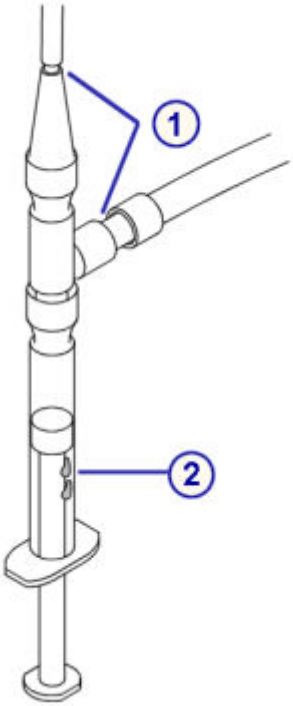

Регистрация МИ в Росздравнадзоре
www.nevacert.ru | info@nevacert.ru

Обозначения:

1. Соединения
2. Пространство внутри шприца под поршнем

6308 Пров.трубки помпы ВК отходов (*c*4000)

См. иллюстрацию к процедуре еженедельного техобслуживания для предотвращения засорения трубки помпы высококонцентрированных отходов.

Рисунок 9.8: Перистальтическая помпа высококонцентрированных отходов

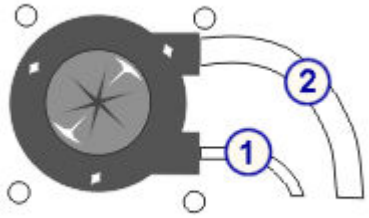

Обозначения:

1. Входящая трубка от промывочного устройства кювет
2. Выходящая трубка к фитингу высококонцентрированных отходов

6026 Проверка шприцев и клапанов (*c*4000)

См. иллюстрацию к процедуре ежемесячного техобслуживания для проверки шприцев, соленоидных клапанов и их соединений на предмет утечки.

Регистрация МИ в Росздравнадзоре
www.nevacert.ru | info@nevacert.ru

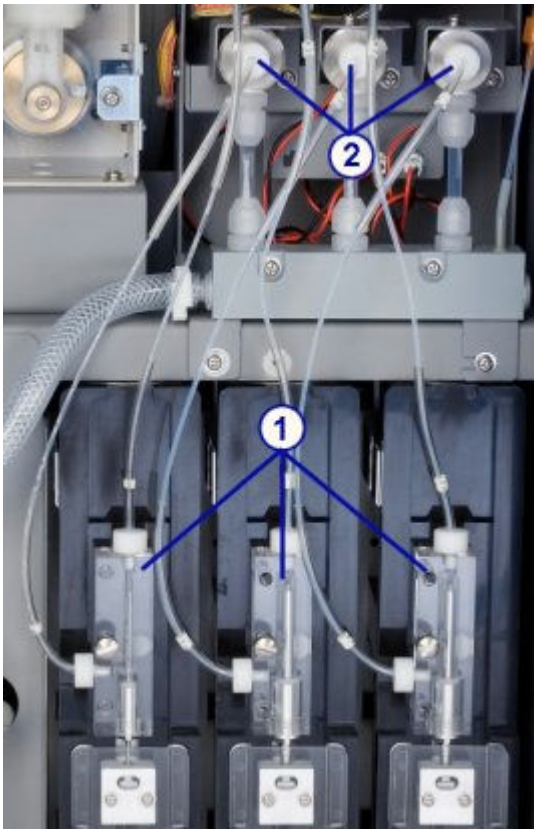

Обозначения:

1. Шприцы
2. Соленоидные клапаны

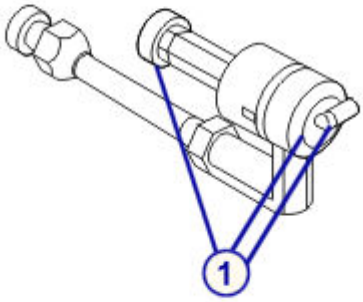

Обозначения:

1. Соединения соленоидных клапанов

Регистрация МИ в Росздравнадзоре
www.nevacert.ru | info@nevacert.ru

6300 Очистка осуш. насадки ICT (*c*4000)

См. иллюстрацию к процедуре ежемесячного техобслуживания для определения местоположения осушающей насадки ICT.

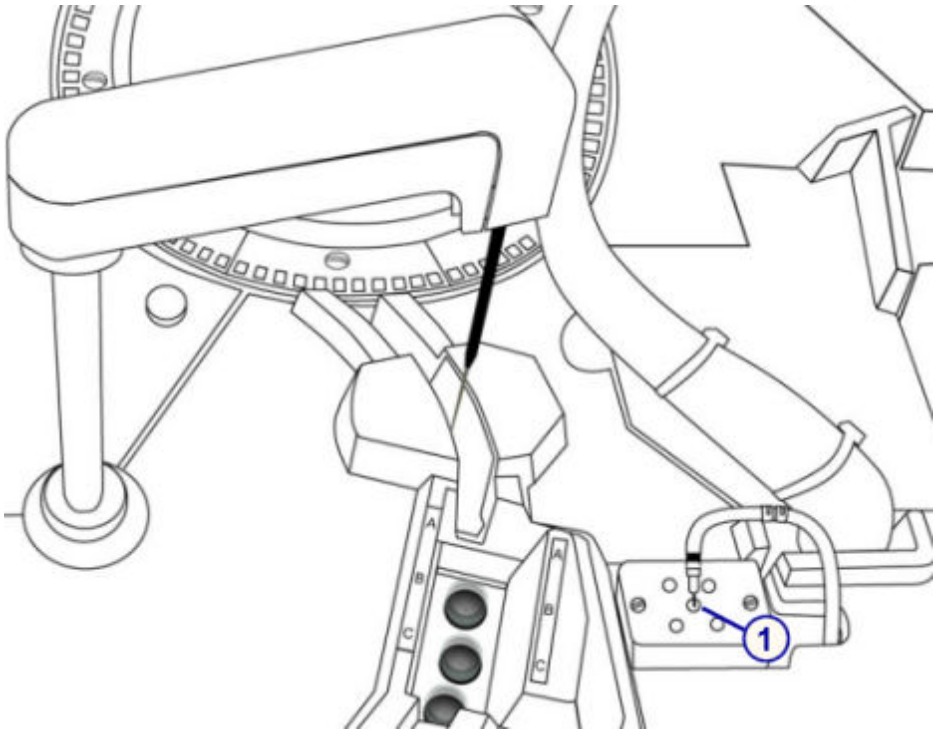

Обозначения:

1. Осушающая насадка ICT

1120 Калибровка пипеттора образца (*c*4000)

См. иллюстрацию к процедуре техобслуживания «по необходимости» для очистки соответствующих калибровочных мишеней.

Регистрация МИ в Росздравнадзоре
www.nevacert.ru | info@nevacert.ru

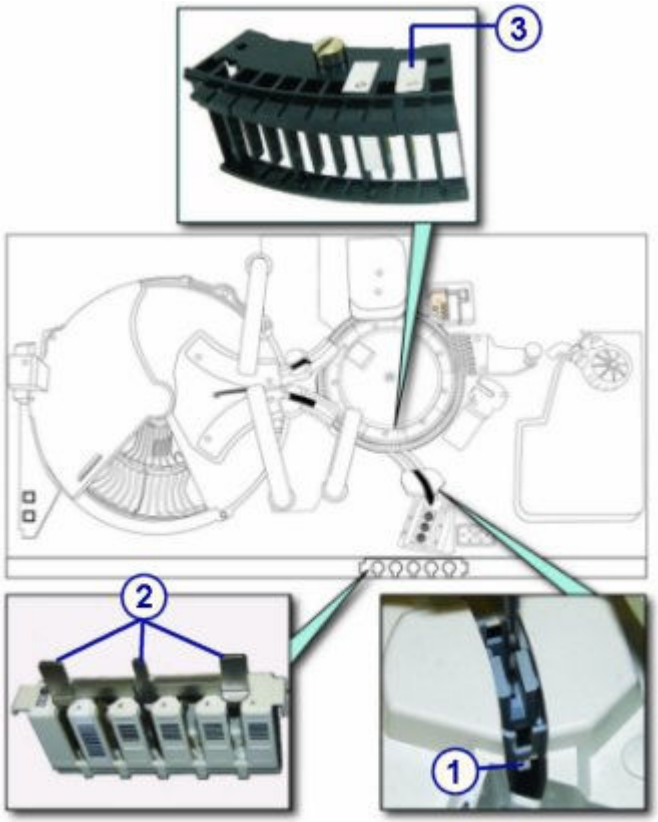

Обозначения:

1. Калибровочная мишень промывочной чашки образца (справа от промывочной чашки)
2. Калибровочная мишень стержня штатива
3. Мишень для выравнивания кюветного сегмента

1121 Калибровка пипеттора R1 (*c*4000)

См. иллюстрацию к процедуре техобслуживания «по необходимости» для очистки соответствующих калибровочных мишеней.

Регистрация МИ в Росздравнадзоре
www.nevacert.ru | info@nevacert.ru

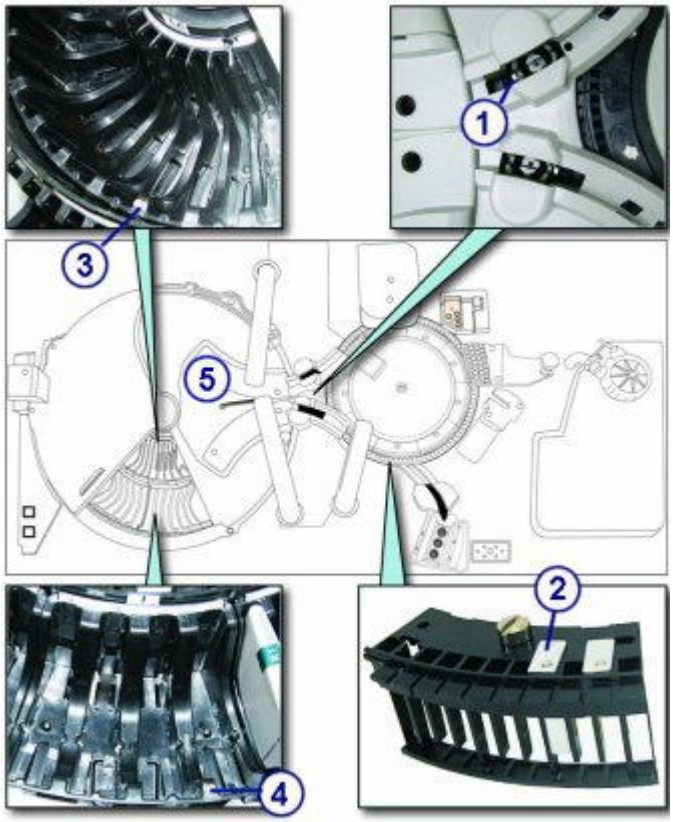

Обозначения:

1. Калибровочная мишень промывочной чашки R1
2. Мишень для выравнивания кюветного сегмента
3. Калибровочная мишень внутреннего сегмента реагентной карусели
4. Калибровочная мишень внешнего сегмента реагентной карусели
5. Крышка для ТО реагентной карусели

1122 Калибровка пипеттора R2 (*c*4000)

См. иллюстрацию к процедуре техобслуживания «по необходимости» для очистки соответствующих калибровочных мишеней.

Регистрация МИ в Росздравнадзоре
www.nevacert.ru | info@nevacert.ru

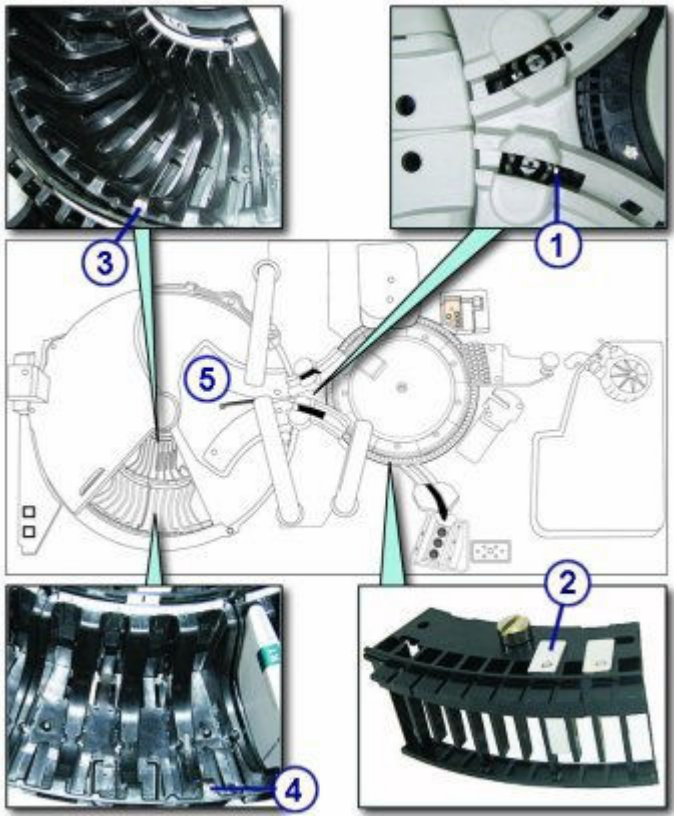

Обозначения:

1. Калибровочная мишень промывочной чашки R2
2. Мишень для выравнивания кюветного сегмента
3. Калибровочная мишень внутреннего сегмента реагентной карусели
4. Калибровочная мишень внешнего сегмента реагентной карусели
5. Крышка для ТО реагентной карусели

Иллюстрации к процедуре техобслуживания аналитического модуля *c*8000

Инструкции по процедурам техобслуживания находятся в поле ИНСТРУКЦИИ окна Выполнение техобслуживания. Иногда, для графического отображения процедуры, требуются иллюстрации, но в поле ИНСТРУКЦИИ они не приводятся.

Имеются иллюстрации, помогающие выполнить следующие процедуры техобслуживания аналитического модуля *c*8000:

Таблица ТО	Ссылка на иллюстрацию
Ежедневно	*6024 Проверка 1 мл шприцев (c8000)*, стр. 9-55
Еженедельно	• *6019 Проверка компонентов ICT (c8000)*, стр. 9-56 • *6308 Пров.трубки помпы ВК отходов (c8000)*, стр. 9-58
Ежемесячно	• *6026 Проверка шприцев и клапанов (c8000)*, стр. 9-60 • *6300 Очистка осуш. насадки ICT (c8000)*, стр. 9-60
Ежеквартально	• 1003 Замена лампы, см. *Замена лампы или платы лампы (c8000)*, стр. 9-196

Регистрация МИ в Росздравнадзоре
www.nevacert.ru | info@nevacert.ru

Таблица ТО	Ссылка на иллюстрацию
	• 6301 ТО шприца образца, см. *Замена уплотнительного кольца и уплотнительных насадок 1 и 2 шприца с образцом или реагентом (c8000)*, стр. 9-243 • 6302 ТО промывочного шприца, см. *Замените уплотнительное кольцо и уплотнительные насадки 1 и 2 шприца для промывающего раствора (c8000)*, стр. 9-236 • 6303 ТО шприца с реагентом, см. *Замена уплотнительного кольца и уплотнительных насадок 1 и 2 шприца с образцом или реагентом (c8000)*, стр. 9-243 • 6304 Замена 1 мл шприцев, см. *Замена 1 мл шприцев (c8000)*, стр. 9-222 • 6305 Замена обр. клапана асп. ICT, см. *Замена обратных клапанов (c8000)*, стр. 9-226 • 6306 Замена обратного клапана референсного раствора ICT, см. *Оценка состояния обратного клапана (система c)*, стр. 10-704
По мере необходимости	• *1120 Калибровка пипеттора образца (c8000)*, стр. 9-61 • *1121 Калибровка пипеттора R1 (c8000)*, стр. 9-62 • *1122 Калибровка пипеттора R2 (c8000)*, стр. 9-62

Темы:

- *6024 Проверка 1 мл шприцев (c8000)*, стр. 9-55
- *6019 Проверка компонентов ICT (c8000)*, стр. 9-56
- *6308 Пров.трубки помпы BK отходов (c8000)*, стр. 9-58
- *6026 Проверка шприцев и клапанов (c8000)*, стр. 9-60
- *6300 Очистка осуш. насадки ICT (c8000)*, стр. 9-60
- *1120 Калибровка пипеттора образца (c8000)*, стр. 9-61
- *1121 Калибровка пипеттора R1 (c8000)*, стр. 9-62
- *1122 Калибровка пипеттора R2 (c8000)*, стр. 9-62

6024 Проверка 1 мл шприцев (*c*8000)

См. иллюстрацию к процедуре ежедневного техобслуживания:

- Определение местоположения 1 мл шприцев в помпе промывающего раствора
- Проверка соединений и внутренней части 1 мл шприца на утечки

Регистрация МИ в Росздравнадзоре
www.nevacert.ru | info@nevacert.ru

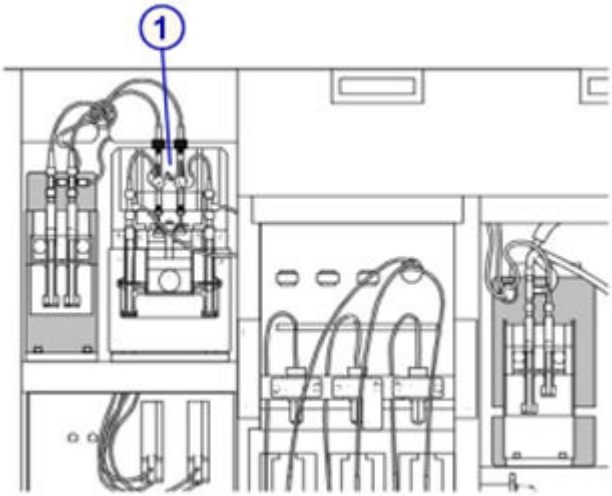

Обозначения:

1. Шприцы 1 мл в помпе промывающего раствора

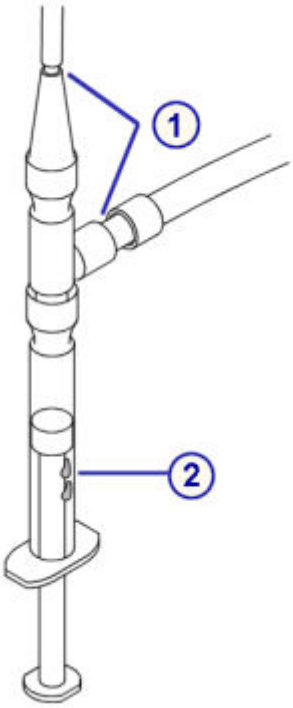

Обозначения:

1. Соединения
2. Пространство внутри шприца под поршнем

6019 Проверка компонентов ICT (*c*8000)

См. иллюстрацию к процедуре еженедельного техобслуживания:

- Проверьте трубки ICT на пузырьки
- Проверьте соединения и внутренние части 1 мл шприца ICT на утечки

Регистрация МИ в Росздравнадзоре
www.nevacert.ru | info@nevacert.ru

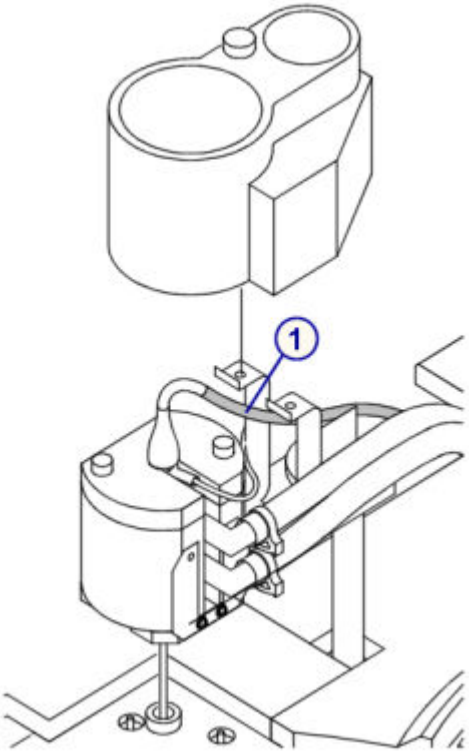

Обозначения:

1. Трубка ICT

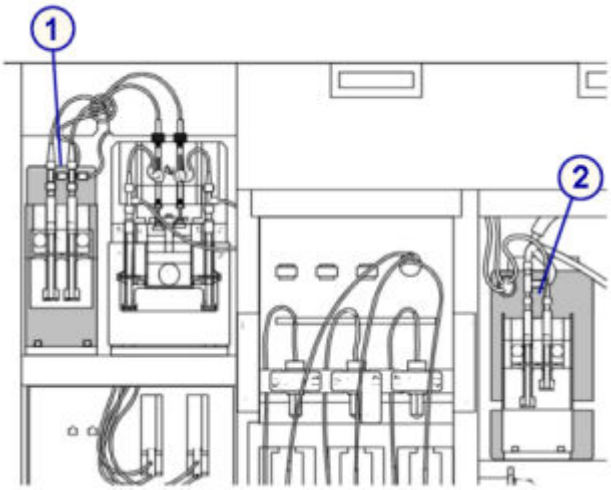

Обозначения:

1. Шприцы 1 мл для помпы референсного раствора ICT
2. Шприцы 1 мл для помпы аспирации ICT

Регистрация МИ в Росздравнадзоре
www.nevacert.ru | info@nevacert.ru

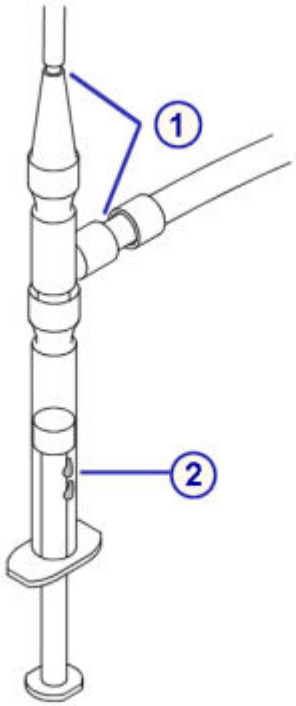

Обозначения:

1. Соединения
2. Пространство внутри шприца под поршнем

6308 Пров.трубки помпы ВК отходов (*c*8000)

Существует две возможные конфигурации помпы высококонцентрированных отходов в аналитическом модуле *c*8000.

См. иллюстрацию к процедуре еженедельного техобслуживания для предотвращения засорения трубки помпы высококонцентрированных отходов.

Регистрация МИ в Росздравнадзоре
www.nevacert.ru | info@nevacert.ru

Рисунок 9.9: Сильфон помпы высококонцентрированных отходов

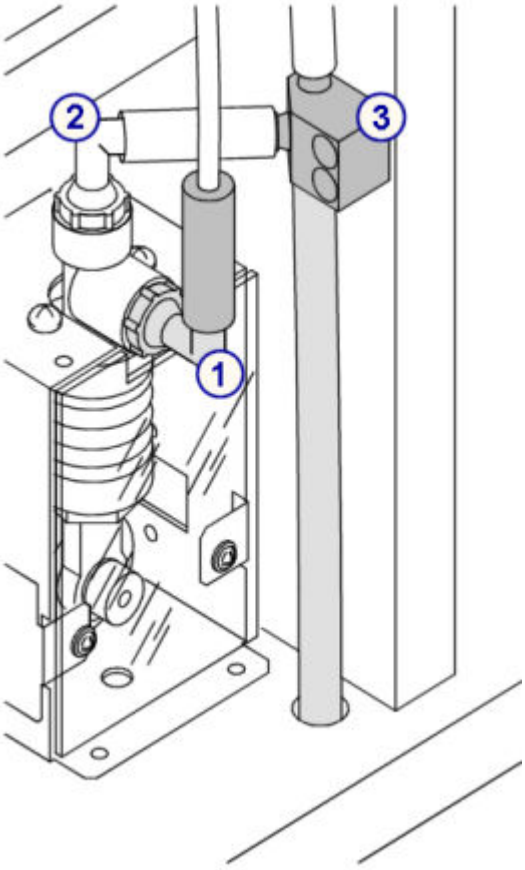

Обозначения:

1. Входящая трубка от промывочного устройства кювет
2. Выходящая трубка к Т-образному фитингу высококонцентрированных отходов
3. Т-образный фитинг высококонцентрированных отходов

Рисунок 9.10: Перистальтическая помпа высококонцентрированных отходов

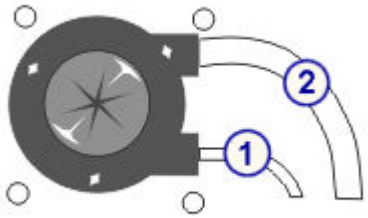

Обозначения:

1. Входящая трубка от промывочного устройства кювет
2. Выходящая трубка к фитингу высококонцентрированных отходов

Регистрация МИ в Росздравнадзоре
www.nevacert.ru | info@nevacert.ru

6026 Проверка шприцев и клапанов (*c*8000)

См. иллюстрацию к процедуре ежемесячного техобслуживания для проверки шприцев, соленоидных клапанов и их соединений на предмет утечки.

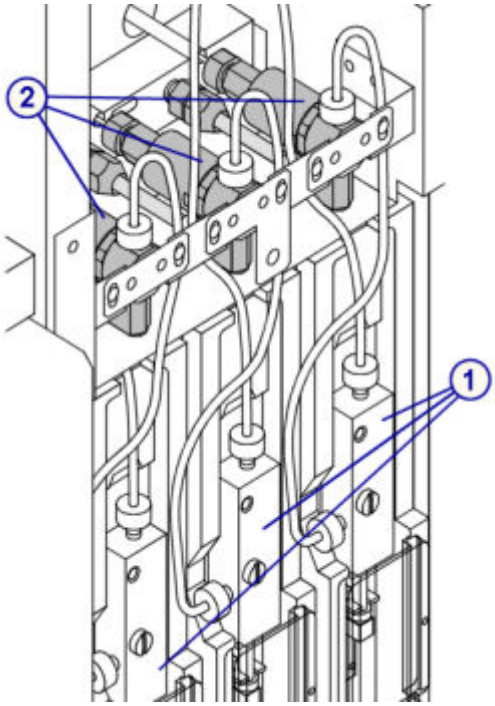

Обозначения:

1. Шприцы
2. Соленоидные клапаны

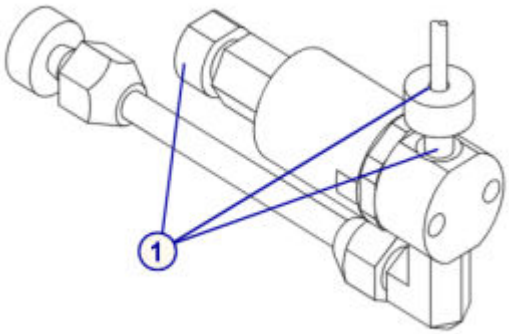

Обозначения:

1. Соединения соленоидных клапанов

6300 Очистка осуш. насадки ICT (*c*8000)

См. иллюстрацию к процедуре ежемесячного техобслуживания для определения местоположения осушающей насадки ICT.

Регистрация МИ в Росздравнадзоре
www.nevacert.ru | info@nevacert.ru

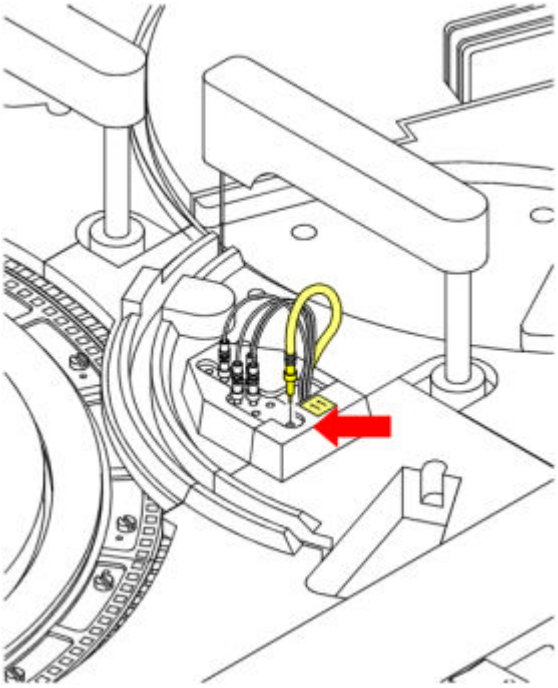

1120 Калибровка пипеттора образца (*c*8000)

См. иллюстрацию к процедуре техобслуживания «по необходимости» для очистки соответствующих калибровочных мишеней.

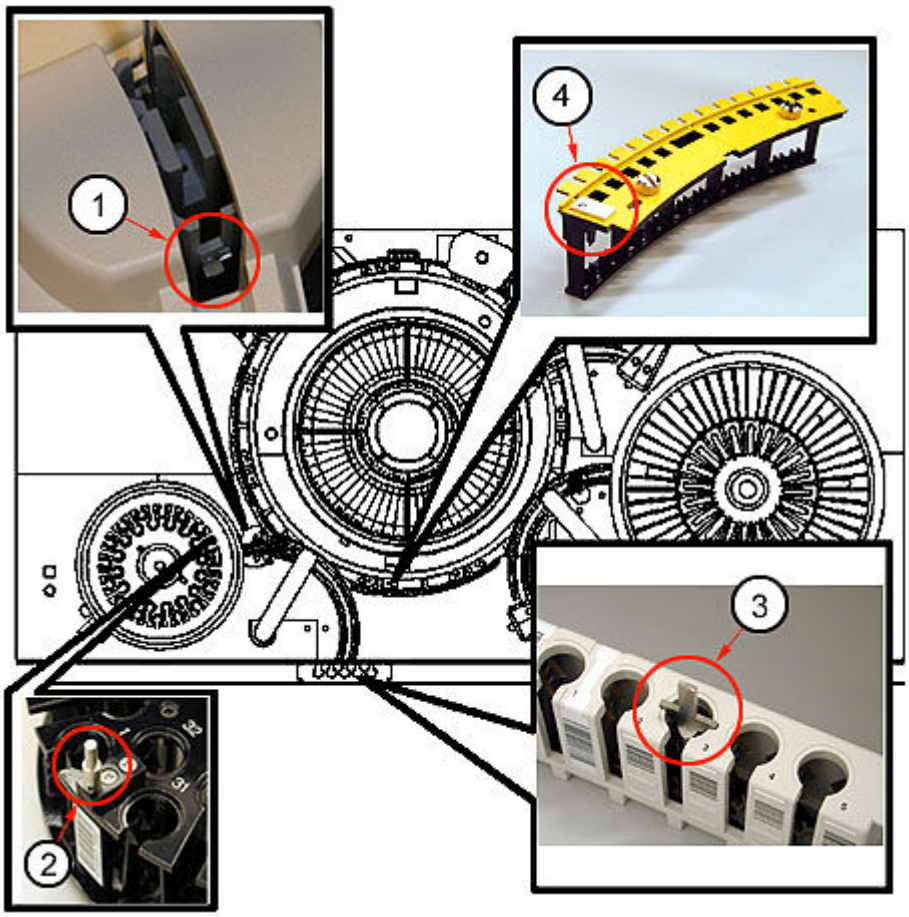

Регистрация МИ в Росздравнадзоре
www.nevacert.ru | info@nevacert.ru

Обозначения:

1. Калибровочная мишень промывочной чашки образца (справа от промывочной чашки)
2. Калибровочная мишень карусели образцов
3. Калибровочная мишень стержня штатива
4. Мишень для выравнивания кюветного сегмента

1121 Калибровка пипеттора R1 (*c*8000)

См. иллюстрацию к процедуре техобслуживания «по необходимости» для очистки соответствующих калибровочных мишеней.

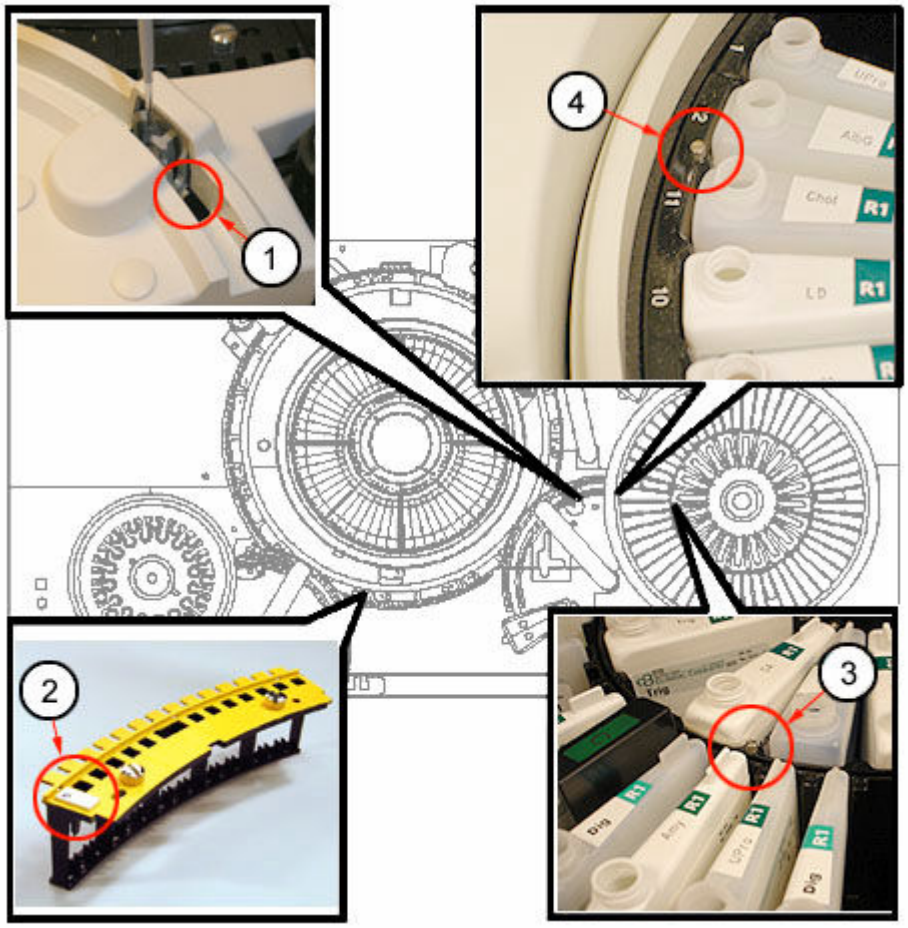

Обозначения:

1. Калибровочная мишень промывочной чашки R1 (справа от промывочной чашки)
2. Мишень для выравнивания кюветного сегмента
3. Калибровочная мишень внутреннего сегмента реагентной карусели R1
4. Калибровочная мишень внешнего сегмента реагентной карусели R1

1122 Калибровка пипеттора R2 (*c*8000)

См. иллюстрацию к процедуре техобслуживания «по необходимости» для очистки соответствующих калибровочных мишеней.

Регистрация МИ в Росздравнадзоре
www.nevacert.ru | info@nevacert.ru

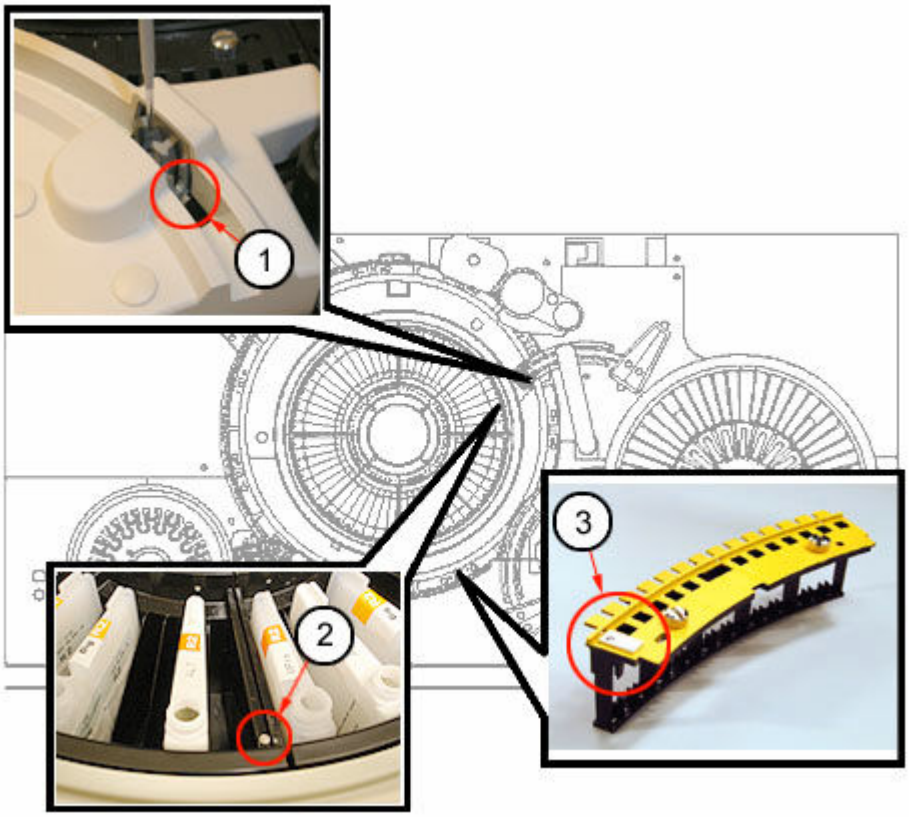

Обозначения:

1. Калибровочная мишень промывочной чашки R2 (справа от промывочной чашки)
2. Калибровочная мишень сегмента реагентной карусели R2
3. Мишень для выравнивания кюветного сегмента

Иллюстрации к процедуре техобслуживания аналитического модуля *c*16000

Инструкции по процедурам техобслуживания находятся в поле ИНСТРУКЦИИ окна Выполнение техобслуживания. Иногда, для графического отображения процедуры, требуются иллюстрации, но в поле ИНСТРУКЦИИ они не приводятся.

Имеются иллюстрации, помогающие выполнить следующие процедуры техобслуживания аналитического модуля *c*16000:

Таблица ТО	Ссылка на иллюстрацию
Ежедневно	*6024 Проверка 1 мл шприцев (c16000)*, стр. 9-64
Еженедельно	• *6019 Проверка компонентов ICT (c16000)*, стр. 9-65 • *6308 Пров.трубки помпы BK отходов (c16000)*, стр. 9-67
Ежемесячно	• *6026 Проверка шприцев и клапанов (c16000)*, стр. 9-68 • *6300 Очистка осуш. насадки ICT (c16000)*, стр. 9-69
Ежеквартально	• 1003 Замена лампы, см. *Замена лампы или платы лампы (c16000)*, стр. 9-267 • 6301 ТО шприца образца, см. *Замена уплотнительного кольца и уплотнительных насадок 1 и 2 шприца с образцом или реагентом (c16000)*, стр. 9-311

Регистрация МИ в Росздравнадзоре
www.nevacert.ru | info@nevacert.ru

Таблица ТО	Ссылка на иллюстрацию
	• 6302 ТО промывочного шприца, см. *Замените уплотнительное кольцо и уплотнительные насадки 1 и 2 шприца для промывающего раствора (c16000)*, стр. 9-304 • 6303 ТО шприца с реагентом, см. *Замена уплотнительного кольца и уплотнительных насадок 1 и 2 шприца с образцом или реагентом (c16000)*, стр. 9-311 • 6304 Замена 1 мл шприцев, см. *Замена 1 мл шприцев (c16000)*, стр. 9-291 • 6305 Замена обр. клапана асп. ICT, см. *Замена обратных клапанов (c16000)*, стр. 9-295 • 6306 Замена обратного клапана референсного раствора ICT, см. *Оценка состояния обратного клапана (система c)*, стр. 10-704
По мере необходимости	• *1120 Калибровка пипеттора образца (c16000)*, стр. 9-69 • *1121 Калибровка пипеттора R1 (c16000)*, стр. 9-70 • *1122 Калибровка пипеттора R2 (c16000)*, стр. 9-71

Темы:

- *6024 Проверка 1 мл шприцев (c16000)*, стр. 9-64
- *6019 Проверка компонентов ICT (c16000)*, стр. 9-65
- *6308 Пров.трубки помпы BK отходов (c16000)*, стр. 9-67
- *6026 Проверка шприцев и клапанов (c16000)*, стр. 9-68
- *6300 Очистка осуш. насадки ICT (c16000)*, стр. 9-69
- *1120 Калибровка пипеттора образца (c16000)*, стр. 9-69
- *1121 Калибровка пипеттора R1 (c16000)*, стр. 9-70
- *1122 Калибровка пипеттора R2 (c16000)*, стр. 9-71

6024 Проверка 1 мл шприцев (*c*16000)

См. иллюстрацию к процедуре ежедневного техобслуживания:

- Определение местоположения 1 мл шприцев в помпе промывающего раствора
- Проверка соединений и внутренней части 1 мл шприца на утечки

Рисунок 9.11: Отделение помп и расходных материалов (вид спереди)

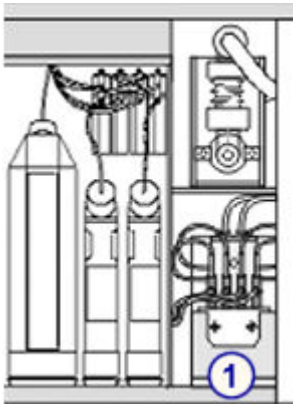

Регистрация МИ в Росздравнадзоре
www.nevacert.ru | info@nevacert.ru

Обозначения:

1. Шприцы 1 мл в помпе промывающего раствора

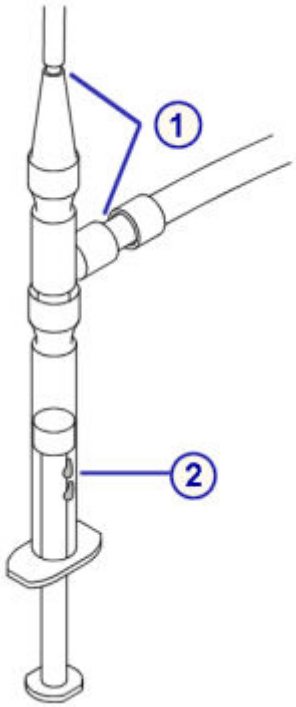

Обозначения:

1. Соединения
2. Пространство внутри шприца под поршнем

6019 Проверка компонентов ICT (*c*16000)

См. иллюстрацию к процедуре еженедельного техобслуживания:

- Проверьте трубки ICT на пузырьки
- Проверьте соединения и внутренние части 1 мл шприца ICT на утечки

Регистрация МИ в Росздравнадзоре
www.nevacert.ru | info@nevacert.ru

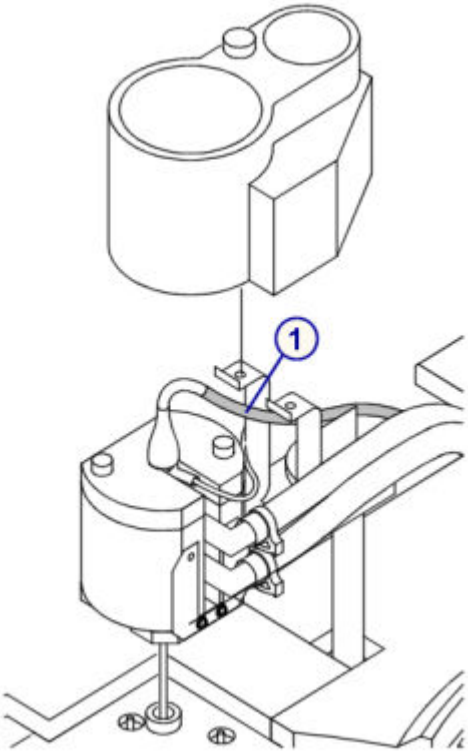

Обозначения:

1. Трубка ICT

Рисунок 9.12: Отделение помп (вид сзади)

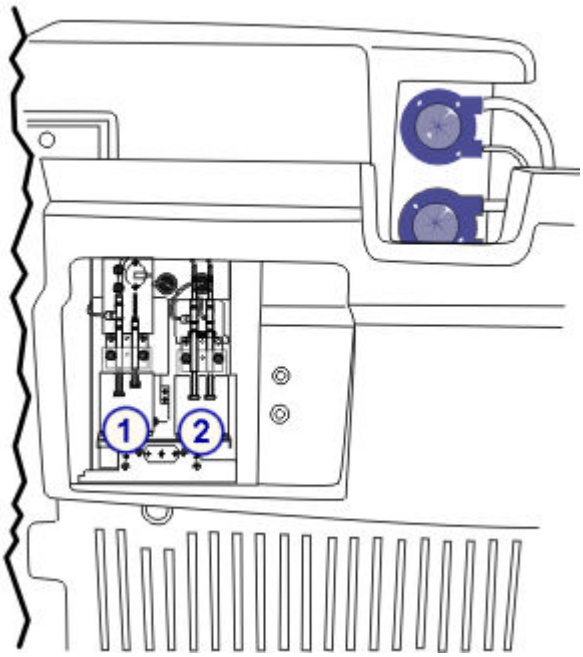

Обозначения:

1. Шприцы 1 мл для помпы аспирации ICT
2. Шприцы 1 мл для помпы референсного раствора ICT

Регистрация МИ в Росздравнадзоре
www.nevacert.ru | info@nevacert.ru

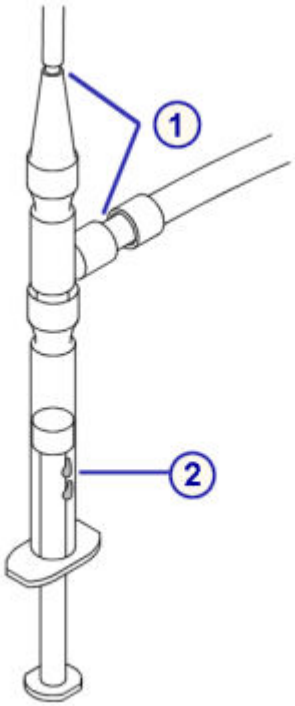

Обозначения:

1. Соединения
2. Пространство внутри шприца под поршнем

6308 Пров.трубки помпы ВК отходов (*c*16000)

См. иллюстрацию к процедуре еженедельного техобслуживания для предотвращения засорения трубки помпы высококонцентрированных отходов.

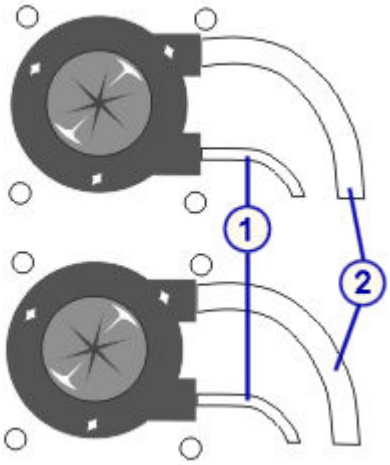

Обозначения:

1. Входящая трубка от промывочного устройства кювет
2. Выходящая трубка к фитингу высококонцентрированных отходов

Регистрация МИ в Росздравнадзоре
www.nevacert.ru | info@nevacert.ru

6026 Проверка шприцев и клапанов (*c*16000)

См. иллюстрацию к процедуре ежемесячного техобслуживания для проверки шприцев, соленоидных клапанов и их соединений на предмет утечки.

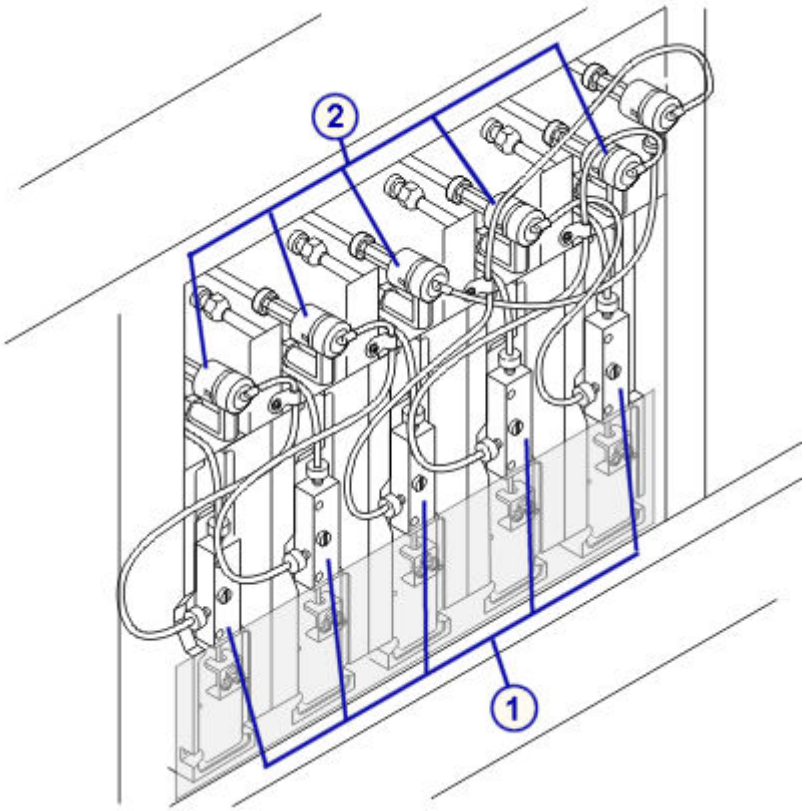

Обозначения:

1. Шприцы
2. Соленоидные клапаны

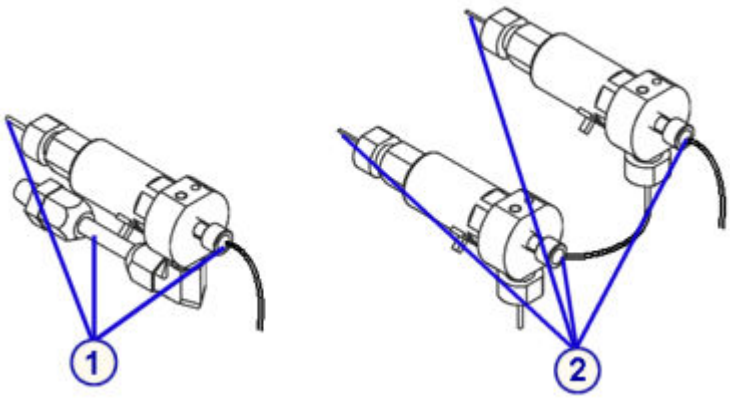

Обозначения:

1. Соединения соленоидных клапанов реагентов

Регистрация МИ в Росздравнадзоре
www.nevacert.ru | info@nevacert.ru

2. Соединения соленоидных клапанов образцов

6300 Очистка осуш. насадки ICT (*c*16000)

См. иллюстрацию к процедуре ежемесячного техобслуживания для определения местоположения осушающей насадки ICT.

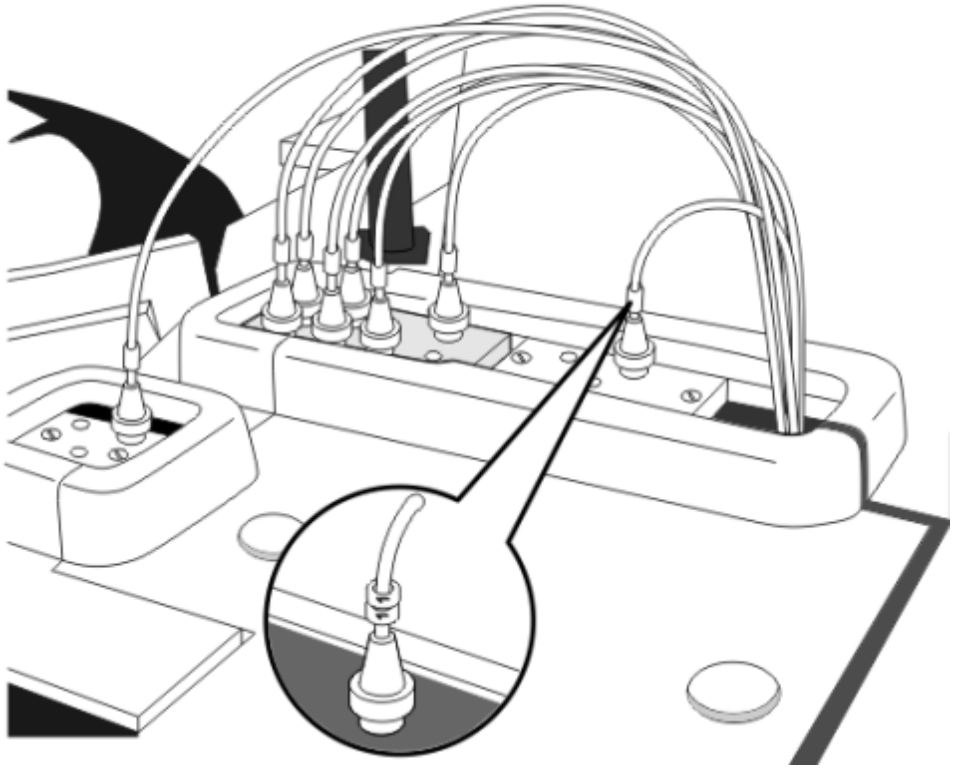

1120 Калибровка пипеттора образца (*c*16000)

См. иллюстрацию к процедуре техобслуживания «по необходимости» для очистки соответствующих калибровочных мишеней.

Регистрация МИ в Росздравнадзоре
www.nevacert.ru | info@nevacert.ru

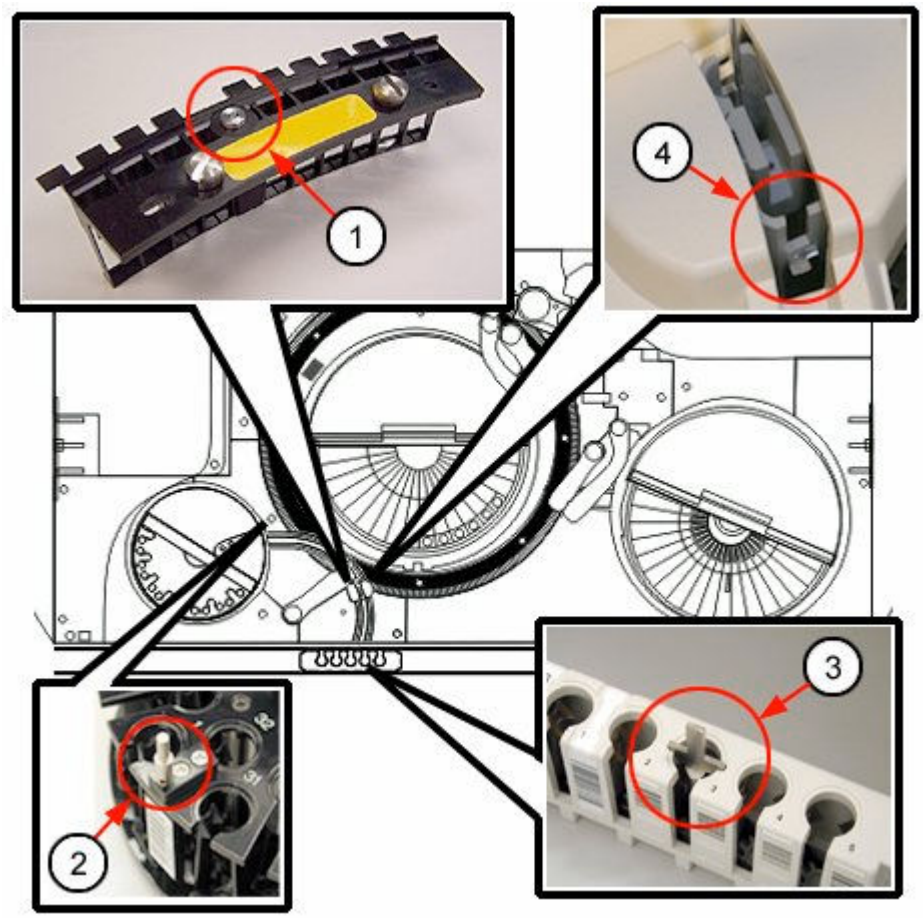

Обозначения:

1. Мишень для выравнивания кюветного сегмента
2. Калибровочная мишень карусели образцов
3. Калибровочная мишень стержня штатива
4. Калибровочная мишень промывочной чашки образца (справа от промывочной чашки)

1121 Калибровка пипеттора R1 (*c*16000)

См. иллюстрацию к процедуре техобслуживания «по необходимости» для очистки соответствующих калибровочных мишеней.

Регистрация МИ в Росздравнадзоре
www.nevacert.ru | info@nevacert.ru

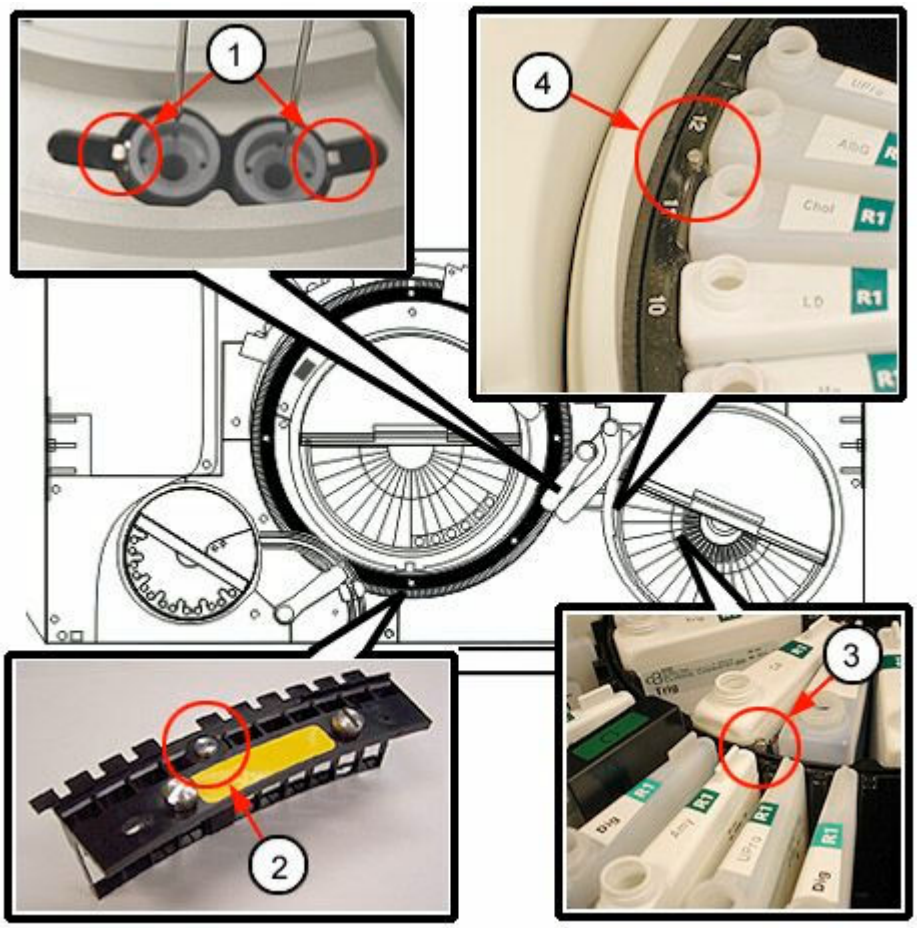

Обозначения:

1. Калибровочные мишени промывочной чашки R1
2. Мишень для выравнивания кюветного сегмента
3. Калибровочная мишень внутреннего сегмента реагентной карусели R1
4. Калибровочная мишень внешнего сегмента реагентной карусели R1

1122 Калибровка пипеттора R2 (*c*16000)

См. иллюстрацию к процедуре техобслуживания «по необходимости» для очистки соответствующих калибровочных мишеней.

Регистрация МИ в Росздравнадзоре
www.nevacert.ru | info@nevacert.ru

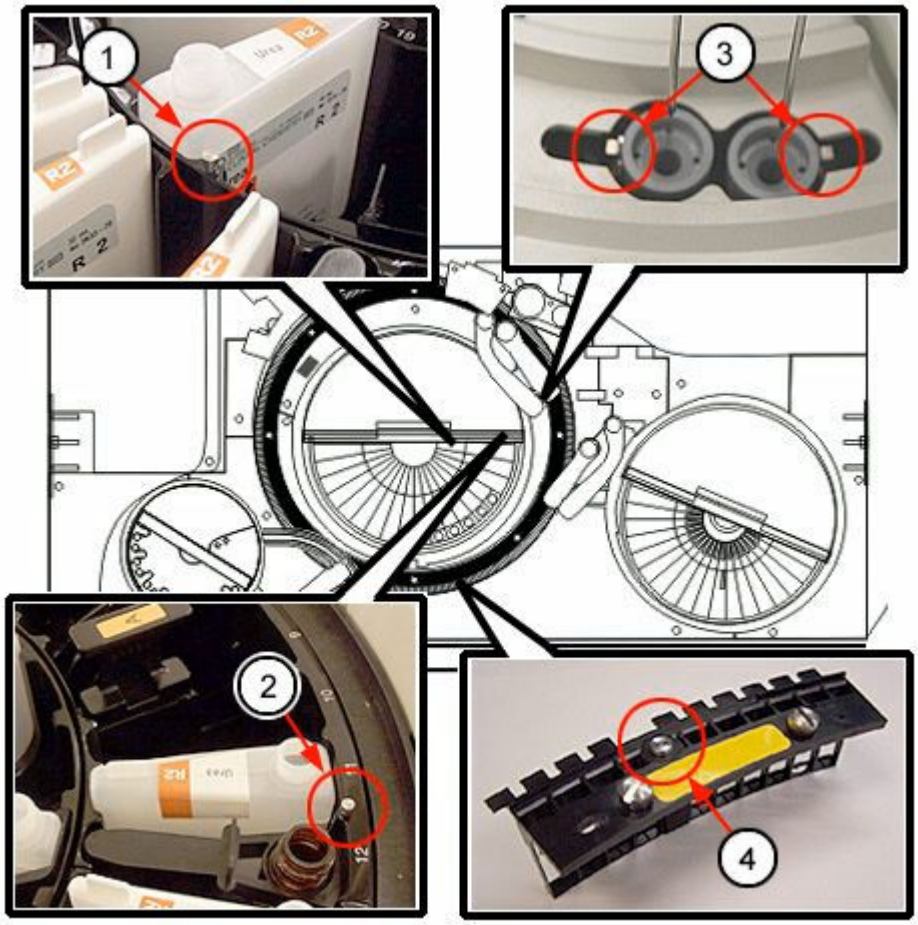

Обозначения:

1. Калибровочная мишень внутреннего сегмента реагентной карусели R2
2. Калибровочная мишень внешнего сегмента реагентной карусели R2
3. Калибровочные мишени промывочной чашки R2
4. Мишень для выравнивания кюветного сегмента

Категории техобслуживания аналитических модулей *i*2000/*i*2000SR

Процедуры техобслуживания для аналитического модуля или модулей системы *i*2000/*i*2000SR сгруппированы по категориям (вкладкам) на экране ТО. Процедуры доступны в следующих категориях:

- *Описание процедуры ежедневного техобслуживания (аналитические модули i2000/i2000SR)*, стр. 9-72
- *Описание процедуры еженедельного техобслуживания (аналитические модули i2000/i2000SR)*, стр. 9-73
- *Описание техобслуживания «по необходимости» (аналитические модули i2000/i2000SR)*, стр. 9-75

Описание процедуры ежедневного техобслуживания (аналитические модули *i*2000/*i*2000SR)

Ежедневное техобслуживание требуется только для аналитического модуля. Выполняйте ежедневно процедуру 6041 Ежедневное техобслуживание.

Регистрация МИ в Росздравнадзоре
www.nevacert.ru | info@nevacert.ru

Для выполнения данной процедуры техобслуживания, см. *Выполнение процедуры техобслуживания*, стр. 9-6.

6041 Ежедневное техобслуживание

ОСТОРОЖНО: Биологические РИСКИ. Это зона деятельности, в которой вы подвергаетесь риску воздействия потенциально инфицированного материала. См. *Биологические опасности*, стр. 8-6.

Выполнение процедуры ***ежедневного*** техобслуживания включает:

- Очистку и обработку иглы пипеттора образца
- Очистку температурной трубки, датчика и вакуумных резервуаров в промывочных зонах 1 и 2
- Перемешивание флаконов с микрочастицами на реагентной карусели
- Промывку и прокачку манифолдов пре-триггера и триггера
- Проверку выполнения резервного копирования в течение последних тридцати (30) дней. Если копирования не производилось, оператору будет предложено его выполнить.
- Проверку целостности базы данных

ПРИМЕЧАНИЕ: Проверка выполнения резервного копирования и целостности базы данных выполняется только для аналитического модуля *i*2000/*i*2000SR, когда он является модулем 1.

Расчетное время	Необходимые материалы	Требуемый статус модуля
21 минута	• Сервисный флакон для очистки • Кондиционирующий раствор для игл ARCHITECT • 0,5% гипохлорит натрия	Прогрев или Готов

ПРИМЕЧАНИЕ: Стабильность гипохлорита натрия, используемого для очистки, составляет 30 дней. Информацию о разведении гипохлорита натрия, см. *Требования к процедуре обеззараживания*, стр. 8-14.

Описание процедуры еженедельного техобслуживания (аналитические модули *i*2000/*i*2000SR)

Еженедельное техобслуживание ARCHITECT *i*2000/*i*2000SR требуется только для аналитического модуля. Выполняйте эти процедуры еженедельно:

- *6012 Очистка воздушного фильтра*, стр. 9-74
- *6014 Очистка иглы пипеттора*, стр. 9-74
- *6015 Очистка игл ПЗ - ручная*, стр. 9-74

Для выполнения процедуры техобслуживания, см. *Выполнение процедуры техобслуживания*, стр. 9-6.

Регистрация МИ в Росздравнадзоре
www.nevacert.ru | info@nevacert.ru

6012 Очистка воздушного фильтра

Выполните данную процедуру ***еженедельного*** техобслуживания для удаления отложений пыли из воздушных фильтров вручную. Поскольку фильтры должны устанавливаться в сухом виде, рекомендуется поменять два фильтра местами для увеличения эффективности.

Расчетное время	Необходимые материалы	Требуемый статус модуля
10 минут	• Воздушные фильтры • Водопроводная вода	Остановлен, Прогрев или Готов

6014 Очистка иглы пипеттора

ОСТОРОЖНО: Биологические РИСКИ. Это зона деятельности, в которой вы подвергаетесь риску воздействия потенциально инфицированного материала. См. *Биологические опасности*, стр. 8-6.

ОСТОРОЖНО: Опасность при работе с аспирационной иглой. Острый наконечник иглы. Это зона деятельности, в которой вы подвергаетесь риску воздействия иглы. См. *Иглы и прочие острые предметы*, стр. 8-20.

Выполните данную процедуру ***еженедельного*** техобслуживания для очистки внешней поверхности игл пипеттора от солевых отложений.

Расчетное время	Необходимые материалы	Требуемый статус модуля
5 минут	• Промывочный флакон с деионизированной водой • Ватные тампоны	Прогрев или Готов

6015 Очистка игл ПЗ - ручная

ОСТОРОЖНО: Биологические РИСКИ. Это зона деятельности, в которой вы подвергаетесь риску воздействия потенциально инфицированного материала. См. *Биологические опасности*, стр. 8-6.

ОСТОРОЖНО: Опасность при работе с аспирационной иглой. Острый наконечник иглы. Это зона деятельности, в которой вы подвергаетесь риску воздействия иглы. См. *Иглы и прочие острые предметы*, стр. 8-20.

Выполните данную процедуру ***еженедельного*** техобслуживания для очистки внешней поверхности игл промывочной зоны и промывочного манифолда от солевых отложений.

Регистрация МИ в Росздравнадзоре
www.nevacert.ru | info@nevacert.ru

Расчетное время	Необходимые материалы	Требуемый статус модуля
10 минут	• Промывочный флакон с деионизированной водой • Ватные тампоны	Остановлен, Прогрев или Готов

Описание техобслуживания «по необходимости» (аналитические модули *i*2000/*i*2000SR)

Выполните рекомендованные процедуры техобслуживания ***по необходимости*** в ARCHITECT *i*2000/*i*2000SR во время устранения неисправностей/диагностики или штатной работы при возникновении проблем. Выполните следующие процедуры при необходимости:

- *1111 Калибровка пипеттора образца*, стр. 9-75
- *1112 Калибровка пипеттора R1*, стр. 9-76
- *1113 Калибровка пипеттора R2*, стр. 9-77
- *1117 Калибровка пипеттора STAT (аналитический модуль i2000SR)*, стр. 9-77
- *2130 Прокачка жидкостей*, стр. 9-78
- *2133 Прокачка воздухом*, стр. 9-79
- *2151 Прокачка промывочных зон*, стр. 9-79
- *2152 Прокачка пре-триггера/триггера*, стр. 9-79
- *2185 Выгрузка буфера*, стр. 9-79
- *3131 Калибр. сенсора загрузки РЯ*, стр. 9-80
- *3520 Статус температуры*, стр. 9-80
- *3530 Проверка температуры - ручная*, стр. 9-81
- *4050 Тест с буфером*, стр. 9-81
- *6043 Очистка игл ПЗ - обеззараж.раствор*, стр. 9-81
- *6099 Процедура очистки игл и промывочной чашки*, стр. 9-82

Для выполнения процедуры техобслуживания, см. *Выполнение процедуры техобслуживания*, стр. 9-6.

1111 Калибровка пипеттора образца

ОСТОРОЖНО: Биологические РИСКИ. Это зона деятельности, в которой вы подвергаетесь риску воздействия потенциально инфицированного материала. См. *Биологические опасности*, стр. 8-6.

ОСТОРОЖНО: Опасность при работе с аспирационной иглой. Острый наконечник иглы. Это зона деятельности, в которой вы подвергаетесь риску воздействия иглы. См. *Иглы и прочие острые предметы*, стр. 8-20.

Выполните данную процедуру техобслуживания ***по необходимости*** для:

Регистрация МИ в Росздравнадзоре
www.nevacert.ru | info@nevacert.ru

- задания позиционирования иглы образца для всех позиций аспирации и дозировки образцов во время обработки
- Определите искривленность иглы
- Перемещение игл образцов и пипеттора STAT над треком LAS, позволяющее наблюдать за позиционированием иглы (*i*2000SR LAS)

Для просмотра связанной иллюстрации, см. *1111 Калибровка пипеттора образца*, стр. 9-83.

Расчетное время	Необходимые материалы	Требуемый статус модуля
7 минут	• Безворсовая салфетка • Вода (деионизированная или водопроводная) Могут понадобиться дополнительные материалы в зависимости от конфигурации податчика образцов. РПО/СПО: • Штатив образцов • Стержень калибровки штатива *i*2000 LAS: • Карусель образцов LAS • Стержень калибровки карусели LAS *i*2000SR LAS: • Стержень калибровки пипеттора • Инструмент штрих-кода ПО	Остановлен, Прогрев или Готов

1112 Калибровка пипеттора R1

ОСТОРОЖНО: Биологические РИСКИ. Это зона деятельности, в которой вы подвергаетесь риску воздействия потенциально инфицированного материала. См. *Биологические опасности*, стр. 8-6.

ОСТОРОЖНО: Опасность при работе с аспирационной иглой. Острый наконечник иглы. Это зона деятельности, в которой вы подвергаетесь риску воздействия иглы. См. *Иглы и прочие острые предметы*, стр. 8-20.

Выполните данную процедуру техобслуживания ***по необходимости*** для:

Регистрация МИ в Росздравнадзоре
www.nevacert.ru | info@nevacert.ru

- задания позиционирования иглы R1 для всех позиций аспирации и дозировки реагентов пипеттором R1 во время обработки
- Определите искривленность иглы

Для просмотра связанной иллюстрации, см. *1112 Калибровка пипеттора R1*, стр. 9-83.

Расчетное время	Необходимые материалы	Требуемый статус модуля
7 минут	• Ватный тампон • Вода (деионизированная или водопроводная)	Остановлен, Прогрев или Готов

1113 Калибровка пипеттора R2

ОСТОРОЖНО: Биологические РИСКИ. Это зона деятельности, в которой вы подвергаетесь риску воздействия потенциально инфицированного материала. См. *Биологические опасности*, стр. 8-6.

ОСТОРОЖНО: Опасность при работе с аспирационной иглой. Острый наконечник иглы. Это зона деятельности, в которой вы подвергаетесь риску воздействия иглы. См. *Иглы и прочие острые предметы*, стр. 8-20.

Выполните данную процедуру техобслуживания ***по необходимости*** для:

- задания позиционирования иглы R2 для всех позиций аспирации и дозировки реагентов пипеттором R2 во время обработки
- Определите искривленность иглы

Для просмотра связанной иллюстрации, см. *1113 Калибровка пипеттора R2*, стр. 9-84.

Расчетное время	Необходимые материалы	Требуемый статус модуля
7 минут	• Ватный тампон • Вода (деионизированная или водопроводная)	Остановлен, Прогрев или Готов

1117 Калибровка пипеттора STAT (аналитический модуль *i*2000SR)

ОСТОРОЖНО: Биологические РИСКИ. Это зона деятельности, в которой вы подвергаетесь риску воздействия потенциально инфицированного материала. См. *Биологические опасности*, стр. 8-6.

ОСТОРОЖНО: Опасность при работе с аспирационной иглой. Острый наконечник иглы. Это зона деятельности, в которой вы подвергаетесь риску воздействия иглы. См. *Иглы и прочие острые предметы*, стр. 8-20.

Выполните данную процедуру техобслуживания ***по необходимости*** для:

Регистрация МИ в Росздравнадзоре
www.nevacert.ru | info@nevacert.ru

- задания позиционирования иглы STAT для всех позиций аспирации и дозировки реагентов пипеттором STAT во время обработки
- Определите искривленность иглы
- Перемещение игл образцов и пипеттора STAT над треком LAS, позволяющее наблюдать за позиционированием иглы (*i*2000SR LAS)

Для просмотра связанной иллюстрации, см. *1117 Калибровка пипеттора STAT*, стр. 9-85.

Расчетное время	Необходимые материалы	Требуемый статус модуля
7 минут	• Безворсовая салфетка • Вода (деионизированная или водопроводная) Могут понадобиться дополнительные материалы в зависимости от конфигурации податчика образцов. РПО: • Штатив образцов • Стержень калибровки штатива *i*2000SR LAS: • Стержень калибровки пипеттора • Инструмент штрих-кода ПО	Остановлен, Прогрев или Готов

2130 Прокачка жидкостей

ОСТОРОЖНО: Химическая опасность. Данная процедура является химически опасной. См. специальную информацию о продукте в *Химические опасности*, стр. 8-8.

Выполните данную процедуру техобслуживания ***по необходимости*** для прокачки промывающего буфера, пре-триггерного и триггерного раствора.

ПРИМЕЧАНИЕ: Для прокачки промывочного буфера статус ресурсов должен превышать 50%. Для проверки достаточного количества промывочного буфера, см. *Проверка ресурсов и количества отходов*, стр. 5-55.

Расчетное время	Необходимые материалы	Требуемый статус модуля
5 минут **ПРИМЕЧАНИЕ:** При выполнении данной	Нет	Прогрев или Готов

Регистрация МИ в Росздравнадзоре
www.nevacert.ru | info@nevacert.ru

Расчетное время	Необходимые материалы	Требуемый статус модуля
процедуры не происходит автоматический сброс таймера автоматической промывки.		

2133 Прокачка воздухом

Выполните данную процедуру техобслуживания ***по необходимости*** для продувки воздухом трубок промывочного буфера, пре-триггерного и триггерного раствора.

Расчетное время	Необходимые материалы	Требуемый статус модуля
7 минут	• Трансферная трубка для промывающего буфера • Резервуар для промывающего буфера (пустой)	Прогрев или Готов

2151 Прокачка промывочных зон

Выполните данную процедуру техобслуживания ***по необходимости*** для прокачки промывочных зон путем заливания 100 мл промывочного буфера в три РЯ в промывочной зоне 1 и промывочной зоне 2.

Расчетное время	Необходимые материалы	Требуемый статус модуля
6 минут	Нет	Прогрев или Готов

2152 Прокачка пре-триггера/триггера

Выполните данную процедуру техобслуживания ***по необходимости*** для прокачки пре-триггерного и триггерного раствора путем дозирования 200 мкл пре-триггерного и триггерного раствора в две РЯ манифолда пре-триггера/триггера.

Расчетное время	Необходимые материалы	Требуемый статус модуля
5 минут	Нет	Прогрев или Готов

2185 Выгрузка буфера

Выполните данную процедуру техобслуживания ***по необходимости*** для выгрузки промывочного буфера из аналитического модуля во внешний контейнер.

Регистрация МИ в Росздравнадзоре
www.nevacert.ru | info@nevacert.ru

Расчетное время	Необходимые материалы	Требуемый статус модуля
8 минут	• Трансферная трубка для промывочного буфера • Резервуар для промывочного буфера (пустой)	Остановлен, Прогрев или Готов

3131 Калибр. сенсора загрузки РЯ

Выполните данную процедуру техобслуживания ***по необходимости*** для калибровки самокалибрующейся сенсорной платы транспортера РЯ.

ПРИМЕЧАНИЕ: Чтобы определить, является ли плата самокомбинирующейся, посмотрите на светодиоды, расположенные под транспортером РЯ рядом с кабелем датчика РЯ. Если на плате находится 5 светодиодов, плата является самокалибрующейся.

Для просмотра связанной иллюстрации, см. *3131 Калибр. сенсора загрузки РЯ*, стр. 9-86.

Расчетное время	Необходимые материалы	Требуемый статус модуля
6 минут	Нет	Остановлен, Прогрев или Готов

3520 Статус температуры

Выполните данную процедуру техобслуживания ***по необходимости*** для проверки статуса температуры системы в следующих условиях:

- Измерение температуры в соответствии с требованиями вашей лаборатории
- Устранение некоторых кодов ошибки
- Запуск системы после длительного отключения

Проверяется и отображается статус температуры следующих компонентов системы:

- Реакционный трек
- Пре-триггерный раствор
- Триггерный раствор
- Промывочные зоны
- Холодильник для реагентов

Расчетное время	Необходимые материалы	Требуемый статус модуля
1 минута	Нет	Остановлен, Прогрев или Готов

Регистрация МИ в Росздравнадзоре
www.nevacert.ru | info@nevacert.ru

3530 Проверка температуры - ручная

Выполните процедуру техобслуживания ***по необходимости*** для измерения температуры, если требования вашей лаборатории подразумевают измерение внешней температуры.

Во время этой процедуры РЯ, содержащие буфер, достигают нужной температуры в каждой из шести (6) зон реакционного трека. Кроме того, в холодильник для реагентов помещается водопроводная вода во флаконе для очистки игл промывочной зоны. При появлении соответствующих инструкций, вставьте иглу термометра и измерьте температуру.

Расчетное время	Необходимые материалы	Требуемый статус модуля
5 минут	• Внешний термометр • Флакон для очистки иглы промывочной зоны **ПРИМЕЧАНИЕ:** Внешний термометр для проверки температуры приобретается отдельно.	Прогрев или Готов

4050 Тест с буфером

Выполните данную процедуру техобслуживания ***по необходимости*** для запуска одношаговых и двушаговых протоколов с использованием промывочного буфера вместо реагентов. Эта процедура позволяет смоделировать тесты при устранении неисправностей системы.

Расчетное время	Необходимые материалы	Требуемый статус модуля
60 минут	• Водопроводная вода или физиологический раствор • (2) Наборы реагентов, 3 флакона в наборе (флаконы должны быть пустыми) • Штативы образцов • Пробирки/чашечки с образцами	Прогрев или Готов

6043 Очистка игл ПЗ - обеззараж.раствор

Выполните данную процедуру техобслуживания ***по необходимости*** для очистки гипохлоритом натрия внутренних и внешних поверхностей игл в промывочных зонах 1 и 2.

Регистрация МИ в Росздравнадзоре
www.nevacert.ru | info@nevacert.ru

Расчетное время	Необходимые материалы	Требуемый статус модуля
35 минут	• Флакон для очистки иглы промывочной зоны • Сервисный флакон для очистки (Кат.№ 02G16-99) • Водопроводная вода или физиологический раствор • 0,25% гипохлорит натрия	Прогрев или Готов

ПРИМЕЧАНИЕ: Стабильность гипохлорита натрия, используемого для очистки, составляет 30 дней. Информацию о разведении гипохлорита натрия, см. *Требования к процедуре обеззараживания*, стр. 8-14.

6099 Процедура очистки игл и промывочной чашки

ОСТОРОЖНО: Биологические РИСКИ. Это зона деятельности, в которой вы подвергаетесь риску воздействия потенциально инфицированного материала. См. *Биологические опасности*, стр. 8-6.

Выполните данную процедуру техобслуживания ***по необходимости*** для очистки иглы образца и промывочной чашки с индукционным нагревателем.

Расчетное время	Необходимые материалы	Требуемый статус модуля
5 минут	• Промывочный флакон с деионизированной водой • Ватные тампоны	Прогрев или Готов

Иллюстрации к процедуре техобслуживания аналитических модулей *i*2000/*i*2000SR

Инструкции по процедурам техобслуживания находятся в поле ИНСТРУКЦИИ окна Выполнение техобслуживания. Иногда, для графического отображения процедуры, требуются иллюстрации, но в поле ИНСТРУКЦИИ они не приводятся.

К процедурам техобслуживания аналитических модулей *i*2000/*i*2000SR относятся следующие иллюстрации:

- *1111 Калибровка пипеттора образца*, стр. 9-83
- *1112 Калибровка пипеттора R1*, стр. 9-83
- *1113 Калибровка пипеттора R2*, стр. 9-84
- *1117 Калибровка пипеттора STAT*, стр. 9-85
- *3131 Калибр. сенсора загрузки РЯ*, стр. 9-86

Регистрация МИ в Росздравнадзоре
www.nevacert.ru | info@nevacert.ru

1111 Калибровка пипеттора образца

См. иллюстрацию к процедуре техобслуживания «по необходимости» для очистки соответствующих калибровочных мишеней.

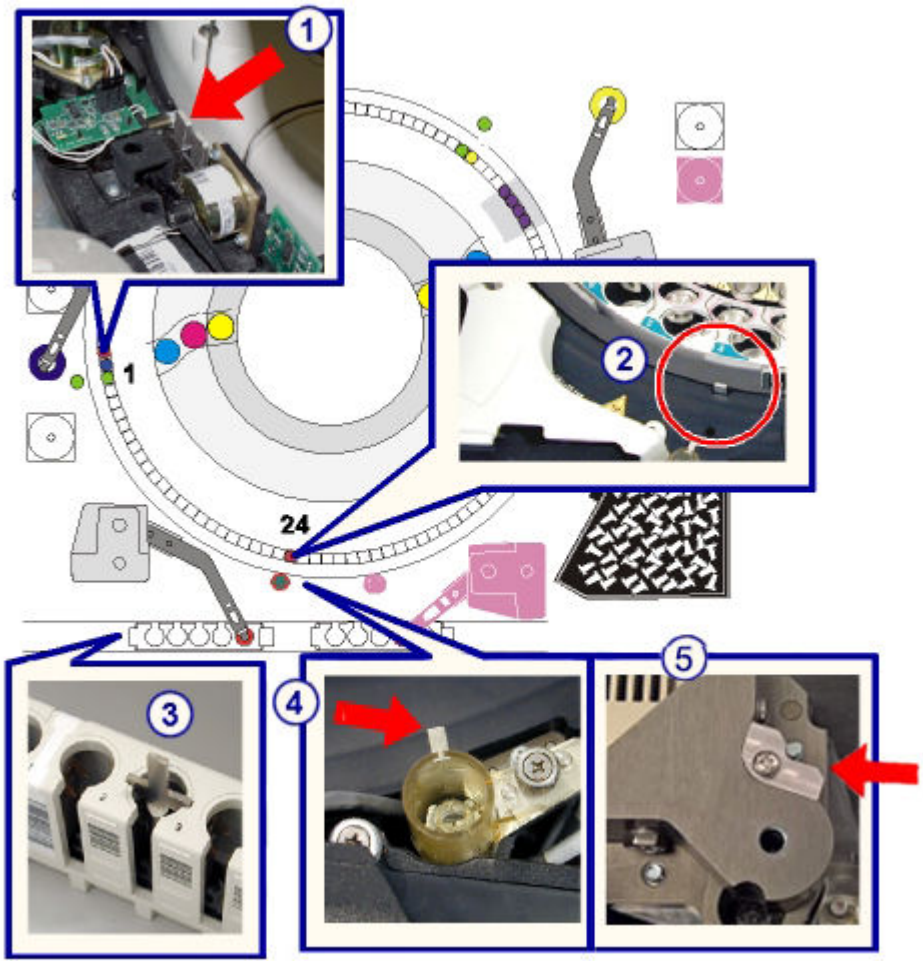

Обозначения:

1. Калибровочная мишень, позиция 1
2. Калибровочная мишень, позиция 24
3. Калибровочная мишень стержня штатива
4. Калибровочная мишень промывочной чашки
5. Калибровочная мишень промывочной чашки с индукционным нагревателем, если имеется (*i*2000SR)

1112 Калибровка пипеттора R1

См. иллюстрацию к процедуре техобслуживания «по необходимости» для очистки соответствующих калибровочных мишеней.

Регистрация МИ в Росздравнадзоре
www.nevacert.ru | info@nevacert.ru

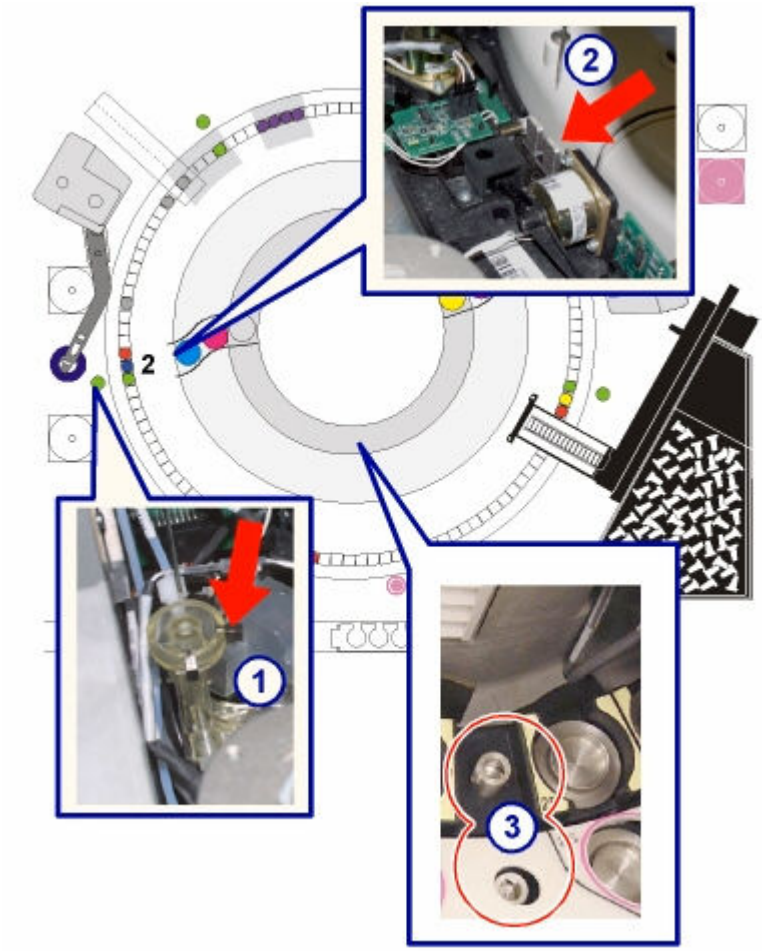

Обозначения:

1. Калибровочная мишень промывочной чашки R1
2. Калибровочная мишень, позиция 2
3. Мишени реагентных каруселей

1113 Калибровка пипеттора R2

См. иллюстрацию к процедуре техобслуживания «по необходимости» для очистки соответствующих калибровочных мишеней.

Регистрация МИ в Росздравнадзоре
www.nevacert.ru | info@nevacert.ru

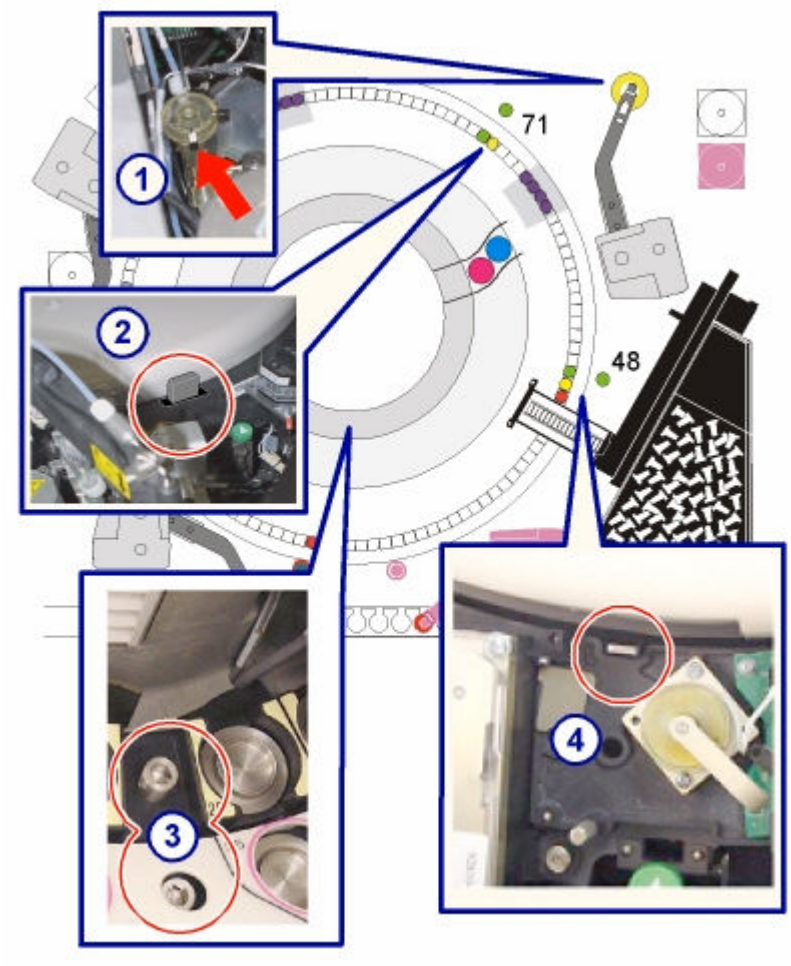

Обозначения:

1. Калибровочная мишень промывочной чашки R2
2. Калибровочная мишень, позиция 71
3. Мишени реагентных каруселей (для *i*2000, очистка только внутренней мишени)
4. Калибровочная мишень, позиция 48 (*i*2000SR)

1117 Калибровка пипеттора STAT

См. иллюстрацию к процедуре техобслуживания «по необходимости» для очистки соответствующих калибровочных мишеней.

Регистрация МИ в Росздравнадзоре
www.nevacert.ru | info@nevacert.ru

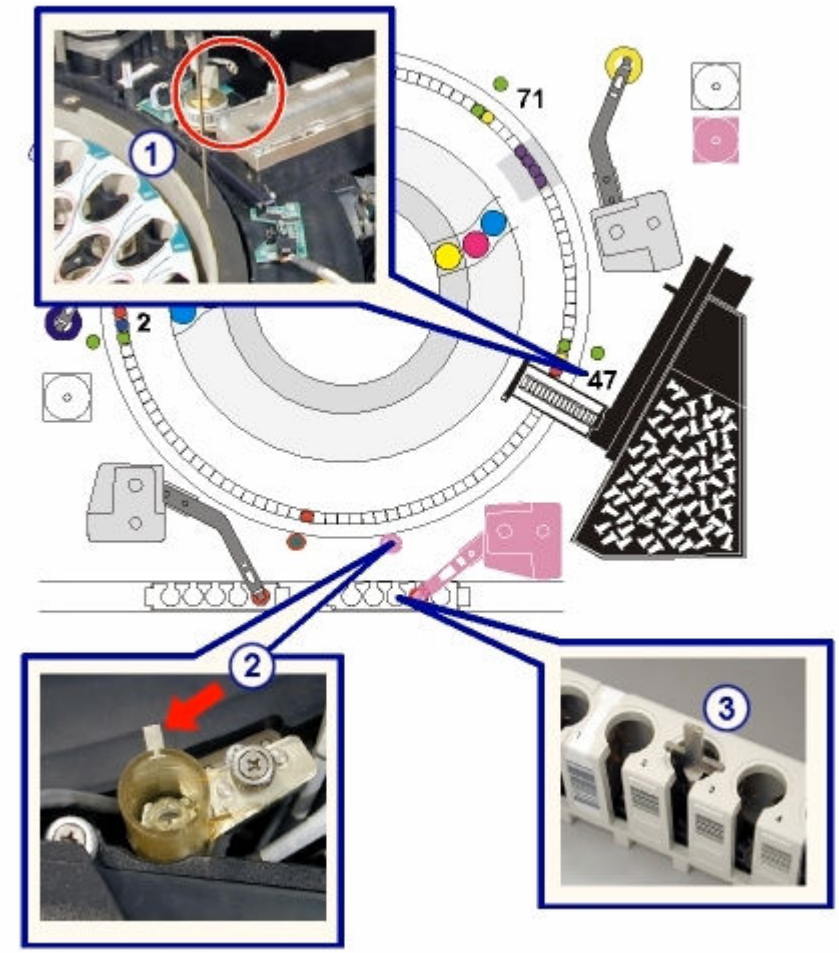

Обозначения:

1. Калибровочная мишень, позиция 47 находится вне реакционного трека между транспортером РЯ и вортексом STAT (VTXST)
2. Калибровочная мишень промывочной чашки STAT
3. Калибровочная мишень стержня штатива

3131 Калибр. сенсора загрузки РЯ

См. иллюстрацию к процедуре техобслуживания «по необходимости», чтобы найти сенсорную плату транспортера РЯ.

Регистрация МИ в Росздравнадзоре
www.nevacert.ru | info@nevacert.ru

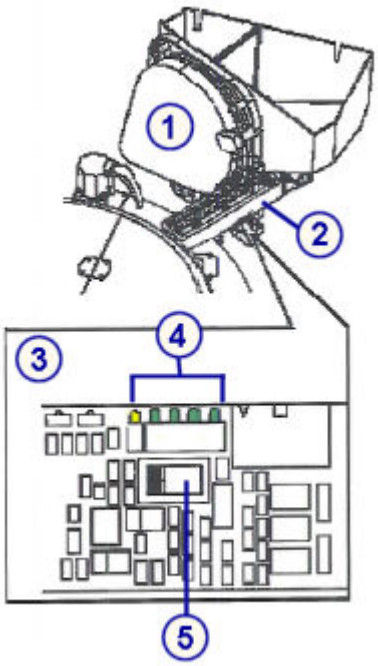

Обозначения:

1. Загрузчик РЯ и воронка
2. Транспортер РЯ
3. Сенсорная плата транспортера РЯ
4. Светодиоды
5. Рычажок калибровки

Категории техобслуживания аналитического модуля *i*1000SR

Процедуры техобслуживания для аналитического модуля системы *i*1000SR сгруппированы по категориям (вкладкам) на экране ТО. Процедуры доступны в следующих категориях:

- *Описание процедуры ежедневного техобслуживания (аналитический модуль i1000SR)*, стр. 9-87
- *Описание процедуры еженедельного техобслуживания (аналитический модуль i1000SR)*, стр. 9-88
- *Описание процедуры ежемесячного техобслуживания (аналитический модуль i1000SR)*, стр. 9-90
- *Описание процедуры техобслуживания «по необходимости» (аналитический модуль i1000SR)*, стр. 9-90

Описание процедуры ежедневного техобслуживания (аналитический модуль *i*1000SR)

Ежедневное техобслуживание ARCHITECT *i*1000SR требуется только для аналитического модуля. Выполняйте ежедневно процедуру 6440 Ежедневное техобслуживание.

Для выполнения данной процедуры техобслуживания, см. *Выполнение процедуры техобслуживания*, стр. 9-6.

Регистрация МИ в Росздравнадзоре
www.nevacert.ru | info@nevacert.ru

6440 Ежедневное техобслуживание

ОСТОРОЖНО: Биологические РИСКИ. Это зона деятельности, в которой вы подвергаетесь риску воздействия потенциально инфицированного материала. См. *Биологические опасности*, стр. 8-6.

Выполнение процедуры ***ежедневного*** техобслуживания включает:

- Очистку внешних поверхностей игл в промывочной зоне
- Перемешивание флаконов с микрочастицами на реагентной карусели
- Высушивание фильтра вакуумной помпы
- Промывку и прокачку манифолдов пре-триггера и триггера в промывочной зоне
- Проверку выполнения резервного копирования в течение последних тридцати (30) дней. Если копирования не производилось, оператору будет предложено его выполнить.
- Проверку целостности базы данных

ПРИМЕЧАНИЕ: Проверка выполнения резервного копирования и целостности базы данных выполняется только для аналитического модуля *i*1000SR, когда он является модулем 1.

Расчетное время	Необходимые материалы	Требуемый статус модуля
10 минут	• Флакон с водой для очистки иглы промывочной зоны • Водопроводная вода или физиологический раствор • Штатив реагентов	Прогрев или Готов

Описание процедуры еженедельного техобслуживания (аналитический модуль *i*1000SR)

Еженедельное техобслуживание ARCHITECT *i*1000SR требуется только для аналитического модуля. Выполняйте эти процедуры еженедельно:

- *6407 Очистка иглы - ручная*, стр. 9-88
- *6445 Очистка иглы пипеттора/ПЗ*, стр. 9-89
- *6450 Очистка промывочной чашки*, стр. 9-89

Для выполнения процедуры техобслуживания, см. *Выполнение процедуры техобслуживания*, стр. 9-6.

6407 Очистка иглы - ручная

ОСТОРОЖНО: Биологические РИСКИ. Это зона деятельности, в которой вы подвергаетесь риску воздействия потенциально

Регистрация МИ в Росздравнадзоре
www.nevacert.ru | info@nevacert.ru

инфицированного материала. См. *Биологические опасности*, стр. 8-6.

ОСТОРОЖНО: Опасность при работе с аспирационной иглой. Это зона деятельности, в которой вы подвергаетесь риску воздействия иглы. См. *Иглы и прочие острые предметы*, стр. 8-20.

Выполните данную процедуру ***еженедельного*** техобслуживания для очистки внешней поверхности игл пипеттора и промывочной зоны от солевых отложений.

Расчетное время	Необходимые материалы	Требуемый статус модуля
5 минут	• Промывочный флакон с деионизированной водой • Ватные тампоны	Прогрев или Готов

6445 Очистка иглы пипеттора/ПЗ

Выполните данную процедуру ***еженедельного*** техобслуживания для очистки и обработки иглы пипеттора и очистки игл промывочной зоны.

Расчетное время	Необходимые материалы	Требуемый статус модуля
15 минут	• Сосуд для обслуживания (Кат.№ 02G16-99) • 0,5 % раствор гипохлорита натрия • ARCHITECT реагент для ухода за зондом (Кат.№ 01L56)	Прогрев или Готов

ПРИМЕЧАНИЕ: Стабильность гипохлорита натрия, используемого для очистки, составляет 30 дней. Информацию о разведении гипохлорита натрия, см. *Требования к процедуре обеззараживания*, стр. 8-14.

6450 Очистка промывочной чашки

ОСТОРОЖНО: Биологические РИСКИ. Это зона деятельности, в которой вы подвергаетесь риску воздействия потенциально инфицированного материала. См. *Биологические опасности*, стр. 8-6.

Выполните данную процедуру ***еженедельного*** техобслуживания для очистки промывочной чашки и вкладыша к промывочной чашке от солевых отложений.

Расчетное время	Необходимые материалы	Требуемый статус модуля
2 минуты	• Ватные тампоны • Деионизированная вода	Остановлен, Прогрев или Готов

Регистрация МИ в Росздравнадзоре
www.nevacert.ru | info@nevacert.ru

Описание процедуры ежемесячного техобслуживания (аналитический модуль *i*1000SR)

Ежемесячное техобслуживание *i*1000SR требуется только для аналитического модуля. Выполняйте данную процедуру ежемесячно:

- *6405 Очистка воздушного фильтра*, стр. 9-90

6405 Очистка воздушного фильтра

Выполните данную процедуру ***ежемесячного*** техобслуживания для удаления отложений пыли из воздушных фильтров вручную. Поскольку фильтры должны устанавливаться в сухом виде, рекомендуется поменять два фильтра местами для увеличения эффективности.

Расчетное время	Необходимые материалы	Требуемый статус модуля
10 минут	• Воздушные фильтры • Водопроводная вода	Остановлен, Прогрев или Готов

Описание процедуры техобслуживания «по необходимости» (аналитический модуль *i*1000SR)

Выполните рекомендованные процедуры техобслуживания ***по необходимости*** для аналитического модуля *i*1000SR для осуществления поиска и устранения неисправностей/диагностики или во время штатной работы при возникновении следующих проблем. Выполните следующие процедуры при необходимости:

- *1110 Калибровка пипеттора*, стр. 9-90
- *2136 Прокачка воздухом*, стр. 9-91
- *2137 Прокачка жидкостей*, стр. 9-91
- *2160 Заполнение промывочной зоны*, стр. 9-92
- *2162 Прокачка пре-триггера/триггера*, стр. 9-92
- *2190 Внутренняя деконтаминация*, стр. 9-92
- *3535 Проверка температуры - ручная*, стр. 9-93
- *3540 Статус температуры*, стр. 9-94
- *4100 Тест с буфером*, стр. 9-94

Для выполнения процедуры техобслуживания, см. *Выполнение процедуры техобслуживания*, стр. 9-6.

1110 Калибровка пипеттора

ОСТОРОЖНО: Биологические РИСКИ. Это зона деятельности, в которой вы подвергаетесь риску воздействия потенциально инфицированного материала. См. *Биологические опасности*, стр. 8-6.

Регистрация МИ в Росздравнадзоре
www.nevacert.ru | info@nevacert.ru

ОСТОРОЖНО: Опасность при работе с аспирационной иглой. Это зона деятельности, в которой вы подвергаетесь риску воздействия иглы. См. *Иглы и прочие острые предметы*, стр. 8-20.

Выполните данную процедуру техобслуживания ***по необходимости*** для:

- Выполнение позиционирования иглы пипеттора на всех позициях, необходимых для аспирации и дозирования образцов и реагентов в процессе обработки
- Определите искривленность иглы

Для просмотра связанной иллюстрации, см. *1110 Калибровка пипеттора*, стр. 9-95.

Расчетное время	Необходимые материалы	Требуемый статус модуля
10 минут	• Штатив образцов • Стержень калибровки штатива • Ватный тампон или безворсовая салфетка • Вода (деионизированная или водопроводная)	Остановлен, Прогрев или Готов

2136 Прокачка воздухом

Выполните данную процедуру техобслуживания ***по необходимости*** для продувки трубок промывочного буфера, триггера и пре-триггера воздухом.

Расчетное время	Необходимые материалы	Требуемый статус модуля
5 минут	• Трансферная трубка для промывочного буфера • Резервуар для промывочного буфера (пустой)	Прогрев или Готов

2137 Прокачка жидкостей

ОСТОРОЖНО: Химическая опасность. Данная процедура является химически опасной. См. специальную информацию о продукте в *Химические опасности*, стр. 8-8.

Выполните данную процедуру техобслуживания ***по необходимости*** для промывки промывочного буфера, а также растворов триггера и пре-триггера.

ПРИМЕЧАНИЕ: Для промывки промывочного буфера статус ресурсов должен быть более 25%. Для проверки достаточности объема промывочного буфера, см. *Проверка ресурсов и количества отходов*, стр. 5-55.

Регистрация МИ в Росздравнадзоре
www.nevacert.ru | info@nevacert.ru

Расчетное время	Необходимые материалы	Требуемый статус модуля
3 минуты **ПРИМЕЧАНИЕ:** При выполнении данной процедуры не происходит автоматический сброс таймера автоматической промывки.	Нет	Прогрев или Готов

2160 Заполнение промывочной зоны

Выполните данную процедуру техобслуживания ***по необходимости*** для заполнения промывочной зоны посредством дозирования 100 мкл промывочного буфера в три РЯ, расположенных в промывочной зоне.

Расчетное время	Необходимые материалы	Требуемый статус модуля
1 минута	Нет	Прогрев или Готов

2162 Прокачка пре-триггера/триггера

Выполните данную процедуру техобслуживания ***по необходимости*** для прокачки пре-триггерного и триггерного раствора путем дозирования 200 мкл пре-триггерного и триггерного раствора в две РЯ манифолда пре-триггера/триггера.

Расчетное время	Необходимые материалы	Требуемый статус модуля
1 минута	Нет	Прогрев или Готов

2190 Внутренняя деконтаминация

ОСТОРОЖНО: Биологические РИСКИ. Это зона деятельности, в которой вы подвергаетесь риску воздействия потенциально инфицированного материала. См. *Биологические опасности*, стр. 8-6.

ОСТОРОЖНО: Опасность при подъеме тяжелых предметов. Заполненный резервуар для промывочного буфера системы *i*1000SR имеет большую массу. Для подъема привлеките помощника и/или воспользуйтесь механическими устройствами для перемещения и/или подъема полностью или частично заполненных контейнеров для отходов. Это поможет снизить риск травмирования. См. *Тяжелые предметы*, стр. 8-23.

ОСТОРОЖНО: Не допускайте проливания. Не следует перемещать открытые контейнеры для отходов, наполненные жидкостью. Закрывайте полностью или частично заполненные контейнеры, перед тем как приступить к их перемещению, и держите их закрытыми во время перемещения.

Выполните данную процедуру техобслуживания ***по необходимости*** для:

Регистрация МИ в Росздравнадзоре
www.nevacert.ru | info@nevacert.ru

- Деконтаминация и очистка резервуара для промывочного буфера, датчика уровня промывочного буфера и выходной трубки буфера
- Деконтаминация и очистка промывочной распределительной форсунки
- Деконтаминация, очистка и обработка иглы пипеттора

Для просмотра связанных иллюстраций, см. *2190 Внутренняя деконтаминация*, стр. 9-96.

Расчетное время	Необходимые материалы	Требуемый статус модуля
90 минут	• Абсорбирующие салфетки/ полотенца • Емкость для приготовления обеззараживающего раствора с 5 л 0,5% раствора гипохлорита натрия • Фильтр буфера • Концентрированный промывочный буфер (флакон 1 л) • Внутренняя удлинительная трубка деконтаминации и кабель в комплекте • Кондиционирующий раствор для игл • Штатив реагентов • Резервуар для приготовления промывочного буфера • Трансферная трубка для промывочного буфера	Прогрев или Готов

ПРИМЕЧАНИЕ: Стабильность гипохлорита натрия, используемого для деконтаминации, составляет 24 часа. Информацию о разведении гипохлорита натрия, см. *Требования к процедуре обеззараживания*, стр. 8-14.

3535 Проверка температуры - ручная

Выполните процедуру техобслуживания ***по необходимости*** для измерения температуры, если требования вашей лаборатории подразумевают измерение внешней температуры.

При выполнении данной процедуры РЯ, содержащие промывочный буфер, достигают нужной температуры в каждой из трех (3) зон реакционного трека. Кроме того, водопроводная вода во флаконе для очистки иглы промывочной зоны загружается в реагентную карусель с помощью РПО.

Регистрация МИ в Росздравнадзоре
www.nevacert.ru | info@nevacert.ru

При появлении соответствующих инструкций, вставьте иглу термометра и измерьте температуру.

Расчетное время	Необходимые материалы	Требуемый статус модуля
75 минут	• Внешний термометр • Флакон с водой для очистки иглы промывочной зоны **ПРИМЕЧАНИЕ:** Внешний термометр для проверки температуры приобретается отдельно.	Прогрев или Готов

3540 Статус температуры

Выполните данную процедуру техобслуживания ***по необходимости*** для проверки статуса температуры системы в следующих условиях:

- Измерение температуры в соответствии с требованиями вашей лаборатории
- Устранение некоторых кодов ошибки
- Запуск системы после длительного отключения

Проверяется и отображается статус температуры следующих компонентов системы:

- Реакционный трек
- Пре-триггерный раствор
- Триггерный раствор
- Промывочная зона
- Холодильник для реагентов
- Температура окружающей среды (кроме *ci*4100)

Расчетное время	Необходимые материалы	Требуемый статус модуля
1 минута	Нет	Остановлен, Прогрев или Готов

4100 Тест с буфером

Выполните данную процедуру техобслуживания ***по необходимости*** для запуска одноступенчатого или двухступенчатого протокола обработки теста с использованием промывочного буфера вместо реагентов. Данная процедура позволит смоделировать выполнение тестов при устранении неисправностей системы.

Регистрация МИ в Росздравнадзоре
www.nevacert.ru | info@nevacert.ru

Расчетное время	Необходимые материалы	Требуемый статус модуля
60 минут	• (2) Наборы реагентов (по 3 флакона в наборе) - флаконы должны быть пустыми • (5) Штативы образцов • (2) Штативы реагентов • Пробирки/чашечки для образцов	Прогрев или Готов

Иллюстрации к процедуре техобслуживания аналитического модуля *i*1000SR

Инструкции по процедурам техобслуживания находятся в поле ИНСТРУКЦИИ окна Выполнение техобслуживания. Иногда, для графического отображения процедуры, требуются иллюстрации, но в поле ИНСТРУКЦИИ они не приводятся. К процедурам техобслуживания аналитического модуля *i*1000SR относятся следующие иллюстрации:

- *1110 Калибровка пипеттора*, стр. 9-95
- *2190 Внутренняя деконтаминация*, стр. 9-96

1110 Калибровка пипеттора

См. иллюстрацию к процедуре техобслуживания «по необходимости» для определения соответствующих калибровочных мишеней.

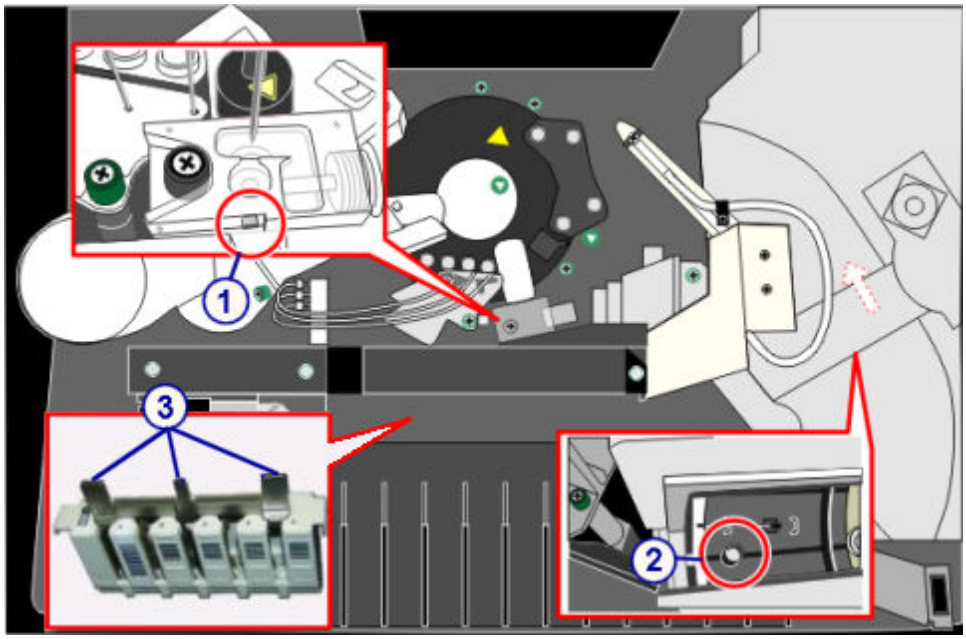

Обозначения:

1. Калибровочная мишень промывочной чашки
2. Калибровочная мишень реагентной карусели
3. Калибровочная мишень стержня штатива

Регистрация МИ в Росздравнадзоре
www.nevacert.ru | info@nevacert.ru

2190 Внутренняя деконтаминация

См. иллюстрацию к процедуре техобслуживания «по необходимости» для определения:

- Необходимые материалы
- Коннекторы резервуара для промывочного буфера
- Датчик уровня промывочного буфера и выходная трубка буфера
- Фитинг на удлинительной трубке с серым коннектором
- Внутренняя удлинительная трубка деконтаминации и кабельные разъемы
- Коннекторы фильтра буфера

Рисунок 9.13: Необходимые материалы

Обозначения:

1. Емкость для приготовления обеззараживающего раствора
2. Фильтр буфера
3. Внутренняя удлинительная трубка деконтаминации и кабель в комплекте
4. Кондиционирующий раствор для игл
5. Штатив реагентов
6. Резервуар для приготовления промывочного буфера
7. Концентрированный промывочный буфер (флакон 1 л)
8. Трансферная трубка для промывочного буфера

Регистрация МИ в Росздравнадзоре
www.nevacert.ru | info@nevacert.ru

Рисунок 9.14: Коннекторы резервуара для промывочного буфера

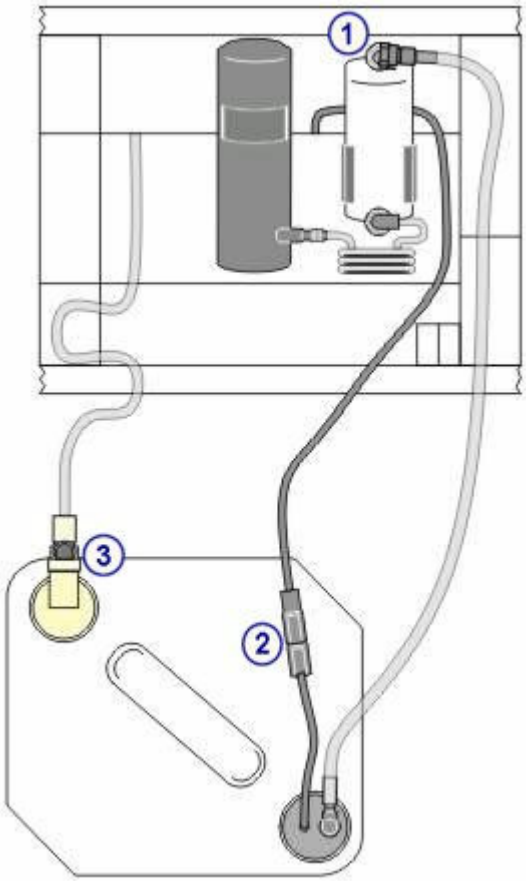

Обозначения:

1. Серый коннектор трубки наверху фильтра
2. Серый разъем электрического кабеля
3. Бежевый коннектор

Регистрация МИ в Росздравнадзоре
www.nevacert.ru | info@nevacert.ru

Рисунок 9.15: Датчик уровня промывочного буфера и выходная трубка буфера

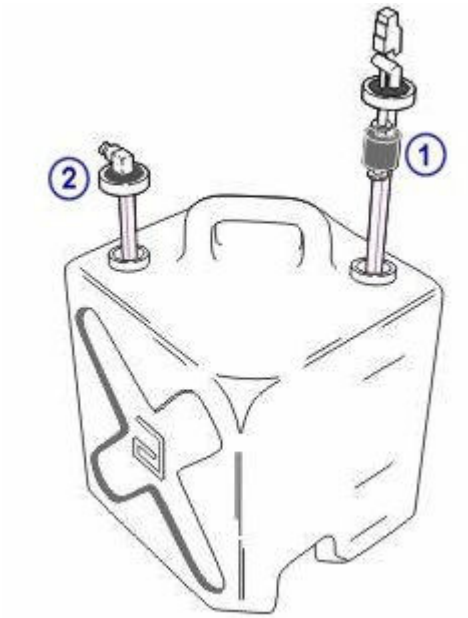

Обозначения:

1. Датчик уровня промывочного буфера
2. Выходная трубка буфера

Рисунок 9.16: Фитинг на удлинительной трубке с серым коннектором

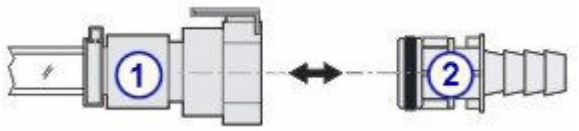

Обозначения:

1. Серый коннектор на удлинительной трубке
2. Серый фитинг (для сливной трубки)

Регистрация МИ в Росздравнадзоре
www.nevacert.ru | info@nevacert.ru

Рисунок 9.17: Внутренняя удлинительная трубка деконтаминации и кабельные разъемы

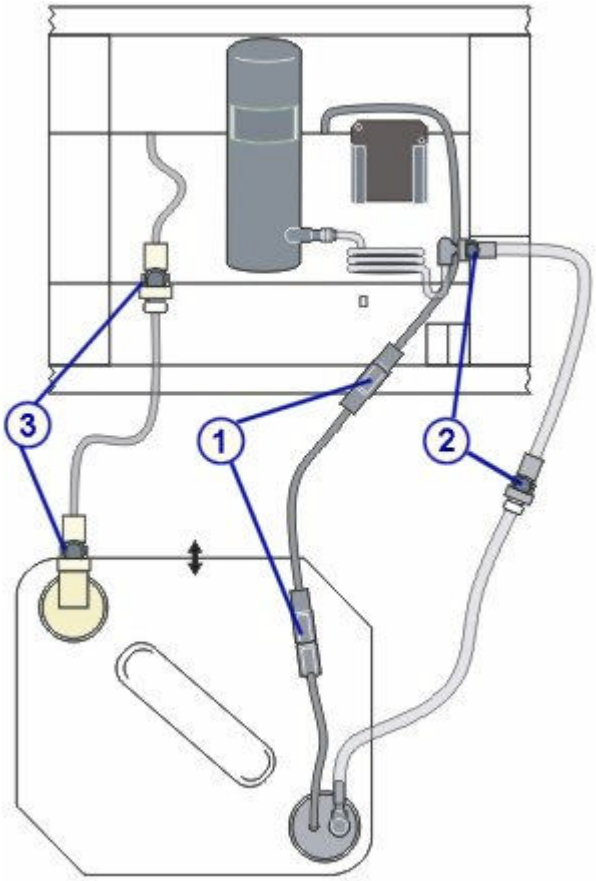

Обозначения:

1. Серые разъемы электрического удлинительного кабеля
2. Серые коннекторы удлинительной трубки
3. Бежевые удлинительные коннекторы

Регистрация МИ в Росздравнадзоре
www.nevacert.ru | info@nevacert.ru

Рисунок 9.18: Коннекторы фильтра буфера

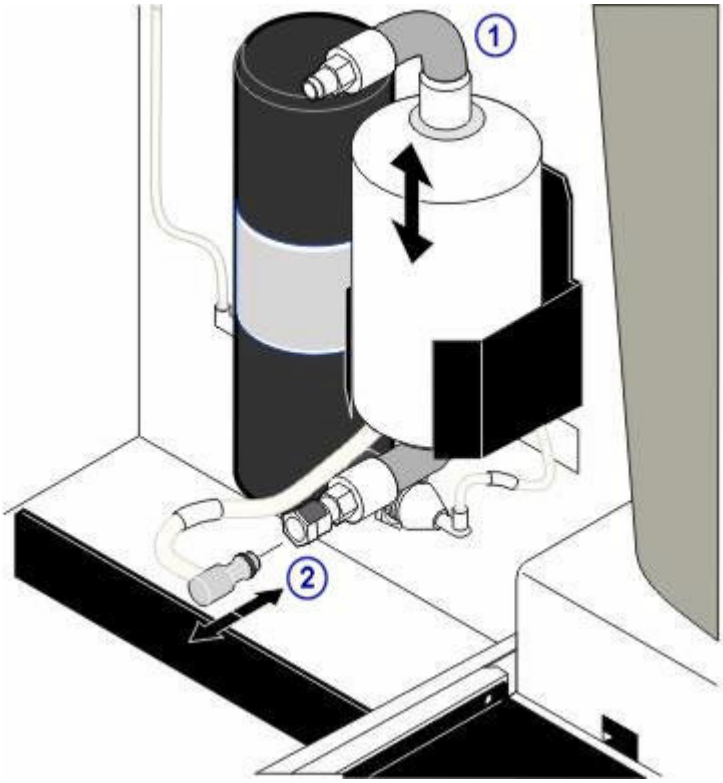

Обозначения:

1. Серый коннектор трубки наверху фильтра
2. Серый коннектор трубки внизу фильтра

Категории техобслуживания РПО (за исключением *c*4000/*i*1000SR/*ci*4100)

Процедуры техобслуживания для РПО (роботизированного податчика образцов) сгруппированы по категориям (вкладкам) на экране ТО.

Процедуры доступны в следующей категории:

- *Описание процедуры техобслуживания «по необходимости» (РПО - за исключением c4000/i1000SR/ci4100)*, стр. 9-100

Описание процедуры техобслуживания «по необходимости» (РПО - за исключением *c*4000/*i*1000SR/*ci*4100)

Данные рекомендованные процедуры техобслуживания ***по необходимости*** на РПО (автоматическом податчике образцов) предназначены для выполнения при поиске и устранении неисправностей/диагностике или штатной работе при возникновении следующих проблем:

- *1119 Калибровка транспортера*, стр. 9-101
- *6311 Очистка РПО*, стр. 9-101

Для выполнения данной процедуры техобслуживания, см. *Выполнение процедуры техобслуживания*, стр. 9-6.

Регистрация МИ в Росздравнадзоре
www.nevacert.ru | info@nevacert.ru

1119 Калибровка транспортера

ОСТОРОЖНО: Биологические РИСКИ. Это зона деятельности, в которой вы подвергаетесь риску воздействия потенциально инфицированного материала. См. *Биологические опасности*, стр. 8-6.

Выполните процедуру техобслуживания ***по необходимости*** для совмещения положения транспортера штативов с положением боксов и штативов.

Расчетное время	Необходимые материалы	Требуемый статус модуля
5 минут	Отсутствует	Остановлен, Прогрев или Готов

6311 Очистка РПО

ОСТОРОЖНО: Биологические РИСКИ. Это зона деятельности, в которой вы подвергаетесь риску воздействия потенциально инфицированного материала. См. *Биологические опасности*, стр. 8-6.

Выполните процедуру техобслуживания ***по необходимости*** для очистки боксов поддонов, приоритетных секций, консоли манипулятора штативов, щитка транспортера штативов и держателя штативов.

Расчетное время	Необходимые материалы	Требуемый статус модуля
5 минут	• 0,1% гипохлорит натрия • Деионизированная вода • Ватные тампоны • Безворсовая салфетка	Остановлен, Прогрев или Готов

Иллюстрации, относящиеся к процедурам техобслуживания РПО (кроме *c*4000/*i*1000SR/*ci*4100)

Инструкции по процедурам техобслуживания находятся в поле ИНСТРУКЦИИ окна Выполнение техобслуживания. Иногда, для графического отображения процедуры, требуются иллюстрации, но в поле ИНСТРУКЦИИ они не приводятся.

К процедуре техобслуживания РПО (роботизированного податчика образцов) относится следующая иллюстрация:

- *6311 Очистка РПО*, стр. 9-101

6311 Очистка РПО

Просмотрите эти графики обслуживания по необходимости, чтобы очистить транспортер штативов и/или держатель или держатели штатива

Регистрация МИ в Росздравнадзоре
www.nevacert.ru | info@nevacert.ru

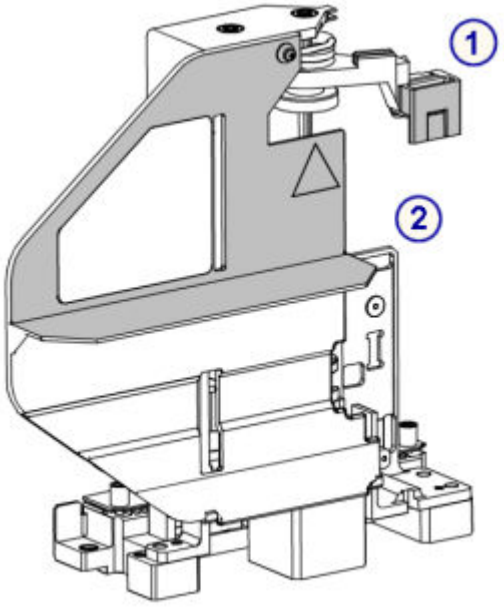

Обозначения:

1. Консоль транспортера
2. Щиток транспортера

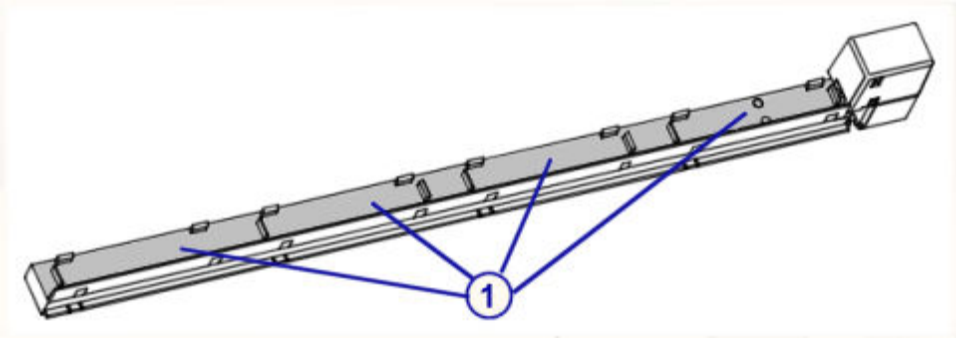

Обозначения:

1. Держатель штатива

Категории техобслуживания РПО (*c*4000/*i*1000SR/*ci*4100)

Процедуры техобслуживания для РПО (роботизированного податчика образцов) сгруппированы по категориям (вкладкам) на экране ТО. Процедуры доступны в следующей категории:

- *Описание процедуры техобслуживания «по необходимости» (РПО - c4000/i1000SR/ci4100)*, стр. 9-102

Описание процедуры техобслуживания «по необходимости» (РПО - *c*4000/*i*1000SR/*ci*4100)

Выполните рекомендованные процедуры техобслуживания ***по необходимости*** на РПО (автоматическом податчике образцов) во время выполнения поиска и устранения неисправностей/диагностике или штатной работе при возникновении следующих проблем:

Регистрация МИ в Росздравнадзоре
www.nevacert.ru | info@nevacert.ru

- *1114 Калибр.транспортера штатива*, стр. 9-103
- *6400 Очистка РПО*, стр. 9-103

Для выполнения данной процедуры техобслуживания, см. *Выполнение процедуры техобслуживания*, стр. 9-6.

1114 Калибр.транспортера штатива

Выполните процедуру техобслуживания ***по необходимости*** для совмещения транспортера штативов с актуатором реагентной карусели и штативом образцов в зонах загрузки/выгрузки.

Расчетное время	Необходимые материалы	Требуемый статус модуля
12 минут	• Штативы образцов • Стержень калибровки штатива • Ватные тампоны или безворсовые салфетки • Деионизированная вода	Остановлен, Прогрев или Готов

6400 Очистка РПО

ОСТОРОЖНО: Биологические РИСКИ. Это зона деятельности, в которой вы подвергаетесь риску воздействия потенциально инфицированного материала. См. *Биологические опасности*, стр. 8-6.

Выполните процедуру техобслуживания ***по необходимости*** для очистки секций РПО, консоли транспортера, считывателя штрих-кодов, ротатора флаконов (*i*1000SR) и области аспирации.

Для просмотра связанной иллюстрации, см. *6400 Очистка РПО*, стр. 9-104.

Расчетное время	Необходимые материалы	Требуемый статус модуля
5 минут	• 0,1 % раствор гипохлорита натрия • Ватные тампоны • Деионизированная вода • Безворсовые салфетки	Остановлен, Прогрев или Готов

ПРИМЕЧАНИЕ: Информацию о разведении гипохлорита натрия, см. *Требования к процедуре обеззараживания*, стр. 8-14.

Иллюстрации, относящиеся к процедурам техобслуживания РПО (*c*4000/*i*1000SR/*ci*4100)

Инструкции по процедурам техобслуживания находятся в поле ИНСТРУКЦИИ окна Выполнение техобслуживания. Иногда, для графического отображения процедуры, требуются иллюстрации, но в поле ИНСТРУКЦИИ они не приводятся.

Регистрация МИ в Росздравнадзоре
www.nevacert.ru | info@nevacert.ru

К процедуре техобслуживания РПО (роботизированного податчика образцов) относится следующая иллюстрация:

- *6400 Очистка РПО*, стр. 9-104

6400 Очистка РПО

См. иллюстрацию к процедуре техобслуживания ***по необходимости*** для очистки секций РПО, консоли транспортера штативов, считывателя штрих-кодов, ротатора флаконов и/или зоны аспирации.

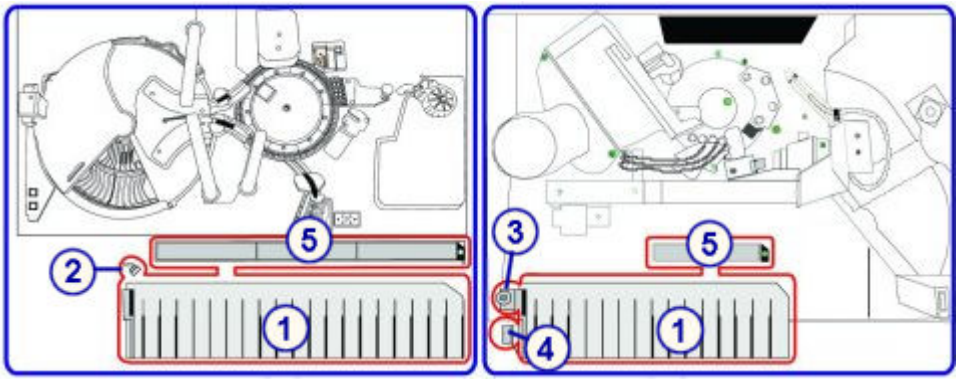

Обозначения:

1. Секции РПО
2. Консоль транспортера
3. Ротатор флаконов
4. Сканер штрих-кодов
5. Зона аспирации

Категории техобслуживания СПО

Процедуры техобслуживания для СПО (стандартного податчика образцов) сгруппированы по категориям (вкладкам) на экране ТО.

Процедуры доступны в следующей категории:

- *Описание процедуры техобслуживания «по необходимости» (СПО)*, стр. 9-104

Описание процедуры техобслуживания «по необходимости» (СПО)

Выполните рекомендованные процедуры техобслуживания ***по необходимости*** на СПО (стандартном податчике образцов) для выполнения поиска и устранения неисправностей/диагностике или штатной работе при возникновении следующих проблем:

- *6010 Очистка зоны загрузки*, стр. 9-105
- *6017 Очистка зоны выгрузки*, стр. 9-105
- *6020 Очистка зоны отбора образцов*, стр. 9-105

Для выполнения процедуры техобслуживания, см. *Выполнение процедуры техобслуживания*, стр. 9-6.

Регистрация МИ в Росздравнадзоре
www.nevacert.ru | info@nevacert.ru

6010 Очистка зоны загрузки

ОСТОРОЖНО: Биологические РИСКИ. Это зона деятельности, в которой вы подвергаетесь риску воздействия потенциально инфицированного материала. См. *Биологические опасности*, стр. 8-6.

Выполните процедуру техобслуживания ***по необходимости*** для очистки поверхностей ленты транспортера в зоне загрузки.

Расчетное время	Необходимые материалы	Требуемый статус модуля
5 минут	• 0,1% гипохлорит натрия • Безворсовая салфетка или марля	Прогрев или Готов

6017 Очистка зоны выгрузки

ОСТОРОЖНО: Биологические РИСКИ. Это зона деятельности, в которой вы подвергаетесь риску воздействия потенциально инфицированного материала. См. *Биологические опасности*, стр. 8-6.

Выполните процедуру техобслуживания ***по необходимости*** для очистки поверхностей ленты транспортера в зоне разгрузки.

Расчетное время	Необходимые материалы	Требуемый статус модуля
5 минут	• 0,1% гипохлорит натрия • Безворсовая салфетка или марля	Остановлен, Прогрев или Готов

6020 Очистка зоны отбора образцов

ОСТОРОЖНО: Биологические РИСКИ. Это зона деятельности, в которой вы подвергаетесь риску воздействия потенциально инфицированного материала. См. *Биологические опасности*, стр. 8-6.

Выполните процедуру техобслуживания ***по необходимости*** для очистки поверхностей ленты транспортера в зоне отбора образцов.

Расчетное время	Необходимые материалы	Требуемый статус модуля
5 минут	• 0,1% гипохлорит натрия • Безворсовая салфетка или марля	Прогрев или Готов

Регистрация МИ в Росздравнадзоре
www.nevacert.ru | info@nevacert.ru

Категории техобслуживания податчика образцов карусели LAS (*i*2000)

Процедуры техобслуживания для карусельного податчика образцов LAS (лабораторной автоматической системы) сгруппированы по категориям (вкладкам) на экране ТО.

Процедуры доступны в следующей категории:

- *Описание процедуры техобслуживания «по необходимости» (карусельный податчик образцов LAS - i2000)*, стр. 9-106

Описание процедуры техобслуживания «по необходимости» (карусельный податчик образцов LAS - *i*2000)

Выполните рекомендованные процедуры техобслуживания ***по необходимости*** на карусельном податчике образцов LAS (лабораторной автоматической системы) для выполнения поиска и устранения неисправностей/диагностике или штатной работе при возникновении следующих проблем:

- *1118 Калибровка пипеттора LAS*, стр. 9-106
- *6022 Очистка карусели LAS*, стр. 9-106

Для выполнения процедуры техобслуживания, см. *Выполнение процедуры техобслуживания*, стр. 9-6.

1118 Калибровка пипеттора LAS

Выполните процедуру техобслуживания ***по необходимости*** для визуального совмещения пипеттора образца *i*2000 с транспортером LAS (лабораторной автоматической системы).

Расчетное время	Необходимые материалы	Требуемый статус модуля
Несколько минут	• Стержень калибровки пипеттора LAS • Инструмент штрих-кода ПО	Остановлен, Прогрев или Готов

6022 Очистка карусели LAS

ОСТОРОЖНО: Биологические РИСКИ. Это зона деятельности, в которой вы подвергаетесь риску воздействия потенциально инфицированного материала. См. *Биологические опасности*, стр. 8-6.

Выполните процедуру техобслуживания ***по необходимости*** для очистки карусели образцов *i*2000 LAS (лабораторной автоматической системы).

Расчетное время	Необходимые материалы	Требуемый статус модуля
5 минут	• 0,1% гипохлорит натрия • Карусель LAS	Остановлен, Прогрев или Готов

Регистрация МИ в Росздравнадзоре
www.nevacert.ru | info@nevacert.ru

Категории техобслуживания компьютерного блока

Процедуры техобслуживания для SCC (компьютерного блока) сгруппированы по категориям (вкладкам) на экране ТО.

Процедуры доступны в следующей категории:

- *Описание процедуры техобслуживания «по необходимости» (SCC)*, стр. 9-107

Описание процедуры техобслуживания «по необходимости» (SCC)

Выполняйте рекомендованные процедуры техобслуживания ***по необходимости*** во время штатной эксплуатации при возникновении следующих проблем:

- *6038 Внешняя деконтаминация*, стр. 9-107
- *6100 Калькулятор гипохлорита натрия*, стр. 9-108

Для выполнения процедуры техобслуживания, см. *Выполнение процедуры техобслуживания*, стр. 9-6.

6038 Внешняя деконтаминация

ОСТОРОЖНО: Биологические РИСКИ. Это зона деятельности, в которой вы подвергаетесь риску воздействия потенциально инфицированного материала. См. *Биологические опасности*, стр. 8-6.

Выполните процедуру техобслуживания ***по необходимости*** для обеззараживания следующих наружных поверхностей:

- Отделение расходных материалов и помп (система *c*)
- Отделение расходных материалов и отходов (система *i*)
- Принадлежности податчика образцов
- SCC (системный компьютерный блок)
- Наружная поверхность PM (аналитический модуль)
- Резервуар для высококонцентрированных отходов (система *c*)
- Принадлежность ARCHITECT *i*ARM (модуль автоматического разведения буфера) (система *i*)

Расчетное время	Необходимые материалы	Требуемый статус модуля
5 минут **ПРИМЕЧАНИЕ:** Вышеуказанное время указано только для применения подходящего дезинфицирующего средства.	• Детергент • 0,1% гипохлорит натрия • Безворсовая салфетка или марля	Остановлен, Прогрев или Готов

Регистрация МИ в Росздравнадзоре
www.nevacert.ru | info@nevacert.ru

6100 Калькулятор гипохлорита натрия

Выполните процедуру техобслуживания ***по необходимости*** для расчета объема гипохлорита натрия, необходимого для приготовления нужного объема раствора гипохлорита натрия.

Расчетное время	Необходимые материалы	Требуемый статус модуля
1 минута	Отсутствует	Любой статус

Пользовательская процедура техобслуживания (опция Premium)

Текстовые процедуры техобслуживания могут создаваться специально для вашей лаборатории для напоминания о необходимости выполнения данных операций техобслуживания. Это могут быть ежедневные, еженедельные, ежемесячные, ежеквартальные процедуры или процедуры по необходимости. Они могут отображаться в списке Сделать, а также в виде соответствующей вкладки для типа модуля, заданного для процедуры.

Процедуры техобслуживания, создаваемые пользователем, включают следующие:

- *Доступ к процедуре 6220 Созданные процедуры техобслуживания*, стр. 9-108
- *Создание или изменение определенной пользователем процедуры техобслуживания*, стр. 9-109
- *Экспорт определенной пользователем процедуры техобслуживания*, стр. 9-112
- *Импорт определенной пользователем процедуры техобслуживания*, стр. 9-113
- *Просмотр или печать списка определенных пользователем процедур техобслуживания*, стр. 9-114

Доступ к процедуре 6220 Созданные процедуры техобслуживания

Данная процедура предназначена для отображения процедуры 6220 Созданные процедуры техобслуживания.

Необходимые условия	*Доступ к экрану Диагностика*, стр. 10-639
Статус модуля	Остановлен, Прогрев или Готов
Уровень доступа пользователя	Системный администратор
Ресурсы	NA

1. Выберите нужную опцию **Модуль 5** компьютерного блока на экране Диагностика.
2. Нажмите кнопку прокрутки **вниз**, затем выберите вкладку **Утилиты**.

   Отображаются процедуры диагностики для категории Утилиты.
3. Выберите **6220 Созданные процедуры техобслуживания** в списке **ПРОЦЕДУРЫ ДИАГНОСТИКИ**, затем нажмите **F5 - Выполнить**.

Регистрация МИ в Росздравнадзоре
www.nevacert.ru | info@nevacert.ru

4. Нажмите **OK**, чтобы выполнить процедуру.

   Отобразится окно Провести диагностику. Описание процедуры отображается в поле ИНСТРУКЦИИ.

5. Нажмите **Продолжить**.

Сопутствующая информация…

- *Экран Диагностика*, стр. 10-638
- *Окно Провести диагностику*, стр. 10-642
- *Категории диагностики компьютерного блока*, стр. 10-693

Создание или изменение определенной пользователем процедуры техобслуживания

Вы можете создать или изменить определенную пользователем текстовую процедуру техобслуживания в том же окне.

Для выполнения пользовательской процедуры техобслуживания модуль должен иметь следующий статус:

- Системный компьютерный блок - любой статус, включая Офлайн
- Система *c*, система *i* или податчик образцов - любой статус, кроме Офлайн

ПРИМЕЧАНИЕ: Если опция Premium отключена после создания пользовательской процедуры техобслуживания, процедура будет видна на экране, но не будет выполняться. Чтобы убрать процедуру с экрана, выполните *6115 Install/Delete Procedures (Установить/Удалить процедуры)*, стр. 10-696.

Создание определенной пользователем процедуры техобслуживания

Для создания пользовательской процедуры на уровне оператора, выполните следующие действия.

Для изменения процедуры, см. *Изменение определенной пользователем процедуры техобслуживания*, стр. 9-111.

Необходимые условия	*Доступ к процедуре 6220 Созданные процедуры техобслуживания*, стр. 9-108
Статус модуля	Остановлен, Прогрев или Готов
Уровень доступа пользователя	Системный администратор
Ресурсы	NA

Для создания определенной пользователем процедуры техобслуживания:

1. Введите **1** в поле **Входная информация**, затем выберите **Продолжить**.

   Будет выбрана кнопка **Создать процедуру** и в поле **Номер процедуры** появится номер следующей доступной процедуры.

Регистрация МИ в Росздравнадзоре
www.nevacert.ru | info@nevacert.ru

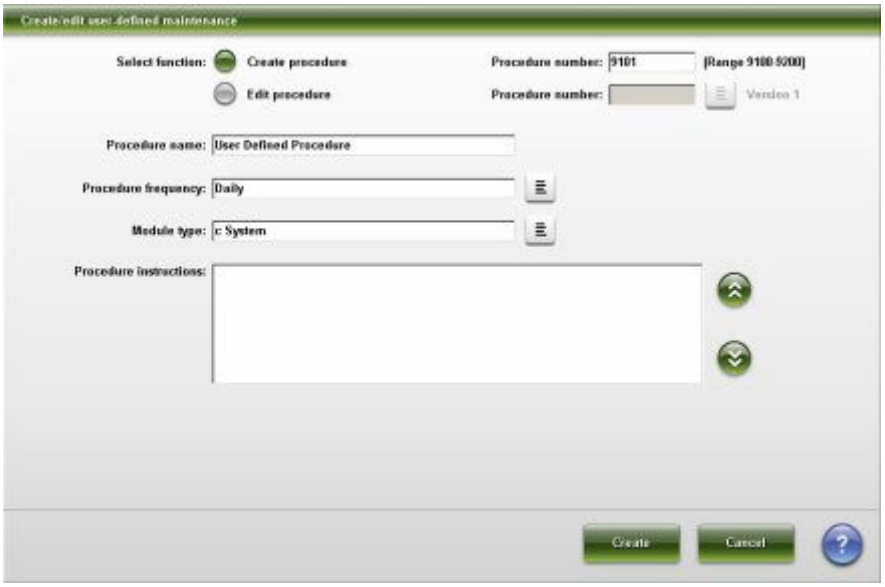

2. Если вы не хотите использовать данный номер, введите номер процедуры от 9100 до 9200 в поле **Номер процедуры**. ***(опционально)***

3. Введите название процедуры в поле **Название процедуры**. Длина поля ограничена 30 символами.

   ПРИМЕЧАНИЕ: Фигурные скобки и двойные кавычки не допускаются. При печати двойные кавычки заменяются на одинарные. В случае ввода фигурных скобок замена не производится. При печати они просто не отображаются.

4. Нажмите кнопку **Частота процедуры**, а затем из списка выберите временной интервал.

5. Нажмите кнопку **Тип модуля**, а затем из списка выберите необходимый тип модуля.

6. Введите текст в поле **Инструкции по процедуре**. Длина поля ограничена 5500 символами.

   ПРИМЕЧАНИЕ: Фигурные скобки и двойные кавычки не допускаются. При печати двойные кавычки заменяются на одинарные. В случае ввода фигурных скобок замена не производится. При печати они просто не отображаются.

   Текст процедуры отображается точно так же, как и вводится. Сохраняются межстрочные интервалы, символы конца абзаца и язык клавиатуры.

7. Нажмите кнопку **Создать**, чтобы сохранить процедуру.

   Откроется главное меню со списком опций.

   ПРИМЕЧАНИЕ: Если на шаге 2 введен номер процедуры, который уже используется, появится сообщение с указанием ввести другой номер.

8. Чтобы выбрать другую пользовательскую опцию техобслуживания, введите номер нужной опции в поле **Входная информация**, затем выберите **Продолжить**. ***(опционально)***

9. Введите **5** в поле **Входная информация**, затем выберите **Продолжить**.

10. Выберите **Печать**, чтобы распечатать отчет о процедуре. ***(опционально)***

Регистрация МИ в Росздравнадзоре
www.nevacert.ru | info@nevacert.ru

11. Чтобы выйти, нажмите **Готово**.

Изменение определенной пользователем процедуры техобслуживания

Для изменения пользовательской процедуры техобслуживания выполните следующие действия.

Для удаления определенной пользователем процедуры техобслуживания, см. *6115 Install/Delete Procedures (Установить/Удалить процедуры)*, стр. 10-696.

Необходимые условия	*Доступ к процедуре 6220 Созданные процедуры техобслуживания*, стр. 9-108
Статус модуля	Остановлен, Прогрев или Готов
Уровень доступа пользователя	Системный администратор
Ресурсы	NA

Для изменения определенной пользователем процедуры техобслуживания:

1. Введите **1** в поле **Входная информация**, затем выберите **Продолжить**.
2. Нажмите кнопку **Редактировать процедуру**.

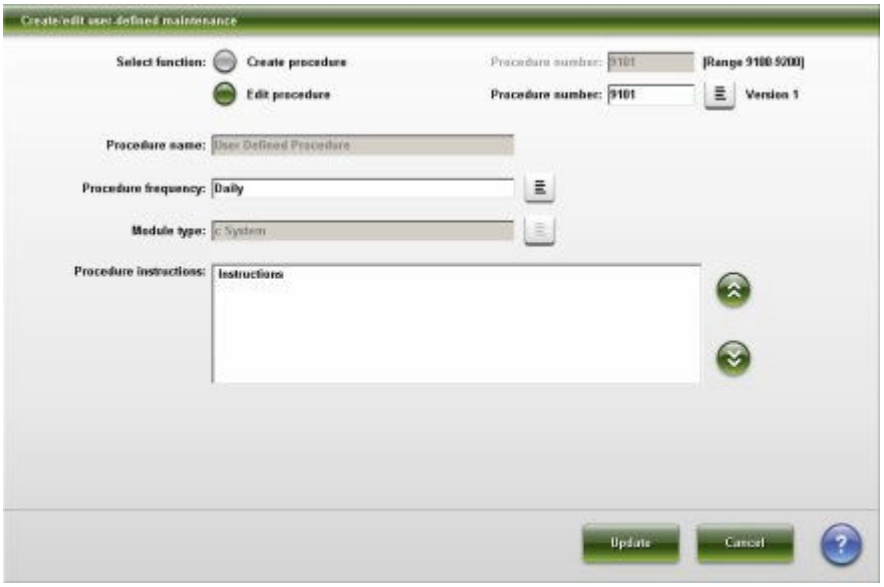

3. Нажмите кнопку **Номер процедуры**, затем из списка выберите необходимый номер процедуры.

   На экране появится информация, сконфигурированная для выбранной процедуры.

4. Измените периодичность выполнения процедуры и инструкции, если необходимо.

   ПРИМЕЧАНИЕ: Название процедуры, номер и тип модуля не редактируются.

5. Выберите **Обновить**, чтобы сохранить изменения, или **Отмена**, если вы не хотите сохранять изменения.

   Если сохранить изменения, версия процедуры автоматически изменится на следующую.

Регистрация МИ в Росздравнадзоре
www.nevacert.ru | info@nevacert.ru

6. Чтобы выбрать другую пользовательскую опцию техобслуживания, введите номер нужной опции в поле **Входная информация**, затем выберите **Продолжить**. ***(опционально)***
7. Введите **5** в поле **Входная информация**, затем выберите **Продолжить**.
8. Выберите **Печать**, чтобы распечатать отчет о процедуре. ***(опционально)***
9. Чтобы выйти, нажмите **Готово**.

Экспорт определенной пользователем процедуры техобслуживания

Данная процедура предназначена для экспортирования пользовательской процедуры техобслуживания.

Необходимые условия	*Доступ к процедуре 6220 Созданные процедуры техобслуживания*, стр. 9-108
Статус модуля	Остановлен, Прогрев или Готов
Уровень доступа пользователя	Системный администратор
Ресурсы	Носитель для экспорта, например гибкий диск, CD-ROM или флэш-накопитель USB

Для экспортирования определенной пользователем процедуры техобслуживания:

1. Вставьте носитель для экспорта в соответствующий привод.
2. Введите **2** в поле **Входная информация**, затем нажмите **Продолжить**.

   Появится список пользовательских процедур техобслуживания.

3. Выберите требуемый носитель в столбце **НОСИТЕЛЬ**, затем выберите процедуру(ы) техобслуживания для экспортирования.

   ПРИМЕЧАНИЕ: Если необходимо сменить носитель для экспорта, можно вставить его или заменить, затем нажать кнопку **Обновить**, чтобы обновить список.

Регистрация МИ в Росздравнадзоре
www.nevacert.ru | info@nevacert.ru

4. Выберите **Экспорт** и нажмите **OK**.

   ПРИМЕЧАНИЕ: Если на носителе для экспорта уже есть процедура с таким же номером и процедура имеет другую версию, название или тип модуля, на экране появится сообщение. Чтобы продолжить процесс экспортирования, нажмите **Да** или **Нет**, в зависимости от отображаемого сообщения. Если вы не хотите продолжать процесс, нажмите **Отмена**.

5. Нажмите **OK**, чтобы подтвердить завершение процесса экспортирования.

6. Чтобы выбрать другую пользовательскую опцию техобслуживания, введите номер нужной опции в поле **Входная информация**, затем выберите **Продолжить**. ***(опционально)***

7. Введите **5** в поле **Входная информация**, затем выберите **Продолжить**.

   Если использовался флэш-накопитель USB, его можно удалить.

8. Выберите **Печать**, чтобы распечатать отчет о процедуре. ***(опционально)***

9. Чтобы выйти, нажмите **Готово**.

   Если использовались дискета или CD-ROM, удалите их из привода.

Импорт определенной пользователем процедуры техобслуживания

Данная процедура предназначена для импортирования пользовательской процедуры техобслуживания.

Необходимые условия	*Доступ к процедуре 6220 Созданные процедуры техобслуживания*, стр. 9-108
Статус модуля	Остановлен, Прогрев или Готов
Уровень доступа пользователя	Системный администратор
Ресурсы	Носитель для импорта, например гибкий диск, CD-ROM или флэш-накопитель USB

Для импортирования определенной пользователем процедуры техобслуживания:

1. Вставьте носитель для импорта в соответствующий привод.

2. Введите **3** в поле **Входная информация**, затем нажмите **Продолжить**.

   Появится список доступных пользовательских процедур техобслуживания.

Регистрация МИ в Росздравнадзоре
www.nevacert.ru | info@nevacert.ru

3. Выберите нужную процедуру(ы) техобслуживания для импортирования.

   ПРИМЕЧАНИЕ: Процедуры отображаются, только если тип модуля поддерживается данной системой . Если требуемая процедура недоступна, можно вставить другой носитель для импорта и нажать кнопку **Обновить**, чтобы обновить список.

4. Выберите **Импорт** и нажмите **OK**.

   ПРИМЕЧАНИЕ: Если процедура с таким же номером уже установлена и процедура на носителе для импорта имеет другую версию, название или тип модуля, на экране появится сообщение. Сообщения также появляются в случае удаления истории техобслуживания из системы. Чтобы продолжить процесс импортирования, нажмите **Да** или **Нет**, в зависимости от отображаемого сообщения. Если вы не хотите продолжать процесс, нажмите **Отмена**.

5. Нажмите **OK**, чтобы подтвердить завершение процесса импортирования.

6. Чтобы выбрать другую пользовательскую опцию техобслуживания, введите номер нужной опции в поле **Входная информация**, затем выберите **Продолжить**. ***(опционально)***

7. Введите **5** в поле **Входная информация**, затем выберите **Продолжить**.

   Если использовался флэш-накопитель USB, его можно удалить.

8. Выберите **Печать**, чтобы распечатать отчет о процедуре. ***(опционально)***

9. Чтобы выйти, нажмите **Готово**.

   Если использовался дисковод гибких дисков или CD-ROM, удалите его из привода.

Просмотр или печать списка определенных пользователем процедур техобслуживания

Данная процедура предназначена для просмотра или печати списка определенных пользователем процедур техобслуживания.

Регистрация МИ в Росздравнадзоре
www.nevacert.ru | info@nevacert.ru

Необходимые условия	*Доступ к процедуре 6220 Созданные процедуры техобслуживания*, стр. 9-108
Статус модуля	Остановлен, Прогрев или Готов
Уровень доступа пользователя	Системный администратор
Ресурсы	NA

Для просмотра или печати списка определенных пользователем процедур техобслуживания:

1. Введите **4** в поле **Входная информация**, затем выберите **Продолжить**.

   Отобразится список процедур и их номеров версий.

2. Выберите **Печать**. ***(опционально)***
3. Чтобы выполнить другую пользовательскую процедуру техобслуживания, введите номер нужной опции в поле **Входная информация**, затем выберите **Продолжить**. ***(опционально)***
4. Введите **5** в поле **Входная информация**, затем выберите **Продолжить**.
5. Чтобы выйти, нажмите **Готово**.

Регистрация МИ в Росздравнадзоре
www.nevacert.ru | info@nevacert.ru

Замена компонентов

Некоторые компоненты системы требуют замены вследствие нормального износа.

Ваша лаборатория несет ответственность за поддержание достаточного запаса запчастей. Кааталожные номера наборов указаны в процедурах исключительно для справки и могут изменяться. Дилер Abbott может сообщить вам последние действительные каталожные номера наборов.

При замене компонентов необходимо соблюдать следующие общие меры предосторожности:

- Замененные компоненты и материалы, использованные при замене компонентов (например, впитывающие полотенца или салфетки) следует утилизировать в соответствии с правилами утилизации отходов, действующими в вашей лаборатории.
- В случае утечек соберите жидкость и, при необходимости, обеззаразьте поверхность.

Дополнительную информацию, см. *Биологические опасности*, стр. 8-6 или *Удаление следов утечек*, стр. 8-13.

К замене компонентов относятся следующие темы:

- *Замена компонентов c4000*, стр. 9-116
- *Замена компонентов c8000*, стр. 9-182
- *Замена компонентов c16000*, стр. 9-252
- *Замена компонентов i2000/i2000SR* , стр. 9-320
- *Замена компонентов i1000SR* , стр. 9-354
- *Замена дополнительных компонентов*, стр. 9-386

Замена компонентов *c*4000

Замена компонентов для *c*4000 включает:

- *замену компонентов аналитического центра ARCHITECT c4000*, стр. 9-116
- *Замена компонентов отделения помп и расходных материалов системы ARCHITECT c4000*, стр. 9-152

замену компонентов аналитического центра ARCHITECT *c*4000

Замена компонентов аналитического центра описана в:

- *Компоненты аналитического центра ARCHITECT c4000*, стр. 9-117
- *Замена иглы образца (c4000)*, стр. 9-117
- *Замена игл реагента (c4000)*, стр. 9-121
- *Замена трубки иглы образца (c4000)*, стр. 9-124
- *Замена трубки иглы реагента (c4000)*, стр. 9-127
- *Замена лампы или платы лампы (c4000)*, стр. 9-130
- *Замена кюветы (c4000)*, стр. 9-135

Регистрация МИ в Росздравнадзоре
www.nevacert.ru | info@nevacert.ru

- *Замена кюветного сегмента (c4000)*, стр. 9-138
- *Замена осушающей насадки кюветы (c4000)*, стр. 9-142
- *Замена миксера (c4000)*, стр. 9-145
- *Замена модуля или иглы ICT (c4000)*, стр. 9-147

Компоненты аналитического центра ARCHITECT *c*4000

На следующем рисунке показано расположение компонентов аналитического центра. Используйте данный рисунок при проведении процедур замены компонентов.

Рисунок 9.19: Карта аналитического центра ARCHITECT c4000

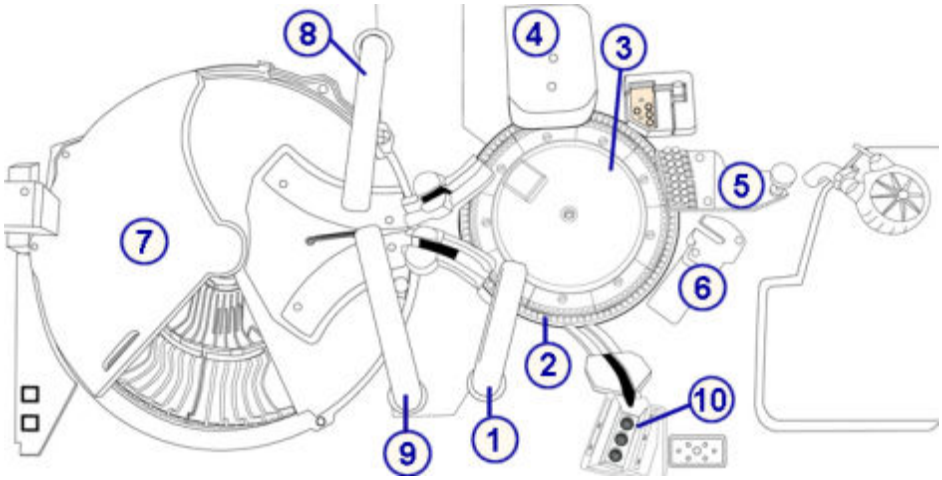

Обозначения:

1. Пипеттор образца
2. Реакционная карусель
3. Лампа
4. Блок перемешивания
5. Устройство промывки кювет
6. Блок ICT
7. Реагентная карусель и крышка
8. Пипеттор реагента 1
9. Пипеттор реагента 2
10. Зона промывки игл образцов

Замена иглы образца (*c*4000)

ПРИМЕЧАНИЕ: Рекомендуется записывать дату установки иглы образца и отслеживать эти данные для гарантии того, что игла не будет использоваться в течение времени, превышающего следующие интервалы:

- Шесть месяцев для систем, осуществляющих исследования цельной крови
- Один год для систем, не осуществляющих исследования цельной крови

Для замены игл(ы) образца выполните следующие процедуры:

- Снятие

Регистрация МИ в Росздравнадзоре
www.nevacert.ru | info@nevacert.ru

- *Подготовка к снятию иглы образца*, стр. 9-118
- *Снятие иглы образца*, стр. 9-119

• Замена

- *Установка иглы образца*, стр. 9-119
- *Подготовка к работе*, стр. 9-120

• Проверка

- *Калибровка пипеттора образца*, стр. 9-120
- *Запуск контроля качества*, стр. 9-121

Необходимые условия	Аналитический модуль должен находиться в статусе Готов.
Предполагаемая длительность	20 минут
Необходимые инструменты/ материалы	• Шлицевая отвертка • Абсорбирующее полотенце
Заменяемые детали	• Кат.№ 01G48-04 - Пробозаборник для образцов • Кат.№ 02J51-01 - Винт пробозаборника для реагентов/образцов (опция)

ОСТОРОЖНО: Биологические РИСКИ. Это зона деятельности, в которой вы подвергаетесь риску воздействия потенциально инфицированного материала. См. *Биологические опасности*, стр. 8-6.

ОСТОРОЖНО: Опасность при работе с аспирационной иглой. Острый наконечник иглы. Это зона деятельности, в которой вы подвергаетесь риску воздействия иглы. См. *Иглы и прочие острые предметы*, стр. 8-20.

ОСТОРОЖНО: Химическая опасность. Данная процедура является химически опасной. См. специальную информацию о продукте в *Химические опасности*, стр. 8-8.

Снятие

Подготовка к снятию иглы образца

Шаги	Иллюстрация/ссылка
1. Снимите штатив для раствора промывки образца. 2. Запустите процедуру диагностики ***пипетторов*** *1161 Probe Move (Перемещение иглы)*, стр. 10-646, чтобы установить пипеттор образца над зоной раствора промывки образца.	

Регистрация МИ в Росздравнадзоре
www.nevacert.ru | info@nevacert.ru

Снятие иглы образца

Шаги	Иллюстрация/ссылка
1. Снимите крышку пипеттора образца, слегка сжав ее в специальных местах [1], чтобы отстегнуть язычки, и поднимите ее вверх [2]. 2. Положите абсорбирующее полотенце в зону раствора промывки образца под наконечником иглы. 3. С помощью шлицевой отвертки ослабьте винт иглы [3]. 4. Открутите, но не до конца, винт иглы [3] рукой, чтобы освободить иглу из гнезда пипеттора образца. 5. Открутите рукой, но не до конца, винт [4], удерживающий заземляющий провод иглы образца [5]. 6. Отсоедините заземляющий провод. 7. Аккуратно отсоедините трубку [6] от вершины иглы [7].	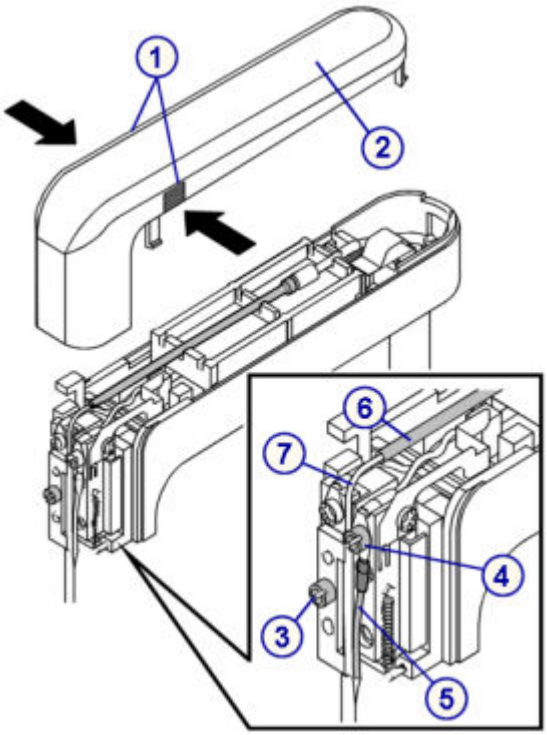

Замена

Установка иглы образца

Шаги	Иллюстрация/ссылка
1. Подсоедините трубку [1] к вершине новой иглы образца [2]. **ПРИМЕЧАНИЕ:** Не развальцовывайте и не растягивайте трубку. Трубка должна надеваться на иглу образца плотно, но не дальше изгиба иглы во избежание ослабления соединения. Если соединение трубки ослабло или после нескольких замен иглы с использованием одной и той же трубки рекомендуется заменить также и трубку. 2. Установите иглу образца на направляющие штифты [3] и проверьте, чтобы пластина иглы [4] была вровень с пластиной пипеттора образца. 3. Отвинтите винт старой иглы образца [5] и вставьте его в новую. Затяните винт [5] от руки, чтобы зафиксировать иглу. 4. Установите пипеттор ровно и затяните винт шлицевой отверткой. 5. Подсоедините заземляющий провод [6] к новой игле и затяните винт [7].	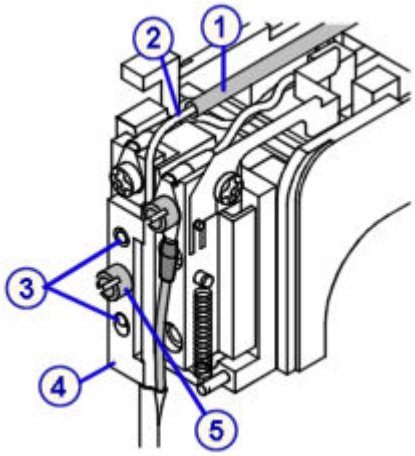

Регистрация МИ в Росздравнадзоре
www.nevacert.ru | info@nevacert.ru

Шаги	Иллюстрация/ссылка
ПРИМЕЧАНИЕ: Убедитесь в том, что коннектор заземляющего провода новой иглы [6] расположен под кольцевым коннектором [8], как показано на рисунке. 6. Выполните процедуру диагностики ***пипетторов*** *1161 Probe Move (Перемещение иглы)*, стр. 10-646, чтобы переместить пипеттор образца в исходное положение. 7. Уберите абсорбирующее полотенце из зоны раствора промывки образца.	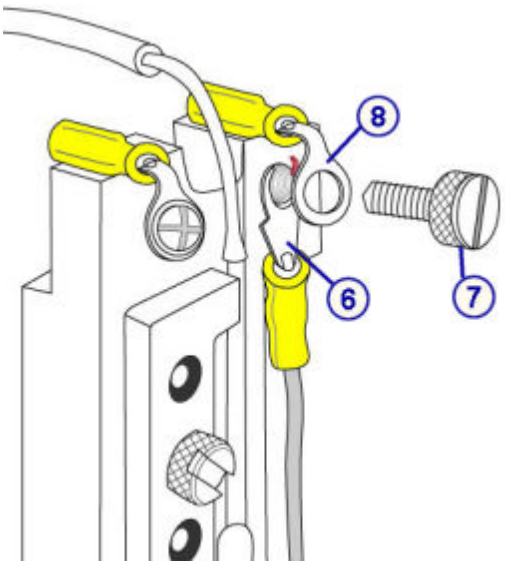

Подготовка к работе

Шаги	Иллюстрация/ссылка
1. Выполните процедуру техобслуживания ***по необходимости*** *2132 Прокачка жидкостных линий*, стр. 9-39. 2. Проверьте, нет ли капель на игле и не подтекают ли трубка иглы образца и коннекторы. Если наблюдаются подкапывание или протечки, повторите процедуру установки. 3. Аккуратно установите на место крышку пипеттора [1]. Убедитесь, что трубка не повреждена и не пережата крышкой пипеттора. 4. Нажмите на конец крышки по направлению штока пипеттора [2] до щелчка. Крышка пипеттора должна полностью встать на свое место для обеспечения корректного определения уровня жидкости. 5. Установите на место штатив для раствора промывки образца.	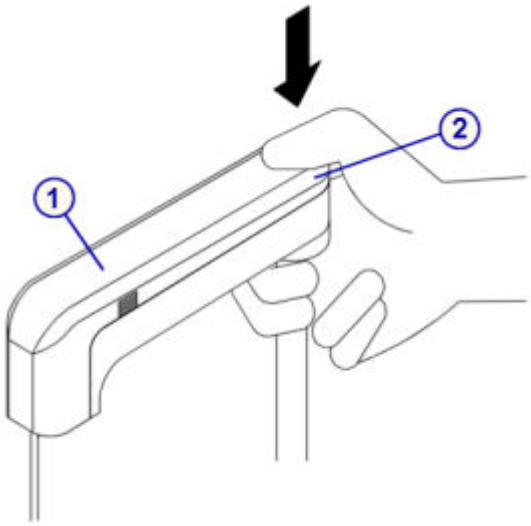

Проверка

Калибровка пипеттора образца

Шаги	Иллюстрация/ссылка
Выполните процедуру техобслуживания ***по необходимости*** *1120 Калибровка пипеттора образца*, стр. 9-35.	

Регистрация МИ в Росздравнадзоре
www.nevacert.ru | info@nevacert.ru

Запуск контроля качества

Шаги	Иллюстрация/ссылка
Выполните тестирование для проверки рабочих характеристик до внесения результатов пациента в отчет.	

Замена игл реагента (*c4000*)

Для замены игл(ы) реагента выполните следующие процедуры:

- Снятие
  - *Подготовка к снятию иглы реагента*, стр. 9-122
  - *Снятие иглы реагента*, стр. 9-122
- Замена
  - *Установка иглы реагента*, стр. 9-123
  - *Подготовка к работе*, стр. 9-124
- Проверка
  - *Калибровка пипеттора реагента*, стр. 9-124
  - *Запуск контроля качества*, стр. 9-124

Необходимые условия	Аналитический модуль должен находиться в статусе Готов.
Предполагаемая длительность	20 минут
Необходимые инструменты/ материалы	Шлицевая отвертка
Заменяемые детали	• Кат.№ 01G47-04 - Пробозаборник для реагентов • Кат.№ 02J51-01 - Винт пробозаборника для реагентов/образцов (опция)

ОСТОРОЖНО: Биологические РИСКИ. Это зона деятельности, в которой вы подвергаетесь риску воздействия потенциально инфицированного материала. См. *Биологические опасности*, стр. 8-6.

ОСТОРОЖНО: Опасность при работе с аспирационной иглой. Острый наконечник иглы. Это зона деятельности, в которой вы подвергаетесь риску воздействия иглы. См. *Иглы и прочие острые предметы*, стр. 8-20.

ОСТОРОЖНО: Химическая опасность. Данная процедура является химически опасной. См. специальную информацию о продукте в *Химические опасности*, стр. 8-8.

Регистрация МИ в Росздравнадзоре
www.nevacert.ru | info@nevacert.ru

Снятие

Подготовка к снятию иглы реагента

Шаги	Иллюстрация/ссылка
1. Найдите пипеттор реагента. **ПРИМЕЧАНИЕ:** Расположение пипетторов, см. *Компоненты аналитического центра ARCHITECT c4000*, стр. 9-117. – Доступ к пипеттору R1 осуществляется с задней стороны системы. – Доступ к пипеттору R2 осуществляется спереди системы. 2. Запустите процедуру диагностики ***пипетторов*** *1161 Probe Move (Перемещение иглы)*, стр. 10-646, чтобы переместить пипеттор реагента в доступное положение.	

Снятие иглы реагента

Шаги	Иллюстрация/ссылка
1. Удалите крышку пипеттора реагента, слегка сжав ее в специальных местах [1], чтобы отстегнуть язычки, и поднимите ее вверх [2]. 2. С помощью шлицевой отвертки ослабьте винт иглы [3]. 3. Открутите, но не до конца, винт иглы [3] рукой, чтобы освободить иглу из гнезда пипеттора реагента. 4. Открутите рукой, но не до конца, винт [4], удерживающий заземляющий провод иглы реагента [5]. 5. Отсоедините заземляющий провод. 6. Аккуратно отсоедините трубку [6] от вершины иглы [7].	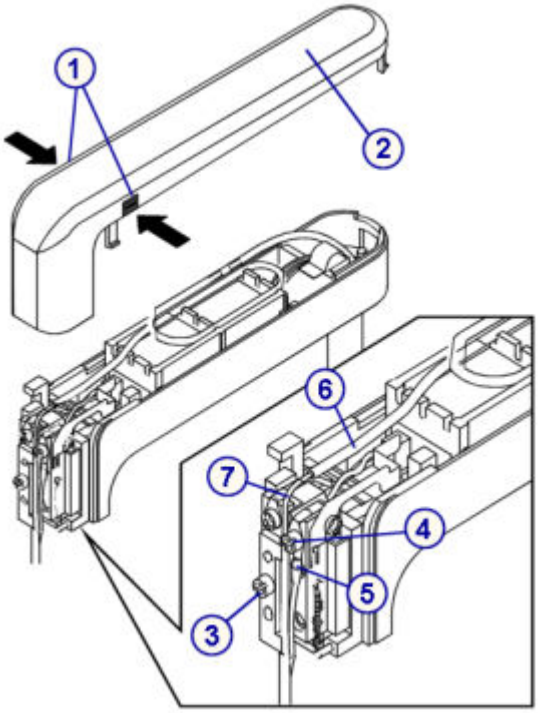

Регистрация МИ в Росздравнадзоре
www.nevacert.ru | info@nevacert.ru

Замена

Установка иглы реагента

Шаги	Иллюстрация/ссылка
1. Подсоедините трубку [1] к вершине новой иглы реагента [2]. **ПРИМЕЧАНИЕ:** Не развальцовывайте и не растягивайте трубку. Трубка должна надеваться на иглу реагента плотно, но не дальше изгиба иглы во избежание ослабления соединения. Если соединение трубки ослабло или после нескольких замен иглы с использованием одной и той же трубки рекомендуется заменить также и трубку. 2. Установите новую иглу реагента [2] на направляющие штифты [3] и проверьте, чтобы пластина иглы [4] была вровень с пластиной пипеттора реагента. 3. Отвинтите винт старой иглы реагента [5] и вставьте его в новую. Затяните винт [5] от руки, чтобы зафиксировать иглу. 4. Установите пипеттор ровно и затяните винт шлицевой отверткой. 5. Подсоедините заземляющий провод [6] к новой игле и затяните винт [7]. **ПРИМЕЧАНИЕ:** Убедитесь в том, что коннектор заземляющего провода новой иглы [6] расположен под кольцевым коннектором [8], как показано на рисунке. 6. Выполните процедуру диагностики ***пипетторов*** *1161 Probe Move (Перемещение иглы)*, стр. 10-646, чтобы переместить пипеттор реагента в исходное положение.	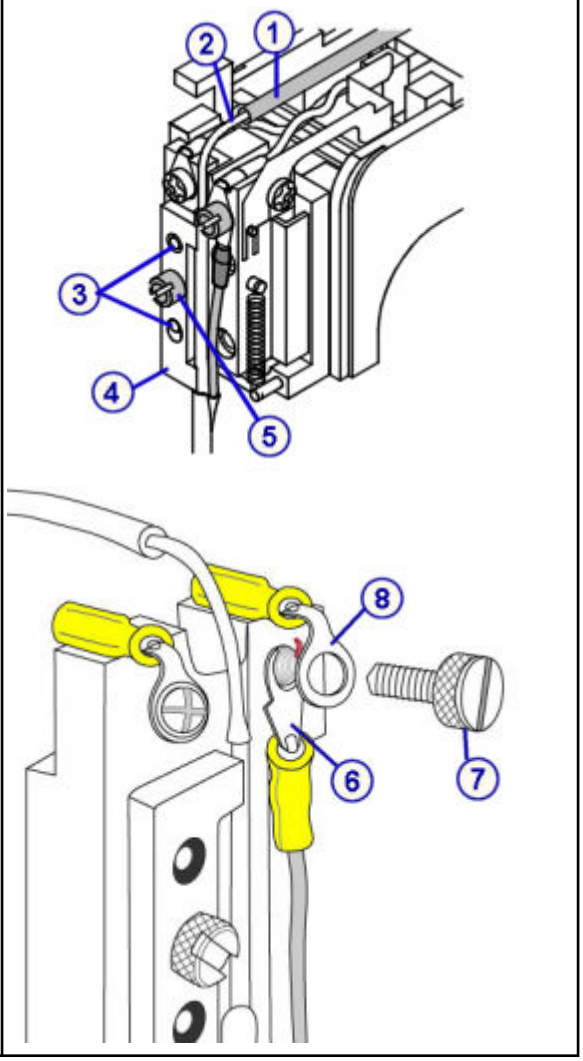

Регистрация МИ в Росздравнадзоре
www.nevacert.ru | info@nevacert.ru

Подготовка к работе

Шаги	Иллюстрация/ссылка
1. Выполните процедуру техобслуживания ***по необходимости*** *2132 Прокачка жидкостных линий*, стр. 9-39. 2. Проверьте, нет ли капель на игле и не подтекают ли трубка иглы реагента и коннекторы. Если наблюдаются подкапывание или протечки, повторите процедуру установки. 3. Для иглы реагента R2, выполните процедуру диагностики ***пипетторов*** *1161 Probe Move (Перемещение иглы)*, стр. 10-646, чтобы переместить пипеттор реагента в доступное положение. 4. Аккуратно установите на место крышку пипеттора [1]. Убедитесь, что трубка не повреждена и не пережата крышкой пипеттора. 5. Установите пипеттор ровно во избежание его падения и повреждения иглы. Нажмите на конец крышки по направлению штока пипеттора [2] до щелчка. Крышка пипеттора должна полностью встать на свое место для обеспечения корректного определения уровня жидкости.	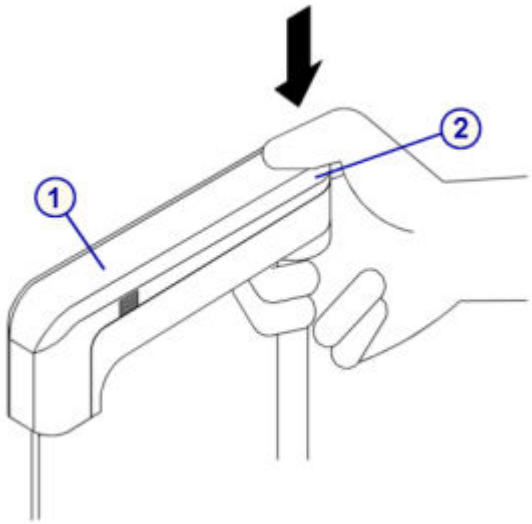

Проверка

Калибровка пипеттора реагента

Шаги	Иллюстрация/ссылка
Выполните соответствующую процедуру техобслуживания ***по необходимости*** : • *1121 Калибровка пипеттора R1*, стр. 9-36, или • *1122 Калибровка пипеттора R2*, стр. 9-37	

Запуск контроля качества

Шаги	Иллюстрация/ссылка
Выполните тестирование для проверки рабочих характеристик до внесения результатов пациента в отчет.	

Замена трубки иглы образца (*c*4000)

Для замены трубки иглы образца выполните следующие процедуры:

- Снятие
  - *Подготовка к снятию трубки иглы образца*, стр. 9-125
  - *Снятие трубки иглы образца*, стр. 9-126
- Замена

Регистрация МИ в Росздравнадзоре
www.nevacert.ru | info@nevacert.ru

– *Установка трубки иглы образца*, стр. 9-126

– *Подготовка к работе*, стр. 9-127

- Проверка

  – *Запуск контроля качества*, стр. 9-127

Необходимые условия	Аналитический модуль должен находиться в статусе Готов.
Предполагаемая длительность	15 минут
Необходимые инструменты/ материалы	Абсорбирующее полотенце
Заменяемые детали	Кат.№ 02P77-01 - Соединительные трубки для пробозаборника образцов

ОСТОРОЖНО: Биологические РИСКИ. Это зона деятельности, в которой вы подвергаетесь риску воздействия потенциально инфицированного материала. См. *Биологические опасности*, стр. 8-6.

ОСТОРОЖНО: Опасность при работе с аспирационной иглой. Острый наконечник иглы. Это зона деятельности, в которой вы подвергаетесь риску воздействия иглы. См. *Иглы и прочие острые предметы*, стр. 8-20.

ОСТОРОЖНО: Химическая опасность. Данная процедура является химически опасной. См. специальную информацию о продукте в *Химические опасности*, стр. 8-8.

Снятие

Подготовка к снятию трубки иглы образца

Шаги	Иллюстрация/ссылка
1. Снимите штатив для раствора промывки образца.	
2. Запустите процедуру диагностики ***пипетторов*** *1161 Probe Move (Перемещение иглы)*, стр. 10-646, чтобы установить пипеттор образца над зоной раствора промывки образца.	

Регистрация МИ в Росздравнадзоре
www.nevacert.ru | info@nevacert.ru

Снятие трубки иглы образца

Шаги	Иллюстрация/ссылка
1. Снимите крышку пипеттора образца, слегка сжав ее в специальных местах [1], чтобы отстегнуть язычки, и поднимите ее вверх [2]. 2. Положите абсорбирующее полотенце в зону раствора промывки образца под наконечником иглы. 3. Отвинтите трубку от коннектора [3]. Убедитесь в том, что черное уплотнительное кольцо внутри коннектора трубки осталось на своем месте. 4. Аккуратно отсоедините трубку [4] от вершины иглы [5].	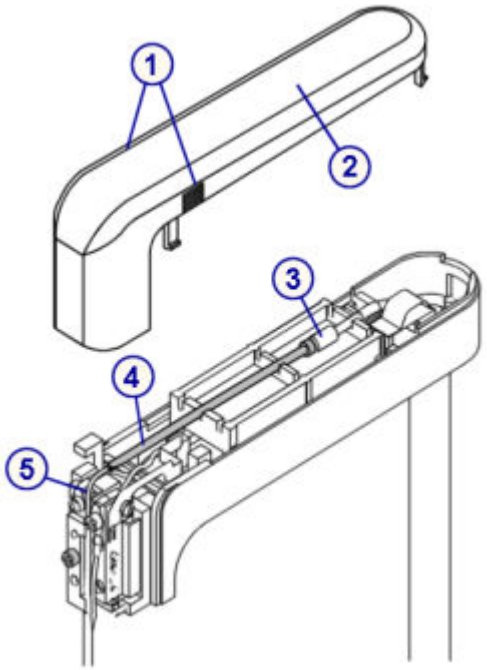

Замена

Установка трубки иглы образца

Шаги	Иллюстрация/ссылка
1. Подсоедините конец новой трубки [1] к вершине иглы образца [2]. **ПРИМЕЧАНИЕ:** Не развальцовывайте и не растягивайте новую трубку. Трубка должна надеваться на иглу образца плотно, но не дальше изгиба иглы во избежание ослабления соединения. 2. Убедитесь в том, что черное уплотнительное кольцо внутри коннектора трубки осталось на своем месте [3]. 3. Привинтите противоположный конец трубки [4] к коннектору [3]. 4. Выполните процедуру диагностики ***пипетторов*** *1161 Probe Move (Перемещение иглы)*, стр. 10-646, чтобы переместить пипеттор образца в исходное положение. 5. Уберите абсорбирующее полотенце из зоны раствора промывки образца.	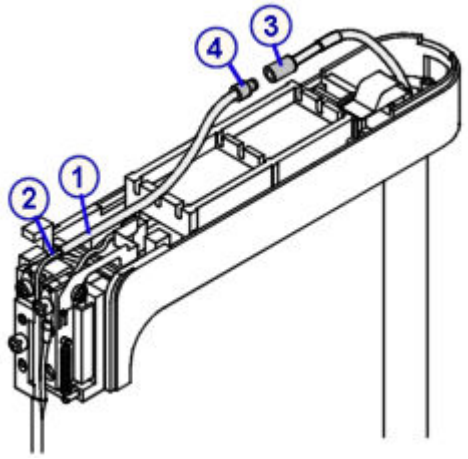

Регистрация МИ в Росздравнадзоре
www.nevacert.ru | info@nevacert.ru

Подготовка к работе

Шаги	Иллюстрация/ссылка
1. Выполните процедуру техобслуживания ***по необходимости*** *2132 Прокачка жидкостных линий*, стр. 9-39. 2. Проверьте, нет ли капель на игле и не подтекают ли трубка иглы образца и коннекторы. Если наблюдаются подкапывание или протечки, повторите процедуру установки. 3. Аккуратно установите на место крышку пипеттора [1]. Убедитесь, что трубка не повреждена и не пережата крышкой пипеттора. 4. Нажмите на конец крышки по направлению штока пипеттора [2] до щелчка. Крышка пипеттора должна полностью встать на свое место для обеспечения корректного определения уровня жидкости. 5. Установите на место штатив для раствора промывки образца.	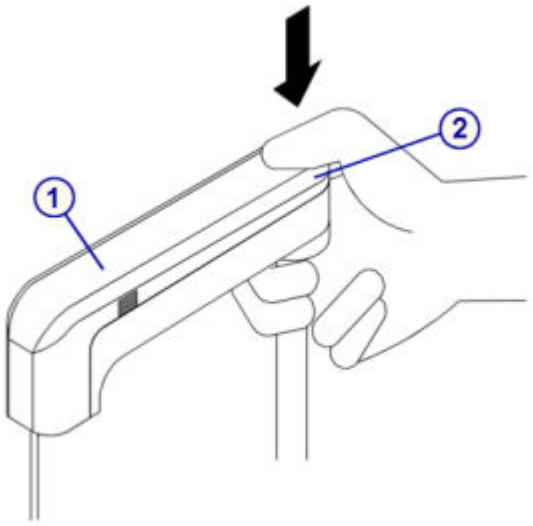

Проверка

Запуск контроля качества

Шаги	Иллюстрация/ссылка
Выполните тестирование для проверки рабочих характеристик до внесения результатов пациента в отчет.	

Замена трубки иглы реагента (*c*4000)

Для замены трубки иглы реагента выполните следующие процедуры:

- Снятие
  - *Подготовка к снятию трубки иглы реагента*, стр. 9-128
  - *Снятие трубки иглы реагента*, стр. 9-129
- Замена
  - *Установка трубки иглы реагента*, стр. 9-129
  - *Подготовка к работе*, стр. 9-130
- Проверка
  - *Запуск контроля качества*, стр. 9-130

Необходимые условия	Аналитический модуль должен находиться в статусе Готов.
Предполагаемая длительность	15 минут

Регистрация МИ в Росздравнадзоре
www.nevacert.ru | info@nevacert.ru

Необходимые инструменты/ материалы	Абсорбирующее полотенце
Заменяемые детали	Кат.№ 01G47-02 - Соединительная трубка для пробозаборной иглы реагента

ОСТОРОЖНО: Биологические РИСКИ. Это зона деятельности, в которой вы подвергаетесь риску воздействия потенциально инфицированного материала. См. *Биологические опасности*, стр. 8-6.

ОСТОРОЖНО: Опасность при работе с аспирационной иглой. Острый наконечник иглы. Это зона деятельности, в которой вы подвергаетесь риску воздействия иглы. См. *Иглы и прочие острые предметы*, стр. 8-20.

ОСТОРОЖНО: Химическая опасность. Данная процедура является химически опасной. См. специальную информацию о продукте в *Химические опасности*, стр. 8-8.

Снятие

Подготовка к снятию трубки иглы реагента

Шаги	Иллюстрация/ссылка
1. Найдите пипеттор реагента. **ПРИМЕЧАНИЕ:** Расположение пипетторов, см. *Компоненты аналитического центра ARCHITECT c4000*, стр. 9-117. – Доступ к пипеттору R1 осуществляется с задней стороны системы. – Доступ к пипеттору R2 осуществляется спереди системы. 2. Запустите процедуру диагностики ***пипетторов*** *1161 Probe Move (Перемещение иглы)*, стр. 10-646, чтобы переместить пипеттор реагента в доступное положение.	

Регистрация МИ в Росздравнадзоре
www.nevacert.ru | info@nevacert.ru

Снятие трубки иглы реагента

Шаги	Иллюстрация/ссылка
1. Снимите крышку пипеттора реагента, слегка сжав ее в специальных местах [1], чтобы отстегнуть язычки, и поднимите ее вверх [2]. 2. Положите абсорбирующее полотенце под наконечник иглы. 3. Аккуратно отсоедините трубку [3] от вершины иглы [4]. 4. Аккуратно отсоедините металлический коннектор [5] от трубки пипеттора реагента [6]. Убедитесь в том, что защитная втулка осталась на своем месте.	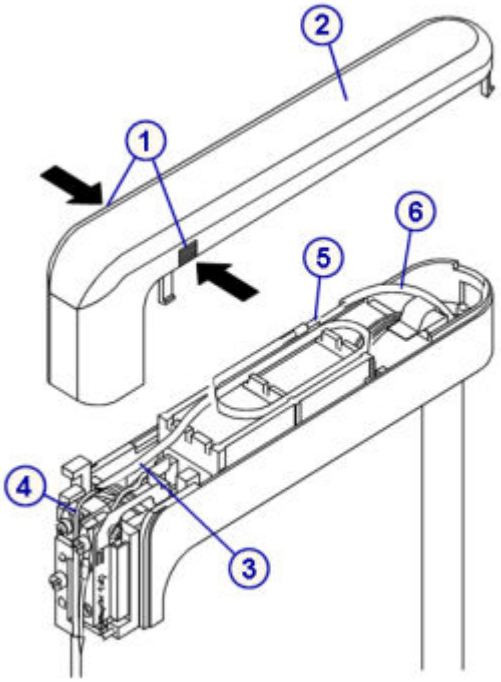

Замена

Установка трубки иглы реагента

Шаги	Иллюстрация/ссылка
1. Подсоедините конец новой трубки и металлический коннектор [1] к трубке пипеттора реагента [2]. Убедитесь, что металлический коннектор вставлен в трубку пипеттора реагента, а не только в защитную втулку. 2. Расположите трубку на направляющих [3], как показано на рисунке. 3. Подсоедините другую трубку [4] к игле реагента [5]. **ПРИМЕЧАНИЕ:** Не развальцовывайте и не растягивайте новую трубку. Трубка должна надеваться на иглу реагента плотно, но не дальше изгиба иглы во избежание ослабления соединения. 4. Выполните процедуру диагностики ***пипетторов*** *1161 Probe Move (Перемещение иглы)*, стр. 10-646, чтобы переместить пипеттор реагента в исходное положение. 5. Уберите абсорбирующее полотенце.	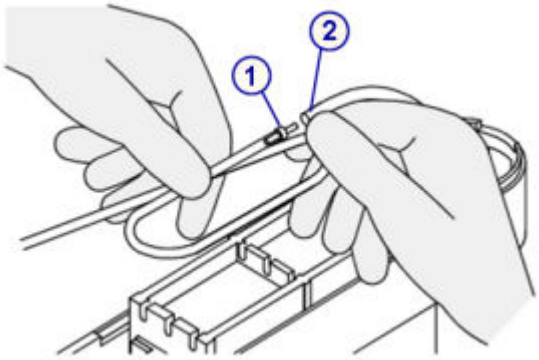

Регистрация МИ в Росздравнадзоре
www.nevacert.ru | info@nevacert.ru

Шаги	Иллюстрация/ссылка
	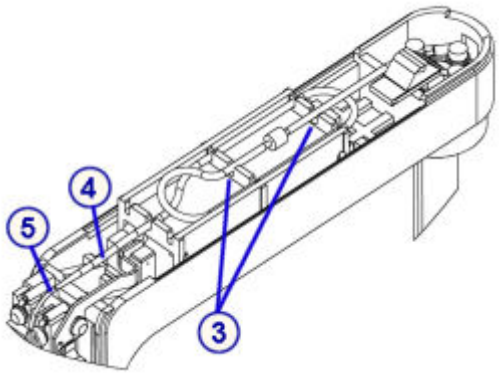

Подготовка к работе

Шаги	Иллюстрация/ссылка
1. Выполните процедуру техобслуживания ***по необходимости*** *2132 Прокачка жидкостных линий*, стр. 9-39. 2. Проверьте, нет ли капель на игле и не подтекают ли трубка иглы реагента и коннекторы. Если наблюдаются подкапывание или протечки, повторите процедуру установки. 3. Аккуратно установите на место крышку пипеттора [1]. Убедитесь, что трубка не повреждена и не пережата крышкой пипеттора. 4. Установите пипеттор ровно во избежание его падения и повреждения иглы. Нажмите на конец крышки по направлению штока пипеттора [2] до щелчка. Крышка должна полностью встать на свое место для обеспечения корректного определения уровня жидкости.	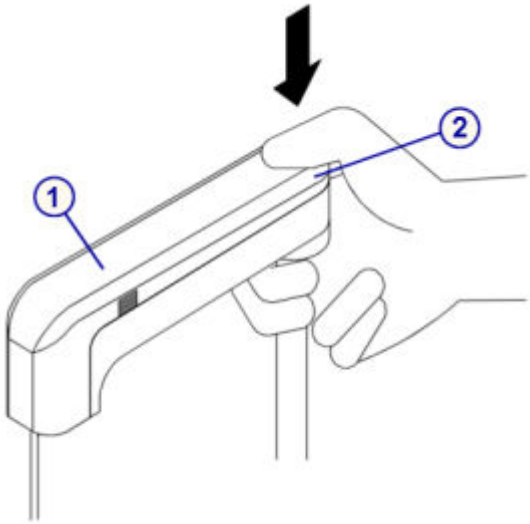

Проверка

Запуск контроля качества

Шаги	Иллюстрация/ссылка
Выполните тестирование для проверки рабочих характеристик до внесения результатов пациента в отчет.	

Замена лампы или платы лампы (*c*4000)

Замена лампы или платы лампы включает следующие процедуры:

- Снятие
  - *Подготовка к снятию*, стр. 9-131

Регистрация МИ в Росздравнадзоре
www.nevacert.ru | info@nevacert.ru

- *Снятие крышек*, стр. 9-132
- *Отсоединение разъемов кабелей*, стр. 9-132
- *Снятие лампы*, стр. 9-133

• Замена

- *Установка платы лампы и самой лампы*, стр. 9-133
- *Установка разъемов кабелей*, стр. 9-134
- *Установка крышки аналитического модуля*, стр. 9-134
- *Подготовка к работе*, стр. 9-134

• Проверка

- *Запуск контроля качества*, стр. 9-135

Необходимые условия	Выключите аналитический модуль.
Предполагаемая длительность	15 минут **ПРИМЕЧАНИЕ:** Время не учитывает прогрев лампы (30 минут)
Необходимые инструменты/ материалы	• Отвертка Phillips • Перчатки
Заменяемые детали	Кат.№ 09D45-03 - Лампа

ОСТОРОЖНО: Вероятность поражения электрическим током. Запрещается снимать лампу или плату лампы при включенном аналитическом модуле. См. *Электрические опасности*, стр. 8-17.

ОСТОРОЖНО: Горячая поверхность. При выполнении этого действия или в этой зоне возможен контакт с горячими поверхностями. См. *Горячие предметы*, стр. 8-24.

Снятие

Подготовка к снятию

Шаги	Иллюстрация/ссылка
Выключите аналитический модуль главным автоматическим выключателем, расположенным на задней панели модуля. См. *Выключение аналитического модуля и/или податчика образцов*, стр. 5-11.	

Регистрация МИ в Росздравнадзоре
www.nevacert.ru | info@nevacert.ru

Снятие крышек

Шаги	Иллюстрация/ссылка
WEEE: Выждите не менее пяти минут после отключения питания, чтобы дать лампе и ее держателю остыть. **ПРИМЕЧАНИЕ:** Доступ к лампе возможен с задней части аналитического модуля. 1. Откройте заднюю крышку аналитического модуля. Определите местоположение крышки [1] держателя лампы, расположенной в центре реакционной карусели. 2. Отверните винт Phillips [2], крепящий крышку, и снимите крышку.	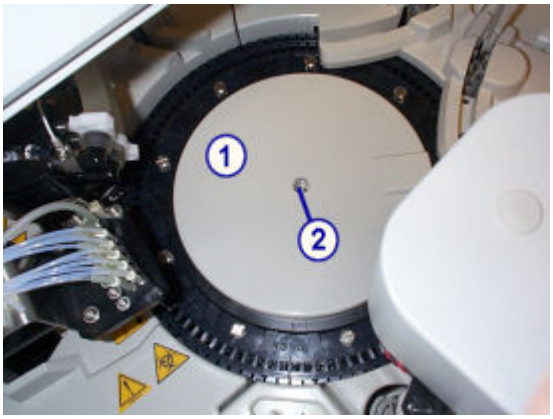

Отсоединение разъемов кабелей

Шаги	Иллюстрация/ссылка
1. Найдите клеммную колодку [1]. 2. Снимите прозрачную крышку [2] с клеммной колодки, сжав оба конца и подняв ее вверх. 3. С помощью отвертки Phillips полностью открутите два невыпадающих винта [3], крепящих два кабеля лампы [4] к клеммной колодке. 4. Поднимите винты [5] и полностью опустите кабели лампы [4], чтобы их можно было вытащить под винтами.	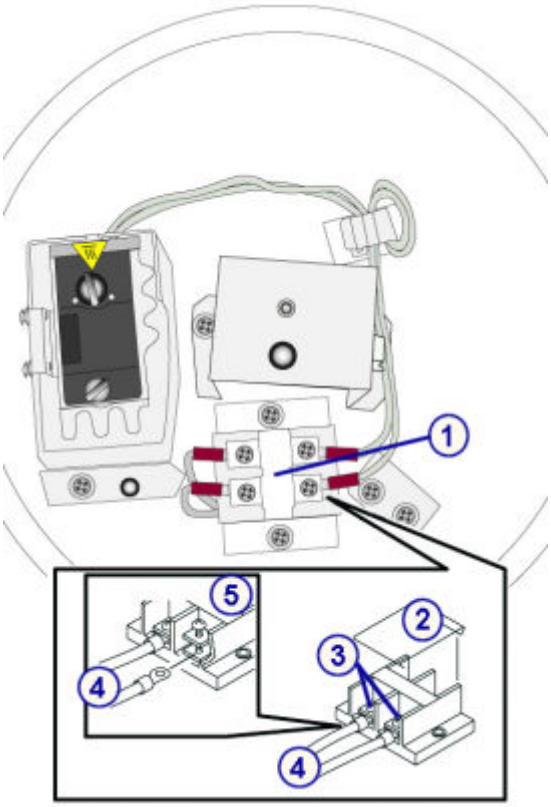

Регистрация МИ в Росздравнадзоре
www.nevacert.ru | info@nevacert.ru

Снятие лампы

Шаги	Иллюстрация/ссылка
WEEE: Выждите не менее пяти минут после отключения питания, чтобы дать лампе и ее держателю остыть. Лампа, держатель лампы и теплопоглощающий фильтр могут быть горячими. 1. Полностью ослабьте винт [2] корпуса [1] лампы, расположенный ближе к задней поверхности аналитического модуля. 2. Поднимите плату лампы и отверните другой барашковый винт [3], чтобы снять лампу с платы. 3. Извлеките лампу и провод из корпуса лампы.	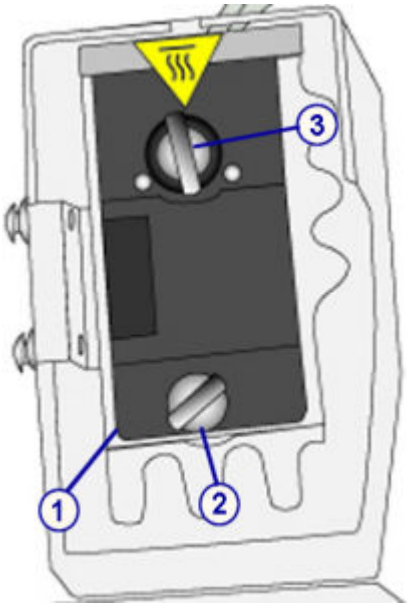

Замена

Установка платы лампы и самой лампы

Шаги	Иллюстрация/ссылка
ВАЖНО: Следующие действия нужно выполнять в перчатках. Жировые следы на стеклянной поверхности лампы сокращают срок службы лампы. При необходимости, очистите стеклянную поверхность этиловым спиртом. 1. Вставьте запасную лампу [1], поместив штыри [2] в прорези [3] на плате лампы [4]. 2. Нить накаливания [5] должна располагаться перпендикулярно плате лампы [4]. 3. Затяните барашковый винт [6] на плате лампы, полностью вставив лампу в прорези. 4. Вставьте собранную лампу в корпус [7], прижав ее к пластинчатой пружине [8], и опустите ее в корпус. Убедитесь, что лампа правильно села в корпус. 5. Убедитесь, что кабели лампы [9] проведены через прорезь за лампой и не прижаты платой лампы. 6. Затяните барашковый винт [10], чтобы зафиксировать лампу.	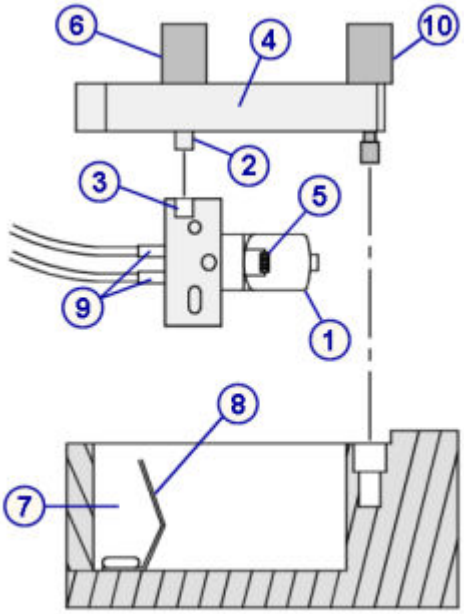

Регистрация МИ в Росздравнадзоре
www.nevacert.ru | info@nevacert.ru

Установка разъемов кабелей

Шаги	Иллюстрация/ссылка
1. Поднимите винты [1] и вставьте кабели [2] под винты. 2. С помощью отвертки Phillips полностью затяните два невыпадающих винта [3], крепящих два кабеля лампы [4] к клеммной колодке. 3. Пропустите провод через два пластиковых зажима [5] и удостоверьтесь, что провод не мешает вращению реакционной карусели. 4. Установите прозрачную крышку [6] на клеммную колодку. 5. Включите аналитический модуль. Компьютерный блок ДОЛЖЕН быть включен раньше аналитического модуля для выполнения надлежащей инициализации. 6. Проверьте рассеивание света вокруг крышки корпуса лампы.	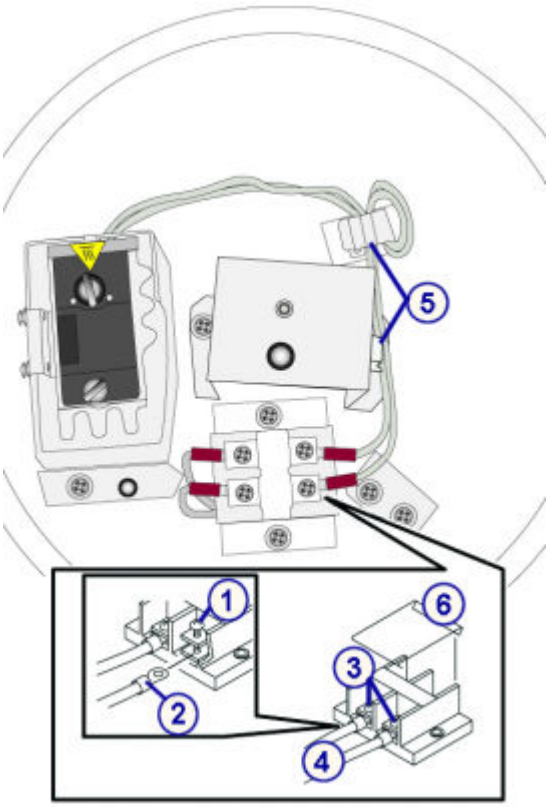

Установка крышки аналитического модуля

Шаги	Иллюстрация/ссылка
1. Установите крышку корпуса лампы. 2. Закройте заднюю крышку аналитического модуля.	

Подготовка к работе

Шаги	Иллюстрация/ссылка
1. *Запуск аналитического модуля и/или податчика образцов*, стр. 5-15, для изменения статуса аналитического модуля и податчика образцов с Остановлен на Готов. **ВАЖНО:** Перед выполнением тестов лампа должна прогреться в течение 30 минут. 2. Выполните процедуру ***ежеквартального*** техобслуживания *1003 Замена лампы*, стр. 9-28для регистрации замены лампы в журнале техобслуживания.	

Регистрация МИ в Росздравнадзоре
www.nevacert.ru | info@nevacert.ru

Проверка

Запуск контроля качества

Шаги	Иллюстрация/ссылка
Выполните тестирование для проверки рабочих характеристик до внесения результатов пациента в отчет.	

Замена кюветы (*c*4000)

Замена кюветы состоит из следующих процедур.

- Снятие
  - *Снятие кюветного сегмента*, стр. 9-136
  - *Очистка сменной кюветы*, стр. 9-136
  - *Снятие отдельной кюветы*, стр. 9-136
- Замена
  - *Установка отдельной кюветы*, стр. 9-137
  - *Установка кюветного сегмента на место*, стр. 9-138
- Проверка
  - *Выполнение процедуры диагностики реакционной карусели 3010 Возврат/перемещение реакционной карусели в исходное положение*, стр. 9-138

Необходимые условия	Аналитический модуль должен находиться в статусе Готов.
Предполагаемая длительность	15 минут
Необходимые инструменты/ материалы	• Детергент A • Безворсовое абсорбирующее полотенце • Ватные тампоны • Шлицевая отвертка • Дистиллированная вода • Достаточно большой контейнер для новых кювет • Перчатки
Заменяемые детали	Кат.№ 01G46-02 - Кювета

ОСТОРОЖНО: Биологические РИСКИ. Это зона деятельности, в которой вы подвергаетесь риску воздействия потенциально инфицированного материала. См. *Биологические опасности*, стр. 8-6.

ОСТОРОЖНО: Химическая опасность. Данная процедура является химически опасной. См. специальную информацию о продукте в *Химические опасности*, стр. 8-8.

Регистрация МИ в Росздравнадзоре
www.nevacert.ru | info@nevacert.ru

Снятие

Снятие кюветного сегмента

Шаги	Иллюстрация/ссылка
1. Определите номер кюветы, подлежащей замене. 2. Найдите кювету в реакционной карусели. 3. Выполните процедуру диагностики ***каруселей*** *3010 Возврат/перемещение реакционной карусели в исходное положение*, стр. 10-652, чтобы повернуть карусель так, чтобы кюветный сегмент [2], содержащий кювету, оказался спереди модуля. 4. С помощью шлицевой отвертки ослабьте винт [1] наверху кюветного сегмента, чтобы можно было вынуть сегмент из реакционной карусели. 5. Проверьте все кюветы сегмента и замените поврежденные. 6. Отложите кюветный сегмент в сторону на безворсовое абсорбирующее полотенце.	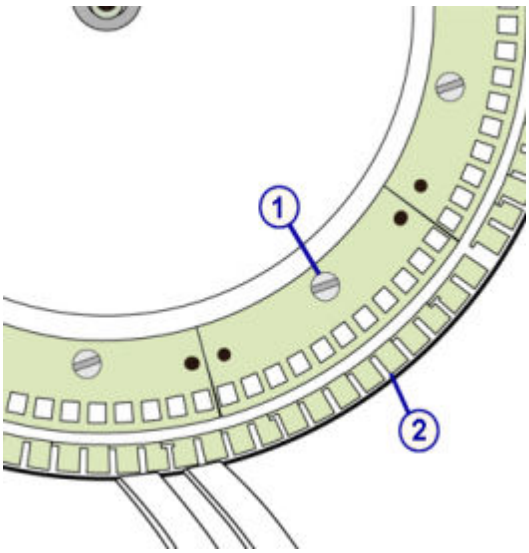

Очистка сменной кюветы

Шаги	Иллюстрация/ссылка
ВАЖНО: Следующие действия нужно выполнять в перчатках. Если работать без перчаток, отпечатки пальцев могут быть причиной неточности оптического считывания. 1. Извлеките новую кювету из транспортировочного контейнера и положите ее на безворсовое абсорбирующее полотенце. 2. Смочите ватный тампон раствором детергента A и очистите новую кювету внутри и снаружи. 3. Наполните чистый контейнер без осадка [1] достаточным количеством дистиллированной воды, чтобы новая кювета [2] полностью погрузилась в нее. 4. Промойте кювету водой для удаления детергента A и высушите кювету.	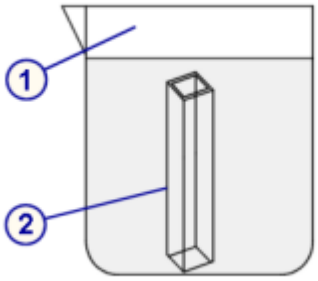

Снятие отдельной кюветы

Шаги	Иллюстрация/ссылка
ВАЖНО: Следующие действия нужно выполнять в перчатках. Если работать без перчаток, отпечатки	

Регистрация МИ в Росздравнадзоре
www.nevacert.ru | info@nevacert.ru

Шаги	Иллюстрация/ссылка
пальцев могут быть причиной неточности оптического считывания. 1. Вывинтите шлицевой винт [1] из сегмента. 2. Аккуратно нажимайте на каждый язычок [2] стопорной крышки кюветы [3], чтобы отделить крышку от блока кюветного сегмента [4]. 3. Удерживая кюветный сегмент одной рукой, аккуратно возьмите требуемую кювету [5] другой рукой. Потяните кювету [5] вверх. 4. Держите кювету аккуратно и, как только часть ее появится над верхней поверхностью сегмента, вытащите ее наружу.	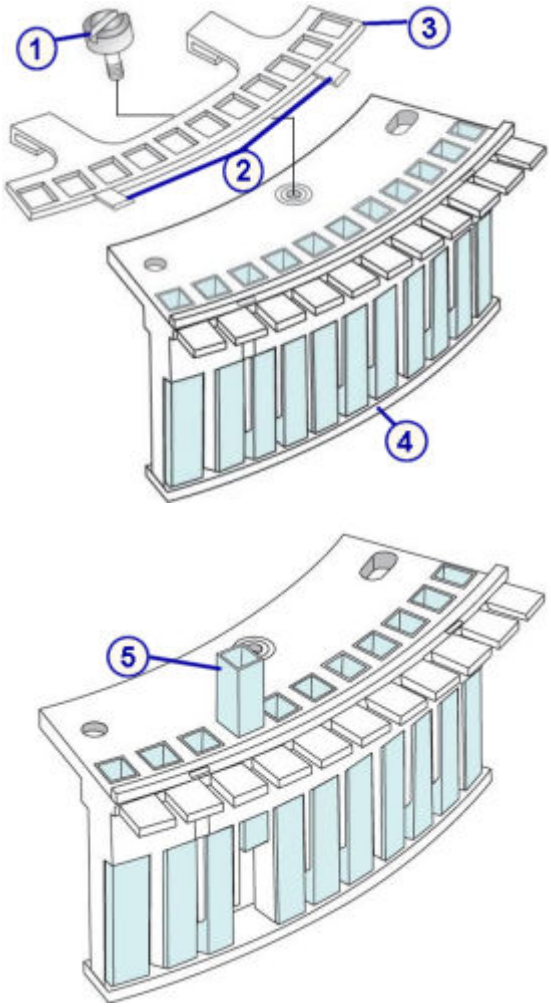

Замена

Установка отдельной кюветы

Шаги	Иллюстрация/ссылка
1. Вставьте новую кювету [1] в верхнюю часть кюветного сегмента. Для обеспечения оптимального функционирования системы ARCHITECT *c*4000 в течение всего срока службы, кюветы необходимо заменять через каждые 12 лет эксплуатации. 2. Аккуратно вталкивайте кювету вниз, следя за тем, чтобы она попала в прямоугольную выемку [2] на дне кюветного сегмента. Если кювета установлена правильно, ее верх будет немного ниже верхней поверхности кюветного сегмента. 3. Наденьте стопорную крышку на кюветный сегмент. 4. Проверьте, чтобы каждый язычок крышки попал в отверстия в верхней части кюветного сегмента.	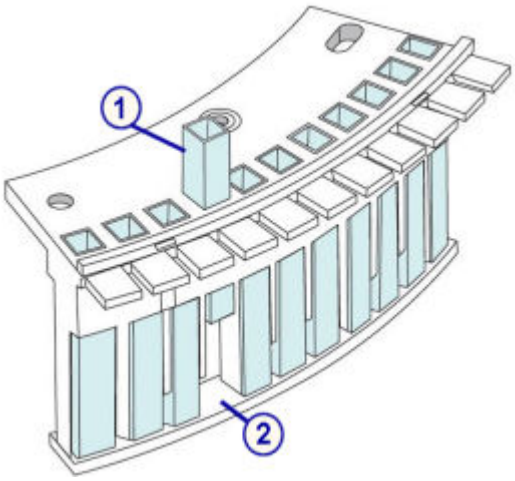

Регистрация МИ в Росздравнадзоре
www.nevacert.ru | info@nevacert.ru

Шаги	Иллюстрация/ссылка
5. Защелкните фиксирующие скобки [3] сзади стопорной крышки кюветы за край кюветного сегмента [4].	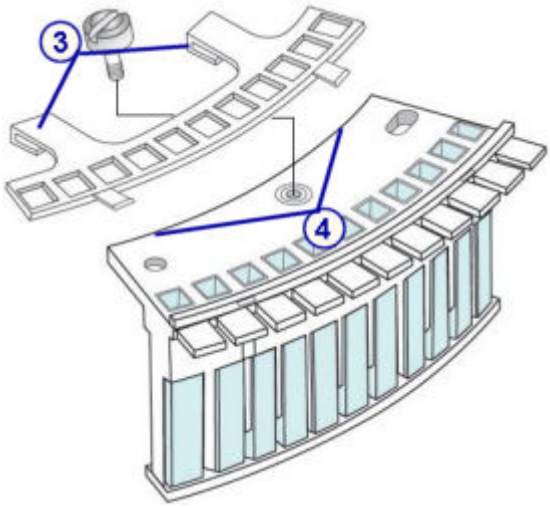

Установка кюветного сегмента на место

Шаги	Иллюстрация/ссылка
1. Установите кюветный сегмент [1] на направляющие штифты реакционной карусели [2]. 2. Завинтите винты [3] в сегмент от руки. 3. Слегка затяните винты шлицевой отверткой.	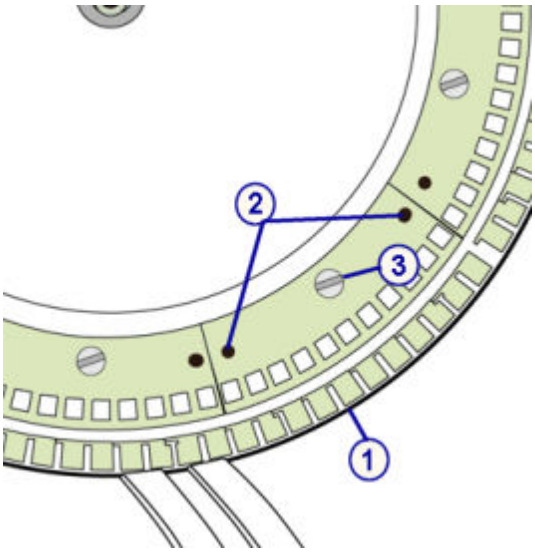

Проверка

Выполнение процедуры диагностики реакционной карусели 3010 Возврат/перемещение реакционной карусели в исходное положение

Шаги	Иллюстрация/ссылка
Выполните процедуру диагностики ***каруселей*** *3010 Возврат/перемещение реакционной карусели в исходное положение*, стр. 10-652, чтобы убедиться, что кюветный сегмент установлен правильно.	

Замена кюветного сегмента (*c*4000)

Замена кюветного сегмента состоит из следующих процедур.

Регистрация МИ в Росздравнадзоре
www.nevacert.ru | info@nevacert.ru

- Снятие
  - *Снятие кюветного сегмента*, стр. 9-140
  - *Очистка сменного кюветного сегмента*, стр. 9-140
- Замена
  - *Установка кюветного сегмента*, стр. 9-141
- Проверка
  - *Выполнение процедуры диагностики реакционной карусели 3010 Возврат/перемещение реакционной карусели в исходное положение*, стр. 9-141

Необходимые условия	Аналитический модуль должен находиться в статусе Готов.
Предполагаемая длительность	15 минут
Необходимые инструменты/ материалы	• Детергент A • Безворсовое абсорбирующее полотенце • Ватные тампоны • Шлицевая отвертка • Дистиллированная вода • Достаточно большой контейнер для новых кювет • Перчатки
Заменяемые детали	Кат.№ 02P75-01 - Кюветный сегмент

ОСТОРОЖНО: Биологические РИСКИ. Это зона деятельности, в которой вы подвергаетесь риску воздействия потенциально инфицированного материала. См. *Биологические опасности*, стр. 8-6.

ОСТОРОЖНО: Химическая опасность. Данная процедура является химически опасной. См. специальную информацию о продукте в *Химические опасности*, стр. 8-8.

Регистрация МИ в Росздравнадзоре
www.nevacert.ru | info@nevacert.ru

Снятие

Снятие кюветного сегмента

Шаги	Иллюстрация/ссылка
1. Определите, какой кюветный сегмент требует замены. 2. Найдите кюветный сегмент [2] в реакционной карусели. 3. Выполните процедуру диагностики ***каруселей** 3010 Возврат/перемещение реакционной карусели в исходное положение*, стр. 10-652, чтобы повернуть карусель так, чтобы соответствующий кюветный сегмент оказался спереди модуля. 4. С помощью шлицевой отвертки ослабьте винт [1] наверху кюветного сегмента, чтобы можно было вынуть сегмент из реакционной карусели. 5. Утилизируйте кюветный сегмент.	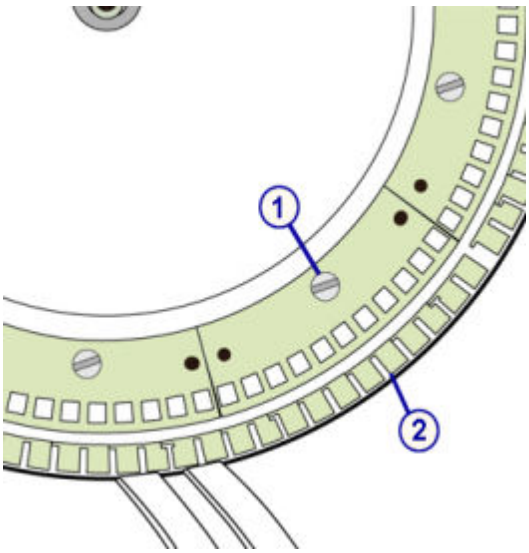

Очистка сменного кюветного сегмента

Шаги	Иллюстрация/ссылка
ВАЖНО: Следующие действия нужно выполнять в перчатках. Если работать без перчаток, отпечатки пальцев могут быть причиной неточности оптического считывания. 1. Извлеките новый кюветный сегмент из транспортировочного контейнера и положите его на безворсовое абсорбирующее полотенце. 2. Смочите ватный тампон раствором детергента A и очистите все кюветы нового кюветного сегмента внутри и снаружи. 3. Наполните чистый контейнер без осадка [1] достаточным количеством дистиллированной воды, чтобы новый кюветный сегмент [2] полностью погрузился в нее. 4. Промойте кюветный сегмент водой для удаления детергента A и высушите кюветы. 5. Протрите насухо верхнюю часть кюветного сегмента [3], особенно края с прорезями [4].	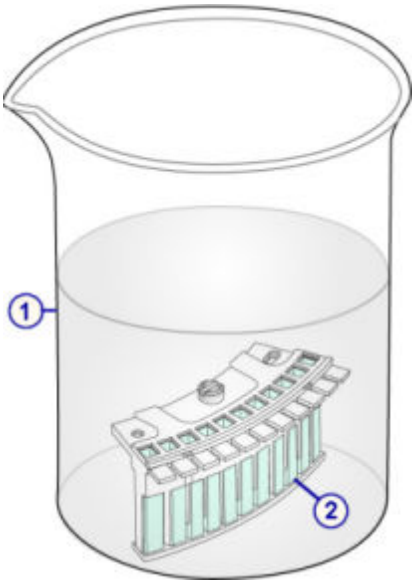

Регистрация МИ в Росздравнадзоре
www.nevacert.ru | info@nevacert.ru

Шаги	Иллюстрация/ссылка
	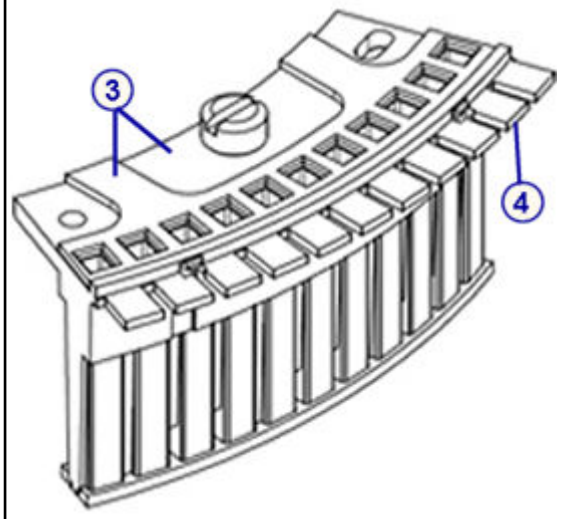

Замена

Установка кюветного сегмента

Шаги	Иллюстрация/ссылка
1. Установите кюветный сегмент [1] на направляющие штифты реакционной карусели [2]. Для обеспечения оптимального функционирования системы ARCHITECT *c*4000 в течение всего срока службы, кюветы необходимо заменять через каждые 12 лет эксплуатации. 2. Завинтите винты [3] в сегмент от руки. 3. Слегка затяните винты шлицевой отверткой.	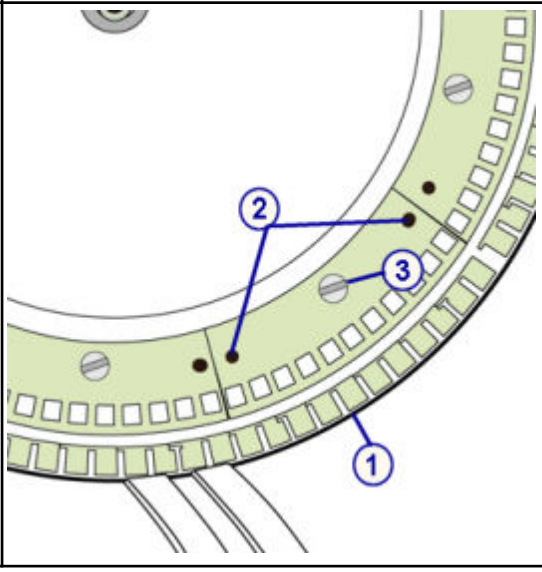

Проверка

Выполнение процедуры диагностики реакционной карусели 3010 Возврат/перемещение реакционной карусели в исходное положение

Шаги	Иллюстрация/ссылка
Выполните процедуру диагностики ***каруселей*** *3010 Возврат/перемещение реакционной карусели в исходное положение*, стр. 10-652, чтобы убедиться, что кюветный сегмент установлен правильно.	

Регистрация МИ в Росздравнадзоре
www.nevacert.ru | info@nevacert.ru

Замена осушающей насадки кюветы (*c*4000)

Замена осушающей насадки кюветы состоит из следующих процедур.

- Снятие
  - *Снятие блока промывки кювет*, стр. 9-143
  - *Снятие осушающей насадки кюветы*, стр. 9-143
- Замена
  - *Установка осушающей насадки кюветы и блока промывки кювет*, стр. 9-144
  - *Подготовка к работе*, стр. 9-144
- Проверка
  - *Промывка кювет*, стр. 9-145
  - *Запуск контроля качества*, стр. 9-145

Необходимые условия	Аналитический модуль должен находиться в статусе Готов.
Предполагаемая длительность	15 минут
Необходимые инструменты/ материалы	• Измерительная рулетка • Перчатки
Заменяемые детали	Кат.№ 09D51-02 - Наконечник для осушения кювет

ОСТОРОЖНО: Биологические РИСКИ. Это зона деятельности, в которой вы подвергаетесь риску воздействия потенциально инфицированного материала. См. *Биологические опасности*, стр. 8-6.

ОСТОРОЖНО: Химическая опасность. Данная процедура является химически опасной. См. специальную информацию о продукте в *Химические опасности*, стр. 8-8.

Регистрация МИ в Росздравнадзоре
www.nevacert.ru | info@nevacert.ru

Снятие

Снятие блока промывки кювет

Шаги	Иллюстрация/ссылка
1. Откройте заднюю крышку аналитического модуля. 2. Ослабьте черный винт [1] слева от устройства промывки кювет, чтобы можно было вынуть блок промывки кювет [2] из держателя [3].	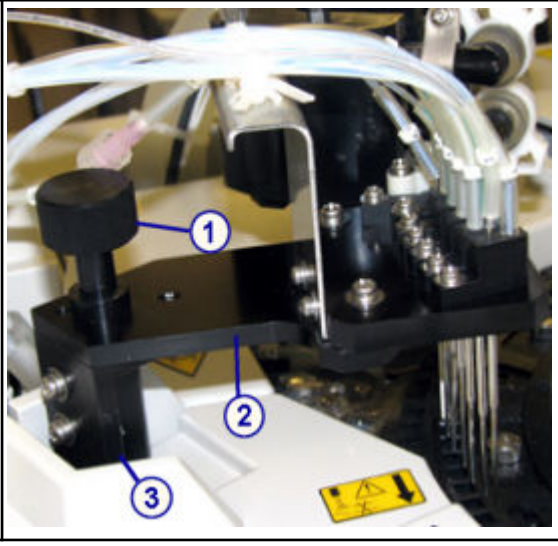

Снятие осушающей насадки кюветы

Шаги	Иллюстрация/ссылка
ВАЖНО: Следующие действия нужно выполнять в перчатках. Если работать без перчаток, отпечатки пальцев могут быть причиной неправильной работы осушающей насадки. 1. Поднимите блок промывки кювет и поверните его так, чтобы можно было легко достать белую осушающую насадку. **ПРИМЕЧАНИЕ:** Иглы устройства промывки кювет закреплены на черной монтажной пластине. Удалять винты, удерживающие промывочные иглы на монтажной пластине, не требуется. 2. Извлеките осушающую насадку кюветы [1], потянув за нее и сняв с металлической иглы [2]. 3. Утилизируйте использованную насадку.	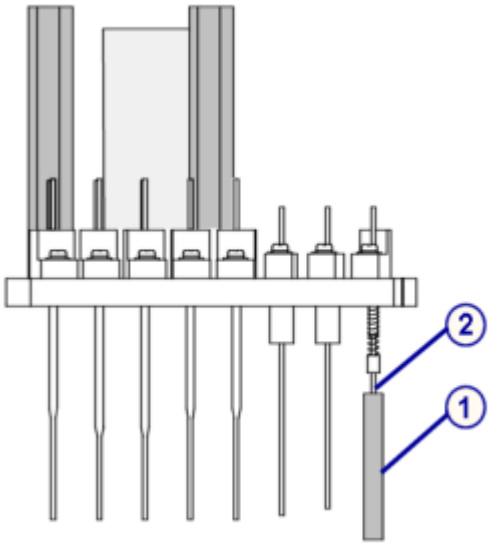

Регистрация МИ в Росздравнадзоре
www.nevacert.ru | info@nevacert.ru

Замена

Установка осушающей насадки кюветы и блока промывки кювет

Шаги	Иллюстрация/ссылка
ВАЖНО: Следующие действия нужно выполнять в перчатках. Если работать без перчаток, отпечатки пальцев могут быть причиной неправильной работы осушающей насадки. 1. Аккуратно установите новую осушающую насадку кюветы, убедившись, что она сориентирована правильно. **ПРИМЕЧАНИЕ:** Осушающая насадка и кювета имеют прямоугольную форму. Установите осушающую насадку в соответствующее посадочное место в кювете. 2. Расположите осушающую насадку так, чтобы ее нижний край находился на расстоянии 61 ±0,5 мм от нижней части блока промывки кювет [1]. 3. Установите блок промывки кювет [2] на направляющие штифты [3], затем затяните черный винт [4].	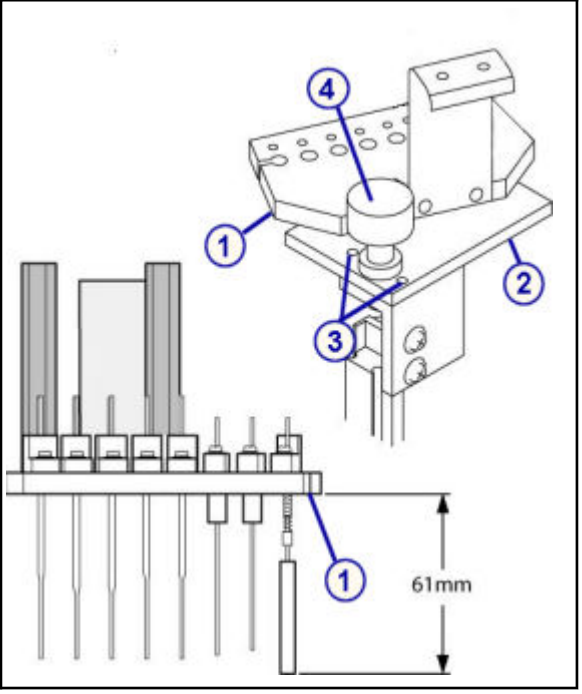

Подготовка к работе

Шаги	Иллюстрация/ссылка
1. Запустите процедуру диагностики ***предохран./моторов*** *5142 Подъем/опускание промывочной чашки*, стр. 10-650, чтобы вернуть блок промывки кювет и реакционную карусель в исходное положение. 2. Проверьте положение прямоугольника и положение осушающей насадки относительно кюветы. **ПРИМЕЧАНИЕ:** При необходимости произвести выравнивание насадки наденьте перчатки. Если работать без перчаток, отпечатки пальцев могут быть причиной неправильной работы осушающей насадки. 3. Нажмите **L2** (вниз) на клавиатуре аналитического модуля или в окне Провести диагностику, чтобы переместить промывочный блок вниз. 4. Проверьте положение осушающей насадки относительно кюветы, а также убедитесь, что она беспрепятственно входит в кюветы. **ПРИМЕЧАНИЕ:** Если при опускании устройства промывки кювет осушающая насадка касается	

Регистрация МИ в Росздравнадзоре
www.nevacert.ru | info@nevacert.ru

Шаги	Иллюстрация/ссылка
верхнего края кюветы или сегмента кювет, проверьте кювету и сегмент кювет на наличие повреждений. Воздействие осушающей насадки может стать причиной повреждения кювет или отсоединения основания сегмента кювет. См. *Осмотр сегмента кювет (c System)*, стр. 10-708. 5. Нажмите **L1** (вверх), чтобы переместить промывочный блок вверх. 6. Нажмите **L4** (выход), чтобы закончить выполнение процедуры. 7. Нажмите **Готово** в окне Провести диагностику, чтобы завершить процедуру.	

Проверка

Промывка кювет

Шаги	Иллюстрация/ссылка
Выполните процедуру техобслуживания ***по необходимости*** *6052 Промывка кювет*, стр. 9-41.	

Запуск контроля качества

Шаги	Иллюстрация/ссылка
Выполните тестирование для проверки рабочих характеристик до внесения результатов пациента в отчет.	

Замена миксера (*c*4000)

Замена миксера состоит из следующих процедур.

- Снятие
  - *Снятие миксера*, стр. 9-146
- Замена
  - *Установка миксера*, стр. 9-147
- Проверка
  - *Выполнение процедуры диагностики механизмов реакции 3126 Mixer Vibration Test (Проверка вибрации миксера)*, стр. 9-147
  - *Запуск контроля качества*, стр. 9-147

Необходимые условия	Аналитический модуль должен находиться в статусе Готов.
Предполагаемая длительность	5 минут

Регистрация МИ в Росздравнадзоре
www.nevacert.ru | info@nevacert.ru

Необходимые инструменты/ материалы	Нет
Заменяемые детали	Кат.№ 09D59-03 - Миксер

ОСТОРОЖНО: Биологические РИСКИ. Это зона деятельности, в которой вы подвергаетесь риску воздействия потенциально инфицированного материала. См. *Биологические опасности*, стр. 8-6.

ОСТОРОЖНО: Химическая опасность. Данная процедура является химически опасной. См. специальную информацию о продукте в *Химические опасности*, стр. 8-8.

Снятие

Снятие миксера

Шаги	Иллюстрация/ссылка
1. Откройте заднюю крышку аналитического модуля. 2. Найдите соответствующий миксер. 3. Отсоедините кабель [1], потянув за белый коннектор [2]. 4. Ослабьте черный барашковый винт [3] наверху перемешивающего блока. 5. Извлеките миксер [4].	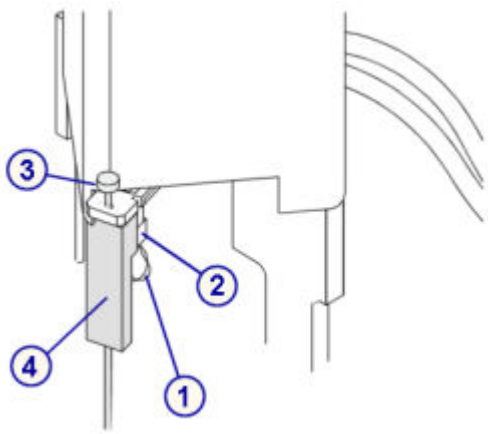

Регистрация МИ в Росздравнадзоре
www.nevacert.ru | info@nevacert.ru

Замена

Установка миксера

Шаги	Иллюстрация/ссылка
1. Расположите блок нового миксера [1] так, чтобы плоская сторона была направлена в сторону от консоли миксера. 2. Совместите установочные штифты [2] наверху миксера и отверстия на консоли миксера. Затяните черный барашковый винт [3] так, чтобы верх перемешивающего блока был вровень с консолью миксера. 3. Откройте кабельный зажим [4] снизу и протяните кабель через него. 4. Подсоедините коннектор кабеля к белому коннектору [5] внизу консоли миксера. **ПРИМЕЧАНИЕ:** Данный коннектор зафиксирован шпонкой и может перемещаться только в одном направлении.	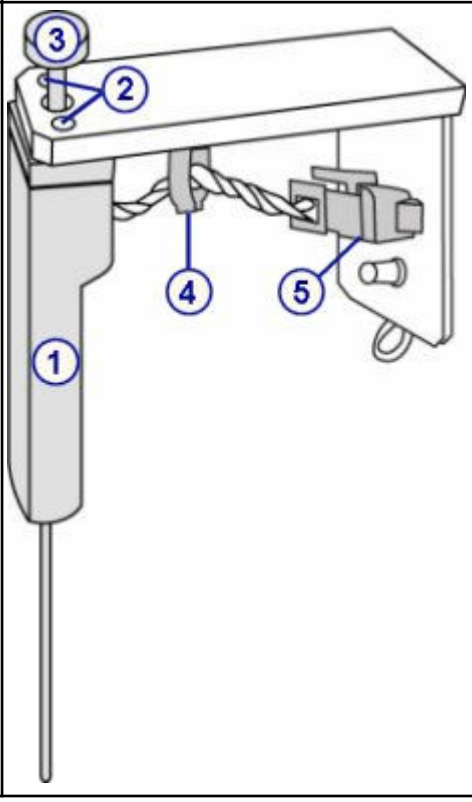

Проверка

Выполнение процедуры диагностики механизмов реакции 3126 Mixer Vibration Test (Проверка вибрации миксера)

Шаги	Иллюстрация/ссылка
Выполните процедуру диагностики ***механизмов реакции*** *3126 Mixer Vibration Test (Проверка вибрации миксера)*, стр. 10-645, чтобы проверить функционирование миксера.	

Запуск контроля качества

Шаги	Иллюстрация/ссылка
Выполните тестирование для проверки рабочих характеристик до внесения результатов пациента в отчет.	

Замена модуля или иглы ICT (*c*4000)

Замена модуля или иглы ICT состоит из следующих процедур:

Регистрация МИ в Росздравнадзоре
www.nevacert.ru | info@nevacert.ru

- Снятие
  - *Снятие крышек*, стр. 9-149
  - *Снятие модуля и иглы ICT*, стр. 9-149
- Замена
  - *Установка модуля и иглы ICT*, стр. 9-150
  - *Вставка модуля и иглы ICT в держатель*, стр. 9-151
  - *Подготовка к работе*, стр. 9-151
- Проверка
  - *Калибровка тестов ICT*, стр. 9-152

Необходимые условия	Аналитический модуль должен находиться в статусе Готов.
Предполагаемая длительность	15 минут
Необходимые инструменты/ материалы	NA
Заменяемые детали	• Кат.№ 09D63-04 - Пробозаборник ICT • Кат.№ 09D28-03 - Ионоселективный модуль

ОСТОРОЖНО: Биологические РИСКИ. Это зона деятельности, в которой вы подвергаетесь риску воздействия потенциально инфицированного материала. См. *Биологические опасности*, стр. 8-6.

ОСТОРОЖНО: Опасность при работе с аспирационной иглой. Острый наконечник иглы. Это зона деятельности, в которой вы подвергаетесь риску воздействия иглы. См. *Иглы и прочие острые предметы*, стр. 8-20.

Регистрация МИ в Росздравнадзоре
www.nevacert.ru | info@nevacert.ru

Снятие

Снятие крышек

Шаги	Иллюстрация/ссылка
1. Чтобы получить доступ к модулю и игле ICT, поднимите заднюю крышку аналитического модуля. 2. Найдите блок ICT. 3. Ослабьте два невыпадающих барашковых винта [1], удерживающих черную пластину [2]. 4. Снимите черную пластину [2].	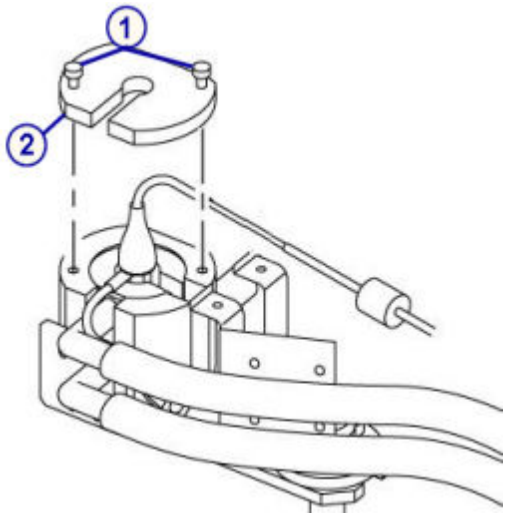

Снятие модуля и иглы ICT

Шаги	Иллюстрация/ссылка
1. Ослабьте барашковый винт [1] на стороне держателя ICT [2], чтобы можно было поднять модуль ICT [3]. 2. Потяните и отсоедините черный электрический разъем [4] со стороны модуля. 3. Убедитесь, что коннектор полностью отсоединился от модуля. 4. Поднимите модуль ICT [3], чтобы коннекторы на стороне модуля отсоединились от держателя [2]. **ВАЖНО:** Во избежание повреждения иглы, не вынимайте модуль и иглу ICT из держателя полностью. 5. Аккуратно выкрутите модуль ICT [3], поворачивая его по часовой стрелке, чтобы отсоединить верхний коннектор [5]. 6. Выньте модуль и иглу ICT вертикально вверх из держателя. 7. Открутите держатель иглы ICT [6] из модуля ICT. 8. Осмотрите отверстия модуля. Проверьте, чтобы в каждой позиции было одно уплотнительное кольцо [7]. **ВАЖНО:** Работа системы без уплотнительных колец может повлиять на результаты пациента.	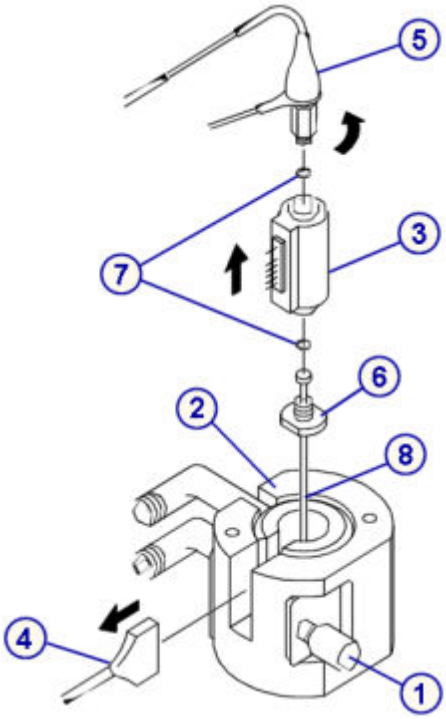

Регистрация МИ в Росздравнадзоре
www.nevacert.ru | info@nevacert.ru

Шаги	Иллюстрация/ссылка
9. Утилизируйте старый модуль ICT в случае замены; если замена производиться не будет, отложите его в сторону, чтобы потом использовать с новой иглой ICT. 10. Извлеките иглу ICT [8] из держателя иглы. 11. Утилизируйте иглу в случае замены; если замена производиться не будет, отложите ее в сторону, чтобы потом использовать в новом модуле ICT.	

Замена

Установка модуля и иглы ICT

Шаги	Иллюстрация/ссылка
1. Извлеките модуль ICT из коробки в случае замены модуля. 2. Отсоедините и утилизируйте пластиковые трубки, подсоединяемые с обеих сторон модуля. 3. Осмотрите отверстия модуля. Проверьте, чтобы в каждой позиции было одно уплотнительное кольцо [1]. **ВАЖНО:** Работа системы без уплотнительных колец может повлиять на результаты пациента. 4. Установите модуль ICT так, чтобы зазор [2] между боковыми коннекторами был наверху, а этикетка [3] находилась с правой стороны вверху. 5. Установите иглу ICT [4] в держатель иглы [5]. 6. Подсоедините держатель иглы с иглой к нижней части модуля ICT (затяните только от руки).	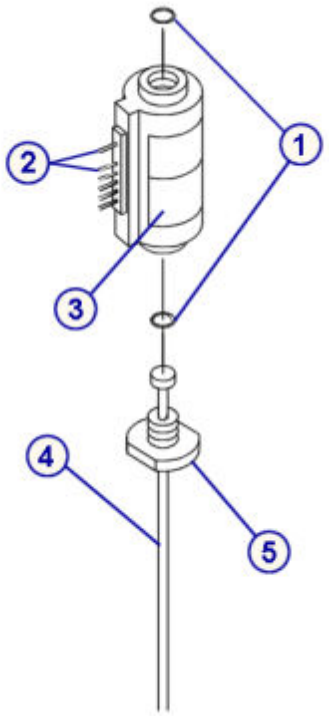

Регистрация МИ в Росздравнадзоре
www.nevacert.ru | info@nevacert.ru

Вставка модуля и иглы ICT в держатель

Шаги	Иллюстрация/ссылка
1. Вставьте модуль ICT [1] с иглой [2] в держатель ICT [3], чтобы коннекторы со стороны модуля ICT находились прямо над держателем [3]. 2. Поворачивайте модуль ICT [1] против часовой стрелки (затяните только от руки), чтобы подсоединить модуль ICT к верхнему отверстию [4] и коннектору [5]. 3. Модуль ICT [1] должен полностью опуститься в держатель ICT [3], чтобы коннекторы оказались вровень с пазом [6] держателя [3]. 4. Аккуратно подсоедините черный электрический разъем [7] к коннекторам модуля ICT. Убедитесь в том, что модуль ICT надежно подсоединен к коннектору. 5. Удерживая модуль ICT, затяните боковой барашковый винт [8], но не перетяните, иначе можно повредить модуль ICT.	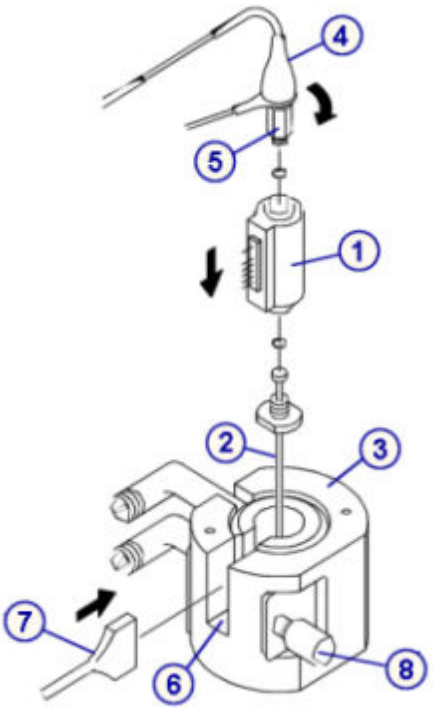

Подготовка к работе

Шаги	Иллюстрация/ссылка
1. Если производилась замена модуля ICT, вернитесь в окно Заменить ICT системного компьютерного блока (SCC), чтобы завершить процедуру замены. 2. После замены иглы ICT выполните процедуру техобслуживания ***по необходимости*** *6063 Прокачка модуля ICT*, стр. 9-43. 3. Проверьте, нет ли пузырьков воздуха в трубках, идущих от модуля ICT. 4. Убедитесь, что из иглы ICT не капает. При обнаружении пузырьков или утечки, см. *Наблюдаемые проблемы аналитического модуля (система c)*, стр. 10-538. 5. Установите на место черную пластину [1], закрепив ее двумя барашковыми винтами [2] сверху.	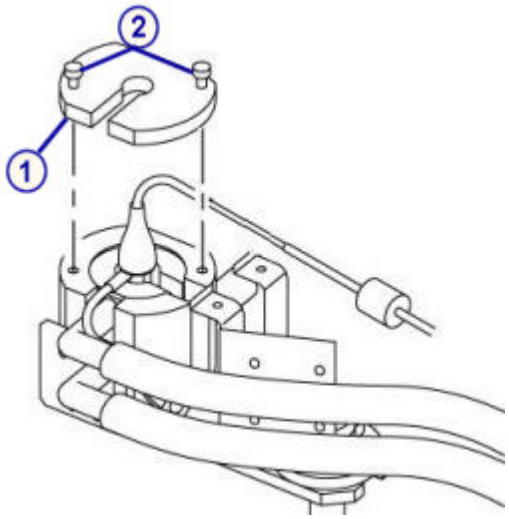

Регистрация МИ в Росздравнадзоре
www.nevacert.ru | info@nevacert.ru

Проверка

Калибровка тестов ICT

Шаги	Иллюстрация/ссылка
1. Откалибруйте тесты ICT. 2. Протестируйте образцы контроля качества для проверки калибровки.	

Замена компонентов отделения помп и расходных материалов системы ARCHITECT *c*4000

Некоторые компоненты отделения помп и расходных материалов может потребоваться заменить вследствие нормального износа.

Замена компонентов отделения помп и расходных материалов описана в:

- *Компоненты отделения помп и расходных материалов системы ARCHITECT c4000*, стр. 9-152
- *Замена 1 мл шприцев (c4000)*, стр. 9-153
- *Замена обратных клапанов (c4000)*, стр. 9-157
- *Замена фильтра референсного раствора ICT (c4000)*, стр. 9-161
- *Замена фильтра промывающего раствора (c4000)*, стр. 9-163
- *Замените уплотнительное кольцо и уплотнительные насадки 1 и 2 шприца для промывающего раствора (c4000)*, стр. 9-166
- *Замена уплотнительного кольца и уплотнительных насадок 1 и 2 шприца с образцом или реагентом (c4000)*, стр. 9-173
- *Замена блока тарельчатого клапана помпы (c4000)*, стр. 9-179

Компоненты отделения помп и расходных материалов системы ARCHITECT *c*4000

На следующем рисунке показано расположение компонентов отделения помп и расходных материалов. Используйте данный рисунок при проведении процедур технического обслуживания и замены компонентов.

Регистрация МИ в Росздравнадзоре
www.nevacert.ru | info@nevacert.ru

Рисунок 9.20: Отделение помп и расходных материалов системы ARCHITECT c4000 (вид спереди)

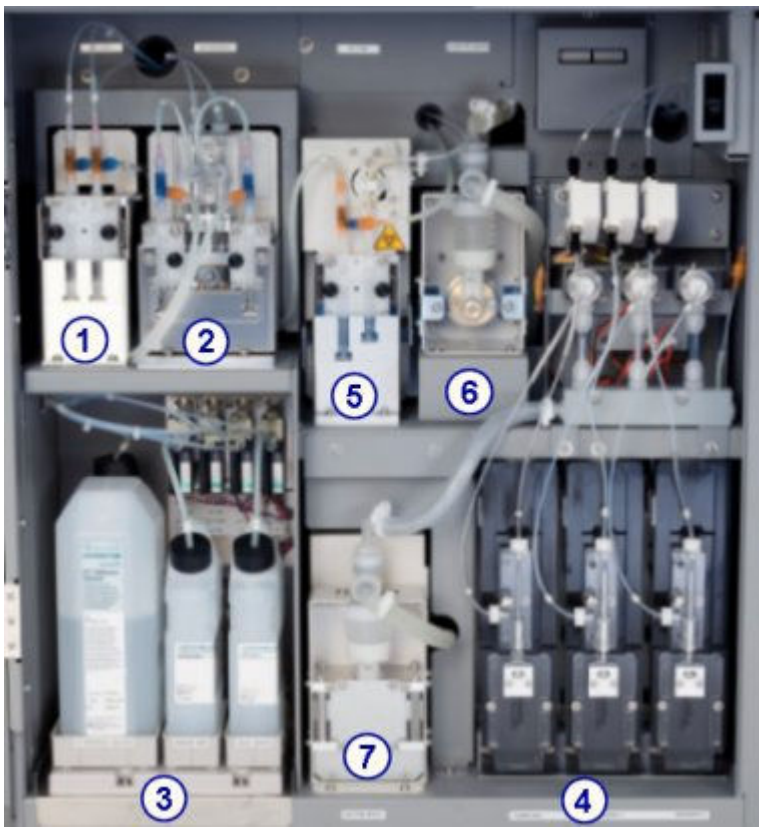

Обозначения:

1. Помпа референсного раствора ICT
2. Помпа промывающего раствора
3. Промывочные растворы
4. Приводящие блоки шприцев образца, реагента 1 и реагента 2
5. Помпа аспирации ICT
6. Помпа промывки кювет
7. Помпа промывки иглы

Замена 1 мл шприцев (*c*4000)

Замена 1 мл шприцев в помпе референсного раствора ICT, помпе аспирации ICT и помпе промывающего раствора состоит из следующих процедур.

- Снятие
  - *Определение местоположения 1 мл шприца, подлежащего замене*, стр. 9-154
  - *Снятие защитной крышки поршня и 1 мл шприца*, стр. 9-155
  - *Отсоединение и замена 1 мл шприца*, стр. 9-155
- Замена
  - *Установка 1 мл шприца и защитной крышки поршня*, стр. 9-156

Регистрация МИ в Росздравнадзоре
www.nevacert.ru | info@nevacert.ru

– *Подготовка к работе*, стр. 9-156

- Проверка
  – *Запуск контроля качества*, стр. 9-156

ПРИМЕЧАНИЕ: Для замены 1 мл шприцев во всех трех помпах используется аналогичная процедура.

Необходимые условия	Аналитический модуль должен находиться в статусе Готов.
Предполагаемая длительность	20 минут
Необходимые инструменты/ материалы	Абсорбирующие полотенца
Заменяемые детали	Кат.№ 09D41-03 - Шприц на -1 мл **ПРИМЕЧАНИЕ:** В помпе референсного раствора ICT, помпе аспирации ICT и помпе промывающего раствора используются одинаковые 1 мл шприцы.

ОСТОРОЖНО: Биологические РИСКИ. Это зона деятельности, в которой вы подвергаетесь риску воздействия потенциально инфицированного материала. См. *Биологические опасности*, стр. 8-6.

ОСТОРОЖНО: Химическая опасность. Данная процедура является химически опасной. См. специальную информацию о продукте в *Химические опасности*, стр. 8-8.

Снятие

Определение местоположения 1 мл шприца, подлежащего замене

Шаги	Иллюстрация/ссылка
1. Откройте дверцу отделения расходных материалов. Откройте дверцу отделения помп. 2. Найдите 1 мл шприц, подлежащий замене: – Помпа референсного раствора [1] – Помпа промывающего раствора [2] – Помпа аспирации ICT [3]	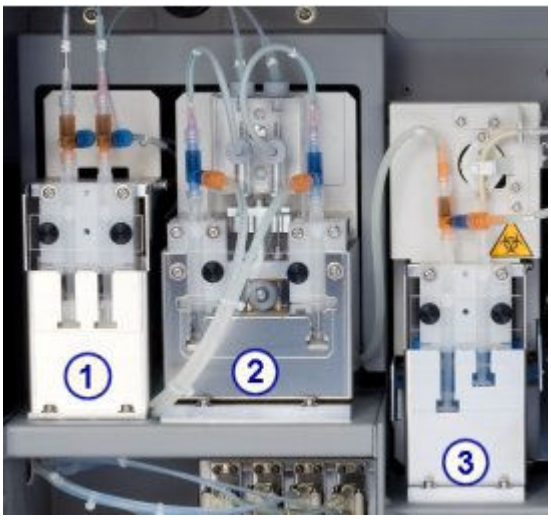

Регистрация МИ в Росздравнадзоре
www.nevacert.ru | info@nevacert.ru

Снятие защитной крышки поршня и 1 мл шприца

Шаги	Иллюстрация/ссылка
1. Снимите прозрачную крышку поршня [1], отвинтив два черных винта [2]. 2. Потяните 1 мл шприц [3] вперед и выньте его из держателя.	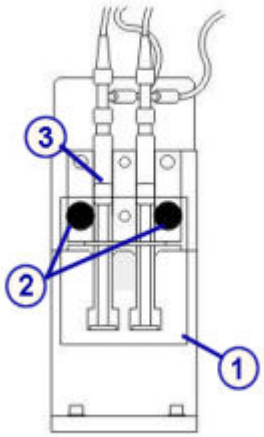

Отсоединение и замена 1 мл шприца

Шаги	Иллюстрация/ссылка
1. Положите абсорбирующее полотенце под область помпы, чтобы на него попадала вся жидкость. 2. Отвинтите шприц в сборе [1] от обратного клапана [2]. 3. Привинтите новый шприц в сборе [1] к обратному клапану [2]. **ПРИМЕЧАНИЕ:** Заменяйте шприц и поршень (компоненты шприца в сборе) в паре.	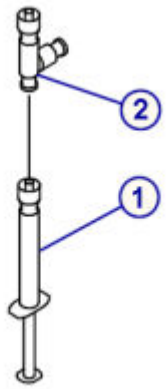

Регистрация МИ в Росздравнадзоре
www.nevacert.ru | info@nevacert.ru

Замена

Установка 1 мл шприца и защитной крышки поршня

Шаги	Иллюстрация/ссылка
1. Установите шприц [1]. 2. Фланец поршня [2] должен быть ниже П-образного держателя, а основание корпуса шприца - в прорези в основании держателя [3]. 3. Установите прозрачную крышку поршня [4], закрепив ее черными винтами [5]. 4. Уберите абсорбирующее полотенце из-под помпы.	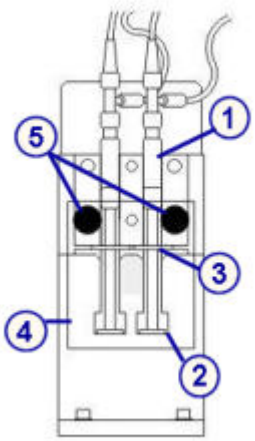

Подготовка к работе

Шаги	Иллюстрация/ссылка
1. Выполните следующие процедуры техобслуживания ***по необходимости*** для удаления возможного воздуха: – *6063 Прокачка модуля ICT*, стр. 9-43, для помпы референсного раствора ICT и помпы аспирации ICT – *2155 Прокачка промывочных растворов*, стр. 9-39, для помпы промывающего раствора 2. Выполняя прокачку, визуально проверьте, нет ли протечек. Если наблюдаются подкапывание или протечки, повторите процедуру установки.	

Проверка

Запуск контроля качества

Шаги	Иллюстрация/ссылка
Выполните тестирование для проверки рабочих характеристик до внесения результатов пациента в отчет.	

Регистрация МИ в Росздравнадзоре
www.nevacert.ru | info@nevacert.ru

Замена обратных клапанов (*c*4000)

Замена обратных клапанов в помпе референсного раствора ICT, помпе аспирации ICT или помпе промывающего раствора состоит из следующих процедур.

- Снятие
  - *Определение местоположения обратного клапана, подлежащего замене*, стр. 9-158
  - *Снятие защитной крышки поршня и 1 мл шприца*, стр. 9-158
  - *Снятие трубок обратного клапана*, стр. 9-159
- Замена
  - *Замена обратного клапана*, стр. 9-159
  - *Установка трубок обратного клапана*, стр. 9-160
  - *Установка 1 мл шприца и защитной крышки поршня*, стр. 9-160
  - *Подготовка к работе*, стр. 9-160
- Проверка
  - *Тестирование*, стр. 9-161

Необходимые условия	Аналитический модуль должен находиться в статусе Готов.
Предполагаемая длительность	15 минут
Необходимые инструменты/ материалы	Абсорбирующее полотенце
Заменяемые детали	• Кат.№ 09D35-03 - Обратный клапан референсного раствора ICT или насоса аспирации ICT • Кат.№ 09D34-03 - Обратный клапан промывающего раствора **ПРИМЕЧАНИЕ:** Помпа референсного раствора ICT и помпа аспирации ICT имеют одинаковые каталожные номера. У помпы промывающего раствора другой каталожный номер. Убедитесь в том, что используется соответствующая деталь.

ОСТОРОЖНО: Биологические РИСКИ. Это зона деятельности, в которой вы подвергаетесь риску воздействия потенциально инфицированного материала. См. *Биологические опасности*, стр. 8-6.

ОСТОРОЖНО: Химическая опасность. Данная процедура является химически опасной. См. специальную информацию о продукте в *Химические опасности*, стр. 8-8.

Регистрация МИ в Росздравнадзоре
www.nevacert.ru | info@nevacert.ru

Снятие

Определение местоположения обратного клапана, подлежащего замене

Шаги	Иллюстрация/ссылка
1. Откройте дверцу отделения помп и расходных материалов. 2. Найдите обратный клапан, подлежащий замене: – Помпа референсного раствора [1] – Помпа промывающего раствора [2] – Помпа аспирации ICT [3]	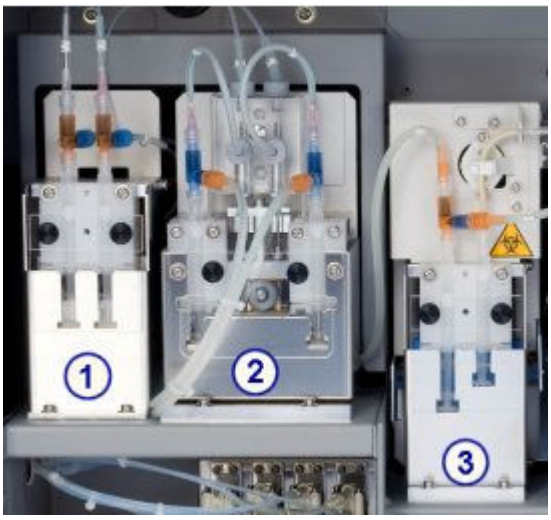

Снятие защитной крышки поршня и 1 мл шприца

Шаги	Иллюстрация/ссылка
1. Снимите прозрачную крышку поршня [1], отвинтив два черных винта [2]. 2. Потяните 1 мл шприц [3] вперед и выньте его из держателя.	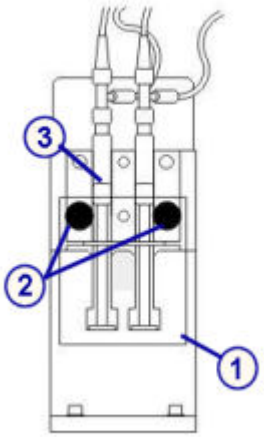

Регистрация МИ в Росздравнадзоре
www.nevacert.ru | info@nevacert.ru

Снятие трубок обратного клапана

Шаги	Иллюстрация/ссылка
1. Положите абсорбирующие полотенца под область помпы, чтобы на них попадала вся жидкость. 2. Отсоедините верхнюю [1] и боковую [2] трубки от обратного клапана [3].	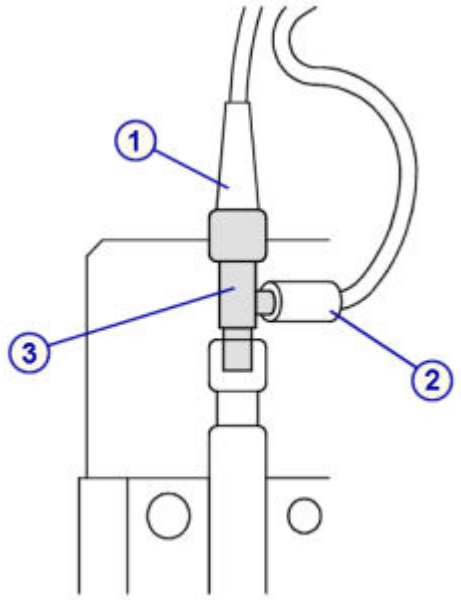

Замена

Замена обратного клапана

Шаги	Иллюстрация/ссылка
1. Отвинтите шприц [1] от обратного клапана [2]. 2. Установите новый обратный клапан на шприц и затяните его от руки.	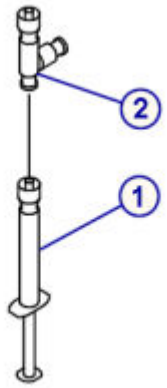

Регистрация МИ в Росздравнадзоре
www.nevacert.ru | info@nevacert.ru

Установка трубок обратного клапана

Шаги	Иллюстрация/ссылка
Подсоедините верхнюю [1] и боковую [2] трубки к обратному клапану [3].	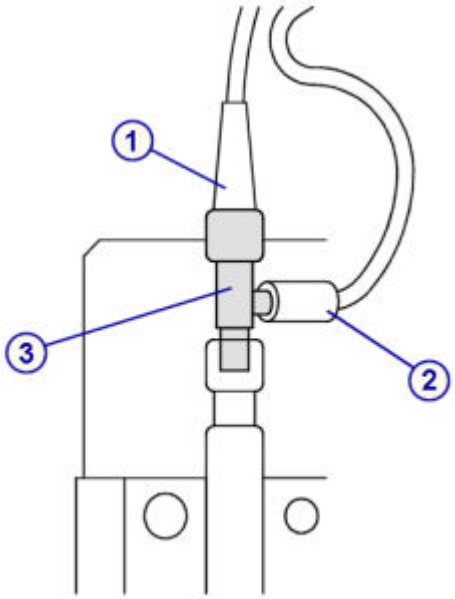

Установка 1 мл шприца и защитной крышки поршня

Шаги	Иллюстрация/ссылка
1. Установите 1 мл шприц [1]. 2. Фланец поршня шприца [2] должен быть ниже П-образного держателя, а основание корпуса шприца - в прорези в основании держателя [3]. 3. Установите прозрачную крышку поршня [4], затянув черные винты [5] от руки. 4. Уберите абсорбирующее полотенце из-под помпы.	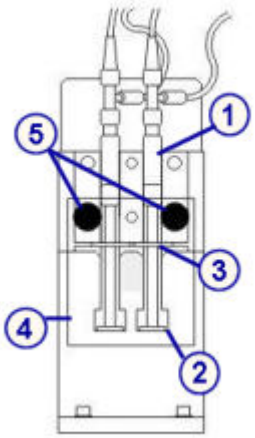

Подготовка к работе

Шаги	Иллюстрация/ссылка
1. Выполните следующие процедуры техобслуживания ***по необходимости*** для удаления возможного воздуха:	

Регистрация МИ в Росздравнадзоре
www.nevacert.ru | info@nevacert.ru

Шаги	Иллюстрация/ссылка
– *6063 Прокачка модуля ICT*, стр. 9-43, для помпы референсного раствора ICT и помпы аспирации ICT – *2155 Прокачка промывочных растворов*, стр. 9-39, для помпы промывающего раствора 2. Выполняя прокачку, визуально проверьте, нет ли протечек. Если наблюдаются подкапывание или протечки, повторите процедуру установки. 3. Выполните процедуру ***ежеквартального*** техобслуживания *6305 Замена обр.клапана асп. ICT*, стр. 9-32 для регистрации замены обратного клапана помпы аспирации ICT в журнале техобслуживания.	

Проверка

Тестирование

Шаги	Иллюстрация/ссылка
Выполните тестирование для проверки рабочих характеристик до внесения результатов пациента в отчет.	

Замена фильтра референсного раствора ICT (*c*4000)

Для замены фильтра референсного раствора ICT выполните следующие процедуры:

- Снятие
  - *Снятие трубки референсного раствора ICT*, стр. 9-162
  - *Снятие фильтра референсного раствора ICT*, стр. 9-162
- Замена
  - *Замена фильтра и трубки референсного раствора ICT*, стр. 9-163
- Проверка
  - *Выполнение процедуры техобслуживания «по необходимости» 2155*, стр. 9-163
  - *Запуск контроля качества*, стр. 9-163

Необходимые условия	Аналитический модуль должен находиться в статусе Готов.
Предполагаемая длительность	5 минут
Необходимые инструменты/ материалы	Абсорбирующие полотенца

Регистрация МИ в Росздравнадзоре
www.nevacert.ru | info@nevacert.ru

Заменяемые детали	Кат.№ 09D43-02 - Фильтр для референсного/ промывающего раствора

Снятие

Снятие трубки референсного раствора ICT

Шаги	Иллюстрация/ссылка
1. Откройте дверцу отделения расходных материалов. Фильтр референсного раствора ICT расположен в конце трубки на флаконе с референсным раствором ICT [1]. 2. Отсоедините трубку от флакона с референсным раствором ICT и отложите ее в сторону на абсорбирующее полотенце.	

Снятие фильтра референсного раствора ICT

Шаги	Иллюстрация/ссылка
1. Вытащите фильтр [1] из коннектора на конце трубки референсного раствора ICT [2]. 2. Выбросьте фильтр в соответствующий контейнер для отходов.	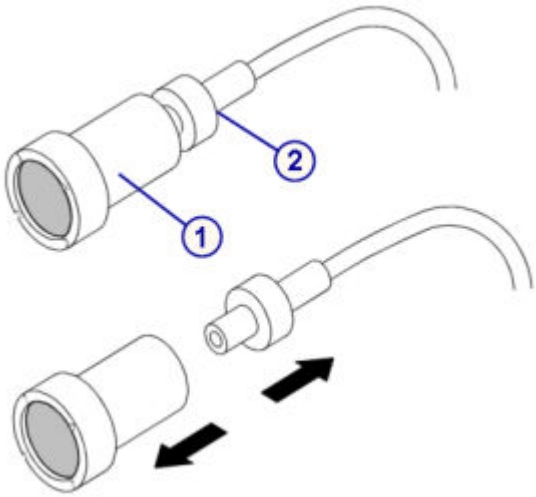

Регистрация МИ в Росздравнадзоре
www.nevacert.ru | info@nevacert.ru

Замена

Замена фильтра и трубки референсного раствора ICT

Шаги	Иллюстрация/ссылка
1. Вставьте новый фильтр референсного раствора ICT [1] в коннектор трубки [2]. 2. Вставьте трубку во флакон с референсным раствором ICT и убедитесь, что трубка достает до дна флакона. 3. Закройте дверцу отделения расходных материалов.	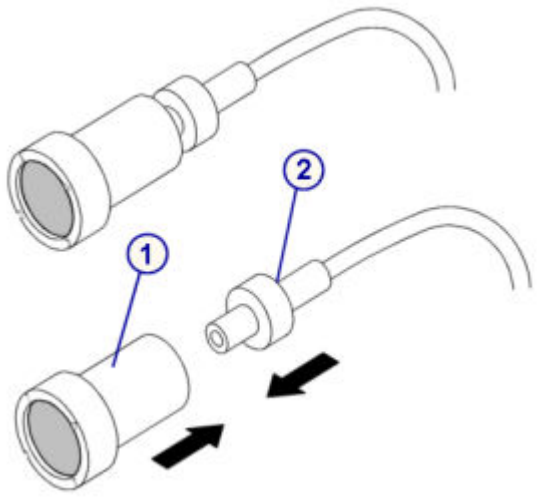

Проверка

Выполнение процедуры техобслуживания «по необходимости» 2155

Шаги	Иллюстрация/ссылка
1. Выполните процедуру техобслуживания ***по необходимости*** *2155 Прокачка промывочных растворов*, стр. 9-39. 2. Проверьте все соединения и убедитесь, что нет утечек. Если наблюдаются подкапывание или протечки, повторите процедуру установки.	

Запуск контроля качества

Шаги	Иллюстрация/ссылка
Выполните тестирование образцов для проверки рабочих характеристик до внесения результатов пациента в отчет.	

Замена фильтра промывающего раствора (*c*4000)

Для замены фильтра промывающего раствора выполните следующие процедуры:

- Снятие
  - *Снятие трубки*, стр. 9-164
  - *Снятие фильтра промывающего раствора*, стр. 9-165

Регистрация МИ в Росздравнадзоре
www.nevacert.ru | info@nevacert.ru

- Замена
  - *Замена фильтра промывающего раствора и трубки*, стр. 9-165
- Проверка
  - *Выполнение процедуры техобслуживания по необходимости 2155*, стр. 9-165
  - *Тестирование*, стр. 9-166

Необходимые условия	Аналитический модуль должен находиться в статусе Готов.
Предполагаемая длительность	5 минут
Необходимые инструменты/ материалы	Абсорбирующие полотенца
Заменяемые детали	Кат.№ 09D43-02 - Фильтр референсного/промывающего раствора

ОСТОРОЖНО: Химическая опасность. Данная процедура является химически опасной. См. специальную информацию о продукте в *Химические опасности*, стр. 8-8.

Снятие

Снятие трубки

Шаги	Иллюстрация/ссылка
1. Откройте дверцу отделения расходных материалов. Фильтры промывающего раствора расположены на концах трубок во флаконах со щелочным [1] и кислотным [2] промывающими растворами. 2. Отсоедините трубку от флакона с промывающим раствором и отложите ее в сторону на абсорбирующее полотенце.	

Регистрация МИ в Росздравнадзоре
www.nevacert.ru | info@nevacert.ru

Снятие фильтра промывающего раствора

Шаги	Иллюстрация/ссылка
1. Вытащите фильтр [1] из коннектора на конце трубки промывающего раствора [2]. 2. Выбросьте фильтр в соответствующий контейнер для отходов.	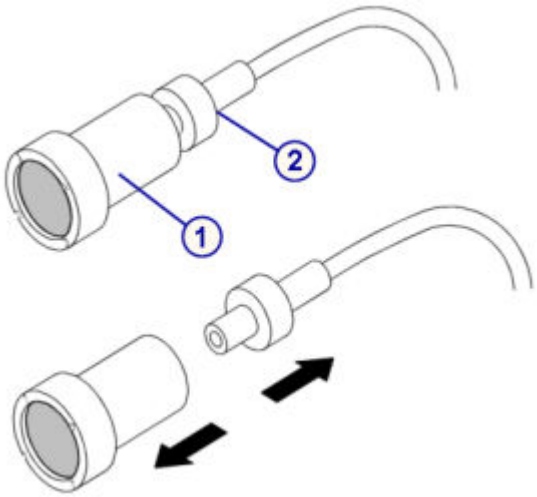

Замена

Замена фильтра промывающего раствора и трубки

Шаги	Иллюстрация/ссылка
1. Вставьте новый фильтр [1] в коннектор трубки [2]. 2. Вставьте трубку в соответствующих флакон с промывающим раствором и убедитесь, что трубка достает до дна флакона. 3. Закройте дверцу отделения расходных материалов.	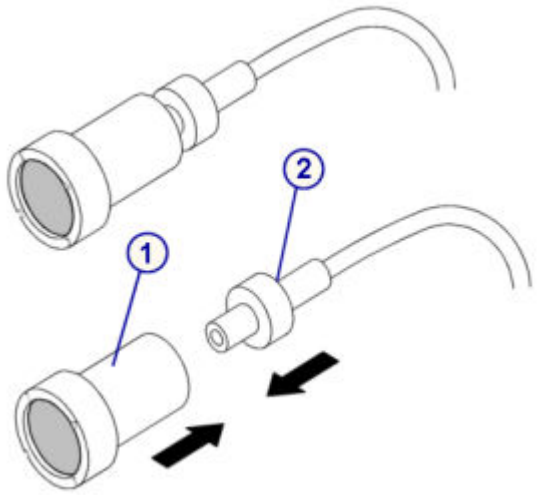

Проверка

Выполнение процедуры техобслуживания по необходимости 2155

Шаги	Иллюстрация/ссылка
1. Выполните процедуру техобслуживания ***по необходимости*** *2155 Прокачка промывочных растворов*, стр. 9-39. 2. Проверьте все соединения и убедитесь, что нет утечек.	

Регистрация МИ в Росздравнадзоре
www.nevacert.ru | info@nevacert.ru

Шаги	Иллюстрация/ссылка
Если наблюдаются подкапывание или протечки, повторите процедуру установки.	

Тестирование

Шаги	Иллюстрация/ссылка
Выполните тестирование образцов для проверки рабочих характеристик до внесения результатов пациента в отчет.	

Замените уплотнительное кольцо и уплотнительные насадки 1 и 2 шприца для промывающего раствора (*c4000*)

Замена уплотнительного кольца и уплотнительных насадок 1 и 2 шприца промывающего раствора состоит из следующих процедур.

- Снятие
  - *Снятие прозрачной внешней крышки поршня*, стр. 9-167
  - *Отсоединение трубки блока шприца промывающего раствора*, стр. 9-168
  - *Снятие прозрачной внутренней защитной крышки и блока шприца*, стр. 9-168
  - *Снятие поршня шприца*, стр. 9-169
  - *Снятие уплотнительного кольца и уплотнительных насадок 1 и 2*, стр. 9-169
- Замена
  - *Установка уплотнительного кольца и уплотнительных насадок 1 и 2*, стр. 9-170
  - *Установка поршня шприца*, стр. 9-170
  - *Установка блока шприца и прозрачной внутренней крышки поршня*, стр. 9-171
  - *Подсоединение трубки блока шприца промывающего раствора*, стр. 9-171
  - *Установка прозрачной внешней крышки поршня*, стр. 9-172
  - *Подготовка к работе*, стр. 9-172
- Проверка
  - *Запуск контроля качества*, стр. 9-172

Необходимые условия	Аналитический модуль должен находиться в статусе Готов.
Предполагаемая длительность	15 минут

Регистрация МИ в Росздравнадзоре
www.nevacert.ru | info@nevacert.ru

Необходимые инструменты/ материалы	• Отвертка Phillips • Шлицевая отвертка • Ключ на 10 • Ватные тампоны • Абсорбирующее полотенце
Заменяемые детали	• Кат.№ 09D52-03 - Уплотнительное кольцо для шприца образцов/промывающего раствора • Кат.№ 09D37-03 - Уплотнительная насадка №1 для шприца образцов/промывающего раствора • Кат.№ 09D38-03 - Уплотнительная насадка №2 для шприца образцов/промывающего раствора

ОСТОРОЖНО: Биологические РИСКИ. Это зона деятельности, в которой вы подвергаетесь риску воздействия потенциально инфицированного материала. См. *Биологические опасности*, стр. 8-6.

ОСТОРОЖНО: Химическая опасность. Данная процедура является химически опасной. См. специальную информацию о продукте в *Химические опасности*, стр. 8-8.

Снятие

Снятие прозрачной внешней крышки поршня

Шаги	Иллюстрация/ссылка
1. Откройте дверцу отделения расходных материалов и помп. 2. Найдите помпу промывающего раствора. 3. Отвинтите черные винты [1], удерживающие прозрачную крышку поршня [2]. 4. Снимите крышку.	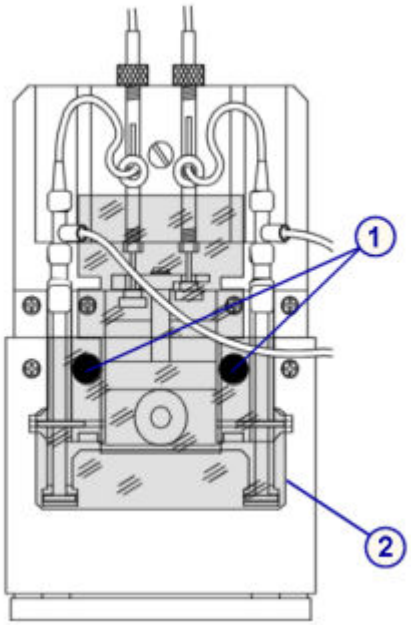

Регистрация МИ в Росздравнадзоре
www.nevacert.ru | info@nevacert.ru

Отсоединение трубки блока шприца промывающего раствора

Шаги	Иллюстрация/ссылка
1. Положите абсорбирующее полотенце под область помпы, чтобы на него попадала вся жидкость. 2. Выдвиньте 1 мл шприцы [1] из приводного блока; не отсоединяйте их. 3. Отвинтите серый коннектор [2] (слева вверху) от верха блока шприца. **ПРИМЕЧАНИЕ:** Трубка от прибора, помеченная **2**, соединена с коннектором слева вверху [2]. Трубка от прибора, помеченная **3**, соединена с коннектором справа вверху [3]. Не путайте трубки. 4. Отвинтите серый коннектор [3] (справа вверху). 5. Отвинтите серые коннекторы [4] спереди блока шприцев [5]. **ПРИМЕЧАНИЕ:** Трубка, идущая от 1 мл шприца слева, подсоединяется к левому переднему коннектору. Трубка, идущая от 1 мл шприца справа, подсоединяется к правому переднему коннектору. Не путайте трубки. 6. После отсоединения серых коннекторов в блоке шприца должны остаться черные уплотняющие прокладки.	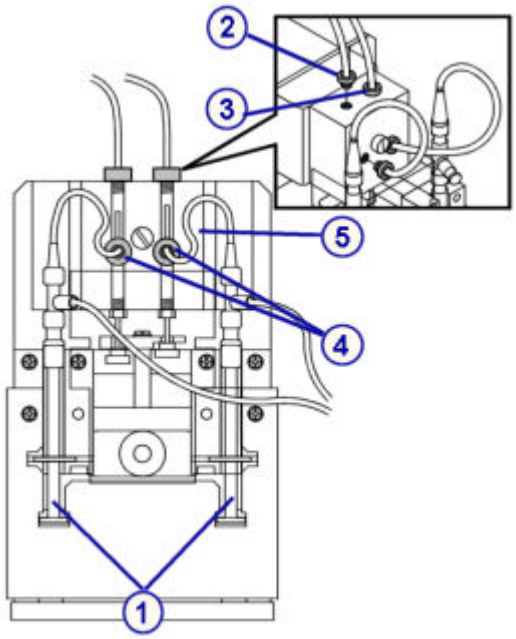

Снятие прозрачной внутренней защитной крышки и блока шприца

Шаги	Иллюстрация/ссылка
1. Снимите прозрачную внутреннюю крышку поршня [1], отвинтив два крестовых винта [2]. 2. Шлицевой отверткой ослабьте винт [3], удерживающий прозрачный блок шприца [4]. На винте имеется фиксатор, не позволяющий вынуть винт. 3. Потяните блок шприца на себя так, чтобы поршни освободились от приводящего блока шприца. 4. Поднимите блок шприца, чтобы извлечь его из модуля. 5. Определите необходимость замены уплотнительного кольца и уплотнительных насадок шприца.	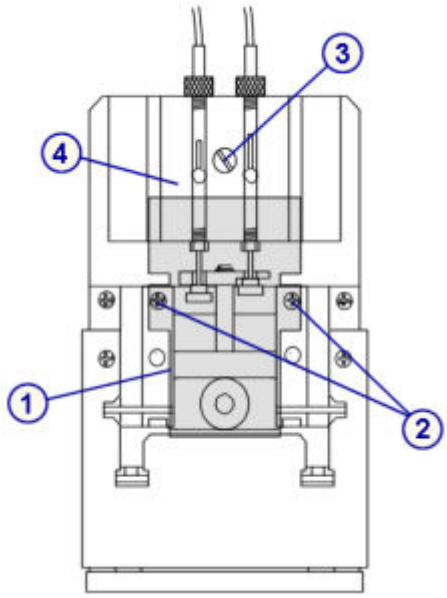

Регистрация МИ в Росздравнадзоре
www.nevacert.ru | info@nevacert.ru

Снятие поршня шприца

Шаги	Иллюстрация/ссылка
1. Ключом на 10 ослабьте гайку [1], крепящую поршень шприца [2] внизу блока шприца [3]. 2. Откручивайте ослабленную гайку рукой так, чтобы поршень шприца можно было достать из блока шприца.	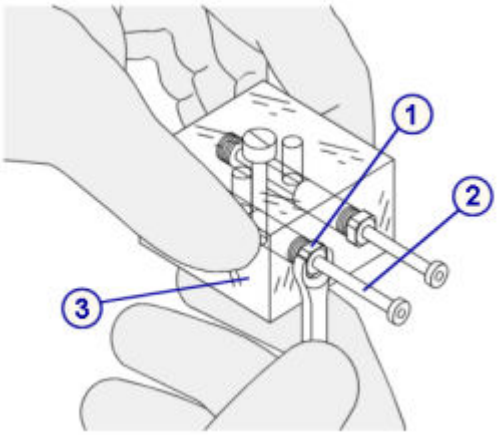

Снятие уплотнительного кольца и уплотнительных насадок 1 и 2

Шаги	Иллюстрация/ссылка
Поршень в сборе состоит из следующих частей: • Уплотнительное кольцо [1] **ВАЖНО:** После удаления поршня из блока шприца там может остаться уплотнительное кольцо. • Уплотнительная насадка 2 [2] • Вставка [3] • Уплотнительная насадка 1 [4] • Пружина [5] • Гайка [6] • Поршень [7] • Фланец поршня [8] 1. Удалите следующие детали. В случае замены, уберите или утилизируйте следующие детали (кроме вставки): – Уплотнительное кольцо [1] – Уплотнительная насадка 2 [2] – Вставка [3] - отложите, не выбрасывайте – Уплотнительная насадка 1 [4] **ПРИМЕЧАНИЕ:** Не удаляйте пружину. 2. Насухо протрите шприц внутри ватным тампоном и поршень абсорбирующим полотенцем, если на них есть жидкость.	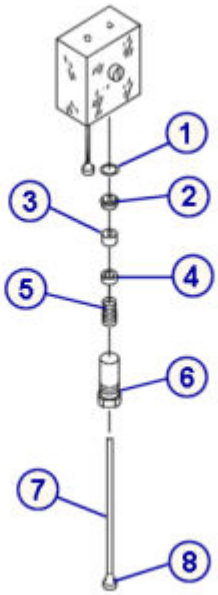

Регистрация МИ в Росздравнадзоре
www.nevacert.ru | info@nevacert.ru

Замена

Установка уплотнительного кольца и уплотнительных насадок 1 и 2

Шаги	Иллюстрация/ссылка
1. Установите уплотнительную насадку 1 [1] на поршень так, чтобы она была над пружиной, а открытая сторона была направлена вверх от пружины. 2. Установите вставку [2] с открытой стороны уплотнительной насадки 1. 3. Установите уплотнительную насадку 2 [3] над вставкой открытой стороной к вставке. 4. Установите уплотнительное кольцо [4] в углубление уплотнительной насадки 2. Не изменяйте положение уплотнительного кольца. Уплотнительное кольцо должно лежать ровно внутри блока шприца. 5. Легким нажатием соедините все компоненты.	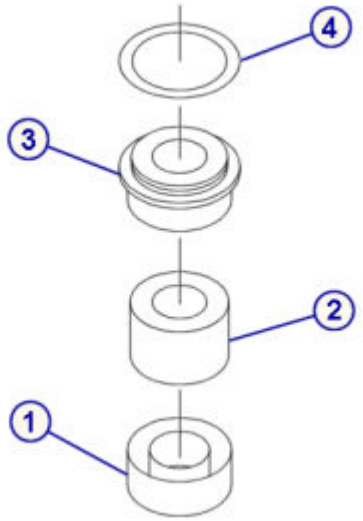

Установка поршня шприца

Шаги	Иллюстрация/ссылка
1. Установите поршень в сборе в блок шприца [1]. 2. Затяните гайку [2], крепящую поршень в сборе к блоку шприца, затем затяните от руки. **ПРИМЕЧАНИЕ:** Установите гайку ровно по отношению к поршню. Если при затягивании гайка застревает, не прилагайте усилий. Поверните ее назад, а затем, вдавливая ее в пружину, продолжите затягивание. 3. Ключом на 10 затяните гайку [2], крепящую поршень [3]. но не перетяните,	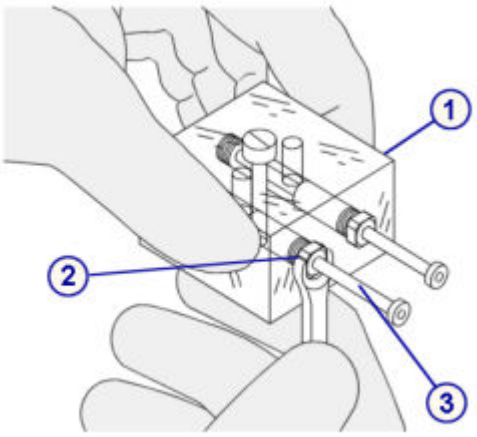

Регистрация МИ в Росздравнадзоре
www.nevacert.ru | info@nevacert.ru

Установка блока шприца и прозрачной внутренней крышки поршня

Шаги	Иллюстрация/ссылка
1. В каждом месте подсоединения трубок (7) в блоке шприца должны остаться черные уплотняющие прокладки. **ПРИМЕЧАНИЕ:** Если черные уплотнительные прокладки отсутствуют или повреждены, установите новую черную уплотнительную прокладку так, чтобы она плотно прилегала к стенкам отверстия для подсоединения трубки блока шприца. 2. Держите блок шприца [1] шлицевым винтом [2] к себе. 3. Установите блок шприца на установочные штырьки [3] держателя шприца, при этом оба фланца поршня [4] должны находиться под П-образными держателями. 4. Удерживайте блок шприца по установочным штырькам и затяните винт от руки. Затяните винт шлицевой отверткой. 5. Установите прозрачную внутреннюю крышку поршня [5], затянув крестовые винты [6].	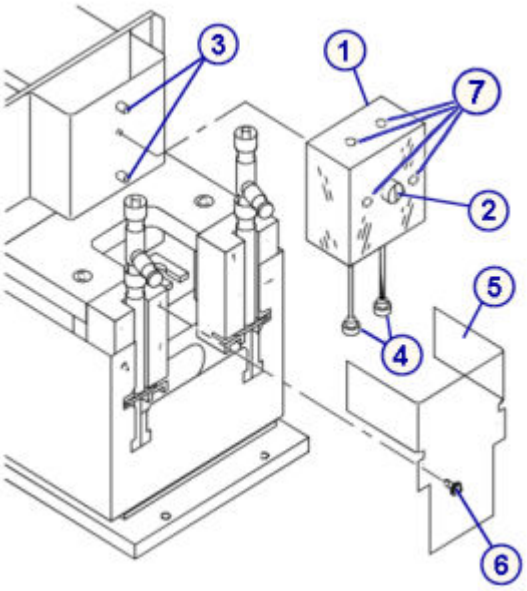

Подсоединение трубки блока шприца промывающего раствора

Шаги	Иллюстрация/ссылка
1. Подсоедините серый коннектор, помеченный **2**, идущий от 1 мл шприца, к левому переднему отверстию [1]. 2. Подсоедините серый коннектор, помеченный **2**, идущий от прибора, к левому верхнему отверстию [2]. 3. Подсоедините серый коннектор, помеченный **3**, идущий от шприца, к правому переднему отверстию [3]. 4. Подсоедините серый коннектор, помеченный **3**, идущий от прибора, к правому верхнему отверстию [4]. 5. Убедитесь, что соединение трубки 1 мл шприца не ослабло во время процедуры удаления и замены. 6. Установите 1 мл шприц [5] обратно в держатель шприца. 7. Фланец поршня должен быть ниже П-образного держателя, а основание корпуса шприца - в прорези в основании держателя.	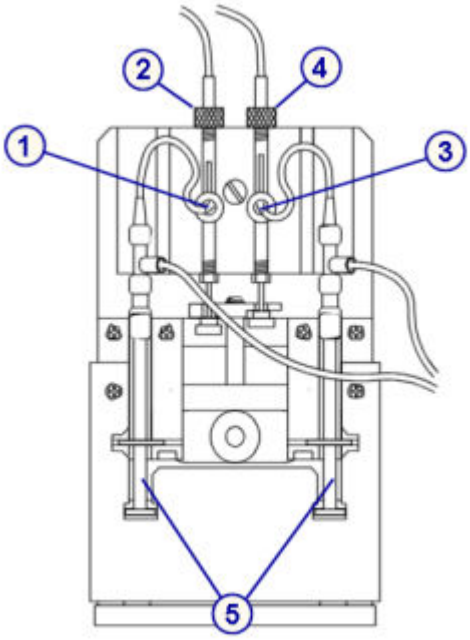

Регистрация МИ в Росздравнадзоре
www.nevacert.ru | info@nevacert.ru

Установка прозрачной внешней крышки поршня

Шаги	Иллюстрация/ссылка
1. Установите прозрачную внешнюю крышку поршня [1], затянув черные винты [2] от руки. 2. Уберите абсорбирующее полотенце из-под помпы.	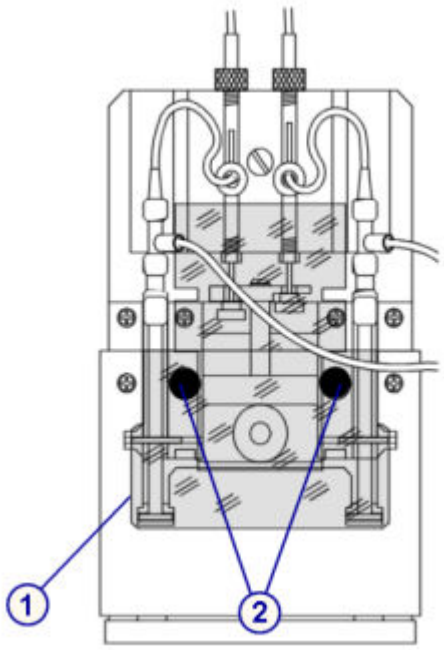

Подготовка к работе

Шаги	Иллюстрация/ссылка
1. Выполните процедуру техобслуживания ***по необходимости*** *2132 Прокачка жидкостных линий*, стр. 9-39 для удаления возможного воздуха. 2. Выполняя прокачку, визуально проверьте, нет ли протечек. Если наблюдаются подкапывание или протечки, повторите процедуру установки. 3. Выполните процедуру ***ежеквартального*** техобслуживания *6302 ТО промывки шприца*, стр. 9-30 для регистрации замены уплотнительного кольца и уплотнительных насадок 1 и 2 шприца промывающего раствора в журнале техобслуживания.	

Проверка

Запуск контроля качества

Шаги	Иллюстрация/ссылка
Выполните тестирование для проверки рабочих характеристик до внесения результатов пациента в отчет.	

Регистрация МИ в Росздравнадзоре
www.nevacert.ru | info@nevacert.ru

Замена уплотнительного кольца и уплотнительных насадок 1 и 2 шприца с образцом или реагентом (*c*4000)

Замена уплотнительного кольца и уплотнительных насадок 1 и 2 шприца с образцом или реагентом состоит из следующих процедур.

- Снятие
  - *Определение местоположения шприца и снятие защитной крышки поршня*, стр. 9-174
  - *Снятие держателя шприца*, стр. 9-175
  - *Снятие блока шприца*, стр. 9-175
  - *Снятие поршня шприца*, стр. 9-176
  - *Снятие уплотнительного кольца и уплотнительных насадок 1 и 2*, стр. 9-176
- Замена
  - *Установка уплотнительного кольца и уплотнительных насадок 1 и 2*, стр. 9-177
  - *Установка поршня шприца*, стр. 9-177
  - *Установка блока шприца*, стр. 9-178
  - *Установка держателя шприца и защитной крышки поршня*, стр. 9-178
  - *Подготовка к работе*, стр. 9-179
- Проверка
  - *Запуск контроля качества*, стр. 9-179

Необходимые условия	Аналитический модуль должен находиться в статусе Готов.
Предполагаемая длительность	15 минут
Необходимые инструменты/ материалы	• Отвертка Phillips • Шлицевая отвертка • Ключ на 10 • Ватные тампоны • Абсорбирующее полотенце
Заменяемые детали	• Кат.№ 09D52-03 - Уплотнительное кольцо для шприца образцов/промывающего раствора • Кат.№ 09D37-03 - Уплотнительная насадка №1 для шприца образцов/промывающего раствора • Кат.№ 09D38-03 - Уплотнительная насадка №2 для шприца образцов/промывающего раствора • Кат.№ 09D53-03 - Уплотнительное кольцо для шприца реагентов • Кат.№ 09D39-03 - Уплотнительная насадка №1 для шприца реагентов • Кат.№ 09D40-04 - Уплотнительная насадка №2 для шприца реагентов

Регистрация МИ в Росздравнадзоре
www.nevacert.ru | info@nevacert.ru

	ПРИМЕЧАНИЕ: Уплотнительные кольца и уплотнительные насадки 1 и 2 для шприцев образца и реагента имеют разные размеры. Убедитесь в том, что в соответствующий шприц устанавливается соответствующая деталь.

ОСТОРОЖНО: Биологические РИСКИ. Это зона деятельности, в которой вы подвергаетесь риску воздействия потенциально инфицированного материала. См. *Биологические опасности*, стр. 8-6.

ОСТОРОЖНО: Химическая опасность. Данная процедура является химически опасной. См. специальную информацию о продукте в *Химические опасности*, стр. 8-8.

Снятие

Определение местоположения шприца и снятие защитной крышки поршня

Шаги	Иллюстрация/ссылка
1. Откройте дверцу отделения расходных материалов. 2. Найдите соответствующий шприц: – Шприц образца [1] – Шприц R1 [2] – Шприц R2 [3] 3. Отвинтите два крестовых винта [4], удерживающих защитную крышку. 4. Снимите крышку. [5]	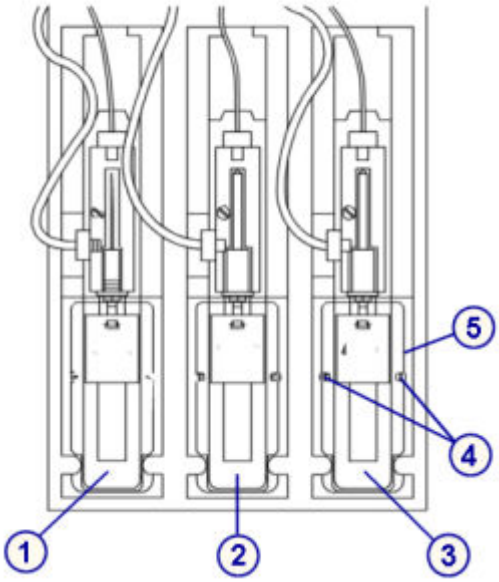

Регистрация МИ в Росздравнадзоре
www.nevacert.ru | info@nevacert.ru

Снятие держателя шприца

Шаги	Иллюстрация/ссылка
Снимите держатель шприца, который фиксирует поршень шприца на приводящем блоке, отвинтив два крестовых винта [1] на держателе [2]. **ПРИМЕЧАНИЕ:** Эти винты короче, чем винты прозрачной крышки поршня. Не перепутайте два набора винтов.	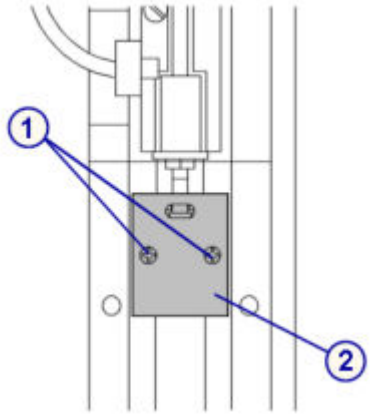

Снятие блока шприца

Шаги	Иллюстрация/ссылка
1. Шлицевой отверткой ослабьте винт [1], удерживающий блок шприца [2]. На винте имеется фиксатор, не позволяющий вынуть винт. 2. Положите абсорбирующее полотенце под приводящий блок шприца, чтобы на него попадала вся жидкость. 3. Отсоедините трубку сверху [3] и сбоку [4] блока шприца, отвинтив фитинги с резьбой. 4. После отсоединения трубки в блоке шприца должны остаться черные уплотняющие прокладки.	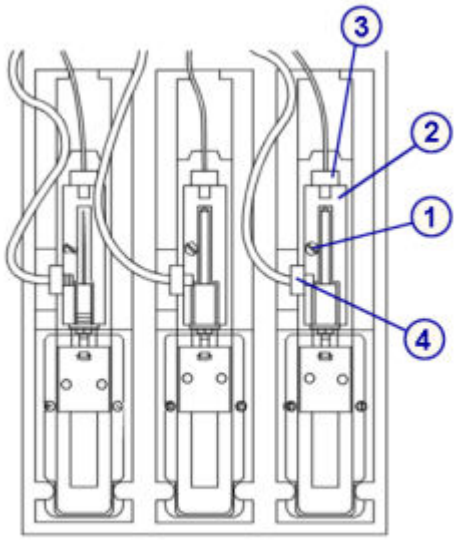

Регистрация МИ в Росздравнадзоре
www.nevacert.ru | info@nevacert.ru

Снятие поршня шприца

Шаги	Иллюстрация/ссылка
1. Ключом на 10 ослабьте гайку [1], крепящую поршень шприца [2] внизу блока шприца [3]. 2. Откручивайте ослабленную гайку рукой так, чтобы поршень шприца можно было достать из блока шприца.	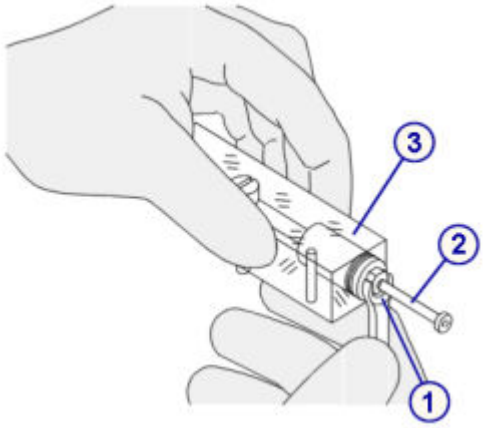

Снятие уплотнительного кольца и уплотнительных насадок 1 и 2

Шаги	Иллюстрация/ссылка
Поршень в сборе состоит из следующих частей: • Уплотнительное кольцо [1] **ПРИМЕЧАНИЕ:** После удаления поршня из блока шприца там может остаться уплотнительное кольцо. • Уплотнительная насадка 2 [2] • Вставка [3] • Уплотнительная насадка 1 [4] • Пружина [5] • Гайка [6] • Поршень [7] • Фланец поршня [8] 1. Удалите следующие детали. В случае замены, уберите или утилизируйте следующие детали (кроме вставки): – Уплотнительное кольцо [1] – Уплотнительная насадка 2 [2] – Вставка [3] - отложите, не выбрасывайте – Уплотнительная насадка 1 [4] **ПРИМЕЧАНИЕ:** Не удаляйте пружину. 2. Насухо протрите шприц внутри ватным тампоном и поршень абсорбирующим полотенцем, если на них есть жидкость.	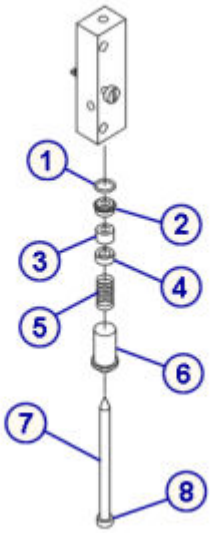

Регистрация МИ в Росздравнадзоре
www.nevacert.ru | info@nevacert.ru

Замена

Установка уплотнительного кольца и уплотнительных насадок 1 и 2

Шаги	Иллюстрация/ссылка
1. Установите уплотнительную насадку 1 [1] на поршень так, чтобы она была над пружиной, а открытая сторона была направлена вверх от пружины. 2. Установите вставку [2] с открытой стороны уплотнительной насадки 1. 3. Установите уплотнительную насадку 2 [3] над вставкой открытой стороной к вставке. 4. Установите уплотнительное кольцо [4] в углубление уплотнительной насадки 2. Не изменяйте положение уплотнительного кольца. Уплотнительное кольцо должно лежать ровно внутри блока шприца. 5. Легким нажатием соедините все компоненты.	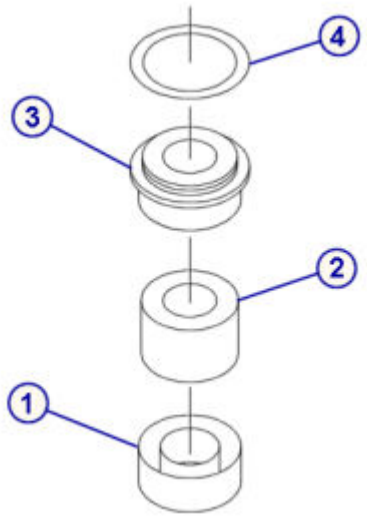

Установка поршня шприца

Шаги	Иллюстрация/ссылка
1. Установите поршень в сборе в блок шприца [1]. 2. Затяните гайку [2], крепящую поршень в сборе к блоку шприца, затем затяните от руки. **ПРИМЕЧАНИЕ:** Установите гайку ровно по отношению к поршню. Если при затягивании гайка застревает, не прилагайте усилий. Поверните ее назад, а затем, вдавливая ее в пружину, продолжите затягивание. 3. Ключом на 10 затяните гайку [2], крепящую поршень [3].	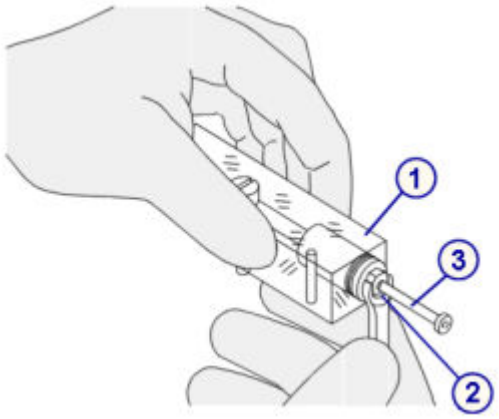

Регистрация МИ в Росздравнадзоре
www.nevacert.ru | info@nevacert.ru

Установка блока шприца

Шаги	Иллюстрация/ссылка
1. Держите блок шприца [1] шлицевым винтом [2] к себе. 2. Черные уплотняющие прокладки должны оставаться на месте в каждом отверстии (7). **ПРИМЕЧАНИЕ:** Если черные уплотнительные прокладки отсутствуют или повреждены, установите новую черную уплотнительную прокладку так, чтобы она плотно прилегала к стенкам отверстия для подсоединения трубки блока шприца. Подсоедините назад трубки, идущие от пипеттора наверх [3] и от клапана шприца к боковой части [4] блока шприца, фитингами с резьбой. 3. Установите блок шприца на установочные штырьки [5] держателя шприца. Фланец поршня должен быть над приводящим блоком [6]. Уберите все трубки в сторону. 4. Удерживайте блок шприца по установочным штырькам и затяните винт [2] от руки. Затяните винт шлицевой отверткой.	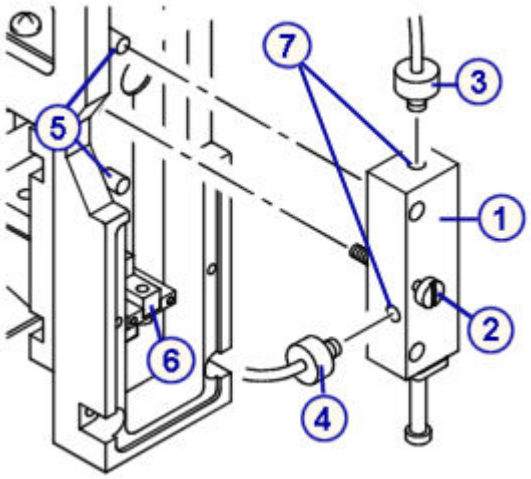

Установка держателя шприца и защитной крышки поршня

Шаги	Иллюстрация/ссылка
1. Установите держатель шприца [1], соединяющий приводящий блок с поршнем шприца. 2. Завинтите винты [2] крестовой отверткой. **ПРИМЕЧАНИЕ:** Для крепления держателя используются более короткие винты. Для крепления защитной крышки используются более длинные винты. 3. Установите прозрачную крышку поршня [3], затянув два (2) крестовых винта [4]. 4. Уберите абсорбирующее полотенце из зоны приводящего блока шприца.	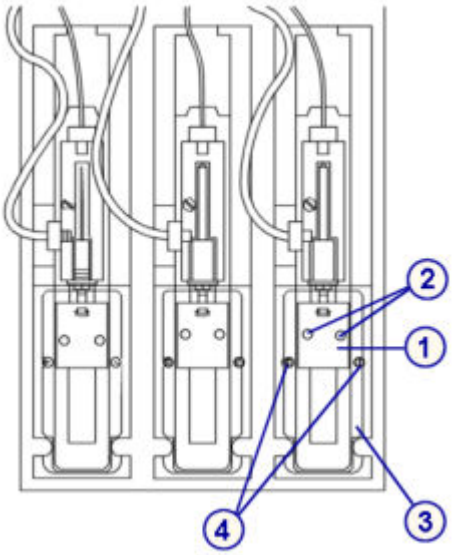

Регистрация МИ в Росздравнадзоре
www.nevacert.ru | info@nevacert.ru

Подготовка к работе

Шаги	Иллюстрация/ссылка
1. Выполните процедуру техобслуживания ***по необходимости*** *2132 Прокачка жидкостных линий*, стр. 9-39 для удаления возможного воздуха. 2. Выполняя прокачку, визуально проверьте, нет ли протечек. Если наблюдаются подкапывание или протечки, повторите процедуру инсталляции. 3. Выполните процедуру ***ежеквартального*** техобслуживания *6301 ТО шприца образца*, стр. 9-29 или *6303 ТО шприца реагента*, стр. 9-31 для регистрации замены уплотнительного кольца и уплотнительных насадок в журнале техобслуживания. **ПРИМЕЧАНИЕ:** Выполняйте данную процедуру техобслуживания, только после замены уплотнительного кольца и уплотнительных насадок в обоих шприцах R1 и R2.	

Проверка

Запуск контроля качества

Шаги	Иллюстрация/ссылка
Выполните тестирование для проверки рабочих характеристик до внесения результатов пациента в отчет.	

Замена блока тарельчатого клапана помпы (*c*4000)

Замена блока тарельчатого клапана помпы промывки кювет и помпы промывки иглы состоит из следующих процедур.

- Снятие
  - *Определение местонахождения тарельчатого клапана помпы и пережатие трубки*, стр. 9-180
  - *Снятие тарельчатого клапана помпы*, стр. 9-181
- Замена
  - *Замена тарельчатого клапана помпы*, стр. 9-181
  - *Подготовка к работе*, стр. 9-181
- Проверка

  Проверка производится при подготовке к эксплуатации. Дополнительная проверка не требуется.

ПРИМЕЧАНИЕ: Для замены блока тарельчатого клапана в обеих помпах используется аналогичная процедура.

Регистрация МИ в Росздравнадзоре
www.nevacert.ru | info@nevacert.ru

Необходимые условия	Аналитический модуль должен находиться в статусе Готов.
Предполагаемая длительность	10 минут
Необходимые инструменты/ материалы	• Зажим или большие кровоостанавливающие зажимы • Абсорбирующие полотенца • Дистиллированная вода
Заменяемые детали	Кат.№ 09D36-02 - Клапаны для помпы **ПРИМЕЧАНИЕ:** В обеих помпах используется аналогичный блок тарельчатого клапана.

ОСТОРОЖНО: Биологические РИСКИ. Это зона деятельности, в которой вы подвергаетесь риску воздействия потенциально инфицированного материала. См. *Биологические опасности*, стр. 8-6.

ОСТОРОЖНО: Химическая опасность. Данная процедура является химически опасной. См. специальную информацию о продукте в *Химические опасности*, стр. 8-8.

Снятие

Определение местонахождения тарельчатого клапана помпы и пережатие трубки

Шаги	Иллюстрация/ссылка
1. Откройте дверцу отделения помп и расходных материалов. 2. Найдите соответствующую помпу: – Помпа промывки кювет [1] – Помпа промывки иглы [2] 3. Пережмите гибкую впускную трубку [3] помпы с тарельчатым клапаном.	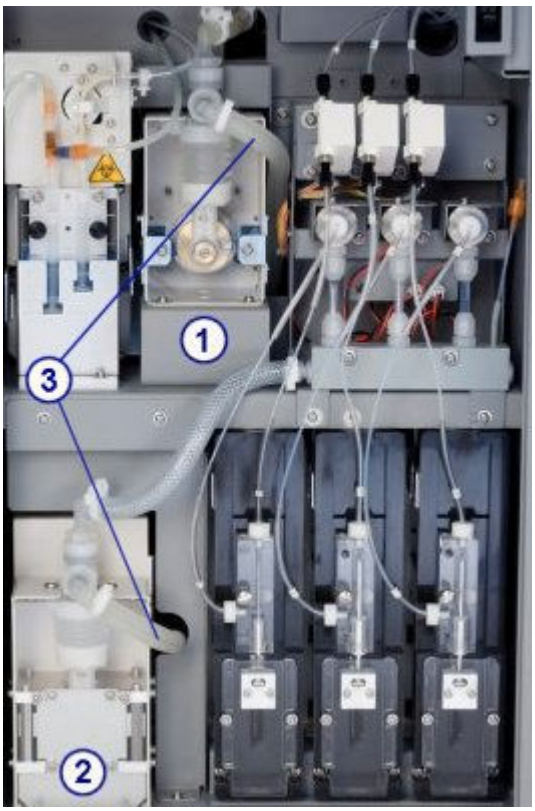

Регистрация МИ в Росздравнадзоре
www.nevacert.ru | info@nevacert.ru

Снятие тарельчатого клапана помпы

Шаги	Иллюстрация/ссылка
1. Положите абсорбирующие полотенца под область помпы, чтобы на них попадала вся жидкость. 2. Отвинтите верхний или боковой [1] угловой фитинг, удерживающий коннектор трубки на помпе. **ПРИМЕЧАНИЕ:** Рекомендуется заменять верхний и боковой тарельчатые клапаны одновременно. 3. Снимите тарельчатый клапан [3] и уплотнительное кольцо [4] с коннектора [2]. Чтобы снять верхний тарельчатый клапан, возможно придется удалить боковой коннектор, затем вытолкнуть верхний тарельчатый клапан вверх. 4. Утилизируйте клапан и уплотнительное кольцо.	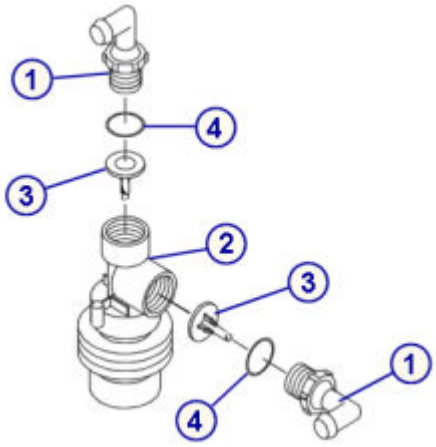

Замена

Замена тарельчатого клапана помпы

Шаги	Иллюстрация/ссылка
1. Промойте новый тарельчатый клапан и уплотнительное кольцо дистиллированной водой. 2. Установите тарельчатый клапан [3] и уплотнительное кольцо [4] в коннектор [2] как показано на рисунке. 3. Привинтите верхний или боковой [1] угловой фитинг к коннектору [2]. 4. Завинтите фитинг от руки на помпе. 5. Снимите зажим с гибкой трубки. 6. Уберите абсорбирующие полотенца из-под помпы.	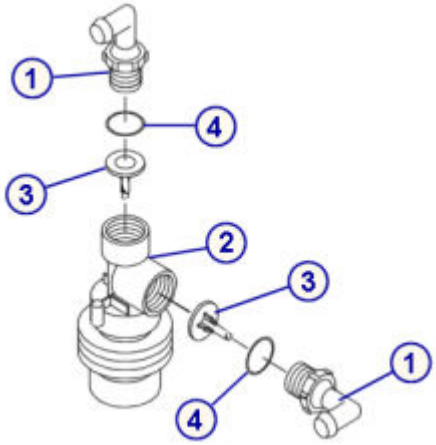

Подготовка к работе

Шаги	Иллюстрация/ссылка
1. Выполните процедуру техобслуживания ***по необходимости*** *2132 Прокачка жидкостных линий*, стр. 9-39 для удаления возможного воздуха. 2. Выполняя прокачку, визуально проверьте, нет ли протечек. Если наблюдаются подкапывание или протечки, повторите процедуру инсталляции.	

Регистрация МИ в Росздравнадзоре
www.nevacert.ru | info@nevacert.ru

Проверка

Шаги	Иллюстрация/ссылка
Проверка производится при подготовке к эксплуатации. Дополнительная проверка не требуется.	

Замена компонентов *c*8000

Замена компонентов для *c*8000 включает:

- *замену компонентов аналитического центра ARCHITECT c8000*, стр. 9-182
- *Замена компонентов отделения помп и расходных материалов системы ARCHITECT c8000*, стр. 9-221

замену компонентов аналитического центра ARCHITECT *c*8000

Замена компонентов аналитического центра описана в:

- *Компоненты аналитического центра ARCHITECT c8000*, стр. 9-182
- *Замена иглы образца (c8000)*, стр. 9-183
- *Замена игл реагента (c8000)*, стр. 9-186
- *Замена трубки иглы образца (c8000)*, стр. 9-190
- *Замена трубки иглы реагента (c8000)*, стр. 9-193
- *Замена лампы или платы лампы (c8000)*, стр. 9-196
- *Замена кюветы (c8000)*, стр. 9-201
- *Замена кюветного сегмента (c8000)*, стр. 9-205
- *Замена осушающей насадки кюветы (c8000)*, стр. 9-207
- *Замена миксера (c8000)*, стр. 9-211
- *Замена модуля или иглы ICT (c8000)*, стр. 9-213
- *Замена зажима карусели образцов (c8000)*, стр. 9-219

Компоненты аналитического центра ARCHITECT *c*8000

На следующем рисунке показано расположение компонентов аналитического центра. Используйте данный рисунок при проведении процедур замены компонентов.

Регистрация МИ в Росздравнадзоре
www.nevacert.ru | info@nevacert.ru

Рисунок 9.21: Карта аналитического центра ARCHITECT c8000

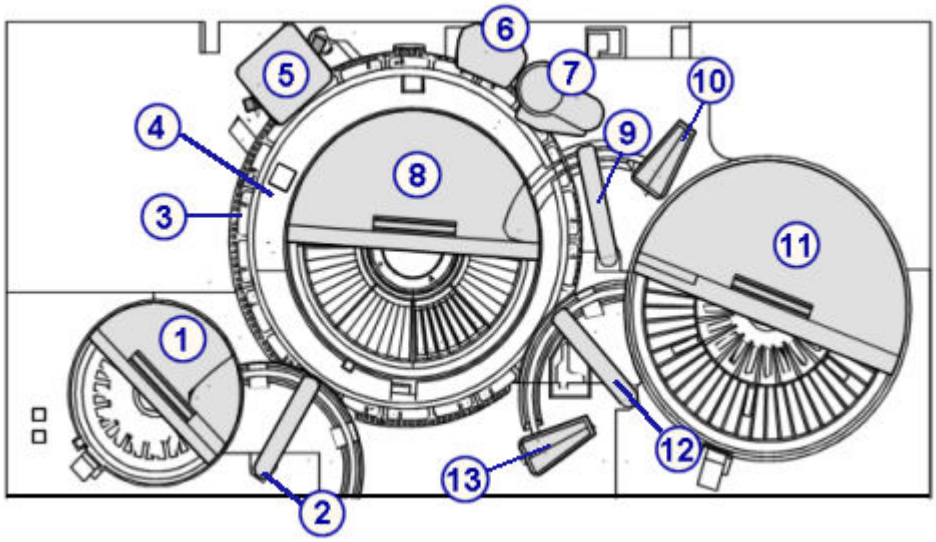

Обозначения:

1. Карусель образцов и крышка
2. Пипеттор образца
3. Реакционная карусель
4. Лампа
5. Блок перемешивания
6. Устройство промывки кювет
7. Блок ICT
8. Реагентная карусель 2 и крышка
9. Пипеттор реагента 2
10. Зона рабочего раствора реагента 2
11. Реагентная карусель 1 и крышка
12. Пипеттор реагента 1
13. Зона рабочего раствора реагента 1

Замена иглы образца (*c*8000)

ПРИМЕЧАНИЕ: Рекомендуется записывать дату установки иглы образца и отслеживать эти данные для гарантии того, что игла не будет использоваться в течение времени, превышающего следующие интервалы:

- Шесть месяцев для систем, осуществляющих исследования цельной крови
- Один год для систем, не осуществляющих исследования цельной крови

Для замены игл(ы) образца выполните следующие процедуры:

- Снятие
  - *Подготовка к снятию иглы образца*, стр. 9-184
  - *Снятие иглы образца*, стр. 9-185
- Замена

Регистрация МИ в Росздравнадзоре
www.nevacert.ru | info@nevacert.ru

- *Установка иглы образца*, стр. 9-185
- *Подготовка к работе*, стр. 9-186

• Проверка

- *Калибровка пипеттора образца*, стр. 9-186
- *Запуск контроля качества*, стр. 9-186

Необходимые условия	Аналитический модуль должен находиться в статусе Готов.
Предполагаемая длительность	20 минут
Необходимые инструменты/ материалы	• Шлицевая отвертка • Абсорбирующее полотенце
Заменяемые детали	• Кат.№ 01G48-04 - Пробозаборник для образцов • Кат.№ 02J51-01 - Винт пробозаборника для реагентов/образцов (опция)

ОСТОРОЖНО: Биологические РИСКИ. Это зона деятельности, в которой вы подвергаетесь риску воздействия потенциально инфицированного материала. См. *Биологические опасности*, стр. 8-6.

ОСТОРОЖНО: Опасность при работе с аспирационной иглой. Острый наконечник иглы. Это зона деятельности, в которой вы подвергаетесь риску воздействия иглы. См. *Иглы и прочие острые предметы*, стр. 8-20.

ОСТОРОЖНО: Химическая опасность. Данная процедура является химически опасной. См. специальную информацию о продукте в *Химические опасности*, стр. 8-8.

Снятие

Подготовка к снятию иглы образца

Шаги	Иллюстрация/ссылка
1. *Снятие карусели образцов (c8000/c16000)*, стр. 10-710. 2. Запустите процедуру диагностики ***пипетторов*** *1161 Probe Move (Перемещение иглы)*, стр. 10-646, чтобы установить пипеттор образца над зоной карусели образцов.	

Регистрация МИ в Росздравнадзоре
www.nevacert.ru | info@nevacert.ru

Снятие иглы образца

Шаги	Иллюстрация/ссылка
1. Снимите крышку пипеттора образца, слегка сжав ее в специальных местах [1], чтобы отстегнуть язычки, и поднимите ее вверх [2]. 2. Положите абсорбирующее полотенце в зону карусели образцов под наконечником иглы. 3. С помощью шлицевой отвертки ослабьте винт иглы [3]. 4. Открутите, но не до конца, винт иглы [3] рукой, чтобы освободить иглу из гнезда пипеттора образца. 5. Открутите рукой, но не до конца, винт [4], удерживающий заземляющий провод иглы образца [5]. 6. Отсоедините заземляющий провод. 7. Аккуратно отсоедините трубку [6] от вершины иглы [7].	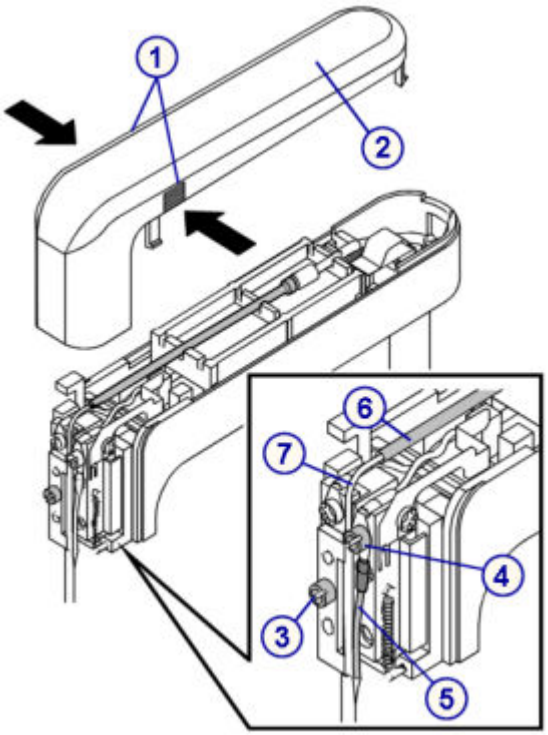

Замена

Установка иглы образца

Шаги	Иллюстрация/ссылка
1. Подсоедините трубку [1] к вершине новой иглы образца [2]. **ПРИМЕЧАНИЕ:** Не развальцовывайте и не растягивайте трубку. Трубка должна надеваться на иглу образца плотно, но не дальше изгиба иглы во избежание ослабления соединения. Если соединение трубки ослабло или после нескольких замен иглы с использованием одной и той же трубки рекомендуется заменить также и трубку. 2. Установите иглу образца на направляющие штифты [3] и проверьте, чтобы пластина иглы [4] была вровень с пластиной пипеттора образца. 3. Отвинтите винт старой иглы образца [5] и вставьте его в новую. Затяните винт [5] от руки, чтобы зафиксировать иглу. 4. Установите пипеттор ровно и затяните винт шлицевой отверткой. 5. Подсоедините заземляющий провод [6] к новой игле и затяните винт [7].	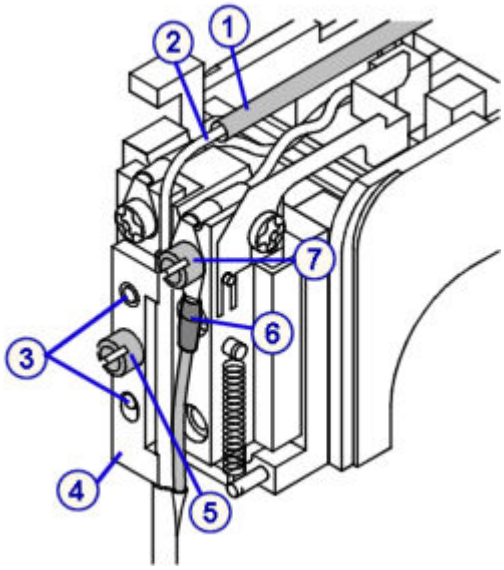

Регистрация МИ в Росздравнадзоре
www.nevacert.ru | info@nevacert.ru

Шаги	Иллюстрация/ссылка
6. Выполните процедуру диагностики ***пипетторов*** *1161 Probe Move (Перемещение иглы)*, стр. 10-646, чтобы переместить пипеттор образца в исходное положение. 7. Уберите абсорбирующее полотенце из зоны карусели образцов.	

Подготовка к работе

Шаги	Иллюстрация/ссылка
1. Выполните процедуру техобслуживания ***по необходимости*** *2132 Прокачка жидкостных линий*, стр. 9-39. 2. Проверьте, нет ли капель на игле и не подтекают ли трубка иглы образца и коннекторы. Если наблюдаются подкапывание или протечки, повторите процедуру установки. 3. Аккуратно установите на место крышку пипеттора [1]. Убедитесь, что трубка не повреждена и не пережата крышкой пипеттора. 4. Нажмите на конец крышки по направлению штока пипеттора [2] до щелчка. Крышка пипеттора должна полностью встать на свое место для обеспечения корректного определения уровня жидкости. 5. *Установка карусели образцов на место (c8000/ c16000)*, стр. 10-711.	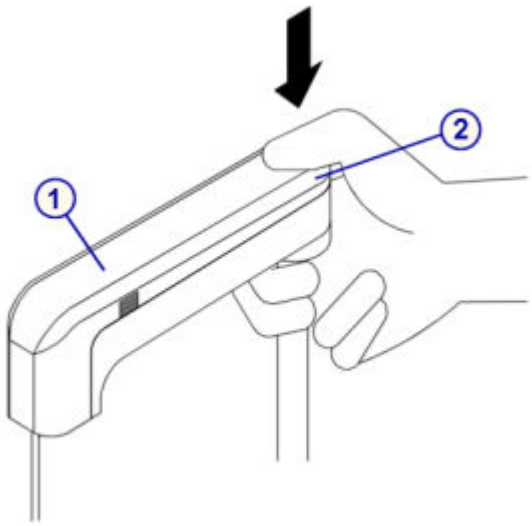

Проверка

Калибровка пипеттора образца

Шаги	Иллюстрация/ссылка
Выполните процедуру техобслуживания ***по необходимости*** *1120 Калибровка пипеттора образца*, стр. 9-35.	

Запуск контроля качества

Шаги	Иллюстрация/ссылка
Выполните тестирование для проверки рабочих характеристик до внесения результатов пациента в отчет.	

Замена игл реагента (*c*8000)

Для замены игл(ы) реагента выполните следующие процедуры:

- Снятие

Регистрация МИ в Росздравнадзоре
www.nevacert.ru | info@nevacert.ru

- – *Подготовка к снятию иглы реагента*, стр. 9-187
- – *Снятие иглы реагента*, стр. 9-188

- Замена
  - – *Установка иглы реагента*, стр. 9-189
  - – *Подготовка к работе*, стр. 9-190
- Проверка
  - – *Калибровка пипеттора реагента*, стр. 9-190
  - – *Запуск контроля качества*, стр. 9-190

Необходимые условия	Аналитический модуль должен находиться в статусе Готов.
Предполагаемая длительность	20 минут
Необходимые инструменты/ материалы	• Шлицевая отвертка • Абсорбирующее полотенце
Заменяемые детали	• Кат.№ 01G47-04 - Пробозаборник для реагентов • Кат.№ 02J51-01 - Винт пробозаборника для реагентов/образцов (опция)

ОСТОРОЖНО: Биологические РИСКИ. Это зона деятельности, в которой вы подвергаетесь риску воздействия потенциально инфицированного материала. См. *Биологические опасности*, стр. 8-6.

ОСТОРОЖНО: Опасность при работе с аспирационной иглой. Острый наконечник иглы. Это зона деятельности, в которой вы подвергаетесь риску воздействия иглы. См. *Иглы и прочие острые предметы*, стр. 8-20.

ОСТОРОЖНО: Химическая опасность. Данная процедура является химически опасной. См. специальную информацию о продукте в *Химические опасности*, стр. 8-8.

Снятие

Подготовка к снятию иглы реагента

Шаги	Иллюстрация/ссылка
1. Найдите пипеттор реагента. **ПРИМЕЧАНИЕ:** Расположение пипетторов, см. *Компоненты аналитического центра ARCHITECT c8000*, стр. 9-182. – Доступ к пипеттору R1 осуществляется с передней стороны системы. – Доступ к пипеттору R2 осуществляется с задней стороны системы.	

Регистрация МИ в Росздравнадзоре
www.nevacert.ru | info@nevacert.ru

Шаги	Иллюстрация/ссылка
2. Уберите штатив и рабочие растворы из соответствующей зоны рабочего раствора. 3. Запустите процедуру диагностики ***пипетторов*** *1161 Probe Move (Перемещение иглы)*, стр. 10-646, чтобы установить пипеттор реагента над зоной рабочего раствора.	

Снятие иглы реагента

Шаги	Иллюстрация/ссылка
1. Снимите крышку пипеттора реагента, слегка сжав ее в специальных местах [1], чтобы отстегнуть язычки, и поднимите ее вверх [2]. 2. Положите абсорбирующее полотенце под наконечник иглы. 3. С помощью шлицевой отвертки ослабьте винт иглы [3]. 4. Открутите, но не до конца, винт иглы [3] рукой, чтобы освободить иглу из гнезда пипеттора реагента. 5. Открутите рукой, но не до конца, винт [4], удерживающий заземляющий провод иглы реагента [5]. 6. Отсоедините заземляющий провод. 7. Аккуратно отсоедините трубку [6] от вершины иглы [7].	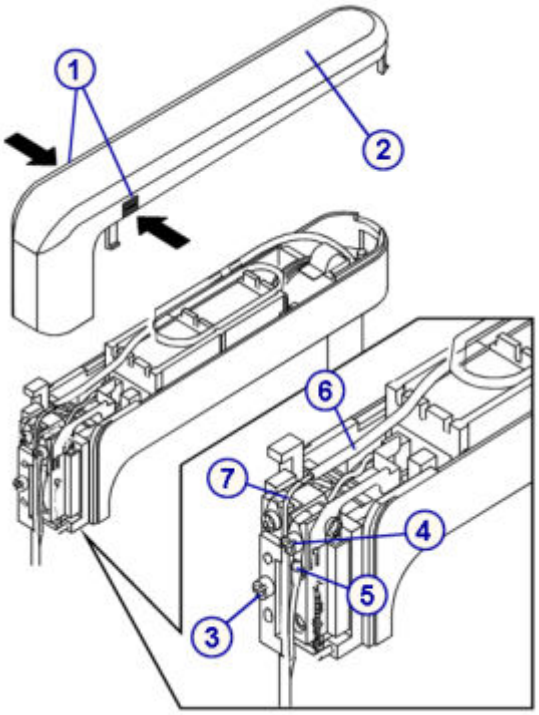

Регистрация МИ в Росздравнадзоре
www.nevacert.ru | info@nevacert.ru

Замена

Установка иглы реагента

Шаги	Иллюстрация/ссылка
1. Подсоедините трубку [1] к вершине новой иглы реагента [2]. **ПРИМЕЧАНИЕ:** Не развальцовывайте и не растягивайте трубку. Трубка должна надеваться на иглу реагента плотно, но не дальше изгиба иглы во избежание ослабления соединения. Если соединение трубки ослабло или после нескольких замен иглы с использованием одной и той же трубки рекомендуется заменить также и трубку. 2. Установите новую иглу реагента [2] на направляющие штифты [3] и проверьте, чтобы пластина иглы [4] была вровень с пластиной пипеттора реагента. 3. Отвинтите винт старой иглы реагента [5] и вставьте его в новую. Затяните винт [5] от руки, чтобы зафиксировать иглу. 4. Установите пипеттор ровно и затяните винт шлицевой отверткой. 5. Подсоедините заземляющий провод [6] к новой игле и затяните винт [7]. 6. Выполните процедуру диагностики ***пипетторов*** *1161 Probe Move (Перемещение иглы)*, стр. 10-646, чтобы переместить пипеттор реагента в исходное положение. 7. Уберите абсорбирующее полотенце из зоны рабочего раствора.	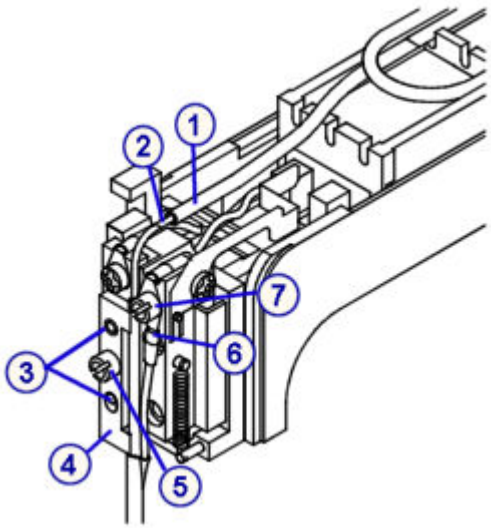

Регистрация МИ в Росздравнадзоре
www.nevacert.ru | info@nevacert.ru

Подготовка к работе

Шаги	Иллюстрация/ссылка
1. Выполните процедуру техобслуживания ***по необходимости*** *2132 Прокачка жидкостных линий*, стр. 9-39. 2. Проверьте, нет ли капель на игле и не подтекают ли трубка иглы реагента и коннекторы. Если наблюдаются подкапывание или протечки, повторите процедуру установки. 3. Аккуратно установите на место крышку пипеттора [1]. Убедитесь, что трубка не повреждена и не пережата крышкой пипеттора. 4. Нажмите на конец крышки по направлению штока пипеттора [2] до щелчка. Крышка пипеттора должна полностью встать на свое место для обеспечения корректного определения уровня жидкости. 5. Верните штатив и рабочие растворы в соответствующую зону рабочего раствора.	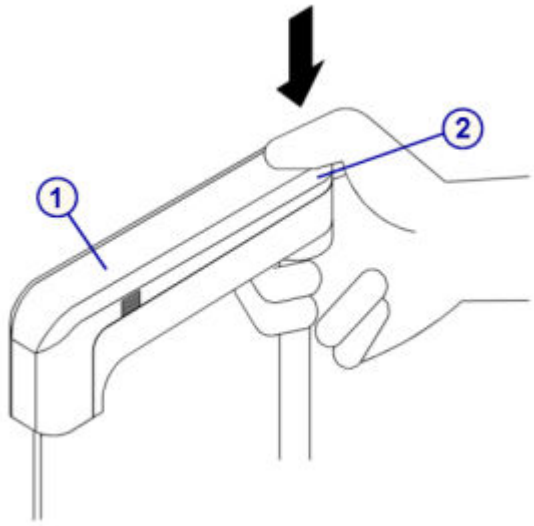

Проверка

Калибровка пипеттора реагента

Шаги	Иллюстрация/ссылка
Выполните соответствующую процедуру техобслуживания ***по необходимости*** : • *1121 Калибровка пипеттора R1*, стр. 9-36, или • *1122 Калибровка пипеттора R2*, стр. 9-37	

Запуск контроля качества

Шаги	Иллюстрация/ссылка
Выполните тестирование для проверки рабочих характеристик до внесения результатов пациента в отчет.	

Замена трубки иглы образца (*c*8000)

Для замены трубки иглы образца выполните следующие процедуры:

- Снятие
  - *Подготовка к снятию трубки иглы образца*, стр. 9-191
  - *Снятие трубки иглы образца*, стр. 9-192
- Замена
  - *Установка трубки иглы образца*, стр. 9-192
  - *Подготовка к работе*, стр. 9-193

Регистрация МИ в Росздравнадзоре
www.nevacert.ru | info@nevacert.ru

- Проверка
  - *Запуск контроля качества*, стр. 9-193

Необходимые условия	Аналитический модуль должен находиться в статусе Готов.
Предполагаемая длительность	15 минут
Необходимые инструменты/ материалы	Абсорбирующее полотенце
Заменяемые детали	Кат.№ 01G48-05 - Соединительная трубка для пробозаборника образцов

ОСТОРОЖНО: Биологические РИСКИ. Это зона деятельности, в которой вы подвергаетесь риску воздействия потенциально инфицированного материала. См. *Биологические опасности*, стр. 8-6.

ОСТОРОЖНО: Опасность при работе с аспирационной иглой. Острый наконечник иглы. Это зона деятельности, в которой вы подвергаетесь риску воздействия иглы. См. *Иглы и прочие острые предметы*, стр. 8-20.

ОСТОРОЖНО: Химическая опасность. Данная процедура является химически опасной. См. специальную информацию о продукте в *Химические опасности*, стр. 8-8.

Снятие

Подготовка к снятию трубки иглы образца

Шаги	Иллюстрация/ссылка
1. *Снятие карусели образцов (c8000/c16000)*, стр. 10-710 2. Запустите процедуру диагностики ***пипетторов*** *1161 Probe Move (Перемещение иглы)*, стр. 10-646, чтобы установить пипеттор образца над зоной карусели образцов.	

Регистрация МИ в Росздравнадзоре
www.nevacert.ru | info@nevacert.ru

Снятие трубки иглы образца

Шаги	Иллюстрация/ссылка
1. Снимите крышку пипеттора образца, слегка сжав ее в специальных местах [1], чтобы отстегнуть язычки, и поднимите ее вверх [2]. 2. Положите абсорбирующее полотенце в зону карусели образцов под наконечником иглы. 3. Отвинтите трубку от коннектора [3]. Убедитесь в том, что черное уплотнительное кольцо внутри коннектора трубки осталось на своем месте. 4. Аккуратно отсоедините трубку [4] от вершины иглы [5].	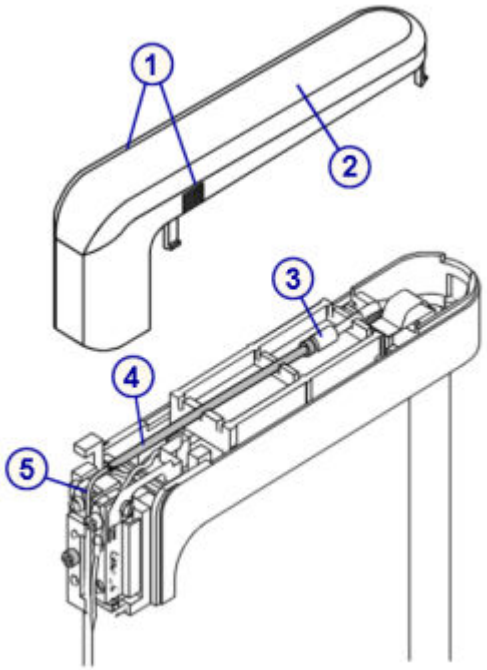

Замена

Установка трубки иглы образца

Шаги	Иллюстрация/ссылка
1. Подсоедините конец новой трубки [1] к вершине иглы образца [2]. **ПРИМЕЧАНИЕ:** Не развальцовывайте и не растягивайте новую трубку. Трубка должна надеваться на иглу образца плотно, но не дальше изгиба иглы во избежание ослабления соединения. 2. Убедитесь в том, что черное уплотнительное кольцо внутри коннектора трубки осталось на своем месте [3]. 3. Привинтите противоположный конец трубки [4] к коннектору [3]. 4. Выполните процедуру диагностики ***пипетторов*** *1161 Probe Move (Перемещение иглы)*, стр. 10-646, чтобы переместить пипеттор образца в исходное положение. 5. Уберите абсорбирующее полотенце из зоны карусели образцов.	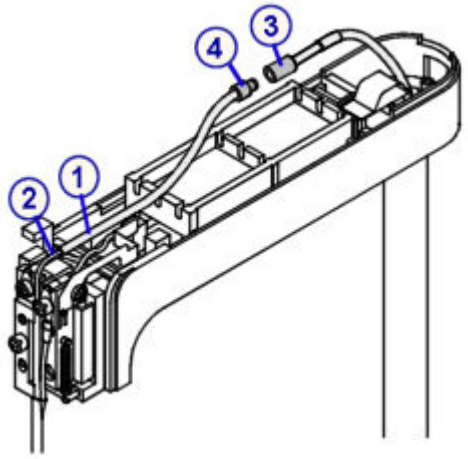

Регистрация МИ в Росздравнадзоре
www.nevacert.ru | info@nevacert.ru

Подготовка к работе

Шаги	Иллюстрация/ссылка
1. Выполните процедуру техобслуживания ***по необходимости*** *2132 Прокачка жидкостных линий*, стр. 9-39. 2. Проверьте, нет ли капель на игле и не подтекают ли трубка иглы образца и коннекторы. Если наблюдаются подкапывание или протечки, повторите процедуру установки. 3. Аккуратно установите на место крышку пипеттора [1]. Убедитесь, что трубка не повреждена и не пережата крышкой пипеттора. 4. Нажмите на конец крышки по направлению штока пипеттора [2] до щелчка. Крышка пипеттора должна полностью встать на свое место для обеспечения корректного определения уровня жидкости. 5. *Установка карусели образцов на место (c8000/ c16000)*, стр. 10-711.	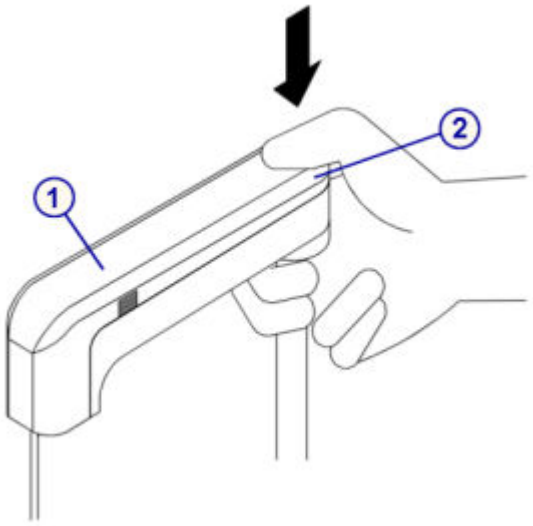

Проверка

Запуск контроля качества

Шаги	Иллюстрация/ссылка
Выполните тестирование для проверки рабочих характеристик до внесения результатов пациента в отчет.	

Замена трубки иглы реагента (*c*8000)

Для замены трубки иглы реагента выполните следующие процедуры:

- Снятие
  - *Подготовка к снятию трубки иглы реагента*, стр. 9-194
  - *Снятие трубки иглы реагента*, стр. 9-195
- Замена
  - *Установка трубки иглы реагента*, стр. 9-195
  - *Подготовка к работе*, стр. 9-196
- Проверка
  - *Запуск контроля качества*, стр. 9-196

Необходимые условия	Аналитический модуль должен находиться в статусе Готов.
Предполагаемая длительность	15 минут

Регистрация МИ в Росздравнадзоре
www.nevacert.ru | info@nevacert.ru

Необходимые инструменты/ материалы	Абсорбирующее полотенце
Заменяемые детали	Кат.№ 01G47-02 - Соединительная трубка для пробозаборной иглы реагента

ОСТОРОЖНО: Биологические РИСКИ. Это зона деятельности, в которой вы подвергаетесь риску воздействия потенциально инфицированного материала. См. *Биологические опасности*, стр. 8-6.

ОСТОРОЖНО: Опасность при работе с аспирационной иглой. Острый наконечник иглы. Это зона деятельности, в которой вы подвергаетесь риску воздействия иглы. См. *Иглы и прочие острые предметы*, стр. 8-20.

ОСТОРОЖНО: Химическая опасность. Данная процедура является химически опасной. См. специальную информацию о продукте в *Химические опасности*, стр. 8-8.

Снятие

Подготовка к снятию трубки иглы реагента

Шаги	Иллюстрация/ссылка
1. Найдите пипеттор реагента. **ПРИМЕЧАНИЕ:** Расположение пипетторов, см. *Компоненты аналитического центра ARCHITECT c8000*, стр. 9-182. – Доступ к пипеттору R1 осуществляется с передней стороны системы. – Доступ к пипеттору R2 осуществляется с задней стороны системы. 2. Уберите штатив и рабочие растворы из соответствующей зоны рабочего раствора. 3. Запустите процедуру диагностики ***пипетторов** 1161 Probe Move (Перемещение иглы)*, стр. 10-646, чтобы установить пипеттор реагента над зоной рабочего раствора.	

Регистрация МИ в Росздравнадзоре
www.nevacert.ru | info@nevacert.ru

Снятие трубки иглы реагента

Шаги	Иллюстрация/ссылка
1. Снимите крышку пипеттора реагента, слегка сжав ее в специальных местах [1], чтобы отстегнуть язычки, и поднимите ее вверх [2]. 2. Положите абсорбирующее полотенце под наконечник иглы. 3. Аккуратно отсоедините трубку [3] от вершины иглы [4]. 4. Аккуратно отсоедините металлический коннектор [5] от трубки пипеттора реагента [6]. Убедитесь в том, что защитная втулка осталась на своем месте.	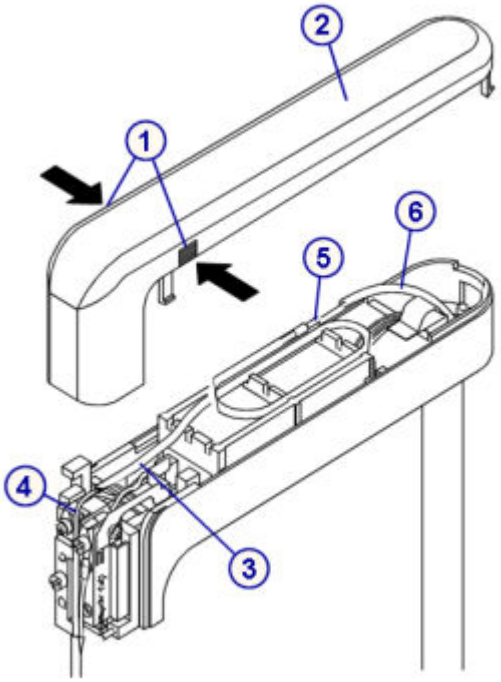

Замена

Установка трубки иглы реагента

Шаги	Иллюстрация/ссылка
1. Подсоедините конец новой трубки и металлический коннектор [1] к трубке пипеттора реагента [2]. Убедитесь, что металлический коннектор вставлен в трубку пипеттора реагента, а не только в защитную втулку. 2. Расположите трубку на направляющих [3], как показано на рисунке. 3. Подсоедините другую трубку [4] к игле реагента [5]. **ПРИМЕЧАНИЕ:** Не развальцовывайте и не растягивайте новую трубку. Трубка должна надеваться на иглу реагента плотно, но не дальше изгиба иглы во избежание ослабления соединения. 4. Выполните процедуру диагностики ***пипетторов*** *1161 Probe Move (Перемещение иглы)*, стр. 10-646, чтобы переместить пипеттор реагента в исходное положение. 5. Уберите абсорбирующее полотенце из зоны рабочего раствора.	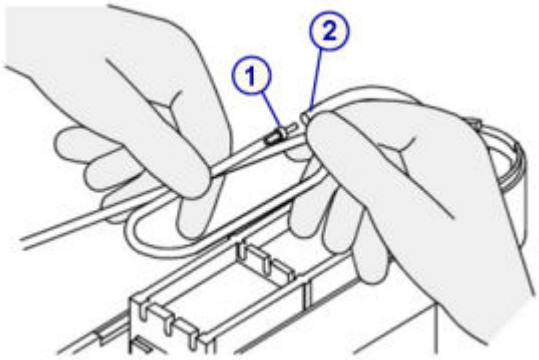

Регистрация МИ в Росздравнадзоре
www.nevacert.ru | info@nevacert.ru

Шаги	Иллюстрация/ссылка
	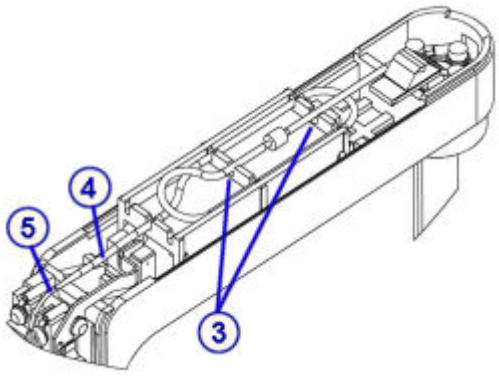

Подготовка к работе

Шаги	Иллюстрация/ссылка
1. Выполните процедуру техобслуживания ***по необходимости*** *2132 Прокачка жидкостных линий*, стр. 9-39. 2. Проверьте, нет ли капель на игле и не подтекают ли трубка иглы реагента и коннекторы. Если наблюдаются подкапывание или протечки, повторите процедуру установки. 3. Аккуратно установите на место крышку пипеттора [1]. Убедитесь, что трубка не повреждена и не пережата крышкой пипеттора. 4. Нажмите на конец крышки по направлению штока пипеттора [2] до щелчка. Крышка должна полностью встать на свое место для обеспечения корректного определения уровня жидкости. 5. Верните штатив и рабочие растворы в соответствующую зону рабочего раствора.	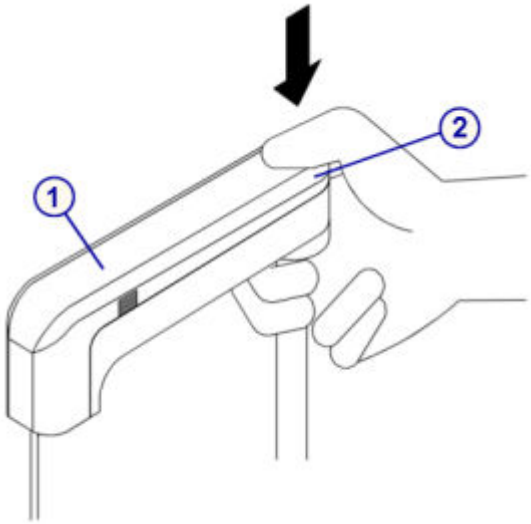

Проверка

Запуск контроля качества

Шаги	Иллюстрация/ссылка
Выполните тестирование для проверки рабочих характеристик до внесения результатов пациента в отчет.	

Замена лампы или платы лампы (*c*8000)

Замена лампы или платы лампы включает следующие процедуры:

- Снятие
  - *Подготовка к снятию*, стр. 9-197

Регистрация МИ в Росздравнадзоре
www.nevacert.ru | info@nevacert.ru

- *Снятие крышек*, стр. 9-198
- *Отсоединение разъемов кабелей*, стр. 9-198
- *Снятие лампы*, стр. 9-199

• Замена

- *Установка платы лампы и самой лампы*, стр. 9-199
- *Установка разъемов кабелей*, стр. 9-200
- *Установка крышки аналитического модуля*, стр. 9-200
- *Подготовка к работе*, стр. 9-200

• Проверка

- *Тестирование*, стр. 9-201

Необходимые условия	Выключите аналитический модуль.
Предполагаемая длительность	15 минут **ПРИМЕЧАНИЕ:** Время не учитывает прогрев лампы (30 минут)
Необходимые инструменты/ материалы	• Отвертка Phillips • Перчатки
Заменяемые детали	Кат.№ 09D45-03 - Лампа

ОСТОРОЖНО: Вероятность поражения электрическим током. Запрещается снимать лампу или плату лампы при включенном аналитическом модуле. См. *Электрические опасности*, стр. 8-17.

ОСТОРОЖНО: Горячая поверхность. При выполнении этого действия или в этой зоне возможен контакт с горячими поверхностями. См. *Горячие предметы*, стр. 8-24.

Снятие

Подготовка к снятию

Шаги	Иллюстрация/ссылка
Выключите аналитический модуль главным автоматическим выключателем, расположенным на задней панели модуля. См. *Выключение аналитического модуля и/или податчика образцов*, стр. 5-11.	

Регистрация МИ в Росздравнадзоре
www.nevacert.ru | info@nevacert.ru

Снятие крышек

Шаги	Иллюстрация/ссылка
WEEE: Подождите не менее пяти минут после отключения питания, чтобы дать лампе и ее держателю остыть. **ПРИМЕЧАНИЕ:** Доступ к лампе возможен на задней части аналитического модуля. 1. Откройте заднюю крышку аналитического модуля. Определите местоположение задней крышки реагентной карусели [1], расположенной между 2 реагентной каруселью [2] и реакционной каруселью [3]. 2. Отверните барашковые винты [4], крепящие крышку, и снимите крышку.	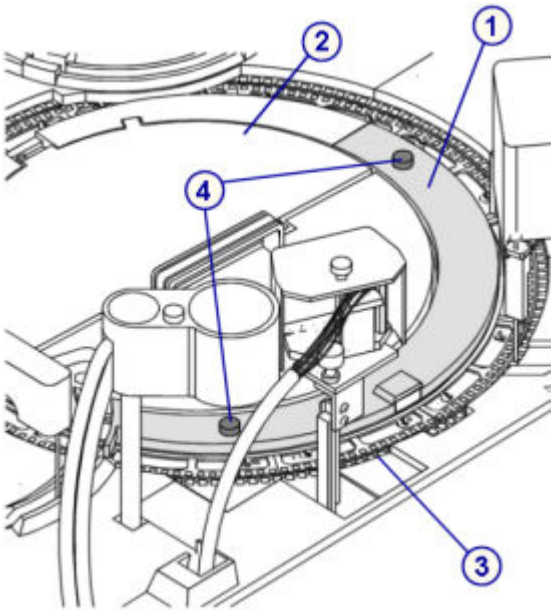

Отсоединение разъемов кабелей

Шаги	Иллюстрация/ссылка
1. Найдите клеммную колодку [1]. 2. Снимите прозрачную крышку [2] с клеммной колодки, сжав оба конца и подняв ее вверх. 3. С помощью отвертки Phillips полностью открутите два невыпадающих винта [3], крепящих два кабеля лампы [4] к клеммной колодке. 4. Поднимите винты [5] и полностью опустите кабели лампы [4], чтобы их можно было вытащить под винтами.	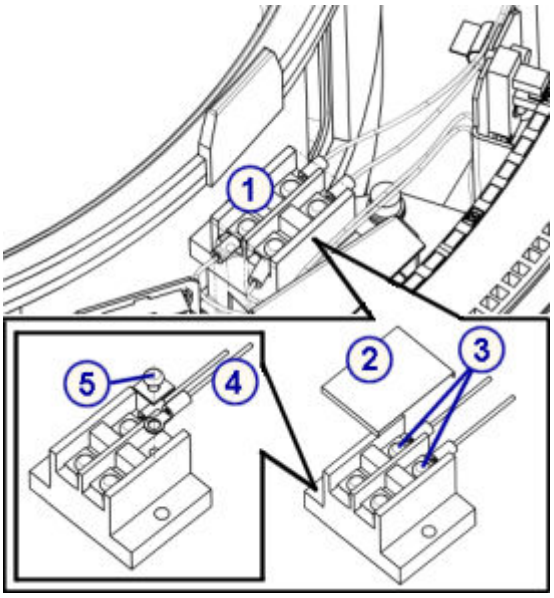

Регистрация МИ в Росздравнадзоре
www.nevacert.ru | info@nevacert.ru

Снятие лампы

Шаги	Иллюстрация/ссылка
WEEE: Подождите не менее пяти минут после отключения питания, чтобы дать лампе и ее держателю остыть. 1. Полностью отверните верхний барашковый винт [1] на плате лампы [2] в корпусе. 2. Поднимите плату лампы и отверните другой барашковый винт [3], чтобы снять лампу с платы.	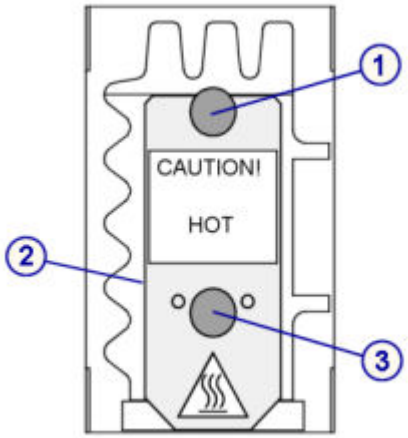

Замена

Установка платы лампы и самой лампы

Шаги	Иллюстрация/ссылка
ВАЖНО: Следующие действия нужно выполнять в перчатках. Жировые следы на стеклянной поверхности лампы сокращают срок службы лампы. При необходимости, очистите стеклянную поверхность этиловым спиртом. 1. Вставьте запасную лампу [1], поместив штыри [2] в прорези [3] на плате лампы [4]. 2. Нить накаливания [5] должна располагаться перпендикулярно плате лампы [4]. 3. Затяните барашковый винт [6] на плате лампы, полностью вставив лампу в прорези. 4. Вставьте собранную лампу в корпус [7], прижав ее к пластинчатой пружине [8], и опустите ее в корпус. Убедитесь, что лампа правильно села в корпус. 5. Убедитесь, что кабели лампы [9] проведены через прорезь за лампой и не прижаты платой лампы. 6. Затяните барашковый винт [10], чтобы зафиксировать лампу.	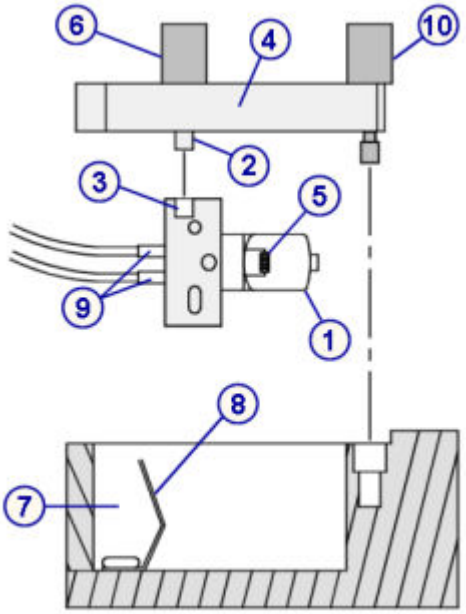

Регистрация МИ в Росздравнадзоре
www.nevacert.ru | info@nevacert.ru

Установка разъемов кабелей

Шаги	Иллюстрация/ссылка
1. Поднимите винты [1] и вставьте кабели [2] под винты. 2. С помощью отвертки Phillips полностью затяните два невыпадающих винта [3], крепящих два кабеля лампы [4] к клеммной колодке. 3. Обрежьте избыточные кабели лампы и зафиксируйте их белым пластиковым зажимом [5]. 4. Установите прозрачную крышку [6] на клеммную колодку. 5. Включите аналитический модуль. Компьютерный блок ДОЛЖЕН быть включен раньше аналитического модуля для выполнения надлежащей инициализации. 6. Проверьте рассеивание света вокруг крышки корпуса лампы.	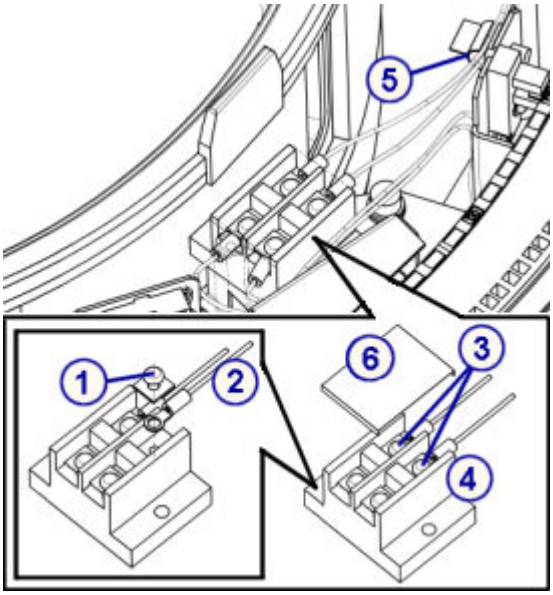

Установка крышки аналитического модуля

Шаги	Иллюстрация/ссылка
1. Установите на место заднюю крышку реагентной карусели. 2. Закройте заднюю крышку аналитического модуля.	

Подготовка к работе

Шаги	Иллюстрация/ссылка
1. *Запуск аналитического модуля и/или податчика образцов*, стр. 5-15, для изменения статуса аналитического модуля и податчика образцов с Остановлен на Готов. **ВАЖНО:** Перед выполнением тестов лампа должна прогреться в течение 30 минут. 2. Выполните процедуру ***ежеквартального*** техобслуживания *1003 Замена лампы*, стр. 9-28для регистрации замены лампы в журнале техобслуживания.	

Регистрация МИ в Росздравнадзоре
www.nevacert.ru | info@nevacert.ru

Проверка

Тестирование

Шаги	Иллюстрация/ссылка
Выполните тестирование для проверки рабочих характеристик до внесения результатов пациента в отчет.	

Замена кюветы (*c*8000)

Замена кюветы состоит из следующих процедур.

- Снятие
  - *Снятие кюветного сегмента*, стр. 9-202
  - *Очистка сменной кюветы*, стр. 9-202
  - *Снятие отдельной кюветы*, стр. 9-202
- Замена
  - *Установка отдельной кюветы*, стр. 9-203
  - *Установка кюветного сегмента на место*, стр. 9-204
- Проверка
  - *Выполнение процедуры диагностики реакционной карусели 3010 Возврат/перемещение реакционной карусели в исходное положение*, стр. 9-205

Необходимые условия	Аналитический модуль должен находиться в статусе Готов.
Предполагаемая длительность	15 минут
Необходимые инструменты/ материалы	• Детергент A • Безворсовое абсорбирующее полотенце • Ватные тампоны • Шлицевая отвертка • Дистиллированная вода • Достаточно большой контейнер для новых кювет • Перчатки
Заменяемые детали	Кат.№ 01G46-02 - Кювета

ОСТОРОЖНО: Биологические РИСКИ. Это зона деятельности, в которой вы подвергаетесь риску воздействия потенциально инфицированного материала. См. *Биологические опасности*, стр. 8-6.

ОСТОРОЖНО: Химическая опасность. Данная процедура является химически опасной. См. специальную информацию о продукте в *Химические опасности*, стр. 8-8.

Регистрация МИ в Росздравнадзоре
www.nevacert.ru | info@nevacert.ru

Снятие

Снятие кюветного сегмента

Шаги	Иллюстрация/ссылка
1. Определите номер кюветы, подлежащей замене. 2. Найдите кювету в реакционной карусели. 3. Выполните процедуру диагностики ***каруселей*** *3010 Возврат/перемещение реакционной карусели в исходное положение*, стр. 10-652, чтобы повернуть карусель так, чтобы кюветный сегмент [2], содержащий кювету, оказался спереди модуля. 4. С помощью шлицевой отвертки ослабьте два винта [1] наверху кюветного сегмента, чтобы можно было вынуть сегмент из реакционной карусели. 5. Проверьте все кюветы сегмента и замените поврежденные. 6. Отложите кюветный сегмент в сторону на безворсовое абсорбирующее полотенце.	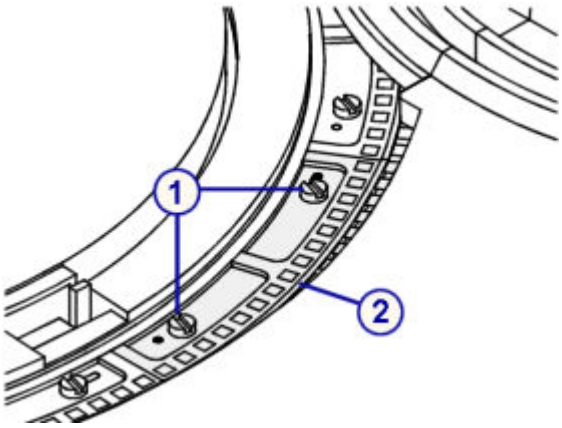

Очистка сменной кюветы

Шаги	Иллюстрация/ссылка
ВАЖНО: Следующие действия нужно выполнять в перчатках. Если работать без перчаток, отпечатки пальцев могут быть причиной неточности оптического считывания. 1. Извлеките новую кювету из транспортировочного контейнера и положите ее на безворсовое абсорбирующее полотенце. 2. Смочите ватный тампон раствором детергента A и очистите новую кювету внутри и снаружи. 3. Наполните чистый контейнер без осадка [1] достаточным количеством дистиллированной воды, чтобы новая кювета [2] полностью погрузилась в нее. 4. Промойте кювету водой для удаления детергента A и высушите кювету.	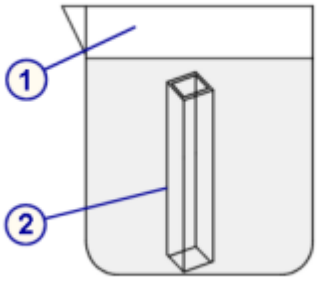

Снятие отдельной кюветы

Шаги	Иллюстрация/ссылка
ВАЖНО: Следующие действия нужно выполнять в перчатках. Если работать без перчаток, отпечатки	

Регистрация МИ в Росздравнадзоре
www.nevacert.ru | info@nevacert.ru

Шаги	Иллюстрация/ссылка
пальцев могут быть причиной неточности оптического считывания. 1. Вывинтите шлицевые винты [1] из сегмента. 2. Аккуратно нажимайте на каждый язычок [2] стопорной крышки кюветы [3], чтобы отделить крышку от блока кюветного сегмента [4]. 3. Удерживая кюветный сегмент одной рукой, аккуратно возьмите требуемую кювету [5] другой рукой. Потяните кювету [5] вверх. 4. Держите кювету аккуратно и, как только часть ее появится над верхней поверхностью сегмента, вытащите ее наружу.	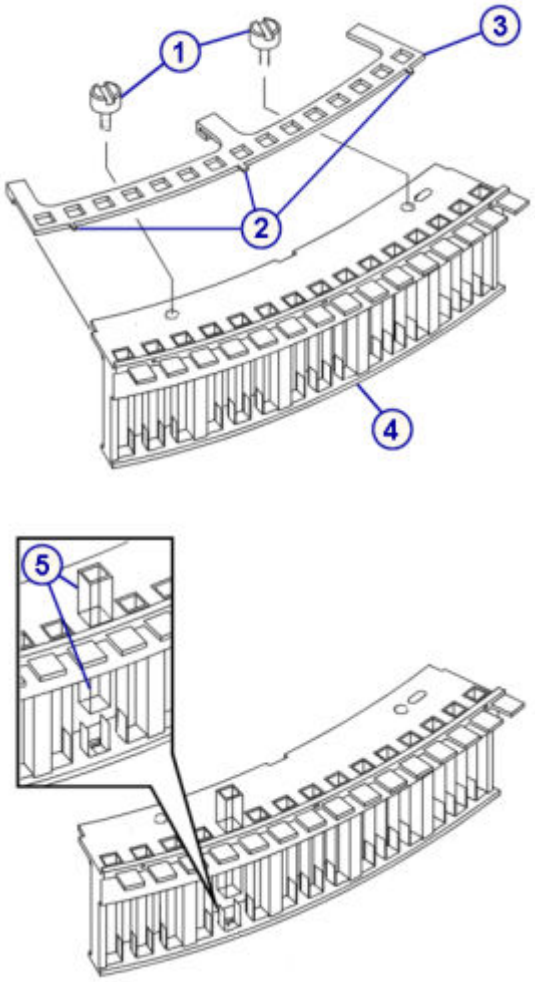

Замена

Установка отдельной кюветы

Шаги	Иллюстрация/ссылка
1. Вставьте новую кювету [1] в верхнюю часть кюветного сегмента. Для обеспечения оптимального функционирования системы ARCHITECT *c*8000 в течение всего срока службы, кюветы необходимо заменять через каждые 12 лет эксплуатации. 2. Аккуратно вталкивайте кювету вниз, следя за тем, чтобы она попала в прямоугольную выемку [2] на дне кюветного сегмента. Если кювета установлена правильно, ее верх будет немного ниже верхней поверхности кюветного сегмента. 3. Наденьте стопорную крышку на кюветный сегмент. 4. Проверьте, чтобы каждый язычок крышки попал в отверстия в верхней части сегмента.	

Регистрация МИ в Росздравнадзоре
www.nevacert.ru | info@nevacert.ru

Шаги	Иллюстрация/ссылка
5. Защелкните фиксирующие скобки [3] сзади стопорной крышки кюветы за край кюветного сегмента [4].	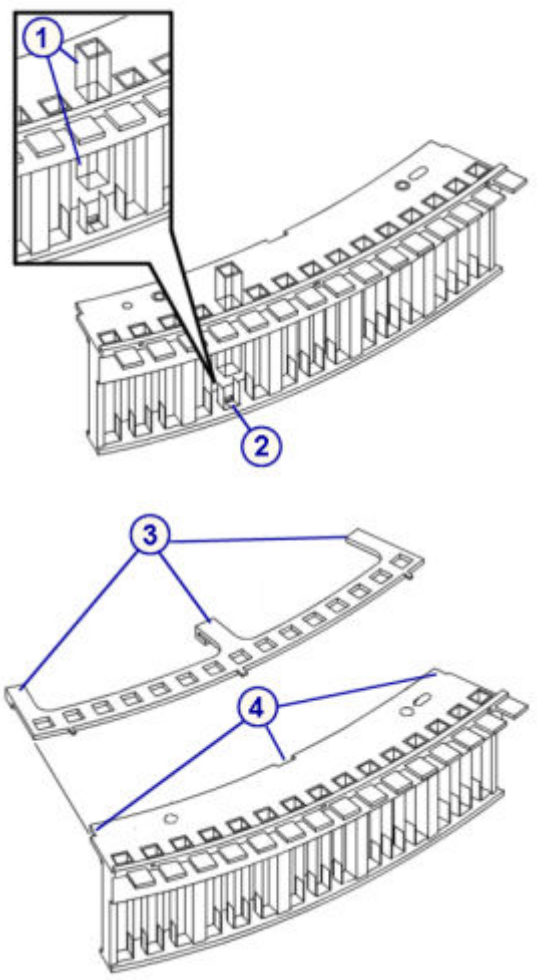

Установка кюветного сегмента на место

Шаги	Иллюстрация/ссылка
1. Установите кюветный сегмент [1] на направляющие штифты реакционной карусели [2]. 2. Завинтите винты [3] в сегмент от руки. 3. Слегка затяните винты шлицевой отверткой.	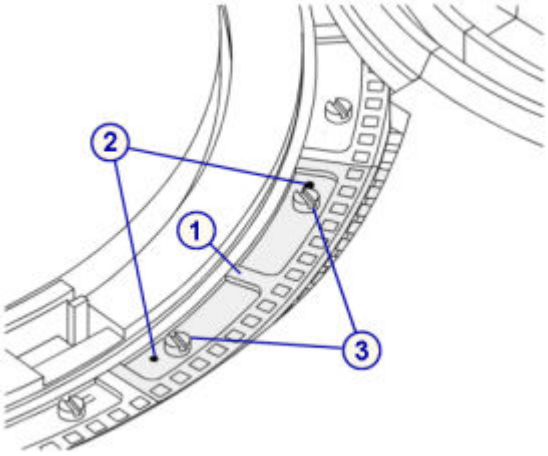

Регистрация МИ в Росздравнадзоре
www.nevacert.ru | info@nevacert.ru

Проверка

Выполнение процедуры диагностики реакционной карусели 3010 Возврат/перемещение реакционной карусели в исходное положение

Шаги	Иллюстрация/ссылка
Выполните процедуру диагностики ***каруселей*** *3010 Возврат/перемещение реакционной карусели в исходное положение*, стр. 10-652, чтобы убедиться, что кюветный сегмент установлен правильно.	

Замена кюветного сегмента (*c*8000)

Замена кюветного сегмента состоит из следующих процедур.

- Снятие
  - *Снятие кюветного сегмента*, стр. 9-206
  - *Очистка сменного кюветного сегмента*, стр. 9-206
- Замена
  - *Установка кюветного сегмента*, стр. 9-207
- Проверка
  - *Выполнение процедуры диагностики реакционной карусели 3010 Возврат/перемещение реакционной карусели в исходное положение*, стр. 9-207

Необходимые условия	Аналитический модуль должен находиться в статусе Готов.
Предполагаемая длительность	15 минут
Необходимые инструменты/ материалы	• Детергент A • Безворсовое абсорбирующее полотенце • Ватные тампоны • Шлицевая отвертка • Дистиллированная вода • Достаточно большой контейнер для новых кювет • Перчатки
Заменяемые детали	Кат.№ 01G46-01 - Кюветный сегмент

ОСТОРОЖНО: Биологические РИСКИ. Это зона деятельности, в которой вы подвергаетесь риску воздействия потенциально инфицированного материала. См. *Биологические опасности*, стр. 8-6.

ОСТОРОЖНО: Химическая опасность. Данная процедура является химически опасной. См. специальную информацию о продукте в *Химические опасности*, стр. 8-8.

Регистрация МИ в Росздравнадзоре
www.nevacert.ru | info@nevacert.ru

Снятие

Снятие кюветного сегмента

Шаги	Иллюстрация/ссылка
1. Определите, какой кюветный сегмент требует замены. 2. Найдите кюветный сегмент [2] в реакционной карусели. 3. Выполните процедуру диагностики ***каруселей** 3010 Возврат/перемещение реакционной карусели в исходное положение*, стр. 10-652, чтобы повернуть карусель так, чтобы соответствующий кюветный сегмент оказался спереди модуля. 4. С помощью шлицевой отвертки ослабьте два винта [1] наверху кюветного сегмента, чтобы можно было вынуть сегмент из реакционной карусели. 5. Утилизируйте кюветный сегмент.	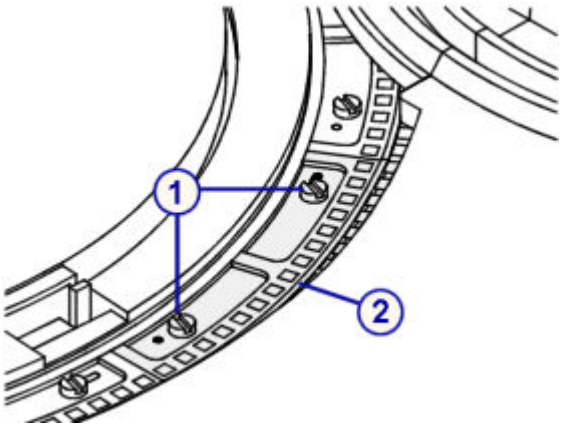

Очистка сменного кюветного сегмента

Шаги	Иллюстрация/ссылка
ВАЖНО: Следующие действия нужно выполнять в перчатках. Если работать без перчаток, отпечатки пальцев могут быть причиной неточности оптического считывания. 1. Извлеките новый кюветный сегмент из транспортировочного контейнера и положите его на безворсовое абсорбирующее полотенце. 2. Смочите ватный тампон раствором детергента A и очистите все кюветы нового кюветного сегмента внутри и снаружи. 3. Наполните чистый контейнер без осадка [1] достаточным количеством дистиллированной воды, чтобы новый кюветный сегмент [2] полностью погрузился в нее. 4. Промойте кюветный сегмент водой для удаления детергента A и высушите кюветы. 5. Протрите насухо верхнюю часть кюветного сегмента [3], особенно края с прорезями [4].	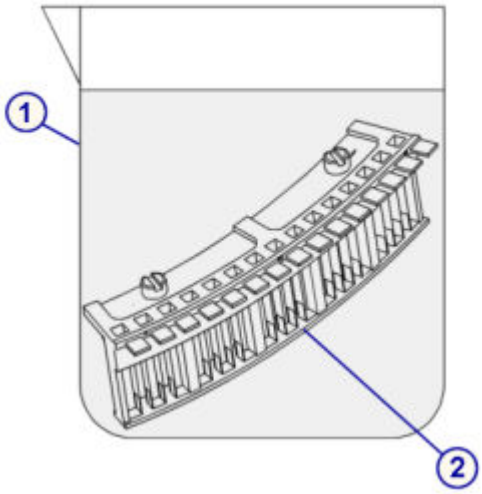

Регистрация МИ в Росздравнадзоре
www.nevacert.ru | info@nevacert.ru

Шаги	Иллюстрация/ссылка
	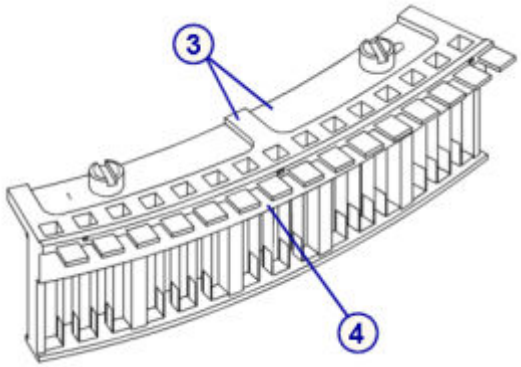

Замена

Установка кюветного сегмента

Шаги	Иллюстрация/ссылка
1. Установите кюветный сегмент [1] на направляющие штифты реакционной карусели [2]. Для обеспечения оптимального функционирования системы ARCHITECT *c*8000 в течение всего срока службы, кюветы необходимо заменять через каждые 12 лет эксплуатации. 2. Завинтите винты [3] в сегмент от руки. 3. Слегка затяните винты шлицевой отверткой.	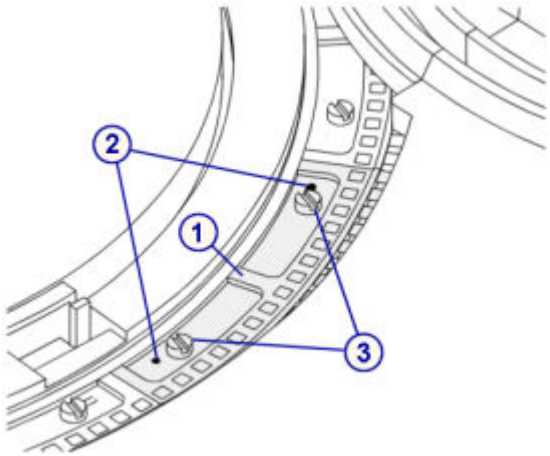

Проверка

Выполнение процедуры диагностики реакционной карусели 3010 Возврат/перемещение реакционной карусели в исходное положение

Шаги	Иллюстрация/ссылка
Выполните процедуру диагностики ***каруселей*** *3010 Возврат/перемещение реакционной карусели в исходное положение*, стр. 10-652, чтобы убедиться, что кюветный сегмент установлен правильно.	

Замена осушающей насадки кюветы (*c*8000)

Замена осушающей насадки кюветы состоит из следующих процедур.

- Снятие
  - *Снятие блока промывки кювет*, стр. 9-209

Регистрация МИ в Росздравнадзоре
www.nevacert.ru | info@nevacert.ru

- *Снятие осушающей насадки кюветы*, стр. 9-209

- Замена
  - *Установка осушающей насадки кюветы и блока промывки кювет*, стр. 9-210
  - *Подготовка к работе*, стр. 9-210
- Проверка
  - *Промывка кювет*, стр. 9-211
  - *Запуск контроля качества*, стр. 9-211

Необходимые условия	Аналитический модуль должен находиться в статусе Готов.
Предполагаемая длительность	15 минут
Необходимые инструменты/ материалы	• Измерительная рулетка • Перчатки
Заменяемые детали	Кат.№ 09D51-02 - Наконечник для осушения кювет

ОСТОРОЖНО: Биологические РИСКИ. Это зона деятельности, в которой вы подвергаетесь риску воздействия потенциально инфицированного материала. См. *Биологические опасности*, стр. 8-6.

ОСТОРОЖНО: Химическая опасность. Данная процедура является химически опасной. См. специальную информацию о продукте в *Химические опасности*, стр. 8-8.

Регистрация МИ в Росздравнадзоре
www.nevacert.ru | info@nevacert.ru

Снятие

Снятие блока промывки кювет

Шаги	Иллюстрация/ссылка
1. Откройте заднюю крышку аналитического модуля. 2. Снимите крышку устройства промывки кювет [1], отвинтив барашковый винт [2]. 3. Ослабьте черный винт [3] слева от устройства промывки кювет, чтобы можно было вынуть блок промывки кювет [4] из держателя [5].	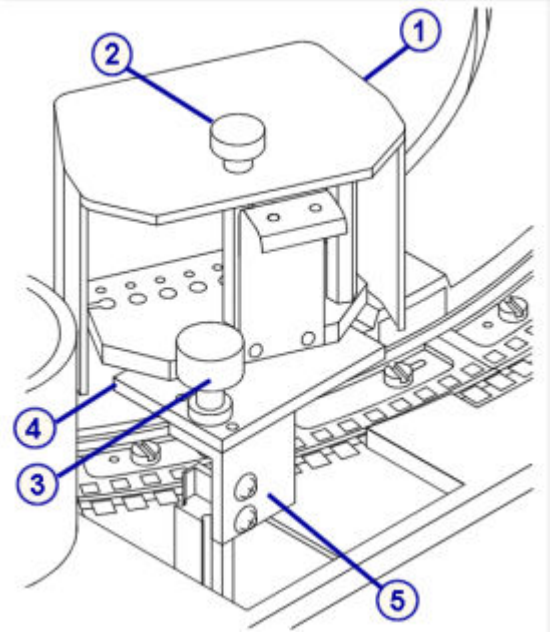

Снятие осушающей насадки кюветы

Шаги	Иллюстрация/ссылка
ВАЖНО: Следующие действия нужно выполнять в перчатках. Если работать без перчаток, отпечатки пальцев могут быть причиной неправильной работы осушающей насадки. 1. Поднимите блок промывки кювет и поверните его так, чтобы можно было легко достать белую осушающую насадку. **ПРИМЕЧАНИЕ:** Иглы устройства промывки кювет закреплены на черной монтажной пластине. Удалять винты, удерживающие промывочные иглы на монтажной пластине, не требуется. 2. Извлеките осушающую насадку кюветы [1], потянув за нее и сняв с металлической иглы [2]. 3. Утилизируйте использованную насадку.	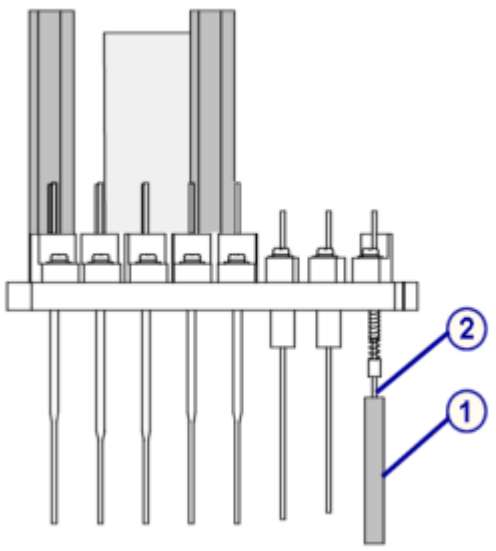

Регистрация МИ в Росздравнадзоре
www.nevacert.ru | info@nevacert.ru

Замена

Установка осушающей насадки кюветы и блока промывки кювет

Шаги	Иллюстрация/ссылка
ВАЖНО: Следующие действия нужно выполнять в перчатках. Если работать без перчаток, отпечатки пальцев могут быть причиной неправильной работы осушающей насадки. 1. Аккуратно установите новую осушающую насадку кюветы, убедившись, что она сориентирована правильно. **ПРИМЕЧАНИЕ:** Осушающая насадка и кювета имеют прямоугольную форму. Установите осушающую насадку в соответствующее посадочное место в кювете. 2. Расположите осушающую насадку так, чтобы ее нижний край находился на расстоянии 61 ±0,5 мм от нижней части блока промывки кювет [1]. 3. Установите блок промывки кювет [2] на направляющие штифты [3], затем затяните черный винт [4].	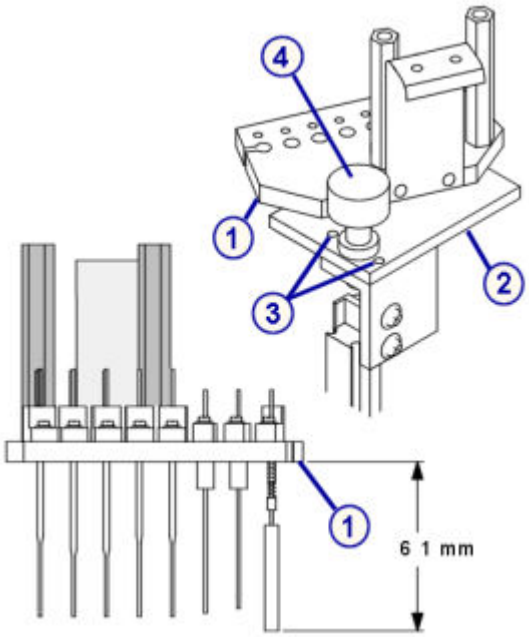

Подготовка к работе

Шаги	Иллюстрация/ссылка
1. Запустите процедуру диагностики ***предохран./моторов*** *5142 Подъем/опускание промывочной чашки*, стр. 10-650, чтобы вернуть блок промывки кювет и реакционную карусель в исходное положение. 2. Проверьте положение прямоугольника и положение осушающей насадки относительно кюветы. **ПРИМЕЧАНИЕ:** При необходимости произвести выравнивание насадки наденьте перчатки. Если работать без перчаток, отпечатки пальцев могут быть причиной неправильной работы осушающей насадки. 3. Нажмите **L2** (вниз) на клавиатуре аналитического модуля или в окне Провести диагностику, чтобы переместить промывочный блок вниз. 4. Проверьте положение осушающей насадки относительно кюветы, а также убедитесь, что она беспрепятственно входит в кюветы. **ПРИМЕЧАНИЕ:** Если при опускании устройства промывки кювет осушающая насадка касается	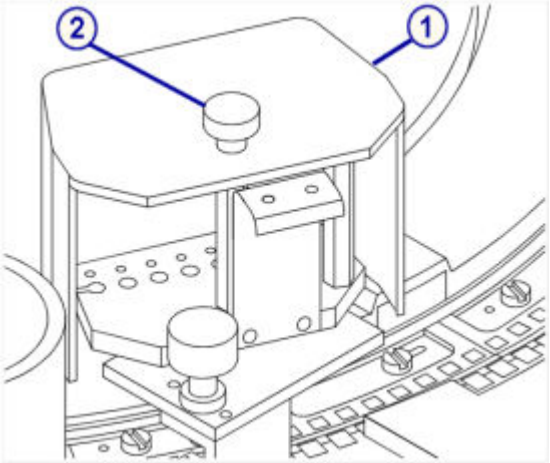

Регистрация МИ в Росздравнадзоре
www.nevacert.ru | info@nevacert.ru

Шаги	Иллюстрация/ссылка
верхнего края кюветы или сегмента кювет, проверьте кювету и сегмент кювет на наличие повреждений. Воздействие осушающей насадки может стать причиной повреждения кювет или отсоединения основания сегмента кювет. См. *Осмотр сегмента кювет (c System)*, стр. 10-708. 5. Нажмите **L1** (вверх), чтобы переместить промывочный блок вверх. 6. Нажмите **L4** (выход), чтобы закончить выполнение процедуры. 7. Нажмите **Готово** в окне Провести диагностику, чтобы завершить процедуру. 8. Установите на место крышку устройства промывки кювет [1] и затяните барашковый винт [2].	

Проверка

Промывка кювет

Шаги	Иллюстрация/ссылка
Выполните процедуру техобслуживания ***по необходимости*** *6052 Промывка кювет*, стр. 9-41.	

Запуск контроля качества

Шаги	Иллюстрация/ссылка
Выполните тестирование для проверки рабочих характеристик до внесения результатов пациента в отчет.	

Замена миксера (*c*8000)

Замена миксера состоит из следующих процедур.

- Снятие
  - *Снятие миксера*, стр. 9-212
- Замена
  - *Установка миксера*, стр. 9-213
- Проверка
  - *Выполнение процедуры диагностики механизмов реакции 3126 Mixer Vibration Test (Проверка вибрации миксера)*, стр. 9-213
  - *Запуск контроля качества*, стр. 9-213

Необходимые условия	Аналитический модуль должен находиться в статусе Готов.

Регистрация МИ в Росздравнадзоре
www.nevacert.ru | info@nevacert.ru

Предполагаемая длительность	5 минут
Необходимые инструменты/ материалы	Нет
Заменяемые детали	Кат.№ 09D59-03 - Миксер

ОСТОРОЖНО: Биологические РИСКИ. Это зона деятельности, в которой вы подвергаетесь риску воздействия потенциально инфицированного материала. См. *Биологические опасности*, стр. 8-6.

ОСТОРОЖНО: Химическая опасность. Данная процедура является химически опасной. См. специальную информацию о продукте в *Химические опасности*, стр. 8-8.

Снятие

Снятие миксера

Шаги	Иллюстрация/ссылка
1. Откройте заднюю крышку аналитического модуля. 2. Найдите соответствующий миксер. 3. Отсоедините кабель [1], потянув за белый коннектор [2]. 4. Ослабьте черный барашковый винт [3] наверху перемешивающего блока. 5. Извлеките миксер [4].	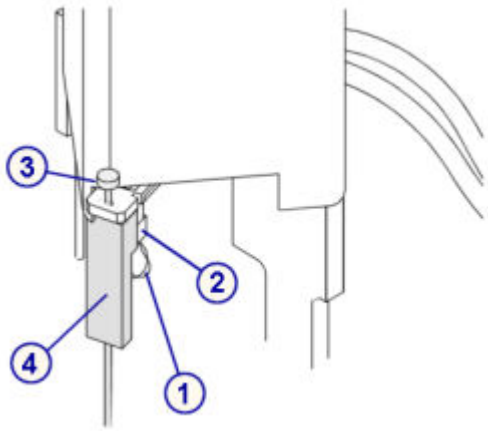

Регистрация МИ в Росздравнадзоре
www.nevacert.ru | info@nevacert.ru

Замена

Установка миксера

Шаги	Иллюстрация/ссылка
1. Расположите блок нового миксера [1] так, чтобы плоская сторона была направлена в сторону от консоли миксера. 2. Совместите установочные штифты [2] наверху миксера и отверстия на консоли миксера. Затяните черный барашковый винт [3] так, чтобы верх перемешивающего блока был вровень с консолью миксера. 3. Протяните кабель по верху консоли миксера и закрепите его в пазах [4]. 4. Подсоедините коннектор кабеля к белому коннектору [5] внизу консоли миксера. **ПРИМЕЧАНИЕ:** Данный коннектор зафиксирован шпонкой и может перемещаться только в одном направлении.	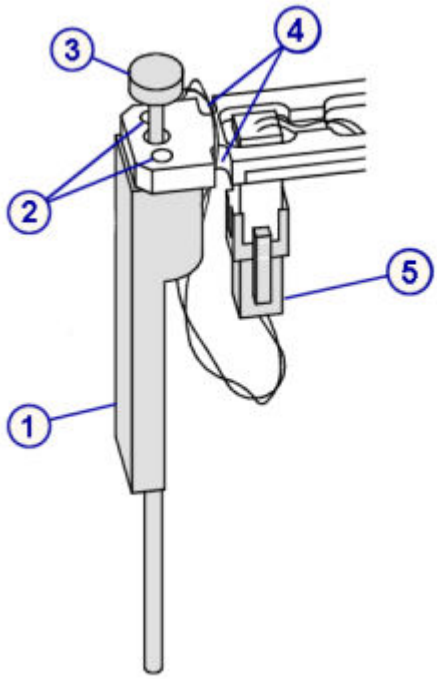

Проверка

Выполнение процедуры диагностики механизмов реакции 3126 Mixer Vibration Test (Проверка вибрации миксера)

Шаги	Иллюстрация/ссылка
Выполните процедуру диагностики ***механизмов реакции*** *3126 Mixer Vibration Test (Проверка вибрации миксера)*, стр. 10-645, чтобы проверить функционирование миксера.	

Запуск контроля качества

Шаги	Иллюстрация/ссылка
Выполните тестирование для проверки рабочих характеристик до внесения результатов пациента в отчет.	

Замена модуля или иглы ICT (*c*8000)

Замена модуля или иглы ICT состоит из следующих процедур:

- Снятие

Регистрация МИ в Росздравнадзоре
www.nevacert.ru | info@nevacert.ru

- *Снятие крышек*, стр. 9-215
- *Снятие модуля и иглы ICT*, стр. 9-216

• Замена

- *Установка модуля и иглы ICT*, стр. 9-217
- *Вставка модуля и иглы ICT в держатель*, стр. 9-218
- *Подготовка к работе*, стр. 9-218

• Проверка

- *Калибровка тестов ICT*, стр. 9-219

Необходимые условия	Аналитический модуль должен находиться в статусе Готов.
Предполагаемая длительность	15 минут
Необходимые инструменты/ материалы	NA
Заменяемые детали	• Кат.№ 09D63-04 - Пробозаборник ICT • Кат.№ 09D28-03 - Ионоселективный модуль

ОСТОРОЖНО: Биологические РИСКИ. Это зона деятельности, в которой вы подвергаетесь риску воздействия потенциально инфицированного материала. См. *Биологические опасности*, стр. 8-6.

ОСТОРОЖНО: Опасность при работе с аспирационной иглой. Острый наконечник иглы. Это зона деятельности, в которой вы подвергаетесь риску воздействия иглы. См. *Иглы и прочие острые предметы*, стр. 8-20.

Регистрация МИ в Росздравнадзоре
www.nevacert.ru | info@nevacert.ru

Снятие

Снятие крышек

Шаги	Иллюстрация/ссылка
1. Чтобы получить доступ к модулю и игле ICT, поднимите заднюю крышку аналитического модуля. 2. Найдите блок ICT. 3. Ослабьте барашковый винт [1] и поднимите крышку [2] блока ICT. 4. Ослабьте два невыпадающих барашковых винта [3], удерживающих черную пластину [4]. 5. Снимите черную пластину [4].	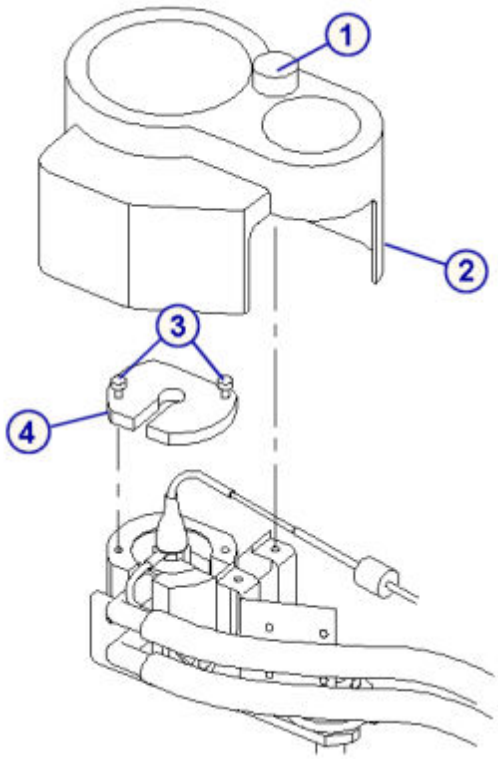

Регистрация МИ в Росздравнадзоре
www.nevacert.ru | info@nevacert.ru

Снятие модуля и иглы ICT

Шаги	Иллюстрация/ссылка
1. Ослабьте барашковый винт [1] на стороне держателя ICT [2], чтобы можно было поднять модуль ICT [3]. 2. Потяните и отсоедините черный электрический разъем [4] со стороны модуля. 3. Убедитесь, что коннектор полностью отсоединился от модуля. 4. Поднимите модуль ICT [3], чтобы коннекторы на стороне модуля отсоединились от держателя [2]. **ВАЖНО:** Во избежание повреждения иглы, не вынимайте модуль и иглу ICT из держателя полностью. 5. Аккуратно выкрутите модуль ICT [3], поворачивая его по часовой стрелке, чтобы отсоединить верхний коннектор [5]. 6. Выньте модуль и иглу ICT вертикально вверх из держателя. 7. Выкрутите держатель иглы ICT [6] из модуля ICT. 8. Осмотрите отверстия модуля. Проверьте, чтобы в каждой позиции было одно уплотнительное кольцо [7]. **ВАЖНО:** Работа системы без уплотнительных колец может повлиять на результаты пациента. 9. Утилизируйте старый модуль ICT в случае замены; если замена производиться не будет, отложите его в сторону, чтобы потом использовать с новой иглой ICT. 10. Выньте иглу ICT [8] из держателя иглы. 11. Утилизируйте иглу в случае замены; если замена производиться не будет, отложите ее в сторону, чтобы потом использовать в новом модуле ICT.	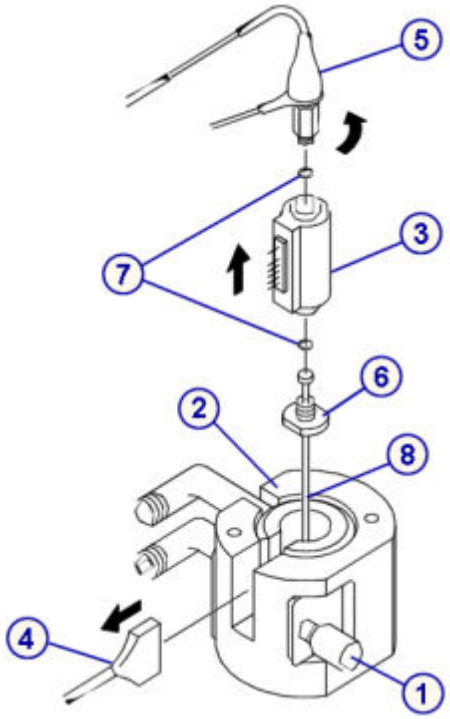

Регистрация МИ в Росздравнадзоре
www.nevacert.ru | info@nevacert.ru

Замена

Установка модуля и иглы ICT

Шаги	Иллюстрация/ссылка
1. Выньте модуль ICT из коробки в случае замены модуля. 2. Отсоедините и утилизируйте пластиковые трубки, подсоединяемые с обеих сторон модуля. 3. Осмотрите отверстия модуля. Проверьте, чтобы в каждой позиции было одно уплотнительное кольцо [1]. **ВАЖНО:** Работа системы без уплотнительных колец может повлиять на результаты пациента. 4. Установите модуль ICT так, чтобы зазор [2] между боковыми коннекторами был наверху, а этикетка [3] находилась с правой стороны вверху. 5. Установите иглу ICT [4] в держатель иглы [5]. 6. Подсоедините держатель иглы с иглой к нижней части модуля ICT (затяните только от руки).	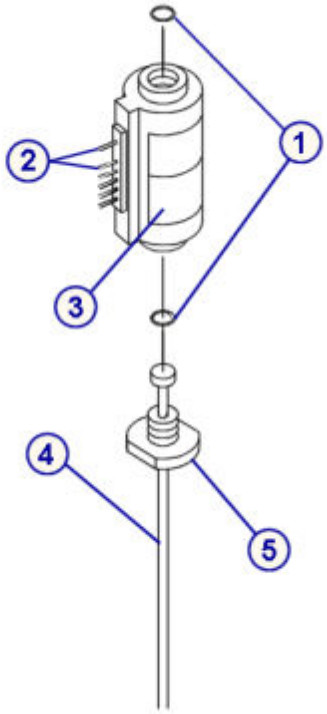

Регистрация МИ в Росздравнадзоре
www.nevacert.ru | info@nevacert.ru

Вставка модуля и иглы ICT в держатель

Шаги	Иллюстрация/ссылка
1. Вставьте модуль ICT [1] с иглой [2] в держатель ICT [3], чтобы коннекторы со стороны модуля ICT находились прямо над держателем [3]. 2. Поворачивайте модуль ICT [1] против часовой стрелки (затяните только от руки), чтобы подсоединить модуль ICT к верхнему отверстию [4] и коннектору [5]. 3. Модуль ICT [1] должен полностью опуститься в держатель ICT [3], чтобы коннекторы оказались вровень с пазом [6] держателя [3]. 4. Аккуратно подсоедините черный электрический разъем [7] к коннекторам модуля ICT. Убедитесь в том, что модуль ICT надежно подсоединен к коннектору. 5. Удерживая модуль ICT, затяните боковой барашковый винт [8], но не перетяните, иначе можно повредить модуль ICT.	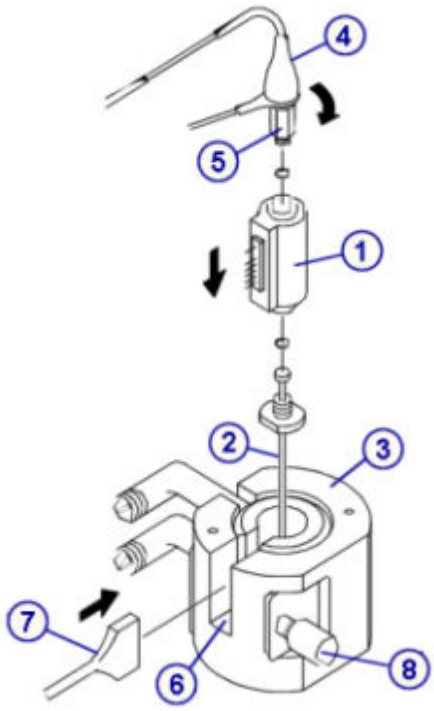

Подготовка к работе

Шаги	Иллюстрация/ссылка
1. Если производилась замена модуля ICT, вернитесь в окно Заменить ICT системного компьютерного блока (SCC), чтобы завершить процедуру замены. 2. После замены иглы ICT выполните процедуру техобслуживания ***по необходимости*** *6063 Прокачка модуля ICT*, стр. 9-43. 3. Проверьте, нет ли пузырьков воздуха в трубках, идущих от модуля ICT. 4. Убедитесь, что из иглы ICT не капает. При обнаружении пузырьков или утечки, см. *Наблюдаемые проблемы аналитического модуля (система c)*, стр. 10-538. 5. Установите на место черную пластину [1], закрепив ее двумя барашковыми винтами [2] сверху. 6. Установите на место крышку блока ICT [3] и затяните барашковый винт [4].	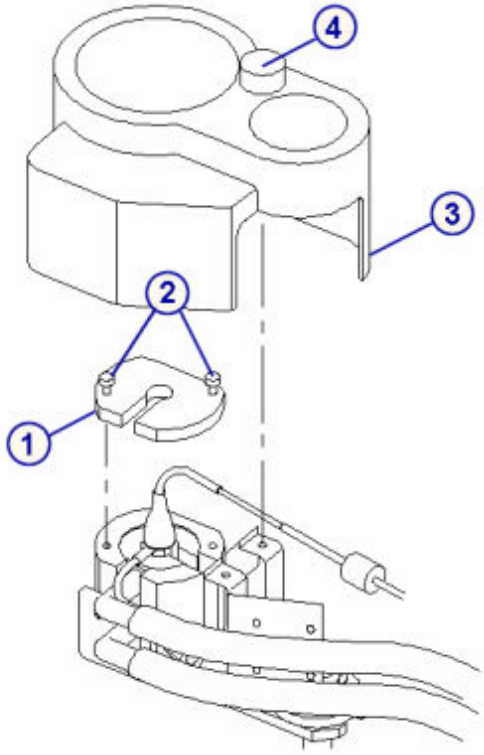

Регистрация МИ в Росздравнадзоре
www.nevacert.ru | info@nevacert.ru

Проверка

Калибровка тестов ICT

Шаги	Иллюстрация/ссылка
1. Откалибруйте тесты ICT. 2. Протестируйте образцы контроля качества для проверки калибровки.	

Замена зажима карусели образцов (*c*8000)

Для замены зажима карусели образцов выполните следующие процедуры.

- Снятие
  - *Снятие зажима карусели образцов*, стр. 9-220
- Замена
  - *Замена зажима карусели образцов*, стр. 9-220
- Проверка
  - *Загрузка пробирки с образцом*, стр. 9-221

Необходимые условия	Аналитический модуль должен находиться в статусе Готов.
Предполагаемая длительность	5 минут
Необходимые инструменты/ материалы	Отвертка Phillips
Заменяемые детали	Кат.№ 04J45-01 - Зажим карусели образцов

ОСТОРОЖНО: Биологические РИСКИ. Это зона деятельности, в которой вы подвергаетесь риску воздействия потенциально инфицированного материала. См. *Биологические опасности*, стр. 8-6.

Регистрация МИ в Росздравнадзоре
www.nevacert.ru | info@nevacert.ru

Снятие

Снятие зажима карусели образцов

Шаги	Иллюстрация/ссылка
1. *Снятие карусели образцов (c8000/c16000)*, стр. 10-710, из аналитического модуля, затем удалите все образцы пациента. 2. Крестовой отверткой удалите винт [1], удерживающий зажим карусели образцов [2]. 3. Снимите и выбросьте зажим.	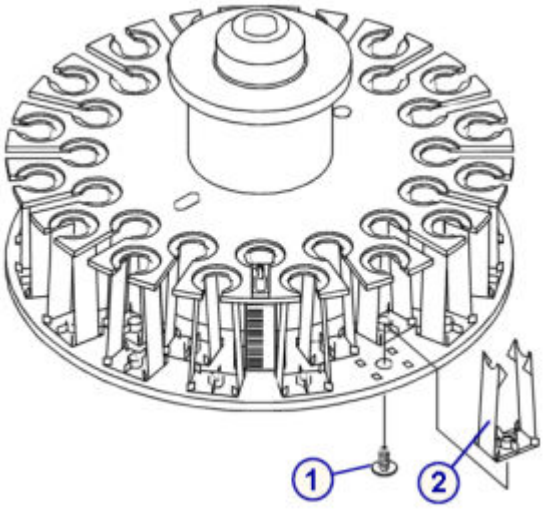

Замена

Замена зажима карусели образцов

Шаги	Иллюстрация/ссылка
1. Вставьте новый зажим карусели образцов [1] в карусель образцов через четыре квадратных направляющие отверстия [2] снизу карусели образцов, чтобы зажим встал на место. **ПРИМЕЧАНИЕ:** Зажим карусели образцов можно вставить в карусель образцов только в одном направлении. 2. С помощью крестовой отвертки закрепите зажим на карусели образцов новыми винтами [3]. 3. Установите карусель образцов в аналитический модуль, убедившись, что посадочные отверстия попали на направляющие штифты.	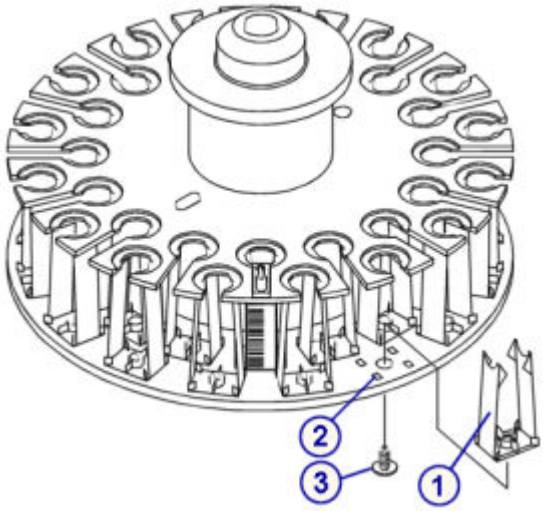

Регистрация МИ в Росздравнадзоре
www.nevacert.ru | info@nevacert.ru

Проверка

Загрузка пробирки с образцом

Шаги	Иллюстрация/ссылка
Загрузите пробирку с образцом в позицию карусели образцов с замененным зажимом, чтобы проверить правильность установки зажима.	

Замена компонентов отделения помп и расходных материалов системы ARCHITECT *c*8000

Некоторые компоненты отделения помп и расходных материалов может потребоваться заменить вследствие нормального износа.

Замена компонентов отделения помп и расходных материалов описана в:

- *Компоненты отделения помп и расходных материалов системы ARCHITECT c8000*, стр. 9-221
- *Замена 1 мл шприцев (c8000)*, стр. 9-222
- *Замена обратных клапанов (c8000)*, стр. 9-226
- *Замена фильтра референсного раствора ICT (c8000)*, стр. 9-231
- *Замена фильтра промывающего раствора (c8000)*, стр. 9-233
- *Замените уплотнительное кольцо и уплотнительные насадки 1 и 2 шприца для промывающего раствора (c8000)*, стр. 9-236
- *Замена уплотнительного кольца и уплотнительных насадок 1 и 2 шприца с образцом или реагентом (c8000)*, стр. 9-243
- *Замена блока тарельчатого клапана помпы (c8000)*, стр. 9-249

Компоненты отделения помп и расходных материалов системы ARCHITECT *c*8000

На следующем рисунке показано расположение компонентов отделения помп и расходных материалов. Используйте данный рисунок при проведении процедур технического обслуживания и замены компонентов.

Регистрация МИ в Росздравнадзоре
www.nevacert.ru | info@nevacert.ru

Рисунок 9.22: Отделение помп и расходных материалов системы ARCHITECT c8000 (вид спереди)

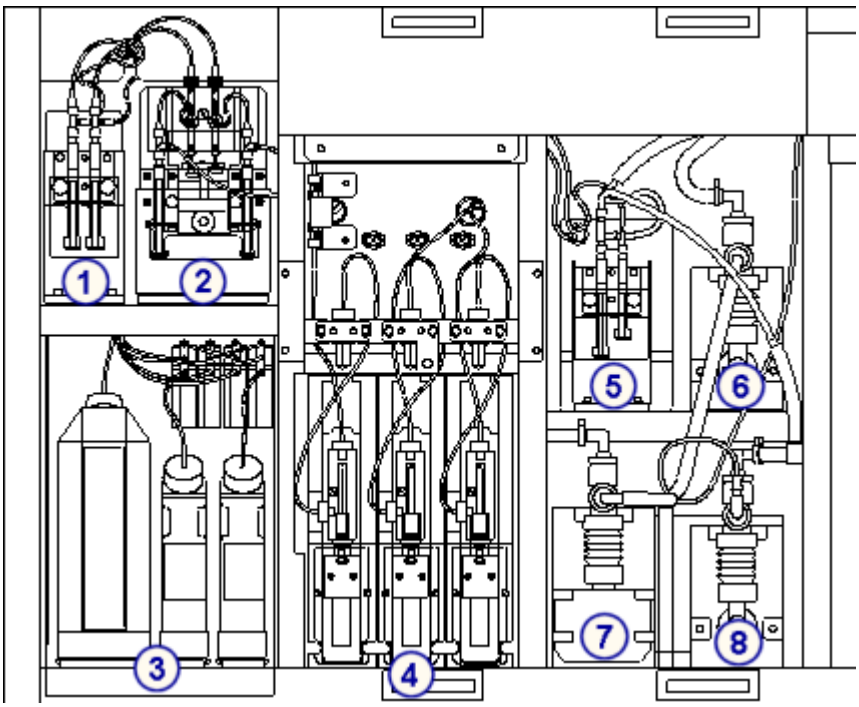

Обозначения:

1. Помпа референсного раствора ICT
2. Помпа промывающего раствора
3. Промывочные растворы
4. Приводящие блоки шприцев образца, реагента 1 и реагента 2
5. Помпа аспирации ICT
6. Помпа промывки кювет
7. Помпа промывки иглы
8. Помпа высококонцентрированных отходов (показана помпа сильфонного типа)

Замена 1 мл шприцев (*c*8000)

Замена 1 мл шприцев в помпе референсного раствора ICT, помпе аспирации ICT и помпе промывающего раствора состоит из следующих процедур.

- Снятие
  - *Определение местоположения 1 мл шприца, подлежащего замене*, стр. 9-223
  - *Снятие защитной крышки поршня и 1 мл шприца*, стр. 9-224
  - *Отсоединение и замена 1 мл шприца*, стр. 9-224
- Замена
  - *Установка 1 мл шприца и защитной крышки поршня*, стр. 9-225
  - *Подготовка к работе*, стр. 9-225
- Проверка

Регистрация МИ в Росздравнадзоре
www.nevacert.ru | info@nevacert.ru

– *Тестирование*, стр. 9-226

ПРИМЕЧАНИЕ: Для замены 1 мл шприцев во всех трех помпах используется аналогичная процедура.

Необходимые условия	Аналитический модуль должен находиться в статусе Готов.
Предполагаемая длительность	20 минут
Необходимые инструменты/ материалы	Абсорбирующие полотенца
Заменяемые детали	Кат.№ 09D41-03 - Шприц на -1 мл **ПРИМЕЧАНИЕ:** В помпе референсного раствора ICT, помпе аспирации ICT и помпе промывающего раствора используются одинаковые 1 мл шприцы.

ОСТОРОЖНО: Биологические РИСКИ. Это зона деятельности, в которой вы подвергаетесь риску воздействия потенциально инфицированного материала. См. *Биологические опасности*, стр. 8-6.

ОСТОРОЖНО: Химическая опасность. Данная процедура является химически опасной. См. специальную информацию о продукте в *Химические опасности*, стр. 8-8.

Снятие

Определение местоположения 1 мл шприца, подлежащего замене

Шаги	Иллюстрация/ссылка
1. Откройте дверцу отделения расходных материалов. Откройте дверцу отделения помп. 2. Найдите 1 мл шприц, подлежащий замене: – Помпа референсного раствора [1] – Помпа промывающего раствора [2] – Помпа аспирации ICT [3]	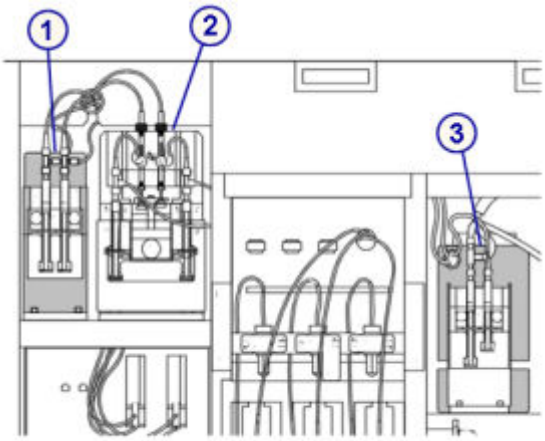

Регистрация МИ в Росздравнадзоре
www.nevacert.ru | info@nevacert.ru

Снятие защитной крышки поршня и 1 мл шприца

Шаги	Иллюстрация/ссылка
1. Снимите прозрачную крышку поршня [1], отвинтив два черных винта [2]. 2. Потяните 1 мл шприц [3] вперед и выньте его из держателя.	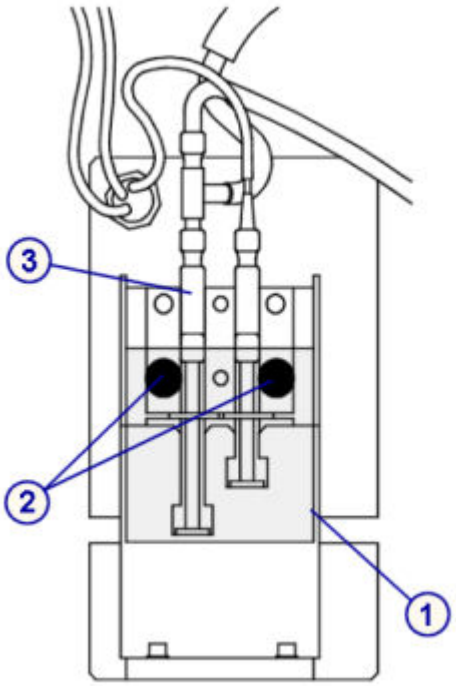

Отсоединение и замена 1 мл шприца

Шаги	Иллюстрация/ссылка
1. Положите абсорбирующее полотенце под область помпы, чтобы на него попадала вся жидкость. 2. Отвинтите шприц в сборе [1] от обратного клапана [2]. 3. Привинтите новый шприц в сборе [1] к обратному клапану [2]. **ПРИМЕЧАНИЕ:** Заменяйте шприц и поршень (компоненты шприца в сборе) в паре.	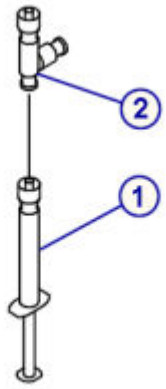

Регистрация МИ в Росздравнадзоре
www.nevacert.ru | info@nevacert.ru

Замена

Установка 1 мл шприца и защитной крышки поршня

Шаги	Иллюстрация/ссылка
1. Установите шприц [1]. 2. Фланец поршня [2] должен быть ниже П-образного держателя, а основание корпуса шприца - в прорези в основании держателя [3]. 3. Установите прозрачную крышку поршня [4], закрепив ее черными винтами [5]. 4. Уберите абсорбирующее полотенце из-под помпы.	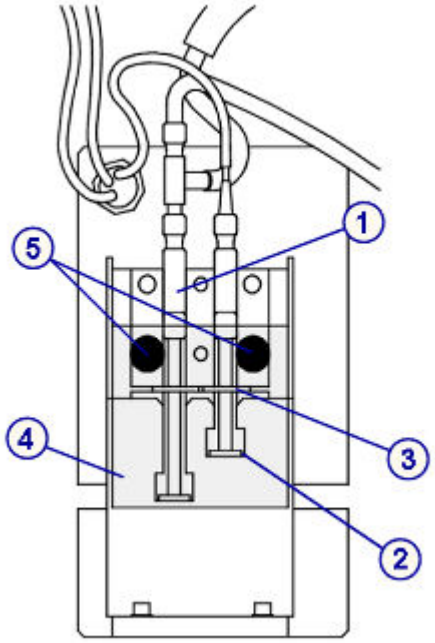

Подготовка к работе

Шаги	Иллюстрация/ссылка
1. Выполните следующие процедуры техобслуживания ***по необходимости*** для удаления возможного воздуха: – *6063 Прокачка модуля ICT*, стр. 9-43, для помпы референсного раствора ICT и помпы аспирации ICT – *2155 Прокачка промывочных растворов*, стр. 9-39, для помпы промывающего раствора 2. Выполняя прокачку, визуально проверьте, нет ли протечек. Если наблюдаются подкапывание или протечки, повторите процедуру установки.	

Регистрация МИ в Росздравнадзоре
www.nevacert.ru | info@nevacert.ru

Проверка

Тестирование

Шаги	Иллюстрация/ссылка
Выполните тестирование для проверки рабочих характеристик до внесения результатов пациента в отчет.	

Замена обратных клапанов (*c*8000)

Замена обратных клапанов в помпе референсного раствора ICT, помпе аспирации ICT или помпе промывающего раствора состоит из следующих процедур.

- Снятие
  - *Определение местоположения обратного клапана, подлежащего замене*, стр. 9-227
  - *Снятие защитной крышки поршня и 1 мл шприца*, стр. 9-228
  - *Снятие трубок обратного клапана*, стр. 9-228
- Замена
  - *Замена обратного клапана*, стр. 9-229
  - *Установка трубок обратного клапана*, стр. 9-229
  - *Установка 1 мл шприца и защитной крышки поршня*, стр. 9-230
  - *Подготовка к работе*, стр. 9-230
- Проверка
  - *Тестирование*, стр. 9-231

Необходимые условия	Аналитический модуль должен находиться в статусе Готов.
Предполагаемая длительность	15 минут
Необходимые инструменты/ материалы	Абсорбирующее полотенце
Заменяемые детали	• Кат.№ 09D35-03 - Обратный клапан референсного раствора ICT или насоса аспирации ICT • Кат.№ 09D34-03 - Обратный клапан промывающего раствора **ПРИМЕЧАНИЕ:** Помпа референсного раствора ICT и помпа аспирации ICT имеют одинаковые каталожные номера. У помпы промывающего раствора другой каталожный номер. Убедитесь в том, что используется соответствующая деталь.

Регистрация МИ в Росздравнадзоре
www.nevacert.ru | info@nevacert.ru

ОСТОРОЖНО: Биологические РИСКИ. Это зона деятельности, в которой вы подвергаетесь риску воздействия потенциально инфицированного материала. См. *Биологические опасности*, стр. 8-6.

ОСТОРОЖНО: Химическая опасность. Данная процедура является химически опасной. См. специальную информацию о продукте в *Химические опасности*, стр. 8-8.

Снятие

Определение местоположения обратного клапана, подлежащего замене

Шаги	Иллюстрация/ссылка
1. Откройте дверцу отделения помп и расходных материалов. 2. Найдите обратный клапан, подлежащий замене: – Помпа референсного раствора [1] – Помпа промывающего раствора [2] – Помпа аспирации ICT [3]	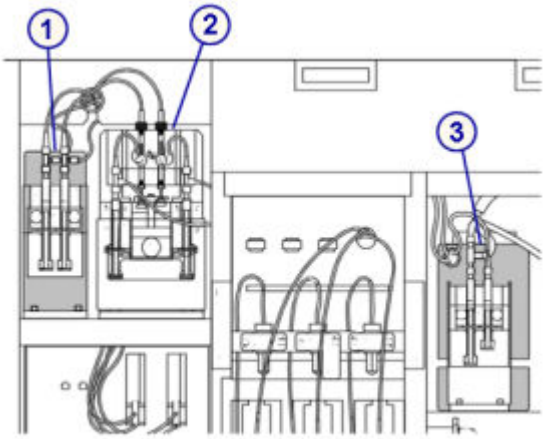

Регистрация МИ в Росздравнадзоре
www.nevacert.ru | info@nevacert.ru

Снятие защитной крышки поршня и 1 мл шприца

Шаги	Иллюстрация/ссылка
1. Снимите прозрачную крышку поршня [1], отвинтив два черных винта [2]. 2. Потяните 1 мл шприц [3] вперед и выньте его из держателя.	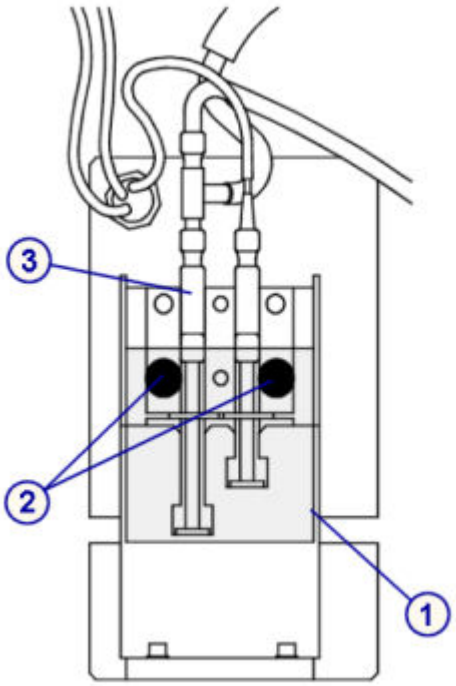

Снятие трубок обратного клапана

Шаги	Иллюстрация/ссылка
1. Положите абсорбирующие полотенца под область помпы, чтобы на них попадала вся жидкость. 2. Отсоедините верхнюю [1] и боковую [2] трубки от обратного клапана [3].	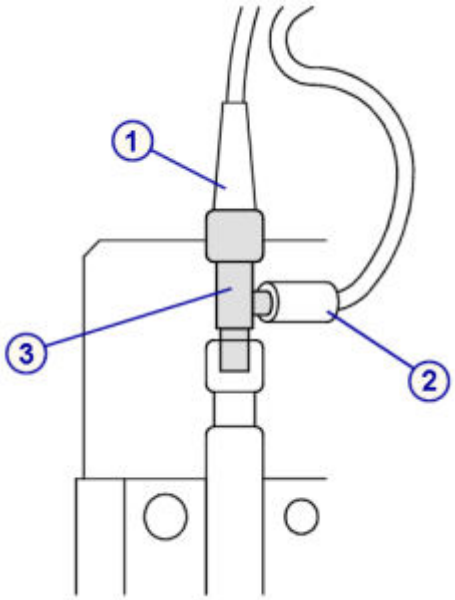

Регистрация МИ в Росздравнадзоре
www.nevacert.ru | info@nevacert.ru

Замена

Замена обратного клапана

Шаги	Иллюстрация/ссылка
1. Отвинтите шприц [1] от обратного клапана [2]. 2. Установите новый обратный клапан на шприц и затяните его от руки.	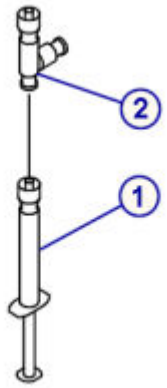

Установка трубок обратного клапана

Шаги	Иллюстрация/ссылка
Подсоедините верхнюю [1] и боковую [2] трубки к обратному клапану [3].	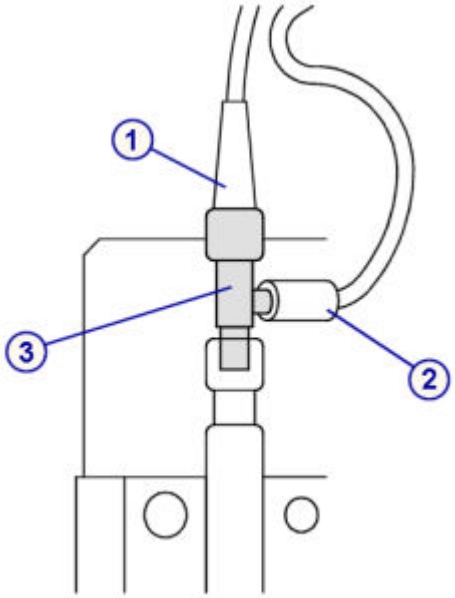

Регистрация МИ в Росздравнадзоре
www.nevacert.ru | info@nevacert.ru

Установка 1 мл шприца и защитной крышки поршня

Шаги	Иллюстрация/ссылка
1. Установите 1 мл шприц [1]. 2. Фланец поршня шприца [2] должен быть ниже П-образного держателя, а основание корпуса шприца - в прорези в основании держателя [3]. 3. Установите прозрачную крышку поршня [4], затянув черные винты [5] от руки. 4. Уберите абсорбирующее полотенце из-под помпы.	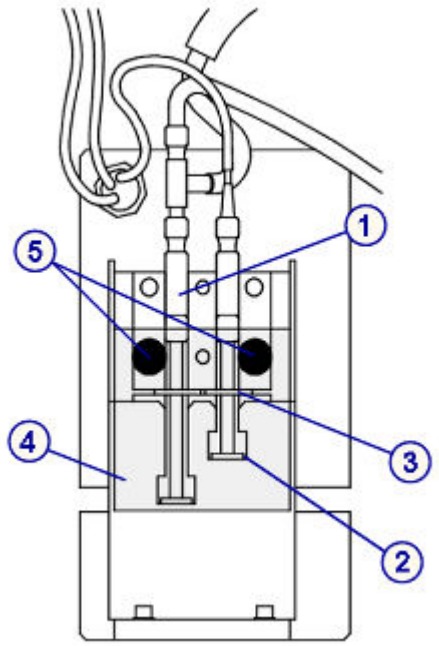

Подготовка к работе

Шаги	Иллюстрация/ссылка
1. Выполните следующие процедуры техобслуживания ***по необходимости*** для удаления возможного воздуха: – *6063 Прокачка модуля ICT*, стр. 9-43, для помпы референсного раствора ICT и помпы аспирации ICT – *2155 Прокачка промывочных растворов*, стр. 9-39, для помпы промывающего раствора 2. Выполняя прокачку, визуально проверьте, нет ли протечек. Если наблюдаются подкапывание или протечки, повторите процедуру установки. 3. Выполните процедуру ***ежеквартального*** техобслуживания *6305 Замена обр.клапана асп. ICT*, стр. 9-32 для регистрации замены обратного клапана помпы аспирации ICT в журнале техобслуживания.	

Регистрация МИ в Росздравнадзоре
www.nevacert.ru | info@nevacert.ru

Проверка

Тестирование

Шаги	Иллюстрация/ссылка
Выполните тестирование для проверки рабочих характеристик до внесения результатов пациента в отчет.	

Замена фильтра референсного раствора ICT (*c*8000)

Для замены фильтра референсного раствора ICT выполните следующие процедуры:

- Снятие
  - *Снятие трубки референсного раствора ICT*, стр. 9-232
  - *Снятие фильтра референсного раствора ICT*, стр. 9-232
- Замена
  - *Замена фильтра и трубки референсного раствора ICT*, стр. 9-233
- Проверка
  - *Выполнение процедуры техобслуживания «по необходимости» 2155*, стр. 9-233
  - *Запуск контроля качества*, стр. 9-233

Необходимые условия	Аналитический модуль должен находиться в статусе Готов.
Предполагаемая длительность	5 минут
Необходимые инструменты/ материалы	Абсорбирующие полотенца
Заменяемые детали	Кат.№ 09D43-02 - Фильтр для референсного/ промывающего раствора

Регистрация МИ в Росздравнадзоре
www.nevacert.ru | info@nevacert.ru

Снятие

Снятие трубки референсного раствора ICT

Шаги	Иллюстрация/ссылка
1. Откройте дверцу отделения расходных материалов. Фильтр референсного раствора ICT расположен в конце трубки на флаконе с референсным раствором ICT [1]. 2. Отсоедините трубку от флакона с референсным раствором ICT и отложите ее в сторону на абсорбирующее полотенце.	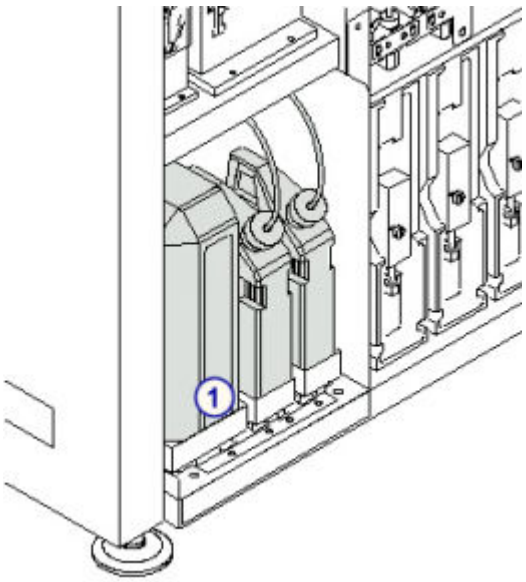

Снятие фильтра референсного раствора ICT

Шаги	Иллюстрация/ссылка
1. Вытащите фильтр [1] из коннектора на конце трубки референсного раствора ICT [2]. 2. Выбросьте фильтр в соответствующий контейнер для отходов.	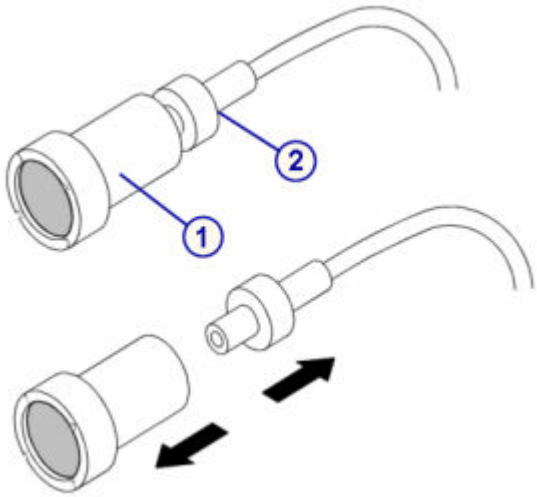

Регистрация МИ в Росздравнадзоре
www.nevacert.ru | info@nevacert.ru

Замена

Замена фильтра и трубки референсного раствора ICT

Шаги	Иллюстрация/ссылка
1. Вставьте новый фильтр референсного раствора ICT [1] в коннектор трубки [2]. 2. Вставьте трубку во флакон с референсным раствором ICT и убедитесь, что трубка достает до дна флакона. 3. Закройте дверцу отделения расходных материалов.	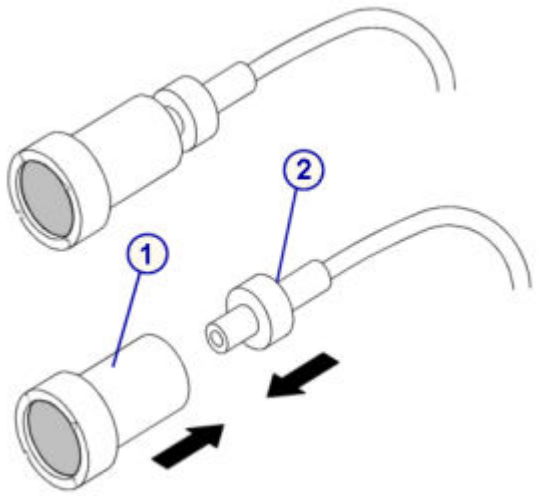

Проверка

Выполнение процедуры техобслуживания «по необходимости» 2155

Шаги	Иллюстрация/ссылка
1. Выполните процедуру техобслуживания ***по необходимости*** *2155 Прокачка промывочных растворов*, стр. 9-39. 2. Проверьте все соединения и убедитесь, что нет утечек. Если наблюдаются подкапывание или протечки, повторите процедуру установки.	

Запуск контроля качества

Шаги	Иллюстрация/ссылка
Выполните тестирование образцов для проверки рабочих характеристик до внесения результатов пациента в отчет.	

Замена фильтра промывающего раствора (*c*8000)

Для замены фильтра промывающего раствора выполните следующие процедуры:

- Снятие
  - *Снятие трубки*, стр. 9-234
  - *Снятие фильтра промывающего раствора*, стр. 9-235

Регистрация МИ в Росздравнадзоре
www.nevacert.ru | info@nevacert.ru

- Замена
  - *Замена фильтра промывающего раствора и трубки*, стр. 9-235
- Проверка
  - *Выполнение процедуры техобслуживания «по необходимости» 2155*, стр. 9-235
  - *Тестирование*, стр. 9-236

Необходимые условия	Аналитический модуль должен находиться в статусе Готов.
Предполагаемая длительность	5 минут
Необходимые инструменты/ материалы	Абсорбирующие полотенца
Заменяемые детали	Кат.№ 09D43-02 - Фильтр референсного/промывающего раствора

ОСТОРОЖНО: Химическая опасность. Данная процедура является химически опасной. См. специальную информацию о продукте в *Химические опасности*, стр. 8-8.

Снятие

Снятие трубки

Шаги	Иллюстрация/ссылка
1. Откройте дверцу отделения расходных материалов. Фильтры промывающего раствора расположены на концах трубок во флаконах со щелочным [1] и кислотным [2] промывающими растворами. 2. Отсоедините трубку от флакона с промывающим раствором и отложите ее в сторону на абсорбирующее полотенце.	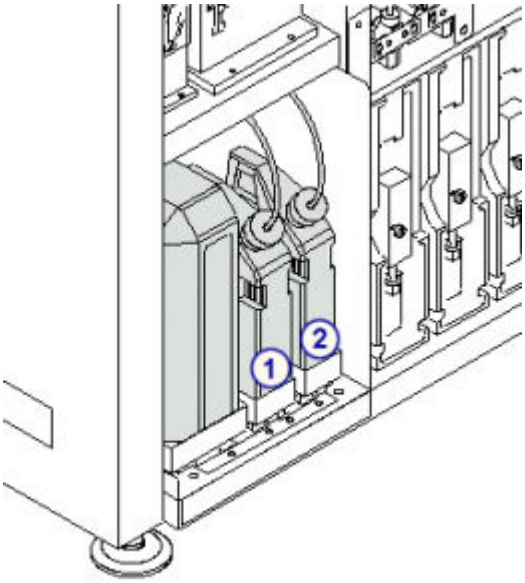

Регистрация МИ в Росздравнадзоре
www.nevacert.ru | info@nevacert.ru

Снятие фильтра промывающего раствора

Шаги	Иллюстрация/ссылка
1. Вытащите фильтр [1] из коннектора на конце трубки промывающего раствора [2]. 2. Выбросьте фильтр в соответствующий контейнер для отходов.	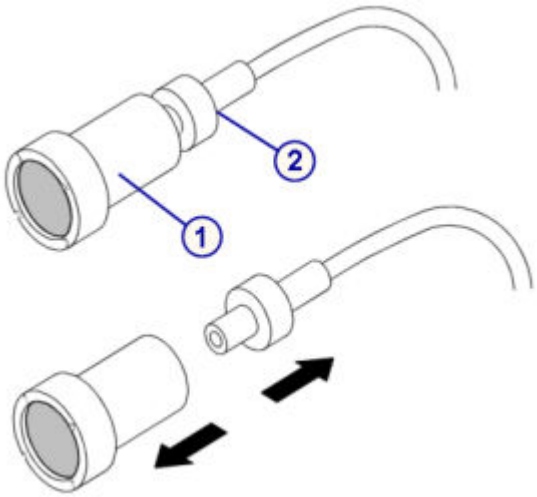

Замена

Замена фильтра промывающего раствора и трубки

Шаги	Иллюстрация/ссылка
1. Вставьте новый фильтр [1] в коннектор трубки [2]. 2. Вставьте трубку в соответствующих флакон с промывающим раствором и убедитесь, что трубка достает до дна флакона. 3. Закройте дверцу отделения расходных материалов.	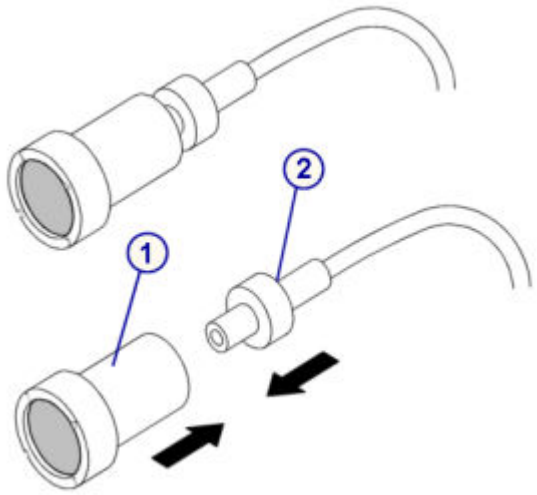

Проверка

Выполнение процедуры техобслуживания «по необходимости» 2155

Шаги	Иллюстрация/ссылка
1. Выполните процедуру техобслуживания ***по необходимости*** *2155 Прокачка промывочных растворов*, стр. 9-39. 2. Проверьте все соединения и убедитесь, что нет утечек.	

Регистрация МИ в Росздравнадзоре
www.nevacert.ru | info@nevacert.ru

Шаги	Иллюстрация/ссылка
Если наблюдаются подкапывание или протечки, повторите процедуру установки.	

Тестирование

Шаги	Иллюстрация/ссылка
Выполните тестирование образцов для проверки рабочих характеристик до внесения результатов пациента в отчет.	

Замените уплотнительное кольцо и уплотнительные насадки 1 и 2 шприца для промывающего раствора (*c*8000)

Замена уплотнительного кольца и уплотнительных насадок 1 и 2 шприца промывающего раствора состоит из следующих процедур.

- Снятие
  - *Снятие прозрачной внешней крышки поршня*, стр. 9-237
  - *Отсоединение трубки блока шприца промывающего раствора*, стр. 9-238
  - *Снятие прозрачной внутренней защитной крышки и блока шприца*, стр. 9-238
  - *Снятие поршня шприца*, стр. 9-239
  - *Снятие уплотнительного кольца и уплотнительных насадок 1 и 2*, стр. 9-239
- Замена
  - *Установка уплотнительного кольца и уплотнительных насадок 1 и 2*, стр. 9-240
  - *Установка поршня шприца*, стр. 9-240
  - *Установка блока шприца и прозрачной внутренней крышки поршня*, стр. 9-241
  - *Подсоединение трубки блока шприца промывающего раствора*, стр. 9-241
  - *Установка прозрачной внешней крышки поршня*, стр. 9-242
  - *Подготовка к работе*, стр. 9-242
- Проверка
  - *Тестирование*, стр. 9-242

Необходимые условия	Аналитический модуль должен находиться в статусе Готов.
Предполагаемая длительность	15 минут

Регистрация МИ в Росздравнадзоре
www.nevacert.ru | info@nevacert.ru

Необходимые инструменты/ материалы	• Отвертка Phillips • Шлицевая отвертка • Ключ на 10 • Ватные тампоны • Абсорбирующее полотенце
Заменяемые детали	• Кат.№ 09D52-03 - Уплотнительное кольцо для шприца образцов/промывающего раствора • Кат.№ 09D37-03 - Уплотнительная насадка №1 для шприца образцов/промывающего раствора • Кат.№ 09D38-03 - Уплотнительная насадка №2 для шприца образцов/промывающего раствора

ОСТОРОЖНО: Биологические РИСКИ. Это зона деятельности, в которой вы подвергаетесь риску воздействия потенциально инфицированного материала. См. *Биологические опасности*, стр. 8-6.

ОСТОРОЖНО: Химическая опасность. Данная процедура является химически опасной. См. специальную информацию о продукте в *Химические опасности*, стр. 8-8.

Снятие

Снятие прозрачной внешней крышки поршня

Шаги	Иллюстрация/ссылка
1. Откройте дверцу отделения расходных материалов. 2. Найдите помпу промывающего раствора. 3. Отвинтите черные винты [1], удерживающие прозрачную крышку поршня [2]. 4. Снимите крышку.	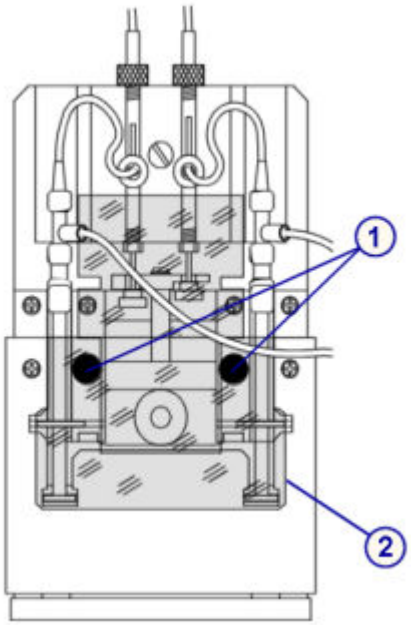

Регистрация МИ в Росздравнадзоре
www.nevacert.ru | info@nevacert.ru

Отсоединение трубки блока шприца промывающего раствора

Шаги	Иллюстрация/ссылка
1. Положите абсорбирующее полотенце под область помпы, чтобы на него попадала вся жидкость. 2. Выдвиньте 1 мл шприцы [1] из приводного блока; не отсоединяйте их. 3. Отвинтите серый коннектор [2] (слева вверху) от верха блока шприца. **ПРИМЕЧАНИЕ:** Трубка от прибора, помеченная **2**, соединена с коннектором слева вверху [2]. Трубка от прибора, помеченная **3**, соединена с коннектором справа вверху [3]. Не путайте трубки. 4. Отвинтите серый коннектор [3] (справа вверху). 5. Отвинтите серые коннекторы [4] спереди блока шприцев [5]. **ПРИМЕЧАНИЕ:** Трубка, идущая от 1 мл шприца слева, подсоединяется к левому переднему коннектору. Трубка, идущая от 1 мл шприца справа, подсоединяется к правому переднему коннектору. Не путайте трубки. 6. После отсоединения серых коннекторов в блоке шприца должны остаться черные уплотняющие прокладки.	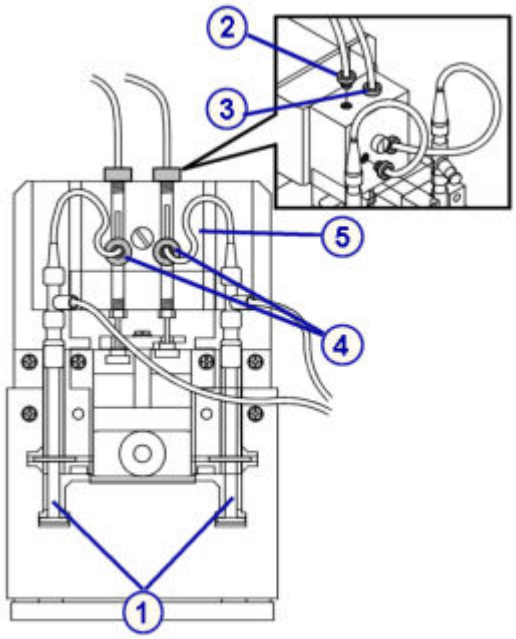

Снятие прозрачной внутренней защитной крышки и блока шприца

Шаги	Иллюстрация/ссылка
1. Снимите прозрачную внутреннюю крышку поршня [1], отвинтив два крестовых винта [2]. 2. Шлицевой отверткой ослабьте винт [3], удерживающий прозрачный блок шприца [4]. На винте имеется фиксатор, не позволяющий вынуть винт. 3. Потяните блок шприца на себя так, чтобы поршни освободились от приводящего блока шприца. 4. Поднимите блок шприца, чтобы извлечь его из модуля. 5. Определите необходимость замены уплотнительного кольца и уплотнительных насадок шприца.	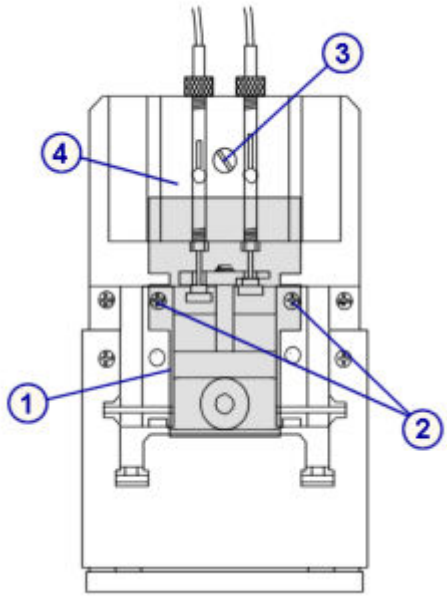

Регистрация МИ в Росздравнадзоре
www.nevacert.ru | info@nevacert.ru

Снятие поршня шприца

Шаги	Иллюстрация/ссылка
1. Ключом на 10 ослабьте гайку [1], крепящую поршень шприца [2] внизу блока шприца [3]. 2. Откручивайте ослабленную гайку рукой так, чтобы поршень шприца можно было достать из блока шприца.	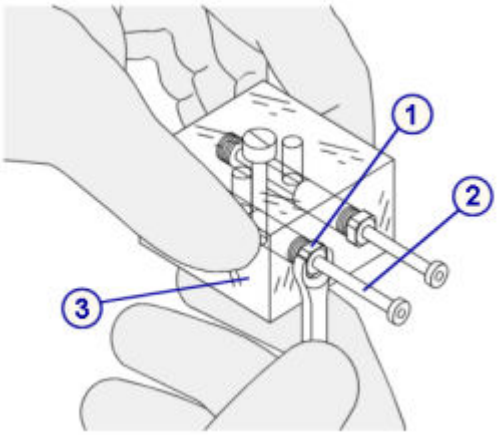

Снятие уплотнительного кольца и уплотнительных насадок 1 и 2

Шаги	Иллюстрация/ссылка
Поршень в сборе состоит из следующих частей: • Уплотнительное кольцо [1] **ВАЖНО:** После удаления поршня из блока шприца там может остаться уплотнительное кольцо. • Уплотнительная насадка 2 [2] • Вставка [3] • Уплотнительная насадка 1 [4] • Пружина [5] • Гайка [6] • Поршень [7] • Фланец поршня [8] 1. Удалите следующие детали. В случае замены, снимите или утилизируйте следующие детали (кроме вставки): – Уплотнительное кольцо [1] – Уплотнительная насадка 2 [2] – Вставка [3] - отложите, не выбрасывайте – Уплотнительная насадка 1 [4] **ПРИМЕЧАНИЕ:** Не удаляйте пружину. 2. Насухо протрите шприц внутри ватным тампоном и поршень абсорбирующим полотенцем, если на них есть жидкость.	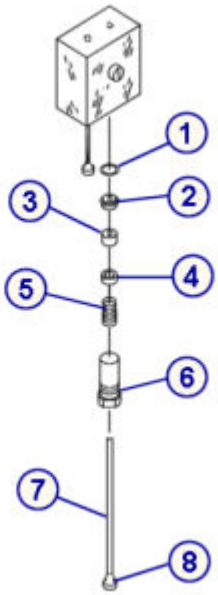

Регистрация МИ в Росздравнадзоре
www.nevacert.ru | info@nevacert.ru

Замена

Установка уплотнительного кольца и уплотнительных насадок 1 и 2

Шаги	Иллюстрация/ссылка
1. Установите уплотнительную насадку 1 [1] на поршень так, чтобы она была над пружиной, а открытая сторона была направлена вверх от пружины. 2. Установите вставку [2] с открытой стороны уплотнительной насадки 1. 3. Установите уплотнительную насадку 2 [3] над вставкой открытой стороной к вставке. 4. Установите уплотнительное кольцо [4] в углубление уплотнительной насадки 2. Не изменяйте положение уплотнительного кольца. Уплотнительное кольцо должно лежать ровно внутри блока шприца. 5. Легким нажатием соедините все компоненты.	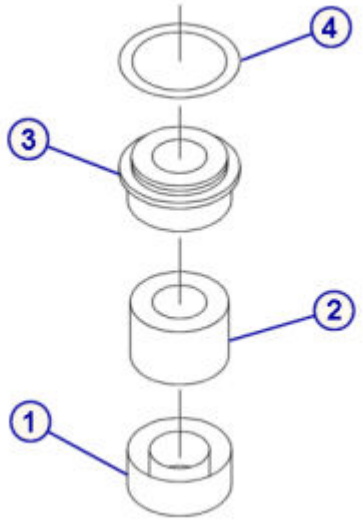

Установка поршня шприца

Шаги	Иллюстрация/ссылка
1. Установите поршень в сборе в блок шприца [1]. 2. Затяните гайку [2], крепящую поршень в сборе к блоку шприца, затем затяните от руки. **ПРИМЕЧАНИЕ:** Установите гайку ровно по отношению к поршню. Если при затягивании гайка застревает, не прилагайте усилий. Поверните ее назад, а затем, вдавливая ее в пружину, продолжите затягивание. 3. Ключом на 10 затяните гайку [2], крепящую поршень [3]. но не перетяните,	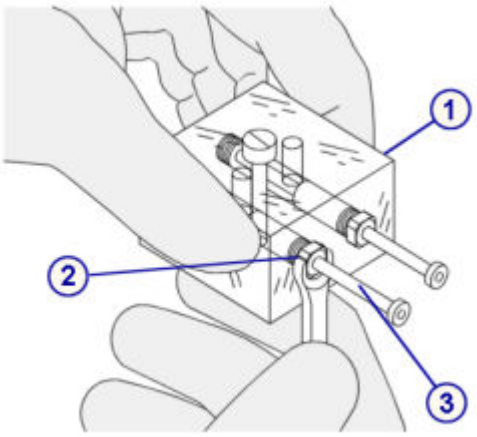

Регистрация МИ в Росздравнадзоре
www.nevacert.ru | info@nevacert.ru

Установка блока шприца и прозрачной внутренней крышки поршня

Шаги	Иллюстрация/ссылка
1. В каждом месте подсоединения трубок (7) в блоке шприца должны остаться черные уплотняющие прокладки. **ПРИМЕЧАНИЕ:** Если черные уплотнительные прокладки отсутствуют или повреждены, установите новую черную уплотнительную прокладку так, чтобы она плотно прилегала к стенкам отверстия для подсоединения трубки блока шприца. 2. Держите блок шприца [1] шлицевым винтом [2] к себе. 3. Установите блок шприца на установочные штырьки [3] держателя шприца, при этом оба фланца поршня [4] должны находиться под П-образными держателями. 4. Удерживайте блок шприца по установочным штырькам и затяните винт от руки. Затяните винт шлицевой отверткой. 5. Установите прозрачную внутреннюю крышку поршня [5], затянув крестовые винты [6].	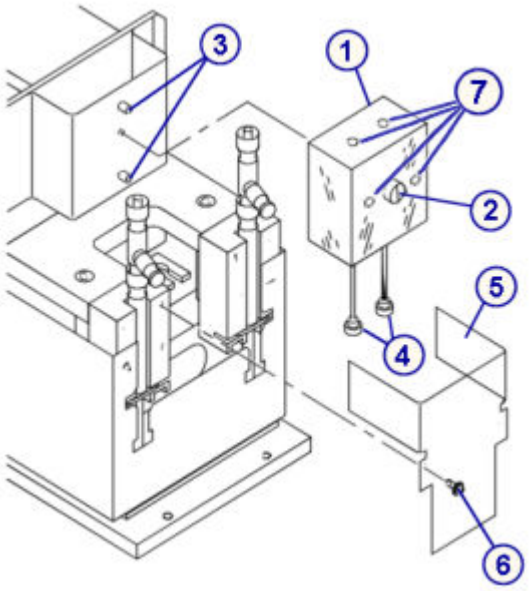

Подсоединение трубки блока шприца промывающего раствора

Шаги	Иллюстрация/ссылка
1. Подсоедините серый коннектор, помеченный **2**, идущий от 1 мл шприца, к левому переднему отверстию [1]. 2. Подсоедините серый коннектор, помеченный **2**, идущий от прибора, к левому верхнему отверстию [2]. 3. Подсоедините серый коннектор, помеченный **3**, идущий от шприца, к правому переднему отверстию [3]. 4. Подсоедините серый коннектор, помеченный **3**, идущий от прибора, к правому верхнему отверстию [4]. 5. Убедитесь, что соединение трубки 1 мл шприца не ослабло во время процедуры удаления и замены. 6. Установите 1 мл шприц [5] обратно в держатель шприца. 7. Фланец поршня должен быть ниже П-образного держателя, а основание корпуса шприца - в прорези в основании держателя.	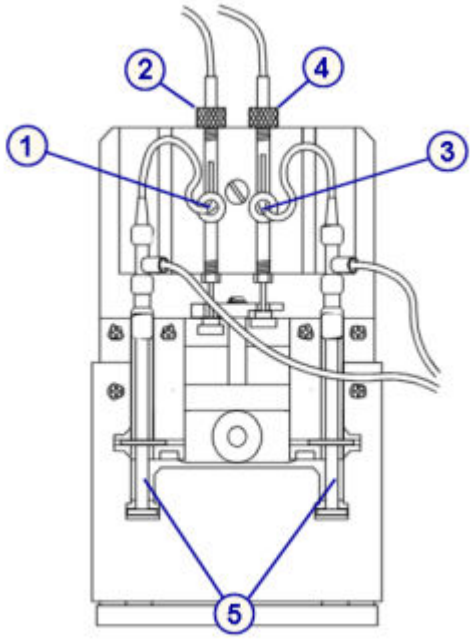

Регистрация МИ в Росздравнадзоре
www.nevacert.ru | info@nevacert.ru

Установка прозрачной внешней крышки поршня

Шаги	Иллюстрация/ссылка
1. Установите прозрачную внешнюю крышку поршня [1], затянув черные винты [2] от руки. 2. Уберите абсорбирующее полотенце из-под помпы.	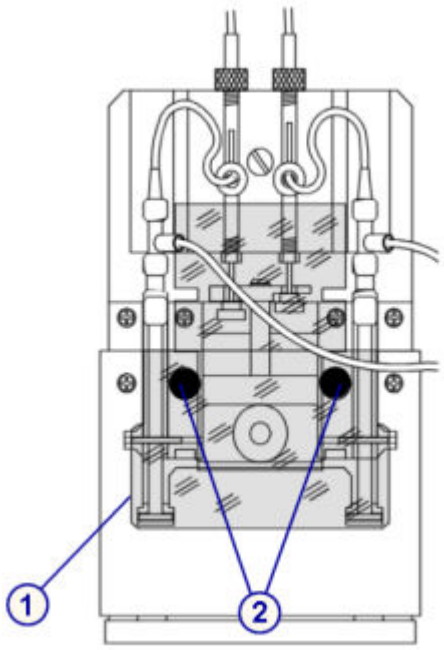

Подготовка к работе

Шаги	Иллюстрация/ссылка
1. Выполните процедуру техобслуживания ***по необходимости*** *2132 Прокачка жидкостных линий*, стр. 9-39 для удаления возможного воздуха. 2. Выполняя прокачку, визуально проверьте, нет ли протечек. Если наблюдаются подкапывание или протечки, повторите процедуру установки. 3. Выполните процедуру ***ежеквартального*** техобслуживания *6302 ТО промывки шприца*, стр. 9-30 для регистрации замены уплотнительного кольца и уплотнительных насадок 1 и 2 шприца промывающего раствора в журнале техобслуживания.	

Проверка

Тестирование

Шаги	Иллюстрация/ссылка
Выполните тестирование для проверки рабочих характеристик до внесения результатов пациента в отчет.	

Регистрация МИ в Росздравнадзоре
www.nevacert.ru | info@nevacert.ru

Замена уплотнительного кольца и уплотнительных насадок 1 и 2 шприца с образцом или реагентом (*c*8000)

Замена уплотнительного кольца и уплотнительных насадок 1 и 2 шприца с образцом или реагентом состоит из следующих процедур.

- Снятие
  - *Определение местоположения шприца и снятие защитной крышки поршня*, стр. 9-244
  - *Снятие держателя шприца*, стр. 9-245
  - *Снятие блока шприца*, стр. 9-245
  - *Снятие поршня шприца*, стр. 9-246
  - *Снятие уплотнительного кольца и уплотнительных насадок 1 и 2*, стр. 9-246
- Замена
  - *Установка уплотнительного кольца и уплотнительных насадок 1 и 2*, стр. 9-247
  - *Установка поршня шприца*, стр. 9-247
  - *Установка блока шприца*, стр. 9-248
  - *Установка держателя шприца и защитной крышки поршня*, стр. 9-248
  - *Подготовка к работе*, стр. 9-249
- Проверка
  - *Тестирование*, стр. 9-249

Необходимые условия	Аналитический модуль должен находиться в статусе Готов.
Предполагаемая длительность	15 минут
Необходимые инструменты/ материалы	• Отвертка Phillips • Шлицевая отвертка • Ключ на 10 • Ватные тампоны • Абсорбирующее полотенце
Заменяемые детали	• Кат.№ 09D52-03 - Уплотнительное кольцо для шприца образцов/промывающего раствора • Кат.№ 09D37-03 - Уплотнительная насадка №1 для шприца образцов/промывающего раствора • Кат.№ 09D38-03 - Уплотнительная насадка №2 для шприца образцов/промывающего раствора • Кат.№ 09D53-03 - Уплотнительное кольцо для шприца реагентов • Кат.№ 09D39-03 - Уплотнительная насадка №1 для шприца реагентов • Кат.№ 09D40-04 - Уплотнительная насадка №2 для шприца реагентов

Регистрация МИ в Росздравнадзоре
www.nevacert.ru | info@nevacert.ru

	ПРИМЕЧАНИЕ: Уплотнительные кольца и уплотнительные насадки 1 и 2 для шприцев образца и реагента имеют разные размеры. Убедитесь в том, что в соответствующий шприц устанавливается соответствующая деталь.

ОСТОРОЖНО: Биологические РИСКИ. Это зона деятельности, в которой вы подвергаетесь риску воздействия потенциально инфицированного материала. См. *Биологические опасности*, стр. 8-6.

ОСТОРОЖНО: Химическая опасность. Данная процедура является химически опасной. См. специальную информацию о продукте в *Химические опасности*, стр. 8-8.

Снятие

Определение местоположения шприца и снятие защитной крышки поршня

Шаги	Иллюстрация/ссылка
1. Откройте дверцу отделения расходных материалов. 2. Найдите соответствующий шприц: – Шприц образца [1] – Шприц R1 [2] – Шприц R2 [3] 3. Отвинтите два крестовых винта [4], удерживающих защитную крышку. 4. Снимите крышку. [5]	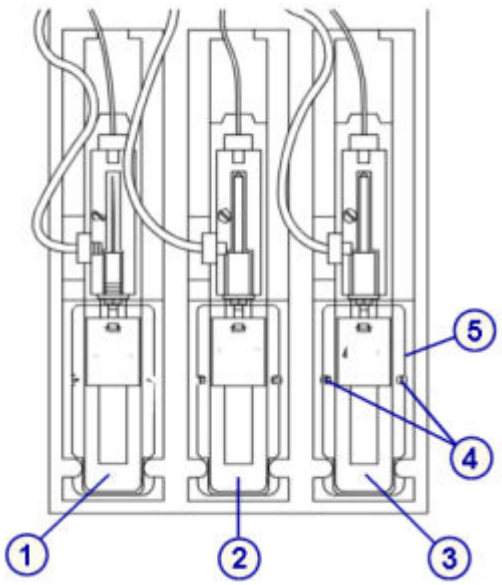

Регистрация МИ в Росздравнадзоре
www.nevacert.ru | info@nevacert.ru

Снятие держателя шприца

Шаги	Иллюстрация/ссылка
Снимите держатель шприца, который фиксирует поршень шприца на приводящем блоке, отвинтив два крестовых винта [1] на держателе [2]. **ПРИМЕЧАНИЕ:** Эти винты короче, чем винты прозрачной крышки поршня. Не перепутайте два набора винтов.	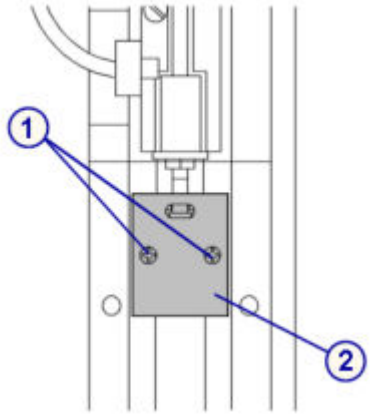

Снятие блока шприца

Шаги	Иллюстрация/ссылка
1. Шлицевой отверткой ослабьте винт [1], удерживающий блок шприца [2]. На винте имеется фиксатор, не позволяющий вынуть винт. 2. Положите абсорбирующее полотенце под приводящий блок шприца, чтобы на него попадала вся жидкость. 3. Отсоедините трубку сверху [3] и сбоку [4] блока шприца, отвинтив фитинги с резьбой. 4. После отсоединения трубки в блоке шприца должны остаться черные уплотняющие прокладки.	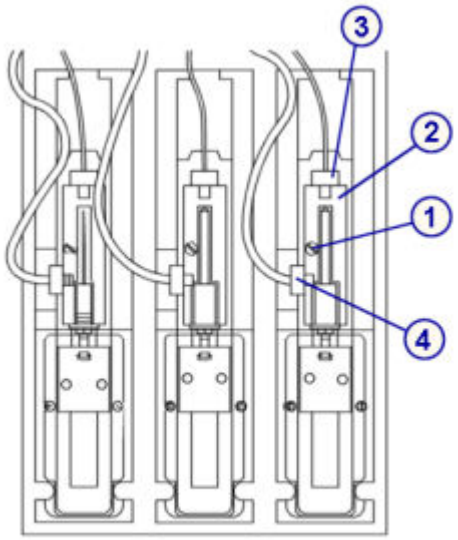

Регистрация МИ в Росздравнадзоре
www.nevacert.ru | info@nevacert.ru

Снятие поршня шприца

Шаги	Иллюстрация/ссылка
1. Ключом на 10 ослабьте гайку [1], крепящую поршень шприца [2] внизу блока шприца [3]. 2. Откручивайте ослабленную гайку рукой так, чтобы поршень шприца можно было достать из блока шприца.	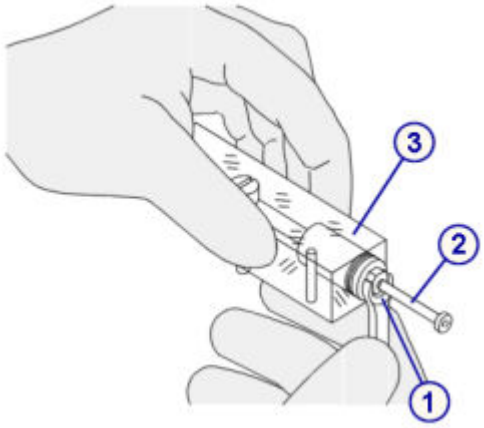

Снятие уплотнительного кольца и уплотнительных насадок 1 и 2

Шаги	Иллюстрация/ссылка
Поршень в сборе состоит из следующих частей: • Уплотнительное кольцо [1] **ПРИМЕЧАНИЕ:** После удаления поршня из блока шприца там может остаться уплотнительное кольцо. • Уплотнительная насадка 2 [2] • Вставка [3] • Уплотнительная насадка 1 [4] • Пружина [5] • Гайка [6] • Поршень [7] • Фланец поршня [8] 1. Удалите следующие детали. В случае замены, снимите или утилизируйте следующие детали (кроме вставки): – Уплотнительное кольцо [1] – Уплотнительная насадка 2 [2] – Вставка [3] - отложите, не выбрасывайте – Уплотнительная насадка 1 [4] **ПРИМЕЧАНИЕ:** Не удаляйте пружину. 2. Насухо протрите шприц внутри ватным тампоном и поршень абсорбирующим полотенцем, если на них есть жидкость.	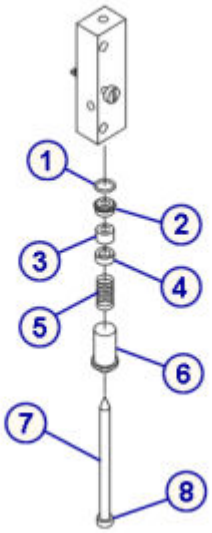

Регистрация МИ в Росздравнадзоре
www.nevacert.ru | info@nevacert.ru

Замена

Установка уплотнительного кольца и уплотнительных насадок 1 и 2

Шаги	Иллюстрация/ссылка
1. Установите уплотнительную насадку 1 [1] на поршень так, чтобы она была над пружиной, а открытая сторона была направлена вверх от пружины. 2. Установите вставку [2] с открытой стороны уплотнительной насадки 1. 3. Установите уплотнительную насадку 2 [3] над вставкой открытой стороной к вставке. 4. Установите уплотнительное кольцо [4] в углубление уплотнительной насадки 2. Не изменяйте положение уплотнительного кольца. Уплотнительное кольцо должно лежать ровно внутри блока шприца. 5. Легким нажатием соедините все компоненты.	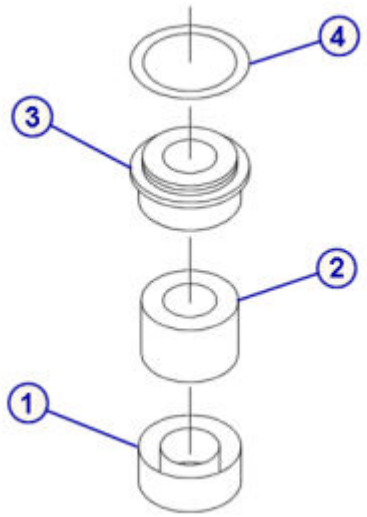

Установка поршня шприца

Шаги	Иллюстрация/ссылка
1. Установите поршень в сборе в блок шприца [1]. 2. Затяните гайку [2], крепящую поршень в сборе к блоку шприца, затем затяните от руки. **ПРИМЕЧАНИЕ:** Установите гайку ровно по отношению к поршню. Если при затягивании гайка застревает, не прилагайте усилий. Поверните ее назад, а затем, вдавливая ее в пружину, продолжите затягивание. 3. Ключом на 10 затяните гайку [2], крепящую поршень [3].	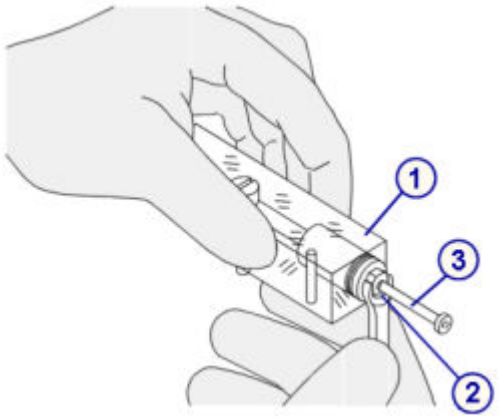

Регистрация МИ в Росздравнадзоре
www.nevacert.ru | info@nevacert.ru

Установка блока шприца

Шаги	Иллюстрация/ссылка
1. Держите блок шприца [1] шлицевым винтом [2] к себе. 2. Черные уплотняющие прокладки должны оставаться на месте в каждом отверстии (7). **ПРИМЕЧАНИЕ:** Если черные уплотнительные прокладки отсутствуют или повреждены, установите новую черную уплотнительную прокладку так, чтобы она плотно прилегала к стенкам отверстия для подсоединения трубки блока шприца. Подсоедините назад трубки, идущие от пипеттора наверх [3] и от клапана шприца к боковой части [4] блока шприца, фитингами с резьбой. 3. Установите блок шприца на установочные штырьки [5] держателя шприца. Фланец поршня должен быть над приводящим блоком [6]. Уберите все трубки в сторону. 4. Удерживайте блок шприца по установочным штырькам и затяните винт [2] от руки. Затяните винт шлицевой отверткой.	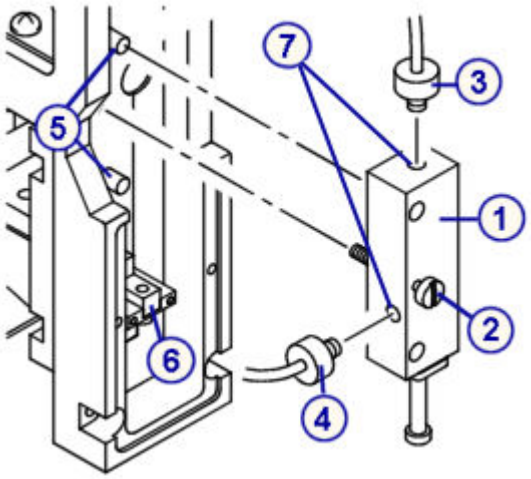

Установка держателя шприца и защитной крышки поршня

Шаги	Иллюстрация/ссылка
1. Установите держатель шприца [1], соединяющий приводящий блок с поршнем шприца. 2. Завинтите винты [2] отверткой Phillips. **ПРИМЕЧАНИЕ:** Для крепления держателя используются более короткие винты. Для крепления защитной крышки используются более длинные винты. 3. Установите прозрачную крышку поршня [3], затянув два (2) крестовых винта [4]. 4. Уберите абсорбирующее полотенце из зоны приводящего блока шприца.	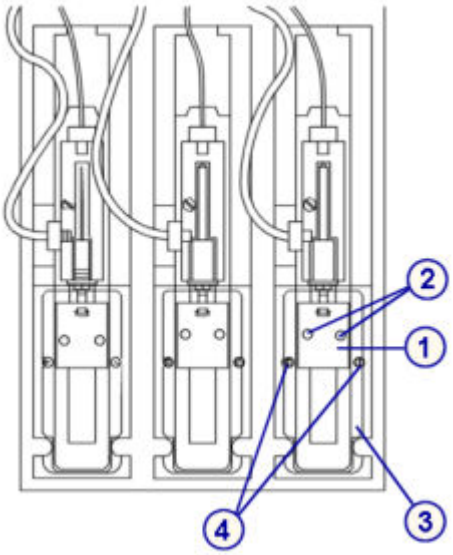

Регистрация МИ в Росздравнадзоре
www.nevacert.ru | info@nevacert.ru

Подготовка к работе

Шаги	Иллюстрация/ссылка
1. Выполните процедуру техобслуживания ***по необходимости*** *2132 Прокачка жидкостных линий*, стр. 9-39 для удаления возможного воздуха. 2. Выполняя прокачку, визуально проверьте, нет ли протечек. Если наблюдаются подкапывание или протечки, повторите процедуру инсталляции. 3. Выполните процедуру ***ежеквартального*** техобслуживания *6301 ТО шприца образца*, стр. 9-29 или *6303 ТО шприца реагента*, стр. 9-31 для регистрации замены уплотнительного кольца и уплотнительных насадок шприца образца или реагента в журнале техобслуживания. **ПРИМЕЧАНИЕ:** Выполняйте данную процедуру техобслуживания, только после замены уплотнительного кольца и уплотнительных насадок в обоих шприцах R1 и R2.	

Проверка

Тестирование

Шаги	Иллюстрация/ссылка
Выполните тестирование для проверки рабочих характеристик до внесения результатов пациента в отчет.	

Замена блока тарельчатого клапана помпы (*c*8000)

Замена блока тарельчатого клапана помпы промывки кювет, помпы промывки иглы и помпы (сильфонного типа) высококонцентрированных отходов состоит из следующих процедур.

- Снятие
  - *Определение местонахождения тарельчатого клапана помпы и пережатие трубки*, стр. 9-250
  - *Снятие тарельчатого клапана помпы*, стр. 9-251
- Замена
  - *Замена тарельчатого клапана помпы*, стр. 9-251
  - *Подготовка к работе*, стр. 9-251
- Проверка

  Проверка производится при подготовке к эксплуатации. Дополнительная проверка не требуется.

ПРИМЕЧАНИЕ: Для замены блока тарельчатого клапана во всех трех помпах используется аналогичная процедура.

Регистрация МИ в Росздравнадзоре
www.nevacert.ru | info@nevacert.ru

Необходимые условия	Аналитический модуль должен находиться в статусе Готов.
Предполагаемая длительность	10 минут
Необходимые инструменты/ материалы	• Зажим или большие кровоостанавливающие зажимы • Абсорбирующие полотенца • Дистиллированная вода
Заменяемые детали	Кат.№ 09D36-02 - Клапаны для помпы **ПРИМЕЧАНИЕ:** Во всех трех помпах используется аналогичный блок тарельчатого клапана.

ОСТОРОЖНО: Биологические РИСКИ. Это зона деятельности, в которой вы подвергаетесь риску воздействия потенциально инфицированного материала. См. *Биологические опасности*, стр. 8-6.

ОСТОРОЖНО: Химическая опасность. Данная процедура является химически опасной. См. специальную информацию о продукте в *Химические опасности*, стр. 8-8.

Снятие

Определение местонахождения тарельчатого клапана помпы и пережатие трубки

Шаги	Иллюстрация/ссылка
1. Откройте дверцу отделения помп и расходных материалов. 2. Найдите соответствующую помпу: – Помпа промывки кювет [1] – Помпа промывки иглы [2] – Помпа (сильфонного типа) высококонцентрированных отходов [3] 3. Пережмите гибкую впускную трубку [4] помпы с тарельчатым клапаном.	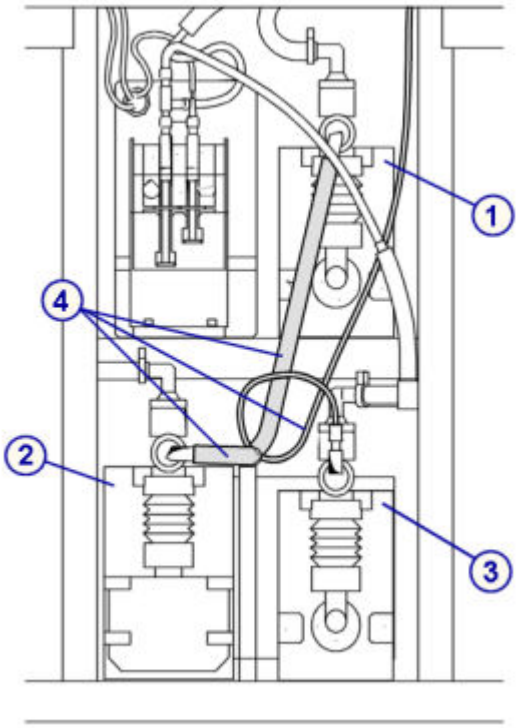

Регистрация МИ в Росздравнадзоре
www.nevacert.ru | info@nevacert.ru

Снятие тарельчатого клапана помпы

Шаги	Иллюстрация/ссылка
1. Положите абсорбирующие полотенца под область помпы, чтобы на них попадала вся жидкость. 2. Отвинтите верхний или боковой [1] угловой фитинг, удерживающий коннектор трубки на помпе. **ПРИМЕЧАНИЕ:** Рекомендуется заменять верхний и боковой тарельчатые клапаны одновременно. 3. Снимите тарельчатый клапан [3] и уплотнительное кольцо [4] с коннектора [2]. Чтобы снять верхний тарельчатый клапан, возможно придется удалить боковой коннектор, затем вытолкнуть верхний тарельчатый клапан вверх. 4. Утилизируйте клапан и уплотнительное кольцо.	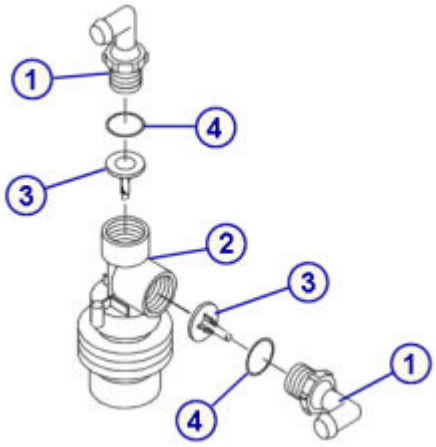

Замена

Замена тарельчатого клапана помпы

Шаги	Иллюстрация/ссылка
1. Промойте новый тарельчатый клапан и уплотнительное кольцо дистиллированной водой. 2. Установите тарельчатый клапан [3] и уплотнительное кольцо [4] в коннектор [2] как показано на рисунке. 3. Привинтите верхний или боковой [1] угловой фитинг к коннектору [2]. 4. Завинтите фитинг от руки на помпе. 5. Снимите зажим с гибкой трубки. 6. Уберите абсорбирующие полотенца из-под помпы.	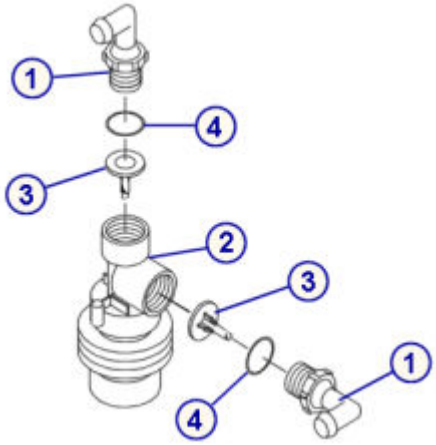

Подготовка к работе

Шаги	Иллюстрация/ссылка
1. Выполните процедуру техобслуживания ***по необходимости*** *2132 Прокачка жидкостных линий*, стр. 9-39 для удаления возможного воздуха. 2. Выполняя прокачку, визуально проверьте, нет ли протечек. Если наблюдаются подкапывание или протечки, повторите процедуру инсталляции.	

Регистрация МИ в Росздравнадзоре
www.nevacert.ru | info@nevacert.ru

Проверка

Шаги	Иллюстрация/ссылка
Проверка производится при подготовке к эксплуатации. Дополнительная проверка не требуется.	

Замена компонентов *c*16000

Замена компонентов для *c*16000 включает:

- *замену компонентов аналитического центра ARCHITECT c16000*, стр. 9-252
- *Замена компонентов отделения помп и расходных материалов системы ARCHITECT c16000*, стр. 9-290

замену компонентов аналитического центра ARCHITECT *c*16000

Замена компонентов аналитического центра описана в:

- *Компоненты аналитического центра ARCHITECT c16000*, стр. 9-252
- *Замена иглы образца (c16000)*, стр. 9-253
- *Замена игл реагента (c16000)*, стр. 9-256
- *Замена трубки иглы образца (c16000)*, стр. 9-260
- *Замена трубки иглы реагента (c16000)*, стр. 9-263
- *Замена лампы или платы лампы (c16000)*, стр. 9-267
- *Замена кюветы (c16000)*, стр. 9-271
- *Замена кюветного сегмента (c16000)*, стр. 9-275
- *Замена осушающих насадок кювет (c16000)*, стр. 9-277
- *Замена миксера (c16000)*, стр. 9-281
- *Замена модуля или иглы ICT (c16000)*, стр. 9-283
- *Замена зажима карусели образцов (c16000)*, стр. 9-288

Компоненты аналитического центра ARCHITECT *c*16000

На следующем рисунке показано расположение компонентов аналитического центра. Используйте данный рисунок при проведении процедур замены компонентов.

Регистрация МИ в Росздравнадзоре
www.nevacert.ru | info@nevacert.ru

Рисунок 9.23: Карта аналитического центра ARCHITECT c16000

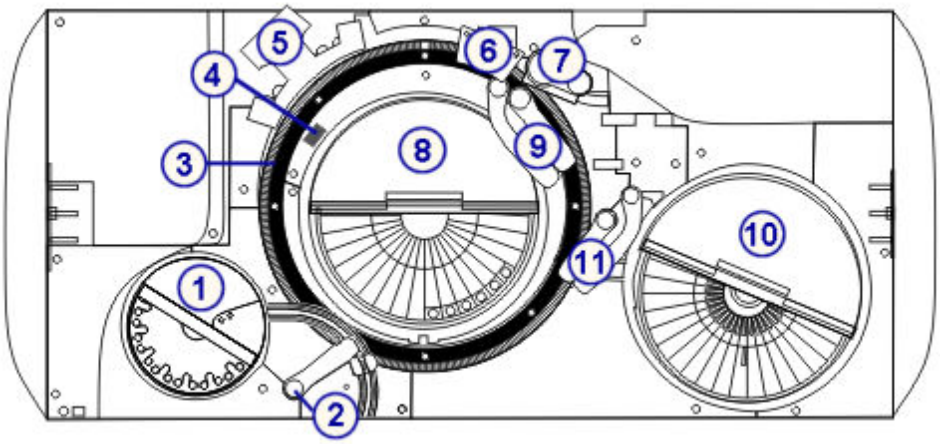

Обозначения:

1. Карусель образцов и крышка
2. Пипеттор образца
3. Реакционная карусель
4. Лампа
5. Блок перемешивания
6. Устройство промывки кювет
7. Блок ICT
8. Реагентная карусель 2 и крышка
9. Пипеттор(ы) реагента 2 (A и B)
10. Реагентная карусель 1 и крышка
11. Пипеттор(ы) реагента 1 (A и B)

Замена иглы образца (*c*16000)

ПРИМЕЧАНИЕ: Рекомендуется записывать дату установки иглы образца и отслеживать эти данные для гарантии того, что игла не будет использоваться в течение времени, превышающего четыре месяца.

Для замены игл(ы) образца выполните следующие процедуры:

- Снятие
  - *Подготовка к снятию иглы образца*, стр. 9-254
  - *Снятие иглы образца*, стр. 9-255
- Замена
  - *Установка иглы образца*, стр. 9-255
  - *Подготовка к работе*, стр. 9-256
- Проверка
  - *Калибровка пипеттора образца*, стр. 9-256
  - *Запуск контроля качества*, стр. 9-256

Регистрация МИ в Росздравнадзоре
www.nevacert.ru | info@nevacert.ru

Необходимые условия	Аналитический модуль должен находиться в статусе Готов.
Предполагаемая длительность	20 минут
Необходимые инструменты/ материалы	• Шлицевая отвертка • Абсорбирующее полотенце
Заменяемые детали	• Кат.№ 01G48-04 - Пробозаборник для образцов • Кат.№ 02J51-01 - Винт пробозаборника для реагентов/образцов (опция)

ОСТОРОЖНО: Биологические РИСКИ. Это зона деятельности, в которой вы подвергаетесь риску воздействия потенциально инфицированного материала. См. *Биологические опасности*, стр. 8-6.

ОСТОРОЖНО: Опасность при работе с аспирационной иглой. Острый наконечник иглы. Это зона деятельности, в которой вы подвергаетесь риску воздействия иглы. См. *Иглы и прочие острые предметы*, стр. 8-20.

ОСТОРОЖНО: Химическая опасность. Данная процедура является химически опасной. См. специальную информацию о продукте в *Химические опасности*, стр. 8-8.

Снятие

Подготовка к снятию иглы образца

Шаги	Иллюстрация/ссылка
1. *Снятие карусели образцов (c8000/c16000)*, стр. 10-710. 2. Запустите процедуру диагностики ***пипетторов*** *1161 Probe Move (Перемещение иглы)*, стр. 10-646, чтобы установить пипеттор образца над зоной карусели образцов.	

Регистрация МИ в Росздравнадзоре
www.nevacert.ru | info@nevacert.ru

Снятие иглы образца

Шаги	Иллюстрация/ссылка
1. Снимите крышку пипеттора образца, слегка сжав ее в специальных местах [1], чтобы отстегнуть язычки, и поднимите ее вверх [2]. 2. Положите абсорбирующее полотенце в зону карусели образцов под наконечником иглы. 3. С помощью шлицевой отвертки ослабьте винт иглы [3]. 4. Открутите, но не до конца, винт иглы [3] рукой, чтобы освободить иглу из гнезда пипеттора образца. 5. Открутите рукой, но не до конца, винт [4], удерживающий заземляющий провод иглы образца [5]. 6. Отсоедините заземляющий провод. 7. Аккуратно отсоедините трубку [6] от вершины иглы [7].	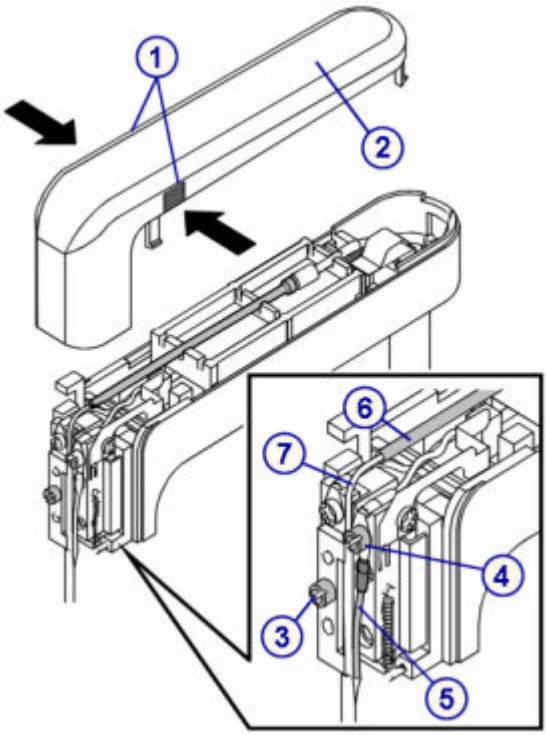

Замена

Установка иглы образца

Шаги	Иллюстрация/ссылка
1. Подсоедините трубку [1] к вершине новой иглы образца [2]. **ПРИМЕЧАНИЕ:** Не развальцовывайте и не растягивайте трубку. Трубка должна надеваться на иглу образца плотно, но не дальше изгиба иглы во избежание ослабления соединения. Если соединение трубки ослабло или после нескольких замен иглы с использованием одной и той же трубки рекомендуется заменить также и трубку. 2. Установите иглу образца на направляющие штифты [3] и проверьте, чтобы пластина иглы [4] была вровень с пластиной пипеттора образца. 3. Отвинтите винт старой иглы образца [5] и вставьте его в новую. Затяните винт [5] от руки, чтобы зафиксировать иглу. 4. Установите пипеттор ровно и затяните винт шлицевой отверткой. 5. Подсоедините заземляющий провод [6] к новой игле и затяните винт [7].	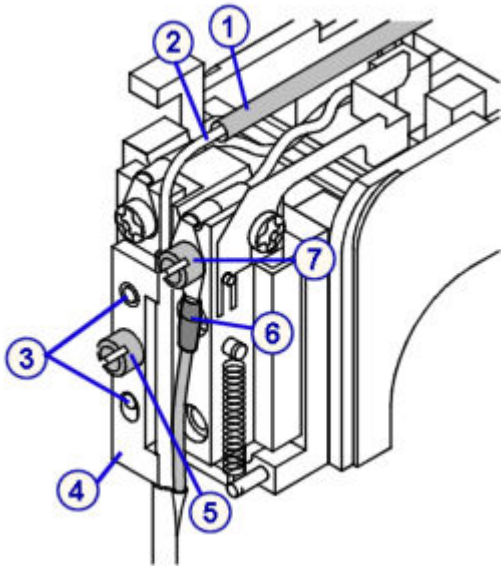

Регистрация МИ в Росздравнадзоре
www.nevacert.ru | info@nevacert.ru

Шаги	Иллюстрация/ссылка
6. Выполните процедуру диагностики ***пипетторов*** *1161 Probe Move (Перемещение иглы)*, стр. 10-646, чтобы переместить пипеттор образца в исходное положение. 7. Уберите абсорбирующее полотенце из зоны карусели образцов.	

Подготовка к работе

Шаги	Иллюстрация/ссылка
1. Выполните процедуру техобслуживания ***по необходимости*** *2132 Прокачка жидкостных линий*, стр. 9-39. 2. Проверьте, нет ли капель на игле и не подтекают ли трубка иглы образца и коннекторы. Если наблюдаются подкапывание или протечки, повторите процедуру установки. 3. Аккуратно установите на место крышку пипеттора [1]. Убедитесь, что трубка не повреждена и не пережата крышкой пипеттора. 4. Нажмите на конец крышки по направлению штока пипеттора [2] до щелчка. Крышка пипеттора должна полностью встать на свое место для обеспечения корректного определения уровня жидкости. 5. *Установка карусели образцов на место (c8000/ c16000)*, стр. 10-711.	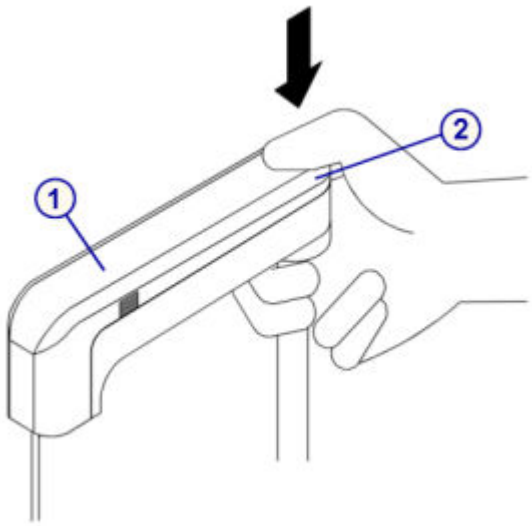

Проверка

Калибровка пипеттора образца

Шаги	Иллюстрация/ссылка
Выполните процедуру техобслуживания ***по необходимости*** *1120 Калибровка пипеттора образца*, стр. 9-35.	

Запуск контроля качества

Шаги	Иллюстрация/ссылка
Выполните тестирование для проверки рабочих характеристик до внесения результатов пациента в отчет.	

Замена игл реагента (*c*16000)

Для замены игл(ы) реагента выполните следующие процедуры:

- Снятие

Регистрация МИ в Росздравнадзоре
www.nevacert.ru | info@nevacert.ru

- *Подготовка к снятию иглы реагента*, стр. 9-258
- *Снятие иглы реагента*, стр. 9-258

• Замена

- *Установка иглы реагента*, стр. 9-259
- *Подготовка к работе*, стр. 9-260

• Проверка

- *Калибровка пипеттора реагента*, стр. 9-260
- *Запуск контроля качества*, стр. 9-260

Необходимые условия	Аналитический модуль должен находиться в статусе Готов.
Предполагаемая длительность	20 минут
Необходимые инструменты	• Шлицевая отвертка • Абсорбирующее полотенце
Заменяемые детали	• Кат.№ 09D48-03 - Пробозаборник для реагентов (R1A/R2B) левый • Кат.№ 09D49-03 - Пробозаборник для реагентов (R1B/R2A) правый • Кат.№ 09D48-10 - Винт пробозаборника для реагентов (опция)

ОСТОРОЖНО: Биологические РИСКИ. Это зона деятельности, в которой вы подвергаетесь риску воздействия потенциально инфицированного материала. См. *Биологические опасности*, стр. 8-6.

ОСТОРОЖНО: Опасность при работе с аспирационной иглой. Острый наконечник иглы. Это зона деятельности, в которой вы подвергаетесь риску воздействия иглы. См. *Иглы и прочие острые предметы*, стр. 8-20.

ОСТОРОЖНО: Химическая опасность. Данная процедура является химически опасной. См. специальную информацию о продукте в *Химические опасности*, стр. 8-8.

Регистрация МИ в Росздравнадзоре
www.nevacert.ru | info@nevacert.ru

Снятие

Подготовка к снятию иглы реагента

Шаги	Иллюстрация/ссылка
1. Найдите пипеттор реагента. **ПРИМЕЧАНИЕ:** Расположение пипетторов, см. *Компоненты аналитического центра ARCHITECT c16000*, стр. 9-252. – Доступ к пипетторам R1A [1] и R1B [2] осуществляется спереди системы. – Доступ к пипетторам R2A [3] и R2B [4] осуществляется с задней стороны системы. 2. Если пипеттор реагента не находится над промывочной чашкой, запустите процедуру диагностики ***пипетторов*** *1161 Probe Move (Перемещение иглы)*, стр. 10-646, чтобы установить пипеттор реагента на место.	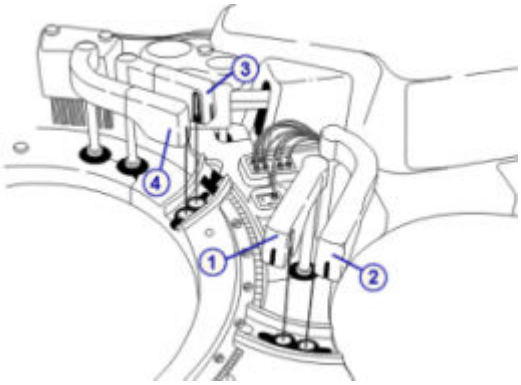

Снятие иглы реагента

Шаги	Иллюстрация/ссылка
1. Снимите крышку пипеттора реагента, раздвинув язычки [1] и аккуратно подняв крышку [2]. 2. Положите абсорбирующее полотенце под наконечник иглы. 3. С помощью шлицевой отвертки ослабьте винт иглы [3]. 4. Открутите, но не до конца, винт иглы [3] рукой, чтобы освободить иглу из гнезда пипеттора реагента. 5. Аккуратно отсоедините трубку [4] от вершины иглы [5].	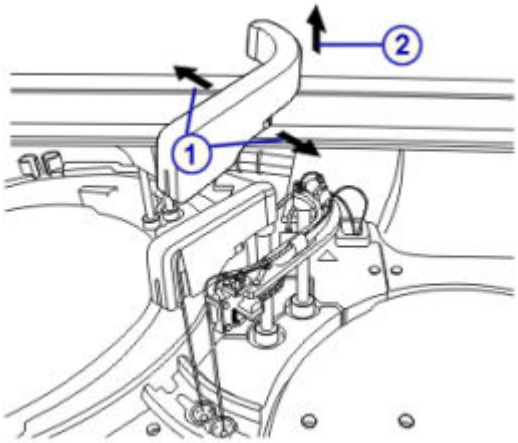 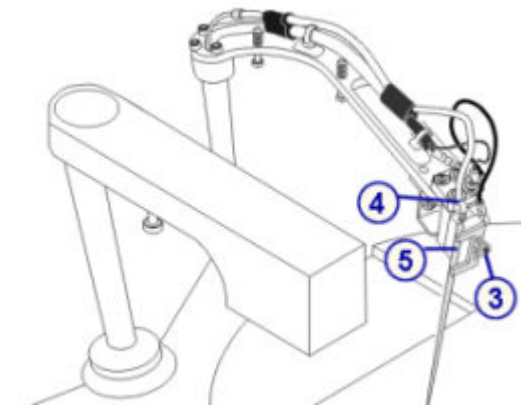

Регистрация МИ в Росздравнадзоре
www.nevacert.ru | info@nevacert.ru

Замена

Установка иглы реагента

Шаги	Иллюстрация/ссылка
1. Определите, какая игла подлежит замене, и возьмите соответствующую запасную часть: – Кат.№ 09D48-03 R1A/R2B (левый) используется с пипеттором R1A [1] или R2B [2] – Кат.№ 09D49-03 R1B/R2A (правый) используется с пипеттором R1B [3] или R2A [4] 2. Подсоедините трубку [5] к вершине новой иглы реагента [6]. **ПРИМЕЧАНИЕ:** Не изгибайте, не развальцовывайте и не растягивайте трубку. Трубка должна надеваться на иглу реагента плотно, но не дальше изгиба иглы во избежание ослабления соединения. Если соединение трубки ослабло или после нескольких замен иглы с использованием одной и той же трубки рекомендуется заменить также и трубку. 3. Установите новую иглу реагента [6] на направляющие штифты [7] и проверьте, чтобы пластина иглы [8] была вровень с пластиной пипеттора реагента. 4. Отвинтите винт старой иглы реагента [9] и вставьте его в новую. Затяните винт [9] от руки, чтобы зафиксировать иглу. 5. Установите пипеттор ровно и затяните винт шлицевой отверткой. 6. Выполните процедуру диагностики ***пипетторов*** *1161 Probe Move (Перемещение иглы)*, стр. 10-646, чтобы переместить пипеттор реагента в исходное положение. 7. Уберите абсорбирующее полотенце из зоны рабочего раствора.	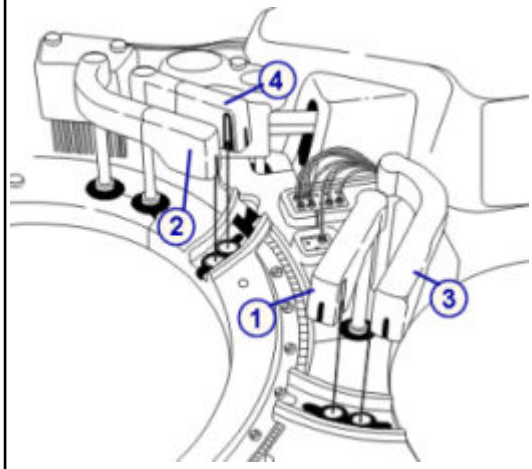 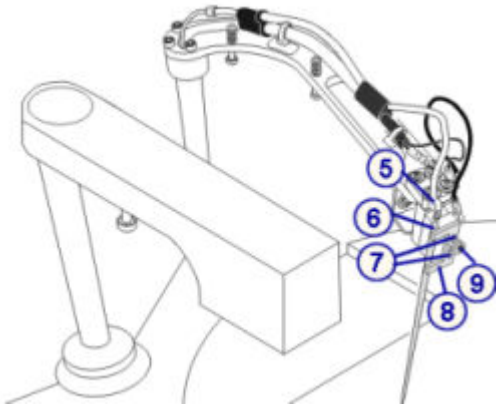

Регистрация МИ в Росздравнадзоре
www.nevacert.ru | info@nevacert.ru

Подготовка к работе

Шаги	Иллюстрация/ссылка
1. Выполните процедуру техобслуживания ***по необходимости*** *2132 Прокачка жидкостных линий*, стр. 9-39. 2. Проверьте, нет ли капель на игле и не подтекают ли трубка иглы реагента и коннекторы. Если наблюдаются подкапывание или протечки, повторите процедуру установки. 3. Аккуратно установите на место крышку пипеттора. Убедитесь, что трубка не повреждена и не пережата крышкой пипеттора. Чтобы выровнять крышку, слегка пошевелите ее.	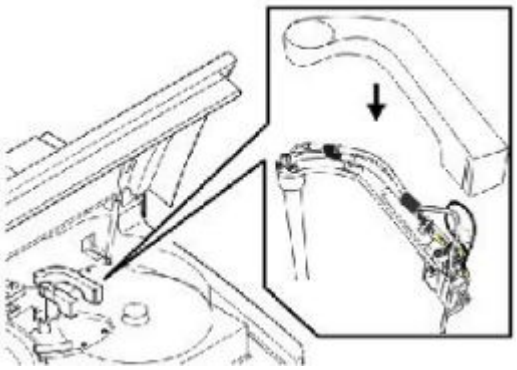

Проверка

Калибровка пипеттора реагента

по необходимости	Иллюстрация/ссылка
Выполните соответствующую процедуру техобслуживания ***по необходимости*** : • *1121 Калибровка пипеттора R1*, стр. 9-36, или • *1122 Калибровка пипеттора R2*, стр. 9-37	

Запуск контроля качества

Шаги	Иллюстрация/ссылка
Выполните тестирование для проверки рабочих характеристик до внесения результатов пациента в отчет.	

Замена трубки иглы образца (*c*16000)

Для замены трубки иглы образца выполните следующие процедуры:

- Снятие
  - *Подготовка к снятию трубки иглы образца*, стр. 9-261
  - *Снятие трубки иглы образца*, стр. 9-262
- Замена
  - *Установка трубки иглы образца*, стр. 9-262
  - *Подготовка к работе*, стр. 9-263
- Проверка
  - *Запуск контроля качества*, стр. 9-263

Необходимые условия	Аналитический модуль должен находиться в статусе Готов.

Регистрация МИ в Росздравнадзоре
www.nevacert.ru | info@nevacert.ru

Предполагаемая длительность	15 минут
Необходимые инструменты/ материалы	Абсорбирующее полотенце
Заменяемые детали	Кат.№ 01G48-05 - Соединительная трубка для пробозаборника образцов

ОСТОРОЖНО: Биологические РИСКИ. Это зона деятельности, в которой вы подвергаетесь риску воздействия потенциально инфицированного материала. См. *Биологические опасности*, стр. 8-6.

ОСТОРОЖНО: Опасность при работе с аспирационной иглой. Острый наконечник иглы. Это зона деятельности, в которой вы подвергаетесь риску воздействия иглы. См. *Иглы и прочие острые предметы*, стр. 8-20.

ОСТОРОЖНО: Химическая опасность. Данная процедура является химически опасной. См. специальную информацию о продукте в *Химические опасности*, стр. 8-8.

Снятие

Подготовка к снятию трубки иглы образца

Шаги	Иллюстрация/ссылка
1. *Снятие карусели образцов (c8000/c16000)*, стр. 10-710 2. Запустите процедуру диагностики ***пипетторов*** *1161 Probe Move (Перемещение иглы)*, стр. 10-646, чтобы установить пипеттор образца над зоной карусели образцов.	

Регистрация МИ в Росздравнадзоре
www.nevacert.ru | info@nevacert.ru

Снятие трубки иглы образца

Шаги	Иллюстрация/ссылка
1. Снимите крышку пипеттора образца, слегка сжав ее в специальных местах [1], чтобы отстегнуть язычки, и поднимите ее вверх [2]. 2. Положите абсорбирующее полотенце в зону карусели образцов под наконечником иглы. 3. Отвинтите трубку от коннектора [3]. Убедитесь в том, что черное уплотнительное кольцо внутри коннектора трубки осталось на своем месте. 4. Аккуратно отсоедините трубку [4] от вершины иглы [5].	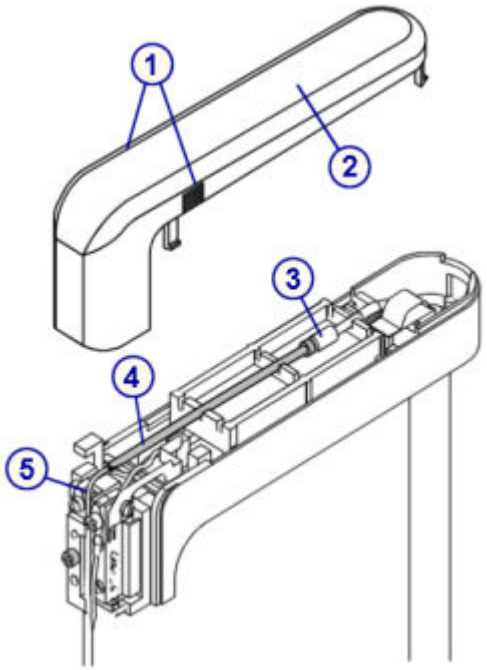

Замена

Установка трубки иглы образца

Шаги	Иллюстрация/ссылка
1. Подсоедините конец новой трубки [1] к вершине иглы образца [2]. **ПРИМЕЧАНИЕ:** Не развальцовывайте и не растягивайте новую трубку. Трубка должна надеваться на иглу образца плотно, но не дальше изгиба иглы во избежание ослабления соединения. 2. Убедитесь в том, что черное уплотнительное кольцо внутри коннектора трубки осталось на своем месте [3]. 3. Привинтите противоположный конец трубки [4] к коннектору [3]. 4. Выполните процедуру диагностики ***пипетторов*** *1161 Probe Move (Перемещение иглы)*, стр. 10-646, чтобы переместить пипеттор образца в исходное положение. 5. Уберите абсорбирующее полотенце из зоны карусели образцов.	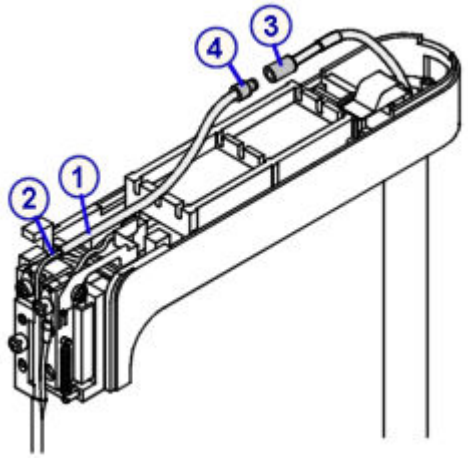

Регистрация МИ в Росздравнадзоре
www.nevacert.ru | info@nevacert.ru

Подготовка к работе

Шаги	Иллюстрация/ссылка
1. Выполните процедуру техобслуживания ***по необходимости*** *2132 Прокачка жидкостных линий*, стр. 9-39. 2. Проверьте, нет ли капель на игле и не подтекают ли трубка иглы образца и коннекторы. Если наблюдаются подкапывание или протечки, повторите процедуру установки. 3. Аккуратно установите на место крышку пипеттора [1]. Убедитесь, что трубка не повреждена и не пережата крышкой пипеттора. 4. Нажмите на конец крышки по направлению штока пипеттора [2] до щелчка. Крышка пипеттора должна полностью встать на свое место для обеспечения корректного определения уровня жидкости. 5. *Установка карусели образцов на место (c8000/ c16000)*, стр. 10-711.	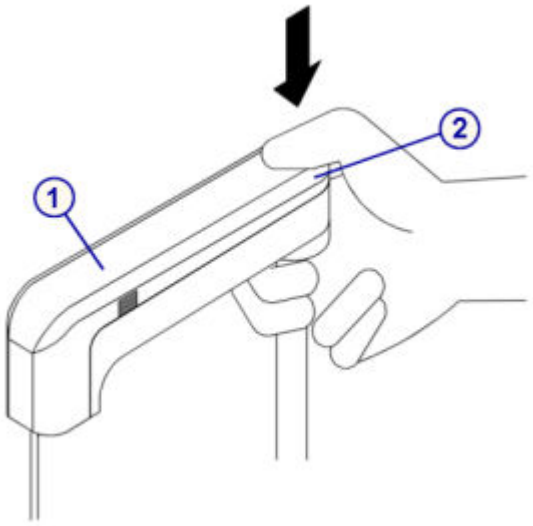

Проверка

Запуск контроля качества

Шаги	Иллюстрация/ссылка
Выполните тестирование для проверки рабочих характеристик до внесения результатов пациента в отчет.	

Замена трубки иглы реагента (*c*16000)

Для замены трубки иглы реагента выполните следующие процедуры:

- Снятие
  - *Подготовка к снятию трубки иглы реагента*, стр. 9-264
  - *Снятие трубки иглы реагента*, стр. 9-264
- Замена
  - *Установка трубки иглы реагента*, стр. 9-265
  - *Подготовка к работе*, стр. 9-267
- Проверка
  - *Запуск контроля качества*, стр. 9-267

Необходимые условия	Аналитический модуль должен находиться в статусе Готов.
Предполагаемая длительность	15 минут

Регистрация МИ в Росздравнадзоре
www.nevacert.ru | info@nevacert.ru

Необходимые инструменты/ материалы	• Абсорбирующее полотенце • Шлицевая отвертка
Заменяемые детали	• Кат.№ 09D48-05 - Соединительные трубки для пробозаборника реагентов R1&2A • LD 09D49-05 - Трубка, коннектор для игл R, R1 и 2B • Кат.№ 09D48-10 - Винт пробозаборника для реагентов (опция)

ОСТОРОЖНО: Биологические РИСКИ. Это зона деятельности, в которой вы подвергаетесь риску воздействия потенциально инфицированного материала. См. *Биологические опасности*, стр. 8-6.

ОСТОРОЖНО: Опасность при работе с аспирационной иглой. Острый наконечник иглы. Это зона деятельности, в которой вы подвергаетесь риску воздействия иглы. См. *Иглы и прочие острые предметы*, стр. 8-20.

ОСТОРОЖНО: Химическая опасность. Данная процедура является химически опасной. См. специальную информацию о продукте в *Химические опасности*, стр. 8-8.

Снятие

Подготовка к снятию трубки иглы реагента

Шаги	Иллюстрация/ссылка
1. Найдите пипеттор реагента. **ПРИМЕЧАНИЕ:** Расположение пипетторов, см. *Компоненты аналитического центра ARCHITECT c16000*, стр. 9-252. – Доступ к пипетторам R1 A [1] и B [2] осуществляется спереди системы. – Доступ к пипетторам R2 A [3] и B [4] осуществляется с задней стороны системы. 2. Если пипеттор реагента не находится над промывочной чашкой, запустите процедуру диагностики ***пипетторов*** *1161 Probe Move (Перемещение иглы)*, стр. 10-646, чтобы установить пипеттор реагента на место.	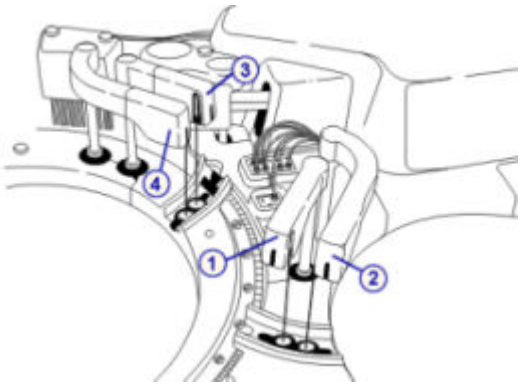

Снятие трубки иглы реагента

Шаги	Иллюстрация/ссылка
1. Снимите крышку пипеттора реагента, раздвинув язычки [1] и аккуратно подняв крышку [2]. 2. Положите абсорбирующее полотенце под наконечник иглы.	

Регистрация МИ в Росздравнадзоре
www.nevacert.ru | info@nevacert.ru

Шаги	Иллюстрация/ссылка
3. С помощью шлицевой отвертки ослабьте винт иглы [3]. Открутите, но не до конца, винт иглы рукой, чтобы освободить иглу из гнезда консоли пипеттора реагента. Не откручивайте винт до конца. 4. Аккуратно отсоедините трубку от вершины иглы [4] и снимите трубку с черных зажимов [5]. 5. Аккуратно отсоедините трубку от металлического коннектора [6].	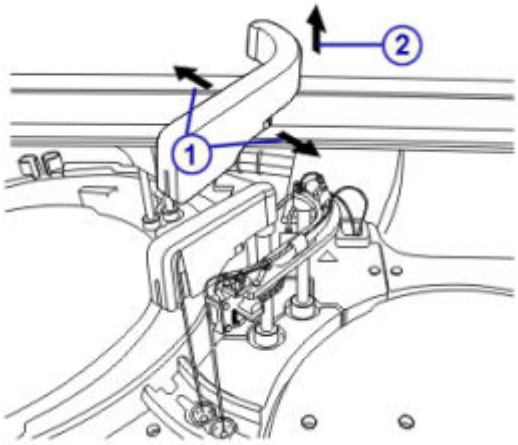 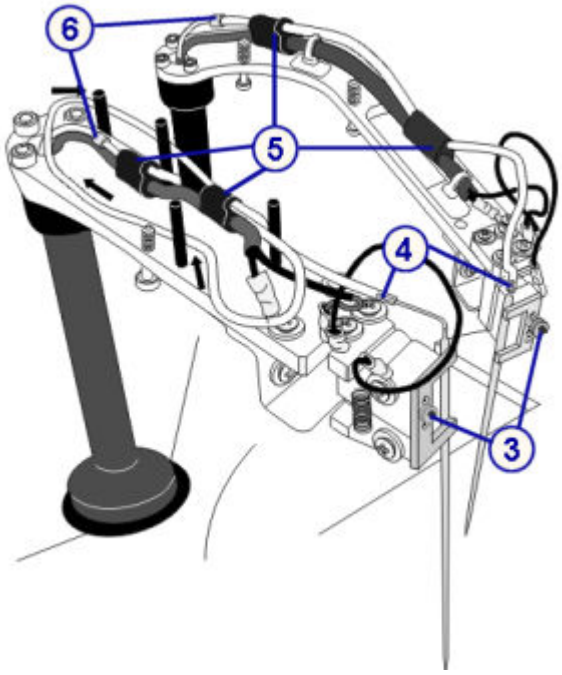

Замена

Установка трубки иглы реагента

Шаги	Иллюстрация/ссылка
1. Подсоедините конец новой трубки и металлический коннектор [1] к трубке пипеттора реагента [2]. **ПРИМЕЧАНИЕ:** Не развальцовывайте и не растягивайте новую трубку. 2. Проложите трубку, выполнив одно из следующих действий: – Для пипетторов реагента R1B и R2B, уложите трубку в черные зажимы [3] и [4]. Переходите к шагу 5.	

Регистрация МИ в Росздравнадзоре
www.nevacert.ru | info@nevacert.ru

Шаги	Иллюстрация/ссылка
– Для пипетторов реагента R1A и R2A, вставьте трубку в первый черный зажим [3] на металлическом коннектор. Переходите к шагу 3. **ПРИМЕЧАНИЕ:** Важно проложить трубку согласно инструкциям во избежание ее пережима при установке крышки. 3. Проложите трубку до переднего края консоли для реагентов и затем вокруг консоли к ее задней части, стараясь не повредить трубку. 4. Аккуратно оберните трубку по направлению к передней части консоли для реагентов и затем уложите ее во второй черный зажим [4]. 5. Подсоедините трубку [5] к игле реагента [6]. **ПРИМЕЧАНИЕ:** Не изгибайте, не развальцовывайте и не растягивайте новую трубку. Трубка должна надеваться на иглу реагента плотно, но не дальше изгиба иглы во избежание ослабления соединения. 6. Установите иглу [6] на направляющие штифты [7] так, чтобы пластина иглы была вровень с пластиной на консоли пипеттора реагента. 7. Затяните винт [8] от руки, чтобы зафиксировать иглу. Установите консоль пипеттора ровно и затяните винт отверткой. 8. Завершите процедуру диагностики ***пипетторов*** *1161 Probe Move (Перемещение иглы)*, стр. 10-646, чтобы переместить пипеттор реагента в исходное положение. 9. Уберите абсорбирующее полотенце.	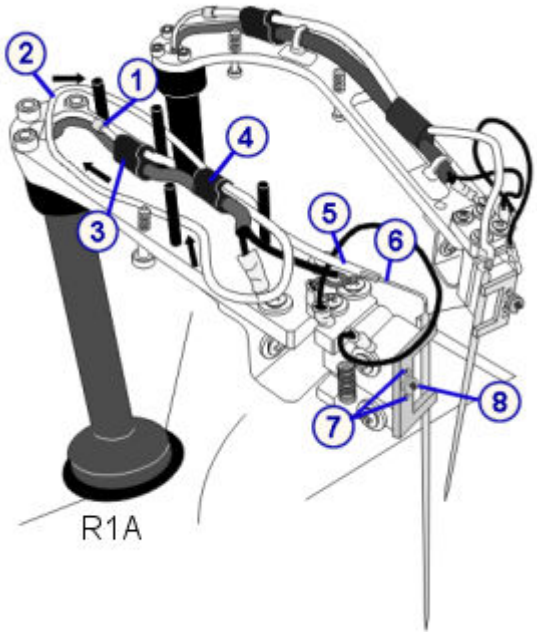 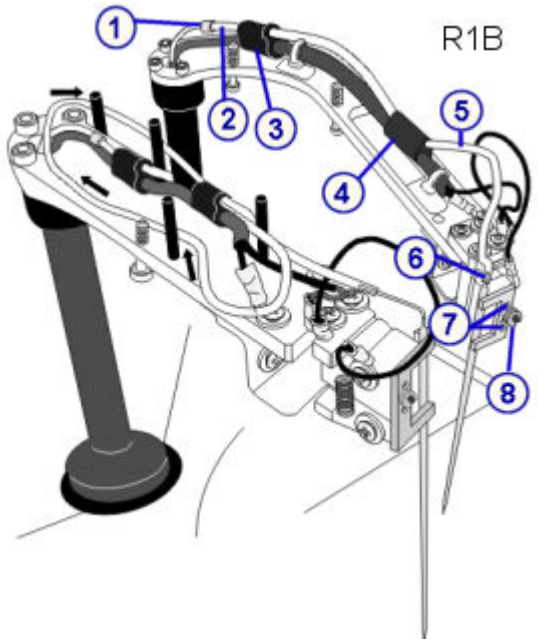

Регистрация МИ в Росздравнадзоре
www.nevacert.ru | info@nevacert.ru

Подготовка к работе

Шаги	Иллюстрация/ссылка
1. Выполните процедуру техобслуживания ***по необходимости*** *2132 Прокачка жидкостных линий*, стр. 9-39. 2. Проверьте, нет ли капель на игле и не подтекают ли трубка иглы реагента и коннекторы. Если наблюдаются подкапывание или протечки, повторите процедуру установки. 3. Аккуратно установите на место крышку пипеттора. Убедитесь, что трубка не повреждена и не пережата крышкой пипеттора. Чтобы выровнять крышку, слегка пошевелите ее.	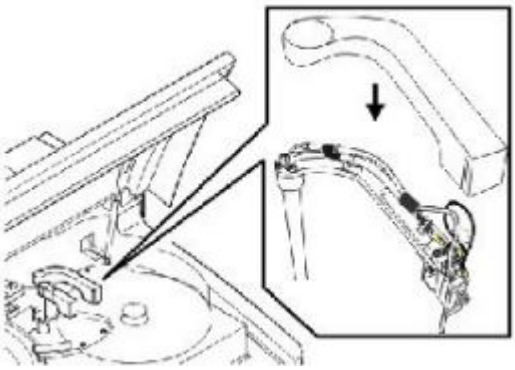

Проверка

Запуск контроля качества

Шаги	Иллюстрация/ссылка
Выполните тестирование для проверки рабочих характеристик до внесения результатов пациента в отчет.	

Замена лампы или платы лампы (*c*16000)

Замена лампы или платы лампы включает следующие процедуры:

- Снятие
  - *Подготовка к снятию*, стр. 9-268
  - *Снятие крышек*, стр. 9-268
  - *Отсоединение разъемов кабелей*, стр. 9-269
  - *Снятие лампы*, стр. 9-269
- Замена
  - *Установка платы лампы и самой лампы*, стр. 9-270
  - *Установка разъемов кабелей*, стр. 9-270
  - *Установка крышки аналитического модуля*, стр. 9-271
  - *Подготовка к работе*, стр. 9-271
- Проверка
  - *Тестирование*, стр. 9-271

Необходимые условия	Выключите аналитический модуль.
Предполагаемая длительность	15 минут **ПРИМЕЧАНИЕ:** Время не учитывает прогрев лампы (30 минут)

Регистрация МИ в Росздравнадзоре
www.nevacert.ru | info@nevacert.ru

Необходимые инструменты/ материалы	• Отвертка Phillips • Перчатки
Заменяемые детали	Кат.№ 09D45-03 - Лампа

ОСТОРОЖНО: Вероятность поражения электрическим током. Запрещается снимать лампу или плату лампы при включенном аналитическом модуле. См. *Электрические опасности*, стр. 8-17.

ОСТОРОЖНО: Горячая поверхность. При выполнении этого действия или в этой зоне возможен контакт с горячими поверхностями. См. *Горячие предметы*, стр. 8-24.

Снятие

Подготовка к снятию

Шаги	Иллюстрация/ссылка
Выключите аналитический модуль главным автоматическим выключателем, расположенным на задней панели модуля. См. *Выключение аналитического модуля и/или податчика образцов*, стр. 5-11.	

Снятие крышек

Шаги	Иллюстрация/ссылка
WEEE: Подождите не менее пяти минут после отключения питания, чтобы дать лампе и ее держателю остыть. **ПРИМЕЧАНИЕ:** Доступ к лампе возможен на задней части аналитического модуля. 1. Откройте заднюю крышку аналитического модуля. Найдите заднюю крышку реакционной карусели [1], расположенной между 2 реагентной каруселью [2] и реакционной каруселью [3]. 2. Отверните винты [4], крепящие крышку, и снимите крышку.	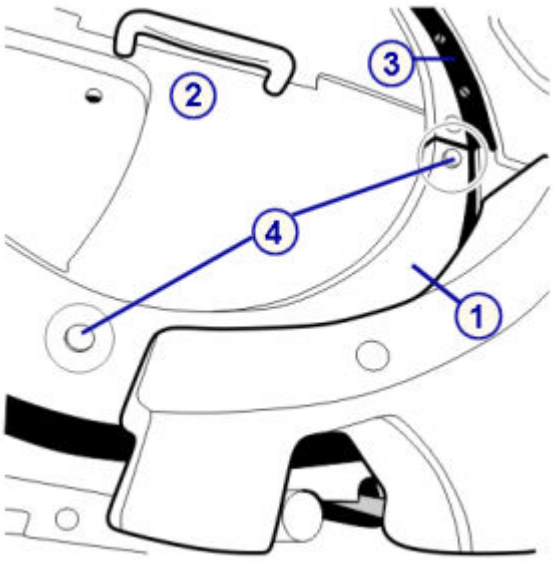

Регистрация МИ в Росздравнадзоре
www.nevacert.ru | info@nevacert.ru

Отсоединение разъемов кабелей

Шаги	Иллюстрация/ссылка
1. Найдите клеммную колодку [1]. 2. Снимите прозрачную крышку [2] с клеммной колодки, сжав оба конца и подняв ее вверх. 3. С помощью отвертки Phillips полностью открутите два невыпадающих винта [3], крепящих два кабеля лампы [4] к клеммной колодке. 4. Поднимите винты [5] и полностью опустите кабели лампы [4], чтобы их можно было вытащить под винтами.	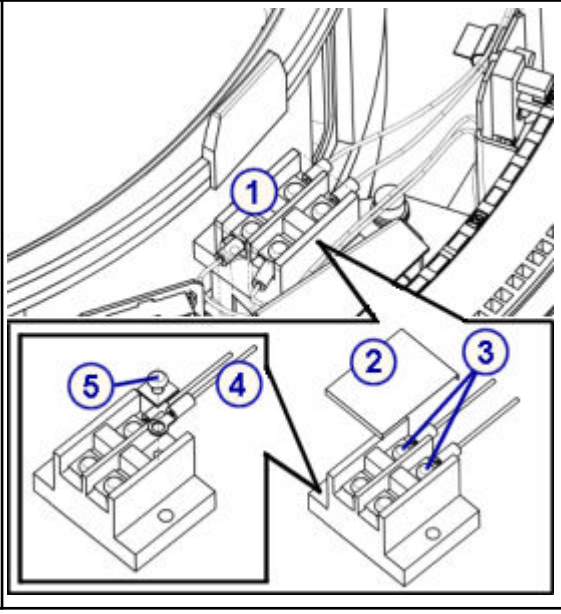

Снятие лампы

Шаги	Иллюстрация/ссылка
WEEE: Подождите не менее пяти минут после отключения питания, чтобы дать лампе и ее держателю остыть. 1. Полностью отверните верхний барашковый винт [1] на плате лампы [2] в корпусе. 2. Поднимите плату лампы и отверните другой барашковый винт [3], чтобы снять лампу с платы.	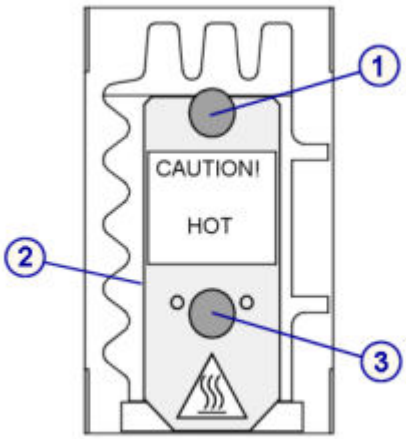

Регистрация МИ в Росздравнадзоре
www.nevacert.ru | info@nevacert.ru

Замена

Установка платы лампы и самой лампы

Шаги	Иллюстрация/ссылка
ВАЖНО: Следующие действия нужно выполнять в перчатках. Жировые следы на стеклянной поверхности лампы сокращают срок службы лампы. При необходимости, очистите стеклянную поверхность этиловым спиртом. 1. Вставьте запасную лампу [1], поместив штыри [2] в прорези [3] на плате лампы [4]. 2. Нить накаливания [5] должна располагаться перпендикулярно плате лампы [4]. 3. Затяните барашковый винт [6] на плате лампы, полностью вставив лампу в прорези. 4. Вставьте собранную лампу в корпус [7], прижав ее к пластинчатой пружине [8], и опустите ее в корпус. Убедитесь, что лампа правильно села в корпус. 5. Убедитесь, что кабели лампы [9] проведены через прорезь за лампой и не прижаты платой лампы. 6. Затяните барашковый винт [10], чтобы зафиксировать лампу.	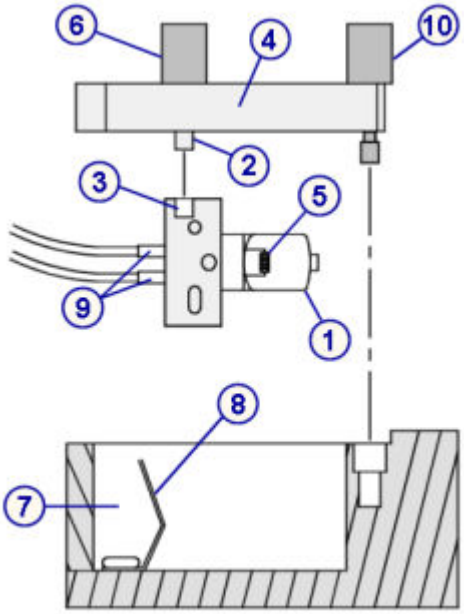

Установка разъемов кабелей

Шаги	Иллюстрация/ссылка
1. Поднимите винты [1] и вставьте кабели [2] под винты. 2. С помощью отвертки Phillips полностью затяните два невыпадающих винта [3], крепящих два кабеля лампы [4] к клеммной колодке. 3. Обрежьте избыточные кабели лампы и зафиксируйте их белым пластиковым зажимом [5]. 4. Установите прозрачную крышку [6] на клеммную колодку. 5. Включите аналитический модуль. Компьютерный блок ДОЛЖЕН быть включен раньше аналитического модуля для выполнения надлежащей инициализации. 6. Проверьте рассеивание света вокруг крышки корпуса лампы.	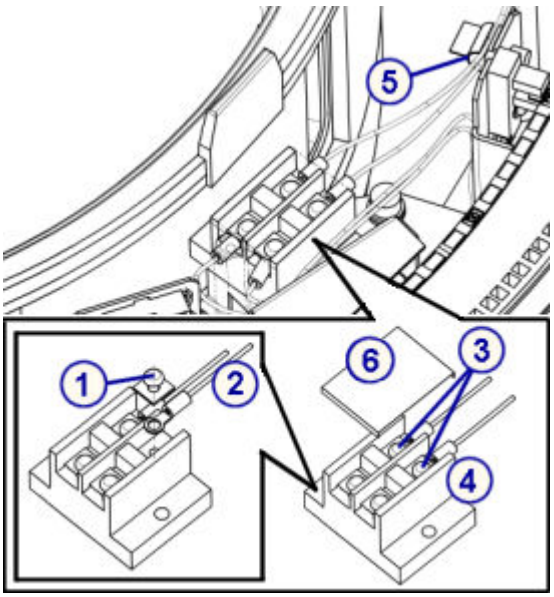

Регистрация МИ в Росздравнадзоре
www.nevacert.ru | info@nevacert.ru

Установка крышки аналитического модуля

Шаги	Иллюстрация/ссылка
1. Установите на место заднюю крышку реагентной карусели. 2. Закройте заднюю крышку аналитического модуля.	

Подготовка к работе

Шаги	Иллюстрация/ссылка
1. *Запуск аналитического модуля и/или податчика образцов*, стр. 5-15, для изменения статуса аналитического модуля и податчика образцов с Остановлен на Готов. **ВАЖНО:** Перед выполнением тестов лампа должна прогреться в течение 30 минут. 2. Выполните процедуру ***ежеквартального*** техобслуживания *1003 Замена лампы*, стр. 9-28для регистрации замены лампы в журнале техобслуживания.	

Проверка

Тестирование

Шаги	Иллюстрация/ссылка
Выполните тестирование для проверки рабочих характеристик до внесения результатов пациента в отчет.	

Замена кюветы (*c*16000)

Замена кюветы состоит из следующих процедур.

- Снятие
  - *Снятие кюветного сегмента*, стр. 9-272
  - *Очистка сменной кюветы*, стр. 9-273
  - *Снятие отдельной пары кювет*, стр. 9-273
- Замена
  - *Установка отдельной пары кювет*, стр. 9-274
  - *Установка кюветного сегмента на место*, стр. 9-274
- Проверка
  - *Выполнение процедуры диагностики реакционной карусели 3010 Возврат/перемещение реакционной карусели в исходное положение*, стр. 9-275

Регистрация МИ в Росздравнадзоре
www.nevacert.ru | info@nevacert.ru

Необходимые условия	Аналитический модуль должен находиться в статусе Готов.
Предполагаемая длительность	15 минут
Необходимые инструменты/ материалы	• Детергент A • Безворсовое абсорбирующее полотенце • Ватные тампоны • Шлицевая отвертка • Дистиллированная вода • Достаточно большой контейнер для новых кювет • Перчатки
Заменяемые детали	Кат.№ 09D33-03 - Заменяемая пара квет

ОСТОРОЖНО: Биологические РИСКИ. Это зона деятельности, в которой вы подвергаетесь риску воздействия потенциально инфицированного материала. См. *Биологические опасности*, стр. 8-6.

ОСТОРОЖНО: Опасность при работе с аспирационной иглой. Острый наконечник иглы. Это зона деятельности, в которой вы подвергаетесь риску воздействия иглы. См. *Иглы и прочие острые предметы*, стр. 8-20.

ОСТОРОЖНО: Химическая опасность. Данная процедура является химически опасной. См. специальную информацию о продукте в *Химические опасности*, стр. 8-8.

Снятие

Снятие кюветного сегмента

Шаги	Иллюстрация/ссылка
1. Определите номер кюветы, подлежащей замене. 2. Найдите кювету в реакционной карусели. 3. Выполните процедуру диагностики ***каруселей*** *3010 Возврат/перемещение реакционной карусели в исходное положение*, стр. 10-652, чтобы повернуть карусель так, чтобы кюветный сегмент [2], содержащий кювету, оказался спереди модуля. 4. С помощью шлицевой отвертки ослабьте два винта [1] наверху кюветного сегмента, чтобы можно было вынуть сегмент из реакционной карусели. 5. Проверьте все кюветы сегмента и замените поврежденные. 6. Отложите кюветный сегмент в сторону на безворсовое абсорбирующее полотенце.	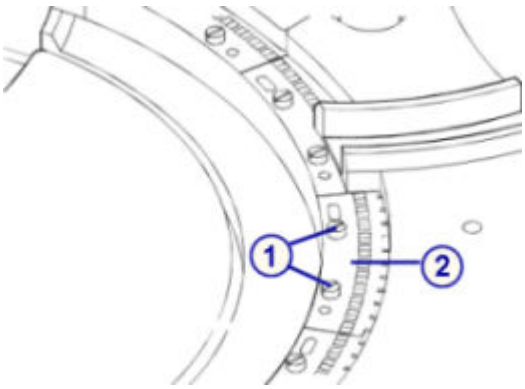

Регистрация МИ в Росздравнадзоре
www.nevacert.ru | info@nevacert.ru

Очистка сменной кюветы

Шаги	Иллюстрация/ссылка
ВАЖНО: Следующие действия нужно выполнять в перчатках. Если работать без перчаток, отпечатки пальцев могут быть причиной неточности оптического считывания. 1. Извлеките новую кювету(ы) из транспортировочного контейнера и положите ее на безворсовое абсорбирующее полотенце. 2. Смочите ватный тампон раствором детергента A и очистите новую кювету(ы) внутри и снаружи. 3. Наполните чистый контейнер без осадка [1] достаточным количеством дистиллированной воды, чтобы новая кювета(ы) [2] полностью погрузилась в нее. 4. Промойте кювету(ы) водой для удаления детергента A и высушите кювету(ы).	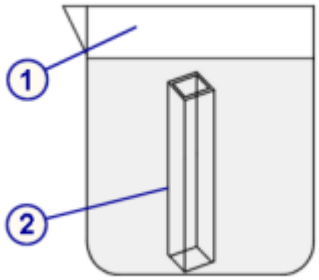

Снятие отдельной пары кювет

Шаги	Иллюстрация/ссылка
ВАЖНО: Следующие действия нужно выполнять в перчатках. Если работать без перчаток, отпечатки пальцев могут быть причиной неточности оптического считывания. 1. Возьмитесь за кюветный сегмент [1] и аккуратно вытолкните вверх требуемую пару кювет [2], чтобы вытащить ее из сегмента. **WEEE:** Листовая пружина [3] между двумя кюветами очень острая! С ней следует обращаться осторожно. **ПРИМЕЧАНИЕ:** Следите за тем, чтобы не потерять данную пружину, поскольку запасной пружины в комплекте поставки не предусмотрено. 2. Как только часть пары кювет появится над верхней поверхностью сегмента, аккуратно возьмитесь за нее и вытащите наружу.	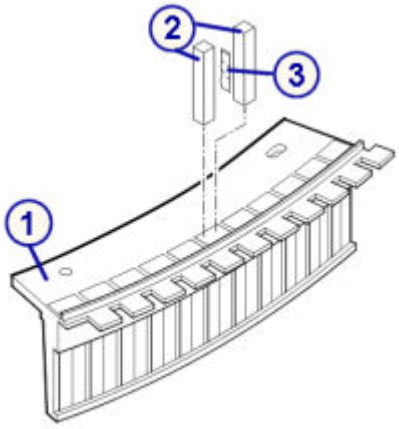

Регистрация МИ в Росздравнадзоре
www.nevacert.ru | info@nevacert.ru

Замена

Установка отдельной пары кювет

Шаги	Иллюстрация/ссылка
1. Выровняйте новые кюветы так, чтобы замороженные стороны кювет были обращены друг к другу. Для обеспечения оптимального функционирования системы ARCHITECT *c*16000 в течение всего срока службы, кюветы необходимо заменять через каждые 12 лет эксплуатации. 2. Установите листовые пружины между замороженными сторонами двух кювет. Квадратный конец листовой пружины [1] должен находиться наверху кюветной пары [2]. **WEEE:** Пружина очень острая, обращайтесь с ней с осторожностью. 3. Удерживая пружину между двумя кюветами, вставьте кюветы в сегмент. 4. Аккуратно втолкните пару кювет вниз так, чтобы верх кювет был немного ниже верхней поверхности кюветного сегмента [3]. 5. Проверьте, чтобы замороженные стороны не были видны и чтобы нижний край кювет был вровень с остальными кюветами. Возможно, потребуется аккуратно прижать их к нижнему внешнему краю.	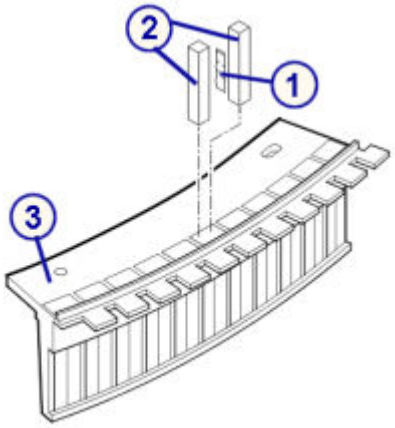

Установка кюветного сегмента на место

Шаги	Иллюстрация/ссылка
1. Установите кюветный сегмент [1] на направляющие штифты реакционной карусели [2]. 2. Завинтите винты [3] в сегмент от руки. 3. Слегка затяните винты шлицевой отверткой.	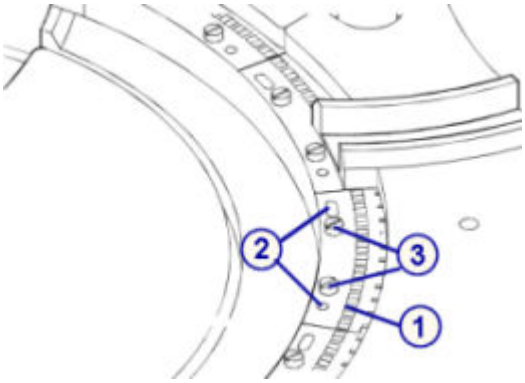

Регистрация МИ в Росздравнадзоре
www.nevacert.ru | info@nevacert.ru

Проверка

Выполнение процедуры диагностики реакционной карусели 3010 Возврат/перемещение реакционной карусели в исходное положение

Шаги	Иллюстрация/ссылка
Выполните процедуру диагностики ***каруселей*** *3010 Возврат/перемещение реакционной карусели в исходное положение*, стр. 10-652, чтобы убедиться, что кюветный сегмент установлен правильно.	

Замена кюветного сегмента (*c*16000)

Замена кюветного сегмента состоит из следующих процедур.

- Снятие
  - *Снятие кюветного сегмента*, стр. 9-276
  - *Очистка сменного кюветного сегмента*, стр. 9-276
- Замена
  - *Установка кюветного сегмента*, стр. 9-277
- Проверка
  - *Выполнение процедуры диагностики реакционной карусели 3010 Возврат/перемещение реакционной карусели в исходное положение*, стр. 9-277

Необходимые условия	Аналитический модуль должен находиться в статусе Готов.
Предполагаемая длительность	15 минут
Необходимые инструменты/ материалы	• Детергент A • Безворсовое абсорбирующее полотенце • Ватные тампоны • Шлицевая отвертка • Дистиллированная вода • Достаточно большой контейнер для новых кювет • Перчатки
Заменяемые детали	Кат.№ 09D32-03 - Кюветный сегмент

ОСТОРОЖНО: Биологические РИСКИ. Это зона деятельности, в которой вы подвергаетесь риску воздействия потенциально инфицированного материала. См. *Биологические опасности*, стр. 8-6.

ОСТОРОЖНО: Химическая опасность. Данная процедура является химически опасной. См. специальную информацию о продукте в *Химические опасности*, стр. 8-8.

Регистрация МИ в Росздравнадзоре
www.nevacert.ru | info@nevacert.ru

Снятие

Снятие кюветного сегмента

Шаги	Иллюстрация/ссылка
1. Определите, какой кюветный сегмент требует замены. 2. Найдите кюветный сегмент в реакционной карусели. 3. Выполните процедуру диагностики ***каруселей** 3010 Возврат/перемещение реакционной карусели в исходное положение*, стр. 10-652, чтобы повернуть карусель так, чтобы соответствующий кюветный сегмент оказался спереди модуля. 4. С помощью шлицевой отвертки ослабьте два винта [1] наверху кюветного сегмента [2], чтобы можно было вынуть сегмент из реакционной карусели. 5. Утилизируйте кюветный сегмент.	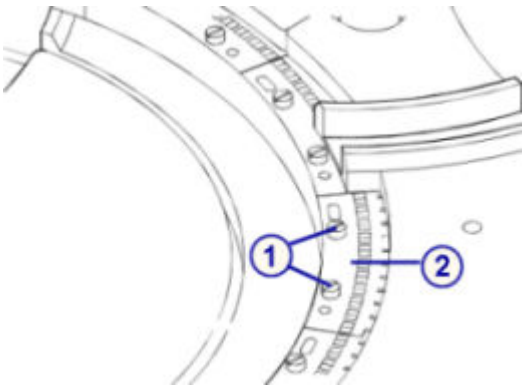

Очистка сменного кюветного сегмента

Шаги	Иллюстрация/ссылка
ВАЖНО: Следующие действия нужно выполнять в перчатках. Если работать без перчаток, отпечатки пальцев могут быть причиной неточности оптического считывания. 1. Извлеките новый кюветный сегмент из транспортировочного контейнера и положите его на безворсовое абсорбирующее полотенце. 2. Смочите ватный тампон раствором детергента A и очистите все кюветы нового кюветного сегмента внутри и снаружи. 3. Наполните чистый контейнер без осадка [1] достаточным количеством дистиллированной воды, чтобы новый кюветный сегмент [2] полностью погрузился в нее. 4. Промойте кюветный сегмент водой для удаления детергента A и высушите кюветы. 5. Протрите насухо верхнюю часть кюветного сегмента [3], особенно края с прорезями [4].	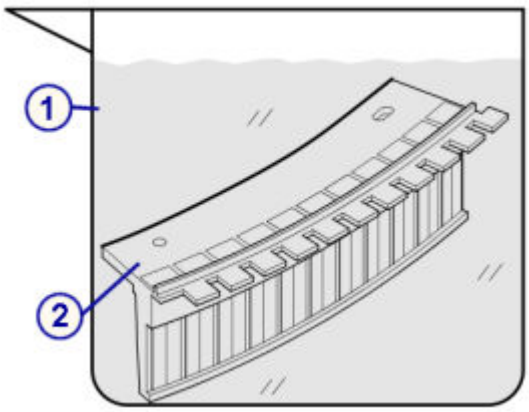 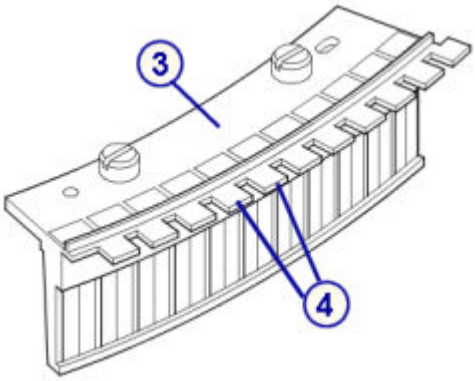

Регистрация МИ в Росздравнадзоре
www.nevacert.ru | info@nevacert.ru

Замена

Установка кюветного сегмента

Шаги	Иллюстрация/ссылка
1. Установите кюветный сегмент [1] на направляющие штифты реакционной карусели [2]. Для обеспечения оптимального функционирования системы ARCHITECT *c*16000 в течение всего срока службы, кюветы необходимо заменять через каждые 12 лет эксплуатации. 2. Завинтите винты [3] в сегмент от руки. 3. Слегка затяните винты шлицевой отверткой.	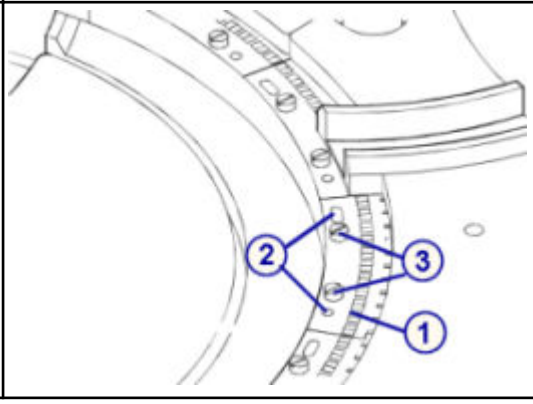

Проверка

Выполнение процедуры диагностики реакционной карусели 3010 Возврат/перемещение реакционной карусели в исходное положение

Шаги	Иллюстрация/ссылка
Выполните процедуру диагностики ***каруселей*** *3010 Возврат/перемещение реакционной карусели в исходное положение*, стр. 10-652, чтобы убедиться, что кюветный сегмент установлен правильно.	

Замена осушающих насадок кювет (*c*16000)

Замена осушающих насадок кювет состоит из следующих процедур.

- Снятие
  - *Снятие блока промывки кювет*, стр. 9-278
  - *Снятие осушающих насадок кювет*, стр. 9-279
- Замена
  - *Установка осушающих насадок кювет и блока промывки кювет*, стр. 9-279
  - *Подготовка к работе*, стр. 9-280
- Проверка
  - *Промывка кювет*, стр. 9-280
  - *Запуск контроля качества*, стр. 9-281

Необходимые условия	Аналитический модуль должен находиться в статусе Готов.
Предполагаемая длительность	15 минут

Регистрация МИ в Росздравнадзоре
www.nevacert.ru | info@nevacert.ru

Необходимые инструменты/ материалы	• Измерительная рулетка • Перчатки
Заменяемые детали	Кат.№ 09D51-02 - Наконечники для осушения кювет

ОСТОРОЖНО: Биологические РИСКИ. Это зона деятельности, в которой вы подвергаетесь риску воздействия потенциально инфицированного материала. См. *Биологические опасности*, стр. 8-6.

ОСТОРОЖНО: Химическая опасность. Данная процедура является химически опасной. См. специальную информацию о продукте в *Химические опасности*, стр. 8-8.

Снятие

Снятие блока промывки кювет

Шаги	Иллюстрация/ссылка
1. Откройте заднюю крышку аналитического модуля. 2. Снимите крышку устройства промывки кювет [1], отвинтив барашковый винт [2]. 3. Ослабьте черный винт [3] слева от устройства промывки кювет, чтобы можно было вынуть блок промывки кювет [4] из держателя.	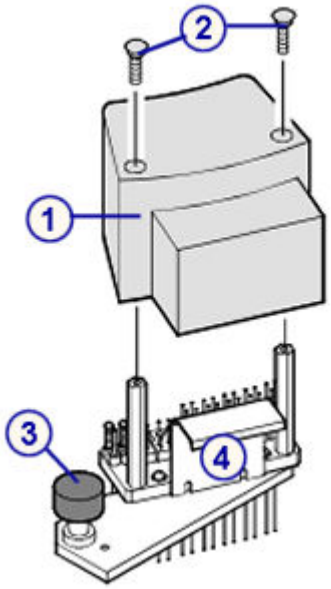

Регистрация МИ в Росздравнадзоре
www.nevacert.ru | info@nevacert.ru

Снятие осушающих насадок кювет

Шаги	Иллюстрация/ссылка
ВАЖНО: Следующие действия нужно выполнять в перчатках. Если работать без перчаток, отпечатки пальцев могут быть причиной неправильной работы осушающей насадки. 1. Поднимите блок промывки кювет и поверните его так, чтобы можно было легко достать белую осушающую насадку. **ПРИМЕЧАНИЕ:** Иглы устройства промывки кювет закреплены на черной монтажной пластине. Удалять винты, удерживающие промывочные иглы на монтажной пластине, не требуется. 2. Извлеките осушающую насадку(и) кюветы [1], потянув за нее и сняв с металлической иглы(игл) [2]. 3. Утилизируйте использованные насадки.	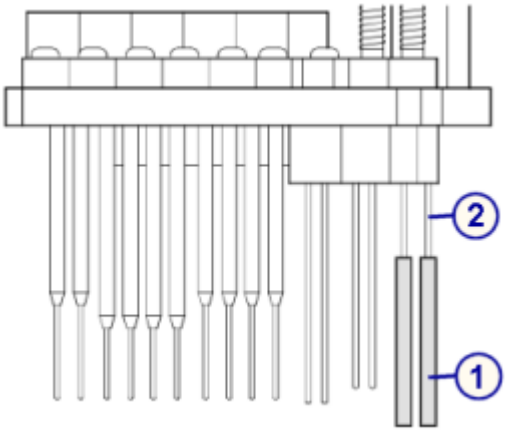

Замена

Установка осушающих насадок кювет и блока промывки кювет

Шаги	Иллюстрация/ссылка
ВАЖНО: Следующие действия нужно выполнять в перчатках. Если работать без перчаток, отпечатки пальцев могут быть причиной неправильной работы осушающих насадок. 1. Аккуратно установите новые осушающие насадки кювет, убедившись, что они сориентированы правильно. **ПРИМЕЧАНИЕ:** Осушающие насадки и кюветы имеют прямоугольную форму. Установите осушающие насадки в соответствующие посадочные места в кюветах. 2. Расположите осушающие насадки так, чтобы их нижний край находился на расстоянии 61 ±0,5 мм от нижней части блока промывки кювет [1]. 3. Установите блок промывки кювет [2] на направляющие штифты [3], затем затяните черный винт [4].	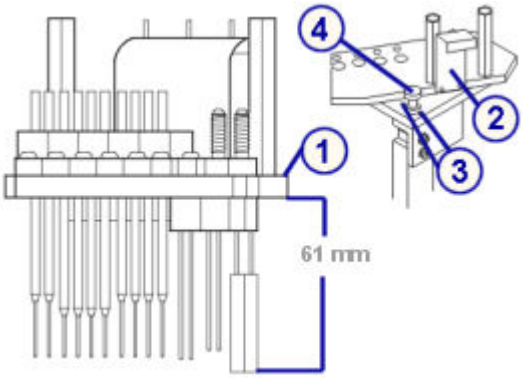

Регистрация МИ в Росздравнадзоре
www.nevacert.ru | info@nevacert.ru

Подготовка к работе

Шаги	Иллюстрация/ссылка
1. Запустите процедуру диагностики ***предохран./моторов*** *5142 Подъем/опускание промывочной чашки*, стр. 10-650, чтобы вернуть блок промывки кювет и реакционную карусель в исходное положение. 2. Проверьте положение прямоугольника и положение осушающих насадок относительно кювет. **ПРИМЕЧАНИЕ:** При необходимости произвести выравнивание насадок наденьте перчатки. Если работать без перчаток, отпечатки пальцев могут быть причиной неправильной работы осушающих насадок. 3. Нажмите **L2** (вниз) на клавиатуре аналитического модуля или в окне Провести диагностику, чтобы переместить промывочный блок вниз. 4. Проверьте положение осушающих насадок относительно каждой кюветы, а также убедитесь, что они беспрепятственно входят в кюветы. **ПРИМЕЧАНИЕ:** Если при опускании устройства промывки кювет осушающая насадка касается верхнего края кюветы или сегмента кювет, проверьте кювету и сегмент кювет на наличие повреждений. Воздействие осушающей насадки может стать причиной повреждения кювет или отсоединения основания сегмента кювет. См. *Осмотр сегмента кювет (с System)*, стр. 10-708. 5. Нажмите **L1** (вверх), чтобы переместить промывочный блок вверх. 6. Нажмите **L4** (выход), чтобы закончить выполнение процедуры. 7. Нажмите **Готово** в окне Провести диагностику, чтобы завершить процедуру. 8. Установите на место крышку устройства промывки кювет [1] и затяните барашковый винт [2].	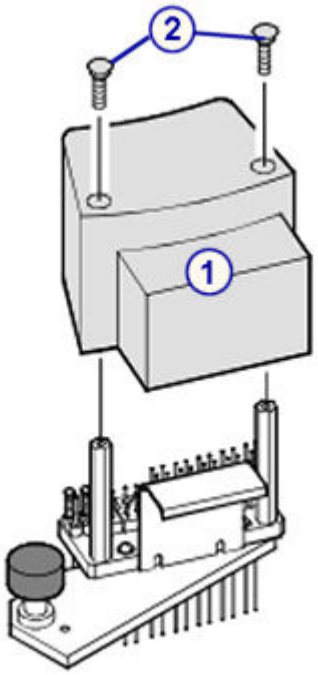

Проверка

Промывка кювет

Шаги	Иллюстрация/ссылка
Выполните процедуру техобслуживания ***по необходимости*** *6052 Промывка кювет*, стр. 9-41.	

Регистрация МИ в Росздравнадзоре
www.nevacert.ru | info@nevacert.ru

Запуск контроля качества

Шаги	Иллюстрация/ссылка
Выполните тестирование для проверки рабочих характеристик до внесения результатов пациента в отчет.	

Замена миксера (*c*16000)

Замена миксера состоит из следующих процедур.

- Снятие
  - *Снятие миксера*, стр. 9-282
- Замена
  - *Установка миксера*, стр. 9-282
- Проверка
  - *Выполнение процедуры диагностики механизмов реакции 3126 Проверка вибрации миксера*, стр. 9-283
  - *Запуск контроля качества*, стр. 9-283

Необходимые условия	Аналитический модуль должен находиться в статусе Готов.
Предполагаемая длительность	5 минут
Необходимые инструменты/ материалы	Нет
Заменяемые детали	Кат.№ 09D59-03 - Миксер

ОСТОРОЖНО: Биологические РИСКИ. Это зона деятельности, в которой вы подвергаетесь риску воздействия потенциально инфицированного материала. См. *Биологические опасности*, стр. 8-6.

ОСТОРОЖНО: Химическая опасность. Данная процедура является химически опасной. См. специальную информацию о продукте в *Химические опасности*, стр. 8-8.

Регистрация МИ в Росздравнадзоре
www.nevacert.ru | info@nevacert.ru

Снятие

Снятие миксера

Шаги	Иллюстрация/ссылка
1. Откройте заднюю крышку аналитического модуля. 2. Найдите соответствующий миксер. 3. Отсоедините кабель [1], потянув за белый коннектор [2]. 4. Ослабьте черный барашковый винт [3] наверху перемешивающего блока. 5. Извлеките миксер [4].	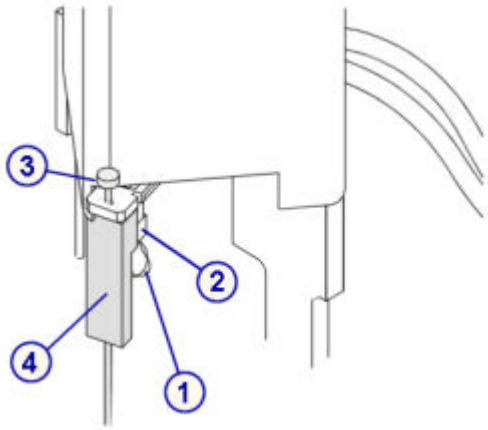

Замена

Установка миксера

Шаги	Иллюстрация/ссылка
1. Расположите блок нового миксера [1] так, чтобы плоская сторона была направлена в сторону от консоли миксера. 2. Совместите установочные штифты [2] наверху миксера и отверстия на консоли миксера. Затяните черный барашковый винт [3] так, чтобы верх перемешивающего блока был вровень с консолью миксера. 3. Протяните кабель по верху консоли миксера и закрепите его в пазах [4]. 4. Подсоедините коннектор кабеля к белому коннектору [5] внизу консоли миксера. **ПРИМЕЧАНИЕ:** Данный коннектор зафиксирован шпонкой и может перемещаться только в одном направлении.	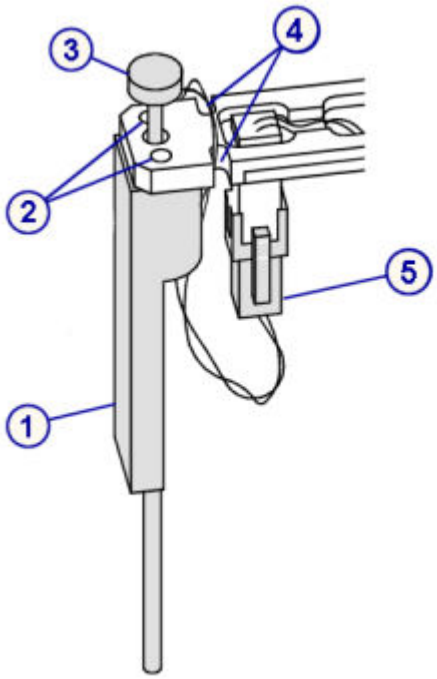

Регистрация МИ в Росздравнадзоре
www.nevacert.ru | info@nevacert.ru

Проверка

Выполнение процедуры диагностики механизмов реакции 3126 Проверка вибрации миксера

Шаги	Иллюстрация/ссылка
Выполните процедуру диагностики ***механизмов реакции*** *3126 Mixer Vibration Test (Проверка вибрации миксера)*, стр. 10-645, чтобы проверить функционирование миксера.	

Запуск контроля качества

Шаги	Иллюстрация/ссылка
Выполните тестирование для проверки рабочих характеристик до внесения результатов пациента в отчет.	

Замена модуля или иглы ICT (*c*16000)

Замена модуля или иглы ICT состоит из следующих процедур:

- Снятие
  - *Снятие крышек*, стр. 9-284
  - *Снятие модуля и иглы ICT*, стр. 9-285
- Замена
  - *Установка модуля и иглы ICT*, стр. 9-286
  - *Вставка модуля и иглы ICT в держатель*, стр. 9-287
  - *Подготовка к работе*, стр. 9-287
- Проверка
  - *Калибровка тестов ICT*, стр. 9-288

Необходимые условия	Аналитический модуль должен находиться в статусе Готов.
Предполагаемая длительность	15 минут
Необходимые инструменты/ материалы	NA
Заменяемые детали	• Кат.№ 09D63-04 - Пробозаборник ICT • Кат.№ 09D28-03 - Ионоселективный модуль

ОСТОРОЖНО: Биологические РИСКИ. Это зона деятельности, в которой вы подвергаетесь риску воздействия потенциально инфицированного материала. См. *Биологические опасности*, стр. 8-6.

Регистрация МИ в Росздравнадзоре
www.nevacert.ru | info@nevacert.ru

ОСТОРОЖНО: Опасность при работе с аспирационной иглой. Острый наконечник иглы. Это зона деятельности, в которой вы подвергаетесь риску воздействия иглы. См. *Иглы и прочие острые предметы*, стр. 8-20.

Снятие

Снятие крышек

Шаги	Иллюстрация/ссылка
1. Чтобы получить доступ к модулю и игле ICT, поднимите заднюю крышку аналитического модуля. 2. Найдите блок ICT. 3. Ослабьте барашковый винт [1] и поднимите крышку [2] блока ICT. 4. Ослабьте два невыпадающих барашковых винта [3], удерживающих черную пластину [4]. 5. Снимите черную пластину [4].	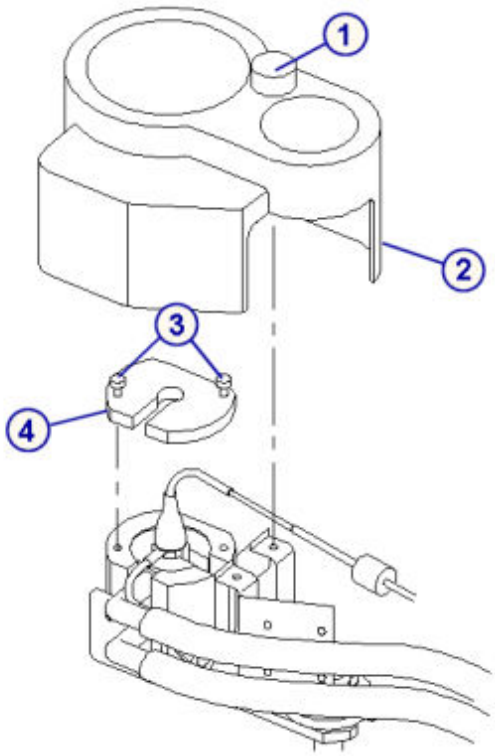

Регистрация МИ в Росздравнадзоре
www.nevacert.ru | info@nevacert.ru

Снятие модуля и иглы ICT

Шаги	Иллюстрация/ссылка
1. Ослабьте барашковый винт [1] на стороне держателя ICT [2], чтобы можно было поднять модуль ICT [3]. 2. Потяните и отсоедините черный электрический разъем [4] со стороны модуля. 3. Убедитесь, что коннектор полностью отсоединился от модуля. 4. Поднимите модуль ICT [3], чтобы коннекторы на стороне модуля отсоединились от держателя [2]. **ВАЖНО:** Во избежание повреждения иглы, не вынимайте модуль и иглу ICT из держателя полностью. 5. Аккуратно выкрутите модуль ICT [3], поворачивая его по часовой стрелке, чтобы отсоединить верхний коннектор [5]. 6. Выньте модуль и иглу ICT вертикально вверх из держателя. 7. Открутите держатель иглы ICT [6] из модуля ICT. 8. Осмотрите отверстия модуля. Проверьте, чтобы в каждой позиции было одно уплотнительное кольцо [7]. **ВАЖНО:** Работа системы без уплотнительных колец может повлиять на результаты пациента. 9. Утилизируйте старый модуль ICT в случае замены; если замена производиться не будет, отложите его в сторону, чтобы потом использовать с новой иглой ICT. 10. Выньте иглу ICT [8] из держателя иглы. 11. Утилизируйте иглу в случае замены; если замена производиться не будет, отложите ее в сторону, чтобы потом использовать в новом модуле ICT.	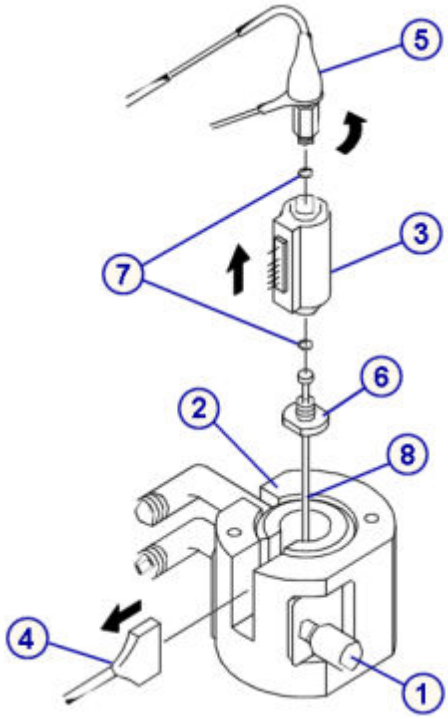

Регистрация МИ в Росздравнадзоре
www.nevacert.ru | info@nevacert.ru

Замена

Установка модуля и иглы ICT

Шаги	Иллюстрация/ссылка
1. Выньте модуль ICT из коробки в случае замены модуля. 2. Отсоедините и утилизируйте пластиковые трубки, подсоединяемые с обеих сторон модуля. 3. Осмотрите отверстия модуля. Проверьте, чтобы в каждой позиции было одно уплотнительное кольцо [1]. **ВАЖНО:** Работа системы без уплотнительных колец может повлиять на результаты пациента. 4. Установите модуль ICT так, чтобы зазор [2] между боковыми коннекторами был наверху, а этикетка [3] находилась с правой стороны вверху. 5. Установите иглу ICT [4] в держатель иглы [5]. 6. Подсоедините держатель иглы с иглой к нижней части модуля ICT (затяните только от руки).	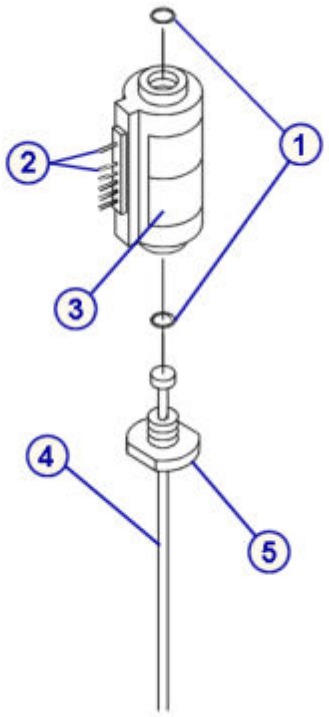

Регистрация МИ в Росздравнадзоре
www.nevacert.ru | info@nevacert.ru

Вставка модуля и иглы ICT в держатель

Шаги	Иллюстрация/ссылка
1. Вставьте модуль ICT [1] с иглой [2] в держатель ICT [3], чтобы коннекторы со стороны модуля ICT находились прямо над держателем [3]. 2. Поворачивайте модуль ICT [1] против часовой стрелки (затяните только от руки), чтобы подсоединить модуль ICT к верхнему отверстию [4] и коннектору [5]. 3. Модуль ICT [1] должен полностью опуститься в держатель ICT [3], чтобы коннекторы оказались вровень с пазом [6] держателя [3]. 4. Аккуратно подсоедините черный электрический разъем [7] к коннекторам модуля ICT. Убедитесь в том, что модуль ICT надежно подсоединен к коннектору. 5. Удерживая модуль ICT, затяните боковой барашковый винт [8], но не перетяните, иначе можно повредить модуль ICT.	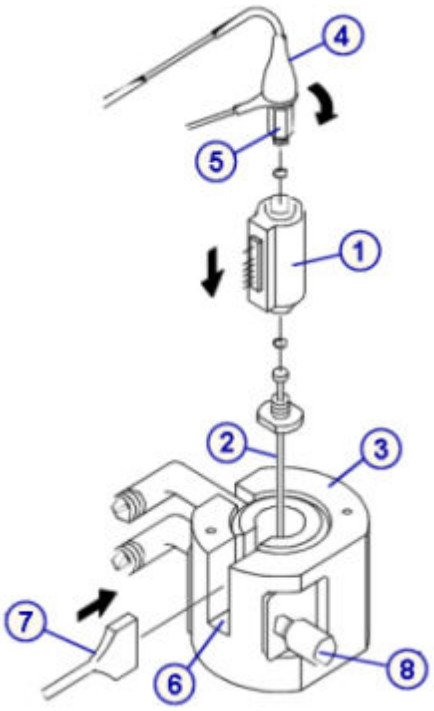

Подготовка к работе

Шаги	Иллюстрация/ссылка
1. Если производилась замена модуля ICT, вернитесь в окно Заменить ICT системного компьютерного блока (SCC), чтобы завершить процедуру замены. 2. После замены иглы ICT выполните процедуру техобслуживания ***по необходимости*** *6063 Прокачка модуля ICT*, стр. 9-43. 3. Проверьте, нет ли пузырьков воздуха в трубках, идущих от модуля ICT. 4. Убедитесь, что из иглы ICT не капает. При обнаружении пузырьков или утечки, см. *Наблюдаемые проблемы аналитического модуля (система c)*, стр. 10-538. 5. Установите на место черную пластину [1], закрепив ее двумя барашковыми винтами [2] сверху. 6. Установите на место крышку блока ICT [3] и затяните барашковый винт [4].	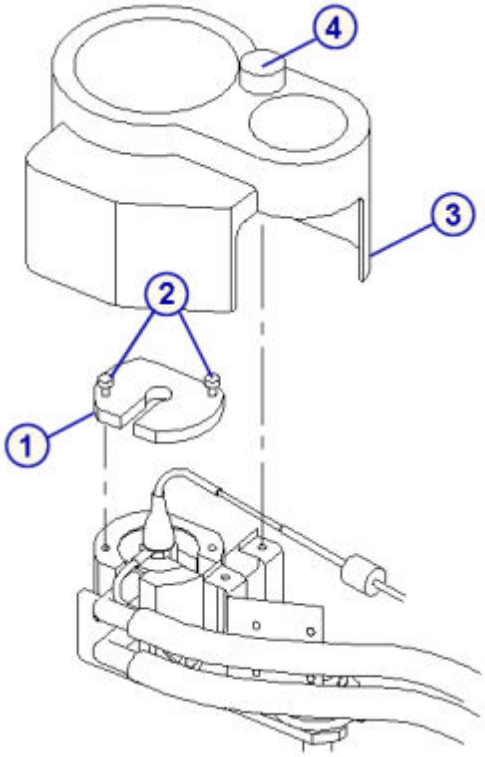

Регистрация МИ в Росздравнадзоре
www.nevacert.ru | info@nevacert.ru

Проверка

Калибровка тестов ICT

Шаги	Иллюстрация/ссылка
1. Откалибруйте тесты ICT. 2. Протестируйте образцы контроля качества для проверки калибровки.	

Замена зажима карусели образцов (*c*16000)

Для замены зажима карусели образцов выполните следующие процедуры.

- Снятие
  - *Снятие зажима карусели образцов*, стр. 9-289
- Замена
  - *Замена зажима карусели образцов*, стр. 9-289
- Проверка
  - *Загрузка пробирки с образцом*, стр. 9-290

Необходимые условия	Аналитический модуль должен находиться в статусе Готов.
Предполагаемая длительность	5 минут
Необходимые инструменты/ материалы	Отвертка Phillips
Заменяемые детали	Кат.№ 04J45-01 - Зажим карусели образцов

ОСТОРОЖНО: Биологические РИСКИ. Это зона деятельности, в которой вы подвергаетесь риску воздействия потенциально инфицированного материала. См. *Биологические опасности*, стр. 8-6.

Регистрация МИ в Росздравнадзоре
www.nevacert.ru | info@nevacert.ru

Снятие

Снятие зажима карусели образцов

Шаги	Иллюстрация/ссылка
1. *Снятие карусели образцов (c8000/c16000)*, стр. 10-710, из аналитического модуля, затем удалите все образцы пациента. 2. Крестовой отверткой удалите винт [1], удерживающий зажим карусели образцов [2]. 3. Снимите и выбросьте зажим.	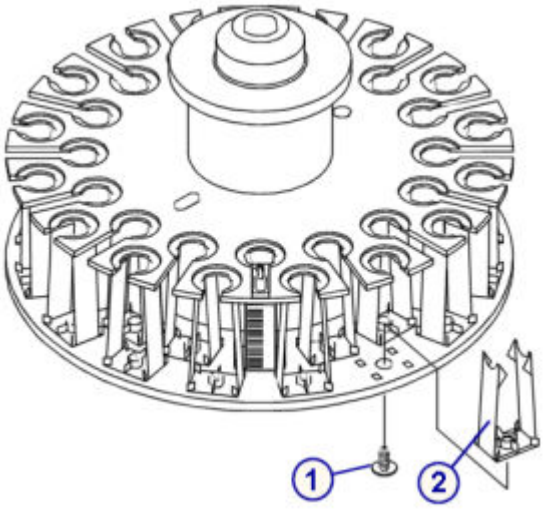

Замена

Замена зажима карусели образцов

Шаги	Иллюстрация/ссылка
1. Вставьте новый зажим карусели образцов [1] в карусель образцов через четыре квадратных направляющие отверстия [2] снизу карусели образцов, чтобы зажим встал на место. **ПРИМЕЧАНИЕ:** Зажим карусели образцов можно вставить в карусель образцов только в одном направлении. 2. С помощью крестовой отвертки закрепите зажим на карусели образцов новыми винтами [3]. 3. Установите карусель образцов в аналитический модуль, убедившись, что посадочные отверстия попали на направляющие штифты.	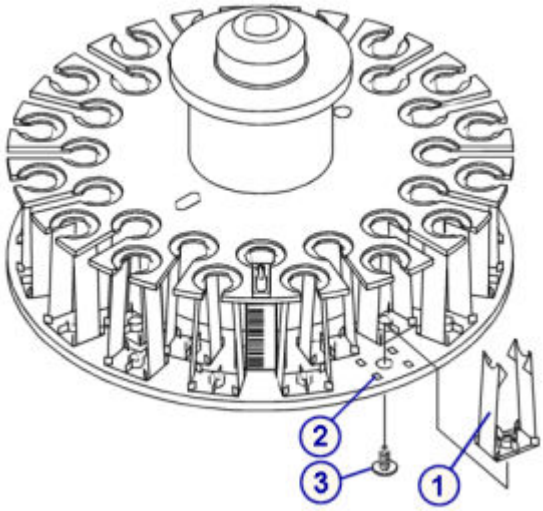

Регистрация МИ в Росздравнадзоре
www.nevacert.ru | info@nevacert.ru

Проверка

Загрузка пробирки с образцом

Шаги	Иллюстрация/ссылка
Загрузите пробирку с образцом в позицию карусели образцов с замененным зажимом, чтобы проверить правильность установки зажима.	

Замена компонентов отделения помп и расходных материалов системы ARCHITECT *c*16000

Некоторые компоненты отделения помп и расходных материалов может потребоваться заменить вследствие нормального износа.

Замена компонентов отделения помп и расходных материалов описана в:

- *Компоненты отделения помп и расходных материалов системы ARCHITECT c16000*, стр. 9-290
- *Замена 1 мл шприцев (c16000)*, стр. 9-291
- *Замена обратных клапанов (c16000)*, стр. 9-295
- *Замена фильтра референсного раствора ICT (c16000)*, стр. 9-299
- *Замена фильтра промывающего раствора (c16000)*, стр. 9-301
- *Замените уплотнительное кольцо и уплотнительные насадки 1 и 2 шприца для промывающего раствора (c16000)*, стр. 9-304
- *Замена уплотнительного кольца и уплотнительных насадок 1 и 2 шприца с образцом или реагентом (c16000)*, стр. 9-311
- *Замена блока тарельчатого клапана помпы (c16000)*, стр. 9-318

Компоненты отделения помп и расходных материалов системы ARCHITECT *c*16000

На следующих рисунках показано расположение компонентов отделения помп и расходных материалов. Используйте данные рисунки при проведении процедур технического обслуживания и замены компонентов.

Рисунок 9.24: Отделение помп и расходных материалов системы ARCHITECT c16000 (вид спереди)

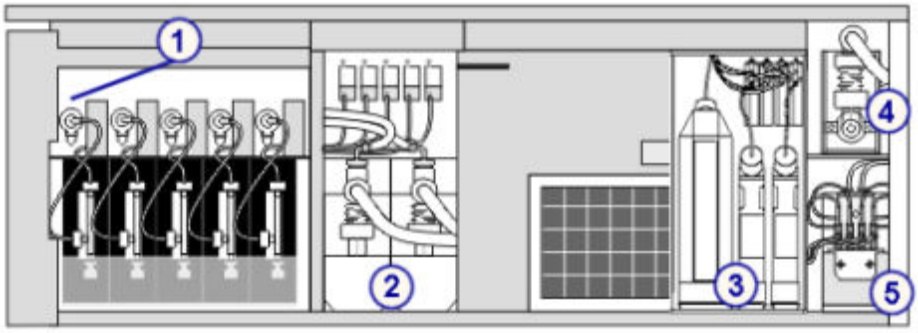

Регистрация МИ в Росздравнадзоре
www.nevacert.ru | info@nevacert.ru

Обозначения:

1. Приводящие блоки шприцев образца, реагента 1 и реагента 2
2. Помпы промывки игл
3. Промывочные растворы
4. Помпа промывки кювет
5. Помпа промывающего раствора

Рисунок 9.25: Отделение помп и расходных материалов системы ARCHITECT c16000 (вид сзади)

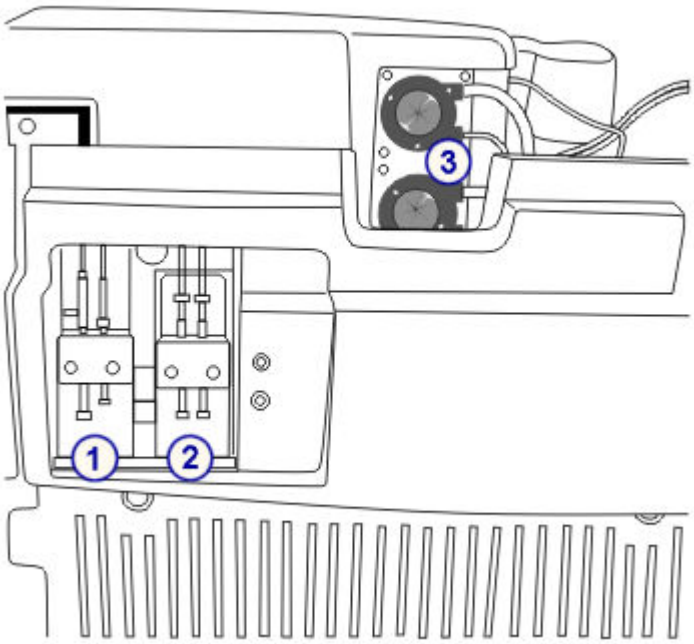

Обозначения:

1. Помпа аспирации ICT
2. Помпа референсного раствора ICT
3. Помпа высококонцентрированных отходов

Замена 1 мл шприцев (*c*16000)

Замена 1 мл шприцев в помпе референсного раствора ICT, помпе аспирации ICT и помпе промывающего раствора состоит из следующих процедур.

- Снятие
  - *Определение местоположения 1 мл шприца, подлежащего замене*, стр. 9-292
  - *Снятие защитной крышки поршня и 1 мл шприца*, стр. 9-293
  - *Отсоединение и замена 1 мл шприца*, стр. 9-293
- Замена
  - *Установка 1 мл шприца и защитной крышки поршня*, стр. 9-294

Регистрация МИ в Росздравнадзоре
www.nevacert.ru | info@nevacert.ru

- *Подготовка к работе*, стр. 9-294

• Проверка

- *Тестирование*, стр. 9-294

ПРИМЕЧАНИЕ: Для замены 1 мл шприцев во всех трех помпах используется аналогичная процедура.

Необходимые условия	Аналитический модуль должен находиться в статусе Готов.
Предполагаемая длительность	20 минут
Необходимые инструменты/ материалы	Абсорбирующие полотенца
Заменяемые детали	Кат.№ 09D41-03 - Шприц на -1 мл **ПРИМЕЧАНИЕ:** В помпе референсного раствора ICT, помпе аспирации ICT и помпе промывающего раствора используются одинаковые 1 мл шприцы.

ОСТОРОЖНО: Биологические РИСКИ. Это зона деятельности, в которой вы подвергаетесь риску воздействия потенциально инфицированного материала. См. *Биологические опасности*, стр. 8-6.

ОСТОРОЖНО: Химическая опасность. Данная процедура является химически опасной. См. специальную информацию о продукте в *Химические опасности*, стр. 8-8.

Снятие

Определение местоположения 1 мл шприца, подлежащего замене

Шаги	Иллюстрация/ссылка
1. Найдите обратный клапан, подлежащий замене, выполнив одно из следующих действий: – Шприцы промывающего раствора - откройте правую дверцу отделения помп спереди аналитического модуля. **ПРИМЕЧАНИЕ:** См. местоположение шприца промывающего раствора на иллюстрации (вид спереди) компонентов отделения расходных материалов и помп, *Компоненты отделения помп и расходных материалов системы ARCHITECT c16000*, стр. 9-290. – Шприцы помпы аспирации ICT или референсного раствора ICT - откройте дверцу доступа к помпе ICT сзади аналитического модуля.	

Регистрация МИ в Росздравнадзоре
www.nevacert.ru | info@nevacert.ru

Шаги	Иллюстрация/ссылка
ПРИМЕЧАНИЕ: См. местоположение шприца помпы аспирации ICT или референсного раствора ICT на иллюстрации (вид сзади) компонентов отделения расходных материалов и помп, *Компоненты отделения помп и расходных материалов системы ARCHITECT c16000*, стр. 9-290.	

Снятие защитной крышки поршня и 1 мл шприца

Шаги	Иллюстрация/ссылка
1. Снимите прозрачную крышку поршня [1], отвинтив два черных винта [2]. 2. Потяните 1 мл шприц [3] вперед и выньте его из держателя.	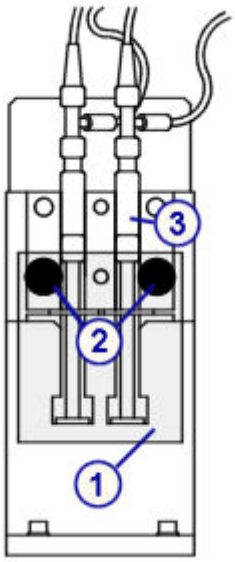

Отсоединение и замена 1 мл шприца

Шаги	Иллюстрация/ссылка
1. Положите абсорбирующее полотенце под область помпы, чтобы на него попадала вся жидкость. 2. Отвинтите шприц в сборе [1] от обратного клапана [2]. 3. Привинтите новый шприц в сборе [1] к обратному клапану [2]. **ПРИМЕЧАНИЕ:** Заменяйте шприц и поршень (компоненты шприца в сборе) в паре.	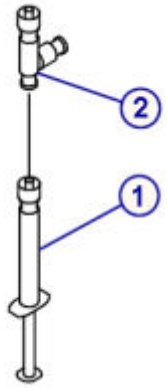

Регистрация МИ в Росздравнадзоре
www.nevacert.ru | info@nevacert.ru

Замена

Установка 1 мл шприца и защитной крышки поршня

Шаги	Иллюстрация/ссылка
1. Установите шприц [1]. 2. Фланец поршня [2] должен быть ниже П-образного держателя, а основание корпуса шприца - в прорези в основании держателя [3]. 3. Установите прозрачную крышку поршня [4], закрепив ее черными винтами [5]. 4. Уберите абсорбирующее полотенце из-под помпы.	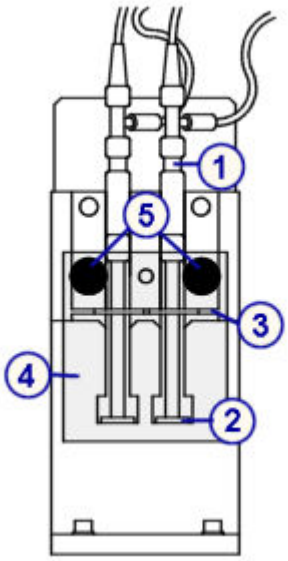

Подготовка к работе

Шаги	Иллюстрация/ссылка
1. Выполните следующие процедуры техобслуживания ***по необходимости*** для удаления возможного воздуха: – *6063 Прокачка модуля ICT*, стр. 9-43, для помпы референсного раствора ICT и помпы аспирации ICT – *2155 Прокачка промывочных растворов*, стр. 9-39, для помпы промывающего раствора 2. Выполняя прокачку, визуально проверьте, нет ли протечек. Если наблюдаются подкапывание или протечки, повторите процедуру установки.	

Проверка

Тестирование

Шаги	Иллюстрация/ссылка
Выполните тестирование для проверки рабочих характеристик до внесения результатов пациента в отчет.	

Регистрация МИ в Росздравнадзоре
www.nevacert.ru | info@nevacert.ru

Замена обратных клапанов (*c*16000)

Замена обратных клапанов в помпе референсного раствора ICT, помпе аспирации ICT или помпе промывающего раствора состоит из следующих процедур.

- Снятие
  - *Определение местоположения обратного клапана, подлежащего замене*, стр. 9-296
  - *Снятие защитной крышки поршня и 1 мл шприца*, стр. 9-296
  - *Снятие трубок обратного клапана*, стр. 9-297
- Замена
  - *Замена обратного клапана*, стр. 9-297
  - *Установка трубок обратного клапана*, стр. 9-298
  - *Установка 1 мл шприца и защитной крышки поршня*, стр. 9-298
  - *Подготовка к работе*, стр. 9-298
- Проверка
  - *Тестирование*, стр. 9-299

Необходимые условия	Аналитический модуль должен находиться в статусе Готов.
Предполагаемая длительность	15 минут
Необходимые инструменты/ материалы	Абсорбирующее полотенце
Заменяемые детали	• Кат.№ 09D35-03 - Обратный клапан референсного раствора ICT или насоса аспирации ICT • Кат.№ 09D34-03 - Обратный клапан промывающего раствора **ПРИМЕЧАНИЕ:** Помпа референсного раствора ICT и помпа аспирации ICT имеют одинаковые каталожные номера. У помпы промывающего раствора другой каталожный номер. Убедитесь в том, что используется соответствующая деталь.

ОСТОРОЖНО: Биологические РИСКИ. Это зона деятельности, в которой вы подвергаетесь риску воздействия потенциально инфицированного материала. См. *Биологические опасности*, стр. 8-6.

ОСТОРОЖНО: Химическая опасность. Данная процедура является химически опасной. См. специальную информацию о продукте в *Химические опасности*, стр. 8-8.

Регистрация МИ в Росздравнадзоре
www.nevacert.ru | info@nevacert.ru

Снятие

Определение местоположения обратного клапана, подлежащего замене

Шаги	Иллюстрация/ссылка
1. Найдите обратный клапан, подлежащий замене, выполнив одно из следующих действий: – Обратный клапан промывающего раствора - откройте правую дверцу отделения помп спереди аналитического модуля. **ПРИМЕЧАНИЕ:** См. местоположение обратного клапана помпы промывающего раствора на иллюстрации (вид спереди) компонентов отделения расходных материалов и помп, *Компоненты отделения помп и расходных материалов системы ARCHITECT c16000*, стр. 9-290. – Обратный клапан помпы аспирации или референсного раствора ICT - откройте дверцу доступа к помпе ICT сзади аналитического модуля. **ПРИМЕЧАНИЕ:** См. местоположение обратного клапана помпы аспирации ICT или референсного раствора ICT на иллюстрации (вид сзади) компонентов отделения расходных материалов и помп, *Компоненты отделения помп и расходных материалов системы ARCHITECT c16000*, стр. 9-290.	

Снятие защитной крышки поршня и 1 мл шприца

Шаги	Иллюстрация/ссылка
1. Снимите прозрачную крышку поршня [1], отвинтив два черных винта [2]. 2. Потяните 1 мл шприц [3] вперед и выньте его из держателя.	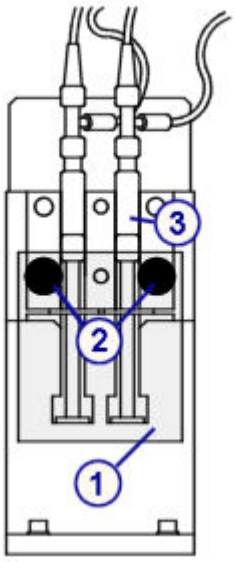

Регистрация МИ в Росздравнадзоре
www.nevacert.ru | info@nevacert.ru

Снятие трубок обратного клапана

Шаги	Иллюстрация/ссылка
1. Положите абсорбирующие полотенца под область помпы, чтобы на них попадала вся жидкость. 2. Отсоедините верхнюю [1] и боковую [2] трубки от обратного клапана [3].	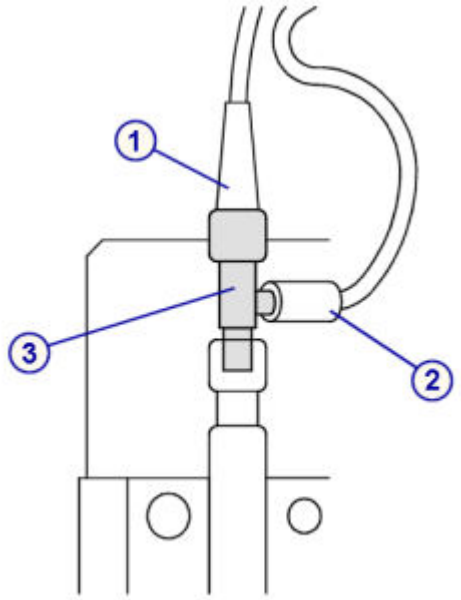

Замена

Замена обратного клапана

Шаги	Иллюстрация/ссылка
1. Отвинтите шприц [1] от обратного клапана [2]. 2. Установите новый обратный клапан на шприц и затяните его от руки.	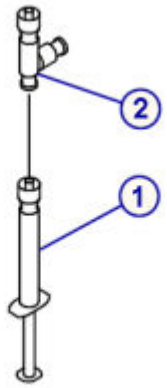

Регистрация МИ в Росздравнадзоре
www.nevacert.ru | info@nevacert.ru

Установка трубок обратного клапана

Шаги	Иллюстрация/ссылка
Подсоедините верхнюю [1] и боковую [2] трубки к обратному клапану [3].	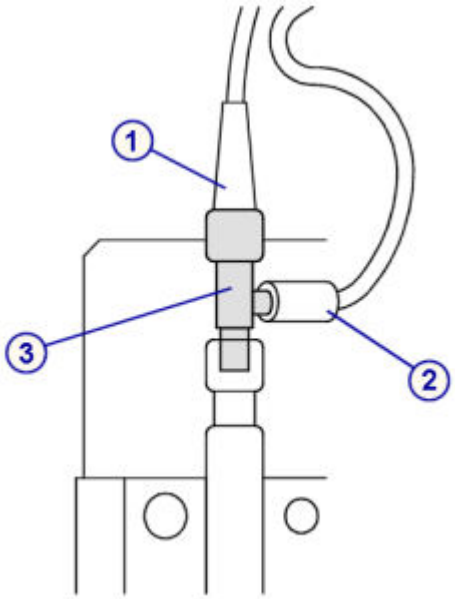

Установка 1 мл шприца и защитной крышки поршня

Шаги	Иллюстрация/ссылка
1. Установите 1 мл шприц [1]. 2. Фланец поршня шприца [2] должен быть ниже П-образного держателя, а основание корпуса шприца - в прорези в основании держателя [3]. 3. Установите прозрачную крышку поршня [4], затянув черные винты [5] от руки. 4. Уберите абсорбирующее полотенце из-под помпы.	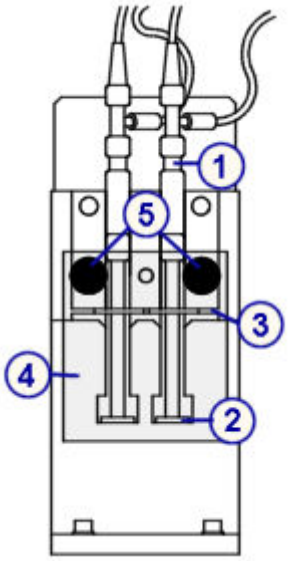

Подготовка к работе

Шаги	Иллюстрация/ссылка
1. Выполните следующие процедуры техобслуживания ***по необходимости*** для удаления возможного воздуха:	

Регистрация МИ в Росздравнадзоре
www.nevacert.ru | info@nevacert.ru

Шаги	Иллюстрация/ссылка
– *6063 Прокачка модуля ICT*, стр. 9-43, для помпы референсного раствора ICT и помпы аспирации ICT – *2155 Прокачка промывочных растворов*, стр. 9-39, для помпы промывающего раствора 2. Выполняя прокачку, визуально проверьте, нет ли протечек. Если наблюдаются подкапывание или протечки, повторите процедуру установки. 3. Выполните процедуру ***ежеквартального*** техобслуживания *6305 Замена обр.клапана асп. ICT*, стр. 9-32 для регистрации замены обратного клапана помпы аспирации ICT в журнале техобслуживания.	

Проверка

Тестирование

Шаги	Иллюстрация/ссылка
Выполните тестирование для проверки рабочих характеристик до внесения результатов пациента в отчет.	

Замена фильтра референсного раствора ICT (*c*16000)

Для замены фильтра референсного раствора ICT выполните следующие процедуры:

- Снятие
  - *Снятие трубки референсного раствора ICT*, стр. 9-300
  - *Снятие фильтра референсного раствора ICT*, стр. 9-300
- Замена
  - *Замена фильтра и трубки референсного раствора ICT*, стр. 9-301
- Проверка
  - *Выполнение процедуры техобслуживания «по необходимости» 2155*, стр. 9-301
  - *Запуск контроля качества*, стр. 9-301

Необходимые условия	Аналитический модуль должен находиться в статусе Готов.
Предполагаемая длительность	5 минут
Необходимые инструменты/ материалы	Абсорбирующие полотенца

Регистрация МИ в Росздравнадзоре
www.nevacert.ru | info@nevacert.ru

Заменяемые детали	Кат.№ 09D43-02 - Фильтр для референсного/ промывающего раствора

Снятие

Снятие трубки референсного раствора ICT

Шаги	Иллюстрация/ссылка
1. Откройте дверцу отделения расходных материалов. Фильтр референсного раствора ICT расположен в конце трубки на флаконе с референсным раствором ICT [1]. 2. Отсоедините трубку от флакона с референсным раствором ICT и отложите ее в сторону на абсорбирующее полотенце.	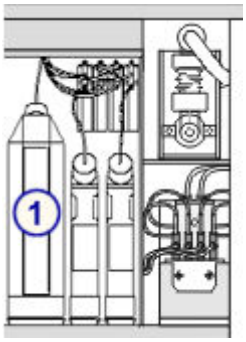

Снятие фильтра референсного раствора ICT

Шаги	Иллюстрация/ссылка
1. Вытащите фильтр [1] из коннектора на конце трубки референсного раствора ICT [2]. 2. Выбросьте фильтр в соответствующий контейнер для отходов.	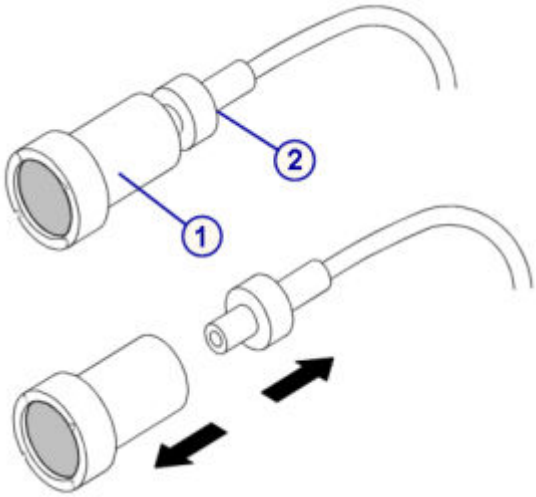

Регистрация МИ в Росздравнадзоре
www.nevacert.ru | info@nevacert.ru

Замена

Замена фильтра и трубки референсного раствора ICT

Шаги	Иллюстрация/ссылка
1. Вставьте новый фильтр референсного раствора ICT [1] в коннектор трубки [2]. 2. Вставьте трубку во флакон с референсным раствором ICT и убедитесь, что трубка достает до дна флакона. 3. Закройте дверцу отделения расходных материалов.	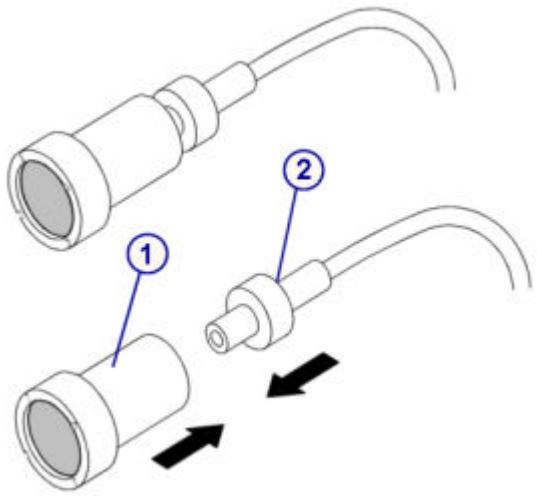

Проверка

Выполнение процедуры техобслуживания «по необходимости» 2155

Шаги	Иллюстрация/ссылка
1. Выполните процедуру техобслуживания ***по необходимости*** *2155 Прокачка промывочных растворов*, стр. 9-39. 2. Проверьте все соединения и убедитесь, что нет утечек. Если наблюдаются подкапывание или протечки, повторите процедуру установки.	

Запуск контроля качества

Шаги	Иллюстрация/ссылка
Выполните тестирование образцов для проверки рабочих характеристик до внесения результатов пациента в отчет.	

Замена фильтра промывающего раствора (*c*16000)

Для замены фильтра промывающего раствора выполните следующие процедуры:

- Снятие
  - *Снятие трубки*, стр. 9-302
  - *Снятие фильтра промывающего раствора*, стр. 9-303

Регистрация МИ в Росздравнадзоре
www.nevacert.ru | info@nevacert.ru

- Замена
  - *Замена фильтра промывающего раствора и трубки*, стр. 9-303
- Проверка
  - *Выполнение процедуры техобслуживания «по необходимости» 2155*, стр. 9-303
  - *Тестирование*, стр. 9-304

Необходимые условия	Аналитический модуль должен находиться в статусе Готов.
Предполагаемая длительность	5 минут
Необходимые инструменты/ материалы	Абсорбирующие полотенца
Заменяемые детали	Кат.№ 09D43-02 - Фильтр референсного/промывающего раствора

ОСТОРОЖНО: Химическая опасность. Данная процедура является химически опасной. См. специальную информацию о продукте в *Химические опасности*, стр. 8-8.

Снятие

Снятие трубки

Шаги	Иллюстрация/ссылка
1. Откройте дверцу отделения расходных материалов. Фильтры промывающего раствора расположены на концах трубок во флаконах со щелочным [1] и кислотным [2] промывающими растворами. 2. Отсоедините трубку от флакона с промывающим раствором и отложите ее в сторону на абсорбирующее полотенце.	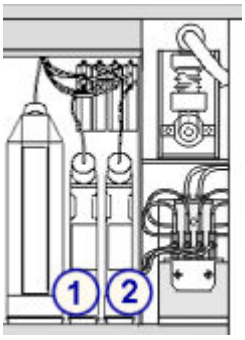

Регистрация МИ в Росздравнадзоре
www.nevacert.ru | info@nevacert.ru

Снятие фильтра промывающего раствора

Шаги	Иллюстрация/ссылка
1. Вытащите фильтр [1] из коннектора на конце трубки промывающего раствора [2]. 2. Выбросьте фильтр в соответствующий контейнер для отходов.	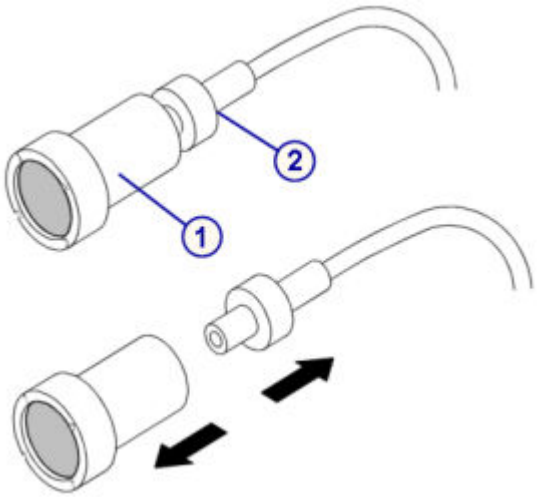

Замена

Замена фильтра промывающего раствора и трубки

Шаги	Иллюстрация/ссылка
1. Вставьте новый фильтр [1] в коннектор трубки [2]. 2. Вставьте трубку в соответствующих флакон с промывающим раствором и убедитесь, что трубка достает до дна флакона. 3. Закройте дверцу отделения расходных материалов.	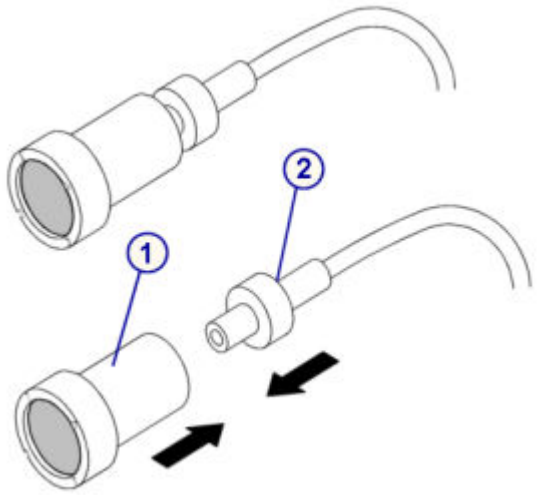

Проверка

Выполнение процедуры техобслуживания «по необходимости» 2155

Шаги	Иллюстрация/ссылка
1. Выполните процедуру техобслуживания ***по необходимости*** *2155 Прокачка промывочных растворов*, стр. 9-39. 2. Проверьте все соединения и убедитесь, что нет утечек.	

Регистрация МИ в Росздравнадзоре
www.nevacert.ru | info@nevacert.ru

Шаги	Иллюстрация/ссылка
Если наблюдаются подкапывание или протечки, повторите процедуру установки.	

Тестирование

Шаги	Иллюстрация/ссылка
Выполните тестирование образцов для проверки рабочих характеристик до внесения результатов пациента в отчет.	

Замените уплотнительное кольцо и уплотнительные насадки 1 и 2 шприца для промывающего раствора (*c16000*)

Замена уплотнительного кольца и уплотнительных насадок 1 и 2 шприца промывающего раствора состоит из следующих процедур.

- Снятие
  - *Снятие прозрачной внешней крышки поршня*, стр. 9-305
  - *Отсоединение трубки блока шприца промывающего раствора*, стр. 9-306
  - *Снятие прозрачной внутренней защитной крышки и блока шприца*, стр. 9-306
  - *Снятие поршня шприца*, стр. 9-307
  - *Снятие уплотнительного кольца и уплотнительных насадок 1 и 2*, стр. 9-308
- Замена
  - *Установка уплотнительного кольца и уплотнительных насадок 1 и 2*, стр. 9-308
  - *Установка поршня шприца*, стр. 9-309
  - *Установка блока шприца и прозрачной внутренней крышки поршня*, стр. 9-309
  - *Подсоединение трубки блока шприца промывающего раствора*, стр. 9-310
  - *Установка прозрачной внешней крышки поршня*, стр. 9-310
  - *Подготовка к работе*, стр. 9-311
- Проверка
  - *Тестирование*, стр. 9-311

Необходимые условия	Аналитический модуль должен находиться в статусе Готов.
Предполагаемая длительность	15 минут

Регистрация МИ в Росздравнадзоре
www.nevacert.ru | info@nevacert.ru

Необходимые инструменты/ материалы	• Отвертка Phillips • Шлицевая отвертка • Ключ на 10 • Ватные тампоны • Абсорбирующее полотенце
Заменяемые детали	• Кат.№ 09D52-03 - Уплотнительное кольцо для шприца образцов/промывающего раствора • Кат.№ 09D37-03 - Уплотнительная насадка №1 для шприца образцов/промывающего раствора • Кат.№ 09D38-03 - Уплотнительная насадка №2 для шприца образцов/промывающего раствора

ОСТОРОЖНО: Биологические РИСКИ. Это зона деятельности, в которой вы подвергаетесь риску воздействия потенциально инфицированного материала. См. *Биологические опасности*, стр. 8-6.

ОСТОРОЖНО: Химическая опасность. Данная процедура является химически опасной. См. специальную информацию о продукте в *Химические опасности*, стр. 8-8.

Снятие

Снятие прозрачной внешней крышки поршня

Шаги	Иллюстрация/ссылка
1. Откройте дверцу отделения расходных материалов. 2. Найдите помпу промывающего раствора. 3. Отвинтите черные винты [1], удерживающие прозрачную крышку поршня [2]. 4. Снимите крышку.	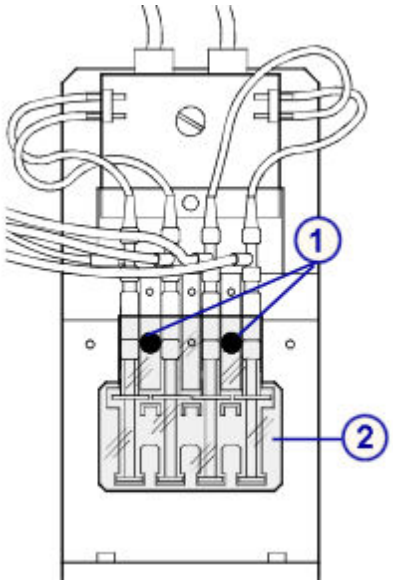

Регистрация МИ в Росздравнадзоре
www.nevacert.ru | info@nevacert.ru

Отсоединение трубки блока шприца промывающего раствора

Шаги	Иллюстрация/ссылка
1. Положите абсорбирующее полотенце под область помпы, чтобы на него попадала вся жидкость. 2. Выньте 1 мл шприцы [1] из приводного блока; не отсоединяйте их. 3. Отвинтите серый коннектор [2] (слева вверху) от верха блока шприца. С помощью полотенца соберите раствор, вытекший из трубки. **ПРИМЕЧАНИЕ:** Трубка от прибора, помеченная **2**, соединена с коннектором слева вверху [2]. Трубка от прибора, помеченная **3**, соединена с коннектором справа вверху [3]. Не путайте трубки. **ОСТОРОЖНО:** Не вынимайте крестовые винты [4] из блока шприца. Если винты оказались вынутыми, обратитесь в местную службу технической поддержки. 4. Отвинтите серый коннектор [3] (справа вверху). С помощью полотенца соберите раствор, вытекший из трубки.	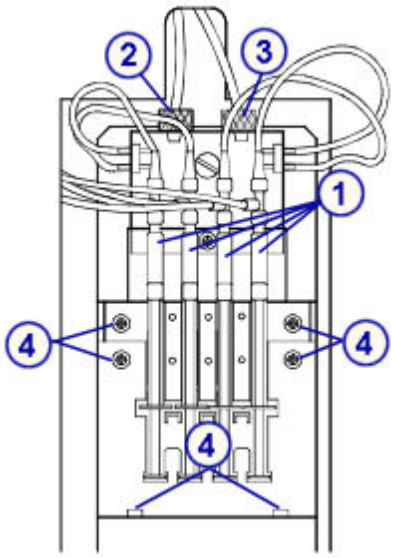

Снятие прозрачной внутренней защитной крышки и блока шприца

Шаги	Иллюстрация/ссылка
1. Отсоедините трубку [1], соединяющую блок шприца промывающего раствора с четырьмя 1 мл шприцами с обеих сторон блока шприца. С помощью полотенца соберите раствор, вытекший из трубки. 2. Снимите прозрачную внутреннюю крышку поршня [2], отвинтив крестовой винт [3]. 3. Шлицевой отверткой ослабьте винт [4], удерживающий прозрачный блок шприца [5]. На винте имеется фиксатор, не позволяющий вынуть винт. 4. Потяните блок шприца [6] на себя так, чтобы поршни [7] освободились от приводящего блока шприца [8]. **ПРИМЕЧАНИЕ:** Подвигайте поршни вперед-назад, чтобы вытащить их из привода [9]. 5. Поднимите блок шприца, чтобы извлечь его из модуля. **ПРИМЕЧАНИЕ:** Пытаясь вынуть поршни, не сгибайте их. 6. Определите необходимость замены уплотнительного кольца и уплотнительных насадок шприца.	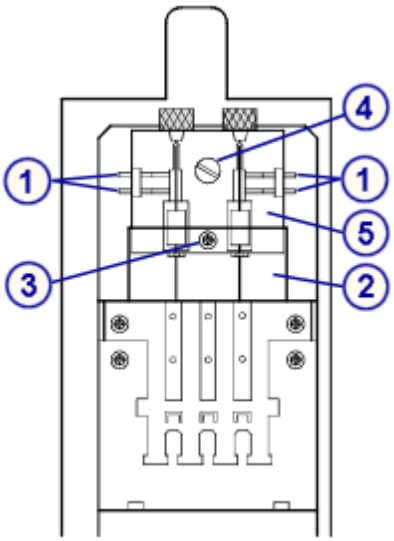

Регистрация МИ в Росздравнадзоре
www.nevacert.ru | info@nevacert.ru

Шаги	Иллюстрация/ссылка
	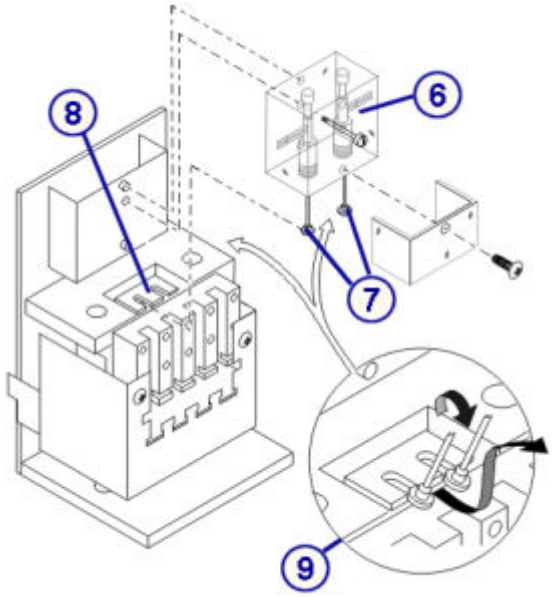

Снятие поршня шприца

Шаги	Иллюстрация/ссылка
1. Ключом на 10 ослабьте гайку [1], крепящую поршень шприца [2] внизу блока шприца [3]. 2. Откручивайте ослабленную гайку рукой так, чтобы поршень шприца можно было достать из блока шприца.	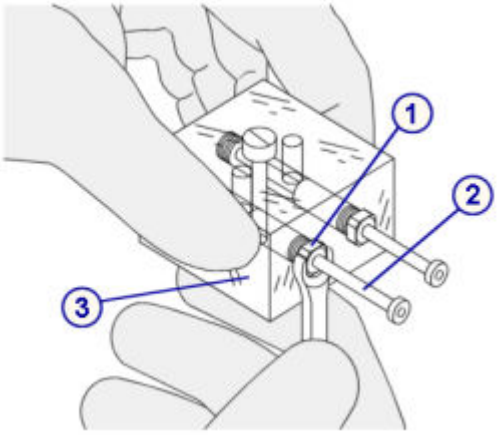

Регистрация МИ в Росздравнадзоре
www.nevacert.ru | info@nevacert.ru

Снятие уплотнительного кольца и уплотнительных насадок 1 и 2

Шаги	Иллюстрация/ссылка
Поршень в сборе состоит из следующих частей: • Уплотнительное кольцо [1] **ВАЖНО:** После удаления поршня из блока шприца там может остаться уплотнительное кольцо. • Уплотнительная насадка 2 [2] • Вставка [3] • Уплотнительная насадка 1 [4] • Пружина [5] • Гайка [6] • Поршень [7] • Фланец поршня [8] 1. Удалите следующие детали. В случае замены, уберите или утилизируйте следующие детали (кроме вставки): – Уплотнительное кольцо [1] – Уплотнительная насадка 2 [2] – Вставка [3] - отложите, не выбрасывайте – Уплотнительная насадка 1 [4] **ПРИМЕЧАНИЕ:** Не удаляйте пружину. 2. Насухо протрите шприц внутри ватным тампоном и поршень абсорбирующим полотенцем, если на них есть жидкость.	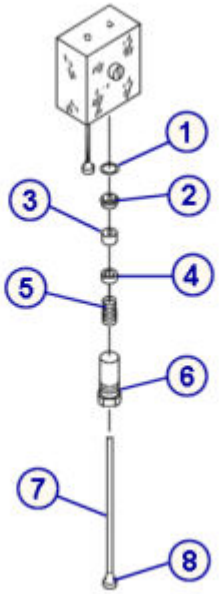

Замена

Установка уплотнительного кольца и уплотнительных насадок 1 и 2

Шаги	Иллюстрация/ссылка
1. Установите уплотнительную насадку 1 [1] на поршень так, чтобы она была над пружиной, а открытая сторона была направлена вверх от пружины. 2. Установите вставку [2] с открытой стороны уплотнительной насадки 1. 3. Установите уплотнительную насадку 2 [3] над вставкой открытой стороной к вставке. 4. Установите уплотнительное кольцо [4] в углубление уплотнительной насадки 2. Не изменяйте положение уплотнительного кольца. Уплотнительное кольцо должно лежать ровно внутри блока шприца. 5. Легким нажатием соедините все компоненты.	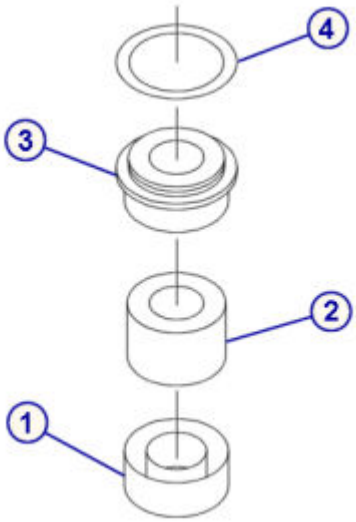

Регистрация МИ в Росздравнадзоре
www.nevacert.ru | info@nevacert.ru

Установка поршня шприца

Шаги	Иллюстрация/ссылка
1. Установите поршень в сборе в блок шприца [1]. 2. Затяните гайку [2], крепящую поршень в сборе к блоку шприца, затем затяните от руки. **ПРИМЕЧАНИЕ:** Установите гайку ровно по отношению к поршню. Если при затягивании гайка застревает, не прилагайте усилий. Поверните ее назад, а затем, вдавливая ее в пружину, продолжите затягивание. 3. Ключом на 10 затяните гайку [2], крепящую поршень [3]. но не перетяните,	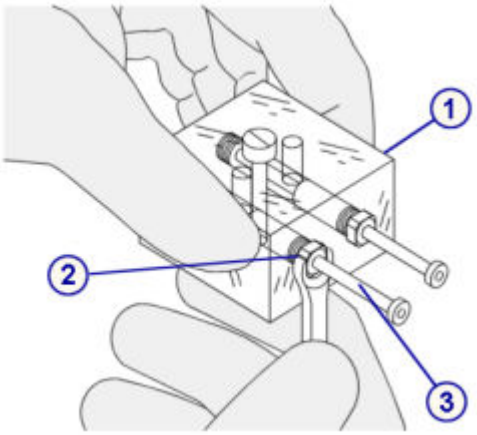

Установка блока шприца и прозрачной внутренней крышки поршня

Шаги	Иллюстрация/ссылка
1. В каждом месте подсоединения трубок наверху блока шприца [1] должны остаться черные уплотняющие прокладки. **ПРИМЕЧАНИЕ:** Если черные уплотнительные прокладки отсутствуют или повреждены, установите новую черную уплотнительную прокладку так, чтобы она плотно прилегала к стенкам отверстия для подсоединения трубки блока шприца. 2. Держите блок шприца [2] шлицевым винтом [3] к себе. 3. Установите блок шприца на установочные штырьки [4] держателя шприца, при этом оба фланца поршня [5] должны находиться под П-образными держателями [6]. 4. Удерживайте блок шприца по установочным штырькам и затяните винт [3] от руки. Затяните винт шлицевой отверткой. 5. Установите прозрачную внутреннюю крышку поршня [7], затянув крестовой винт [8].	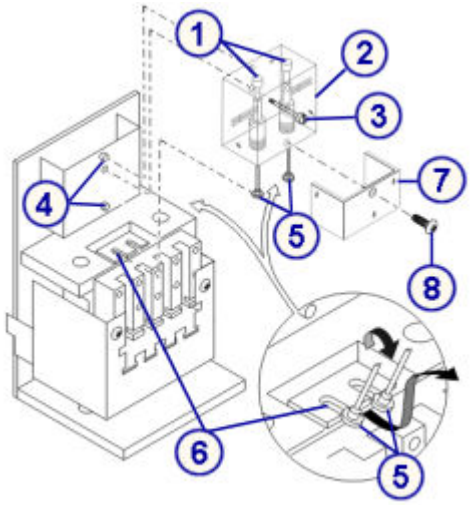

Регистрация МИ в Росздравнадзоре
www.nevacert.ru | info@nevacert.ru

Подсоединение трубки блока шприца промывающего раствора

Шаги	Иллюстрация/ссылка
1. Подсоедините серый коннектор, помеченный **2**, идущий от прибора, к левому верхнему отверстию [1]. 2. Подсоедините серый коннектор, помеченный **3**, идущий от прибора, к правому верхнему отверстию [2]. 3. Подсоедините трубку 1 мл шприца к двум боковым отверстиям [3] с каждой стороны блока шприца. Трубка 1 мл шприца может подсоединяться к любому их четырех отверстий. Убедитесь, что трубка не повреждена и не перекручена. 4. Убедитесь, что соединение трубки 1 мл шприца не ослабло во время процедуры удаления и замены. 5. Установите 1 мл шприц обратно в держатель шприца. 6. Фланец поршня [4] должен быть ниже П-образного держателя, а основание корпуса шприца - в прорези в основании держателя. Убедитесь, что трубка не повреждена и не перекручена.	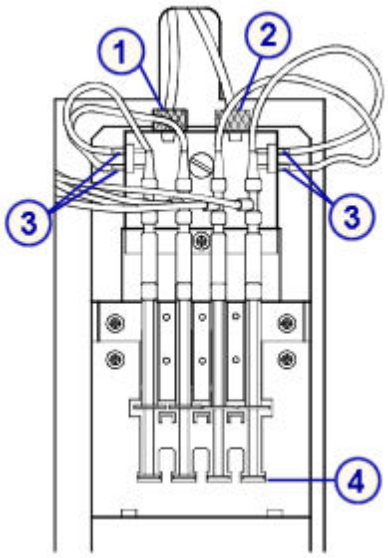

Установка прозрачной внешней крышки поршня

Шаги	Иллюстрация/ссылка
1. Установите прозрачную внешнюю крышку поршня [1], затянув черные винты [2] от руки. 2. Уберите абсорбирующее полотенце из-под помпы.	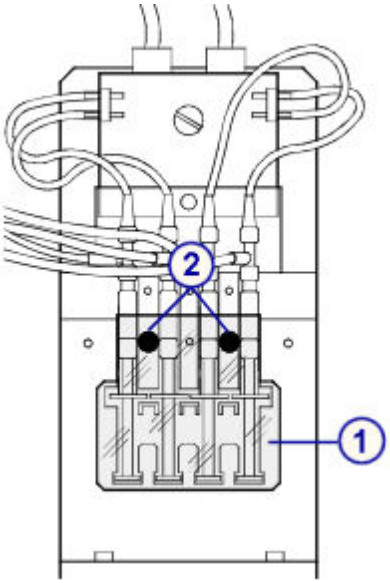

Регистрация МИ в Росздравнадзоре
www.nevacert.ru | info@nevacert.ru

Подготовка к работе

Шаги	Иллюстрация/ссылка
1. Выполните процедуру техобслуживания ***по необходимости*** *2132 Прокачка жидкостных линий*, стр. 9-39 для удаления возможного воздуха. 2. Выполняя прокачку, визуально проверьте, нет ли протечек. Если наблюдаются подкапывание или протечки, повторите процедуру установки. 3. Выполните процедуру ***ежеквартального*** техобслуживания *6302 ТО промывки шприца*, стр. 9-30 для регистрации замены уплотнительного кольца и уплотнительных насадок 1 и 2 шприца промывающего раствора в журнале техобслуживания.	

Проверка

Тестирование

Шаги	Иллюстрация/ссылка
Выполните тестирование для проверки рабочих характеристик до внесения результатов пациента в отчет.	

Замена уплотнительного кольца и уплотнительных насадок 1 и 2 шприца с образцом или реагентом (*c*16000)

Замена уплотнительного кольца и уплотнительных насадок 1 и 2 шприца с образцом или реагентом состоит из следующих процедур.

- Снятие
  - *Определение местоположения шприца и снятие защитной крышки поршня*, стр. 9-313
  - *Снятие держателя шприца*, стр. 9-313
  - *Снятие блока шприца*, стр. 9-314
  - *Снятие поршня шприца*, стр. 9-314
  - *Снятие уплотнительного кольца и уплотнительных насадок 1 и 2*, стр. 9-315
- Замена
  - *Установка уплотнительного кольца и уплотнительных насадок 1 и 2*, стр. 9-315
  - *Установка поршня шприца*, стр. 9-316
  - *Установка блока шприца*, стр. 9-316
  - *Установка держателя шприца и защитной крышки поршня*, стр. 9-317

Регистрация МИ в Росздравнадзоре
www.nevacert.ru | info@nevacert.ru

- *Подготовка к работе*, стр. 9-317

• Проверка

- *Тестирование*, стр. 9-317

Необходимые условия	Аналитический модуль должен находиться в статусе Готов.
Предполагаемая длительность	15 минут
Необходимые инструменты/ материалы	• Отвертка Phillips • Шлицевая отвертка • Ключ на 10 • Ватные тампоны • Абсорбирующее полотенце
Заменяемые детали	• Кат.№ 09D52-03 - Уплотнительное кольцо для шприца образцов/промывающего раствора • Кат.№ 09D37-03 - Уплотнительная насадка №1 для шприца образцов/промывающего раствора • Кат.№ 09D38-03 - Уплотнительная насадка №2 для шприца образцов/промывающего раствора • Кат.№ 09D53-03 - Уплотнительное кольцо для шприца реагентов • Кат.№ 09D39-03 - Уплотнительная насадка №1 для шприца реагентов • Кат.№ 09D40-04 - Уплотнительная насадка №2 для шприца реагентов **ПРИМЕЧАНИЕ:** Уплотнительные кольца и уплотнительные насадки 1 и 2 для шприцев образца и реагента имеют разные размеры. Убедитесь в том, что в соответствующий шприц устанавливается соответствующая деталь.

ОСТОРОЖНО: Биологические РИСКИ. Это зона деятельности, в которой вы подвергаетесь риску воздействия потенциально инфицированного материала. См. *Биологические опасности*, стр. 8-6.

ОСТОРОЖНО: Химическая опасность. Данная процедура является химически опасной. См. специальную информацию о продукте в *Химические опасности*, стр. 8-8.

Регистрация МИ в Росздравнадзоре
www.nevacert.ru | info@nevacert.ru

Снятие

Определение местоположения шприца и снятие защитной крышки поршня

Шаги	Иллюстрация/ссылка
1. Откройте дверцу отделения расходных материалов. 2. Найдите соответствующий шприц: – Шприцы R1 A и B [1] – Шприц образца [2] – Шприцы R2 A и B [3] 3. Отвинтите два крестовых винта [4], удерживающих защитную крышку. 4. Снимите крышку. [5]	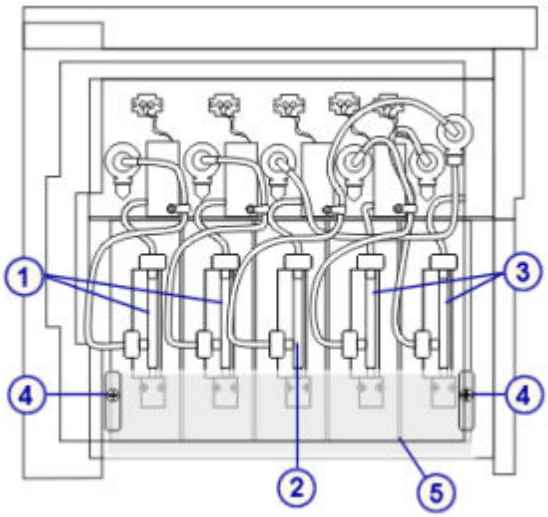

Снятие держателя шприца

Шаги	Иллюстрация/ссылка
Снимите держатель шприца, который фиксирует поршень шприца на приводящем блоке, отвинтив два крестовых винта [1] на держателе [2]. **ПРИМЕЧАНИЕ:** Эти винты короче, чем винты прозрачной крышки поршня. Не перепутайте два набора винтов.	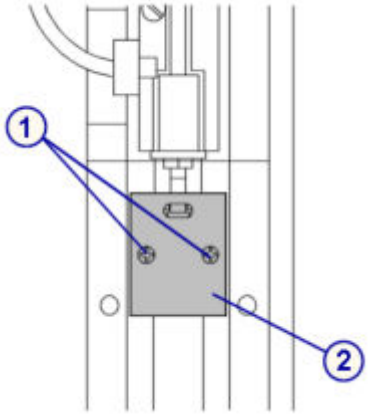

Регистрация МИ в Росздравнадзоре
www.nevacert.ru | info@nevacert.ru

Снятие блока шприца

Шаги	Иллюстрация/ссылка
1. Шлицевой отверткой ослабьте винт [1], удерживающий блок шприца [2]. На винте имеется фиксатор, не позволяющий вынуть винт. 2. Положите абсорбирующее полотенце под приводящий блок шприца, чтобы на него попадала вся жидкость. 3. Отсоедините трубку сверху [3] и сбоку [4] блока шприца, отвинтив фитинги с резьбой. 4. После отсоединения трубки в блоке шприца должны остаться черные уплотняющие прокладки.	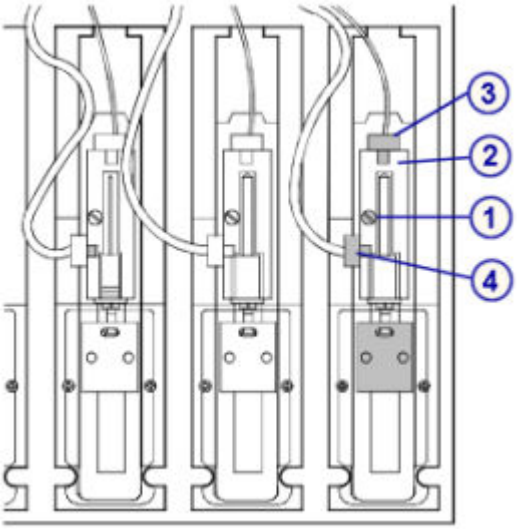

Снятие поршня шприца

Шаги	Иллюстрация/ссылка
1. Ключом на 10 ослабьте гайку [1], крепящую поршень шприца [2] внизу блока шприца [3]. 2. Откручивайте ослабленную гайку рукой так, чтобы поршень шприца можно было достать из блока шприца.	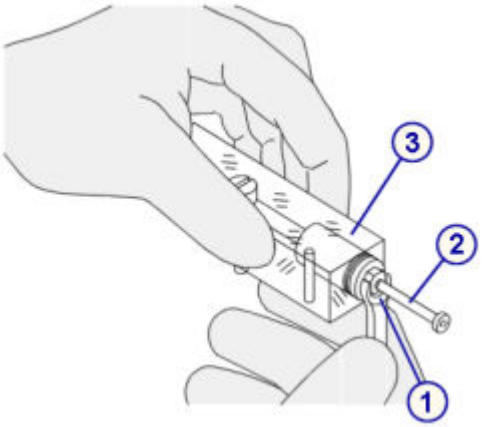

Регистрация МИ в Росздравнадзоре
www.nevacert.ru | info@nevacert.ru

Снятие уплотнительного кольца и уплотнительных насадок 1 и 2

Шаги	Иллюстрация/ссылка
Поршень в сборе состоит из следующих частей: • Уплотнительное кольцо [1] **ПРИМЕЧАНИЕ:** После удаления поршня из блока шприца там может остаться уплотнительное кольцо. • Уплотнительная насадка 2 [2] • Вставка [3] • Уплотнительная насадка 1 [4] • Пружина [5] • Гайка [6] • Поршень [7] • Фланец поршня [8] 1. Удалите следующие детали. В случае замены, уберите или утилизируйте следующие детали (кроме вставки): – Уплотнительное кольцо [1] – Уплотнительная насадка 2 [2] – Вставка [3] - отложите, не выбрасывайте – Уплотнительная насадка 1 [4] **ПРИМЕЧАНИЕ:** Не удаляйте пружину. 2. Насухо протрите шприц внутри ватным тампоном и поршень абсорбирующим полотенцем, если на них есть жидкость.	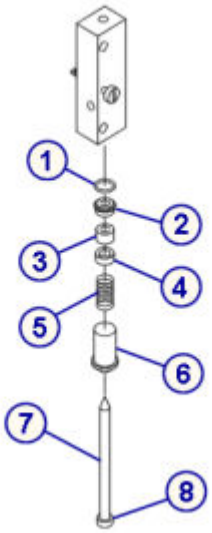

Замена

Установка уплотнительного кольца и уплотнительных насадок 1 и 2

Шаги	Иллюстрация/ссылка
1. Установите уплотнительную насадку 1 [1] на поршень так, чтобы она была над пружиной, а открытая сторона была направлена вверх от пружины. 2. Установите вставку [2] с открытой стороны уплотнительной насадки 1. 3. Установите уплотнительную насадку 2 [3] над вставкой открытой стороной к вставке. 4. Установите уплотнительное кольцо [4] в углубление уплотнительной насадки 2. Не изменяйте положение уплотнительного кольца. Уплотнительное кольцо должно лежать ровно внутри блока шприца. 5. Легким нажатием соедините все компоненты.	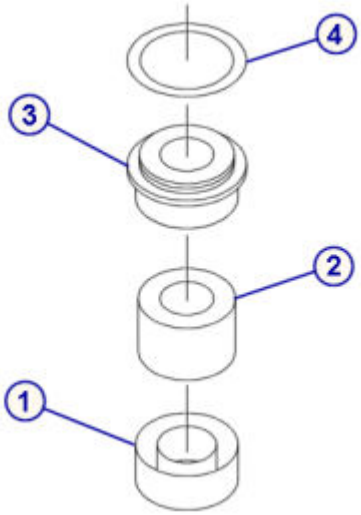

Регистрация МИ в Росздравнадзоре
www.nevacert.ru | info@nevacert.ru

Установка поршня шприца

Шаги	Иллюстрация/ссылка
1. Установите поршень в сборе в блок шприца [1]. 2. Затяните гайку [2], крепящую поршень в сборе к блоку шприца, затем затяните от руки. **ПРИМЕЧАНИЕ:** Установите гайку ровно по отношению к поршню. Если при затягивании гайка застревает, не прилагайте усилий. Поверните ее назад, а затем, вдавливая ее в пружину, продолжите затягивание. 3. Ключом на 10 затяните гайку [2], крепящую поршень [3].	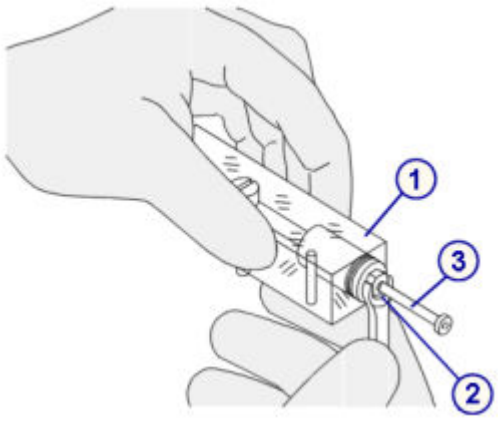

Установка блока шприца

Шаги	Иллюстрация/ссылка
1. Держите блок шприца [1] шлицевым винтом [2] к себе. 2. Черные уплотняющие прокладки должны оставаться на месте в каждом отверстии (7). **ПРИМЕЧАНИЕ:** Если черные уплотнительные прокладки отсутствуют или повреждены, установите новую черную уплотнительную прокладку так, чтобы она плотно прилегала к стенкам отверстия для подсоединения трубки блока шприца. Подсоедините назад трубки, идущие от пипеттора наверх [3] и от клапана шприца к боковой части [4] блока шприца, фитингами с резьбой. 3. Установите блок шприца на установочные штырьки [5] держателя шприца. Фланец поршня должен быть над приводящим блоком [6]. Уберите все трубки в сторону. 4. Удерживайте блок шприца по установочным штырькам и затяните винт [2] от руки. Затяните винт шлицевой отверткой.	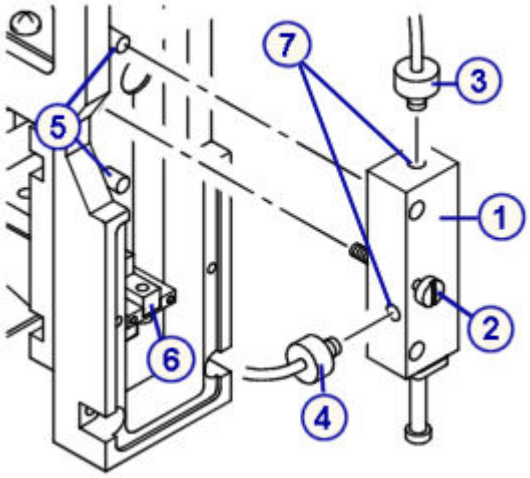

Регистрация МИ в Росздравнадзоре
www.nevacert.ru | info@nevacert.ru

Установка держателя шприца и защитной крышки поршня

Шаги	Иллюстрация/ссылка
1. Установите держатель шприца [1], соединяющий приводящий блок с поршнем шприца. 2. Завинтите винты [2] отверткой Phillips. **ПРИМЕЧАНИЕ:** Для крепления держателя используются более короткие винты. Для крепления защитной крышки используются более длинные винты. 3. Установите прозрачную крышку поршня [3], затянув два (2) крестовых винта [4]. 4. Уберите абсорбирующее полотенце из зоны приводящего блока шприца.	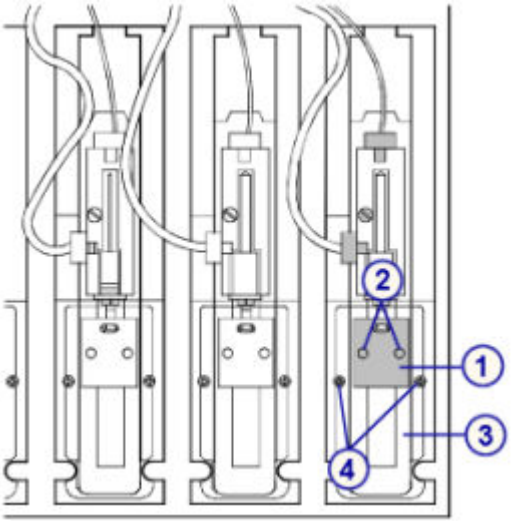

Подготовка к работе

Шаги	Иллюстрация/ссылка
1. Выполните процедуру техобслуживания ***по необходимости*** *2132 Прокачка жидкостных линий*, стр. 9-39 для удаления возможного воздуха. 2. Выполняя прокачку, визуально проверьте, нет ли протечек. Если наблюдаются подкапывание или протечки, повторите процедуру инсталляции. 3. Выполните процедуру ***ежеквартального*** техобслуживания *6301 ТО шприца образца*, стр. 9-29 или *6303 ТО шприца реагента*, стр. 9-31 для регистрации замены уплотнительного кольца и уплотнительных насадок шприца образца или реагента в журнале техобслуживания. **ПРИМЕЧАНИЕ:** Выполняйте данную процедуру техобслуживания, только после замены уплотнительного кольца и уплотнительных насадок в обоих шприцах R1 и R2.	

Проверка

Тестирование

Шаги	Иллюстрация/ссылка
Выполните тестирование для проверки рабочих характеристик до внесения результатов пациента в отчет.	

Регистрация МИ в Росздравнадзоре
www.nevacert.ru | info@nevacert.ru

Замена блока тарельчатого клапана помпы (*c*16000)

Замена блока тарельчатого клапана помпы промывки кювет и помпы промывки иглы состоит из следующих процедур.

- Снятие
  - *Определение местонахождения тарельчатого клапана помпы и пережатие трубки*, стр. 9-319
  - *Снятие тарельчатого клапана помпы*, стр. 9-319
- Замена
  - *Замена тарельчатого клапана помпы*, стр. 9-320
  - *Подготовка к работе*, стр. 9-320
- Проверка

  Проверка производится при подготовке к эксплуатации. Дополнительная проверка не требуется.

ПРИМЕЧАНИЕ: Для замены блока тарельчатого клапана во всех трех помпах используется аналогичная процедура.

Необходимые условия	Аналитический модуль должен находиться в статусе Готов.
Предполагаемая длительность	10 минут
Необходимые инструменты/ материалы	• Зажим или большие кровоостанавливающие зажимы • Абсорбирующие полотенца • Дистиллированная вода
Заменяемые детали	Кат.№ 09D36-02 - Клапаны для помпы **ПРИМЕЧАНИЕ:** Во всех трех помпах используется аналогичный блок тарельчатого клапана.

ОСТОРОЖНО: Биологические РИСКИ. Это зона деятельности, в которой вы подвергаетесь риску воздействия потенциально инфицированного материала. См. *Биологические опасности*, стр. 8-6.

ОСТОРОЖНО: Химическая опасность. Данная процедура является химически опасной. См. специальную информацию о продукте в *Химические опасности*, стр. 8-8.

Регистрация МИ в Росздравнадзоре
www.nevacert.ru | info@nevacert.ru

Снятие

Определение местонахождения тарельчатого клапана помпы и пережатие трубки

Шаги	Иллюстрация/ссылка
1. Найдите соответствующую помпу: – Помпы промывки игл – Помпа промывки кювет **ПРИМЕЧАНИЕ:** См. местоположение промывочной помпы на иллюстрации (вид спереди) компонентов отделения расходных материалов и помп, *Компоненты отделения помп и расходных материалов системы ARCHITECT c16000*, стр. 9-290. 2. Откройте дверцу отделения помп и расходных материалов. 3. Пережмите гибкую впускную трубку [1] помпы с тарельчатым клапаном.	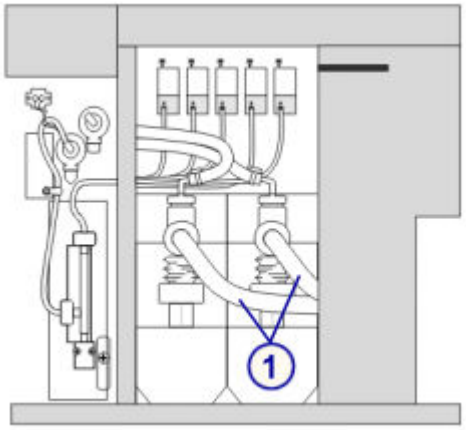

Снятие тарельчатого клапана помпы

Шаги	Иллюстрация/ссылка
1. Положите абсорбирующие полотенца под область помпы, чтобы на них попадала вся жидкость. 2. Отвинтите верхний или боковой [1] угловой фитинг, удерживающий коннектор трубки на помпе. **ПРИМЕЧАНИЕ:** Рекомендуется заменять верхний и боковой тарельчатые клапаны одновременно. 3. Снимите тарельчатый клапан [3] и уплотнительное кольцо [4] с коннектора [2]. Чтобы снять верхний тарельчатый клапан, возможно придется удалить боковой коннектор, затем вытолкнуть верхний тарельчатый клапан вверх. 4. Утилизируйте клапан и уплотнительное кольцо.	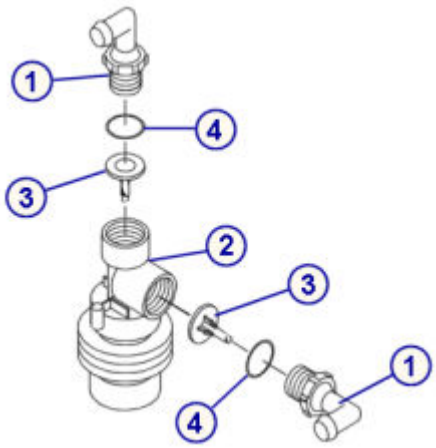

Регистрация МИ в Росздравнадзоре
www.nevacert.ru | info@nevacert.ru

Замена

Замена тарельчатого клапана помпы

Шаги	Иллюстрация/ссылка
1. Промойте новый тарельчатый клапан и уплотнительное кольцо дистиллированной водой. 2. Установите тарельчатый клапан [3] и уплотнительное кольцо [4] в коннектор [2] как показано на рисунке. 3. Привинтите верхний или боковой [1] угловой фитинг к коннектору [2]. 4. Завинтите фитинг от руки на помпе. 5. Снимите зажим с гибкой трубки. 6. Уберите абсорбирующие полотенца из-под помпы.	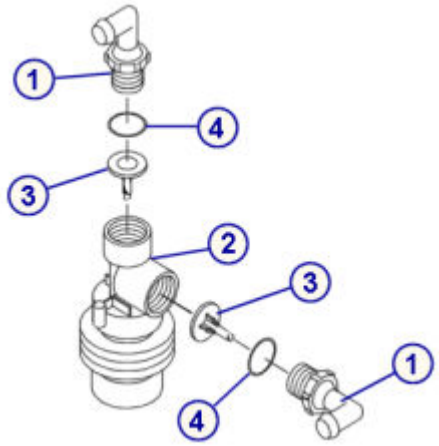

Подготовка к работе

Шаги	Иллюстрация/ссылка
1. Выполните процедуру техобслуживания ***по необходимости*** *2132 Прокачка жидкостных линий*, стр. 9-39 для удаления возможного воздуха. 2. Выполняя прокачку, визуально проверьте, нет ли протечек. Если наблюдаются подкапывание или протечки, повторите процедуру инсталляции.	

Проверка

Шаги	Иллюстрация/ссылка
Проверка производится при подготовке к эксплуатации. Дополнительная проверка не требуется.	

Замена компонентов *i*2000/*i*2000SR

Замена компонентов для системы ARCHITECT *i*2000/*i*2000SR включает:

- *Замена крышек внутренних компонентов ARCHITECT i2000/i2000SR* , стр. 9-321
- *Крышки внутренних компонентов ARCHITECT i2000/i2000SR* , стр. 9-321
- *Замена компонентов аналитического центра i2000/i2000SR* , стр. 9-322
- *Замена компонентов отделения расходных материалов и отходов i2000/i2000SR* , стр. 9-345

Регистрация МИ в Росздравнадзоре
www.nevacert.ru | info@nevacert.ru

Замена крышек внутренних компонентов ARCHITECT *i*2000/*i*2000SR

Крышки внутренних компонентов защищают внутренние компоненты аналитического центра. Крышки снимаются в следующих случаях:

- Доступ к внутренним компонентам
- Замена изношенных крышек

Инструкции, см. *Крышки внутренних компонентов ARCHITECT i2000/i2000SR* , стр. 9-321.

Крышки внутренних компонентов ARCHITECT *i*2000/*i*2000SR

Крышки внутренних компонентов расположены в следующих зонах.

Рисунок 9.26: Крышки внутренних компонентов

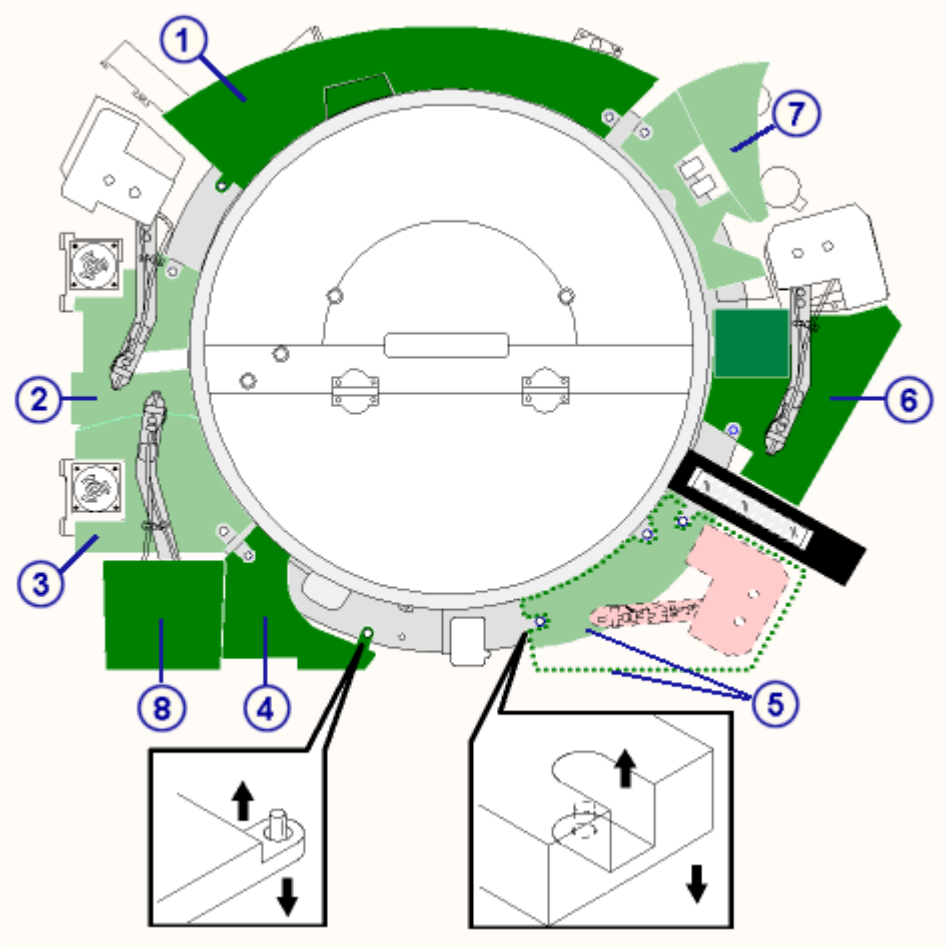

Обозначения:

1. Внутренняя крышка 1
2. Внутренняя крышка 2-3
3. Внутренняя крышка 2-3
4. Внутренняя крышка 4
5. Внутренняя крышка 5
6. Внутренняя крышка 6

Регистрация МИ в Росздравнадзоре
www.nevacert.ru | info@nevacert.ru

7. Внутренняя крышка 7
8. Внутренняя крышка 8 (система *i*2000)

ПРИМЕЧАНИЕ: Крышки 4, 5, 6 и 7 аналитических модулей *i*2000 и *i*2000SR не взаимозаменяемы.

Штифты, расположенные в реакционных треках, используются для фиксирования крышек 1, 4, 5 и 7 в обоих аналитических модулях. Крышка 6 (аналитический модуль *i*2000SR) также фиксируется штифтами. Для снятия крышек аккуратно потяните вверх за то место, где штифт входит в отверстие на крышке. При установке совместите отверстие в крышке со штифтом и аккуратно установите крышку на место.

Для крепления крышек 2 и 3 обоих модулей используются барашковые винты. Крышка 6 (аналитический модуль *i*2000) также фиксируется барашковым винтом. Для снятия ослабьте барашковые винты и слегка потяните крышку вверх.

ПРИМЕЧАНИЕ: Барашковые винты закреплены на крышке.

Крышка 8 (аналитический модуль *i*2000) устанавливается на пипеттор образца. Для снятия слегка потяните крышку вверх и снимите ее с пипеттора.

ПРИМЕЧАНИЕ: На каждой крышке внутри указан ее номер. Номер крышки соответствует номеру, указанному черным цветом на реакционном треке. Внутренняя крышка 8 не соединяется с реакционным треком и не имеет соответствующего номера на треке.

Замена компонентов аналитического центра *i*2000/*i*2000SR

Некоторые компоненты аналитического центра может потребоваться заменить вследствие нормального износа.

Воспользуйтесь схемой аналитического центра на аналитическом модуле системы *i* для нахождения заменяемых компонентов.

Следующие процедуры содержат пошаговые инструкции по замене этих компонентов:

- *Замена иглы пипеттора образца, реагента или STAT (i2000/i2000SR)*, стр. 9-322
- *Замена трубки иглы образца, реагента или STAT (i2000/i2000SR)*, стр. 9-325
- *Замена иглы промывочной зоны (i2000/i2000SR)*, стр. 9-329
- *Замена температурной трубки и датчика промывочной зоны (i2000/i2000SR)*, стр. 9-335
- *Замена иглы/трубки консоли отходов (i2000/i2000SR)*, стр. 9-343

Замена иглы пипеттора образца, реагента или STAT (*i*2000/*i*2000SR)

Для замены иглы пипеттора образца, реагента или STAT выполните следующие процедуры:

- Снятие
  - *Подготовка к снятию*, стр. 9-323

Регистрация МИ в Росздравнадзоре
www.nevacert.ru | info@nevacert.ru

  - *Снятие иглы*, стр. 9-324
- Замена
  - *Установка иглы*, стр. 9-324
  - *Подготовка к работе*, стр. 9-325
- Проверка
  - *Выполнение процедур техобслуживания «по необходимости» 1111, 1112, 1113 или 1117*, стр. 9-325

Необходимые условия	Аналитический модуль должен находиться в статусе Прогрев или Готов.
Предполагаемая длительность	20 минут
Необходимые инструменты/ материалы	• Абсорбирующая ткань • #2 Крестовая отвертка (опция)
Заменяемые детали	Кат.№ 08C94-47 - Пробозаборник

ОСТОРОЖНО: Биологические РИСКИ. Это зона деятельности, в которой вы подвергаетесь риску воздействия потенциально инфицированного материала. См. *Биологические опасности*, стр. 8-6.

ОСТОРОЖНО: Опасность при работе с аспирационной иглой. Острый наконечник иглы. Это зона деятельности, в которой вы подвергаетесь риску воздействия иглы. См. *Иглы и прочие острые предметы*, стр. 8-20.

Снятие

Подготовка к снятию

Шаги	Иллюстрация/ссылка
1. Поднимите соответствующую крышку(и) аналитического центра, чтобы открыть доступ к игле(ам). 2. Найдите иглу, подлежащую замене, в соответствующем пипетторе. **ПРИМЕЧАНИЕ:** Расположение пипетторов (R1, R2, S или ST) см. на карте аналитического центра на аналитическом модуле системы *i*. 3. Убедитесь, что иглы находятся над промывочной чашкой. – Чтобы разместить иглу реагента над промывочной чашкой, выполните процедуру диагностики ***модулей*** , *4080 Module Initialization (Инициализация модуля)*, стр. 10-649. – Чтобы разместить иглу образца или STAT над промывочной чашкой, запустите процедуру	

Регистрация МИ в Росздравнадзоре
www.nevacert.ru | info@nevacert.ru

Шаги	Иллюстрация/ссылка
диагностики ***пипетторов*** , *1160 Pipettor Move (Перемещение пипеттора)*, стр. 10-658.	

Снятие иглы

Шаги	Иллюстрация/ссылка
1. Положите абсорбирующую ткань под коннектор трубки иглы. 2. Ослабьте металлический фитинг на игле и снимите трубку с иглы [1]. 3. Ослабляйте винт (невыпадающий) наверху зажима иглы, пока не почувствуете усилие [2]. **ПРИМЕЧАНИЕ:** Винт откручивается крестовой отверткой № 2. Если продолжать отвинчивать винт, зажим может выпасть. 4. Нажмите на синюю кнопку, расположенную под консолью [3]. 5. Освободите иглу из зажима. Поднимите иглу вверх и выньте ее из консоли [4].	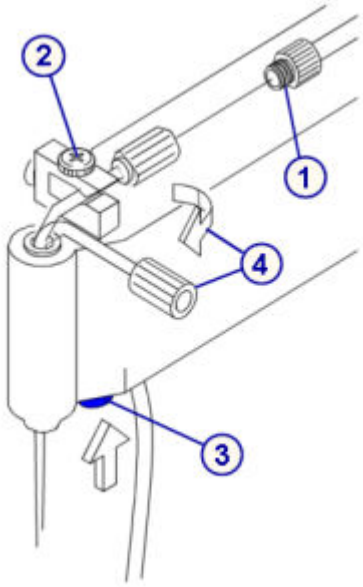

Замена

Установка иглы

Шаги	Иллюстрация/ссылка
1. Установите иглу в консоль [1]. 2. Введите иглу в посадочное место в зажиме [2]. 3. Затяните винт (невыпадающий) наверху зажима иглы [3]. **ПРИМЕЧАНИЕ:** Винт закручивается крестовой отверткой № 2. Не перетягивайте винт. 4. Подсоедините трубку к игле и затяните фитинг [4] от руки. 5. Выполните процедуру диагностики ***пипетторов*** *1160 Pipettor Move (Перемещение пипеттора)*, стр. 10-658, чтобы переместить пипеттор образца или STAT в парковочное положение.	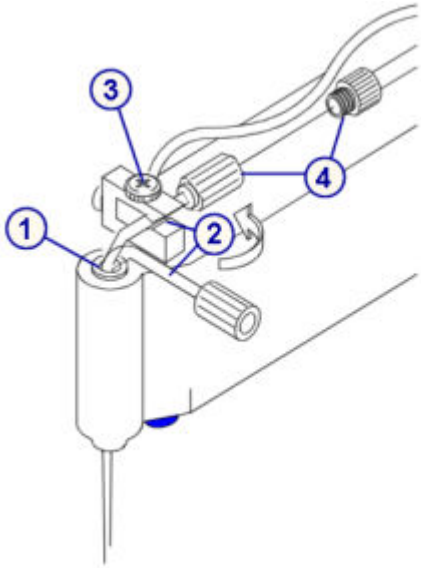

Регистрация МИ в Росздравнадзоре
www.nevacert.ru | info@nevacert.ru

Подготовка к работе

Шаги	Иллюстрация/ссылка
1. Выполните процедуру техобслуживания ***по необходимости*** *2130 Прокачка жидкостей*, стр. 9-78 для удаления возможного воздуха. 2. Выполняя прокачку, визуально проверьте, нет ли протечек. Если наблюдаются подкапывание или протечки, повторите процедуру инсталляции. 3. Уберите абсорбирующее полотенце. 4. Закройте крышку(и) аналитического центра.	

Проверка

Выполнение процедур техобслуживания «по необходимости» 1111, 1112, 1113 или 1117

Шаги	Иллюстрация/ссылка
Выполните соответствующую процедуру техобслуживания ***по необходимости*** : • *1111 Калибровка пипеттора образца*, стр. 9-75 • *1112 Калибровка пипеттора R1*, стр. 9-76 • *1113 Калибровка пипеттора R2*, стр. 9-77, или • *1117 Калибровка пипеттора STAT (аналитический модуль i2000SR)*, стр. 9-77	

Замена трубки иглы образца, реагента или STAT (*i*2000/*i*2000SR)

Для замены трубки иглы образца или реагента выполните следующие процедуры:

- Снятие
  - *Подготовка к снятию*, стр. 9-326
  - *Снятие трубки иглы*, стр. 9-327
- Замена
  - *Установка трубки иглы*, стр. 9-328
  - *Подготовка к работе*, стр. 9-328
- Проверка

  Проверка производится при подготовке к эксплуатации. Дополнительная проверка не требуется.

Необходимые условия	Аналитический модуль должен находиться в статусе Прогрев или Готов.
Предполагаемая длительность	10 минут

Регистрация МИ в Росздравнадзоре
www.nevacert.ru | info@nevacert.ru

Необходимые инструменты/ материалы	Абсорбирующая ткань
Заменяемые детали	• Кат.№ 08C94-49 - Трубка пробозаборника • Кат.№ 03M77-49 - Трубка пробозаборника STAT

ОСТОРОЖНО: Биологические РИСКИ. Это зона деятельности, в которой вы подвергаетесь риску воздействия потенциально инфицированного материала. См. *Биологические опасности*, стр. 8-6.

ОСТОРОЖНО: Опасность при работе с аспирационной иглой. Острый наконечник иглы. Это зона деятельности, в которой вы подвергаетесь риску воздействия иглы. См. *Иглы и прочие острые предметы*, стр. 8-20.

Снятие

Подготовка к снятию

Шаги	Иллюстрация/ссылка
1. Поднимите соответствующую крышку(и) аналитического центра, чтобы открыть доступ к игле(ам). 2. Найдите трубку иглы, подлежащую замене, в соответствующем пипетторе. **ПРИМЕЧАНИЕ:** Расположение пипетторов (R1, R2, S или ST) см. на карте аналитического центра на аналитическом модуле системы *i*. 3. Убедитесь, что иглы находятся над промывочной чашкой. – Чтобы разместить иглу реагента над промывочной чашкой, выполните процедуру диагностики ***модулей*** , *4080 Module Initialization (Инициализация модуля)*, стр. 10-649. – Чтобы разместить иглу образца или STAT над промывочной чашкой, запустите процедуру диагностики ***пипетторов*** , *1160 Pipettor Move (Перемещение пипеттора)*, стр. 10-658. 4. Откройте доступ к трубке иглы пипеттора образца, сняв внутреннюю крышку, если она есть.	См. *Запуск, приостановка или останов системы*, стр. 5-3. См. *Замена крышек внутренних компонентов ARCHITECT i2000/i2000SR* , стр. 9-321.

Регистрация МИ в Росздравнадзоре
www.nevacert.ru | info@nevacert.ru

Снятие трубки иглы

Шаги	Иллюстрация/ссылка
1. Положите абсорбирующую ткань под коннектор трубки иглы. 2. Ослабьте металлический фитинг на игле и снимите трубку с иглы [1]. 3. Слейте жидкость из трубки иглы на абсорбирующее полотенце. 4. Выньте трубку иглы из зажимов [2]. 5. Положите абсорбирующую ткань рядом с коннектором трубки иглы на мониторе давления [3]. 6. Извлеките монитор давления из зажимов на пипетторе. 7. Отсоедините коннектор трубки на мониторе давления [3]. 8. Извлеките трубку иглы из модуля.	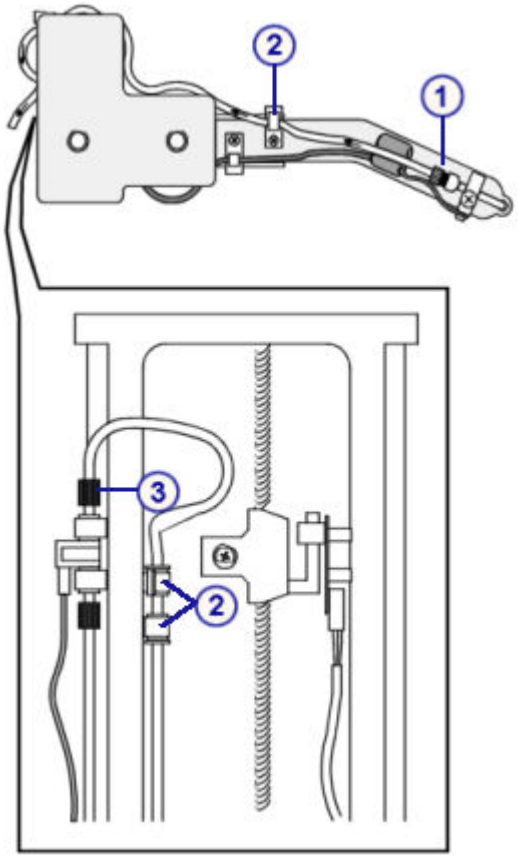

Регистрация МИ в Росздравнадзоре
www.nevacert.ru | info@nevacert.ru

Замена

Установка трубки иглы

Шаги	Иллюстрация/ссылка
1. Выполняя замену трубки, поддерживайте консоль, чтобы она не двигалась. 2. Установите трубку в направляющие зажимы [1]. **ПРИМЕЧАНИЕ:** Расположите трубку иглы STAT таким образом, чтобы зеленая полоса была рядом с иглой. 3. Подсоедините трубку иглы к монитору давления [2]. 4. Установите монитор давления в зажимы на пипетторе. 5. Подсоедините противоположный конец трубки к игле и затяните металлический фитинг [3] от руки. 6. Выполните процедуру диагностики ***пипетторов*** *1160 Pipettor Move (Перемещение пипеттора)*, стр. 10-658, чтобы переместить пипеттор образца или STAT в парковочное положение.	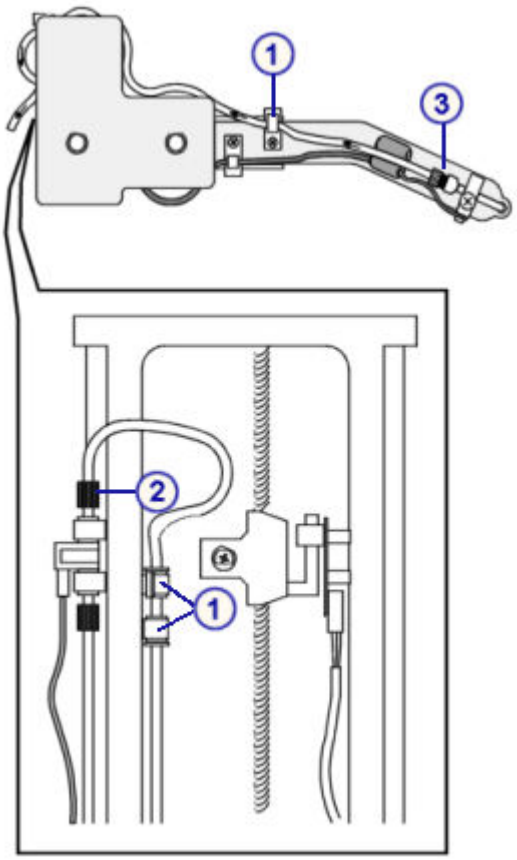

Подготовка к работе

Шаги	Иллюстрация/ссылка
1. Выполните процедуру техобслуживания ***по необходимости*** *2130 Прокачка жидкостей*, стр. 9-78 для удаления возможного воздуха. 2. Выполняя прокачку, визуально проверьте, нет ли протечек. Если наблюдаются подкапывание или протечки, повторите процедуру установки. 3. Уберите абсорбирующее полотенце. 4. Установите на место внутреннюю крышку, если она была снята с пипеттора образца. 5. Закройте крышку(и) аналитического центра.	

Регистрация МИ в Росздравнадзоре
www.nevacert.ru | info@nevacert.ru

Проверка

Шаги	Иллюстрация/ссылка
Проверка производится при подготовке к эксплуатации. Дополнительная проверка не требуется.	

Замена иглы промывочной зоны (*i*2000/*i*2000SR)

Система ARCHITECT *i*2000/*i*2000SR оснащена одним из следующих блоков электродвигателя промывочной зоны:

- № 78326
- № 96251

Для замены иглы промывочной зоны см. инструкции по соответствующему блоку электродвигателя.

Для замены иглы промывочной зоны (блок электродвигателя № 78326) выполните следующие процедуры:

- Снятие
  - *Подготовка к снятию*, стр. 9-330
  - *Снятие иглы промывочной зоны*, стр. 9-330
- Замена
  - *Установка иглы промывочной зоны*, стр. 9-331
  - *Подготовка к работе*, стр. 9-331
- Проверка
  - *Выполнение процедуры диагностики жидкостей/промывки 2050 WZ Aspiration Test (Проверка аспирации П3)*, стр. 9-332
  - *Выполнение проверки калибровочной кривой*, стр. 9-332

Необходимые условия	Аналитический модуль должен находиться в статусе Прогрев или Готов.
Предполагаемая длительность	45 минут (включая обработку образцов для контроля качества)
Необходимые инструменты/ материалы	Нет
Заменяемые детали	Кат.№ 08C94-36 - Пробозаборник промывочной зоны

ОСТОРОЖНО: Биологические РИСКИ. Это зона деятельности, в которой вы подвергаетесь риску воздействия потенциально инфицированного материала. См. *Биологические опасности*, стр. 8-6.

ОСТОРОЖНО: Опасность при работе с аспирационной иглой. Острый наконечник иглы. Это зона деятельности, в которой вы

Регистрация МИ в Росздравнадзоре
www.nevacert.ru | info@nevacert.ru

подвергаетесь риску воздействия иглы. См. *Иглы и прочие острые предметы*, стр. 8-20.

Снятие

Подготовка к снятию

Шаги	Иллюстрация/ссылка
1. Поднимите соответствующую крышку(и) аналитического центра, чтобы открыть доступ к игле промывочной зоны. **ПРИМЕЧАНИЕ:** Для осуществления доступа к иглам промывочной зоны 2 необходимо открыть заднюю панель аналитического центра. 2. Найдите иглу промывочной зоны, подлежащую замене, в соответствующей промывочной зоне. [1] Расположение промывочных зон (П31 или П32) см. на карте аналитического центра на аналитическом модуле системы *i*. 3. Снимите соответствующую внутреннюю крышку(и), если она есть. См. *Замена крышек внутренних компонентов ARCHITECT i2000/i2000SR* , стр. 9-321.	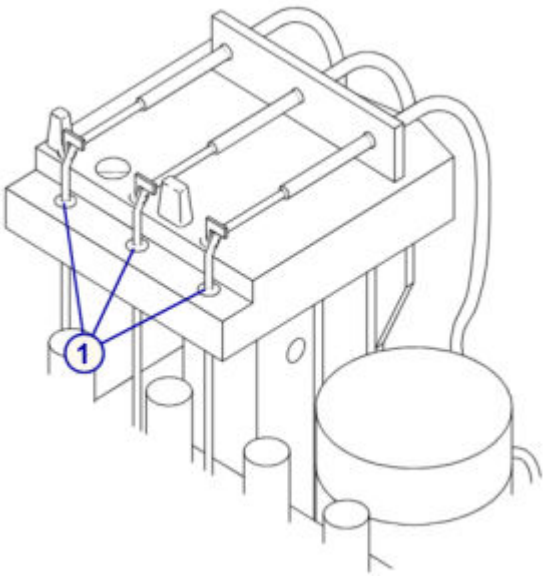

Снятие иглы промывочной зоны

Шаги	Иллюстрация/ссылка
1. Снимите трубку с иглы промывочной зоны, аккуратно потянув за нее и сдвинув ее с иглы, вытяните через отверстие в задней части блока электродвигателя промывочной зоны [1]. 2. Поверните зажим иглы промывочной зоны по часовой стрелке по направлению к реакционному треку [2]. 3. Поднимите иглу и выньте ее через переднюю часть блока электродвигателя промывочной зоны.	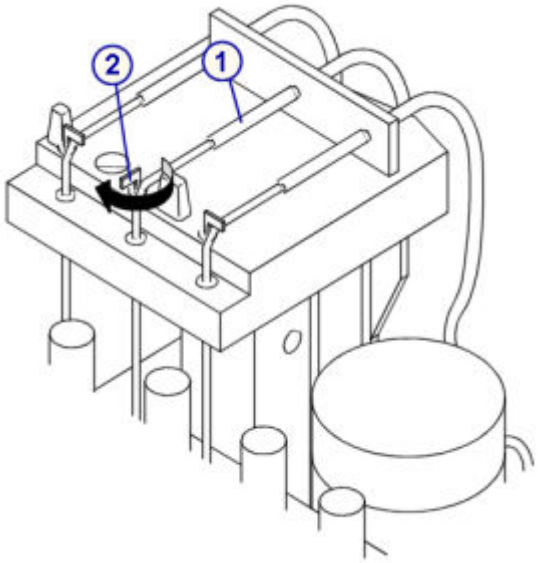

Регистрация МИ в Росздравнадзоре
www.nevacert.ru | info@nevacert.ru

Замена

Установка иглы промывочной зоны

Шаги	Иллюстрация/ссылка
1. Задвиньте иглу в блок электродвигателя промывочной зоны, чтобы она полностью встала на свое место. Потяните электродвигатель промывочной зоны вверх, если манифолд промывочной зоны мешает вставить иглу. 2. Поднимите и поверните зажим иглы против часовой стрелки, чтобы вырез на зажиме оказался над иглой промывочной зоны [1]. 3. Проденьте трубку через отверстие в задней части блока электродвигателя промывочной зоны и наденьте на иглу, чтобы она зашла за выступ [2]. **ПРИМЕЧАНИЕ:** Трубка должна зайти на расстояние в полпути между изгибом иглы и выступом. 4. Проверьте, чтобы иглы промывочной зоны попадали в отверстия в манифолде промывочной зоны, нажав на блок электродвигателя промывочной зоны.	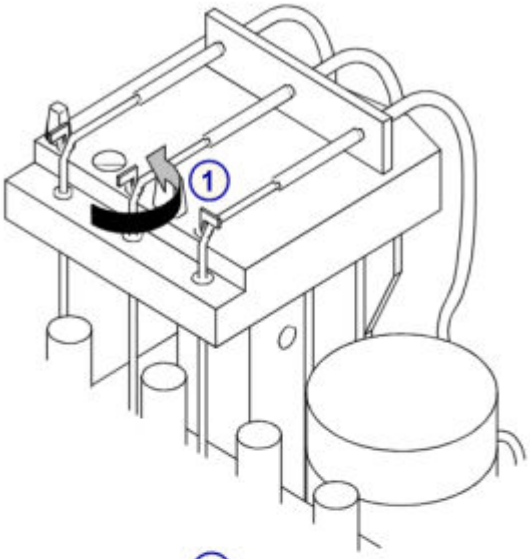 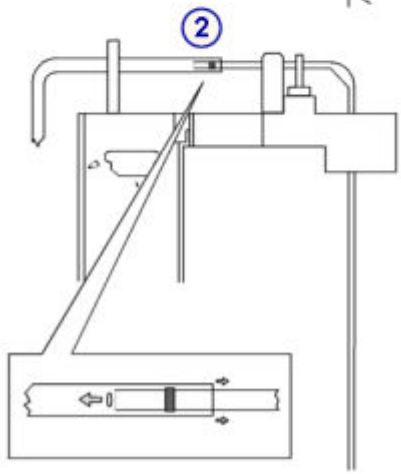

Подготовка к работе

Шаги	Иллюстрация/ссылка
1. Установите соответствующую внутреннюю крышку(и), если она была снята. 2. Закройте крышку(и) аналитического центра.	

Регистрация МИ в Росздравнадзоре
www.nevacert.ru | info@nevacert.ru

Проверка

Выполнение процедуры диагностики жидкостей/промывки 2050 WZ Aspiration Test (Проверка аспирации ПЗ)

Шаги	Иллюстрация/ссылка
Выполните процедуру диагностики ***жидкостей/ промывки*** *2050 WZ Aspiration Test (Проверка аспирации ПЗ)*, стр. 10-659.	

Выполнение проверки калибровочной кривой

Шаги	Иллюстрация/ссылка
Запустите все уровни контроля для валидации активных калибровочных кривых до вывода отчета по результатам пациента.	

Для замены иглы промывочной зоны (блок электродвигателя № 96251) выполните следующие процедуры:

- Снятие
  - *Подготовка к снятию*, стр. 9-333
  - *Снятие иглы промывочной зоны*, стр. 9-333
- Замена
  - *Установка иглы промывочной зоны*, стр. 9-334
  - *Подготовка к работе*, стр. 9-334
- Проверка
  - *Выполнение процедуры диагностики жидкостей/промывки 2050 WZ Aspiration Test (Проверка аспирации ПЗ)*, стр. 9-335
  - *Выполнение проверки калибровочной кривой*, стр. 9-335

Необходимые условия	Аналитический модуль должен находиться в статусе Прогрев или Готов.
Предполагаемая длительность	45 минут (включая обработку образцов для контроля качества)
Необходимые инструменты/ материалы	Нет
Заменяемые детали	Кат.№ 08C94-36 - Пробозаборник промывочной зоны

ОСТОРОЖНО: Биологические РИСКИ. Это зона деятельности, в которой вы подвергаетесь риску воздействия потенциально инфицированного материала. См. *Биологические опасности*, стр. 8-6.

ОСТОРОЖНО: Опасность при работе с аспирационной иглой. Острый наконечник иглы. Это зона деятельности, в которой вы подвергаетесь риску воздействия иглы. См. *Иглы и прочие острые предметы*, стр. 8-20.

Регистрация МИ в Росздравнадзоре
www.nevacert.ru | info@nevacert.ru

Снятие

Подготовка к снятию

Шаги	Иллюстрация/ссылка
1. Поднимите соответствующую крышку(и) аналитического центра, чтобы открыть доступ к игле промывочной зоны. **ПРИМЕЧАНИЕ:** Для осуществления доступа к иглам промывочной зоны 2 необходимо открыть заднюю панель аналитического центра. 2. Найдите иглу промывочной зоны, подлежащую замене, в соответствующей промывочной зоне. [1] Расположение промывочных зон (П31 или П32) см. на карте аналитического центра на аналитическом модуле системы *i*. 3. Снимите соответствующую внутреннюю крышку(и), если она есть. Информацию о снятии крышек внутренних компонентов, см. *Крышки внутренних компонентов ARCHITECT i2000/i2000SR* , стр. 9-321.	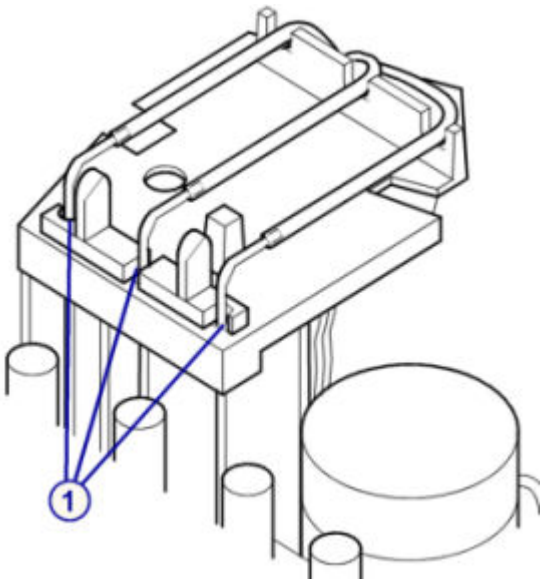

Снятие иглы промывочной зоны

Шаги	Иллюстрация/ссылка
1. Возьмитесь за язычок наверху зажима промывочной зоны, расположенного в передней части блока электродвигателя промывочной зоны. Поверните зажим против часовой стрелки [2] так, чтобы вырез на зажиме был направлен в сторону от иглы промывочной зоны [1]. 2. Выполните одну из следующих операций, в зависимости от того, какая игла заменяется: – Промывочная зона 1 Снимите трубку промывочной зоны с направляющей, поднимите иглу с присоединенной трубкой и вытащите их из блока электродвигателя промывочной зоны. – Промывочная зона 2 Поднимите иглу с присоединенной трубкой и выньте их из блока электродвигателя промывочной зоны. 3. Снимите трубку с иглы, аккуратно потянув за нее и сдвинув с иглы.	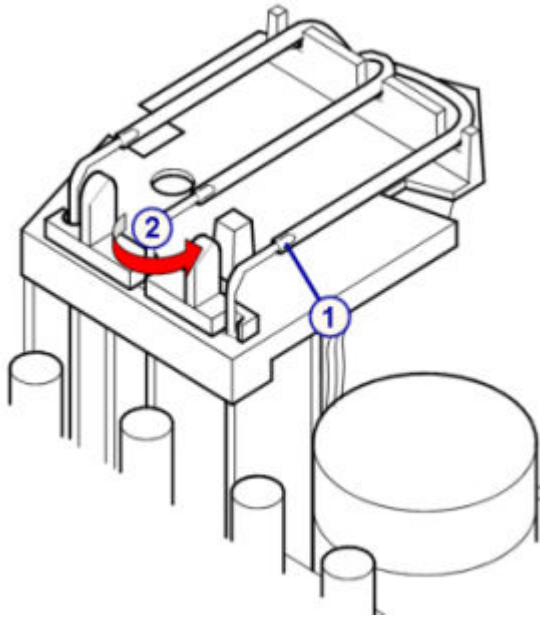

Регистрация МИ в Росздравнадзоре
www.nevacert.ru | info@nevacert.ru

Замена

Установка иглы промывочной зоны

Шаги	Иллюстрация/ссылка
1. Наденьте трубку промывочной зоны на иглу промывочной зоны так, чтобы она зашла за выступ на игле. **ПРИМЕЧАНИЕ:** Трубка должна зайти на расстояние в полпути между изгибом иглы и выступом [2]. 2. Задвиньте иглу в блок электродвигателя промывочной зоны, чтобы она полностью встала на свое место. Потяните электродвигатель промывочной зоны вверх, если иглы не попадают в отверстия на блоке. 3. Выполните одну из следующих операций, в зависимости от того, какая игла заменяется: – Промывочная зона 1 Установите трубку в направляющую. – Промывочная зона 2 Проверьте, чтобы трубка была расположена с правой стороны блока электродвигателя промывочной зоны под консолью жидких отходов. Игла 1 должна располагаться справа от стойки наверху блока электродвигателя промывочной зоны. 4. Возьмитесь за язычок наверху зажима и поверните зажим по часовой стрелке по направлению к иглам [1]. **ПРИМЕЧАНИЕ:** Если зажимы не поворачиваются и не защелкиваются, проверьте, до конца ли вставлены иглы в блок электродвигателя промывочной зоны.	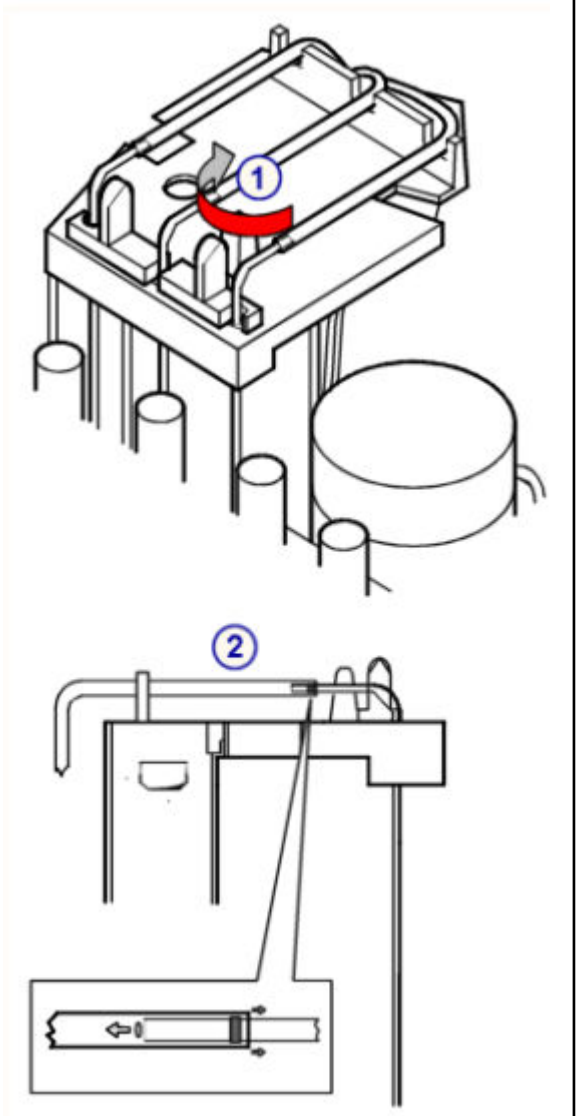

Подготовка к работе

Шаги	Иллюстрация/ссылка
1. Установите соответствующую внутреннюю крышку(и), если она была снята. 2. Закройте крышку(и) аналитического центра.	

Регистрация МИ в Росздравнадзоре
www.nevacert.ru | info@nevacert.ru

Проверка

Выполнение процедуры диагностики жидкостей/промывки 2050 WZ Aspiration Test (Проверка аспирации ПЗ)

Шаги	Иллюстрация/ссылка
Выполните процедуру диагностики ***жидкостей/ промывки*** *2050 WZ Aspiration Test (Проверка аспирации ПЗ)*, стр. 10-659.	

Выполнение проверки калибровочной кривой

Шаги	Иллюстрация/ссылка
Запустите все уровни контроля для валидации активных калибровочных кривых до вывода отчета по результатам пациента.	

Замена температурной трубки и датчика промывочной зоны (*i*2000/*i*2000SR)

Система ARCHITECT *i*2000/*i*2000SR оснащена одним из следующих блоков электродвигателя промывочной зоны. Для замены температурной трубки и датчика промывочной зоны см. инструкции по соответствующему блоку электродвигателя.

- *Температурная трубка и датчик промывочной зоны (№ 78326)*, стр. 9-335
- *Температурная трубка и датчик промывочной зоны (№ 96251)*, стр. 9-339

Температурная трубка и датчик промывочной зоны (№ 78326)

Для замены температурной трубки и датчика промывочной зоны (блок электродвигателя № 78326) выполните следующие процедуры:

- Снятие
  - *Подготовка к снятию*, стр. 9-336
  - *Снятие блока температурной трубки и датчика промывочной зоны*, стр. 9-337
- Замена
  - *Установка блока температурной трубки и датчика промывочной зоны*, стр. 9-337
  - *Подготовка к работе*, стр. 9-338
- Проверка
  - *Выполнение процедуры диагностики жидкостей/промывки 2050 WZ Aspiration Test (Проверка аспирации ПЗ)*, стр. 9-338
  - *Выполнение проверки калибровочной кривой*, стр. 9-338

Регистрация МИ в Росздравнадзоре
www.nevacert.ru | info@nevacert.ru

Необходимые условия	Аналитический модуль должен находиться в статусе Прогрев или Готов.
Предполагаемая длительность	45 минут (включая обработку образцов для контроля качества)
Необходимые инструменты/ материалы	Нет
Заменяемые детали	Кат.№ 08C94-90 - Трубка/Сенсор температуры промывочной зоны

ОСТОРОЖНО: Биологические РИСКИ. Это зона деятельности, в которой вы подвергаетесь риску воздействия потенциально инфицированного материала. См. *Биологические опасности*, стр. 8-6.

ОСТОРОЖНО: Опасность при работе с аспирационной иглой. Острый наконечник иглы. Это зона деятельности, в которой вы подвергаетесь риску воздействия иглы. См. *Иглы и прочие острые предметы*, стр. 8-20.

Снятие

Подготовка к снятию

Шаги	Иллюстрация/ссылка
1. Поднимите соответствующую крышку(и) аналитического центра, чтобы открыть доступ к трубке. **ПРИМЕЧАНИЕ:** Для осуществления доступа к температурной трубке/датчику промывочной зоны 2 необходимо открыть заднюю панель аналитического центра. 2. Найдите температурную трубку/датчик промывочной зоны, подлежащую замене, в соответствующей промывочной зоне (П31 или П32) [1]. Расположение промывочных зон (П31 или П32) см. на карте аналитического центра на аналитическом модуле системы *i*. 3. Снимите соответствующую внутреннюю крышку(и), если она есть. См. *Замена крышек внутренних компонентов ARCHITECT i2000/i2000SR* , стр. 9-321.	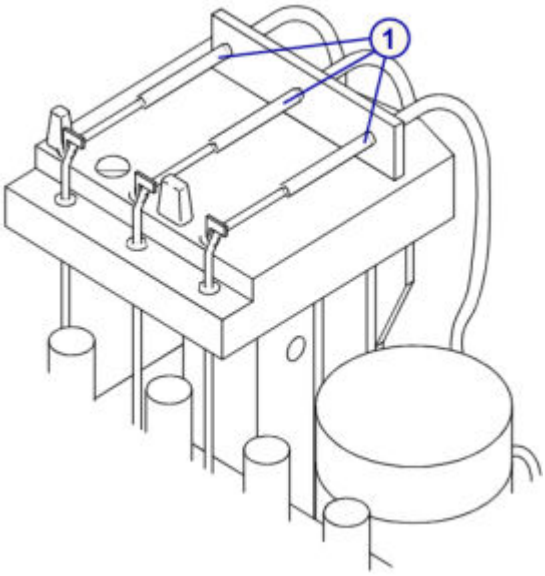

Регистрация МИ в Росздравнадзоре
www.nevacert.ru | info@nevacert.ru

Снятие блока температурной трубки и датчика промывочной зоны

Шаги	Иллюстрация/ссылка
1. Снимите трубку с иглы промывочной зоны, аккуратно потянув за нее и сдвинув ее с иглы, вытяните через отверстие в задней части блока электродвигателя промывочной зоны [1]. 2. Сдвиньте трубку вниз из пазов держателя трубки. Чтобы облегчить снятие, аккуратно потяните трубку вперед [2]. 3. Отсоедините температурный датчик [3]. 4. Придерживайте вакуумный сосуд одной рукой. Другой рукой потяните трубку вверх в районе соединения с вакуумным сосудом [4].	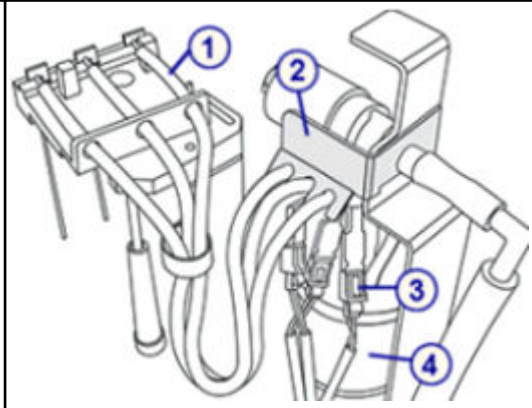

Замена

Установка блока температурной трубки и датчика промывочной зоны

Шаги	Иллюстрация/ссылка
Промывочная зона 1: 1. Подсоедините трубку к фитингу на вакуумном сосуде [1]. 2. Подсоедините температурный датчик [2]. 3. Задвиньте трубку вверх в паз держателя, который позволит правильно расположить трубку относительно промывочной зоны. Чтобы облегчить установку трубки в правильном положении, слегка задвиньте ее вперед [3]. 4. Проденьте трубку через отверстие в задней части блока электродвигателя промывочной зоны и наденьте на иглу, чтобы она зашла за выступ [4]. **ПРИМЕЧАНИЕ:** Трубка должна зайти на расстояние в полпути между изгибом иглы и выступом.	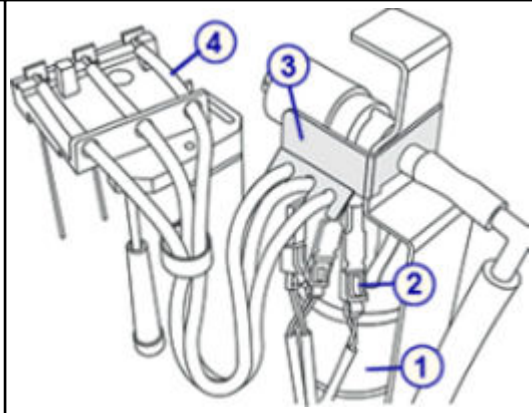

Регистрация МИ в Росздравнадзоре
www.nevacert.ru | info@nevacert.ru

Шаги	Иллюстрация/ссылка
Промывочная зона 2: 1. Подсоедините трубку к фитингу на вакуумном сосуде [1]. 2. Подсоедините температурный датчик [2]. 3. Направьте трубку от вакуумного сосуда поверх консоли жидких отходов и под трубкой иглы консоли отходов по направлению к задней части блока электродвигателя промывочной зоны. 4. Задвиньте трубку вверх в паз держателя как можно дальше. Убедитесь в том, что трубка находится напротив коннектора и иглы датчика с соответствующим номером. Чтобы облегчить установку трубки в правильном положении, слегка задвиньте ее вперед [3]. 5. Проденьте трубку через отверстие в задней части блока электродвигателя промывочной зоны и наденьте на иглу, чтобы она зашла за выступ [4]. **ПРИМЕЧАНИЕ:** Трубка должна зайти на расстояние в полпути между изгибом иглы и выступом.	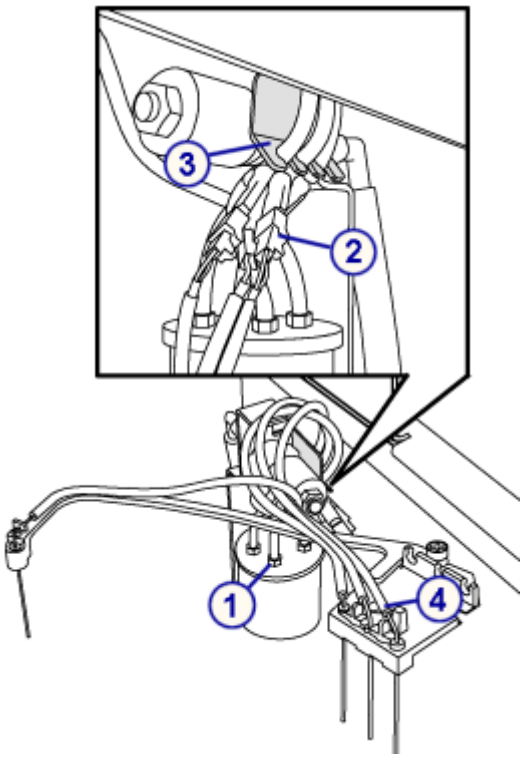

Подготовка к работе

Шаги	Иллюстрация/ссылка
1. Установите соответствующую внутреннюю крышку(и), если она была снята. 2. Закройте крышку(и) аналитического центра.	

Проверка

Выполнение процедуры диагностики жидкостей/промывки 2050 WZ Aspiration Test (Проверка аспирации ПЗ)

Шаги	Иллюстрация/ссылка
Выполните процедуру диагностики ***жидкостей/ промывки*** *2050 WZ Aspiration Test (Проверка аспирации ПЗ)*, стр. 10-659.	

Выполнение проверки калибровочной кривой

Шаги	Иллюстрация/ссылка
Запустите все уровни контроля для валидации активных калибровочных кривых до вывода отчета по результатам пациента.	

Регистрация МИ в Росздравнадзоре
www.nevacert.ru | info@nevacert.ru

Температурная трубка и датчик промывочной зоны (№ 96251)

Для замены температурной трубки и датчика промывочной зоны (блок электродвигателя № 96251) выполните следующие процедуры:

- Снятие
  - *Подготовка к снятию*, стр. 9-340
  - *Снятие блока температурной трубки и датчика промывочной зоны*, стр. 9-340
- Замена
  - *Установка блока температурной трубки и датчика промывочной зоны*, стр. 9-341
  - *Подготовка к работе*, стр. 9-342
- Проверка
  - *Выполнение процедуры диагностики жидкостей/промывки 2050 WZ Aspiration Test (Проверка аспирации ПЗ)*, стр. 9-343
  - *Выполнение проверки калибровочной кривой*, стр. 9-343

Необходимые условия	Аналитический модуль должен находиться в статусе Прогрев или Готов.
Предполагаемая длительность	45 минут (включая обработку образцов для контроля качества)
Необходимые инструменты/ материалы	Нет
Заменяемые детали	Кат.№ 08C94-90 - Трубка/Сенсор температуры промывочной зоны

ОСТОРОЖНО: Биологические РИСКИ. Это зона деятельности, в которой вы подвергаетесь риску воздействия потенциально инфицированного материала. См. *Биологические опасности*, стр. 8-6.

ОСТОРОЖНО: Опасность при работе с аспирационной иглой. Острый наконечник иглы. Это зона деятельности, в которой вы подвергаетесь риску воздействия иглы. См. *Иглы и прочие острые предметы*, стр. 8-20.

Регистрация МИ в Росздравнадзоре
www.nevacert.ru | info@nevacert.ru

Снятие

Подготовка к снятию

Шаги	Иллюстрация/ссылка
1. Поднимите соответствующую крышку(и) аналитического центра, чтобы открыть доступ к трубке. **ПРИМЕЧАНИЕ:** Для осуществления доступа к температурной трубке/датчику промывочной зоны 2 необходимо открыть заднюю панель аналитического центра. 2. Найдите температурную трубку/датчик промывочной зоны, подлежащую замене, в соответствующей промывочной зоне (ПЗ1 или ПЗ2) [1]. Расположение промывочных зон (ПЗ1 или ПЗ2) см. на карте аналитического центра на аналитическом модуле системы *i*. 3. Снимите соответствующую внутреннюю крышку(и), если она есть. Информацию о снятии крышек внутренних компонентов, см. *Крышки внутренних компонентов ARCHITECT i2000/i2000SR* , стр. 9-321.	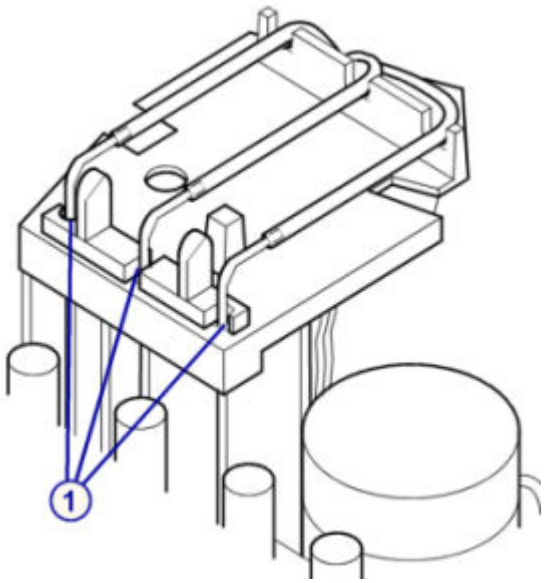

Снятие блока температурной трубки и датчика промывочной зоны

Шаги	Иллюстрация/ссылка
1. Возьмитесь за язычок наверху зажима промывочной зоны, расположенного в передней части блока электродвигателя промывочной зоны. Поверните зажим против часовой стрелки так, чтобы вырез на зажиме был направлен в сторону от иглы промывочной зоны [1]. 2. Выполните одну из следующих операций, в зависимости от того, какая трубка/датчик заменяется: – Промывочная зона 1 Снимите трубку промывочной зоны с направляющей, поднимите иглу с присоединенной трубкой и вытащите их из блока электродвигателя промывочной зоны. – Промывочная зона 2 Поднимите иглу с присоединенной трубкой и выньте их из блока электродвигателя промывочной зоны. 3. Снимите трубку с иглы, аккуратно потянув за нее и сдвинув с иглы.	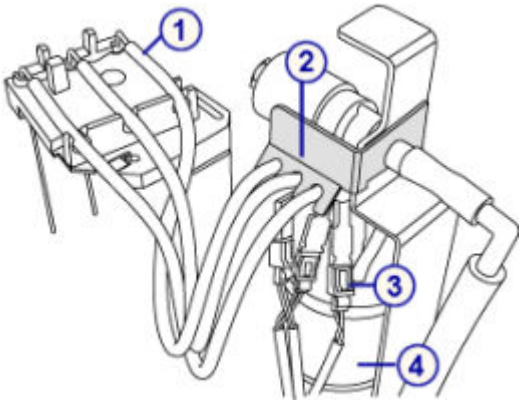

Регистрация МИ в Росздравнадзоре
www.nevacert.ru | info@nevacert.ru

Шаги	Иллюстрация/ссылка
4. Сдвиньте трубку вниз из пазов держателя трубки. Чтобы облегчить снятие, аккуратно потяните трубку вперед [2]. 5. Отсоедините температурный датчик [3]. 6. Придерживайте вакуумный сосуд одной рукой. Другой рукой потяните трубку вверх в районе соединения с вакуумным сосудом [4].	

Замена

Установка блока температурной трубки и датчика промывочной зоны

Шаги	Иллюстрация/ссылка
Промывочная зона 1: 1. Подсоедините трубку к фитингу на вакуумном сосуде [1]. 2. Подсоедините температурный датчик [2]. 3. Задвиньте трубку вверх в паз держателя, который позволит правильно расположить трубку относительно иглы промывочной зоны. Чтобы облегчить установку трубки в правильном положении, слегка задвиньте ее вперед [4]. 4. Наденьте трубку промывочной зоны на иглу промывочной зоны так, чтобы она зашла за выступ на игле. **ПРИМЕЧАНИЕ:** Трубка должна зайти на расстояние в полпути между изгибом иглы и выступом [3]. 5. Задвиньте иглу в блок электродвигателя промывочной зоны, чтобы она полностью встала на свое место. Потяните электродвигатель промывочной зоны вверх, если иглы не попадают в отверстия на блоке. 6. Установите трубку в направляющую. 7. Возьмитесь за язычок наверху зажима и поверните зажим по часовой стрелке по направлению к иглам. **ПРИМЕЧАНИЕ:** Если зажимы не поворачиваются и не защелкиваются, проверьте, до конца ли вставлены иглы в блок электродвигателя промывочной зоны.	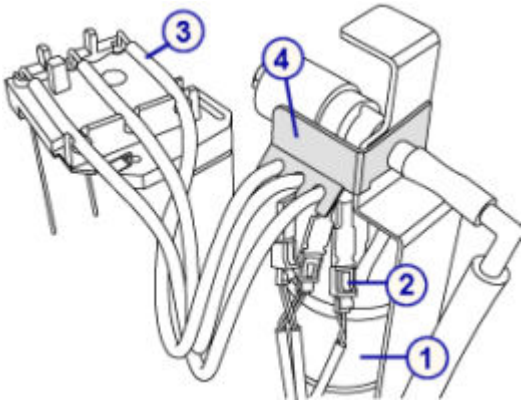

Регистрация МИ в Росздравнадзоре
www.nevacert.ru | info@nevacert.ru

Шаги	Иллюстрация/ссылка
Промывочная зона 2: 1. Подсоедините трубку к фитингу на вакуумном сосуде [1]. 2. Подсоедините температурный датчик [2]. 3. Задвиньте трубку вверх в паз держателя, который позволит правильно расположить трубку относительно иглы промывочной зоны. Чтобы облегчить установку трубки в правильном положении, слегка задвиньте ее вперед [3]. 4. Направьте трубку от вакуумного сосуда поверх консоли жидких отходов и под трубкой иглы консоли отходов по направлению к правой части блока электродвигателя промывочной зоны. 5. Наденьте трубку промывочной зоны на иглу промывочной зоны так, чтобы она зашла за выступ на игле. **ПРИМЕЧАНИЕ:** Трубка должна зайти на расстояние в полпути между изгибом иглы и выступом [4]. 6. Задвиньте иглу в блок электродвигателя промывочной зоны, чтобы она полностью встала на свое место. (Игла 1 должна располагаться справа от стойки наверху блока электродвигателя промывочной зоны.) Если иглы не попадают в отверстия на блоке электродвигателя промывочной зоны, потяните электродвигатель промывочной зоны вверх. 7. Возьмитесь за язычок наверху зажима и поверните зажим по часовой стрелке по направлению к иглам. **ПРИМЕЧАНИЕ:** Если зажимы не поворачиваются и не защелкиваются, проверьте, до конца ли вставлены иглы в блок электродвигателя промывочной зоны.	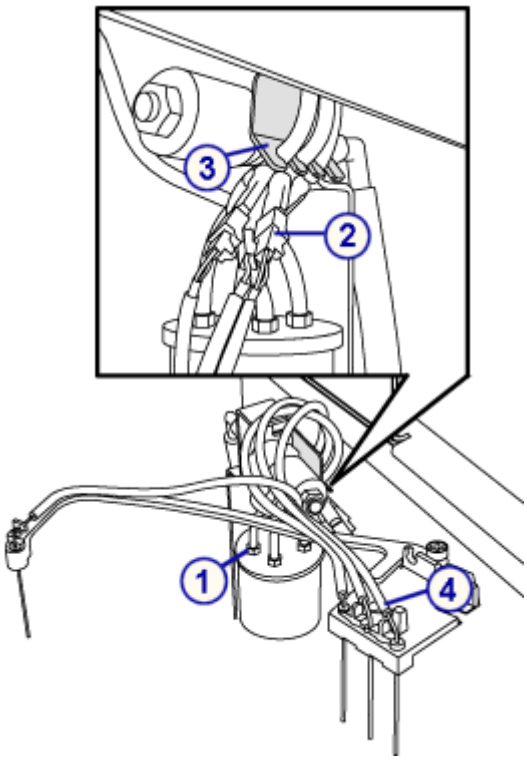

Подготовка к работе

Шаги	Иллюстрация/ссылка
1. Установите соответствующую внутреннюю крышку(и), если она была снята. 2. Закройте крышку(и) аналитического центра.	

Регистрация МИ в Росздравнадзоре
www.nevacert.ru | info@nevacert.ru

Проверка

Выполнение процедуры диагностики жидкостей/промывки 2050 WZ Aspiration Test (Проверка аспирации ПЗ)

Шаги	Иллюстрация/ссылка
Выполните процедуру диагностики ***жидкостей/ промывки*** *2050 WZ Aspiration Test (Проверка аспирации ПЗ)*, стр. 10-659.	

Выполнение проверки калибровочной кривой

Шаги	Иллюстрация/ссылка
Запустите все уровни контроля для валидации активных калибровочных кривых до вывода отчета по результатам пациента.	

Замена иглы/трубки консоли отходов (*i*2000/*i*2000SR)

Для замены иглы/трубки консоли отходов выполните следующие процедуры:

- Снятие
  - *Подготовка к снятию*, стр. 9-344
  - *Снятие трубки иглы консоли отходов*, стр. 9-344
- Замена
  - *Установка иглы/трубки консоли отходов*, стр. 9-345
- Проверка
  - *Выполнение процедуры техобслуживания «по необходимости» 2151 Прокачка промывочных зон*, стр. 9-345

Необходимые условия	Аналитический модуль должен находиться в статусе Прогрев или Готов.
Предполагаемая длительность	10 минут
Необходимые инструменты/ материалы	Нет
Заменяемые детали	Кат.№ 08C94-89 - Пробозаборник/трубка кронштейна отходов

ОСТОРОЖНО: Биологические РИСКИ. Это зона деятельности, в которой вы подвергаетесь риску воздействия потенциально инфицированного материала. См. *Биологические опасности*, стр. 8-6.

ОСТОРОЖНО: Опасность при работе с аспирационной иглой. Острый наконечник иглы. Это зона деятельности, в которой вы

Регистрация МИ в Росздравнадзоре
www.nevacert.ru | info@nevacert.ru

подвергаетесь риску воздействия иглы. См. *Иглы и прочие острые предметы*, стр. 8-20.

Снятие

Подготовка к снятию

Шаги	Иллюстрация/ссылка
1. Поднимите заднюю крышку аналитического центра, чтобы открыть доступ к консоли жидких отходов. 2. Откройте заднюю панель. 3. Найдите иглу и трубку консоли отходов на консоли жидких отходов [1]. Расположение консоли жидких отходов (A) см. на карте аналитического центра на аналитическом модуле системы *i*.	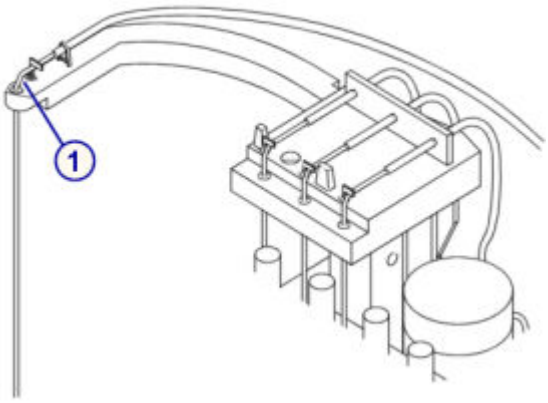

Снятие трубки иглы консоли отходов

Шаги	Иллюстрация/ссылка
1. Если консоль жидких отходов имеет направляющий зажим трубки, выньте трубку консоли жидких отходов из направляющего зажима [1]. 2. Поверните зажим иглы консоли отходов по часовой стрелке [2]. 3. Поднимите иглу и выньте ее через переднюю часть консоли жидких отходов. 4. Придерживайте вакуумный сосуд одной рукой. Другой рукой потяните трубку жидких отходов вверх в районе соединения с вакуумным сосудом [3]. 5. Извлеките иглу и трубку жидких отходов из аналитического модуля.	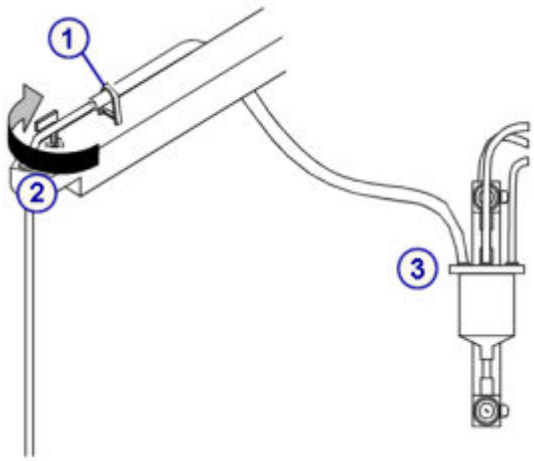

Регистрация МИ в Росздравнадзоре
www.nevacert.ru | info@nevacert.ru

Замена

Установка иглы/трубки консоли отходов

Шаги	Иллюстрация/ссылка
1. Задвиньте трубку на иглу так, чтобы она зашла за выступ на игле. **ПРИМЕЧАНИЕ:** Трубка должна зайти на расстояние в полпути между изгибом иглы и выступом. 2. Подсоедините трубку к фитингу на вакуумном сосуде [1]. 3. Задвиньте иглу в консоль жидких отходов, чтобы она полностью встала на свое место. 4. Поднимите и поверните зажим иглы против часовой стрелки, чтобы вырез на зажиме оказался над иглой [2]. 5. Установите трубку в направляющий зажим [3], если консоль жидких отходов имеет зажим.	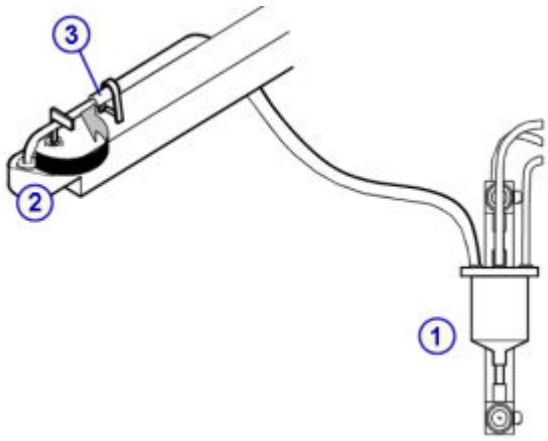

Проверка

Выполнение процедуры техобслуживания «по необходимости» 2151 Прокачка промывочных зон

Шаги	Иллюстрация/ссылка
1. Выполните процедуру техобслуживания ***по необходимости*** *2151 Прокачка промывочных зон*, стр. 9-79. 2. Наблюдайте за вакуумным сосудом во время выполнения процедуры и следите за тем, чтобы жидкость поступала из трубки иглы консоли отходов в вакуумный сосуд. 3. Закройте крышку(и) аналитического центра.	

Замена компонентов отделения расходных материалов и отходов *i*2000/*i*2000SR

Некоторые компоненты отделения расходных материалов и отходов может потребоваться заменить вследствие нормального износа.

См. *Отделение расходных материалов и отходов (i2000/i2000SR)*, стр. 1-119для нахождения заменяемых компонентов.

Следующие процедуры содержат пошаговые инструкции по замене этих компонентов:

- *Замена датчика уровня пре-триггера или триггера (i2000/i2000SR)*, стр. 9-346
- *Замена датчика уровня буферного раствора (i2000/i2000SR)*, стр. 9-348

Регистрация МИ в Росздравнадзоре
www.nevacert.ru | info@nevacert.ru

- *Замена фильтра буфера (i2000/i2000SR)*, стр. 9-351

Замена датчика уровня пре-триггера или триггера (*i*2000/*i*2000SR)

Замена датчика уровня пре-триггера или триггера включает следующие процедуры:

- Снятие
  - *Подготовка к снятию*, стр. 9-346
  - *Снятие датчика уровня пре-триггера или триггера*, стр. 9-347
- Замена
  - *Установка датчика уровня пре-триггера или триггера*, стр. 9-347
  - *Подготовка к работе*, стр. 9-348
- Проверка
  - *Выполнение процедуры диагностики соленоидов/датчиков 3410 Level Sensors Test (Проверка датчиков уровня)*, стр. 9-348

Необходимые условия	Аналитический модуль должен находиться в статусе Прогрев или Готов.
Предполагаемая длительность	10 минут
Необходимые инструменты/ материалы	Абсорбирующая ткань
Заменяемые детали	• Кат.№ 08C94-67 - Датчик уровня Пре-триггера • Кат.№ 08C94-66 - Датчик уровня Триггера

ОСТОРОЖНО: Химическая опасность. Данная процедура является химически опасной. См. специальную информацию о продукте в *Химические опасности*, стр. 8-8.

Снятие

Подготовка к снятию

Шаги	Иллюстрация/ссылка
Откройте переднюю дверцу отделения расходных материалов и отходов.	

Регистрация МИ в Росздравнадзоре
www.nevacert.ru | info@nevacert.ru

Снятие датчика уровня пре-триггера или триггера

Шаги	Иллюстрация/ссылка
1. Выдвиньте поддон для пре-триггерного/триггерного раствора из модуля. **ПРИМЕЧАНИЕ:** Соблюдайте осторожность при работе с датчиками уровня: Не допускайте изгибания трубки, подсоединенной к крышке. Не допускайте нагрузки на провода и коннекторы датчика уровня. 2. Отсоедините электрический разъем пре-триггера или триггера [1]. 3. Открутите фитинг трубки от трубки датчика уровня [2]. Для сбора проливов используйте абсорбирующее полотенце. 4. Отвинтите колпачок датчика уровня [3]. 5. Извлеките датчик уровня и протрите блок снаружи абсорбирующим полотенцем.	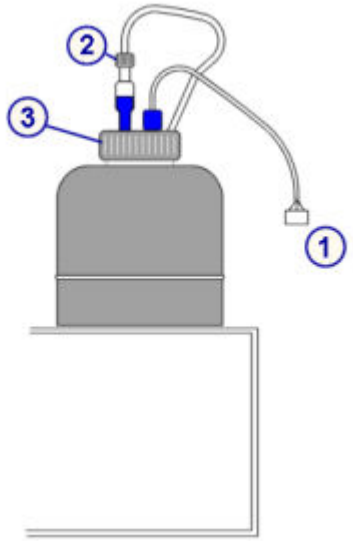

Замена

Установка датчика уровня пре-триггера или триггера

Шаги	Иллюстрация/ссылка
1. Поместите датчик уровня в контейнер так, чтобы стрелка находилась с передней стороны. 2. Затяните колпачок [1]. **ПРИМЕЧАНИЕ:** Если датчик уровня установлен правильно, электрический разъем находится справа, а трубка слева. 3. Подсоедините электрический разъем пре-триггера или триггера [2] на аналитическом модуле. **ПРИМЕЧАНИЕ:** Если для замены используется деталь Кат.№ 08C94-66 или Кат.№ 08C94-67, до выполнения данного шага сначала необходимо установить адаптер, поставляемый в комплекте кабеля датчика уровня пре-триггера или триггера, на колпачок. 4. Подсоедините фитинг трубки к трубке датчика уровня [3]. 5. Задвиньте поддон на место.	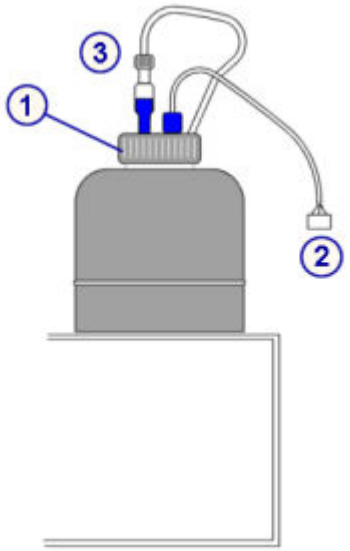

Регистрация МИ в Росздравнадзоре
www.nevacert.ru | info@nevacert.ru

Подготовка к работе

Шаги	Иллюстрация/ссылка
1. Выполните процедуру техобслуживания ***по необходимости*** *2130 Прокачка жидкостей*, стр. 9-78 для удаления возможного воздуха. 2. Выполняя прокачку, визуально проверьте, нет ли протечек. Если наблюдаются подкапывание или протечки, повторите процедуру установки. 3. Закройте дверцу отделения расходных материалов и отходов.	

Проверка

Выполнение процедуры диагностики соленоидов/датчиков 3410 Level Sensors Test (Проверка датчиков уровня)

Шаги	Иллюстрация/ссылка
Выполните процедуру диагностики ***соленоидов/датчиков*** *3410 Level Sensors Test (Проверка датчиков уровня)*, стр. 10-665.	

Замена датчика уровня буферного раствора (*i*2000/*i*2000SR)

Для замены датчика уровня буферного раствора выполните следующие процедуры:

- Снятие
  - *Подготовка к снятию*, стр. 9-349
  - *Снятие резервуара для промывочного буфера*, стр. 9-349
  - *Снятие датчика уровня промывочного буфера*, стр. 9-350
- Замена
  - *Установка датчика уровня промывочного буфера*, стр. 9-350
  - *Установка резервуара для промывочного буфера*, стр. 9-350
  - *Подготовка к работе*, стр. 9-351
- Проверка
  - *Выполнение процедуры диагностики соленоидов/датчиков 3410 Level Sensors Test (Проверка датчиков уровня)*, стр. 9-351

Необходимые условия	Аналитический модуль должен находиться в статусе Прогрев или Готов.
Предполагаемая длительность	15 минут
Необходимые инструменты/материалы	Нет

Регистрация МИ в Росздравнадзоре
www.nevacert.ru | info@nevacert.ru

Заменяемые детали	Кат.№ 08C94-65 - Датчик уровня буфера

ОСТОРОЖНО: Опасность при подъеме тяжелых предметов. Заполненный резервуар для промывающего буфера системы *i* имеет большую массу. Для подъема привлеките помощника и/или воспользуйтесь механическими устройствами для перемещения и/или подъема полностью или частично заполненных контейнеров для отходов. Это поможет снизить риск травмирования. См. *Тяжелые предметы*, стр. 8-23.

ОСТОРОЖНО: Не допускайте проливания. Не следует перемещать открытые контейнеры для отходов, наполненные жидкостью. Закрывайте полностью или частично заполненные контейнеры перед тем, как приступить к их перемещению, и держите их закрытыми во время перемещения.

Снятие

Подготовка к снятию

Шаги	Иллюстрация/ссылка
Откройте переднюю дверцу отделения расходных материалов и отходов.	

Снятие резервуара для промывочного буфера

Шаги	Иллюстрация/ссылка
1. Выполните процедуру техобслуживания ***по необходимости*** *2185 Выгрузка буфера*, стр. 9-79, если объем буферного раствора превышает 10 литров. 2. Возьмитесь за специальные рукоятки по бокам резервуара для промывочного буфера и выдвиньте его. Поставьте резервуар на пол около аналитического модуля. **ПРИМЕЧАНИЕ:** Соблюдайте осторожность при работе с датчиками уровня: Не допускайте изгибания трубки, подсоединенной к крышке. Не допускайте нагрузки на провода и коннекторы датчика уровня.	

Регистрация МИ в Росздравнадзоре
www.nevacert.ru | info@nevacert.ru

Снятие датчика уровня промывочного буфера

Шаги	Иллюстрация/ссылка
1. Нажмите на белую кнопку быстроразъемного соединения, чтобы удалить трубку [1]. 2. Отсоедините кабель датчика уровня [2]. 3. Открутите колпачок [3]. 4. Извлеките датчик уровня.	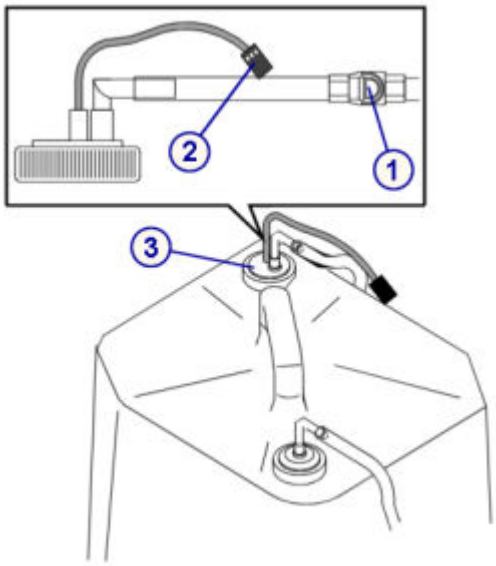

Замена

Установка датчика уровня промывочного буфера

Шаги	Иллюстрация/ссылка
1. Расположите датчик уровня в резервуаре и затяните колпачок [1]. 2. Наденьте белый быстроразъемный коннектор на трубку [2]. 3. Подсоедините кабель датчика уровня [3] к электрическому разъему на аналитическом модуле. **ПРИМЕЧАНИЕ:** Если для замены используется деталь Кат.№ 08C94-65, до выполнения данного шага сначала необходимо установить адаптер, поставляемый в комплекте кабеля датчика уровня буфера, на колпачок.	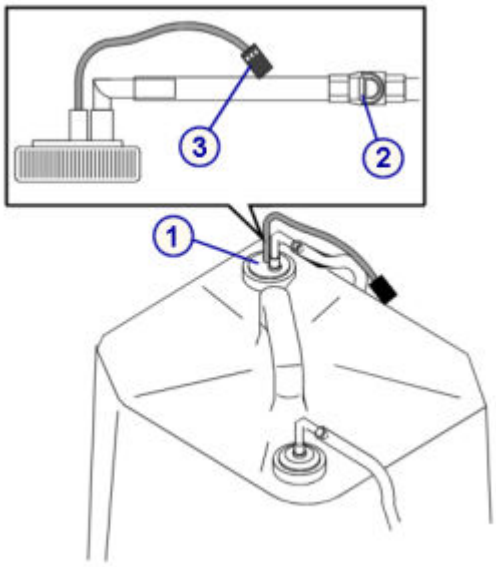

Установка резервуара для промывочного буфера

Шаги	Иллюстрация/ссылка
Возьмитесь за специальные рукоятки по бокам резервуара для промывочного буфера и задвиньте резервуар в аналитический модуль.	См. *Управление запасами расходных материалов*, стр. 5-41.

Регистрация МИ в Росздравнадзоре
www.nevacert.ru | info@nevacert.ru

Шаги	Иллюстрация/ссылка
ПРИМЕЧАНИЕ: Если для снятия резервуара для промывочного буфера из аналитического модуля буферный раствор был выгружен, добавьте его. Полностью наполните резервуар для промывочного буфера, чтобы точно знать объемы ресурсов промывочного буфера.	

Подготовка к работе

Шаги	Иллюстрация/ссылка
1. Выполните процедуру техобслуживания ***по необходимости*** *2130 Прокачка жидкостей*, стр. 9-78 для удаления возможного воздуха. 2. Выполняя прокачку, визуально проверьте, нет ли протечек. Если наблюдаются подкапывание или протечки, повторите процедуру установки. 3. Закройте дверцу отделения расходных материалов и отходов.	

Проверка

Выполнение процедуры диагностики соленоидов/датчиков 3410 Level Sensors Test (Проверка датчиков уровня)

Шаги	Иллюстрация/ссылка
Выполните процедуру диагностики ***соленоидов/датчиков*** *3410 Level Sensors Test (Проверка датчиков уровня)*, стр. 10-665.	

Замена фильтра буфера (*i*2000/*i*2000SR)

Для замены фильтра буфера выполните следующие процедуры:

- Снятие
  - *Подготовка к снятию*, стр. 9-352
  - *Снятие резервуара для промывочного буфера*, стр. 9-352
  - *Снятие фильтра буфера*, стр. 9-353
- Замена
  - *Установка фильтра буфера*, стр. 9-353
  - *Установка резервуара для промывочного буфера*, стр. 9-353
  - *Подготовка к работе*, стр. 9-354
- Проверка
  - *Загрузка промывочного буфера*, стр. 9-354

Регистрация МИ в Росздравнадзоре
www.nevacert.ru | info@nevacert.ru

Необходимые условия	Аналитический модуль должен находиться в статусе Прогрев или Готов.
Предполагаемая длительность	15 минут
Необходимые инструменты/ материалы	Абсорбирующая ткань
Заменяемые детали	Кат.№ 08C94-29 - Фильтр для буфера

ОСТОРОЖНО: Опасность при подъеме тяжелых предметов. Заполненный резервуар для промывочного буфера системы *i* имеет большую массу. Для подъема привлеките помощника и/или воспользуйтесь механическими устройствами для перемещения и/или подъема полностью или частично заполненных контейнеров для отходов. Это поможет снизить риск травмирования. См. *Тяжелые предметы*, стр. 8-23.

ОСТОРОЖНО: Не допускайте проливания. Не следует перемещать открытые контейнеры для отходов, наполненные жидкостью. Закрывайте полностью или частично заполненные контейнеры, перед тем как приступить к их перемещению, и держите их закрытыми во время перемещения.

Снятие

Подготовка к снятию

Шаги	Иллюстрация/ссылка
Откройте переднюю дверцу отделения расходных материалов и отходов.	

Снятие резервуара для промывочного буфера

Шаги	Иллюстрация/ссылка
1. Выполните процедуру техобслуживания ***по необходимости*** *2185 Выгрузка буфера*, стр. 9-79, если объем буферного раствора превышает 10 литров. 2. Возьмитесь за специальные рукоятки по бокам резервуара для промывочного буфера и выдвиньте его. Поставьте резервуар на пол около аналитического модуля.	

Регистрация МИ в Росздравнадзоре
www.nevacert.ru | info@nevacert.ru

Снятие фильтра буфера

Шаги	Иллюстрация/ссылка
1. Нажмите на держатель фильтра буфера в направлении вниз-наружу [1]. 2. Снимите фильтр с держателя на раме отделения расходных материалов и отходов. 3. Положите абсорбирующую ткань под быстроразъемное соединение фильтра буфера. 4. Отсоедините два серых быстроразъемных коннектора по обеим сторонам фильтра [2].	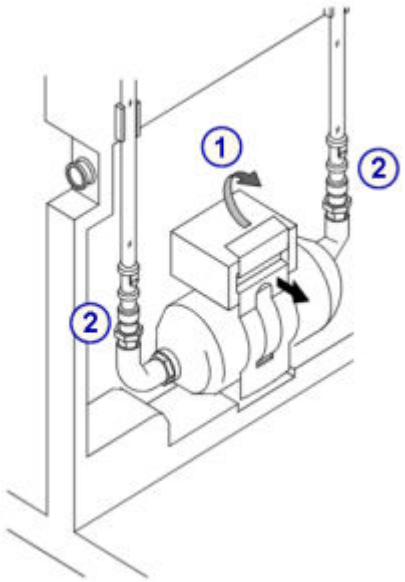

Замена

Установка фильтра буфера

Шаги	Иллюстрация/ссылка
1. Подсоедините фильтр буфера к двум серым быстроразъемным соединениям [1]. 2. Установите фильтра буфера в держатель на раме отделения расходных материалов и отходов. 3. Установите держатель фильтра на фильтр и надавите, чтобы зафиксировать фильтр в раме [2].	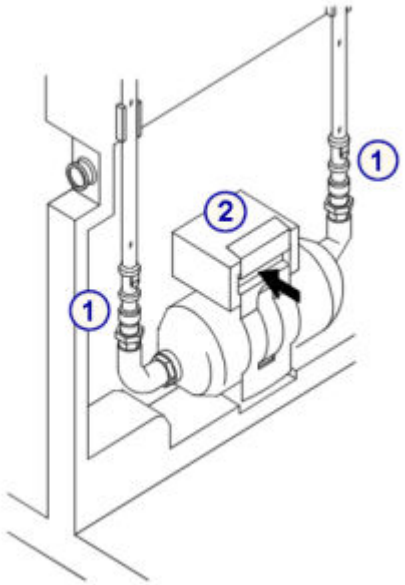

Установка резервуара для промывочного буфера

Шаги	Иллюстрация/ссылка
Возьмитесь за рукоятки по бокам резервуара для промывочного буфера и задвиньте резервуар в аналитический модуль.	

Регистрация МИ в Росздравнадзоре
www.nevacert.ru | info@nevacert.ru

Подготовка к работе

Шаги	Иллюстрация/ссылка
Закройте дверцу отделения расходных материалов и отходов.	

Проверка

Загрузка промывочного буфера

Шаги	Иллюстрация/ссылка
Загрузите промывочный буфер, чтобы проверить надлежащее функционирование фильтра буфера и трубок, а также отсутствие утечек.	См. *Пополнение промывочного буфера вручную и обновление ресурсов (i2000/i2000SR)*, стр. 5-88.

Замена компонентов *i*1000SR

Замена компонентов для *i*1000SR включает:

- *Замена внутренней крышки компонентов системы ARCHITECT i1000SR* , стр. 9-354
- *Внутренняя крышка компонентов ARCHITECT i1000SR* , стр. 9-354
- *Замена компонентов аналитического центра i1000SR* , стр. 9-355
- *Замена компонентов отделения расходных материалов и отходов i1000SR* , стр. 9-373

Замена внутренней крышки компонентов системы ARCHITECT *i*1000SR

Внутренняя крышка защищает внутренние компоненты аналитического центра. Крышку нужно снять для обеспечения доступа к внутренним компонентам.

Инструкции, см. *Внутренняя крышка компонентов ARCHITECT i1000SR* , стр. 9-354.

Внутренняя крышка компонентов ARCHITECT *i*1000SR

Внутренняя крышка компонентов расположена в следующей области.

Рисунок 9.27: Внутренняя крышка компонентов

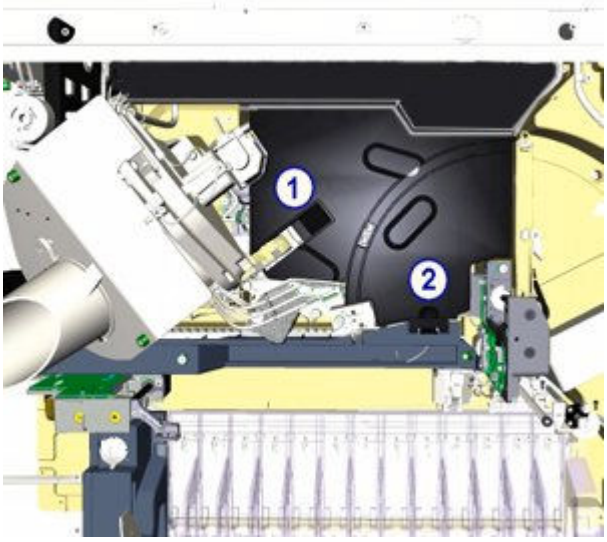

Регистрация МИ в Росздравнадзоре
www.nevacert.ru | info@nevacert.ru

Для снятия крышки:

1. Поднимите нижний желоб загрузчика РЯ. [1]

   ПРИМЕЧАНИЕ: Чтобы отвести иглу пипеттора от промывочной чашки, выполните процедуру диагностики ***пипетторов*** ,*1165 Pipettor Move (Перемещение пипеттора)*, стр. 10-673.

2. Нажмите защелку, расположенную справа от зоны промывочной чашки. [2]
3. Снимите внутреннюю крышку.

Рисунок 9.28: Внутренняя крышка компонентов

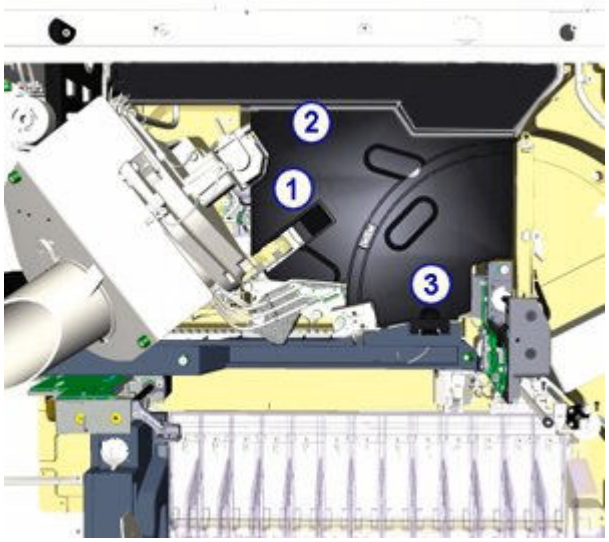

Для замены крышки:

1. Поднимите нижний желоб загрузчика РЯ. [1]
2. Вставьте язычки в задней части крышки в заднюю крышку. [2].
3. Вдавите защелку в отверстие, расположенное справа от зоны промывочной чашки. [3]
4. Опустите желоб загрузчика РЯ.

Замена компонентов аналитического центра *i*1000SR

Некоторые компоненты аналитического центра может потребоваться заменить вследствие нормального износа. Следующие процедуры содержат пошаговые инструкции по замене этих компонентов:

- *Замена иглы пипеттора (i1000SR)*, стр. 9-356
- *Замена трубки иглы пипеттора (i1000SR)*, стр. 9-359
- *Замена иглы промывочной зоны (i1000SR)*, стр. 9-362
- *Замена температурной трубки и датчика промывочной зоны (i1000SR)*, стр. 9-365
- *Снятие/замена блока загрузчика РЯ (i1000SR)*, стр. 9-367
- *Замена вкладыша к промывочной чашке (i1000SR)*, стр. 9-369

Регистрация МИ в Росздравнадзоре
www.nevacert.ru | info@nevacert.ru

Замена иглы пипеттора (*i*1000SR)

Для замены иглы пипеттора выполните следующие процедуры:

- Снятие
  - *Подготовка к снятию*, стр. 9-356
  - *Снятие иглы*, стр. 9-357
- Замена
  - *Установка иглы*, стр. 9-358
  - *Подготовка к работе*, стр. 9-358
- Проверка
  - *Выполнение процедуры техобслуживания «по необходимости» 1110*, стр. 9-359

Необходимые условия	Аналитический модуль должен находиться в статусе Прогрев или Готов.
Предполагаемая длительность	15 минут
Необходимые инструменты/ материалы	• Абсорбирующая ткань • #2 Крестовая отвертка (опция)
Заменяемые детали	Кат.№ 08C94-47 - Пробозаборник

ОСТОРОЖНО: Биологические РИСКИ. Это зона деятельности, в которой вы подвергаетесь риску воздействия потенциально инфицированного материала. См. *Биологические опасности*, стр. 8-6.

ОСТОРОЖНО: Опасность при работе с аспирационной иглой. Это зона деятельности, в которой вы подвергаетесь риску воздействия иглы. См. *Иглы и прочие острые предметы*, стр. 8-20.

Снятие

Подготовка к снятию

Шаги	Иллюстрация/ссылка
1. Поднимите крышку аналитического центра, чтобы открыть доступ к игле. 2. Найдите пипеттор (П) на карте аналитического центра на внутренней стороне крышки. 3. Убедитесь, что иглы находятся над промывочной чашкой. Чтобы разместить иглу пипеттора над промывочной чашкой, выполните процедуру диагностики ***пипетторов*** , *1165 Pipettor Move (Перемещение пипеттора)*, стр. 10-673.	

Регистрация МИ в Росздравнадзоре
www.nevacert.ru | info@nevacert.ru

Снятие иглы

Шаги	Иллюстрация/ссылка
1. Положите абсорбирующую ткань под коннектор трубки иглы. 2. Ослабляйте винт (невыпадающий) наверху зажима иглы, пока не почувствуете усилие, и сдвиньте зажим иглы назад, чтобы освободить иглу. [1] **ПРИМЕЧАНИЕ:** Винт откручивается крестовой отверткой № 2. Если продолжать отвинчивать винт, зажим может выпасть. 3. Ослабьте металлический фитинг на игле и снимите трубку с иглы. [2] 4. Поднимите иглу вверх и выньте ее из консоли. [3]	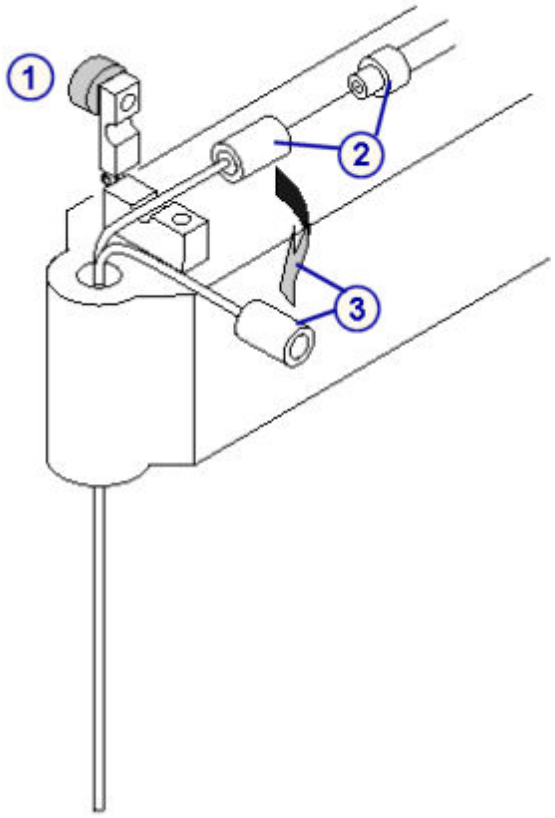

Регистрация МИ в Росздравнадзоре
www.nevacert.ru | info@nevacert.ru

Замена

Установка иглы

Шаги	Иллюстрация/ссылка
1. Установите иглу в консоль. [1] 2. Подсоедините трубку к игле и затяните фитинг от руки. [2] 3. Сдвиньте зажим иглы вперед и затяните винт (невыпадающий) наверху зажима иглы. [3] **ПРИМЕЧАНИЕ:** Винт закручивается крестовой отверткой № 2. Не перетягивайте винт.	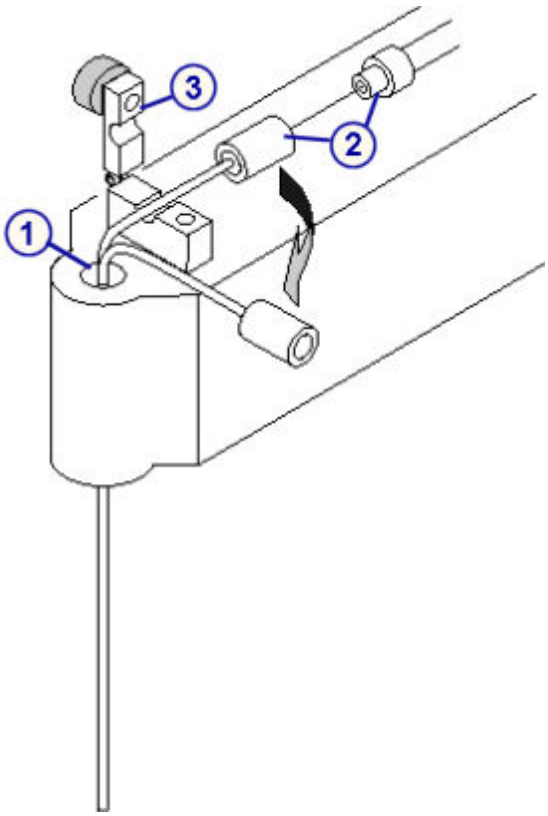

Подготовка к работе

Шаги	Иллюстрация/ссылка
1. Выполните процедуру техобслуживания ***по необходимости*** *2137 Прокачка жидкостей*, стр. 9-91 для удаления возможного воздуха. 2. Выполняя прокачку, визуально проверьте, нет ли протечек. Если наблюдаются подкапывание или протечки, повторите процедуру инсталляции. 3. Уберите абсорбирующее полотенце. 4. Закройте крышку аналитического центра.	

Регистрация МИ в Росздравнадзоре
www.nevacert.ru | info@nevacert.ru

Проверка

Выполнение процедуры техобслуживания «по необходимости» 1110

Шаги	Иллюстрация/ссылка
Выполните следующую процедуру техобслуживания ***по необходимости*** : • *1110 Калибровка пипеттора*, стр. 9-90	

Замена трубки иглы пипеттора (*i*1000SR)

Для замены трубки иглы пипеттора выполните следующие процедуры:

- Снятие
  - *Подготовка к снятию*, стр. 9-360
  - *Снятие трубки иглы*, стр. 9-360
- Замена
  - *Установка трубки иглы*, стр. 9-361
  - *Подготовка к работе*, стр. 9-361
- Проверка

  Проверка производится при подготовке к эксплуатации. Дополнительная проверка не требуется.

Необходимые условия	Аналитический модуль должен находиться в статусе Остановлен.
Предполагаемая длительность	10 минут
Необходимые инструменты/ материалы	Абсорбирующая ткань
Заменяемые детали	Кат.№ 06L04-01 - Трубка пробозаборника ИЛИ Кат.№ 06L04-02 - Трубка пробозаборника

ОСТОРОЖНО: Биологические РИСКИ. Это зона деятельности, в которой вы подвергаетесь риску воздействия потенциально инфицированного материала. См. *Биологические опасности*, стр. 8-6.

ОСТОРОЖНО: Опасность при работе с аспирационной иглой. Это зона деятельности, в которой вы подвергаетесь риску воздействия иглы. См. *Иглы и прочие острые предметы*, стр. 8-20.

Регистрация МИ в Росздравнадзоре
www.nevacert.ru | info@nevacert.ru

Снятие

Подготовка к снятию

Шаги	Иллюстрация/ссылка
1. Поднимите крышку аналитического центра, чтобы открыть доступ к игле пипеттора. 2. Найдите пипеттор (П) на карте аналитического центра на внутренней стороне крышки. 3. Найдите трубку иглы, подлежащую замене, в пипетторе. 4. Убедитесь, что иглы находятся над промывочной чашкой. Чтобы разместить иглу пипеттора над промывочной чашкой, выполните процедуру диагностики ***пипетторов*** , *1165 Pipettor Move (Перемещение пипеттора)*, стр. 10-673.	

Снятие трубки иглы

Шаги	Иллюстрация/ссылка
1. Положите абсорбирующую ткань под коннектор трубки иглы [1]. 2. Удалите винты, удерживающие направляющие зажимы трубки, и уберите зажимы [2]. **ПРИМЕЧАНИЕ:** Удаляя винты, соблюдайте осторожность, так как они легко могут упасть внутрь системы. 3. Положите абсорбирующую ткань рядом с коннектором трубки иглы на мониторе давления [3]. 4. Отсоедините коннектор трубки на мониторе давления и слейте жидкость из трубки иглы на абсорбирующее полотенце [3]. 5. Ослабьте металлический фитинг на игле и снимите трубку с иглы [1]. 6. Извлеките трубку иглы из модуля.	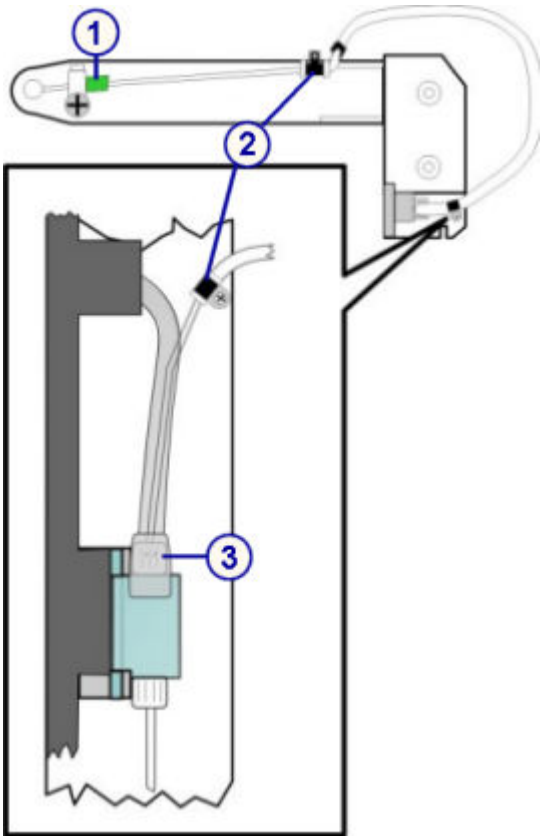

Регистрация МИ в Росздравнадзоре
www.nevacert.ru | info@nevacert.ru

Замена

Установка трубки иглы

Шаги	Иллюстрация/ссылка
1. Выполняя замену трубки, поддерживайте консоль, чтобы она не двигалась. 2. Расположите трубку иглы таким образом, чтобы зеленая полоса была рядом с иглой. 3. Подсоедините трубку иглы к монитору давления [1]. 4. Подсоедините противоположный конец трубки к игле и затяните металлический фитинг [2] от руки. 5. Установите трубку в черный пластиковый направляющий зажим и зафиксируйте зажим на пипетторе винтом [3]. 6. Установите трубку в металлический направляющий зажим. Нажмите на кабель монитора давления, чтобы расположить его рядом с рамкой пипеттора, и зафиксируйте зажим на пипетторе винтом [4].	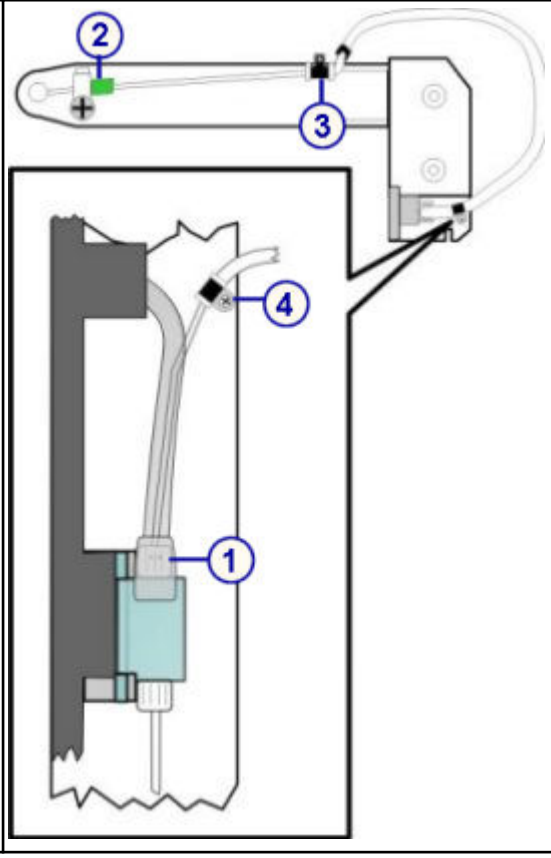

Подготовка к работе

Шаги	Иллюстрация/ссылка
1. *Запуск аналитического модуля и/или податчика образцов*, стр. 5-15. 2. Выполните процедуру техобслуживания ***по необходимости*** *2137 Прокачка жидкостей*, стр. 9-91 для удаления возможного воздуха. 3. Выполняя прокачку, визуально проверьте, нет ли протечек. Если наблюдаются подкапывание или протечки, повторите процедуру установки. 4. Уберите абсорбирующее полотенце. 5. Закройте крышку аналитического центра.	

Регистрация МИ в Росздравнадзоре
www.nevacert.ru | info@nevacert.ru

Проверка

Выполнение проверки трубки иглы

Шаги	Иллюстрация/ссылка
Проверка производится при подготовке к эксплуатации. Дополнительная проверка не требуется.	

Замена иглы промывочной зоны (*i*1000SR)

Для замены иглы промывочной зоны выполните следующие процедуры:

- Снятие
  - *Подготовка к снятию*, стр. 9-363
  - *Снятие иглы промывочной зоны*, стр. 9-363
- Замена
  - *Установка иглы промывочной зоны*, стр. 9-364
  - *Подготовка к работе*, стр. 9-364
- Проверка
  - *Выполнение процедуры диагностики жидкостей/промывки 2052 WZ Aspiration Test (Проверка аспирации П3)*, стр. 9-364
  - *Выполнение проверки калибровочной кривой*, стр. 9-364

Необходимые условия	Аналитический модуль должен находиться в статусе Прогрев или Готов.
Предполагаемая длительность	40 минут (включая обработку образцов для контроля качества)
Необходимые инструменты/ материалы	Нет
Заменяемые детали	Кат.№ 08C94-36 - Пробозаборник промывочной зоны

ОСТОРОЖНО: Биологические РИСКИ. Это зона деятельности, в которой вы подвергаетесь риску воздействия потенциально инфицированного материала. См. *Биологические опасности*, стр. 8-6.

ОСТОРОЖНО: Опасность при работе с аспирационной иглой. Это зона деятельности, в которой вы подвергаетесь риску воздействия иглы. См. *Иглы и прочие острые предметы*, стр. 8-20.

Регистрация МИ в Росздравнадзоре
www.nevacert.ru | info@nevacert.ru

Снятие

Подготовка к снятию

Шаги	Иллюстрация/ссылка
1. Поднимите крышку аналитического центра, чтобы открыть доступ к игле промывочной зоны. 2. Найдите промывочную зону (ПЗ) на карте аналитического центра на внутренней стороне крышки. 3. Найдите иглу промывочной зоны, подлежащую замене. [1] 4. Убедитесь в том, что игла пипеттора отведена от промывочной чашки к задней части реакционного трека. Чтобы отвести иглу пипеттора от промывочной чашки, выполните процедуру диагностики ***пипетторов*** ,*1165 Pipettor Move (Перемещение пипеттора)*, стр. 10-673.	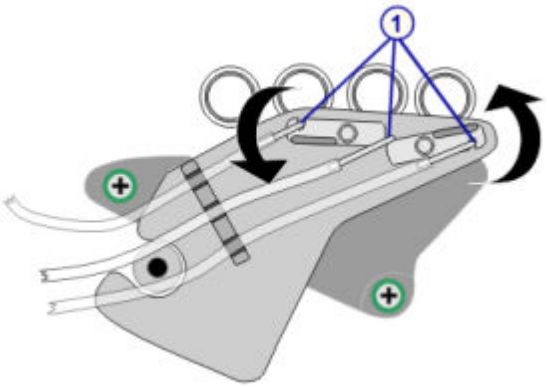

Снятие иглы промывочной зоны

Шаги	Иллюстрация/ссылка
1. Ослабьте барашковый винт(ы), удерживающий зажим(ы) промывочной зоны, расположенный в верхней части блока электродвигателя промывочной зоны. [1] 2. Возьмитесь за язычок(ки) зажима(ов) промывочной зоны, расположенного в верхней части блока электродвигателя промывочной зоны. Поверните зажим(ы) против часовой стрелки так, чтобы вырез на зажиме(ах) был направлен в сторону от иглы промывочной зоны. [2] 3. Снимите трубку промывочной зоны с направляющей, поднимите иглу с присоединенной трубкой и вытащите их из блока электродвигателя промывочной зоны. [3] 4. Снимите трубку с иглы, аккуратно потянув за нее и сдвинув с иглы.	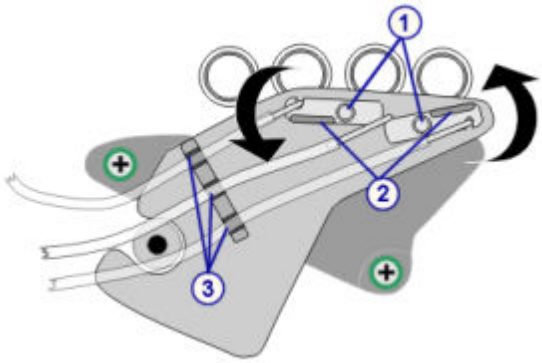

Регистрация МИ в Росздравнадзоре
www.nevacert.ru | info@nevacert.ru

Замена

Установка иглы промывочной зоны

Шаги	Иллюстрация/ссылка
1. Наденьте трубку промывочной зоны на иглу промывочной зоны так, чтобы она зашла за выступ на игле. [1] **ПРИМЕЧАНИЕ:** Трубка должна зайти на расстояние в полпути между изгибом иглы и выступом. 2. Задвиньте иглу в блок электродвигателя промывочной зоны, чтобы она полностью встала на свое место. Потяните электродвигатель промывочной зоны вверх, если иглы не попадают в отверстия на блоке. [2] 3. Установите трубку в направляющую. [3] 4. Возьмитесь за язычок(ки) на зажиме(ах) и поверните зажим(ы) по часовой стрелке по направлению к иглам. [4] **ПРИМЕЧАНИЕ:** Если зажимы не поворачиваются и не защелкиваются, проверьте, до конца ли вставлены иглы в блок электродвигателя промывочной зоны. 5. Затяните барашковый винт(ы), удерживающий зажим(ы) промывочной зоны. [5]	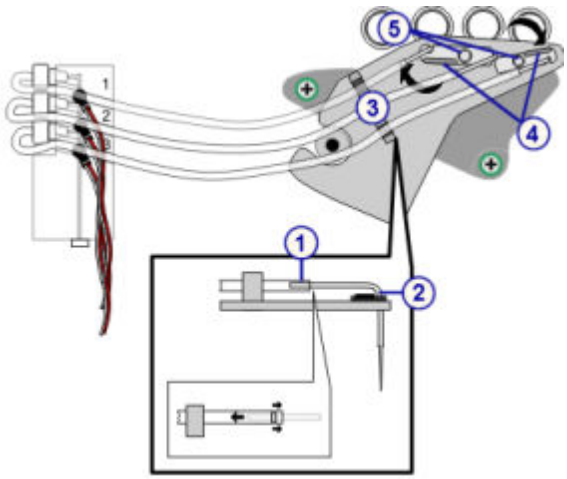

Подготовка к работе

Шаги	Иллюстрация/ссылка
Закройте крышку аналитического центра.	

Проверка

Выполнение процедуры диагностики жидкостей/промывки 2052 WZ Aspiration Test (Проверка аспирации ПЗ)

Шаги	Иллюстрация/ссылка
Выполнение процедуры диагностики жидкостей/промывки *2052 WZ Aspiration Test (Проверка аспирации ПЗ)*, стр. 10-674.	

Выполнение проверки калибровочной кривой

Шаги	Иллюстрация/ссылка
Запустите все уровни контроля для валидации активных калибровочных кривых до вывода отчета по результатам пациента.	

Регистрация МИ в Росздравнадзоре
www.nevacert.ru | info@nevacert.ru

Замена температурной трубки и датчика промывочной зоны (*i*1000SR)

Для замены температурной трубки и датчика промывочной зоны выполните следующие процедуры:

- Снятие
  - *Подготовка к снятию*, стр. 9-365
  - *Снятие блока температурной трубки и датчика промывочной зоны*, стр. 9-366
- Замена
  - *Установка блока температурной трубки и датчика промывочной зоны*, стр. 9-366
  - *Подготовка к работе*, стр. 9-367
- Проверка
  - *Выполнение процедуры диагностики жидкостей/промывки 2052 WZ Aspiration Test (Проверка аспирации П3)*, стр. 9-367
  - *Выполнение проверки калибровочной кривой*, стр. 9-367

Необходимые условия	Аналитический модуль должен находиться в статусе Прогрев или Готов.
Предполагаемая длительность	45 минут
Необходимые инструменты/ материалы	Нет
Заменяемые детали	Кат.№ 08C94-90 - Трубка/Сенсор температуры промывочной зоны

ОСТОРОЖНО: Биологические РИСКИ. Это зона деятельности, в которой вы подвергаетесь риску воздействия потенциально инфицированного материала. См. *Биологические опасности*, стр. 8-6.

ОСТОРОЖНО: Опасность при работе с аспирационной иглой. Это зона деятельности, в которой вы подвергаетесь риску воздействия иглы. См. *Иглы и прочие острые предметы*, стр. 8-20.

Снятие

Подготовка к снятию

Шаги	Иллюстрация/ссылка
1. Поднимите крышку аналитического центра, чтобы открыть доступ к трубке.	

Регистрация МИ в Росздравнадзоре
www.nevacert.ru | info@nevacert.ru

Шаги	Иллюстрация/ссылка
2. Найдите промывочную зону (ПЗ) на карте аналитического центра на внутренней стороне крышки. 3. Найдите температурную трубку/датчик промывочной зоны, подлежащие замене, в соответствующей ПЗ. 4. Убедитесь в том, что игла пипеттора отведена от промывочной чашки к задней части реакционного трека. Чтобы отвести иглу пипеттора от промывочной чашки, выполните процедуру диагностики ***пипетторов*** ,*1165 Pipettor Move (Перемещение пипеттора)*, стр. 10-673.	

Снятие блока температурной трубки и датчика промывочной зоны

Шаги	Иллюстрация/ссылка
1. Извлеките трубку промывочной зоны из направляющей. [1] 2. Снимите трубку с иглы промывочной зоны, аккуратно потянув за нее и сдвинув с иглы. [2] 3. Снимите блок загрузчика РЯ (RVL) для более удобного доступа к верхнему манифолду отходов (опция). **ПРИМЕЧАНИЕ:** Расположение загрузчика РЯ (RVL) см. на карте аналитического центра на аналитическом модуле *i*1000SR. 4. Отсоедините температурный датчик. [3] 5. Снимите трубку с направляющей на верхнем манифолде отходов (UWM). [4] **ПРИМЕЧАНИЕ:** Расположение верхнего манифолда отходов см. на карте аналитического центра на аналитическом модуле *i*1000SR. 6. Снимите трубку с фитинга с левой стороны верхнего манифолда отходов. [5]	См. *Снятие/замена блока загрузчика РЯ (i1000SR)*, стр. 9-367. 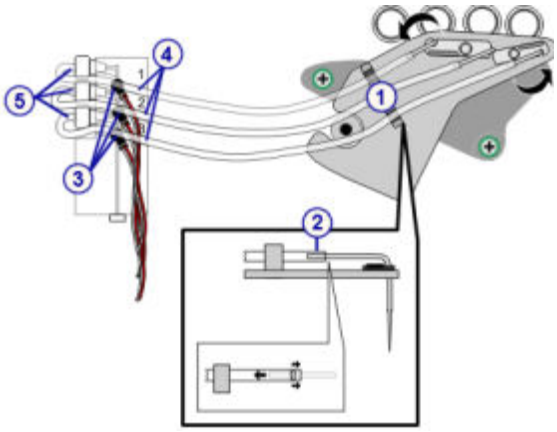

Замена

Установка блока температурной трубки и датчика промывочной зоны

Шаги	Иллюстрация/ссылка
1. Подсоедините трубку к фитингу на верхнем манифолде отходов (UWM). [1] 2. Вставьте трубку в направляющую на верхнем манифолде отходов. [2] 3. Подсоедините температурный датчик. [3]	См. *Снятие/замена блока загрузчика РЯ (i1000SR)*, стр. 9-367.

Регистрация МИ в Росздравнадзоре
www.nevacert.ru | info@nevacert.ru

Шаги	Иллюстрация/ссылка
4. Установите на место блок загрузчика РЯ, если он был демонтирован. 5. Наденьте трубку промывочной зоны на иглу промывочной зоны так, чтобы она зашла за выступ на игле. [4] **ПРИМЕЧАНИЕ:** Трубка должна зайти на расстояние в полпути между изгибом иглы и выступом. 6. Установите трубку в направляющую. [5]	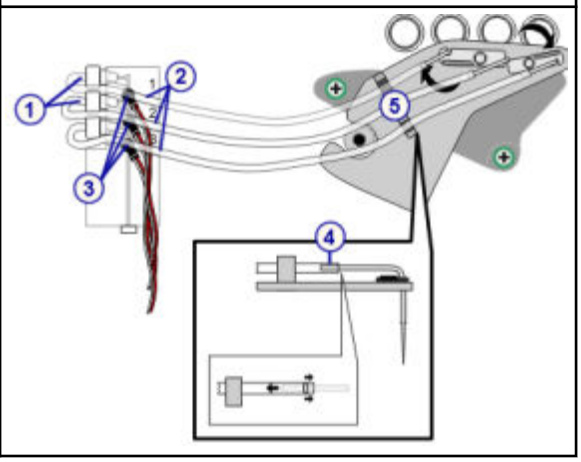

Подготовка к работе

Шаги	Иллюстрация/ссылка
Закройте крышку аналитического центра.	

Проверка

Выполнение процедуры диагностики жидкостей/промывки 2052 WZ Aspiration Test (Проверка аспирации ПЗ)

Шаги	Иллюстрация/ссылка
Выполнение процедуры диагностики жидкостей/промывки *2052 WZ Aspiration Test (Проверка аспирации ПЗ)*, стр. 10-674.	

Выполнение проверки калибровочной кривой

Шаги	Иллюстрация/ссылка
Запустите все уровни контроля для валидации активных калибровочных кривых до вывода отчета по результатам.	

Снятие/замена блока загрузчика РЯ (*i*1000SR)

Данная процедура предназначена для снятия блока загрузчика РЯ для обеспечения доступа к внутренним компонентам. Снятие и замена блока загрузчика РЯ состоит из следующих процедур.

- Снятие
  - *Подготовка к снятию*, стр. 9-368
  - *Снятие блока загрузчика РЯ*, стр. 9-368
- Замена
  - *Установка блока загрузчика РЯ*, стр. 9-369
  - *Подготовка к работе*, стр. 9-369

Регистрация МИ в Росздравнадзоре
www.nevacert.ru | info@nevacert.ru

- Проверка
  - *Выполнение процедуры диагностики модулей, 4110 Module Initialization (Инициализация модуля)*, стр. 9-369

Необходимые условия	Аналитический модуль должен находиться в статусе Прогрев или Готов.
Предполагаемая длительность	2 минуты
Необходимые инструменты/ материалы	Нет

Снятие

Подготовка к снятию

Шаги	Иллюстрация/ссылка
1. Поднимите крышку аналитического центра, чтобы открыть доступ к блоку загрузчика РЯ (RVL). 2. Найдите загрузчик РЯ (RVL). **ПРИМЕЧАНИЕ:** Расположение загрузчика РЯ (RVL) см. на карте аналитического центра на аналитическом модуле *i*1000SR.	

Снятие блока загрузчика РЯ

Шаги	Иллюстрация/ссылка
1. Ослабьте зеленый невыпадающий винт в основании блока загрузчика РЯ. [1] 2. Поднимите нижний лоток загрузчика РЯ и выньте блок загрузчика РЯ. 3. Расположите загрузчик РЯ в левом заднем углу крышки аналитического центра. [2]	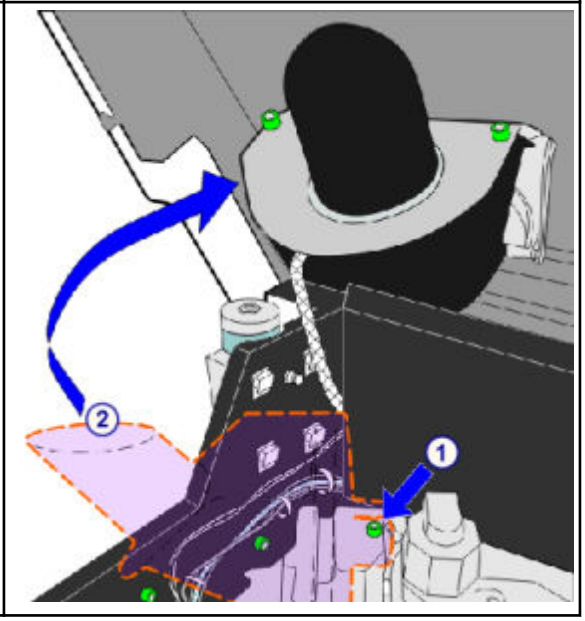

Регистрация МИ в Росздравнадзоре
www.nevacert.ru | info@nevacert.ru

Замена

Установка блока загрузчика РЯ

Шаги	Иллюстрация/ссылка
1. Извлеките загрузчик РЯ из левого заднего угла крышки аналитического центра. [1] 2. Установите загрузчик РЯ на монтажное основание и затяните невыпадающий винт. [2] 3. Опустите лоток загрузчика РЯ в положение загрузки.	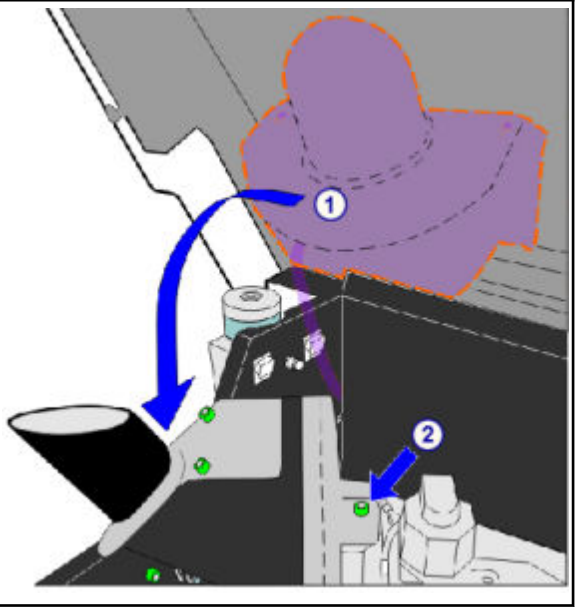

Подготовка к работе

Шаги	Иллюстрация/ссылка
Закройте крышку аналитического центра.	

Проверка

Выполнение процедуры диагностики модулей, 4110 Module Initialization (Инициализация модуля)

Шаги	Иллюстрация/ссылка
Выполните процедуру диагностики модулей *4110 Module Initialization (Инициализация модуля)*, стр. 10-677.	

Замена вкладыша к промывочной чашке (*i*1000SR)

Для замены вкладыша к промывочной чашке выполните следующие процедуры.

- Снятие
  - *Подготовка к снятию*, стр. 9-370
  - *Снятие вкладыша промывочной чашки*, стр. 9-371
- Замена
  - *Замена вкладыша промывочной чашки*, стр. 9-372

Регистрация МИ в Росздравнадзоре
www.nevacert.ru | info@nevacert.ru

– *Подготовка к работе*, стр. 9-373

- Проверка
  – *Выполнение процедуры диагностики модулей 4110 Module Initialization (Инициализация модуля)*, стр. 9-373

Необходимые условия	Аналитический модуль должен находиться в статусе Прогрев или Готов.
Предполагаемая длительность	5 минут
Необходимые инструменты/ материалы	Нет
Заменяемые детали	Кат.№ 01P41-01 - Перегородка промывочной чашки

ОСТОРОЖНО: Биологические РИСКИ. Это зона деятельности, в которой вы подвергаетесь риску воздействия потенциально инфицированного материала. См. *Биологические опасности*, стр. 8-6.

ОСТОРОЖНО: Опасность при работе с аспирационной иглой. Острый наконечник иглы. Это зона деятельности, в которой вы подвергаетесь риску воздействия иглы. См. *Иглы и прочие острые предметы*, стр. 8-20.

Снятие

Подготовка к снятию

Шаги	Иллюстрация/ссылка
1. Поднимите крышку аналитического центра, чтобы открыть доступ к вкладышу промывочной чашки. 2. Найдите промывочную чашку (PW) на карте аналитического центра на внутренней стороне крышки. 3. Убедитесь в том, что игла пипеттора отведена от промывочной чашки к задней части реакционного трека. Чтобы отвести иглу пипеттора от промывочной чашки, выполните процедуру диагностики ***пипетторов*** *,1165 Pipettor Move (Перемещение пипеттора)*, стр. 10-673.	

Регистрация МИ в Росздравнадзоре
www.nevacert.ru | info@nevacert.ru

Снятие вкладыша промывочной чашки

Шаги	Иллюстрация/ссылка
Снимите вкладыш промывочной чашки.	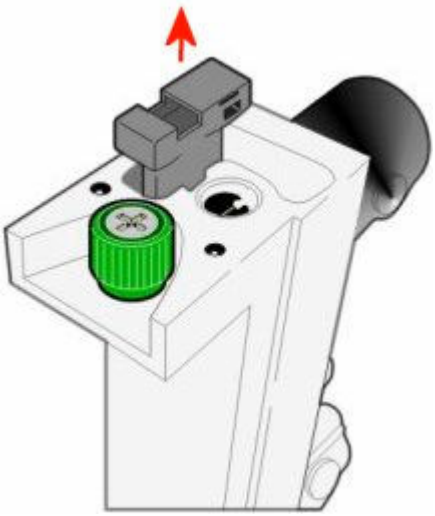

Регистрация МИ в Росздравнадзоре
www.nevacert.ru | info@nevacert.ru

Замена

Замена вкладыша промывочной чашки

Шаги	Иллюстрация/ссылка
1. Установите вкладыш промывочной чашки. 2. Убедитесь в том, что вкладыш установлен правильно и выровнен с промывочной чашкой, как показано на иллюстрации.	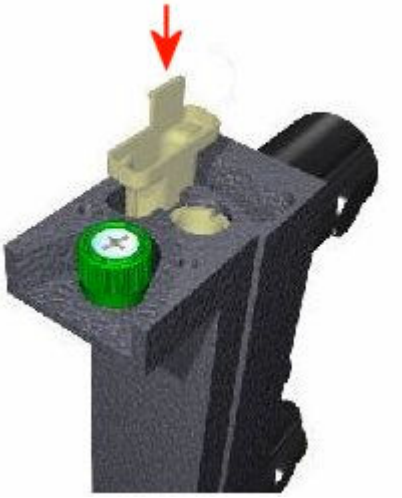 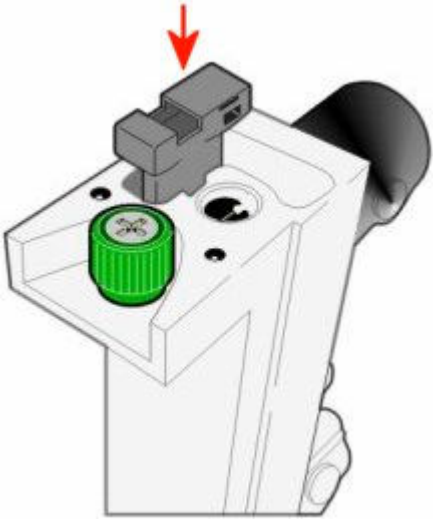 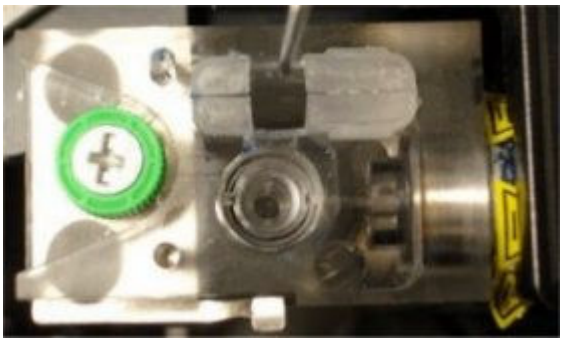

Регистрация МИ в Росздравнадзоре
www.nevacert.ru | info@nevacert.ru

Подготовка к работе

Шаги	Иллюстрация/ссылка
Закройте крышку аналитического центра.	

Проверка

Выполнение процедуры диагностики модулей 4110 Module Initialization (Инициализация модуля)

Шаги	Иллюстрация/ссылка
Выполните процедуру диагностики модулей *4110 Module Initialization (Инициализация модуля)*, стр. 10-677.	

Замена компонентов отделения расходных материалов и отходов *i*1000SR

Некоторые компоненты отделения расходных материалов и отходов может потребоваться заменить вследствие нормального износа.

См. *Отделение расходных материалов и отходов (i1000SR)*, стр. 1-141для нахождения заменяемых компонентов.

Следующие процедуры содержат пошаговые инструкции по замене этих компонентов:

- *Замена датчика уровня пре-триггера или триггера (i1000SR)*, стр. 9-373
- *Замена датчика уровня буферного раствора (i1000SR)*, стр. 9-376
- *Замена выходной трубки буфера (i1000SR)*, стр. 9-379
- *Замена фильтра буфера (i1000SR)*, стр. 9-382

Замена датчика уровня пре-триггера или триггера (*i*1000SR)

Замена датчика уровня пре-триггера или триггера включает следующие процедуры:

- Снятие
  - *Подготовка к снятию*, стр. 9-374
  - *Снятие датчика уровня пре-триггера или триггера*, стр. 9-374
- Замена
  - *Установка датчика уровня пре-триггера или триггера*, стр. 9-375
  - *Подготовка к работе*, стр. 9-375
- Проверка
  - *Выполнение процедуры диагностики соленоидов/датчиков 3420 Level Sensors Test (Проверка датчиков уровня)*, стр. 9-375

Необходимые условия	Аналитический модуль должен находиться в статусе Прогрев или Готов.
Предполагаемая длительность	10 минут

Регистрация МИ в Росздравнадзоре
www.nevacert.ru | info@nevacert.ru

Необходимые инструменты/ материалы	Абсорбирующая ткань
Заменяемые детали	• Кат.№ 08C94-67 - Датчик уровня Пре-триггера • Кат.№ 08C94-66 - Датчик уровня Триггера

ОСТОРОЖНО: Химическая опасность. Данная процедура является химически опасной. См. специальную информацию о продукте в *Химические опасности*, стр. 8-8.

Снятие

Подготовка к снятию

Шаги	Иллюстрация/ссылка
Откройте переднюю дверцу отделения расходных материалов и отходов.	

Снятие датчика уровня пре-триггера или триггера

Шаги	Иллюстрация/ссылка
1. Выдвиньте поддон пре-триггера/триггера. 2. Отсоедините электрический разъем пре-триггера или триггера. [1] 3. Открутите фитинг трубки от трубки датчика уровня. Для сбора проливов используйте абсорбирующее полотенце. [2] 4. Отвинтите колпачок датчика уровня. [3] 5. Снимите датчик уровня и протрите блок снаружи абсорбирующим полотенцем.	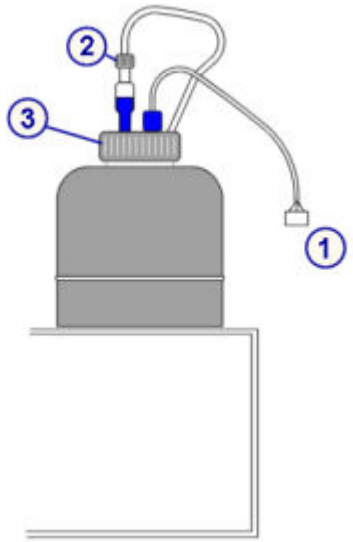

Регистрация МИ в Росздравнадзоре
www.nevacert.ru | info@nevacert.ru

Замена

Установка датчика уровня пре-триггера или триггера

Шаги	Иллюстрация/ссылка
1. Расположите датчик уровня в контейнере так, чтобы стрелка на колпачке была направлена вперед. 2. Затяните крышку. [1] **ПРИМЕЧАНИЕ:** Когда датчик уровня установлен правильно, электрический разъем находится справа, а трубки слева. 3. Подсоедините электрический разъем пре-триггера или триггера. [2] 4. Подсоедините фитинг трубки к трубке датчика уровня. [3] 5. Задвиньте поддон на место.	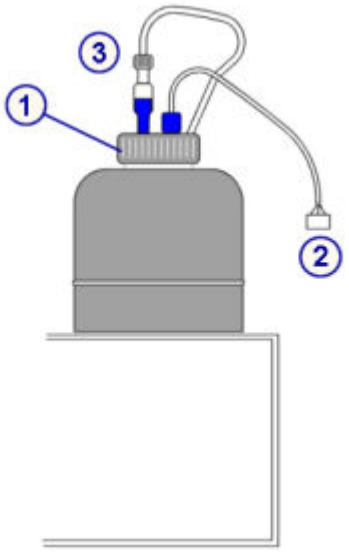

Подготовка к работе

Шаги	Иллюстрация/ссылка
1. Выполните процедуру техобслуживания ***по необходимости*** *2137 Прокачка жидкостей*, стр. 9-91 для удаления возможного воздуха. 2. Выполняя прокачку, визуально проверьте, нет ли протечек. Если наблюдаются подкапывание или протечки, повторите процедуру установки. 3. Закройте дверцу отделения расходных материалов и отходов.	

Проверка

Выполнение процедуры диагностики соленоидов/датчиков 3420 Level Sensors Test (Проверка датчиков уровня)

Шаги	Иллюстрация/ссылка
Выполните процедуру диагностики ***соленоидов/датчиков*** *3420 Level Sensors Test (Проверка датчиков уровня)*, стр. 10-678.	

Регистрация МИ в Росздравнадзоре
www.nevacert.ru | info@nevacert.ru

Замена датчика уровня буферного раствора (*i*1000SR)

Для замены датчика уровня буферного раствора выполните следующие процедуры:

- Снятие
  - *Подготовка к снятию*, стр. 9-376
  - *Снятие резервуара для промывочного буфера и датчика уровня промывочного буфера*, стр. 9-377
- Замена
  - *Установка датчика уровня промывочного буфера и резервуара для промывочного буфера*, стр. 9-378
  - *Подготовка к работе*, стр. 9-378
- Проверка
  - *Выполнение процедуры диагностики соленоидов/датчиков 3420 Level Sensors Test (Проверка датчиков уровня)*, стр. 9-379

Необходимые условия	Аналитический модуль должен находиться в статусе Прогрев или Готов.
Предполагаемая длительность	15 минут
Необходимые инструменты/ материалы	Нет
Заменяемые детали	Кат.№ 06L01-01 - Датчик уровня буфера

ОСТОРОЖНО: Опасность при подъеме тяжелых предметов. Заполненный резервуар для промывочного буфера системы *i*1000SR имеет большую массу. Для подъема привлеките помощника и/или воспользуйтесь механическими устройствами для перемещения и/или подъема полностью или частично заполненных контейнеров для отходов. Это поможет снизить риск травмирования. См. *Тяжелые предметы*, стр. 8-23.

ОСТОРОЖНО: Не допускайте проливания. Не следует перемещать открытые контейнеры для отходов, наполненные жидкостью. Закрывайте полностью или частично заполненные контейнеры перед тем, как приступить к их перемещению, и держите их закрытыми во время перемещения.

Снятие

Подготовка к снятию

Шаги	Иллюстрация/ссылка
Откройте переднюю дверцу отделения расходных материалов и отходов.	

Регистрация МИ в Росздравнадзоре
www.nevacert.ru | info@nevacert.ru

Снятие резервуара для промывочного буфера и датчика уровня промывочного буфера

Шаги	Иллюстрация/ссылка
1. Нажмите кнопку быстроразъемного соединения, чтобы удалить трубку из фильтра буфера. [1] 2. Отсоедините серый кабель датчика уровня. [2] 3. Нажмите кнопку быстроразъемного соединения, чтобы удалить трубку из выходной буферной трубки. [3] 4. Взявшись за рукоятку, извлеките резервуар для промывочного буфера из аналитического модуля и поставьте на пол. 5. Открутите колпачок. [4] 6. Снимите датчик уровня.	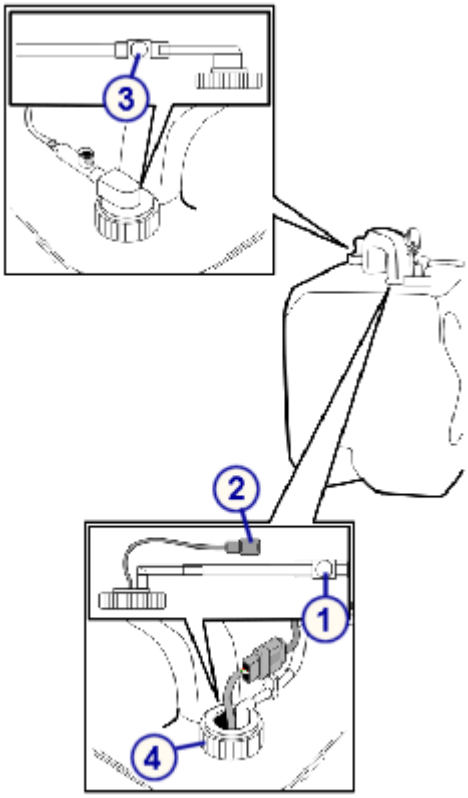

Регистрация МИ в Росздравнадзоре
www.nevacert.ru | info@nevacert.ru

Замена

Установка датчика уровня промывочного буфера и резервуара для промывочного буфера

Шаги	Иллюстрация/ссылка
1. Расположите датчик уровня в резервуаре и затяните колпачок. [1] 2. Взявшись за рукоятку, поместите резервуар для промывочного буфера в отделение расходных материалов и отходов. 3. Защелкните быстроразъемное соединение в трубке датчика уровня буфера. [2] 4. Подсоедините серый кабель датчика уровня. [3] 5. Защелкните быстроразъемное соединение в трубке на выходной трубке буфера. [4]	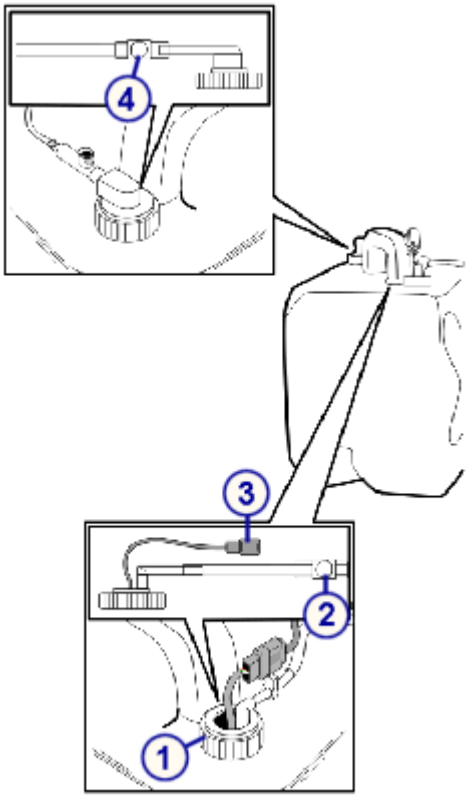

Подготовка к работе

Шаги	Иллюстрация/ссылка
1. Выполните процедуру техобслуживания ***по необходимости*** *2137 Прокачка жидкостей*, стр. 9-91 для удаления возможного воздуха. 2. Выполняя прокачку, визуально проверьте, нет ли протечек. Если наблюдаются подкапывание или протечки, повторите процедуру установки. 3. Закройте дверцу отделения расходных материалов и отходов.	

Регистрация МИ в Росздравнадзоре
www.nevacert.ru | info@nevacert.ru

Проверка

Выполнение процедуры диагностики соленоидов/датчиков 3420 Level Sensors Test (Проверка датчиков уровня)

Шаги	Иллюстрация/ссылка
Выполните процедуру диагностики ***соленоидов/ датчиков*** *3420 Level Sensors Test (Проверка датчиков уровня)*, стр. 10-678.	

Замена выходной трубки буфера (*i*1000SR)

Для замены выходной трубки буфера выполните следующие процедуры:

- Снятие
  - *Подготовка к снятию*, стр. 9-380
  - *Снятие резервуара для промывочного буфера и выходной трубки буфера*, стр. 9-380
- Замена
  - *Замена резервуара для промывочного буфера и выходной трубки буфера*, стр. 9-381
  - *Подготовка к работе*, стр. 9-381
- Проверка
  - *Выполнение процедуры диагностики соленоидов/датчиков 3420 Level Sensors Test (Проверка датчиков уровня)*, стр. 9-382

Необходимые условия	Аналитический модуль должен находиться в статусе Прогрев или Готов.
Предполагаемая длительность	15 минут
Необходимые инструменты/ материалы	Нет
Заменяемые детали	Кат.№ 01P12-01 - Устройство выгрузки буфера

ОСТОРОЖНО: Опасность при подъеме тяжелых предметов. Заполненный резервуар для промывочного буфера системы *i*1000SR имеет большую массу. Для подъема привлеките помощника и/или воспользуйтесь механическими устройствами для перемещения и/или подъема полностью или частично заполненных контейнеров для отходов. Это поможет снизить риск травмирования. См. *Тяжелые предметы*, стр. 8-23.

ОСТОРОЖНО: Не допускайте проливания. Не следует перемещать открытые контейнеры для отходов, наполненные жидкостью. Закрывайте полностью или частично заполненные контейнеры перед тем, как приступить к их перемещению, и держите их закрытыми во время перемещения.

Регистрация МИ в Росздравнадзоре
www.nevacert.ru | info@nevacert.ru

Снятие

Подготовка к снятию

Шаги	Иллюстрация/ссылка
Откройте переднюю дверцу отделения расходных материалов и отходов.	

Снятие резервуара для промывочного буфера и выходной трубки буфера

Шаги	Иллюстрация/ссылка
1. Нажмите кнопку быстроразъемного соединения, чтобы удалить трубку из фильтра буфера. [1] 2. Отсоедините серый кабель датчика уровня. [2] 3. Нажмите кнопку быстроразъемного соединения, чтобы удалить трубку из выходной буферной трубки. [3] 4. Взявшись за рукоятку, извлеките резервуар для промывочного буфера из аналитического модуля и поставьте на пол. 5. Отвинтите колпачок выходной трубки буфера. [4] 6. Снимите выходную трубку буфера.	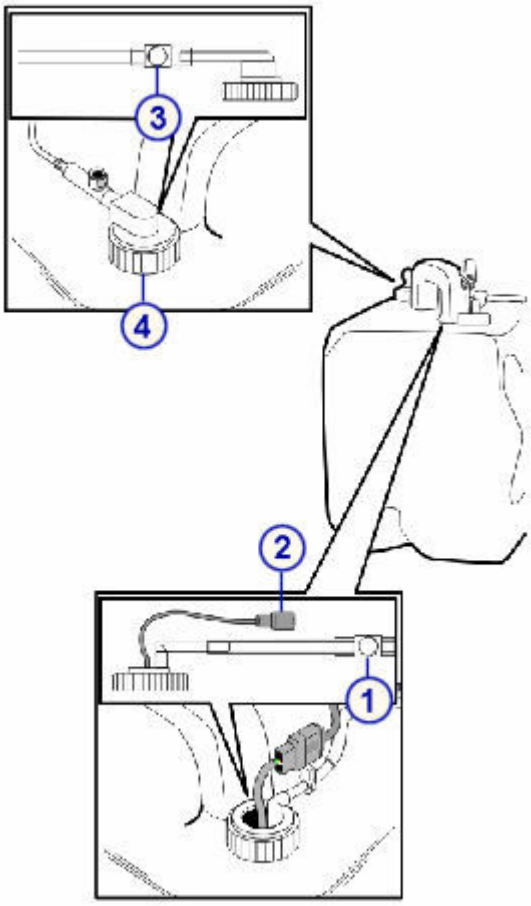

Регистрация МИ в Росздравнадзоре
www.nevacert.ru | info@nevacert.ru

Замена

Замена резервуара для промывочного буфера и выходной трубки буфера

Шаги	Иллюстрация/ссылка
1. Установите выходную трубку буфера в резервуар и затяните колпачок. [1] 2. Взявшись за рукоятку, поместите резервуар для промывочного буфера в отделение расходных материалов и отходов. 3. Защелкните быстроразъемное соединение в трубке на выходной трубке буфера. [2] 4. Подсоедините серый кабель датчика уровня. [3] 5. Защелкните быстроразъемное соединение в трубке датчика уровня буфера. [4]	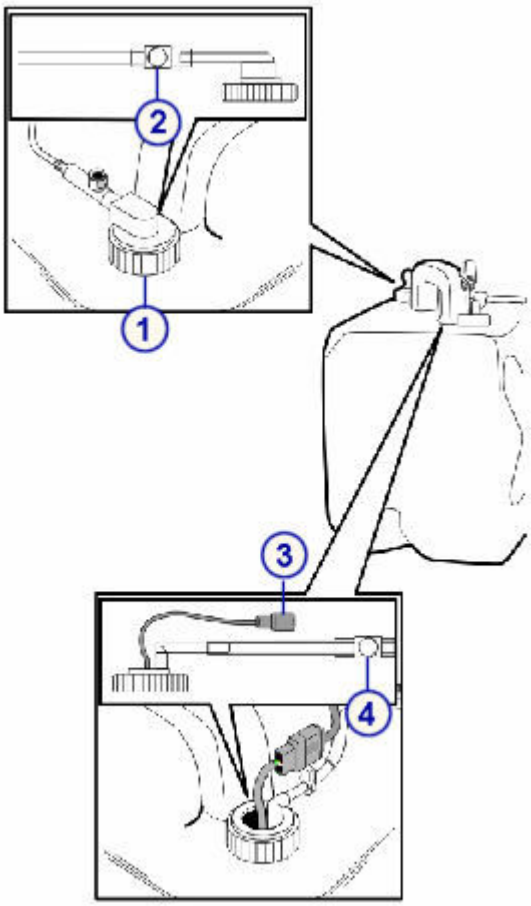

Подготовка к работе

Шаги	Иллюстрация/ссылка
1. Выполните процедуру техобслуживания ***по необходимости*** *2137 Прокачка жидкостей*, стр. 9-91 для удаления возможного воздуха. 2. Выполняя прокачку, визуально проверьте, нет ли протечек. Если наблюдаются подкапывание или протечки, повторите процедуру установки. 3. Закройте дверцу отделения расходных материалов и отходов.	

Регистрация МИ в Росздравнадзоре
www.nevacert.ru | info@nevacert.ru

Проверка

Выполнение процедуры диагностики соленоидов/датчиков 3420 Level Sensors Test (Проверка датчиков уровня)

Шаги	Иллюстрация/ссылка
Выполните процедуру диагностики ***соленоидов/ датчиков*** *3420 Level Sensors Test (Проверка датчиков уровня)*, стр. 10-678.	

Замена фильтра буфера (*i*1000SR)

Для замены фильтра буфера выполните следующие процедуры:

- Снятие
  - *Подготовка к снятию*, стр. 9-383
  - *Снятие резервуара для промывочного буфера*, стр. 9-383
  - *Снятие фильтра буфера*, стр. 9-384
- Замена
  - *Установка фильтра буфера*, стр. 9-384
  - *Установка резервуара для промывочного буфера*, стр. 9-385
  - *Подготовка к работе*, стр. 9-385
- Проверка
  - *Загрузка промывочного буфера*, стр. 9-385

Необходимые условия	Аналитический модуль должен находиться в статусе Прогрев или Готов.
Предполагаемая длительность	15 минут
Необходимые инструменты/ материалы	Абсорбирующая ткань
Заменяемые детали	Кат.№ 08C94-29 - Фильтр для буфера

ОСТОРОЖНО: Опасность при подъеме тяжелых предметов. Заполненный резервуар для промывочного буфера системы *i*1000SR имеет большую массу. Для подъема привлеките помощника и/или воспользуйтесь механическими устройствами для перемещения и/или подъема полностью или частично заполненных контейнеров для отходов. Это поможет снизить риск травмирования. См. *Тяжелые предметы*, стр. 8-23.

ОСТОРОЖНО: Не допускайте проливания. Не следует перемещать открытые контейнеры для отходов, наполненные жидкостью. Закрывайте полностью или частично заполненные контейнеры перед тем, как приступить к их перемещению, и держите их закрытыми во время перемещения.

Регистрация МИ в Росздравнадзоре
www.nevacert.ru | info@nevacert.ru

Снятие

Подготовка к снятию

Шаги	Иллюстрация/ссылка
1. Откройте переднюю дверцу отделения расходных материалов и отходов.	

Снятие резервуара для промывочного буфера

Шаги	Иллюстрация/ссылка
1. Положите абсорбирующие полотенца на пол перед зоной хранения промывочного буфера. 2. Нажмите кнопку быстроразъемного соединения, чтобы вынуть трубку из фильтра буфера. [1] 3. Отсоедините серый кабель датчика уровня. [2] 4. Нажмите кнопку быстроразъемного соединения, чтобы вынуть трубку из выходной буферной трубки. [3] 5. Взявшись за рукоятку, извлеките резервуар для промывочного буфера из аналитического модуля и поставьте на пол.	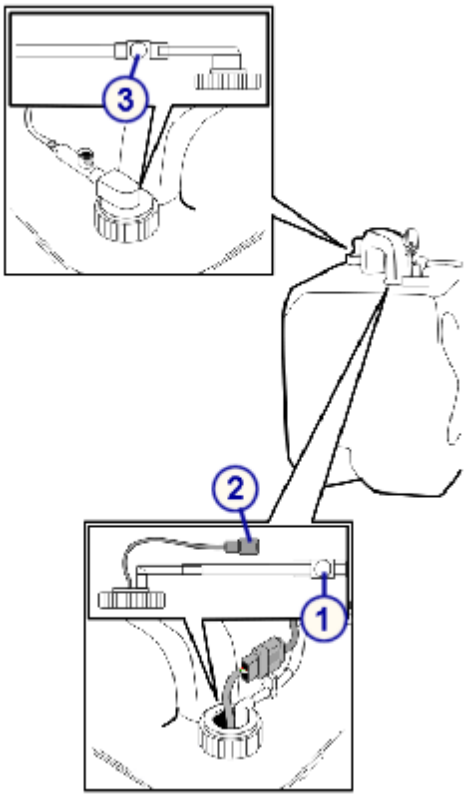

Регистрация МИ в Росздравнадзоре
www.nevacert.ru | info@nevacert.ru

Снятие фильтра буфера

Шаги	Иллюстрация/ссылка
1. Положите абсорбирующую ткань под быстроразъемное соединение фильтра буфера. 2. Отсоедините нижнее серое быстроразъемное соединение от конца фильтра. [1] 3. Снимите фильтр с держателя на раме отделения расходных материалов и отходов. [2]	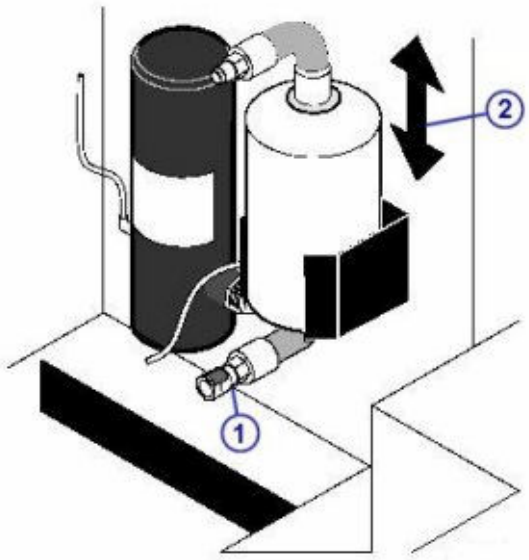

Замена

Установка фильтра буфера

Шаги	Иллюстрация/ссылка
1. Подсоедините фильтр буфера к двум серым быстроразъемным соединениям. [1] 2. Установите фильтр буфера в держатель на раме отделения расходных материалов и отходов. [2]	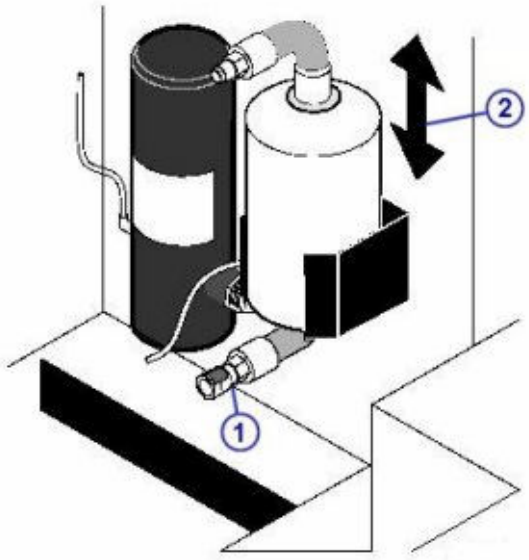

Регистрация МИ в Росздравнадзоре
www.nevacert.ru | info@nevacert.ru

Установка резервуара для промывочного буфера

Шаги	Иллюстрация/ссылка
1. Взявшись за рукоятку, поместите резервуар для промывочного буфера в отделение расходных материалов и отходов. 2. Защелкните быстроразъемное соединение в трубке уровня буфера. [1] 3. Подсоедините серый кабель датчика уровня. [2] 4. Защелкните быстроразъемное соединение в трубке на выходной трубке буфера. [3]	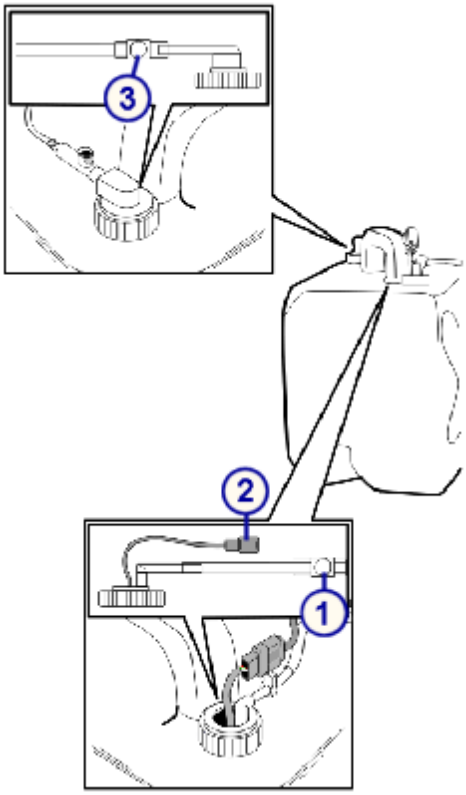

Подготовка к работе

Шаги	Иллюстрация/ссылка
1. Выполните процедуру техобслуживания ***по необходимости*** *2137 Прокачка жидкостей*, стр. 9-91 для удаления возможного воздуха. 2. Выполняя прокачку, визуально проверьте, нет ли протечек. Если наблюдаются подкапывание или протечки, повторите процедуру установки. 3. Закройте дверцу отделения расходных материалов и отходов.	

Проверка

Загрузка промывочного буфера

Шаги	Иллюстрация/ссылка
Загрузите промывочный буфер, чтобы проверить надлежащее функционирование фильтра буфера и трубок, а также отсутствие утечек.	См. *Пополнение промывочного буфера вручную и обновление ресурсов (i1000SR)*, стр. 5-91.

Регистрация МИ в Росздравнадзоре
www.nevacert.ru | info@nevacert.ru

Замена дополнительных компонентов

Некоторые дополнительные компоненты может потребоваться заменить вследствие нормального износа.

Следующие процедуры содержат пошаговые инструкции по замене этих компонентов:

- *Замена резервуара для высококонцентрированных отходов (система c)*, стр. 9-386
- *Замена кабеля поплавкового датчика уровня (система c)*, стр. 9-388
- *Замените внешнюю помпу отходов (i System)*, стр. 9-390

Замена резервуара для высококонцентрированных отходов (система *c*)

Резервуар для высококонцентрированных отходов используется для сбора высококонцентрированных жидких отходов из кювет и блока ICT. Замена данного компонента состоит из следующих процедур.

- Снятие
  - *Снятие резервуара для высококонцентрированных отходов*, стр. 9-387
- Замена
  - *Замена резервуара для высококонцентрированных отходов*, стр. 9-388
- Проверка
  - *Проверка объема отходов на экране Статус ресурсов*, стр. 9-388

Необходимые условия	Аналитический модуль должен находиться в статусе Готов.
Предполагаемая длительность	10 минут
Необходимые инструменты/ материалы	Абсорбирующие полотенца
Заменяемые детали	Кат.№ 03E50-26 - Бутыль для сбора высококонцентрированных отходов

ОСТОРОЖНО: Биологические РИСКИ. Это зона деятельности, в которой вы подвергаетесь риску воздействия потенциально инфицированного материала. См. *Биологические опасности*, стр. 8-6.

ОСТОРОЖНО: Химическая опасность. Данная процедура является химически опасной. См. специальную информацию о продукте в *Химические опасности*, стр. 8-8.

ОСТОРОЖНО: Опасность при подъеме тяжелых предметов. Наполненный резервуар для высококонцентрированных отходов системы *c* тяжелый. Для подъема привлеките помощника и/или

Регистрация МИ в Росздравнадзоре
www.nevacert.ru | info@nevacert.ru

воспользуйтесь механическими устройствами для перемещения и/или подъема полностью или частично заполненных контейнеров для отходов. Это поможет снизить риск травмирования. См. *Тяжелые предметы*, стр. 8-23.

ОСТОРОЖНО: Не допускайте проливания. Не следует перемещать открытые контейнеры для отходов, наполненные жидкостью. Закрывайте полностью или частично заполненные контейнеры перед тем, как приступить к их перемещению, и держите их закрытыми во время перемещения.

Снятие

Снятие резервуара для высококонцентрированных отходов

Шаги	Иллюстрация/ссылка
1. Отсоедините кабель поплавкового датчика уровня от крышки резервуара для высококонцентрированных отходов, открутив стопорное кольцо [1] и отсоединив кабель поплавкового датчика уровня [2]. 2. Отвинтите резервуар для высококонцентрированных отходов от крышки. 3. Следите за тем, чтобы не перекрутить трубку. 4. Аккуратно снимите трубку с верхней части крышки резервуара с отходами. 5. Утилизируйте старый резервуар и крышку как биологически опасные отходы. 6. Утилизируйте отходы в соответствии с правилами утилизации отходов.	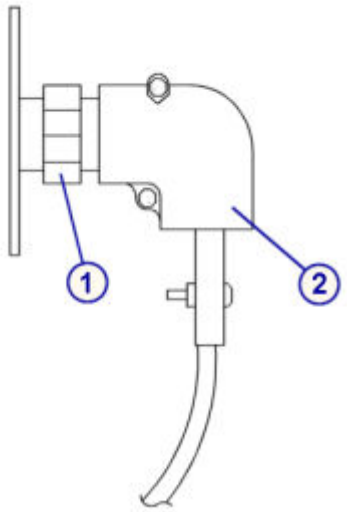

Регистрация МИ в Росздравнадзоре
www.nevacert.ru | info@nevacert.ru

Замена

Замена резервуара для высококонцентрированных отходов

Шаги	Иллюстрация/ссылка
1. Вставьте трубку [1] в новую крышку [2]. 2. Расположите трубку прямо над поплавковым датчиком уровня [3], но так, чтобы они не касались друг друга. 3. Привинтите резервуар для отходов к крышке. 4. Следите за тем, чтобы не перекрутить трубку. 5. Подсоедините кабель поплавкового датчика уровня, вставив его и затянув стопорное кольцо. 6. Убедитесь в том, что резервуар для отходов промаркирован как отходы.	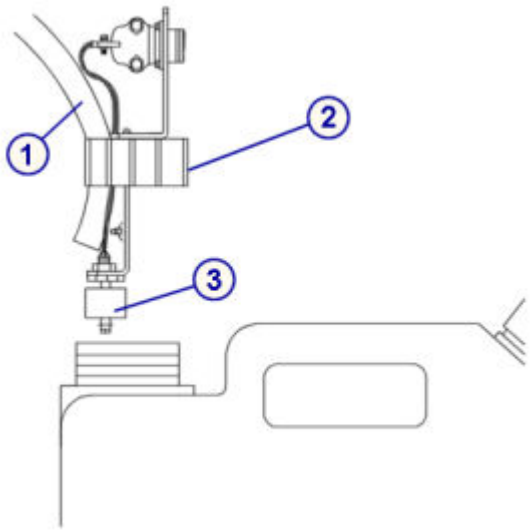

Проверка

Проверка объема отходов на экране Статус ресурсов

Шаги	Иллюстрация/ссылка
Проверьте, чтобы на экране Статус ресурсов отображался правильный объем отходов.	

Замена кабеля поплавкового датчика уровня (система *c*)

Кабель поплавкового датчика уровня используется для подсоединения поплавкового датчика уровня в резервуаре для высококонцентрированных отходов. Замена данного компонента состоит из следующих процедур.

- Снятие
  - *Отсоедините кабель*, стр. 9-389
- Замена
  - *Подсоединение кабеля*, стр. 9-390
- Проверка
  - *Проверка объема отходов на экране Статус ресурсов*, стр. 9-390

Необходимые условия	Аналитический модуль должен находиться в статусе Готов.
Предполагаемая длительность	5 минут

Регистрация МИ в Росздравнадзоре
www.nevacert.ru | info@nevacert.ru

Необходимые инструменты/ материалы	Абсорбирующее полотенце
Заменяемые детали	Кат.№ 03E50-31 - Кабель детекции переполнения контейнера слива

ОСТОРОЖНО: Биологические РИСКИ. Это зона деятельности, в которой вы подвергаетесь риску воздействия потенциально инфицированного материала. См. *Биологические опасности*, стр. 8-6.

ОСТОРОЖНО: Химическая опасность. Данная процедура является химически опасной. См. специальную информацию о продукте в *Химические опасности*, стр. 8-8.

ОСТОРОЖНО: Опасность при подъеме тяжелых предметов. Наполненный резервуар для высококонцентрированных отходов системы *c* тяжелый. Для подъема привлеките помощника и/или воспользуйтесь механическими устройствами для перемещения и/или подъема полностью или частично заполненных контейнеров для отходов. Это поможет снизить риск травмирования. См. *Тяжелые предметы*, стр. 8-23.

ОСТОРОЖНО: Не допускайте проливания. Не следует перемещать открытые контейнеры для отходов, наполненные жидкостью. Закрывайте полностью или частично заполненные контейнеры перед тем, как приступить к их перемещению, и держите их закрытыми во время перемещения.

Снятие

Отсоедините кабель

Шаги	Иллюстрация/ссылка
1. Отсоедините кабель поплавкового датчика уровня от крышки резервуара для высококонцентрированных отходов, открутив стопорное кольцо [1] и отсоединив кабель поплавкового датчика уровня [2]. 2. Отсоедините другой конец кабеля поплавкового датчика уровня сзади модуля согласно указаниям, приведенным на предыдущем шаге.	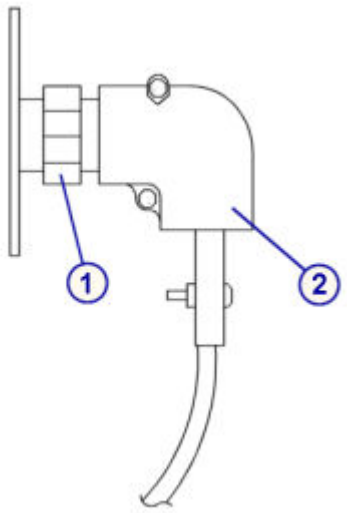

Регистрация МИ в Росздравнадзоре
www.nevacert.ru | info@nevacert.ru

Замена

Подсоединение кабеля

Шаги	Иллюстрация/ссылка
1. Подсоедините один конец сменного кабеля к задней панели модуля, вставив его и затянув стопорное кольцо. **ПРИМЕЧАНИЕ:** Оба конца кабеля идентичны. 2. Подсоедините другой конец кабеля к резервуару для высококонцентрированных отходов, вставив его и затянув стопорное кольцо.	

Проверка

Проверка объема отходов на экране Статус ресурсов

Шаги	Иллюстрация/ссылка
Проверьте, чтобы на экране Статус ресурсов отображался правильный объем отходов.	

Замените внешнюю помпу отходов (*i* System)

Замена насоса для откачивания отходов состоит из следующих процедур:

- Снятие
  - *Подготовка к снятию*, стр. 9-391
  - *Снятие насоса для откачивания отходов*, стр. 9-391
- Замена
  - *Замена насоса для откачивания отходов*, стр. 9-392
  - *Подготовка к работе*, стр. 9-393
- Проверка
  - *Выполнение соответствующей процедуры техобслуживания*, стр. 9-393

Необходимые условия	Аналитический модуль должен находиться в статусе Прогрев или Готов.
Предполагаемая длительность	20 минут
Необходимые инструменты/ материалы	Нет
Заменяемые детали	• Кат.№ 08C94-19 - Внешний насос слива *i* System • Кат.№ 09D61-03 - Внешний насос слива *c* System

Регистрация МИ в Росздравнадзоре
www.nevacert.ru | info@nevacert.ru

ОСТОРОЖНО: Биологические РИСКИ. Это зона деятельности, в которой вы подвергаетесь риску воздействия потенциально инфицированного материала. См. *Биологические опасности*, стр. 8-6.

Снятие

Подготовка к снятию

Шаги	Иллюстрация/ссылка
1. Отключите электропитание насоса для откачивания отходов [1]. 2. Отсоедините шнур питания от насоса для откачивания отходов [2].	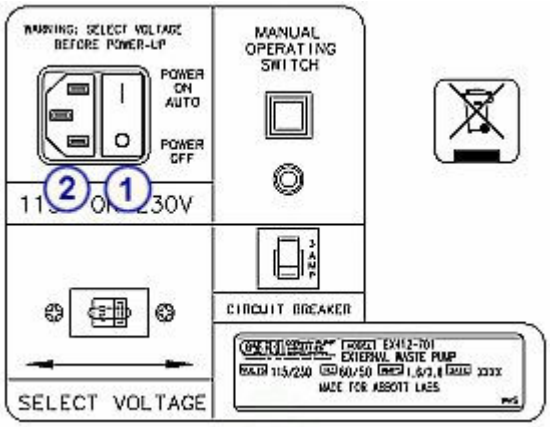

Снятие насоса для откачивания отходов

Шаги	Иллюстрация/ссылка
1. Отсоедините быстроразъемный выход для отходов [1]. 2. Отсоедините быстроразъемный выход [2].	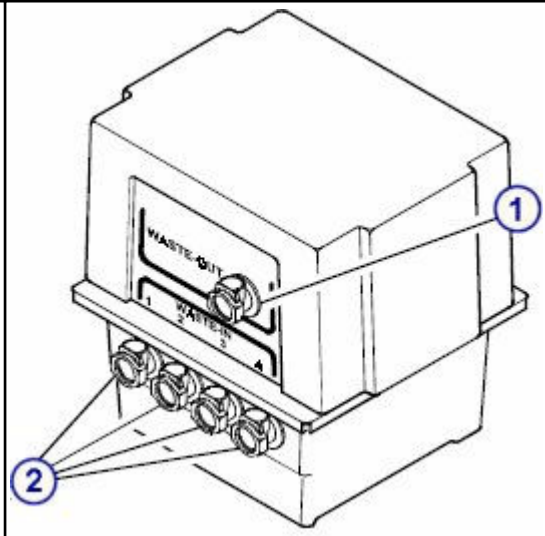

Регистрация МИ в Росздравнадзоре
www.nevacert.ru | info@nevacert.ru

Замена

Замена насоса для откачивания отходов

Шаги	Иллюстрация/ссылка
1. Установите переключатель выбора напряжения на блоке насоса отходов в положение (115 В или 230 В), соответствующее требованиям к электропитанию, принятым в вашей стране [1]. 2. Подсоедините кабель питания [2]. 3. Подсоедините впускную линию(и) [3]. 4. Подсоедините линию вывода отходов [4]. 5. Включите электропитание насоса отходов [5].	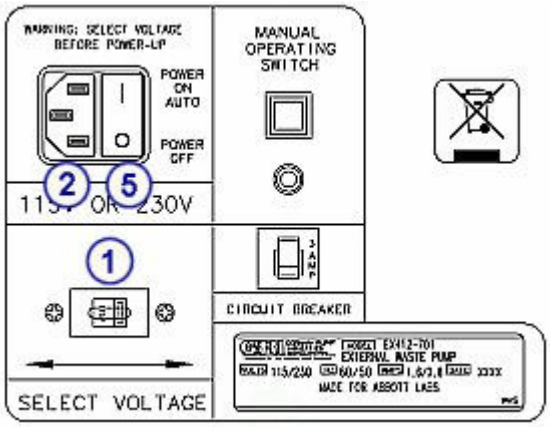

Регистрация МИ в Росздравнадзоре
www.nevacert.ru | info@nevacert.ru

Подготовка к работе

Шаги	Иллюстрация/ссылка
1. Нажмите и удерживайте переключатель ручного режима работы, пока насос не запустится [1]. 2. Отпустите переключатель, чтобы насос продолжил работу в автоматическом режиме.	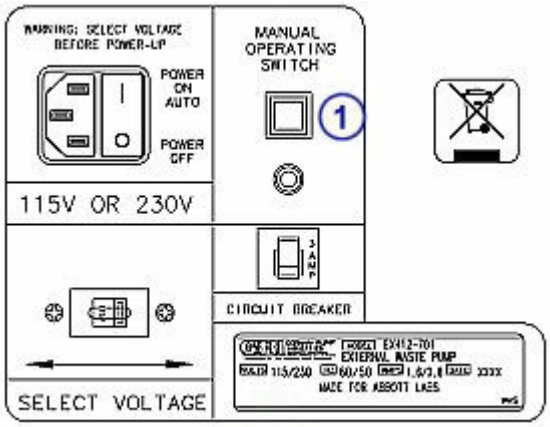

Проверка

Выполнение соответствующей процедуры техобслуживания

Шаги	Иллюстрация/ссылка
Выполните соответствующую процедуру техобслуживания, чтобы проверить, работает ли насос и перекачивает ли он отходы на слив. При работе в системе *i*2000/*i*2000SR выполните процедуру техобслуживания ***по необходимости*** *2130 Прокачка жидкостей*, стр. 9-78 8 раз подряд. При работе в системе *c* выполните процедуру *Описание ежедневного техобслуживания (аналитический модуль системы c)*, стр. 9-20 2 раза.	

Регистрация МИ в Росздравнадзоре
www.nevacert.ru | info@nevacert.ru

ПРИМЕЧАНИЯ

Регистрация МИ в Росздравнадзоре
www.nevacert.ru | info@nevacert.ru

Введение

Неисправности системы ARCHITECT проявляются симптомами. Инструменты для устранения неисправностей, ссылки и рекомендации призваны помочь в привязке симптома или симптомов к одной или нескольким основным причинам. После этого можно выполнить действия по устранению неисправности.

К устранению неисправностей и диагностике относятся следующие темы:

- *Принципы поиска и устранения неисправностей*, стр. 10-2
  Представляет собой общую модель поиска и устранения неисправностей системы ARCHITECT.
- *Экран Журналы сообщений*, стр. 10-10
  Содержит описание экранов программного обеспечения и окон, связанных с системными записями сообщений об ошибках, а также установленных обновлений ПО.
- *Коды ошибок*, стр. 10-22
  Перечисляет возможные коды ошибок и их сообщения, а также содержит детальную информацию о возможных причинах и действиях по их устранению.
- *Возможные неисправности*, стр. 10-538
  Перечень возможных симптомов с подробным указанием возможных причин и способов устранения.
- *Системная диагностика*, стр. 10-638
  Содержит описание всех процедур системной диагностики, программных экранов и окон, связанных с процедурами диагностики, и пошаговые инструкции по выполнению соответствующих процедур.
- *Прочие действия по устранению*, стр. 10-698
  Включает процедуры, часто используемые в качестве действий по устранению для кодов ошибок и/или наблюдаемых проблем.

Регистрация МИ в Росздравнадзоре
www.nevacert.ru | info@nevacert.ru

Принципы поиска и устранения неисправностей

Поиск и устранение неисправностей состоит из реализации практических, систематических принципов решения проблем. Данные принципы фокусируются на следующем:

- Наблюдение, распознавание и категоризация симптомов
- Определение возможных причин(ы)
- Систематическое устранение любой потенциальной проблемы (от наиболее вероятной к наименее вероятной)

Модель поиска и устранения неисправностей описывает пятиступенчатый принцип определения симптомов, идентификации проблем и реализации решений. В процессе поиска и устранения неисправностей системы ARCHITECT необходимо также учитывать особенности ваших условий окружающей среды.

1. Наблюдение и распознавание симптомов

Для правильного анализа и устранения проблемы сначала необходимо идентифицировать симптомы. Симптомы могут быть следующими, в том числе:

- Сообщения об ошибках
- Наблюдаемые проблемы, такие как шум, утечка жидкости, градиент контролей и так далее

  ПРИМЕЧАНИЕ: Если устранить наблюдаемую проблему возможно, необходимости в дальнейших действиях нет.

2. Категоризация симптома(ов)

За счет группирования похожих симптомов по категориям вы автоматически устраняете некоторые проблемы как возможные причины. Категории симптомов включают следующее:

- Система
- Реагенты
- Оператор
- Окружающая среда

3. Изолирование первопричины и создание плана действий

Зная возможную причину, можно определить и составить план, согласно которому сначала обрабатываются наиболее вероятные причины, а затем наименее вероятные.

Устраняя по одной вероятной причине за раз, вы сможете понять, какое требуется решение, и затем применить его к определенной проблеме.

Средства и инструменты диагностики включают следующее:

Регистрация МИ в Росздравнадзоре
www.nevacert.ru | info@nevacert.ru

- Код ошибки и сообщение об ошибке
- Руководство по эксплуатации системы ARCHITECT и/или Помощь
  - Раздел 10 Устранение неисправностей и диагностика
  - Приложение B Подтверждение заявленных характеристик тестов на системе ARCHITECT *i*
  - Раздел 4 Основные параметры и характеристики
- Журналы сообщений (История сообщений, Временные и Ресурсы)
- График Levey-Jennings
- Процедуры диагностики
- Журналы техобслуживания
- Процедуры техобслуживания
- Документация изготовителя реагента по иммунологическим исследованиям (инструкция по применению реагента)

4. Решение проблемы

Выполняйте шаги решения проблемы тщательно. Проблемы устраняются следующим образом:

- Внесение корректировок, например затягивание соединений или устранение закупорок
- Калибровка системных компонентов или тестов
- Замена или ремонт системных компонентов
- Запуск новых контролей

5. Проверка результата применения решения

Проверка на отсутствие симптомов:

- Выполнение соответствующей процедуры проверки
- Проверка контрольных значений, если применимо

Если симптомы все еще наблюдаются, выполните действия по устранению следующей из наиболее вероятных причин. Повторяйте данный процесс, пока проблема не будет решена.

Темы принципа поиска и устранения неисправностей включают следующие разделы:

- *Параметры поиска и устранения неисправностей системы (система c)*, стр. 10-4
- *Параметры поиска и устранения неисправностей системы (система i)*, стр. 10-5
- *Параметры поиска и устранения неисправностей реагентов (система c)*, стр. 10-6
- *Параметры поиска и устранения неисправностей реагентов (система i)*, стр. 10-7
- *Операторские параметры поиска и устранения неисправностей*, стр. 10-8

Регистрация МИ в Росздравнадзоре
www.nevacert.ru | info@nevacert.ru

- *Параметры поиска и устранения неисправностей, связанные с окружающей средой*, стр. 10-8

Параметры поиска и устранения неисправностей системы (система *c*)

Категория системы это группа симптомов высокого уровня, относящихся к функционированию системы. В пределах данной категории существуют специальные подкатегории и параметры. Отследив принадлежность проблемы к одной из данных категорий, можно выделить ее возможную причину(ы).

Жидкостные подсистемы

Жидкостные подсистемы состоят из аппаратных компонентов, отвечающих за точность и воспроизводимость определения уровня жидкости, аспирации и дозирования. Кроме того, данные компоненты отвечают за распределение жидкостей, используемых для промывки игл.

Примеры	Пипетторы, иглы, мониторы давления, шприцы и клапаны, трубки, печатные платы аналитических модулей, насосы и блок ICT
Симптомы	Сообщения об ошибке определения уровня жидкости (3000-3999), неточные результаты и/или результаты с ошибками

Оптическая подсистема

Оптическая подсистема состоит из аппаратных компонентов и принадлежностей, отвечающих за точность и соответствие результатов оптического считывания.

Примеры	Лампа, теплопоглощающий фильтр, линзы, кюветы, водяная баня, оптический блок
Симптомы	Сообщения об ошибке оптического считывания (6000-6999) и/или сдвиг значений

Аппаратные средства

Аппаратные средства включают механические компоненты, отвечающие за перемещение расходных материалов и образцов внутри системы и распределение питания и электрических сигналов.

Примеры	Карусели, датчики, печатные платы и сканеры штрих-кодов
Симптомы	Сбои возврата в исходное положение, закупорки, пропуски шага и остановки мотора (сообщения об ошибках роботехники и датчиков 5000-5999) и/или сообщения об ошибках сканера штрих-кодов (4000-4999)

Регистрация МИ в Росздравнадзоре
www.nevacert.ru | info@nevacert.ru

Программное обеспечение

Программное обеспечение состоит их компьютерных команд, интерпретирующих информацию о системе и тестах, вычисляющих результаты и обеспечивающих взаимодействие для управления системными аппаратными средствами.

Примеры	Система, тест, программное обеспечение для техобслуживания и диагностики
Симптомы	Сообщения об ошибках программного обеспечения (9000-9999), невозможность включить SCC

Расходные материалы

Расходные материалы это ресурсы, необходимые для выполнения тестов.

Примеры	Чашечки для образцов, промывочные растворы, картриджи реагентов и рабочие растворы
Симптомы	Неточные результаты и/или результаты с ошибками

Параметры поиска и устранения неисправностей системы (система *i*)

Категория системы это группа симптомов высокого уровня, относящихся к функционированию системы. В пределах данной категории существуют специальные подкатегории и параметры. Отследив принадлежность проблемы к одной из данных категорий, можно выделить ее возможную причину(ы).

Жидкостные подсистемы

Жидкостные подсистемы это аппаратные компоненты, отвечающие за точность и воспроизводимость определения уровня жидкости, аспирации и дозирования. Кроме того, данные компоненты отвечают за распределение жидкостей, используемых для промывки игл.

Примеры	Пипеттор, иглы, антенны LLS (датчиков уровня жидкости), шприцы и клапаны, диспенсеры, трубки, насосы, печатные платы аналитических модулей и термисторы WAM (мониторинга аспирации промывки)
Симптомы	Сообщения об ошибке определения уровня жидкости (3000-3999), неточные результаты и/или результаты с ошибками

Оптическая подсистема

Оптическая подсистема состоит из аппаратных компонентов, отвечающих за точность и соответствие результатов оптического считывания.

Примеры	Считывающее устройство ХИАМ, шторка и магнит считывающего устройства

Регистрация МИ в Росздравнадзоре
www.nevacert.ru | info@nevacert.ru

Симптомы	Сообщения об ошибке оптического считывания (6000-6999) и/или сдвиг значений

Аппаратные средства

Аппаратные средства включают механические компоненты, отвечающие за перемещение расходных материалов и образцов внутри системы и распределение питания и электрических сигналов.

Примеры	Карусель, датчики, РЯ (реакционные ячейки), податчик, печатные платы и сканеры штрих-кодов
Симптомы	Сбои возврата в исходное положение, закупорки, пропуски шага и остановки мотора (сообщения об ошибках роботехники и датчиков 5000-5999) и/или сообщения об ошибках сканера штрих-кодов (4000-4999)

Программное обеспечение

Программное обеспечение состоит их компьютерных команд, интерпретирующих информацию о системе и тестах, вычисляющих результаты и обеспечивающих взаимодействие для управления системными аппаратными средствами.

Примеры	Система, тест, программное обеспечение для техобслуживания и диагностики
Симптомы	Сообщения об ошибках программного обеспечения (9000-9999), невозможность включить SCC

Расходные материалы

Расходные материалы это ресурсы, необходимые для выполнения тестов.

Примеры	Чашечки для образцов, промывочные растворы и РЯ (реакционные ячейки)
Симптомы	Неточные результаты и/или результаты с ошибками

Параметры поиска и устранения неисправностей реагентов (система *c*)

Категория реагента это группа симптомов высокого уровня, относящихся к результатам обработки. В пределах данной категории существуют специальные подкатегории и параметры. Отследив принадлежность проблемы к одной из данных категорий, можно выделить ее возможную причину(ы).

Наборы реагентов

Наборы реагентов содержат расходные материалы, отвечающие за определение и/или измерение объема или концентрации определенного аналита в образцах.

Регистрация МИ в Росздравнадзоре
www.nevacert.ru | info@nevacert.ru

Примеры	Реагенты, разбавители образца и результаты предварительной обработки
Симптомы	Контроль(и) вне диапазона и/или графики, не совпадающие с результатами контроля и/или пациента

Контроли

Контроли это образцы с известной концентрацией аналита, позволяющие осуществлять мониторинг в пределах клинического диапазона.

Примеры	Контроли с определенным аналитом и многокомпонентные контроли
Симптомы	Контроль вне диапазона, неточные результаты контроля и/или графики, не совпадающие с результатами контроля и/или пациента

Калибраторы

Калибраторы это образцы с известной концентрацией аналитов, используемые для создания калибровки, по которым оцениваются образцы.

Примеры	Калибраторы с определенным аналитом и многокомпонентные калибраторы
Симптомы	Сдвиг значений контролей и пациента

Параметры поиска и устранения неисправностей реагентов (система *i*)

Категория реагента это группа симптомов высокого уровня, относящихся к результатам обработки. В пределах данной категории существуют специальные подкатегории и параметры. Отследив принадлежность проблемы к одной из данных категорий, можно выделить ее возможную причину(ы).

Наборы реагентов

Наборы реагентов содержат расходные материалы, отвечающие за определение и/или измерение объема или концентрации определенного аналита в образцах.

Примеры	Микрочастицы с нанесенными антителами, конъюгаты и разбавители для конкретного теста
Симптомы	Контроль(и) вне диапазона и/или графики, не совпадающие с результатами контроля и/или пациента

Контроли

Контроли это образцы с известной концентрацией аналита, позволяющие осуществлять мониторинг в пределах клинического диапазона.

Примеры	Контроли с определенным аналитом и многокомпонентные контроли

Регистрация МИ в Росздравнадзоре
www.nevacert.ru | info@nevacert.ru

Симптомы	Контроль вне диапазона, неточные результаты контроля и/или графики, не совпадающие с результатами контроля и/или пациента

Калибраторы

Калибраторы это образцы с известной концентрацией аналитов, используемые для создания калибровки, по которым оцениваются образцы.

Примеры	Калибраторы с определенным аналитом
Симптомы	Сдвиг результатов контролей и пациента

Операторские параметры поиска и устранения неисправностей

Категория оператора это группа симптомов, относящихся к правильному функционированию системы и техобслуживанию. В пределах данной категории действия отдельного оператора и/или нескольких операторов могут привести к возникновению различных симптомов.

Примеры	Новый пользователь и обученный оператор
Симптомы	Пузырьки в реагентах или образцах, твердые частицы или фибрин в образцах, сообщения об общих ошибках (0001-0999), сообщения об ошибках отдельных тестов (1000-1999), сообщения с кодами ошибки, сгенерированными в результате неправильного техобслуживания или замены компонента

Параметры поиска и устранения неисправностей, связанные с окружающей средой

Категория окружающей среды это группа симптомов высокого уровня, относящихся к результатам обработки. В пределах данной категории существуют специальные подкатегории и параметры. Отследив принадлежность проблемы к одной из данных категорий, можно выделить ее возможную причину(ы).

Физические требования

Физические требования определяют условия окружающей среды, необходимые для обеспечения бесперебойной работы системы.

Примеры	Комнатная температура и/или влажность, местоположение, чистота аналитического модуля и податчика образцов и качество воды
Симптомы	Сообщения об ошибках температуры (7000-7999) и/или неправильный поток воздуха

Требования по электропитанию

Требования по электропитанию определяют условия подачи питания, необходимые для обеспечения бесперебойной работы системы и оптического считывания.

Регистрация МИ в Росздравнадзоре
www.nevacert.ru | info@nevacert.ru

Примеры	Розетка питания, напряжение и выделенная линия
Симптомы	Сбой электропитания системы

Компоненты взаимодействия с сервером

Компоненты взаимодействия с сервером обеспечивают связь между лабораторной информационной системой и системным компьютерным блоком.

Примеры	Порты, кабели и разъемы
Симптомы	Сообщения об ошибках передачи данных (8000-8999)

Регистрация МИ в Росздравнадзоре
www.nevacert.ru | info@nevacert.ru

Экран Журналы сообщений

На экране Журналы сообщений можно просмотреть следующую информацию по модулям:

- Журналы сообщений об ошибке -
  - Журнал временных сообщений - отображает сообщения о некритических ошибках, которые можно обработать и затем удалить.
  - Журнал сообщений - отображает и хранит записи с сообщениями об ошибках, которые используются для поиска и устранения неисправностей при эксплуатации системы и/или предоставления результатов.
- Журнал обновления ПО - отображает историю установки обновлений системы ARCHITECT.
- Инвентарный журнал (опция premium) - отображает и хранит сообщения о ресурсах и коды ошибок.

Из экрана Журналы сообщений можно также получить доступ к следующим окнам:

- Печать журнала временных сообщений
- Печать журнала сообщений
- Печать инвентарного журнала
- Печать журнала инсталляции TSB
- Поиск определенных сообщений
- Поиск определенных обновлений системы

Сопутствующая информация…

- *Экран Журналы сообщений - Журналы сообщений об ошибке*, стр. 10-10
- *Экран Журналы сообщений - Журнал обновления ПО*, стр. 10-12
- *Экран Журналы сообщений - Инвентарный журнал (опция Premium)*, стр. 10-13

Экран Журналы сообщений - Журналы сообщений об ошибке

На экране Журналы сообщений - Журналы сообщений об ошибке отображаются системные журналы временных сообщений. (Аналогичные поля отображаются в журнале сообщений).

Регистрация МИ в Росздравнадзоре
www.nevacert.ru | info@nevacert.ru

Рисунок 10.1: Экран Журналы сообщений - Журналы сообщений об ошибке

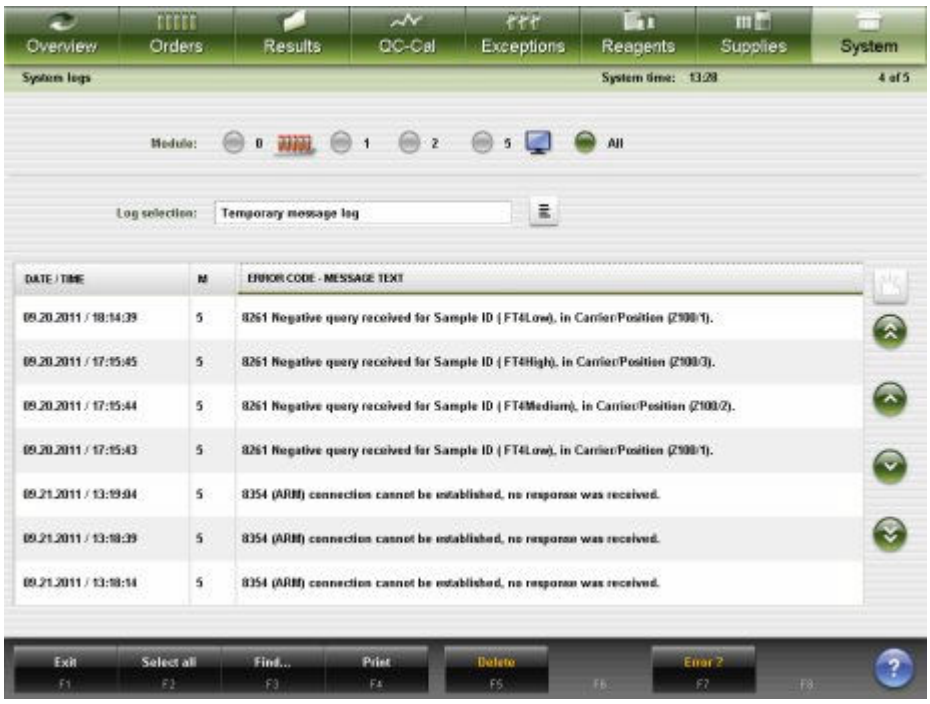

Описание данных полей, см. *Описание полей экрана Журналы сообщений - Журналы сообщений об ошибке*, стр. E-151.

При открытии экрана Журналы сообщений - Журналы сообщений об ошибке информация сортируется по времени появления сообщения об ошибке, начиная с самого последнего.

Для сортировки столбцов в этом экране выберите заголовок нужного столбца. Информация сортируется в соответствии с описанием в следующей таблице.

Столбец	Описание сортировки
ДАТА/ВРЕМЯ	Хронологически в порядке убывания
M	В цифровом отображении в порядке возрастания
КОД ОШИБКИ	В цифровом отображении в порядке возрастания

Для отображения данного экрана, см. *Доступ к экрану Журналы сообщений*, стр. 10-14.

Связанные процедуры…

- *Просмотр журналов*, стр. 10-14
- *Поиск определенного сообщения*, стр. 10-15
- *Просмотр сообщений об ошибке низкого уровня*, стр. 10-16
- *Удаление временного сообщения*, стр. 10-16
- *Печать отчета*, стр. 5-411

Регистрация МИ в Росздравнадзоре
www.nevacert.ru | info@nevacert.ru

Экран Журналы сообщений - Журнал обновления ПО

На экране Журналы сообщений - Журнал обновления ПО отображается журнал обновлений программного обеспечения.

Рисунок 10.2: Экран Журналы сообщений - Журнал обновления ПО

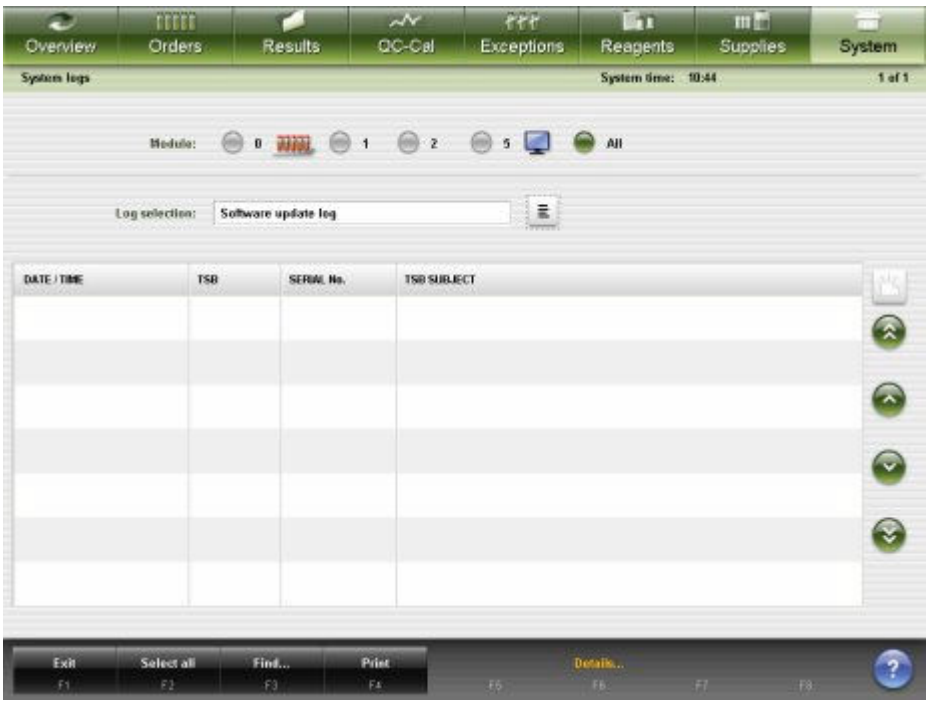

Описание данных полей, см. *Описание полей экрана Журналы сообщений - Журнал обновления ПО*, стр. E-151.

При открытии экрана Журналы сообщений - Журнал обновления ПО информация сортируется по времени установки обновлений TSB, начиная с самого последнего.

Для сортировки столбцов в этом экране выберите заголовок нужного столбца. Информация сортируется в соответствии с описанием в следующей таблице.

Столбец	Описание сортировки
ДАТА/ВРЕМЯ	Хронологически в порядке убывания
TSB	В буквенно-цифровом отображении в порядке возрастания
СЕРИЙНЫЙ №	В буквенно-цифровом отображении в порядке возрастания
ТЕМА TSB	В буквенно-цифровом отображении в порядке возрастания

Связанные процедуры…

- *Печать отчета*, стр. 5-411
- *Поиск определенных обновлений программного обеспечения*, стр. 10-17

Регистрация МИ в Росздравнадзоре
www.nevacert.ru | info@nevacert.ru

Экран Журналы сообщений - Инвентарный журнал (опция Premium)

Экран Журналы сообщений - Инвентарный журнал показывает экран Журнал сообщений, в котором отображается Инвентарный журнал.

Рисунок 10.3: Экран Журналы сообщений - Инвентарный журнал

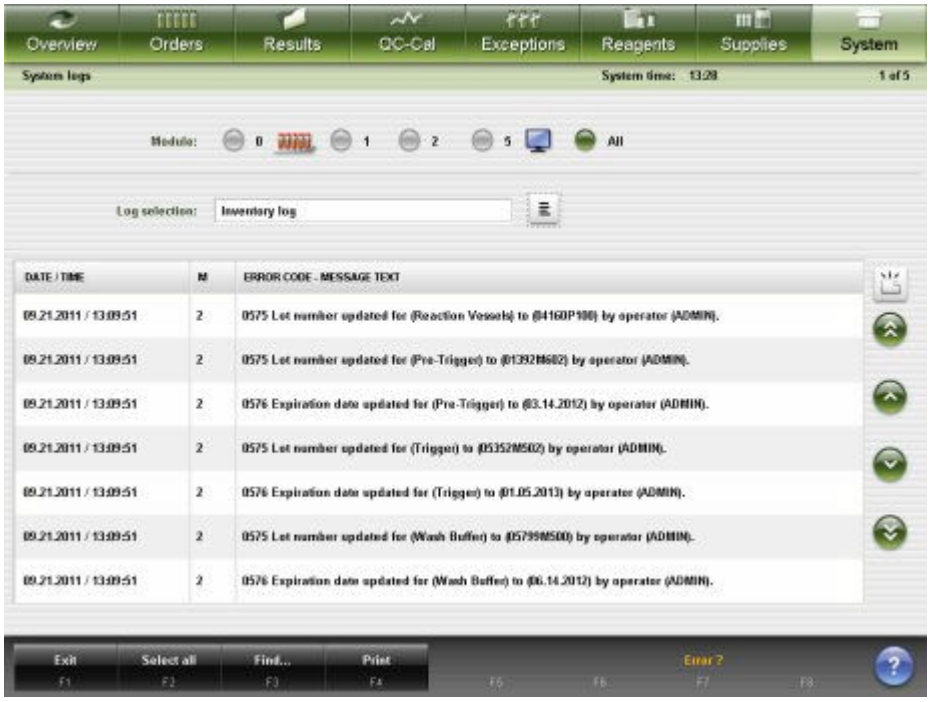

Описание данных полей, см. *Описание полей экрана Журналы сообщений - Инвентарный журнал (опция premium)*, стр. E-152.

При доступе в экран Журналы сообщений - Инвентарный журнал информация будет отсортирована по времени создания сообщений об ошибках, начиная с последних по времени.

Для сортировки столбцов в этом экране выберите заголовок нужного столбца. Информация сортируется в соответствии с описанием в следующей таблице.

Столбец	Описание сортировки
ДАТА/ВРЕМЯ	Хронологически в порядке убывания
M	В цифровом отображении в порядке возрастания
КОД ОШИБКИ	В цифровом отображении в порядке возрастания

Связанные процедуры…

- *Просмотр журналов*, стр. 10-14
- *Печать отчета*, стр. 5-411
- *Поиск определенного сообщения*, стр. 10-15

Регистрация МИ в Росздравнадзоре
www.nevacert.ru | info@nevacert.ru

Доступ к экрану Журналы сообщений

Данная процедура предназначена для отображения экрана Журналы сообщений.

Необходимые условия	NA
Статус модуля	Любой
Уровень доступа пользователя	Общий оператор
Ресурсы	NA

Чтобы открыть экран Журналы сообщений:

ПРИМЕЧАНИЕ: Можно также открыть данный экран из Исходного экрана, нажав кнопку **LIS**, **ARM** или **LAS**.

Выберите **Система** в строке меню, затем нажмите **Журналы сообщений**.

Отобразится экран Журналы сообщений.

Сопутствующая информация…

- *Экран Журналы сообщений*, стр. 10-10

Процедуры - экран Журналы сообщений

Процедуры, которые можно выполнить на экране Журналы сообщений и в связанных с ним окнах, перечислены ниже:

- *Просмотр журналов*, стр. 10-14
- *Поиск определенного сообщения*, стр. 10-15
- *Просмотр сообщений об ошибке низкого уровня*, стр. 10-16
- *Удаление временного сообщения*, стр. 10-16
- *Просмотр журнала установленных обновлений ПО*, стр. 10-17
- *Поиск определенных обновлений программного обеспечения*, стр. 10-17

Просмотр журналов

Данная процедура предназначена для отображения экрана Журналы сообщений. На данном экране можно просмотреть Журнал временных сообщений и Журнал сообщений, Инвентарный журнал (опция premium), а также журнал обновления ПО.

Для поиска определенных сообщений, см. *Поиск определенного сообщения*, стр. 10-15.

Для просмотра сообщений низкого уровня, см. *Просмотр сообщений об ошибке низкого уровня*, стр. 10-16.

Для поиска определенных обновлений ПО, см. *Поиск определенных обновлений программного обеспечения*, стр. 10-17.

Регистрация МИ в Росздравнадзоре
www.nevacert.ru | info@nevacert.ru

Необходимые условия	NA
Статус модуля	Любой
Уровень доступа пользователя	Общий оператор
Ресурсы	NA

Чтобы просмотреть журналы:

1. Выберите **Система** в строке меню, затем нажмите **Журналы сообщений**.

   Отобразится экран Журналы сообщений.

2. Нажмите кнопку **Выбор журнала**, затем из списка выберите необходимый журнал.

Для печати отчета по журналу сообщений, см. *Печать отчета по журналу сообщений*, стр. 5-419. Печать отчета по журналу временных сообщений или отчета по журналу инсталляции TSB см. *Печать отчета*, стр. 5-411. Для печати отчета по инвентарному журналу (опция premium), см. *Распечатка отчета по инвентарному журналу (опция Premium)*, стр. 5-419.

Сопутствующая информация…

- *Экран Журналы сообщений*, стр. 10-10

Поиск определенного сообщения

Данная процедура предназначена для нахождения определенного сообщения или сообщений в журналах сообщений при необходимости выполнения процедуры устранения неисправностей.

Необходимые условия	*Доступ к экрану Журналы сообщений*, стр. 10-14
Статус модуля	Любой
Уровень доступа пользователя	Общий оператор
Ресурсы	NA

Чтобы найти определенное сообщение:

1. Нажмите **F3 - Поиск** на экране Журналы сообщений.

   Отобразится окно Опции поиска (Журналы сообщений).

2. Выберите и/или введите условия поиска. Чем больше критериев будет указано/выбрано, тем более конкретными будут результаты поиска.

3. Нажмите **Готово** для запуска процедуры поиска.

   Отобразится экран Журналы сообщений с текстом «Поиск результатов:» в строке заголовка.

   ПРИМЕЧАНИЕ: Чтобы отобразить все записи, нажмите кнопку **обновить**.

Регистрация МИ в Росздравнадзоре
www.nevacert.ru | info@nevacert.ru

Сопутствующая информация…

- *Экран Журналы сообщений*, стр. 10-10
- *Окно Опции поиска (Журналы сообщений - Журналы сообщений об ошибке)*, стр. 10-18
- *Окно Опции поиска (Журналы сообщений - Инвентарный журнал) (опция Premium)*, стр. 10-20

Просмотр сообщений об ошибке низкого уровня

Данная процедура предназначена для просмотра дополнительных сообщений об ошибке при необходимости выполнения процедур устранения неисправностей.

Для поиска определенных сообщений об ошибке, см. *Поиск определенного сообщения*, стр. 10-15.

Необходимые условия	*Доступ к экрану Журналы сообщений*, стр. 10-14
Статус модуля	Любой
Уровень доступа пользователя	Общий оператор
Ресурсы	NA

Для просмотра всех деталей сообщения:

1. Нажмите кнопку **Выбор журнала** на экране Журналы сообщений, затем из списка выберите **Журнал сообщений**.
2. Нажмите **F3 - Печать**.

   Отобразится окно Опции поиска.
3. Установите флажок **Уровень ошибки: низкий**.
4. Нажмите **Готово**, чтобы отобразить сообщения.

   Отобразится экран Журналы сообщений с текстом «Поиск результатов:» в строке заголовка.

   ПРИМЕЧАНИЕ: Чтобы отобразить все записи, нажмите кнопку **обновить**.

Сопутствующая информация…

- *Экран Журналы сообщений*, стр. 10-10
- *Окно Опции поиска (Журналы сообщений - Журнал обновления ПО)*, стр. 10-19
- *Окно Опции поиска (Журналы сообщений - Журналы сообщений об ошибке)*, стр. 10-18

Удаление временного сообщения

Данная процедура предназначена для удаления временного сообщения или сообщений после устранения причины ошибки.

Регистрация МИ в Росздравнадзоре
www.nevacert.ru | info@nevacert.ru

Необходимые условия	*Доступ к экрану Журналы сообщений*, стр. 10-14
Статус модуля	Любой
Уровень доступа пользователя	Общий оператор
Ресурсы	NA

Чтобы удалить временное сообщение:

1. Выберите нужное сообщение или сообщения из таблицы на экране Журналы сообщений или нажмите **F2 - Выделить все**.
2. Нажмите **F5 - Удалить**.

   Появится сообщение с подтверждением.
3. Чтобы удалить сообщение или сообщения, нажмите **OK**.

Сопутствующая информация…

- *Экран Журналы сообщений*, стр. 10-10

Просмотр журнала установленных обновлений ПО

Данная процедура предназначена для просмотра истории обновлений ПО системы ARCHITECT, установленных в ваше систему.

Необходимые условия	*Доступ к экрану Журналы сообщений*, стр. 10-14
Статус модуля	Любой
Уровень доступа пользователя	Общий оператор
Запасы	NA

Для просмотра журнала обновлений ПО системы ARCHITECT, установленных в вашу систему:

Нажмите кнопку **Выбор журнала**, затем из списка выберите **Журнал обновления ПО**. Будет отображен список установленных обновлений программного обеспечения.

Сопутствующая информация…

- *Экран Журналы сообщений*, стр. 10-10
- *Окно Информация по TSB*, стр. 10-20

Поиск определенных обновлений программного обеспечения

Данная процедура предназначена для нахождения информации об определенных обновлениях программного обеспечения системы ARCHITECT.

Необходимые условия	*Доступ к экрану Журналы сообщений*, стр. 10-14
Статус модуля	Любой

Регистрация МИ в Росздравнадзоре
www.nevacert.ru | info@nevacert.ru

Уровень доступа пользователя	Общий оператор
Ресурсы	NA

Чтобы выполнить поиск обновлений ПО системы Architect:

1. Нажмите кнопку **Выбор журнала**, затем из списка выберите Журнал обновления ПО.
2. Нажмите **F3 - Поиск** на экране Журналы сообщений - журнал обновления ПО.
3. Выберите и/или введите условия поиска. Чем больше критериев будет указано/выбрано, тем более конкретными будут результаты поиска.
4. Нажмите **Готово** для запуска процедуры поиска. Отобразится экран Журналы сообщений - Журнал обновления ПО с текстом «Поиск результатов:» в строке заголовка.

Сопутствующая информация…

- *Экран Журналы сообщений*, стр. 10-10
- *Экран Журналы сообщений - Журнал обновления ПО*, стр. 10-12

Окна - экран Журналы сообщений

Из экрана Журналы сообщений можно открыть перечисленные ниже окна.

Окна, не входящие в этот подраздел:

- *Окно Опции печати*, стр. 5-423

Окна, входящие в этот подраздел:

- *Окно Опции поиска (Журналы сообщений - Журналы сообщений об ошибке)*, стр. 10-18
- *Окно Опции поиска (Журналы сообщений - Журнал обновления ПО)*, стр. 10-19
- *Окно Опции поиска (Журналы сообщений - Инвентарный журнал) (опция Premium)*, стр. 10-20
- *Окно Информация по TSB*, стр. 10-20

Окно Опции поиска (Журналы сообщений - Журналы сообщений об ошибке)

В окне Опции поиска (Журналы сообщений - Журналы сообщений об ошибке) можно осуществлять поиск определенной позиции или позиций в журналах посредством ввода критериев поиска в одно или несколько полей.

Регистрация МИ в Росздравнадзоре
www.nevacert.ru | info@nevacert.ru

Рисунок 10.4: Окно Опции поиска (Журналы сообщений - Журналы сообщений об ошибке)

Описание данных полей, см. *Описание полей окна Опции поиска (Журналы сообщений - Журналы сообщений об ошибке)*, стр. E-152.

Связанные процедуры…

- *Поиск определенного сообщения*, стр. 10-15

Окно Опции поиска (Журналы сообщений - Журнал обновления ПО)

В окне Опции поиска (Журналы сообщений - Журнал обновления ПО) можно выполнить поиск определенных обновлений, установленных в системе.

Рисунок 10.5: Окно Опции поиска (Журналы сообщений - Журнал обновления ПО)

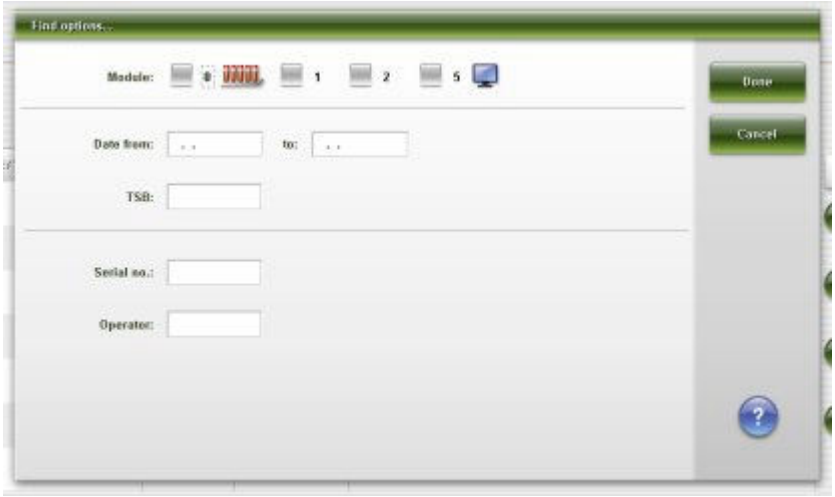

Описание данных полей, см. *Описание полей окна Опции поиска (Журналы сообщений - Журнал обновления ПО)*, стр. E-153.

Связанные процедуры…

- *Поиск определенных обновлений программного обеспечения*, стр. 10-17

Регистрация МИ в Росздравнадзоре
www.nevacert.ru | info@nevacert.ru

Окно Опции поиска (Журналы сообщений - Инвентарный журнал) (опция Premium)

В окне Опции поиска (Журналы сообщений - Инвентарный журнал) можно выполнить поиск по конкретной позиции(ям) в журналах, указав критерии поиска в одном или нескольких полях.

Рисунок 10.6: Окно Опции поиска (Журналы сообщений - Инвентарный журнал)

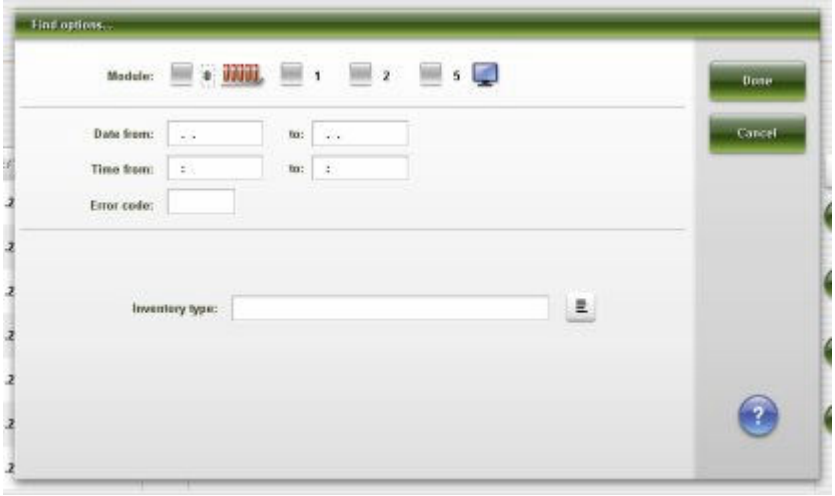

Описание данных полей, см. *Описание полей окна Опции поиска (Журналы сообщений - Инвентарный журнал) (опция Premium)*, стр. E-153.

Связанные процедуры…

- *Поиск определенного сообщения*, стр. 10-15

Окно Информация по TSB

В окне Информация по TSB можно просмотреть информацию и добавить комментарии к обновлению системы TSB.

Рисунок 10.7: Окно Информация по TSB

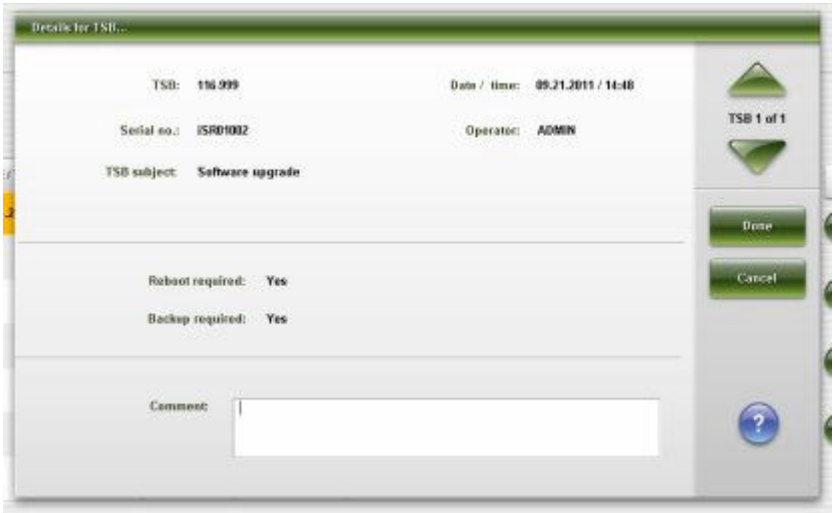

Регистрация МИ в Росздравнадзоре
www.nevacert.ru | info@nevacert.ru

Описание данных полей, см. *Описание полей окна Информация по TSB*, стр. E-153.

Связанные процедуры…

- *Просмотр журнала установленных обновлений ПО*, стр. 10-17

Регистрация МИ в Росздравнадзоре
www.nevacert.ru | info@nevacert.ru

Коды ошибок

Коды ошибок распределены по десяти разделам, описывающим основные категории причин возникновения ошибок:

- *Общие коды ошибок (0001-0999)*, стр. 10-22
- *Коды ошибок конкретных тестов (1000-1999)*, стр. 10-119
- *Коды ошибок техобслуживания (2000-2999)*, стр. 10-182
- *Коды ошибок датчика уровня (3000-3999)*, стр. 10-234
- *Коды ошибок сканера штрих-кодов (4000-4999)*, стр. 10-310
- *Коды ошибок роботехники и датчиков (5000-5999)*, стр. 10-330
- *Коды ошибок оптики (6000-6999)*, стр. 10-408
- *Коды ошибок температуры (7000-7999)*, стр. 10-418
- *Коды ошибок компьютерного аппаратного обеспечения (8000-8999)*, стр. 10-437
- *Коды ошибок программного обеспечения (9000-9999)*, стр. 10-472

Общие коды ошибок (0001-0999)

Категория общих кодов ошибки содержит коды ошибок 0001-0999.

Если действия по устранению ошибок, указанные под кодом рассматриваемой ошибки, не помогают решить проблему, обратитесь к местному представителю или см. информацию для своей страны на www.abbottdiagnostics.com.

ПРИМЕЧАНИЕ: Действия по устранению ошибок, подразумевающие опасные работы, см. *Опасности*, стр. 8-1, включая меры предосторожности, которые необходимо предпринять для минимизации воздействия и предотвращения травмирования персонала или повреждения системы. Опасные работы включают, в том числе:

- Замену системных игл
- Работу с реагентами, калибраторами, контролями и образцами
- Удаление физических помех
- Замену лампы
- Удаление отходов системы

Код ошибки: 0102

Невозможно выполнение команды, неправильный статус аналитического модуля.

Возможная причина	Действия по устранению
• Попробуйте выполнить одну из следующих операций, если статус аналитического модуля не допускает действие: – Запуск – Сканирование реагентов – Продвижение реагентной карусели	Выполните действие после изменения статуса аналитического модуля.

Регистрация МИ в Росздравнадзоре
www.nevacert.ru | info@nevacert.ru

Возможная причина	Действия по устранению
• Для аналитического модуля выбран первый процесс, при инициализации процесса возник код ошибки 4103 - «Сканер штрих-кодов реагентов не отвечает».	*Выключение и включение аналитического модуля и/или податчика образцов*, стр. 5-14.
• Сбой оборудования: – Сканер штрих-кодов реагентов	Обратитесь в местную службу технической поддержки для устранения сбоя оборудования.

Код ошибки: 0104

Невозможно выполнить запрошенную операцию, неправильный статус податчика образцов.

Возможная причина	Действия по устранению
Попробуйте выполнить одну из следующих операций, если статус податчика образцов не допускает действие: • Запуск • Пауза	Выполните действие после изменения статуса податчика образцов.

Код ошибки: 0105

Тестирование группы (x) прервано. Последний образец в штативе, и невозможно считать этикетку этого штатива.
x = название группы

Возможная причина	Действия по устранению
Обрабатывается группа без штрих-кода, осталось идентифицировать пять или менее образцов. Этикетка со штрих-кодом на штативе образцов не может быть считана сканером штрих-кодов идентификатора образца. Система считает, что этот штатив содержит последние образцы группы, поэтому тестирование группы прервано.	1. Определите необработанные образцы в штативе образцов. 2. Разместите новый заказ группы для этих образцов. 3. Поместите образцы в другой штатив образцов. 4. Если ошибка не исчезает, см. действия по устранению для кода ошибки 4204.

Код ошибки: 0106

Невозможно выполнить инсталляцию, в устройстве для чтения CD непригодный диск ARCHITECT System.

Возможная причина	Действия по устранению
Попытка обновления ПО без CD, установленного в CD-дисковод.	1. Вставьте ARCHITECT CD в дисковод. 2. Перезапустите процедуру обновления ПО.

Код ошибки: 0107

Невозможно выполнить команду, неправильный статус податчика образцов или аналитического модуля.

Возможная причина	Действия по устранению
• Попробуйте выполнить одну из следующих операций, если статус аналитического модуля не допускает действие: – Выбрана пауза при статусе Остановлен. – Выбран запуск при статусе В работе.	Выполните другую операцию или дождитесь изменения статуса модуля.

Регистрация МИ в Росздравнадзоре
www.nevacert.ru | info@nevacert.ru

Возможная причина	Действия по устранению
Попытка выполнения процедуры *Проверка функционирования сигнальной стойки ARCHITECT Advisor*, стр. 10-724, когда система не имеет статуса Остановлен, Прогрев или Готов.	Переведите аналитический модуль в статус Остановлен, Прогрев или Готов и повторите процедуру.
• Сбой оборудования: – Клавиатура	Обратитесь в местную службу технической поддержки для устранения сбоя оборудования.

Код ошибки: 0108

Зона выгрузки заполнена, удалите штативы образцов.

Возможная причина	Действия по устранению
• Зона выгрузки заполнена штативами образцов.	Удалите штативы из зоны выгрузки.
• Сбой оборудования: – Датчик зоны выгрузки	Обратитесь в местную службу технической поддержки для устранения сбоя оборудования.

Код ошибки: 0109

Невозможно выполнить тест, аналитический модуль не в статусе Работа.

Возможная причина	Действия по устранению
• Пользователь выбрал останов до начала обработки.	Запустите аналитический модуль, если причина останова исчезла. См. *Запуск аналитического модуля и/или податчика образцов*, стр. 5-15.
• Сбой оборудования.	1. *Просмотр журналов*, стр. 10-14, для любых кодов ошибки 0304, появляющихся одновременно с данным сообщением. 2. Найдите все коды ошибки, появляющиеся одновременно с кодом 0304. 3. *Просмотр сообщений об ошибке низкого уровня*, стр. 10-16, если вы не найдете коды ошибки, появляющиеся одновременно с кодом 0304. 4. Выполните действия по устранению ошибки в соответствии с ее кодом.

Код ошибки: 0110

Невозможно выполнить команду, остановлен аналитический модуль или податчик образцов.

Возможная причина	Действия по устранению
• Пользователь выбрал останов для податчика образцов или аналитического модуля.	*Запуск аналитического модуля и/или податчика образцов*, стр. 5-15, если причина для останова больше не существует.
• Сбой связи или оборудования.	1. *Просмотр журналов*, стр. 10-14, для любых кодов ошибки 0304, появляющихся одновременно с данным сообщением. 2. Найдите все коды ошибки, появляющиеся одновременно с кодом 0304. 3. *Просмотр сообщений об ошибке низкого уровня*, стр. 10-16, если вы не найдете коды ошибки, появляющиеся одновременно с кодом 0304. 4. Выполните действия по устранению ошибки в соответствии с ее кодом.

Регистрация МИ в Росздравнадзоре
www.nevacert.ru | info@nevacert.ru

Код ошибки: 0111

Невозможно выполнить команду, выполняется ранее запрошенная процедура.

Возможная причина	Действия по устранению
Система в настоящее время выполняет запрошенное действие, в частности, промывку, сканирование реагентов или продвижение карусели.	Запросите новое действие по завершении текущего действия.

Код ошибки: 0112

Невозможно выполнить исследование, податчик образцов остановлен.

Возможная причина	Действия по устранению
• Пользователь выбрал останов.	Запустите податчик образцов, если причина для останова больше не существует. См. *Запуск аналитического модуля и/или податчика образцов*, стр. 5-15.
• Аналитический модуль остановлен вследствие предыдущего сбоя оборудования.	1. *Просмотр журналов*, стр. 10-14, для любых кодов ошибки категории 5000, появляющихся одновременно с данным сообщением. 2. *Просмотр сообщений об ошибке низкого уровня*, стр. 10-16, если кодов ошибки категории 5000 не обнаружено. 3. Выполните действия по устранению ошибки в соответствии с ее кодом.
• Сбой оборудования: – Клавиатура податчика образцов	Обратитесь в местную службу технической поддержки для устранения сбоя оборудования.

Код ошибки: 0113

Невозможно удалить тест, неправильный статус по крайней мере одного модуля.

Возможная причина	Действия по устранению
Попытка удаления теста при некорректном статусе аналитического модуля или модулей.	Удаление теста при статусе всех аналитических модулей Остановлен, Готов или Офлайн.

Код ошибки: 0114

Невозможно выполнить исследование, тест удален.

Возможная причина	Действия по устранению
Тест удален, все заказы для теста со статусом В ожидании переданы в исключения.	Повторно установите тест и, при необходимости, создайте новые заказы для переданных в исключения образцов.

Код ошибки: 0115

Не найден тест для набора реагентов в позиции (x).
x = положение карусели реагентов

Возможная причина	Действия по устранению
Файл теста, необходимый для набора реагентов, не установлен или имеет некорректную версию.	Установите правильный файл теста. См. *Установка или удаление файла теста*, стр. 2-211.
Определенное вручную название реагента не соответствует названию, включая верхний регистр, зашифрованному в штрих-коде.	Повторно сконфигурируйте название реагента. См. *Конфигурирование пользовательского реагента (фотометрический - система c)*, стр. 2-92.

Регистрация МИ в Росздравнадзоре
www.nevacert.ru | info@nevacert.ru

Код ошибки: 0116

Неправильный заказ, отсутствуют штатив/карусель или позиция.

Возможная причина	Действия по устранению
Выбрано добавление заказа при отсутствующей или некорректной информации в полях штатива/карусели или позиции.	Введите корректные данные в поля **C** (штатив/карусель) и **P** (позиция).

Код ошибки: 0117

Неправильный ввод, не выбран ни один тест.

Возможная причина	Действия по устранению
• Выбрано добавление заказа, когда не выбран ни один тест.	Выберите один или несколько тестов.
• Выбрано Готово в окне Выбрать тесты, когда не выбрано ни одного теста.	Выберите один или несколько тестов.

Код ошибки: 0118

Неправильный заказ, отсутствует № образца.

Возможная причина	Действия по устранению
Выбрано добавление заказа перед вводом идентификатора образца в поле идентификатора образца.	Введите номер образца в поле **№ образца**.

Код ошибки: 0119

Группа (x) удалена, сформирована группа (y).
x = название удаленной группы
y = название накладывающейся группы

Возможная причина	Действия по устранению
Группа обрабатывается, когда загружен штатив, содержащий образец, определенный как начало другой группы.	Действий по устранению неисправности не требуется. Оставшиеся тесты обрабатываемой группы удаляются. Выполнение тестов группы в процессе продолжается. Запускаются тесты новой группы. Для предотвращения ошибок в будущем не начинайте обработку другой группы, пока не будет завершена обработка предыдущей группы.

Код ошибки: 0120

В группе (y) выявлен неправильный тип образца. Образец в Ш/П: (x).
x = штатив и позиция образца
y = название группы

Возможная причина	Действия по устранению
• При обработке группы без штрих-кода обнаружен образец со штрих-кодом, для которого не были заказаны тесты.	1. При обработке группы без штрих-кода не помещайте образцы со штрих-кодом в группу, если для образца не заказаны тесты. **ВАЖНО:** Образец не является частью группы, № образца не присвоен. При последовательном присвоении № образца пропущен образец и выполнен переход в

Регистрация МИ в Росздравнадзоре
www.nevacert.ru | info@nevacert.ru

Возможная причина	Действия по устранению
	следующему образцу. Если образец относится к группе без штрих-кода, некорректный № образца присвоен последовательным образцам. 2. Просмотрите журнал временных сообщений и журнал сообщений в отношении любых кодов ошибок 4200, записанных в то же время, что и данное сообщение об ошибке. Подробнее, см. *Просмотр журналов*, стр. 10-14. 3. Выполните действие по устранению для кода ошибки 4200.
• При обработке группы со штрих-кодом обнаружен образец без штрих-кода, для которого не были заказаны тесты.	При обработке группы со штрих-кодом не помещайте образцы без штрих-кода в группу, если для образца в позиции не заказаны тесты.
• Обнаружены пустые позиции в штативе образцов во время обработки группы со штрих-кодом.	При обработке группы со штрих-кодом не оставляйте открытых позиций в штативе образцов.

Код ошибки: 0121

Неправильный заказ, тест (x), номер (y) более не инсталлирован.
x = название теста
y = номер теста

Возможная причина	Действия по устранению
• Файл теста для повтора удален.	1. Удалите заказ на повторный тест. 2. Повторно установите тест и, при необходимости, создайте новые заказы для повтора тестов.
• Файл теста для повтора удален, а затем снова установлен.	1. Удалите заказ на повторный тест. 2. Повторите заказ теста для повтора.

Код ошибки: 0122

При сканировании реагентов не обнаружены наборы реагентов.

Возможная причина	Действия по устранению
Аналитический модуль не содержит реагентов, поэтому статус не может быть изменен на В работе.	Загрузите реагенты в указанный аналитический модуль, затем выберите запуск.
Сегмент реагентов R2 изменен на сегмент, содержащий меньшее количество позиций реагентов, и реагент без штрих-кода по-прежнему определен в позиции, превышающей текущую вместимость сегмента.	1. Просмотрите экран Статус реагента, чтобы идентифицировать реагент, загруженный в позицию, превышающую вместимость сегмента R2. 2. Выгрузите реагент. См. соответствующую процедуру: – *Выгрузка реагентов без штрих-кода (c4000)*, стр. 5-149 – *Выгрузка реагентов со штрих-кодом (c8000/c16000)*, стр. 5-163

Код ошибки: 0123

Невозможно отменить калибровочную кривую, аналитический модуль (x) в работе.

Регистрация МИ в Росздравнадзоре
www.nevacert.ru | info@nevacert.ru

x = номер аналитического модуля (1-4)

Возможная причина	Действия по устранению
Попытка отмены калибровочной кривой со статусом Активна или Ожидание KK, когда аналитический модуль имеет статус В работе.	1. *Приостановка аналитического модуля*, стр. 5-16. 2. Отмените выбранную калибровочную кривую при статусу Готов. См. *Отмена калибровочной кривой*, стр. 6-32.

Код ошибки: 0124

Последний № образца не может быть таким же как первый №.

Возможная причина	Действия по устранению
При создании заказа на группу со штрих-кодом один и тот же номер введен для начального и конечного идентификатора образца.	Измените начальный или конечный идентификатор образца таким образом, чтобы они не совпадали.

Код ошибки: 0125

Неправильный запрос на повтор, отсутствует инфо.: штатив/карусель и позиция для № образца (x).
x = № образца

Возможная причина	Действия по устранению
Заказан повтор для пробирки без этикетки, при этом не введена информация о штативе/карусели и позиции.	Введите штатив/карусель и позицию для повтора образца.

Код ошибки: 0126

Невозможно удалить заказ, тест выполняется или уже выполнен.

Возможная причина	Действия по устранению
Запрошено удаление заказа при выполняемом или завершенном тесте.	Можно удалять только заказы со статусом теста В ожидании или В процессе. Никаких действий не требуется.

Код ошибки: 0127

Неправильный заказ, № образца ранее назначен для № пациента (x).
x = № пациента

Возможная причина	Действия по устранению
Введен заказ для № образца, уже связанного с другим № пациента.	1. Проверьте, корректен ли № пациента, связанный с № образца, для всех заказов. 2. Введите корректный № образца. **ПРИМЕЧАНИЕ:** Идентификатор пациента необязателен и введен в окне Инфо. по образцу.

Код ошибки: 0128

Неправильный запрос повтора, тест (x), номер (y) более не инсталлирован.
x = название теста
y = номер теста

Возможная причина	Действия по устранению
• Файл теста для повтора удален.	1. Удалите заказ на повторный тест.

Регистрация МИ в Росздравнадзоре
www.nevacert.ru | info@nevacert.ru

Возможная причина	Действия по устранению
	2. Повторно установите тест и, при необходимости, создайте новые заказы для повтора тестов.
• Файл теста для повтора удален, а затем снова установлен.	1. Удалите заказ на повторный тест. 2. Повторите заказ теста для повтора.

Код ошибки: 0129

Для указанной даты (x) время окончания (y) раньше времени начала.
x = время окончания
y = дата начала

Возможная причина	Действия по устранению
Указана некорректная дата и время в окне Поиск.	Введите корректную дату и время.

Код ошибки: 0130

Неправильный ввод, (x) вне диапазона (y - z).
x = введенное значение
y = минимальное значение диапазона
z = максимальное значение диапазона

Возможная причина	Действия по устранению
Введенное значение вне указанного диапазона.	Введите значение, укладывающееся в указанный диапазон. **ПРИМЕЧАНИЕ:** Некоторые поля можно оставить пустыми.

Код ошибки: 0131

Неправильный ввод, ввод пользователем (x) для символа (y).
x = пользовательский ввод
y = количество символов слева в поле

Возможная причина	Действия по устранению
Символ в указанной позиции отсутствует или некорректен.	Введите корректное значение в указанной позиции.

Код ошибки: 0132

Невозможно инсталлировать процедуру (x), уже существуют аналогичная или более поздняя версии.
x = название процедуры

Возможная причина	Действия по устранению
Эта или более свежая версия процедуры уже инсталлирована.	Действия по устранению не требуются, если запрос выдал ошибку. Для установки более старой версии удалите процедуру, затем установите нужную версию. См. *Установка или удаление файла процедуры техобслуживания или диагностики*, стр. 2-215.

Код ошибки: 0133

Невозможно инсталлировать процедуру (ч), несовместимая версия системного ПО.
x = название процедуры

Регистрация МИ в Росздравнадзоре
www.nevacert.ru | info@nevacert.ru

Возможная причина	Действия по устранению
Процедура требует более новой версии системного ПО ARCHITECT.	Обновите системное ПО ARCHITECT до соответствующей версии и повторно установите процедуру. (Обратитесь в местную службу технической поддержки.)

Код ошибки: 0134

Процедура (x) не существует.
x = номер процедуры

Возможная причина	Действия по устранению
Введен неправильный номер процедуры при удалении процедуры.	Введите корректный номер удаляемой процедуры.

Код ошибки: 0135

Невозможно установить программное обеспечение. Неправильный статус аналитического модуля.

Возможная причина	Действия по устранению
Аналитический модуль имеет статус В работе, Плановая пауза, Инициализация или Сканирование.	Устанавливайте программное обеспечение, когда аналитический модуль имеет статус Остановлен, Офлайн, Готов или Прогрев.

Код ошибки: 0136

Невозможно выполнить процедуру, неправильный статус модуля (x).
x = номер модуля (0-4)

Возможная причина	Действия по устранению
Статус указанного аналитического модуля или податчика образцов не соответствует процедуре.	См. *Окно Инфо. по версии процедуры (диагностика)*, стр. 10-643для определения статуса, необходимого для выполнения процедуры.

Код ошибки: 0137

Невозможно выполнить процедуру (x), недостаточный уровень доступа пользователя.
x = название процедуры

Возможная причина	Действия по устранению
Текущий пользователь не имеет прав, достаточных для выполнения выбранной процедуры.	Войдите под логином с правами, достаточными для выполнения процедуры.

Код ошибки: 0138

Невозможно подтвердить ввод в журнал техобслуживания, недостаточный уровень доступа пользователя.

Возможная причина	Действия по устранению
Текущий пользователь не имеет прав, достаточных для подтверждения месяца техобслуживания.	Войдите в систему под логином системного администратора. См. *Вход в систему (системный администратор)*, стр. 1-25.

Код ошибки: 0139

Невозможно изменить статус подтверждения для ранее подтвержденного журнала техобслуживания.

Регистрация МИ в Росздравнадзоре
www.nevacert.ru | info@nevacert.ru

Возможная причина	Действия по устранению
Запрошено обновление статуса подтверждения месяца технического обслуживания, который уже был подтвержден.	Выберите правильный месяц и нажмите **F4 - Подтвердить**.

Код ошибки: 0140

Невозможно подтвердить, процедуры ТО не выполнялись.

Возможная причина	Действия по устранению
Запрошено изменение статуса подтверждения месяца, на который не запланировано техническое обслуживание.	Выберите правильный месяц и нажмите **F4 - Подтвердить**.

Код ошибки: 0141

Невозможно подтвердить текущий месяц.

Возможная причина	Действия по устранению
Запрошен статус подтверждения текущего или будущего месяца.	Выберите правильный месяц и нажмите **F4 - Подтвердить**.

Код ошибки: 0142

Невозможно инсталлировать программное обеспечение, сервер осуществляет передачу.

Возможная причина	Действия по устранению
Результаты передаются на сервер. Программное обеспечение нельзя установить во время этого процесса.	Установите программное обеспечение по завершении передачи.

Код ошибки: 0143

Невозможно выполнить исследование, ни один набор реагентов в выбранном аналитическом модуле не пригоден.

Возможная причина	Действия по устранению
Необходимый набор реагентов недоступен в выбранном аналитическом модуле. Все наборы реагентов модуля для теста израсходованы, просрочены, не откалиброваны или не активированы.	Проверьте запасы реагентов для теста. См. *Проверка запасов реагентов в отдельном модуле*, стр. 5-129.

Код ошибки: 0144

Неправильный заказ, фактор ручного разведения не согласуется с предыдущим заказом для № образца (x).
x = № образца

Возможная причина	Действия по устранению
Запрошено ручное разведение для № образца, который уже имеет заказ, использующий другое ручное разведение.	1. Закажите тест с использованием того же ручного разведения. 2. Назначьте другой № образца новому разведению, если необходимо другое ручное разведение.

Код ошибки: 0145

Отсутствуют данные, необходимо ввести название уровня.

Регистрация МИ в Росздравнадзоре
www.nevacert.ru | info@nevacert.ru

Возможная причина	Действия по устранению
Имя уровня контроля не введено в требуемое поле.	Введите имя уровня контроля.

Код ошибки: 0146

Отсутствуют данные, необходимо ввести № лота.

Возможная причина	Действия по устранению
Номер калибратора или лота контроля не введен в требуемое поле.	Введите номер лота.

Код ошибки: 0147

Неправильный ввод, название уровня контроля уже существует для этого лота.

Возможная причина	Действия по устранению
Введенное имя уровня контроля уже существует для этого лота.	Введите уникальное имя уровня контроля.

Код ошибки: 0148

Неправильный ввод, № лота контроля уже существует для этого теста.

Возможная причина	Действия по устранению
Введен повторяющийся номер лота.	Введите уникальный номер лота контроля.

Код ошибки: 0149

Неправильный запрос, невозможно удалить лот контроля "по умолчанию".

Возможная причина	Действия по устранению
Попытка удаления стандартного лота контроля.	1. Определите новый лот контроля в качестве стандартного. 2. Удалите нужный лот контроля.

Код ошибки: 0150

Неправильный запрос, выберите другой лот, затем укажите его как "по умолчанию".

Возможная причина	Действия по устранению
Попытка отмены выбора текущего стандартного калибратора или лота контроля.	Выберите другой лот и назначьте его стандартным лотом.
Все тесты, назначенные набору калибраторов, не добавлены к выбранному лоту.	1. Добавьте в список все тесты, назначенные набору калибраторов. 2. Введите значения калибратора. 3. Определите новый лот в качестве стандартного.

Код ошибки: 0153

Отсутствуют данные, необходимо ввести № штатива/карусели.

Возможная причина	Действия по устранению
Выбрано добавление заказа, когда информация в поле штатива/карусели отсутствует или некорректна.	Введите корректные данные в поле штатива/карусели.

Код ошибки: 0154

Отсутствуют данные, необходимо ввести позицию.

Регистрация МИ в Росздравнадзоре
www.nevacert.ru | info@nevacert.ru

Возможная причина	Действия по устранению
Выбрано добавление заказа, когда информация в поле позиции отсутствует или некорректна.	Введите корректные данные в поле позиции.

Код ошибки: 0155

Невозможно удалить тест (x), он является частью группы в системе.
x = название теста

Возможная причина	Действия по устранению
Тест является частью заказа группы со статусом В ожидании.	Чтобы удалить тест, не обрабатывая группу, удалите группу, а затем тест. Для обработки группы удалите тест по завершении группы.

Код ошибки: 0156

Неправильный ввод, штрих-код № образца должен быть уникальным.

Возможная причина	Действия по устранению
Указанный № образца со штрих-кодом используется для другого уровня контроля в том же лоте контроля или для другого контроля.	Введите уникальный № образца мо штрих-кодом.

Код ошибки: 0157

Неправильный ввод, введенный день должен соответствовать указанным месяцу и году.

Возможная причина	Действия по устранению
День месяца, введенный в поле, не соответствует указанному месяцу и году.	Введите корректный день для указанного месяца и года.

Код ошибки: 0158

Неправильный ввод, введенный месяц должен быть в диапазоне (1 - 12).

Возможная причина	Действия по устранению
Введен месяц вне диапазона 1 - 12.	Введите месяц от 1 до 12.

Код ошибки: 0159

Неправильный ввод, введенный год должен быть в диапазоне (1800 - 9999).

Возможная причина	Действия по устранению
Введен год вне диапазона 1800 - 9999.	Введите год от 1800 до 9999.

Код ошибки: 0160

Неправильный ввод, введенные часы должны быть в диапазоне (0 - 23).

Возможная причина	Действия по устранению
Введен час вне диапазона 0 - 23.	Введите час от 0 до 23.

Код ошибки: 0161

Неправильный ввод, введенные минуты должны быть в диапазоне (0 - 59).

Возможная причина	Действия по устранению
Введены минуты вне диапазона 0 - 59.	Введите значение минут от 0 до 59.

Код ошибки: 0162

Резервное копирование системы отменено, недостаточно места на диске для (x).

Регистрация МИ в Росздравнадзоре
www.nevacert.ru | info@nevacert.ru

x = имя файла

Возможная причина	Действия по устранению
Недостаточно места на диске для выполнения процедуры резервного копирования.	Обратитесь в местную службу технической поддержки. Предоставьте информацию о действиях, которые вы пытались произвести, когда появилась ошибка.

Код ошибки: 0164

Неправильный запрос, выберите по крайней мере одну опцию восстановления.

Возможная причина	Действия по устранению
Выбрано **Готово**, при этом не выбрана опция восстановления (калибровки модуля, конфигурация системы или база данных).	Выберите, по меньшей мере, одну опцию из списка **Восстановление**, затем выберите **Готово**. Для выхода без выполнения восстановления выберите **Отмена**.

Код ошибки: 0166

Группа (x) удалена. Выполнялось тестирование группы, когда был выключен компьютерный блок.
x = название группы

Возможная причина	Действия по устранению
Выполнялось тестирование группы, когда был выключен компьютерный блок. Все образцы со статусом В очереди» или В работе переходят в исключения.	1. Определите и устраните причину выключения компьютерного блока. 2. Повторите тесты в исключениях. 3. Закажите другую группу для оставшихся образцов.

Код ошибки: 0167

Неправильный заказ, указаны штатив/карусель и позиция, требуемые для ранее заказанного № образца (x).
x = № образца

Возможная причина	Действия по устранению
Один и тот же № образца найден в одной или нескольких позициях штатива/карусели, и позиция штатива/карусели не определена в заказе теста.	Определите № штатива/карусели и позицию каждой загруженной аликвоты при использовании нескольких аликвот одного и того же идентификатора образца.

Код ошибки: 0168

Дата окончания (x) раньше даты начала (y).
x = дата окончания
y = дата начала

Возможная причина	Действия по устранению
Введенная дата окончания раньше даты начала.	Введите корректный диапазон дат.

Код ошибки: 0169

В выбранный день процедура не выполнялась.

Возможная причина	Действия по устранению
Выбраны Детали в журнале техобслуживания на дату, в которую процедура не запускалась.	Выберите дату, в которую процедура запускалась, затем нажмите **F5 - Детали**.

Регистрация МИ в Росздравнадзоре
www.nevacert.ru | info@nevacert.ru

Код ошибки: 0170

Образцы (x) не обработаны в группе (y). Невозможно считать этикетку штатива.
x = диапазон № образцов, не прошедших обработку
y = название группы

Возможная причина	Действия по устранению
Обрабатывается группа без штрих-кода, и этикетка со штрих-кодом на штативе образцов не может быть считана сканером штрих-кодов № образца. Система считает, что этот штатив содержит 5 образцов группы, увеличивает № образца на 5 образцов и не обрабатывает эти образцы.	1. Определите необработанные образцы в штативе образцов. 2. Разместите новый заказ группы для этих образцов. 3. Поместите образцы в другой штатив образцов. 4. Если ошибка не исчезает, см. действия по устранению для кода ошибки 4204.

Код ошибки: 0171

Неправильный запрос на выключение, по крайней мере один модуль в настоящее время в режиме Работа.

Возможная причина	Действия по устранению
• Выбрано выключение на Исходном экране, когда, по меньшей мере, один модуль имеет статус В работе.	1. Приостановите податчик образцов и все аналитические модули со статусом В работе. См. *Запуск, приостановка или останов системы*, стр. 5-3. 2. Выключите систему, когда все модули будут иметь статус Готов.
• Выбрано выключение на Исходном экране, когда, по меньшей мере, один модуль имеет статус Плановая пауза.	1. Дождитесь изменения статуса податчика образцов и всех аналитических модулей на Готов или выберите схему **Податчик образцов** и/или **Аналитический модуль**, затем выберите **Стоп**. 2. Выключите систему, когда все модули будут иметь статус Готов или Остановлен.
• Выбрано выключение на Исходном экране, когда, по меньшей мере, один модуль имеет статус Техобслуживание.	1. Дождитесь завершения всех процедур техобслуживания или выберите схему **Податчик образцов** и/или **Аналитический модуль**, затем выберите **Стоп**. 2. Выключите систему, когда все модули будут иметь статус Готов или Остановлен.
• Выбрано выключение на Исходном экране, когда ARM (модуль автоматического разведения буфера) передавал буфер в резервуар для промывочного буфера.	Выключите систему по завершении передачи буфера модулем ARM.

Код ошибки: 0172

Не найден тест для набора реагентов в секции (x).
x = номер секции РПО

Возможная причина	Действия по устранению
Файл теста, необходимый для набора реагентов, не установлен или имеет некорректную версию.	Установите правильный файл теста. См. *Установка или удаление файла теста*, стр. 2-211.

Регистрация МИ в Росздравнадзоре
www.nevacert.ru | info@nevacert.ru

Код ошибки: 0173

Восстановление системы отменено, версия копирования (x) и текущая версия программного обеспечения (y) несовместимы.
x = версия программного обеспечения при созданной резервной копии
y = текущая версия ПО

Возможная причина	Действия по устранению
Попытка восстановления резервной копии с базой данных, созданной в другой версии системного ПО.	Выберите резервную копию, созданную в текущей версии системного ПО.

Код ошибки: 0174

Неправильный заказ для № образца (x), тест (y) не установлен.
x = № образца
y = название теста

Возможная причина	Действия по устранению
Принят заказ с неактивным тестом или неактивным пациентом.	1. Измените доступность теста после устранения причины неактивности теста. См. *Изменение доступности теста*, стр. 2-99. 2. Повторите заказ теста.

Код ошибки: 0175

Попытка работы на неинициализированном приборе (x).
x = название механизма

Возможная причина	Действия по устранению
Сбой указанного оборудования.	1. *Просмотр журналов*, стр. 10-14, для любых кодов ошибки, появляющихся одновременно с данным сообщением. 2. *Просмотр сообщений об ошибке низкого уровня*, стр. 10-16, если кодов ошибки не обнаружено. 3. Выполните действия по устранению ошибки в соответствии с ее кодом.

Код ошибки: 0176

Неправильный заказ, не выбраны уровни контроля.

Возможная причина	Действия по устранению
Выбрано добавление заказа, когда не выбран ни один уровень контроля.	Выберите один или несколько уровней контроля.

Код ошибки: 0177

Неправильный заказ, № образца (x) существует для другого типа заказа (пациента, калибратора, контроля или группы).
x = существующий № образца

Возможная причина	Действия по устранению
Идентификационный номер образца уже используется в существующем заказе калибратора, контроля, пациента или группы.	Назначьте другой № образца создаваемому заказу.

Регистрация МИ в Росздравнадзоре
www.nevacert.ru | info@nevacert.ru

Код ошибки: 0178

Невозможно выполнить тест, № образца (x) сконфигурирован как штрих-код № образца контроля.
x = № образца

Возможная причина	Действия по устранению
Заказ пациента создан с использованием ранее назначенного штрих-кода № образца контроля.	Повторите заказ теста с использованием уникального идентификационного номера образца.

Код ошибки: 0179

Ошибка архивирования данных, выполняется предыдущее архивирование.

Возможная причина	Действия по устранению
Выбран другой архив до завершения текущего архива.	Запросите новый архив по завершении текущего архива.

Код ошибки: 0180

Невозможно архивировать, недостаточно места на диске.

Возможная причина	Действия по устранению
Недостаточно места на диске для архивирования выбранных записей.	Сократите количество архивируемых записей или вставьте новый диск.

Код ошибки: 0181

Невозможно архивировать, не обнаружено диска или обнаружен неправильный тип диска.

Возможная причина	Действия по устранению
• Диск не вставлен в CD-дисковод.	Вставьте диск в CD-дисковод.
• Использован диск неподходящего типа.	Используйте диск CD-R или неотформатированный диск CD-RW.
• Нет места на диске для архивирования выбранных записей.	Вставьте новый диск.
• Диск вставлен неправильной стороной.	Переверните диск и вставьте его в дисковод.

Код ошибки: 0182

Невозможно архивировать, не обнаружено устройства для чтения.

Возможная причина	Действия по устранению
• Ошибка программного обеспечения	*Включение и выключение питания компьютерного блока*, стр. 5-5
• Дисковод CD-RW не установлен на SCC.	Обратитесь в местную службу технической поддержки для устранения сбоя оборудования.
• Сбой оборудования: – Плохое подсоединение кабелей к CD-дисководу – Дисковод – Кабель питания – Ленточный кабель	Обратитесь в местную службу технической поддержки для устранения сбоя оборудования.

Код ошибки: 0183

Невозможно архивировать, инициализация устройства для чтения CD.

Регистрация МИ в Росздравнадзоре
www.nevacert.ru | info@nevacert.ru

Возможная причина	Действия по устранению
Выбрано Готово до завершения инициализации.	1. Нажмите **OK** в сообщении функции архивирования, затем дождитесь завершения инициализации. 2. Нажмите **Готово** для продолжения архивирования.

Код ошибки: 0184

Невозможно архивировать, диск "только для считывания".

Возможная причина	Действия по устранению
• Диск CD-ROM оставлен в дисководе. Пример: CD-ROM теста системы ARCHITECT, CD-ROM техобслуживания и диагностики системы ARCHITECT	Извлеките диск CD-ROM и вставьте диск CD-R или неотформатированный диск CD-RW.
• Архивный диск CD использован для процедур, отличающихся от архивирования.	Используйте архивный диск исключительно для архивирования.

Код ошибки: 0185

Невозможно архивировать, неправильный статус аналитического модуля.

Возможная причина	Действия по устранению
Аналитический модуль имеет статус В работе, Плановая пауза, Инициализация или Сканирование.	Выполняйте архивирование, когда аналитический модуль имеет статус Остановлен, Офлайн или Готов.

Код ошибки: 0186

Невозможно архивировать, устройство для архивирования занято.

Возможная причина	Действия по устранению
Выполняется чтение, запись или инициализация архивирующего устройства.	Результаты архивирования при готовом устройстве.

Код ошибки: 0187

Ошибка архивирования данных, обнаружено дублирующее название архивного файла.

Возможная причина	Действия по устранению
• Архивный диск используется на нескольких системах компьютерного блока, имеющих один и тот же номер системы ARCHITECT.	Номер системы ARCHITECT должен соответствовать этикетке на SCC. Если номер некорректен, обратитесь в местную службу технической поддержки.
• Ошибка записи возникла во время предыдущей попытки архивирования и не может быть устранена.	Возьмите другой диск и выполните архивирование.
• Архив создан до и после выполнения восстановления.	Возьмите другой диск и выполните архивирование.

Код ошибки: 0188

Ошибка архивирования данных, лоток в дисководе CD-ROM открыт.

Возможная причина	Действия по устранению
После инициализации CD-дисковода был открыт лоток CD.	Закройте лоток CD и запустите процедуру архивирования.

Регистрация МИ в Росздравнадзоре
www.nevacert.ru | info@nevacert.ru

Код ошибки: 0189

Ошибка архивирования данных, в дисководе не найден диск.

Возможная причина	Действия по устранению
Диск не вставлен в CD-дисковод.	Вложите диск CD-R или неотформатированный диск CD-RW в CD-дисковод.

Код ошибки: 0190

Ошибка архивирования данных, обнаружен неправильный тип диска.

Возможная причина	Действия по устранению
• Использован диск неподходящего типа.	Используйте диск CD-R или неотформатированный диск CD-RW.
• Диск вставлен неправильной стороной.	Переверните диск и вставьте его в дисковод.

Код ошибки: 0191

Ошибка архивирования данных, ошибка чтения/записи на диск.

Возможная причина	Действия по устранению
• Компакт-диск покрыт грязью.	Очистите диск. Процедуры очистки и обращения с диском см. на обложке компакт-диска.
• Компакт-диск поврежден.	Используйте новый диск.
• Сбой оборудования: – Дисковод	Обратитесь в местную службу технической поддержки для устранения сбоя оборудования.

Код ошибки: 0192

Ошибка архивирования данных, ошибка проверки архивных данных на диске.

Возможная причина	Действия по устранению
• Компакт-диск поврежден.	Используйте новый диск.
• Сбой оборудования: – Дисковод	Обратитесь в местную службу технической поддержки для устранения сбоя оборудования.

Код ошибки: 0193

Невозможно архивировать, не обнаружены данные для архивирования. Обновите экран, затем выберите данные для архивирования.

Возможная причина	Действия по устранению
Экран не был обновлен до выбора F8 - Архив.	Нажмите кнопку **Обновить**, затем повторите процедуру архивирования. См. *Архивирование сохраненных результатов пациента*, стр. 5-347 или *Архивирование сохраненных результатов контроля*, стр. 5-362.

Код ошибки: 0194

Невозможно выполнить тест, неправильный тип продукта.

Возможная причина	Действия по устранению
Флаконы с реагентами для теста STAT неправильно загружены в *i*2000.	Загрузите флаконы с реагентами в систему ARCHITECT с функцией теста STAT.

Код ошибки: 0195

Неправильный заказ для № образца (x), противоречивая демографическая информация для № пациента (y).

Регистрация МИ в Росздравнадзоре
www.nevacert.ru | info@nevacert.ru

x = идентификационный номер образца
y = идентификационный номер пациента

Возможная причина	Действия по устранению
Созданный заказ содержит демографическую информацию для идентификационного номера пациента, отличающуюся от существующей информации для данного идентификационного номера пациента.	1. Создайте заказ с существующей демографической информацией. 2. Удалите все заказы и результаты, связанные с существующей демографической ситуацией, затем создайте заказ с новой демографической ситуацией.

Код ошибки: 0196

Невозможно удалить тест (x), для этого теста существуют заказы в статусе ожидания.
x = название теста

Возможная причина	Действия по устранению
Попытка удаления теста, для которого существуют заказы в статусе В ожидании или В работе.	Удалите заказы со статусом В ожидании или дождитесь завершения обработки заказов перед попыткой удаления теста.

Код ошибки: 0197

Отсутствуют данные, требуется формула.

Возможная причина	Действия по устранению
Для расчетного теста не введена корректная формула.	Введите корректную формулу для расчетного теста.

Код ошибки: 0198

Невозможно удалить тест (x), тест является составной частью расчетного теста.
x = название теста

Возможная причина	Действия по устранению
Попытка удаления теста, являющегося частью расчетного теста.	Удалите или отредактируйте расчетный тест, прежде чем удалять составляющий тест.

Код ошибки: 0199

Невозможно выполнить тест из карусели образцов, неправильный аналитический модуль для типа теста.

Возможная причина	Действия по устранению
Образец загружен в карусель образцов с заказанными тестами системы *i*.	Поместите образец на роботизированный податчик образцов для запуска тестов системы *i*.

Код ошибки: 0200

Набор реагентов на две позиции загружен в позиции 25 и 1.

Возможная причина	Действия по устранению
Флаконы из двухпозиционного набора реагентов загружены в позиции 25 и 1 (не последовательные).	Загрузите реагенты в последовательные позиции.

Код ошибки: 0201

Не обнаружен ожидаемый флакон в позиции (x) на карусели (y). Распечатайте отчет об ошибке загрузки реагентов.
x = позиция, в которой отсутствует флакон

Регистрация МИ в Росздравнадзоре
www.nevacert.ru | info@nevacert.ru

y = положение, в котором отсутствует флакон

Возможная причина	Действия по устранению
• Не обнаружен флакон в указанной позиции и на ожидаемой карусели.	Загрузите правильный флакон с набором реагентов в правильную позицию.
• Не читается этикетка на флаконе в указанной позиции.	Поверните флакон с реагентом, чтобы сканер прочитал другую часть штрих-кода.

Код ошибки: 0202

Набор реагента в позиции (x) просрочен, или превышено время стабильности.
x = положение карусели реагентов

Возможная причина	Действия по устранению
Указанный реагент просрочен, или превышено время стабильности в приборе.	Загрузите новый, не просроченный набор реагентов. См. *Загрузка реагентов со штрих-кодом (c4000)*, стр. 5-135 или *Загрузка реагентов без штрих-кода (c4000)*, стр. 5-140 См. *Загрузка реагентов со штрих-кодом (c8000/c16000)*, стр. 5-151 или *Замена реагентов со штрих-кодом (c8000/c16000)*, стр. 5-160. См. *Загрузка реагентов (i2000/i2000SR)*, стр. 5-170.

Код ошибки: 0203

Невозможно изменить конфигурацию, неправильный статус аналитического модуля.

Возможная причина	Действия по устранению
Аналитический модуль имеет статус В работе, Плановая пауза, Инициализация или Сканирование.	Выполняйте необходимые изменения конфигурации, когда аналитический модуль имеет статус Офлайн, Остановлен, Готов или Прогрев.

Код ошибки: 0204

Невозможно выполнить исследование, нет доступного набора реагентов для выполнения теста.

Возможная причина	Действия по устранению
• Аналитический модуль не содержит достаточного количества реагентов для запуска запрошенного теста. Все наборы реагентов модуля для теста израсходованы, просрочены или не откалиброваны.	Загрузите требуемый набор реагентов. См. *Загрузка реагентов (i2000/i2000SR)*, стр. 5-170.
• Выбранный набор не содержит достаточного количества реагентов для выполнения КК или заказа калибровки.	Выберите другой набор для выполнения теста или загрузите новый набор реагентов.

Код ошибки: 0205

Неправильный номер лота, компонента или серии упаковки в позиции (x) на карусели (y).
Распечатайте отчет об ошибке загрузки реагентов.
x = позиция, в которой обнаружен флакон
y = положение, в котором обнаружен флакон

Возможная причина	Действия по устранению
Флакон с неправильным номером лота, идентификатором компонента или номером лота упаковки загружен в указанную позицию и карусель.	Загрузите правильный флакон с набором реагентов в правильную позицию.

Регистрация МИ в Росздравнадзоре
www.nevacert.ru | info@nevacert.ru

Код ошибки: 0206

Флакон не соответствует позиции (x) карусели (y), флакон является частью другого набора реагентов.
x = позиция, в которой обнаружен флакон
y = положение, в котором обнаружен флакон

Возможная причина	Действия по устранению
Флакон в указанном положении уже является частью другого набора реагентов.	1. Распечатайте отчет об ошибке загрузки реагентов для определения набора, ставшего причиной ошибки. 2. Загрузите флаконы, соответствующие данному набору реагентов, или загрузите новый набор реагентов.

Код ошибки: 0207

Несоответствие версии калибровки набору реагентов в позиции (x).
x = положение карусели реагентов

Возможная причина	Действия по устранению
Версия калибровки для набора реагентов в аналитическом модуле не соответствует текущему установленному тесту.	1. Загрузите набор реагентов, соответствующий установленной версии теста. **ПРИМЕЧАНИЕ:** Выработайте запас реагентов для старого теста, прежде чем инсталлировать новый тест. 2. Инсталлируйте новый файл теста, когда текущий запас реагентов закончится. См. *Установка или удаление файла теста*, стр. 2-211.

Код ошибки: 0208

Ошибка сканирования реагентной карусели, см. экран Статус реагентов.

Возможная причина	Действия по устранению
• Несоответствие флакона, лишний флакон в карусели или отсутствие требуемого флакона.	1. Просмотрите экран Статус реагента и исправьте указанную проблему. 2. *Просмотр журналов*, стр. 10-14, для любых кодов ошибок категории 0000, если причина неочевидна.
• Флакон с реагентом загружен неправильно.	Установите флакон с реагентом.
• Этикетка флакона не читается.	Очистите этикетку флакона.
• Сканер штрих-кодов нуждается в калибровке.	Выполните процедуру диагностики ***сканеров штрих-кодов*** *3210 Reagent Bar Code Calibration (Калибровка сканера штрих-кодов реагентов)*, стр. 10-662 для *i*2000/*i*2000SR . Выполните процедуру диагностики ***сканеров штрих-кодов*** *3240 Bar Code Calibration (Проверка калибровки штрих-кода)*, стр. 10-687 для *c*4000/*i*1000SR/*ci*4100.

Код ошибки: 0209

Число несохраненных результатов пациентов достигло допустимого предела. Новые заказы не будут приниматься.

Регистрация МИ в Росздравнадзоре
www.nevacert.ru | info@nevacert.ru

Возможная причина	Действия по устранению
Число несохраненных результатов достигло допустимого предела.	Удалите или сохраните результаты, КК, исключения или заказы в статусе В ожидании перед размещением новых заказов.

Код ошибки: 0210

Выбранные штатив/карусель и позиция используются для другого № образца (x), введите доступный Ш/П.
x = № образца

Возможная причина	Действия по устранению
Штатив/карусель и позиция используются другим образцом.	Введите номер штатива/карусели и позицию, который в данный момент не используется.

Код ошибки: 0211

Невозможно выполнить тест или тесты, № образца (x) не совпадает с просканированным № образца (y).
x = заказанный № образца
y = № образца на пробирке с образцом в сканере штрих-кодов

Возможная причина	Действия по устранению
• Штатив/карусель и позиция назначены № образца, затем другой образец помещен в этот штатив/карусель и позицию.	1. См. *Экран Статус заказа*, стр. 5-226в отношении назначения штатива/карусели и позиции. 2. Поместите правильную пробирку с образцом в позицию штатива/карусели.
• Требуется калибровка сканера штрих-кодов № образца.	Выполните процедуру диагностики ***сканеров штрих-кодов*** *3220 SH Bar Code Calibration (Проверка калибровки штрих-кода ПО)*, стр. 10-689 для стандартного податчика образцов. Процедуры *3222 RSH Bar Code Calibration (Калибровка штрих-кода РПО)*, стр. 10-683 (кроме *c*4000/*i*1000SR/*ci*4100) предназначены для роботизированного податчика образцов. Выполните процедуру диагностики ***сканеров штрих-кодов*** *3240 Bar Code Calibration (Проверка калибровки штрих-кода)*, стр. 10-687 для *c*4000/*i*1000SR/*ci*4100 при наличии роботизированного податчика образцов.

Код ошибки: 0212

Запрос на режим Работа отклонен. Отсутствует контейнер для твердых отходов.

Возможная причина	Действия по устранению
Контейнер для отходов отсутствует в аналитическом модуле, для которого выбран режим Работа.	Замените контейнер для твердых отходов.

Код ошибки: 0213

Группа обрабатывается. Оставшиеся непротестированные образцы будут добавлены к группе, если вы не удалите вручную эту группу.

Регистрация МИ в Росздравнадзоре
www.nevacert.ru | info@nevacert.ru

Возможная причина	Действия по устранению
Выполнялось тестирование группы, когда был приостановлен податчик образцов или выключен компьютерный блок.	Для продолжения тестирования группы действия по устранению не требуются. В случае выбора режима Работа для податчика образцов тестирование группы будет продолжено. Если вы не хотите оставлять необработанные образцы в податчике образцов, добавляемом в текущую группу, удалите группу перед перезапуском податчика образцов.

Код ошибки: 0214

Приостановка загрузки проб до нажатия клавиши возврата.

Возможная причина	Действия по устранению
• Пользователь выбрал возврат, когда податчик образцов имел статус В работе.	Приостановите податчик образцов перед тем, как нажать клавишу возврата.
• Сбой оборудования: – Клавиатура	Обратитесь в местную службу технической поддержки для устранения сбоя оборудования.

Код ошибки: 0215

Отменена команда мотору, оператор выбрал Стоп.

Возможная причина	Действия по устранению
Невозможно выполнить команду двигателя, пользователь выбрал останов.	*Запуск аналитического модуля и/или податчика образцов*, стр. 5-15, если причина для останова больше не существует.

Код ошибки: 0216

Невозможно выполнить тест, оператор выбрал Стоп или открыта дверца доступа к зоне отбора образцов.

Возможная причина	Действия по устранению
• Пользователь выбрал останов податчика образцов до аспирации образца.	Запустите податчик образцов, если причина для останова больше не существует. См. *Запуск аналитического модуля и/или податчика образцов*, стр. 5-15
• Дверца доступа к зоне отбора образцов открыта перед аспирацией образца.	Закройте дверцу и перезапустите исследование.

Код ошибки: 0217

Невозможно выполнить исследование, заданный аналитический модуль недоступен.

Возможная причина	Действия по устранению
Пользователь определил выполняемое исследование в определенном модуле, однако модуль не может выполнить исследование по одной из следующих причин:	
• Не имеется наборов реагентов для теста.	Загрузите реагенты для теста.
• Все наборы реагентов модуля для теста израсходованы, просрочены или не откалиброваны.	1. Замените израсходованные или просроченные реагенты. 2. Закажите калибровку теста, если калибровка еще не началась.

Регистрация МИ в Росздравнадзоре
www.nevacert.ru | info@nevacert.ru

Возможная причина	Действия по устранению
• Модуль не располагает достаточными ресурсами для выполнения теста.	1. Замените израсходованные или просроченные ресурсы. 2. *Просмотр журналов*, стр. 10-14, для любых кодов ошибок категории 2000, если причина неочевидна.
• Модуль не имеет статуса В работе.	1. Выберите исследование для аналитического модуля. 2. Подождите, пока статус аналитического модуля не изменится на В работе, прежде чем начинать исследования.
• Процент STAT-протоколов имеет значение Нет на экране конфигурации модуля.	Выберите значение процента STAT-протоколов Низкий, Средний или Высокий. См. *Изменение процента STAT-протоколов (i2000SR)*, стр. 2-40.
• Аналитический модуль остановлен вследствие предыдущей аппаратной ошибки.	1. *Просмотр журналов*, стр. 10-14, для любых кодов ошибки категории 5000, появляющихся одновременно с данным сообщением. 2. *Просмотр сообщений об ошибке низкого уровня*, стр. 10-16, если кодов ошибки категории 5000 не обнаружено. 3. Выполните действия по устранению ошибки в соответствии с ее кодом.

Код ошибки: 0218

Невозможно выполнить исследование, нет доступных аналитических модулей.

Возможная причина	Действия по устранению
Пользователь указал, что система автоматически назначает исследование модулю, однако ни один из модулей не может выполнить исследование по одной из следующих причин:	
• Не имеется наборов реагентов для теста, имеющегося в любом из модулей со статусов В работе.	Загрузите реагенты для теста.
• Все наборы реагентов для теста во всех модулях со статусом Готов или В работе израсходованы, просрочены, не откалиброваны или не активированы.	1. Замените израсходованные или просроченные реагенты. 2. Активируйте реагенты. 3. Закажите калибровку теста, если калибровка еще не началась.
• Ни один из модулей со статусом В работе не имеет ресурсов, достаточных для выполнения теста.	1. Замените израсходованные или просроченные ресурсы. 2. *Просмотр журналов*, стр. 10-14, для любых кодов ошибок категории 2000, если причина неочевидна.
• Ни один из модулей не имеет статуса В работе.	1. Выберите процесс для аналитического модуля. 2. Подождите, пока статус аналитического модуля не изменится на В работе, прежде чем начинать исследования.

Регистрация МИ в Росздравнадзоре
www.nevacert.ru | info@nevacert.ru

Возможная причина	Действия по устранению
• Аналитические модули остановлены вследствие предыдущей аппаратной ошибки.	1. *Просмотр журналов*, стр. 10-14, для любых кодов ошибки категории 5000, появляющихся одновременно с данным сообщением. 2. *Просмотр сообщений об ошибке низкого уровня*, стр. 10-16, если кодов ошибки категории 5000 не обнаружено. 3. Выполните действия по устранению ошибки в соответствии с ее кодом.

Код ошибки: 0219

Запрос на режим "Работа" отменен, по крайне мере один модуль должен быть в статусе "В работе".

Возможная причина	Действия по устранению
Оператор выбрал "Работа" для податчика образцов, когда ни один из модулей не был в статусе "В работе".	Выберите исследование для аналитического модуля.

Код ошибки: 0220

Невозможно выполнить запрашиваемую операцию. Необходимо изменить статус аналитического модуля.

Возможная причина	Действия по устранению
Статус аналитического модуля не соответствует запрашиваемому действию.	Установите корректный статус для модуля, затем повторите действие.

Код ошибки: 0221

Неправильный заказ, выбранное количество уровне контроля превышает количество свободных позиций в штативе/карусели (x).
x = номер штатива/карусели

Возможная причина	Действия по устранению
Количество заказанных уровней контроля превышает количество имеющихся позиций карусели в штативе/карусели. При заказе контроля все уровни контроля должны тестироваться в одном штативе/карусели.	1. Закажите меньшее количество уровней контроля для выбранного штатива/карусели. 2. Создайте новый заказ для оставшихся уровней контроля в новом штативе/карусели.

Код ошибки: 0222

Недействительная запись, серийный номер (x) уже существует.
x = Серийный номер, введенный в систему

Возможная причина	Действия по устранению
В компьютер введен уже существующий серийный номер.	Введите действительный серийный номер. Пример: i201099

Код ошибки: 0223

Неверный пароль для (x), введите правильный пароль.
x = имя пользователя для авторизации в системе

Регистрация МИ в Росздравнадзоре
www.nevacert.ru | info@nevacert.ru

Возможная причина	Действия по устранению
Для пользователя, который пытался войти в систему, был введен неверный пароль.	Введите правильный пароль.

Код ошибки: 0224

Недействительная запись, серийный номер податчика образцов должен состоять из 7 символов.

Возможная причина	Действия по устранению
Для податчика образцов был введен серийный номер, содержащий менее 7 символов.	Введите серийный номер податчика образцов в соответствующем формате. Пример: SH01175

Код ошибки: 0225

Неправильный ввод, дата должна быть в диапазоне от 1 января 1970 г. до 5 февраля 2036 г.

Возможная причина	Действия по устранению
Введенная дата находится вне диапазона от 1 января 1970 г. до 5 февраля 2036 г.	Введите корректную дату в диапазоне от 1 января 1970 г. до 5 февраля 2036 г.

Код ошибки: 0226

Невозможно выполнить выгрузку, резервуар промывочного буфера пустой.

Возможная причина	Действия по устранению
• Емкость промывочного буфера уже пуста.	Действий по устранению неисправности не требуется.
• Трансферная трубка промывочного буфера подсоединена неправильно или пережата.	Подсоедините все трубки правильно и повторите процедуру техобслуживания. См. процедуру техобслуживания *2185 Выгрузка буфера*, стр. 9-79 ***по необходимости*** .
• Неисправность механизма: – Отсоединился датчик уровня промывочного буфера – Ошибка датчика уровня буфера	Обратитесь в местную службу технической поддержки для устранения неисправности механизма.

Код ошибки: 0227

Неправильный ввод, фактор ручного разведения вне диапазона (2-9999).

Возможная причина	Действия по устранению
Введен фактор ручного разведения меньше 2 или больше 9999.	Введите значение в диапазоне 2-9999.

Код ошибки: 0228

Неправильный запрос, введите ручное разведение до выбора теста(ов).

Возможная причина	Действия по устранению
Тесты для пациента или управления заказом выбраны до введения фактора ручного разведения.	Задайте опцию ручного разведения до выбора тестов для заказа пациента. Введите значение в поле **Sample manual dilution factor** (Фактор ручного разведения образца), а затем выберите необходимые тесты из списка **Assays** (Тесты).

Код ошибки: 0229

Невозможно выполнить автоматическую прокачку (x), открыта дверца системы.

Регистрация МИ в Росздравнадзоре
www.nevacert.ru | info@nevacert.ru

x = позиция ресурсов

Возможная причина	Действия по устранению
• Открыта дверца или крышка аналитического модуля.	Закрывайте дверцу или крышку, когда в этом нет необходимости.
• Неисправность механизма: – Датчики	Обратитесь в местную службу технической поддержки для устранения неисправности механизма.

Код ошибки: 0230

Обнаружен дубликат штатива (x).
x = № штатива

Возможная причина	Действия по устранению
Штатив образцов нельзя использовать, пока выполняются тесты.	Подождите, пока тесты не будут завершены, после чего можно будет воспользоваться штативом.

Код ошибки: 0231

Крышка карусели реагентов была открыта в течение 30 минут, закройте крышку или удалите реагенты.

Возможная причина	Действия по устранению
Крышка карусели реагентов открыта в течение более чем 30 минут.	Закройте крышку карусели реагентов или удалите реагенты. См. *Выгрузка реагентов (i2000/i2000SR)*, стр. 5-172.

Код ошибки: 0232

Игнорировать, т.к. датчики крышки сконфигурированы на Вкл, все тесты будут отправлены в исключения.

Возможная причина	Действия по устранению
Игнорирование датчиков крышки в окне конфигурации модуля сконфигурировано на Вкл.	1. Сообщение о состоянии системы. Действий по устранению неисправности не требуется. Все тесты становятся исключениями. Фотоэлектронный умножитель (PMT) не производит считывание при открытых крышках. 2. За результатами обратитесь в местную службу технической поддержки.

Код ошибки: 0233

Невозможно удалить контроль, заказ(ы) в статусе ожидания для этого номера лота и уровня.

Возможная причина	Действия по устранению
Произведена попытка удалить уровень контроля во время ожидания выполнения заказов для этого уровня.	Заархивируйте все результаты КК данного уровня контроля, прежде чем удалять уровень.

Код ошибки: 0234

Неправильный ввод, отсутствует начальный № образца.

Возможная причина	Действия по устранению
Поле начального № образца пустое.	Введите действительный начальный № образца.

Регистрация МИ в Росздравнадзоре
www.nevacert.ru | info@nevacert.ru

Код ошибки: 0235

Невозможно удалить уровень контроля, существуют результаты для этого номера лота и уровня.

Возможная причина	Действия по устранению
Предпринята попытка удалить уровень контроля во время ожидания выполнения заказов или при наличии результатов для этого уровня.	1. *Архивирование сохраненных результатов контроля*, стр. 5-362, при установленном флажке **Delete records after archive** (Удалить данные после архивирования). 2. Удалите все заказы в статусе ожидания для данного уровня контроля.

Код ошибки: 0236

Неправильный запрос, неправильный статус аналитического модуля для резервного копирования или восстановления.

Возможная причина	Действия по устранению
Предпринята попытка создать или восстановить резервную копию при статусе "В работе" одного или более модулей.	1. Приостановите работу всех модулей. Приостановите работу податчика образцов и см. *Приостановка аналитического модуля*, стр. 5-16. 2. Повторите процедуру создания или восстановления резервной копии, когда статус аналитического модуля изменится на "Готов".

Код ошибки: 0237

Неправильный запрос на автоматическое резервное копирование системы, статус аналитического модуля должен быть "Остановлен" или "Готов".

Возможная причина	Действия по устранению
Эта функция в настоящее время недоступна.	Сообщение о состоянии системы. Действий по устранению неисправности не требуется.

Код ошибки: 0238

Неправильный ввод, отсутствует окончание № образца.

Возможная причина	Действия по устранению
Поле окончания № образца пустое.	Введите действительное окончание № образца.

Код ошибки: 0239

Запрос на режим "Работа" отклонен, есть неисправность механизма аналитического модуля.

Возможная причина	Действия по устранению
Предыдущая неисправность механизма не позволяет запустить режим "Работа". Статус модуля меняется на "Остановлен".	1. Подождите, пока не будут завершены все запущенные тесты. 2. *Просмотр журналов*, стр. 10-14, по поводу любых кодов ошибки, появляющихся одновременно с данным сообщением. 3. *Просмотр сообщений об ошибке низкого уровня*, стр. 10-16, если кодов ошибки не обнаружено.

Регистрация МИ в Росздравнадзоре
www.nevacert.ru | info@nevacert.ru

Возможная причина	Действия по устранению
	4. Выполните действия по устранению ошибки в соответствии с ее кодом.

Код ошибки: 0240

Запрос на режим "Работа" отменен, неисправность податчика образцов.

Возможная причина	Действия по устранению
Пользователь выбрал режим "Работа" после обнаружения неисправности механизма.	1. Подождите, пока податчик образцов не будет остановлен. 2. *Просмотр журналов*, стр. 10-14, по поводу любых кодов ошибки, появляющихся одновременно с данным сообщением. 3. *Просмотр сообщений об ошибке низкого уровня*, стр. 10-16, если кодов ошибки не обнаружено. 4. Выполните действия по устранению ошибки в соответствии с ее кодом. **ПРИМЕЧАНИЕ:** Если не устранить неисправность механизма и снова выбрать "Работа" для податчика образцов, сообщение об ошибке не появится и статус податчика образцов не изменится на "В работе".

Код ошибки: 0241

Неправильный ввод, дата рождения должна быть сегодняшней датой или датой ранее.

Возможная причина	Действия по устранению
Введена дата рождения, которая находится позже сегодняшнего дня.	Введите действительную дату рождения.

Код ошибки: 0242

Флакон не соответствует позиции (x) штатива реагентов в секции (y), флакон является частью другого набора реагентов.
x = положение штатива реагентов, в котором обнаружен флакон
y = номер секции РПО

Возможная причина	Действия по устранению
Флакон в указанном положении уже является частью другого набора реагентов.	Загрузите флаконы, соответствующие данному набору реагентов, или загрузите новый набор реагентов.

Код ошибки: 0243

Невозможно изменить конфигурацию, неправильный статус (x).
x = податчик образцов или модули.

Возможная причина	Действия по устранению
Предпринята попытка конфигурировать настройки, когда податчик образцов имеет статус "В работе", или конфигурировать тесты, когда аналитический модуль имеет статус "В работе".	1. Приостановите работу податчика образцов или см. *Приостановка аналитического модуля*, стр. 5-16.

Регистрация МИ в Росздравнадзоре
www.nevacert.ru | info@nevacert.ru

Возможная причина	Действия по устранению
	2. Выполните необходимое конфигурирование, когда статус модуля изменится на "Готов" или "Плановая пауза".

Код ошибки: 0244

Версия не соответствует набору реагентов в позиции (x).
x = положение карусели реагентов.

Возможная причина	Действия по устранению
Версия конфигурации реагентов встроенного набора реагентов не совпадает с ожидаемым значением. **ПРИМЕЧАНИЕ:** Данная ошибка случается, если используются реагенты или файлы для клинических исследований. На флаконах с реагентами для клинических исследований указано, что они предназначены "Только для исследований". Параметр "Версия калибровки" файлов для клинических исследований равен 0 (ноль).	Загрузите соответствующий набор или файл исследований.

Код ошибки: 0245

Неправильный ввод. Значение (x) должно быть меньше значения (y).
x = поле с неправильным значением
y = поле с неправильным значением

Возможная причина	Действия по устранению
Минимум должен быть меньше значения максимума.	Введите значение параметра (x), которое меньше значения параметра (y).

Код ошибки: 0246

Неправильный ввод. Значение (x) должно быть меньше или равно значению (y).
x = поле с неправильным значением
y = поле с неправильным значением

Возможная причина	Действия по устранению
Минимум диапазона должен быть меньше или равен значению максимума диапазона.	Введите значение параметра (x), которое меньше или равно значению параметра (y).

Код ошибки: 0247

Неправильный ввод. Одно или несколько полей пусты. Введите действительные данные.

Возможная причина	Действия по устранению
Одно или несколько полей данных пусты.	Введите действительные данные в пустые поля.

Код ошибки: 0248

Ввод вне диапазона.

Возможная причина	Действия по устранению
Введенное значение находится вне заданного диапазона.	Введите значение в пределах допустимого диапазона.

Код ошибки: 0249

Неправильный ввод, серийный номер аналитического модуля должен иметь правильный формат.

Регистрация МИ в Росздравнадзоре
www.nevacert.ru | info@nevacert.ru

Возможная причина	Действия по устранению
Введенный серийный номер аналитический модуля имеет неверный формат.	Введите серийный номер аналитический модуля в соответствующем формате.

Код ошибки: 0250

Начальный № образца плюс количество образцов превышает максимум № образцов: разрешено (x).
x = максимально допустимый № образца

Возможная причина	Действия по устранению
Заказы в группу без штрих-кода для заказов пациента не могут добавляться, поскольку окончание № образца больше чем 999 999 999.	Введите действительный начальный № образца, который меньше максимально допустимого № образца. Должно выполняться следующее условие: начальный № образца + количество образцов должно быть меньше или равно максимально допустимому № образца. • Максимальное количество символов № образца на должно превышать 9. • Максимально допустимое количество образцов в группе без штрих-кода равно 5000.

Код ошибки: 0251

Калибровка отменена, во время тестирования группы выявлен включенный в нее калибратор.

Возможная причина	Действия по устранению
При обработке группы в сканере штрих-кодов № образцов обнаружен калибратор. Обработка группы продолжается.	Подождите, пока не завершится обработка группы, прежде чем запускать калибраторы. **или** Отмените обработку группы и запустите калибровку, если ее нельзя отложить.

Код ошибки: 0252

В группе (x) обнаружен дубликат № образца (y), образец не будет учтен.
x = № образца
y = название группы

Возможная причина	Действия по устранению
В группе со штрих-кодом обнаружен образец с номером, аналогичным номеру уже находящегося в обработке образца.	Повторите исследование неучтенного образца.

Код ошибки: 0253

В (x) группы (y) обнаружен дубликат № образца. Заказы для групп не создаются.
x = штатив и положение образца
y = название группы

Возможная причина	Действия по устранению
В группе без штрих-кода произошло одно или два из следующих событий: • Группа содержит тот же № образца, что и у образца со штрих-кодом, обнаруженного при обработке.	Закажите и запустите тесты группы для образца на штативе и в положении, указанных в сообщении.

Регистрация МИ в Росздравнадзоре
www.nevacert.ru | info@nevacert.ru

Возможная причина	Действия по устранению
• Две группы без штрих-кода имеют пересекающиеся номера образцов и ни один из номеров образцов не обработан.	

Код ошибки: 0254

Невозможно выполнить контроль (x), № назначен для более чем одного контроля для теста (y).
x = № контроля
y = название теста

Возможная причина	Действия по устранению
Одинаковый штрих-код № образца присвоен двум различным уровням в пределах одного номера лота контроля.	Удалите № неиспользуемого контроля или присвойте другой № новому контролю.

Код ошибки: 0255

Тестирование группы образцов № (x) не выполнено, невозможно считать штрих-код на Ш/П: (y).
x = название группы
y = штатив и положение

Возможная причина	Действия по устранению
Номер положения штатива не считывается сканером штрих-кодов.	Разместите новый заказ группы для образцов, которые еще не обработаны.

Код ошибки: 0256

Неправильный ввод. Серийный номер LAS должен иметь 8 символов и быть в правильном формате.

Возможная причина	Действия по устранению
Серийный номер LAS введен некорректно. Он должен иметь 8 символов и быть в правильном формате.	Введите серийный номер LAS длиной 8 символов и в правильном формате. Пример: LAS00102

Код ошибки: 0257

Неправильный заказ, начальная позиция карусели плюс количество калибраторов не могут превышать 20.

Возможная причина	Действия по устранению
Количество уровней калибратора превышает количество имеющихся позиций карусели LAS. Пример: При создании заказа 2-точечной настройки калибровки начальная позиция не может занимать позицию 20.	Создайте новый заказ на калибровку.

Код ошибки: 0258

Ш/П (x) уже используется и игнорируется в группе (y). В группу будет добавлена дополнительная позиция.
x = штатив и положение образца.
y = название группы

Регистрация МИ в Росздравнадзоре
www.nevacert.ru | info@nevacert.ru

Возможная причина	Действия по устранению
Штатив образцов, в котором все еще идет тестирование, использовался для загрузки образца для группы без штрих-кода. Данная позиция не включается в группу, и в конец группы добавляется дополнительная позиция для обеспечения заданного количества образцов. Если образец оказывается в дополнительной позиции, генерируются результаты.	1. *Создание заказа пациента (одиночный заказ)*, стр. 5-194, для образца, не включенного в группу. 2. Удалите результаты дополнительного образца группы, если они сгенерированы, но в них нет необходимости. См. *Удаление результата пациента*, стр. 5-312.

Код ошибки: 0259

Неправильный ввод, поле № образца не должно начинаться с нуля в заказе группы без штрих-кода.

Возможная причина	Действия по устранению
В заказе группы без штрих-кода № образца начинается с нуля.	Введите цифру (1-9) в качестве первого символа в поле **SID (№ образца)**.

Код ошибки: 0260

Неправильный ввод, длина № образца не может превышать 20 символов.

Возможная причина	Действия по устранению
№ образца в заказе пациента имеет более чем 20 символов в длину.	Введите № образца длиной не более 20 символов.

Код ошибки: 0261

Неправильный ввод, № образца не может превышать 9 символов в заказе группы без штрих-кода.

Возможная причина	Действия по устранению
№ образца в заказе группы без штрих-кода имеет более чем 9 цифровых символов в длину.	Введите № образца длиной не более 9 цифровых символов.

Код ошибки: 0262

Набор реагентов в позиции (x) просрочен.
x = номер секции РПО

Возможная причина	Действия по устранению
Срок годности указанного реагента истек.	Загрузите новый набор реагентов с действующим сроком годности. См. *Загрузка реагентов в РПО (i1000SR)*, стр. 5-179.

Код ошибки: 0263

Панель с таким названием уже существует в системе. Выберите другое название панели.

Возможная причина	Действия по устранению
Панель с таким названием уже существует.	Введите другое название панели.

Код ошибки: 0264

Панель должна быть сконфигурирована после введения название панели и выбора типа панели.

Возможная причина	Действия по устранению
Не введено название панели и/или не выбран тип панели.	Введите название панели или выберите тип панели.

Регистрация МИ в Росздравнадзоре
www.nevacert.ru | info@nevacert.ru

Код ошибки: 0265

Панель должна иметь по крайней мере 2 выбранных теста.

Возможная причина	Действия по устранению
Конфигурация панели включает менее чем 2 теста.	Выберите 2 или более тестов в конфигурации панели.

Код ошибки: 0266

Неправильный ввод, необходимо ввести по крайней мере один повтор тестирования разведения.

Возможная причина	Действия по устранению
Не введено количество повторов для автоматического или ручного разведения.	Введите число от 1 до 10 в поле количества повторов для автоматического или ручного разведения.

Код ошибки: 0267

Время стабильности реагента в позиции (x) превышено.
x = номер секции РПО

Возможная причина	Действия по устранению
Превышено время стабильности указанного реагента.	Загрузите новый набор реагентов с действующим сроком годности. См. *Загрузка реагентов в РПО (i1000SR)*, стр. 5-179.

Код ошибки: 0268

Попытка забрать штатив в позиции (x) бокса (y) не удалась.
x = номер бокса
y = номер секции

Возможная причина	Действия по устранению
• Штатив вставлен в лоток или приоритетную позицию наоборот.	Вставьте штатив в лоток или приоритетную позицию правильно.
• Штатив поврежден.	Протестируйте образец в другом штативе.
• Сработал датчик ввода при падении штатива обратно в приоритетный бокс во время удаления.	Снова вставьте штатив в приоритетную секцию.
• Неисправность механизма: – Датчик штатива в секции – Гибкая плата транспортера штативов	Обратитесь в местную службу технической поддержки для устранения неисправности механизма.

Код ошибки: 0269

Срок действия реагента в позиции (x) истек и его время стабильности превышено.
x = номер секции РПО

Возможная причина	Действия по устранению
Истек срок действия указанного реагента и превышено его время стабильности.	Загрузите новый набор реагентов с действующим сроком годности. См. *Загрузка реагентов в РПО (i1000SR)*, стр. 5-179.

Код ошибки: 0270

Для заказа на калибровку недостаточно последовательных позиций. Необходимо (x) позиций.
x = количество позиций образцов, требуемое для заказа на калибровку

Регистрация МИ в Росздравнадзоре
www.nevacert.ru | info@nevacert.ru

Возможная причина	Действия по устранению
Для штативов:	
• Количество позиций, требуемое для заказа на калибровку, превышает максимальное количество позиций для пяти последовательных штативов.	1. Удалите тесты из заказа на калибровку, чтобы уменьшить количество калибровок, требуемых для заказа. 2. Создайте новый заказ на калибровку для удаленных тестов.
• Начальный № штатива плюс количество образцов для калибровки превышает диапазон (C001-C999) для данного штатива. Начальный № штатива не может быть больше 995.	Введите действительный начальный № штатива. Начните со штатива с меньшим номером.
Для каруселей:	
• Количество позиций, требуемое для заказа на калибровку, превышает количество имеющихся позиций карусели.	1. Удалите тесты из заказа на калибровку, чтобы уменьшить количество калибровок, требуемых для заказа. 2. Создайте новый заказ на калибровку для удаленных тестов.

Код ошибки: 0271

Неправильный ввод, отсутствует дата или время забора крови.

Возможная причина	Действия по устранению
В поле демографических данных пациента отсутствует дата или время забора крови.	Введите дату или время забора крови или оставьте оба поля пустыми.

Код ошибки: 0272

Время забора крови должно быть после 1 января 1970 г. или до настоящего системного времени.

Возможная причина	Действия по устранению
• В поле демографических данных пациента введена дата забора крови ранее чем 1 января 1970 г.	Введите дата забора крови после 1 января 1970 г.
• Введена текущая дата забора крови, но более позднее время, чем текущее время, определенное для системы.	Введите время забора крови, меньшее чем текущее системное время.

Код ошибки: 0273

Штатив с приоритетными образцами в секции (y) бокса (x) был извлечен до разрешающего сигнала.
x = номер бокса
y = номер секции

Возможная причина	Действия по устранению
• Приоритетный штатив был удален, прежде чем был активирован индикатор доступа.	Перезапустите РПО. См. *Запуск аналитического модуля и/или податчика образцов*, стр. 5-15.
• Сработал датчик ввода при падении штатива обратно в приоритетный бокс во время удаления.	Снова вставьте штатив в приоритетную секцию.
• Неисправность механизма: – Датчик штатива/лотка – Плата обнаружения блока – Интерфейсная плата датчика	Обратитесь в местную службу технической поддержки для устранения неисправности механизма.

Регистрация МИ в Росздравнадзоре
www.nevacert.ru | info@nevacert.ru

Код ошибки: 0274

Лоток в боксе (x) был извлечен до разрешающего сигнала.
x = номер бокса

Возможная причина	Действия по устранению
• Лоток был удален, прежде чем был активирован индикатор доступа.	Перезапустите РПО. См. *Запуск аналитического модуля и/или податчика образцов*, стр. 5-15.
• Лоток неисправен.	Замените лоток.
• Неисправность механизма: – Датчик штатива/лотка – Интерфейсная плата датчика	Обратитесь в местную службу технической поддержки для устранения неисправности механизма.

Код ошибки: 0275

Невозможно выполнить исследование, ресурсы референсного раствора ICT израсходованы.

Возможная причина	Действия по устранению
• Флакон с референсным раствором ICT пуст.	Загрузите новый флакон и обновите информацию о запасах. См. *Замена промывочных растворов и обновление ресурсов (система c)*, стр. 5-58. **ПРИМЕЧАНИЕ:** Референсный раствор ICT может быть загружен, **только** если аналитический модуль имеет статус "Остановлен" или "Готов".
• Окно запасов не было обновлено после замены флакона с референсным раствором ICT.	Обновите ресурсы. См. *Замена промывочных растворов и обновление ресурсов (система c)*, стр. 5-58.
• Флакон с референсным раствором ICT был снят с весовой платформы во время цикла.	1. Установите флакон на весовую платформу правильно. 2. Обновите ресурсы. См. *Замена промывочных растворов и обновление ресурсов (система c)*, стр. 5-58.
• Неисправность механизма.	Обратитесь в местную службу технической поддержки для устранения неисправности механизма.

Код ошибки: 0276

Неправильный выбор, максимум четыре составных теста могут быть использованы в формуле.

Возможная причина	Действия по устранению
Выбрано более четырех составных тестов для расчетного теста.	Выберите не более четырех тестов для расчетного теста.

Код ошибки: 0277

Выбранные штатив/карусель и позиция используются другим заказом контроля для № образца (x). Введите доступный Ш/П.
x = № образца

Возможная причина	Действия по устранению
Штатив/карусель и позиция используются другим заказом контроля.	Введите номер штатива/карусели и позицию, который в данный момент не используется.

Регистрация МИ в Росздравнадзоре
www.nevacert.ru | info@nevacert.ru

Код ошибки: 0278

Невозможно установить набор реагентов в позиции (x), в той же позиции при сканировании обнаружен картридж со штрих-кодом.
x = сегмент и положение карусели реагентов

Возможная причина	Действия по устранению
Картридж реагента со штрих-кодом загружен в положение, для которого уже назначен вручную реагент без штрих-кода.	1. Если реагент без штрих-кода перемещен в другое положение, задайте новое положение. См. *Загрузка реагентов без штрих-кода (c4000)*, стр. 5-140. См. *Загрузка реагентов без штрих-кода (c8000/ c16000)*, стр. 5-156. 2. Если реагент без штрих-кода уже выгружен, действий не требуется, пока реагент не будет загружен снова. В этом случае задайте новое положение.

Код ошибки: 0279

При сканировании реагентов обнаружено неправильное количество картриджей для сегмента (y) карусели (x).
x = карусель
y = сегмент

Возможная причина	Действия по устранению
Неисправность механизма: • Неправильно помеченный сегмент реагента	Обратитесь в местную службу технической поддержки для устранения неисправности механизма.

Код ошибки: 0280

В наборе реагентов в позиции (x) карусели (y) отсутствует необходимый флакон. Распечатайте отчет об ошибке загрузки реагентов.
x = сегмент и положение реагента
y = карусель реагентов

Возможная причина	Действия по устранению
• Реагент R1 загружен, но не загружен реагент R2, или реагент R2 загружен, но не загружен реагент R1.	Загрузите оба картриджа реагентов R1 и R2. **ПРИМЕЧАНИЕ:** В случае аналитического модуля системы *c*16000 убедитесь, что оба картриджа R1 и R2 загружены во внешнюю (линия A) или внутреннюю (линия B) карусель.
• Реагент R1 или R2 уже связан с другим набором.	Установите новый, неиспользованный картридж, если реагент использовался в предыдущем наборе реагентов.
• Реагент с 1D (одномерным) штрих-кодом совпадает с набором реагентов, сконфигурированным вручную. Чтобы иметь тот же серийный номер, сконфигурированный вручную набор реагентов должен содержать реагенты R1 и R2.	Удалите сконфигурированный вручную набор. См. *Удаление набора реагентов (система c)*, стр. 2-114.

Код ошибки: 0281

В наборе реагентов в позиции (x) имеются компоненты, загруженные в неправильные карусели.

Регистрация МИ в Росздравнадзоре
www.nevacert.ru | info@nevacert.ru

x = сегмент и положение карусели реагентов

Возможная причина	Действия по устранению
• Картридж реагента помещен в неправильное устройство подачи реагентов.	Переместите картридж реагента в правильное устройство подачи реагентов.
• В аналитическом модуле *c*16000 разбавитель ICT был помещен в неправильную карусель.	Переместите картридж с разбавителем ICT во внешнюю (линия A) карусель устройства подачи реагентов R1.

Код ошибки: 0282

Неправильный выбор, в каждой позиции устройства подачи реагентов должен быть другой раствор.

Возможная причина	Действия по устранению
Один и тот же раствор был выбран для более чем одного положения устройства подачи реагентов в окне Configure reagents - supplies (Конфигурировать реагенты - запасы).	Выберите разный раствор для каждой позиции устройства подачи реагентов.

Код ошибки: 0283

Контроль с таким названием уже существует. Выберите другое название многосоставного контроля.

Возможная причина	Действия по устранению
Введенное название многосоставного контроля уже используется.	Введите другое название контроля.

Код ошибки: 0284

Невозможно добавить уровень контроля, не все данные заданы для тестов. Задайте данные или удалите тест.

Возможная причина	Действия по устранению
Среднее значение и СКО изготовителя и/или ожидаемое среднее значение и СКО не определены для одного или нескольких тестов.	Введите среднее значение и СКО изготовителя и ожидаемое среднее значение и СКО для всех тестов.

Код ошибки: 0285

Неправильный ввод, номер РПО должен содержать 8 знаков и иметь правильный формат.

Возможная причина	Действия по устранению
Серийный номер РПО введен некорректно. Он должен содержать 8 символов и начинаться с RSH.	Введите серийный номер РПО длиной 8 символов и в правильном формате. Пример: RSH00103

Код ошибки: 0286

В секции (y) бокса (x) обнаружен штатив.
x = номер бокса
y = номер секции

Возможная причина	Действия по устранению
• Штатив был добавлен в недоступную приоритетную секцию.	Удалите штатив из приоритетной секции.

Регистрация МИ в Росздравнадзоре
www.nevacert.ru | info@nevacert.ru

Возможная причина	Действия по устранению
• Неисправность механизма: – Неисправность датчика штатива в секции	Обратитесь в местную службу технической поддержки для устранения неисправности механизма.

Код ошибки: 0287

Неправильный заказ группы, № образца (x) уже выбран для группы (y).
x = № образца
y = название группы

Возможная причина	Действия по устранению
Начальный № образца для группы со штрих-кодом совпадает с начальным № образца существующей в системе группы.	Введите уникальный начальный № образца для заказа группы.

Код ошибки: 0288

Выбранные штатив/карусель и позиция используются группой (x). Введите доступный Ш/П.
x = название группы

Возможная причина	Действия по устранению
Начальный № штатива и позиция для группы без штрих-кода совпадает с начальным № штатива существующей в системе группы.	Введите уникальный начальный № штатива/позицию для заказа группы.

Код ошибки: 0289

Невозможно выполнить исследование, образец удален из системы.

Возможная причина	Действия по устранению
Штатив или лоток были удалены из РПО до аспирации теста или повторного теста.	Замените образец в РПО и запустите исключение.

Код ошибки: 0290

Невозможно выполнить исследование, нет доступного разбавителя для образцов.

Возможная причина	Действия по устранению
• Требуемый разбавитель образца не загружен.	Загрузите разбавитель образца. См. *Загрузка разбавителя(ей) образца (c4000)*, стр. 5-138. См. *Загрузка разбавителя(ей) образца (c8000/ c16000)*, стр. 5-153.
• Требуемый разбавитель образца пуст.	Замените разбавитель образца. См. *Замена разбавителя(ей) образца (c4000)*, стр. 5-142. См. *Замена разбавителя(ей) образца (c8000/ c16000)*, стр. 5-158.

Код ошибки: 0291

Невозможно выполнить исследование, неправильный статус податчика образцов.

Возможная причина	Действия по устранению
Статус податчика образцов отличен от статуса "Плановая пауза" или "В работе".	Запустите податчик образцов. См. *Запуск аналитического модуля и/или податчика образцов*, стр. 5-15.

Регистрация МИ в Росздравнадзоре
www.nevacert.ru | info@nevacert.ru

Код ошибки: 0292

Невозможно определить имя реагента (z) на флаконе реагента в позиции (x) на карусели (y).
x = сегмент и положение карусели реагентов
y = карусель реагентов
z = название сканированного реагента (первые 5 цифр штрих-кода)

Возможная причина	Действия по устранению
• Новый реагент с 1D (одномерным) штрих-кодом был загружен и сканирован до конфигурирования нового реагента.	Сконфигурируйте новый реагент, прежде чем сканировать 1D штрих-код. См. *Конфигурирование пользовательского реагента (фотометрический - система c)*, стр. 2-92.
• Название, присвоенное реагенту, не совпадает с первыми 5 цифрами 1D штрих-кода.	1. Сконфигурируйте реагент так, чтобы его название совпадало с первыми пятью цифрами 1D штрих-кода. См. *Конфигурирование пользовательского реагента (фотометрический - система c)*, стр. 2-92. 2. Удалите некорректно заданный реагент, если необходимо. См. *Удаление реагента (система c)*, стр. 2-113
• 1D штрих-код печатается некорректно и его первые 5 цифр не совпадают с первыми 5 цифрами названия, присвоенного реагенту.	Перепечатайте этикетки с 1D штрих-кодом, убедившись, что его первые пять цифр совпадают с первыми 5 цифрами названия, присвоенного реагенту.

Код ошибки: 0293

В секции (x) обнаружен штатив.
x = номер секции РПО

Возможная причина	Действия по устранению
• Штатив был добавлен в недоступную секцию.	Удалите штатив из секции.
• Неисправность механизма: – Датчик штатива в секции – Рычаг датчика штатива – Распределительная плата РПО	Обратитесь в местную службу технической поддержки для устранения неисправности механизма.

Код ошибки: 0294

Попытка забрать штатив в секции (x) не удалась.
x = номер секции РПО

Возможная причина	Действия по устранению
• Штатив вставлен в секцию наоборот.	Переставьте штатив.
• Штатив поврежден.	Используйте другой штатив.
• Неисправность механизма: – Датчик направляющей	Обратитесь в местную службу технической поддержки для устранения неисправности механизма.

Код ошибки: 0295

Штатив в секции (x) был извлечен до разрешающего сигнала.
x = номер секции РПО

Регистрация МИ в Росздравнадзоре
www.nevacert.ru | info@nevacert.ru

Возможная причина	Действия по устранению
• Штатив был удален, прежде чем был активирован индикатор доступа.	Перезапустите РПО. Запустите аналитический модуль и/или податчик образцов.
• Штатив вставлен в секцию неплотно.	Выньте и снова установите штатив. Перезапустите РПО. См. *Запуск аналитического модуля и/или податчика образцов*, стр. 5-15.
• Неисправность механизма: – Датчик штатива в секции	Обратитесь в местную службу технической поддержки для устранения неисправности механизма.

Код ошибки: 0296

Попытка забрать штатив в позиции (x) карусели реагентов не удалась.
x = положение карусели реагентов

Возможная причина	Действия по устранению
• Штатив реагентов вставлен в карусель реагентов неправильно.	Выньте штатив реагентов выполните запуск в РПО.
• Штатив поврежден.	Используйте другой штатив.
• Неисправность механизма: – Датчик направляющей	Обратитесь в местную службу технической поддержки для устранения неисправности механизма.

Код ошибки: 0297

Аналитический модуль остановлен, удален разгрузчик РЯ.

Возможная причина	Действия по устранению
• Разгрузчик РЯ был удален во время инициализации или во время работы системы.	Убедитесь, что разгрузчик РЯ установлен в положение разгрузки.
• Неисправность механизма: – Датчик разгрузчика РЯ	Обратитесь в местную службу технической поддержки для устранения неисправности механизма.

Код ошибки: 0299

В позиции (x) штатива реагентов секции (y) флаконы не обнаружены. Распечатайте отчет об ошибке загрузки реагентов.
x = положение штатива реагентов, в котором отсутствует флакон
y = номер секции РПО

Возможная причина	Действия по устранению
• Нет флакона в указанной позиции штатива реагентов.	Загрузите правильный флакон с набором реагентов в правильную позицию штатива реагентов.
• Этикетка на флаконе в указанной позиции штатива реагентов не читается.	Поверните флакон с реагентом, чтобы сканер прочитал другую часть штрих-кода. См. *Загрузка флаконов с реагентами в штатив(ы) реагентов (i1000SR)*, стр. 5-177.

Код ошибки: 0300

Запрос на режим "Работа" отменен, ошибка механизма.

Возможная причина	Действия по устранению
Неисправность механизма.	1. *Просмотр журналов*, стр. 10-14, по поводу любых кодов ошибки 0304, появляющихся одновременно с данным сообщением.

Регистрация МИ в Росздравнадзоре
www.nevacert.ru | info@nevacert.ru

Возможная причина	Действия по устранению
	2. Найдите все коды ошибки, появляющиеся одновременно с кодом 0304. 3. *Просмотр сообщений об ошибке низкого уровня*, стр. 10-16, если вы не найдете коды ошибки, появляющиеся одновременно с кодом 0304. 4. Выполните действия по устранению ошибки в соответствии с ее кодом.

Код ошибки: 0301

Невозможно выполнить тест, ошибка анализатора.

Возможная причина	Действия по устранению
Неисправность механизма, связанная с параметром, уникальным для одноступенчатого или двухступенчатого теста.	1. *Просмотр журналов*, стр. 10-14, по поводу любых кодов ошибки 0304, появляющихся одновременно с данным сообщением. 2. Найдите все коды ошибки, появляющиеся одновременно с кодом 0304. 3. *Просмотр сообщений об ошибке низкого уровня*, стр. 10-16, если вы не найдете коды ошибки, появляющиеся одновременно с кодом 0304. 4. Выполните действия по устранению ошибки в соответствии с ее кодом.

Код ошибки: 0302

Невозможно выполнить тест, неисправность механизма или пользователь нажал "Стоп".

Возможная причина	Действия по устранению
• Пользователь выбрал останов.	*Запуск аналитического модуля и/или податчика образцов*, стр. 5-15, если причина для останова больше не существует.
• Неисправность механизма	1. *Просмотр журналов*, стр. 10-14, по поводу любых кодов ошибки 0304, появляющихся одновременно с данным сообщением. 2. *Просмотр сообщений об ошибке низкого уровня*, стр. 10-16, если кодов ошибки 0304 не обнаружено. 3. Выполните действия по устранению ошибки в соответствии с ее кодом.

Код ошибки: 0303

Невозможно выполнить тест, неисправность механизма или ограничение по одной из позиций ресурсов.

Возможная причина	Действия по устранению
Статус аналитического модуля изменен на "Плановая пауза" до загрузки данного теста в модуль. Это произошло по одной из следующих причин:	

Регистрация МИ в Росздравнадзоре
www.nevacert.ru | info@nevacert.ru

Возможная причина	Действия по устранению
• Пользователь выбрал паузу.	Перезапустите аналитический модуль или податчик образцов, если причина для паузы больше не существует.
• Ресурсы модуля ограничены.	Откройте окно статуса ресурсов. Добавьте и обновите запасы. См. *Проверка ресурсов и количества отходов*, стр. 5-55. **ПРИМЕЧАНИЕ:** Пре-триггерный и триггерный растворы могут быть загружены, только если аналитический модуль имеет статус "Остановлен", "Готов" или "Прогрев". Промывочный буфер может быть загружен, если аналитический модуль имеет любой статус, кроме "Инициализация", "Остановлен" или "Офлайн".
• Произошла неисправность механизма.	1. *Просмотр журналов*, стр. 10-14, по поводу любых кодов ошибки 0304, появляющихся одновременно с данным сообщением. 2. Найдите все коды ошибки, появляющиеся одновременно с кодом 0304. 3. *Просмотр сообщений об ошибке низкого уровня*, стр. 10-16, если вы не найдете коды ошибки, появляющиеся одновременно с кодом 0304. 4. Выполните действия по устранению ошибки в соответствии с ее кодом.

Код ошибки: 0304

Неисправность (x).
x = название механизма

Возможная причина	Действия по устранению
Неисправность указанного механизма.	1. *Просмотр журналов*, стр. 10-14, по поводу любых кодов ошибки, появляющихся одновременно с данным сообщением. 2. *Просмотр сообщений об ошибке низкого уровня*, стр. 10-16, если кодов ошибки не обнаружено. 3. Выполните действия по устранению ошибки в соответствии с ее кодом.

Код ошибки: 0305

Из-за неисправности механизма одношаговый тест отменен.

Возможная причина	Действия по устранению
Неисправность механизма, связанная с параметром, требуемым для обработки одноступенчатого теста.	1. *Просмотр журналов*, стр. 10-14, по поводу любых кодов ошибки 0304, появляющихся одновременно с данным сообщением. 2. Найдите все коды ошибки, появляющиеся одновременно с кодом 0304. 3. *Просмотр сообщений об ошибке низкого уровня*, стр. 10-16, если вы не найдете коды ошибки, появляющиеся одновременно с кодом 0304.

Регистрация МИ в Росздравнадзоре
www.nevacert.ru | info@nevacert.ru

Возможная причина	Действия по устранению
	4. Выполните действия по устранению ошибки в соответствии с ее кодом.

Код ошибки: 0306

Из-за неисправности механизма двушаговый тест отменен.

Возможная причина	Действия по устранению
Неисправность механизма, связанная с параметром, требуемым для обработки двухступенчатого теста.	1. *Просмотр журналов*, стр. 10-14, по поводу любых кодов ошибки 0304, появляющихся одновременно с данным сообщением. 2. Найдите все коды ошибки, появляющиеся одновременно с кодом 0304. 3. *Просмотр сообщений об ошибке низкого уровня*, стр. 10-16, если вы не найдете коды ошибки, появляющиеся одновременно с кодом 0304. 4. Выполните действия по устранению ошибки в соответствии с ее кодом.

Код ошибки: 0307

Попытка работы на неинициализированном приборе (x).
x = название механизма

Возможная причина	Действия по устранению
Неисправность указанного механизма.	1. *Просмотр журналов*, стр. 10-14, по поводу любых кодов ошибки 0304, появляющихся одновременно с данным сообщением. 2. Найдите все коды ошибки, появляющиеся одновременно с кодом 0304. 3. *Просмотр сообщений об ошибке низкого уровня*, стр. 10-16, если вы не найдете коды ошибки, появляющиеся одновременно с кодом 0304. 4. Выполните действия по устранению ошибки в соответствии с ее кодом.

Код ошибки: 0308

Тест (x) отменен из-за механической неисправности.
x = тип теста

Возможная причина	Действия по устранению
Неисправность механизма, связанная с параметром, требуемым для обработки теста заданного типа.	1. *Просмотр журналов*, стр. 10-14, по поводу любых кодов ошибки 0304, появляющихся одновременно с данным сообщением. 2. Найдите все коды ошибки, появляющиеся одновременно с кодом 0304. 3. *Просмотр сообщений об ошибке низкого уровня*, стр. 10-16, если вы не найдете коды ошибки, появляющиеся одновременно с кодом 0304.

Регистрация МИ в Росздравнадзоре
www.nevacert.ru | info@nevacert.ru

Возможная причина	Действия по устранению
	4. Выполните действия по устранению ошибки в соответствии с ее кодом.

Код ошибки: 0310

Невозможно выполнить исследование, неисправность пипеттора образцов над чашкой для образцов/пробиркой.

Возможная причина	Действия по устранению
• Тест не обработан из-за пипеттора образца, оставленного в чашечке для образцов или пробирке по следующей причине: – Пользователь выбрал останов аналитического модуля. **или** – Повреждение пипеттора.	1. Запустите аналитический модуль, чтобы вынуть иглу из чашечки для образцов или пробирки. См. *Запуск аналитического модуля и/или податчика образцов*, стр. 5-15. 2. Если ошибка остается, обратитесь в местную службу технической поддержки для устранения неисправности механизма.
• Неисправность механизма.	Обратитесь в местную службу технической поддержки для устранения неисправности механизма.

Код ошибки: 0311

Невозможно выполнить исследование, неисправность компонента податчика образцов.

Возможная причина	Действия по устранению
Неисправность компонента податчика образцов, образец не может быть доставлен в место аспирации.	1. *Просмотр журналов*, стр. 10-14, по поводу любых кодов ошибки 0304, появляющихся одновременно с данным сообщением. 2. Найдите все коды ошибки, появляющиеся одновременно с кодом 0304. 3. *Просмотр сообщений об ошибке низкого уровня*, стр. 10-16, если вы не найдете коды ошибки, появляющиеся одновременно с кодом 0304. 4. Выполните действия по устранению ошибки в соответствии с ее кодом.

Код ошибки: 0312

(x) выполняется в течение (y) часов и будет отменен через (z) часов.
x = название процедуры
y = количество часов
z = количество часов

Возможная причина	Действия по устранению
Выполняется процедура технического обслуживания или диагностики, требуется вмешательство оператора.	1. Процедура технического обслуживания или диагностики должна быть успешно завершена. 2. Нажмите **Готово**.

Код ошибки: 0314

Контрольная точка исключена.

Регистрация МИ в Росздравнадзоре
www.nevacert.ru | info@nevacert.ru

Возможная причина	Действия по устранению
Пользователь исключил точку контроля, данные загружены в журнал КК.	Сообщение о состоянии системы. Действий по устранению неисправности не требуется.

Код ошибки: 0315

Контрольная точка исключена системой.

Возможная причина	Действия по устранению
Система исключила точку контроля, данные загружены в журнал КК.	Сообщение о состоянии системы. Действий по устранению неисправности не требуется.

Код ошибки: 0316

Произведена попытка активации соленоида дверцы воронки РЯ.

Возможная причина	Действия по устранению
Произведена попытка активации соленоида, позволяющего РЯ упасть из верхней воронки в нижнюю.	Сообщение о состоянии системы. Действий по устранению неисправности не требуется.

Код ошибки: 0317

Аналитический модуль остановлен, в реакционном треке не обнаружены РЯ.

Возможная причина	Действия по устранению
Ресурс РЯ (реакционной ячейки) пуст.	1. Пополните РЯ и обновите ресурсы (*i*1000SR). 2. Запустите аналитический модуль. См. *Запуск аналитического модуля и/или податчика образцов*, стр. 5-15.

Код ошибки: 0318

Не удалось выполнить дополнительную промывку.

Возможная причина	Действия по устранению
• Ошибка соединения.	1. *Просмотр журналов*, стр. 10-14, для любых кодов ошибки, появляющихся одновременно с данным сообщением. 2. Выполните действия по устранению ошибки в соответствии с ее кодом.
• Не удалось подтвердить успешную дополнительную промывку.	Обратитесь в местную службу технической поддержки для устранения сбоя оборудования. Предоставьте информацию о действиях, которые вы пытались произвести, когда появилась ошибка.

Код ошибки: 0319

Сбой в работе индукционного нагревателя.

Возможная причина	Действия по устранению
Сбой оборудования.	1. *Просмотр журналов*, стр. 10-14, для любых кодов ошибки 5394 или 5395, появляющихся одновременно с данным сообщением. 2. Выполните действия по устранению ошибки в соответствии с ее кодом.

Регистрация МИ в Росздравнадзоре
www.nevacert.ru | info@nevacert.ru

Код ошибки: 0320

Ошибка индукционного нагревателя. Прервано дозирование промыв. буфера.

Возможная причина	Действия по устранению
Помпа буфера перестала вращаться во время выполнения промывки с индукционным нагревом промывающего буфера.	1. *Просмотр журналов*, стр. 10-14, для любых кодов ошибки 5503, появляющихся одновременно с данным сообщением. 2. Выполните действия по устранению ошибки в соответствии с ее кодом.

Код ошибки: 0350

Невозможно выполнить исследование, не работает лампа.

Возможная причина	Действия по устранению
Произошла ошибка оптики или лампы до или во время обработки данного теста.	1. *Просмотр журналов*, стр. 10-14, по поводу любых кодов ошибки категории 6500, появляющихся одновременно с данным сообщением. 2. *Просмотр сообщений об ошибке низкого уровня*, стр. 10-16, если кодов ошибки категории 6500 не обнаружено. 3. Выполните действия по устранению ошибки в соответствии с ее кодом.

Код ошибки: 0351

Невозможно выполнить исследование, в водяной бане низкий уровень воды или температура вне диапазона допустимых значений.

Возможная причина	Действия по устранению
Произошла ошибка уровня или температуры в водяной бане при обработке теста.	1. *Просмотр журналов*, стр. 10-14, по поводу кодов ошибки уровня или температуры в водяной бане, появляющихся одновременно с данным сообщением. 2. *Просмотр сообщений об ошибке низкого уровня*, стр. 10-16, если кодов ошибки категории уровня или температуры в водяной бане не обнаружено. 3. Выполните действия по устранению ошибки в соответствии с ее кодом.

Код ошибки: 0352

Невозможно выполнить исследование из-за предыдущей ошибки аналитического модуля.

Возможная причина	Действия по устранению
Тест не обработан в связи с наличием предыдущей ошибки аналитического модуля.	1. *Просмотр журналов*, стр. 10-14, по поводу любых кодов ошибки, появляющихся одновременно с данным сообщением. 2. *Просмотр сообщений об ошибке низкого уровня*, стр. 10-16, если кодов ошибки не обнаружено.

Регистрация МИ в Росздравнадзоре
www.nevacert.ru | info@nevacert.ru

Возможная причина	Действия по устранению
	3. Выполните действия по устранению ошибки в соответствии с ее кодом.

Код ошибки: 0353

Система сконфигурирована для работы в режиме демонстрации.

Возможная причина	Действия по устранению
Неисправность механизма: • Плата ЦП сконфигурирована для работы в режиме демонстрации.	Обратитесь в местную службу технической поддержки для устранения неисправности механизма.

Код ошибки: 0400

Контрольная точка исключена системой, вне диапазона стандартного отклонения (x).
x = диапазон стандартного отклонения.

Возможная причина	Действия по устранению
Контрольная точка исключена. Значение находится вне диапазона стандартного отклонения, сконфигурированного системой, данные загружены в журнал КК.	1. Проверьте, чтобы был исследован правильный уровень. 2. Действия по устранению см. в гл. Наблюдаемые проблемы. См. *Значения контрольных образцов вне диапазона (система c)*, стр. 10-557. См. *Значения контрольных образцов вне диапазона (система i)*, стр. 10-570. 3. После выполнения действий по устранению исследуйте тот же уровень контроля.

Код ошибки: 0401

Системный КК задерживает тест (x) на аналитическом модуле (y).
x = название теста
y = номер аналитического модуля (1-4)

Возможная причина	Действия по устранению
Эта функция в настоящее время недоступна.	Сообщение о состоянии системы. Действий по устранению неисправности не требуется.

Код ошибки: 0402

Активировано правило Вестгарда (x) для теста (y).
x = название правила Вестгарда
y = название теста

Возможная причина	Действия по устранению
Для конкретного теста активировано правило Вестгарда, информация загружена в журнал КК.	Сообщение о состоянии системы. Действий по устранению неисправности не требуется.

Код ошибки: 0403

Деактивировано правило Вестгарда (x) для теста (y).
x = название правила Вестгарда
y = название теста

Регистрация МИ в Росздравнадзоре
www.nevacert.ru | info@nevacert.ru

Возможная причина	Действия по устранению
Для конкретного теста деактивировано правило Вестгарда, информация загружена в журнал КК.	Сообщение о состоянии системы. Действий по устранению неисправности не требуется.

Код ошибки: 0404

Правило Вестгарда (x) для теста (y) изменено на "Ошибка".
x = название правила Вестгарда
y = название теста

Возможная причина	Действия по устранению
Для конкретного теста правило Вестгарда изменено с "Предупреждение" на "Ошибка", информация загружена в журнал КК.	Сообщение о состоянии системы. Действий по устранению неисправности не требуется.

Код ошибки: 0405

Правило Вестгарда (x) для теста (y) изменено на "Предупреждение".
x = название правила Вестгарда
y = название теста

Возможная причина	Действия по устранению
Для конкретного теста правило Вестгарда изменено с "Ошибка" на "Предупреждение", информация загружена в журнал КК.	Сообщение о состоянии системы. Действий по устранению неисправности не требуется.

Код ошибки: 0406

Конфигурация контроля, первоначальные данные.

Возможная причина	Действия по устранению
Конфигурация контроля отредактирована для заданного уровня контроля, информация загружена в журнал КК.	Сообщение о состоянии системы. Действий по устранению неисправности не требуется.

Код ошибки: 0407

Конфигурация контроля, текущие данные.

Возможная причина	Действия по устранению
Конфигурация контроля отредактирована для заданного уровня контроля, информация загружена в журнал КК.	Сообщение о состоянии системы. Действий по устранению неисправности не требуется.

Код ошибки: 0408

Контрольная точка включена.

Возможная причина	Действия по устранению
Пользователь включил точку контроля, данные загружены в журнал КК.	Сообщение о состоянии системы. Действий по устранению неисправности не требуется.

Код ошибки: 0409

Для теста (x) номер (y) изменены единицы измерения. Существующие значения КК будут исключены из графика данных КК.
x = название теста
y = номер теста

Регистрация МИ в Росздравнадзоре
www.nevacert.ru | info@nevacert.ru

Возможная причина	Действия по устранению
Единицы измерения, использованные в результатах отчета по указанному тесту, были изменены. Все результаты КК по предыдущим единицам будут исключены из графика данных КК Леви-Дженнингса. Исключенные данные не используются в анализе Вестгарда.	Сообщение о состоянии системы. Действий по устранению неисправности не требуется.

Код ошибки: 0410

(x) результат удален для №ОБР (y), тест/результат (z).
x = идентификационный № пользователя
y = № образца
z = тест/результат

Возможная причина	Действия по устранению
Опция ограничения удаления включена. Результат пациента был удален пользователем с уровнем доступа системного администратора или выше.	Сообщение о состоянии системы. Действий по устранению неисправности не требуется.

Код ошибки: 0411

Системный КК разблокирует тест (x) на аналитическом модуле (y).
x = название теста
y = номер аналитического модуля (1-4)

Возможная причина	Действия по устранению
Эта функция в настоящее время недоступна.	Сообщение о состоянии системы. Действий по устранению неисправности не требуется.

Код ошибки: 0412

Оператор задерживает тест (x) на аналитическом модуле (y).
x = название теста
y = номер аналитического модуля (1-4)

Возможная причина	Действия по устранению
Эта функция в настоящее время недоступна.	Сообщение о состоянии системы. Действий по устранению неисправности не требуется.

Код ошибки: 0413

Оператор разблокирует тест (x) на аналитическом модуле (y).
x = название теста
y = номер аналитического модуля (1-4)

Возможная причина	Действия по устранению
Эта функция в настоящее время недоступна.	Сообщение о состоянии системы. Действий по устранению неисправности не требуется.

Код ошибки: 0414

Предупреждение (x) по контролю Вестгарда для реагента в позиции (y).
x = название теста, название контроля, уровень контроля, символическое название правила Вестгарда
y = позиция реагента

Регистрация МИ в Росздравнадзоре
www.nevacert.ru | info@nevacert.ru

Возможная причина	Действия по устранению
Контроль получил предупреждающий флажок Вестгарда.	1. Пересмотрите результаты КК по конкретному контролю. 2. Действия по устранению см. в гл. Наблюдаемые проблемы. См. *Значения контрольных образцов вне диапазона (система c)*, стр. 10-557. См. *Значения контрольных образцов вне диапазона (система i)*, стр. 10-570. 3. После выполнения действий по устранению исследуйте тот же уровень контроля.

Код ошибки: 0415

Системный КК исключает результат, активировано правило Вестгарда (x).
x = название правила Вестгарда

Возможная причина	Действия по устранению
Эта функция в настоящее время недоступна.	Сообщение о состоянии системы. Действий по устранению неисправности не требуется.

Код ошибки: 0416

Ошибка (x) контроля Вестгарда для реагента в позиции (y).
x = название теста, название контроля, уровень контроля, символическое название правила Вестгарда
y = позиция реагента

Возможная причина	Действия по устранению
Контроль получил флажок ошибки по Вестгарду.	1. Пересмотрите результаты КК по конкретному контролю. 2. Действия по устранению см. в гл. Наблюдаемые проблемы. См. *Значения контрольных образцов вне диапазона (система c)*, стр. 10-557. См. *Значения контрольных образцов вне диапазона (система i)*, стр. 10-570. 3. После выполнения действий по устранению исследуйте тот же уровень контроля.

Код ошибки: 0417

Ошибка (x) диапазона контроля для реагента в позиции (y).
x = название теста, название контроля, уровень контроля
y = позиция реагента

Возможная причина	Действия по устранению
Контроль получил ошибку диапазона контроля.	1. Пересмотрите результаты КК по конкретному контролю. 2. Действия по устранению см. в гл. Наблюдаемые проблемы. См. *Значения контрольных образцов вне диапазона (система c)*, стр. 10-557.

Регистрация МИ в Росздравнадзоре
www.nevacert.ru | info@nevacert.ru

Возможная причина	Действия по устранению
	См. *Значения контрольных образцов вне диапазона (система i)*, стр. 10-570. 3. После выполнения действий по устранению исследуйте тот же уровень контроля.

Код ошибки: 0418

Лот (x) контроля (y) является лотом по умолчанию.
x = номер лота контроля по умолчанию
y = название контроля

Возможная причина	Действия по устранению
Конфигурация контроля отредактирована для заданного уровня контроля, информация загружена в журнал КК.	Сообщение о состоянии системы. Действий по устранению неисправности не требуется.

Код ошибки: 0419

Изменены параметры списка по Вестгарду.

Возможная причина	Действия по устранению
Изменено описание временного диапазона по Вестгарду для режима "Работа". Выполнено действие представителем Abbott по запросу заказчика.	Сообщение о состоянии системы. Действий по устранению неисправности не требуется.

Код ошибки: 0420

Включена опция автоматического исключения ввиду ошибки по Вестгарду.

Возможная причина	Действия по устранению
Изменена опция автоматического исключения ввиду ошибки по Вестгарду с НЕВЕРНО на ВЕРНО. Выполнено действие представителем Abbott по запросу заказчика.	Сообщение о состоянии системы. Действий по устранению неисправности не требуется.

Код ошибки: 0421

Удалена опция автоматического исключения ввиду ошибки по Вестгарду.

Возможная причина	Действия по устранению
Изменена опция автоматического исключения ввиду ошибки по Вестгарду с ВЕРНО на НЕВЕРНО. Выполнено действие представителем Abbott по запросу заказчика.	Сообщение о состоянии системы. Действий по устранению неисправности не требуется.

Код ошибки: 0422

Активирована опция автоматического исключения при результатах контроля за пределами (x) СКО.
x = диапазон стандартного отклонения

Возможная причина	Действия по устранению
Изменен диапазон стандартного отклонения по Вестгарду или статистические критерии накопления изменены с НЕВЕРНО на ВЕРНО. Выполнено действие представителем Abbott по запросу заказчика.	Сообщение о состоянии системы. Действий по устранению неисправности не требуется.

Регистрация МИ в Росздравнадзоре
www.nevacert.ru | info@nevacert.ru

Код ошибки: 0423

Деактивирована опция автоматического исключения при результатах контроля за пределами (x) СКО.
x = диапазон стандартного отклонения

Возможная причина	Действия по устранению
Изменен диапазон стандартного отклонения по Вестгарду или статистические критерии накопления изменены с ВЕРНО на НЕВЕРНО. Выполнено действие представителем Abbott по запросу заказчика.	Сообщение о состоянии системы. Действий по устранению неисправности не требуется.

Код ошибки: 0424

Не разрешено снижение границ для лотов или уровней.

Возможная причина	Действия по устранению
Изменены диапазоны конфигурации контроля по Вестгарду до меньшего размера. Выполнено действие представителем Abbott по запросу заказчика.	Сообщение о состоянии системы. Действий по устранению неисправности не требуется.

Код ошибки: 0425

Временной интервал КК истек: контроль (x) уровня (y) для теста (z). Загрузите заданный контроль.
x = название контроля
y = название уровня контроля
z = название теста

Возможная причина	Действия по устранению
• Превышен сконфигурированный временной интервал КК.	Исследуйте заданный(е) контроль(и).
• Сконфигурированный временной интервал КК для предыдущего лота контроля все еще активен.	Проверьте, чтобы сконфигурированный временной интервал КК для всех предыдущих лотов контроля был равен нулю.

Код ошибки: 0426

Интервал подсчета тестов КК истек: контроль (x) уровня (y) для теста (z). Загрузите заданный контроль.
x = название контроля
y = название уровня контроля
z = название теста

Возможная причина	Действия по устранению
Превышен сконфигурированный интервал подсчета тестов КК.	Исследуйте заданный(е) контроль(и).

Код ошибки: 0428

Не создан запрос на автоматический КК, контроль (x), лот (y) просрочен.
x = название контроля
y = номер лота контроля

Возможная причина	Действия по устранению
Контрольный материал просрочен.	Сообщение о состоянии системы. Действий по устранению неисправности не требуется.

Регистрация МИ в Росздравнадзоре
www.nevacert.ru | info@nevacert.ru

Код ошибки: 0500

Оператор выбрал "Стоп" для податчика образцов.

Возможная причина	Действия по устранению
Невозможно выполнить команду мотора, поскольку пользователь выбрал останов.	Запустите податчик образцов, если причина для останова больше не существует. См. *Запуск аналитического модуля и/или податчика образцов*, стр. 5-15.

Код ошибки: 0501

Начинается самотестирование при включении (POST) на модуле (x).
x = номер модуля (0-4)

Возможная причина	Действия по устранению
Начинается самотестирование при включении (POST) на заданном модуле.	Сообщение о состоянии системы. Действий по устранению неисправности не требуется.

Код ошибки: 0502

Изменены параметры оптики.

Возможная причина	Действия по устранению
Оптические значения для линейности или нормализации были изменены пользователем.	Сообщение о состоянии системы. Действий по устранению неисправности не требуется.

Код ошибки: 0503

Отключение системного компьютерного блока (SCC).

Возможная причина	Действия по устранению
Корректное отключение системного компьютерного блока.	Сообщение о состоянии системы. Никаких действий не требуется.

Код ошибки: 0504

Пользователь (x) зарегистрировался.
x = имя пользователя

Возможная причина	Действия по устранению
Указанный пользователь успешно зарегистрирован в системном компьютерном блоке.	Сообщение о состоянии системы. Действий по устранению неисправности не требуется.

Код ошибки: 0505

Изменения конфигурации вступят в силу при следующем включении компьютерного блока.

Возможная причина	Действия по устранению
Отредактирована конфигурация последовательного порта.	*Включение и выключение питания компьютерного блока*, стр. 5-5, чтобы новая конфигурация вступила в силу.

Код ошибки: 0506

Удалено правило повторного тестирования (x) для теста под номером (y), так как тест, назначенный для этого правила, был удален.
x = название правила повторного тестирования
y = номер теста

Регистрация МИ в Росздравнадзоре
www.nevacert.ru | info@nevacert.ru

Возможная причина	Действия по устранению
Тест, необходимый для правила повторного тестирования, был удален.	Переустановите удаленный тест и заново задайте правило повторного тестирования, если оно необходимо.

Код ошибки: 0507

Десятичный знак изменен с (x) на (y). Сконфигурируйте сервер так, чтобы он поддерживал этот формат числа.
x = использовавшийся ранее знак
y = новый знак

Возможная причина	Действия по устранению
Символ, использовавшийся в качестве десятичного знака, был изменен в окне конфигурации SCC. **ПРИМЕЧАНИЕ:** Данные, сгенерированные до этого изменения, не поддерживают новый формат. Все данные, сгенерированные после этого изменения, используют новый формат.	Сообщение о состоянии системы. Действий по устранению неисправности не требуется.

Код ошибки: 0508

Группа (x) удалена, переполнение базы несохраненных результатов.
x = название группы

Возможная причина	Действия по устранению
Количество несохраненных результатов максимально.	Сохраните или удалите несохраненные результаты пациента, контроли качества и исключения, существующие в системе.

Код ошибки: 0509

Несохраненные результаты пациента занимают 90 процентов емкости. Сохраните результаты пациента или удалите исключения пациента.

Возможная причина	Действия по устранению
Несохраненные результаты занимают 90% емкости системы.	Сохраните или удалите несохраненные результаты пациента, контроли качества и исключения, существующие в системе.

Код ошибки: 0510

Выполнено резервное копирование системы.

Возможная причина	Действия по устранению
Выполнена процедура резервного копирования системы.	Сообщение о состоянии системы. Действий по устранению неисправности не требуется.

Код ошибки: 0511

Разделитель тысячного разряда изменен с (x) на (y). Сконфигурируйте сервер так, чтобы он поддерживал этот формат числа.
x = использовавшийся ранее знак
y = новый знак

Регистрация МИ в Росздравнадзоре
www.nevacert.ru | info@nevacert.ru

Возможная причина	Действия по устранению
Символ, использовавшийся в качестве разделителя тысячного разряда, был изменен в окне конфигурации SCC. **ПРИМЕЧАНИЕ:** Данные, сгенерированные до этого изменения, не поддерживают новый формат. Все данные, сгенерированные после этого изменения, используют новый формат.	Сообщение о состоянии системы. Действий по устранению неисправности не требуется.

Код ошибки: 0512

Восстановление системы (x) выполнено.
x = название резервной копии

Возможная причина	Действия по устранению
Запрошенное восстановление выполнено.	Сообщение о состоянии системы. Если данные резервной копии не были восстановлены, обратитесь в местную службу технической поддержки.

Код ошибки: 0513

Пользователь вручную отменил калибровочную кривую.

Возможная причина	Действия по устранению
Пользователь вручную отменил калибровочную кривую.	Сообщение о состоянии системы. Действий по устранению неисправности не требуется.

Код ошибки: 0514

Контроль (x) исключен системой, вне диапазона стандартного отклонения (y).
x = название контроля, уровень контроля, название теста
y = диапазон стандартного отклонения

Возможная причина	Действия по устранению
Контрольная точка исключена. Значение находится вне диапазона стандартного отклонения, сконфигурированного системой, данные загружены в журнал КК.	1. Проверьте, чтобы был исследован правильный уровень. 2. Действия по устранению см. в гл. Наблюдаемые проблемы. См. *Значения контрольных образцов вне диапазона (система c)*, стр. 10-557. См. *Значения контрольных образцов вне диапазона (система i)*, стр. 10-570. 3. После выполнения действий по устранению исследуйте тот же уровень контроля.

Код ошибки: 0515

Контроль (x) исключен системой, применено правило Вестгарда (y).
x = название контроля, название уровня контроля, название теста
y = название правила

Возможная причина	Действия по устранению
Опция автоматического исключения активна и точка контроля не выполняет заданное правило Вестгарда.	Сообщение о состоянии системы. Действий по устранению неисправности не требуется.

Регистрация МИ в Росздравнадзоре
www.nevacert.ru | info@nevacert.ru

Возможная причина	Действия по устранению
Точка контроля не используется в статистическом анализе.	

Код ошибки: 0516

Для приостановки модуля потребуется (x) минут. Вы действительно хотите приостановить выбранные модули?
x = количество минут

Возможная причина	Действия по устранению
Пользователь выбрал приостановку аналитического модуля, в то время как тест был запланирован или выполнялся.	Для приостановки аналитического модуля выберите **OK**. **или** Если вы не хотите приостановить аналитический модуль, выберите **Cancel (Отмена)**.

Код ошибки: 0517

Системные установки времени и/или даты были изменены.

Возможная причина	Действия по устранению
Системное время, дата или конфигурации перехода на летнее время были изменены.	Сообщение о состоянии системы. Действий по устранению неисправности не требуется.

Код ошибки: 0518

Не загружайте калибраторы, КК, приоритетные образцы и не оставляйте свободные позиции в штативе при тестировании группы без штрих-кода.

ВАЖНО: Загрузка любых из указанных образцов приведет к присвоению некорректного номера данному образцу и каждому последующему образцу.

Возможная причина	Действия по устранению
Информационное сообщение с указанием пользователю не загружать калибраторы, контроли, приоритетные образцы и не оставлять свободные позиции в штативе при тестировании группы без штрих-кода.	Сообщение о состоянии системы. Действий по устранению неисправности не требуется.

Код ошибки: 0519

Архивирование данных выполнено.

Возможная причина	Действия по устранению
Запрошенная процедура архивирования данных успешно выполнена.	Сообщение о состоянии системы. Действий по устранению неисправности не требуется.

Код ошибки: 0520

Системный язык изменен на (x) пользователем (y).
x = язык
y = идентификационный № пользователя

Возможная причина	Действия по устранению
Системный язык был изменен в окне конфигурирования системного компьютерного блока.	Сообщение о состоянии системы. Действий по устранению неисправности не требуется.

Код ошибки: 0521

Архивирование данных отменено.

Регистрация МИ в Росздравнадзоре
www.nevacert.ru | info@nevacert.ru

Возможная причина	Действия по устранению
При архивировании данных была выбрана кнопка Cancel (Отмена) на индикаторе состояния.	Сообщение о состоянии системы. Действий по устранению неисправности не требуется.

Код ошибки: 0522

Изменено правило повторного тестирования (x) для теста под номером (y), так как тест, назначенный для этого правила, был удален.
x = номер правила повторного тестирования
y = номер теста

Возможная причина	Действия по устранению
Тест, необходимый для правила повторного тестирования, был удален.	Сообщение о состоянии системы. Действий по устранению неисправности не требуется.

Код ошибки: 0523

Чтобы изменения модуля вступили в силу, компьютерный блок отключится.

Возможная причина	Действия по устранению
Выполнено изменение конфигурации модуля. Система автоматически отключается.	Сообщение о состоянии системы. Действий по устранению неисправности не требуется.

Код ошибки: 0524

Неполная конфигурация модуля, система выключается.

Возможная причина	Действия по устранению
В окне начальной конфигурации модуля выбрана кнопка Cancel (Отмена).	1. Повторите начальное конфигурирование модуля после перезагрузки системы. 2. Выберите **Done (Готово)**.

Код ошибки: 0525

Выполнено автоматическое обновление экрана.

Возможная причина	Действия по устранению
Окно было автоматически обновлено по истечении 2-часового периода бездействия.	Сообщение о состоянии системы. Действий по устранению неисправности не требуется.

Код ошибки: 0526

Пустой лоток обнаружен в боксе (x).
x = номер бокса, содержащего пустой лоток

Возможная причина	Действия по устранению
• Пустой лоток был загружен в бокс.	Сообщение о состоянии системы. Действий по устранению неисправности не требуется.
• Неисправность механизма: – Датчик штатива/лотка	Обратитесь в местную службу технической поддержки для устранения неисправности механизма.

Код ошибки: 0527

Количество несохраненных результатов контроля достигло допустимого предела. Новые заказы не будут приниматься.

Регистрация МИ в Росздравнадзоре
www.nevacert.ru | info@nevacert.ru

Возможная причина	Действия по устранению
Количество несохраненных результатов контроля достигло допустимого предела.	Удалите или сохраните результаты КК, исключения или заказы в статусе ожидания.

Код ошибки: 0528

Несохраненные результаты контроля занимают 90 процентов емкости. Сохраните результаты контроля или удалите исключения.

Возможная причина	Действия по устранению
Несохраненные результаты контроля занимают 90% емкости системы.	1. Сохраните или удалите несохраненные результаты контроля, существующие в системе. 2. Удалите сохраненные в системе исключения.

Код ошибки: 0529

Модуль системы *c* включен.

Возможная причина	Действия по устранению
Пользователь включил питание модуля или модуль был включен после сбоя питания.	Сообщение о состоянии системы. Действий по устранению неисправности не требуется.

Код ошибки: 0530

Задержите отбор образца (x).
x = № образца

Возможная причина	Действия по устранению
Выбрана задержка для образца, находящегося в статусе ожидания.	1. Для задержки образца выберите **OK**. 2. Подождите, пока индикатор РПО не загорится, сигнализируя о том, что образец можно удалить.

Код ошибки: 0531

Для штатива (x), позиция (y) не обнаружены заказы на тесты.
x = № штатива или карусели
y = положение штатива или карусели

Возможная причина	Действия по устранению
Пробирка со штрих-кодом, просканированная податчиком образцов, не содержит заказов в статусе ожидания.	Разместите заказ для образца в штатив.
Образец с начальным № образца или начальным № штатива/позицией группы был загружен в приоритетный бокс РПО.	Обработка группы в приоритетном боксе РПО не поддерживается. Загрузите образец в обычный бокс РПО.
Образец с начальным № образца для группы был получен из расширения РПО.	Обработка группы с расширением РПО не поддерживается. Загрузите образец в обычный бокс РПО.

Код ошибки: 0532

Задержанный запрос отменен, образец отсутствует.

Возможная причина	Действия по устранению
Образец был удален из системы.	Сообщение о состоянии системы. Действий по устранению неисправности не требуется.

Регистрация МИ в Росздравнадзоре
www.nevacert.ru | info@nevacert.ru

Код ошибки: 0534

Задержите отбор образца (x) в боксе (y).
x = № образца
y = номер бокса

Возможная причина	Действия по устранению
Выбрана задержка для образца, находящегося в обработке в РПО.	1. Для задержки образца выберите **OK**. 2. Подождите, пока индикатор РПО не загорится, сигнализируя о том, что образец можно удалить.

Код ошибки: 0535

Количество тестов калибраторов достигло допустимого предела. Новые заказы на калибровки приниматься не будут.

Возможная причина	Действия по устранению
Количество несохраненных результатов калибровки достигло допустимого предела.	Удалите исключения калибратора или заказы в статусе ожидания, или подождите, пока не завершатся калибровки, находящиеся в работе.

Код ошибки: 0536

Не найдены никакие базы данных. Будет создана новая база данных. Подождите появления исходного экрана (до 5 минут).

Возможная причина	Действия по устранению
База данных не существует, будет создана новая база данных.	Сообщение о состоянии системы. Действий по устранению неисправности не требуется.

Код ошибки: 0537

Нештатное выключение компьютерного блока. Удалите образцы из штатива, если он находится в транспортере штативов РПО.

Возможная причина	Действия по устранению
Работа основного источника питания компьютерного блока была прервана, что привело к нештатному отключению.	1. Удалите штатив(ы) образцов из транспортера штативов и держателя(ей) штативов. Если штатив расположен в штативе РПО, см. *Удаление штатива(ов) образцов из транспортера штативов и держателя(ей) штативов (РПО - кроме c4000/i1000SR /ci4100)*, стр. 10-713. Если штатив расположен в штативе РПО, см. *Удаление штатива(ов) образцов из транспортера штативов и зоны аспирации (РПО - c4000/ i1000SR/ci4100)*, стр. 10-714. 2. Определите причину сбоя питания и устраните проблему.

Код ошибки: 0538

Статус РПО офлайн. Удалите образцы из штатива, если он находится в транспортере штативов.

Регистрация МИ в Росздравнадзоре
www.nevacert.ru | info@nevacert.ru

Возможная причина	Действия по устранению
Работа основного источника питания РПО была прервана, когда модуль находился в статусе "Плановая пауза" или "В работе".	1. Удалите образцы из штатива, если он находится в транспортере штативов. См. *Удаление штатива(ов) образцов из транспортера штативов и держателя(ей) штативов (РПО - кроме c4000/i1000SR /ci4100)*, стр. 10-713. См. *Удаление штативa(ов) образцов из транспортера штативов и зоны аспирации (РПО - c4000/i1000SR/ci4100)*, стр. 10-714. 2. Определите причину сбоя питания и устраните проблему. 3. *Включение аналитического модуля и/или податчика образцов*, стр. 5-7

Код ошибки: 0540

Разведение для теста номер (y) было модифицировано или удалено. Правило повторного тестирования (x) может оказаться недействительным.
x = номер правила повторного тестирования
y = номер теста

Возможная причина	Действия по устранению
Разведение теста, используемое в правиле повторного тестирования, было удалено из файла параметров теста.	Просмотрите сконфигурированные правила повторного тестирования и определите, что необходимо - изменить существующее правило или создать новое. См. *Просмотр настроек теста*, стр. 2-97.

Код ошибки: 0542

Невозможно выполнить исследование, набор реагентов недоступен.

Возможная причина	Действия по устранению
Пользователь выбрал выгрузку набора реагентов, в котором находятся тесты, запланированные к обработке.	Загрузите требуемый набор реагентов. См. *Загрузка реагентов в РПО (i1000SR)*, стр. 5-179.

Код ошибки: 0544

Номер (x) теста (y) был изменен (z).
x = название теста
y = номер теста
z = № оператора

Возможная причина	Действия по устранению
Параметр теста был редактирован.	Сообщение о состоянии системы. Действий по устранению неисправности не требуется.

Код ошибки: 0545

Создан расчетный тест (x) номер (y).
x = название теста
y = номер теста

Регистрация МИ в Росздравнадзоре
www.nevacert.ru | info@nevacert.ru

Возможная причина	Действия по устранению
Расчетный тест был автоматически создан при инсталляции теста.	Сообщение о состоянии системы. Действий по устранению неисправности не требуется.

Код ошибки: 0546

Панель (x) создана.
x = название панели

Возможная причина	Действия по устранению
Название панели было автоматически создано при инсталляции теста.	Сообщение о состоянии системы. Действий по устранению неисправности не требуется.

Код ошибки: 0547

Для теста (x) номер (y) было создано правило повторного тестирования.
x = название теста
y = номер теста

Возможная причина	Действия по устранению
Правило повторного тестирования было автоматически создано при инсталляции теста.	Сообщение о состоянии системы. Действий по устранению неисправности не требуется.

Код ошибки: 0548

Пополненный запас РЯ и обновленные ресурсы.

Возможная причина	Действия по устранению
РЯ были добавлены в воронку, ресурсы обновлены.	Сообщение о состоянии системы. Действий по устранению неисправности не требуется.

Код ошибки: 0550

Промывка кювет не выполнена, неисправность механизма или пользователь нажал "Стоп". Немедленно выполните процедуру промывки кювет.

Возможная причина	Действия по устранению
• Пользователь выбрал останов.	Как только причина останова будет устранена, перезапустите тест. **или** Выполните процедуру техобслуживания ***по необходимости*** для промывки кювет, если тест не будет запускаться в самое ближайшее время. Кюветы нельзя оставлять грязными на долгое время. См. *6052 Промывка кювет*, стр. 9-41.
• Неисправность механизма.	1. *Просмотр журналов*, стр. 10-14, по поводу любых кодов ошибки, появляющихся одновременно с данным сообщением. 2. *Просмотр сообщений об ошибке низкого уровня*, стр. 10-16, если кодов ошибки не обнаружено. 3. Выполните действия по устранению ошибки в соответствии с ее кодом. 4. Если тест не будет запускаться в самое ближайшее время, выполните процедуру техобслуживания ***по необходимости*** для промывки кювет, как только прибор снова

Регистрация МИ в Росздравнадзоре
www.nevacert.ru | info@nevacert.ru

Возможная причина	Действия по устранению
	будет в рабочем состоянии. Кюветы нельзя оставлять грязными на долгое время. См. *6052 Промывка кювет*, стр. 9-41.

Код ошибки: 0551

Для теста (x) номер (y) БХ изменены единицы измерения. Существующие значения КК будут исключены из графика данных КК.
x = название теста
y = номер теста

Возможная причина	Действия по устранению
Единицы измерения, использованные в результатах отчета по указанному тесту, были изменены. Все результаты КК по предыдущим единицам будут исключены из графика данных КК Леви-Дженнингса. Исключенные данные не используются в анализе Вестгарда.	Сообщение о состоянии системы. Действий по устранению неисправности не требуется.

Код ошибки: 0552

Обновление программы ПЗУ ЦП модуля системы *c* выполнено. Выполните цикл питания модуля для завершения процесса обновления.

Возможная причина	Действия по устранению
Система произвела обновление программы ПЗУ ЦП модуля системы *c*, необходимое для обновления ПО ARCHITECT.	*Выключение и включение аналитического модуля и/или податчика образцов*, стр. 5-14.

Код ошибки: 0553

Обновление программы ПЗУ DAQ модуля системы *c* выполнено. Выполните цикл питания модуля для завершения процесса обновления.

Возможная причина	Действия по устранению
Система произвела обновление программы ПЗУ DAQ модуля системы *c*, необходимое для обновления ПО ARCHITECT.	*Выключение и включение аналитического модуля и/или податчика образцов*, стр. 5-14.

Код ошибки: 0554

Набор реагентов, определенный пользователем, был исключен из (x), при сканировании обнаружен новый тип сегмента.
x = сегмент и положение карусели реагентов

Возможная причина	Действия по устранению
Был отсканирован новый сегмент устройства подачи реагентов с меньшим количеством позиций, чем у предыдущего сегмента в этом положении. Реагент без штрих-кода был назначен для позиции, которой больше не существует.	Задайте новую позицию для реагента без штрих-кода. См. *Загрузка реагентов без штрих-кода (c4000)*, стр. 5-140. См. *Загрузка реагентов без штрих-кода (c8000/c16000)*, стр. 5-156.

Код ошибки: 0555

Требуется обновление программы ПЗУ ЦП системы *c*. Не выполняйте никакие задания модуля, пока не появится сообщение о завершении (до 20 минут).

Регистрация МИ в Росздравнадзоре
www.nevacert.ru | info@nevacert.ru

Возможная причина	Действия по устранению
Производится обновление программы ПЗУ ЦП модуля системы *c*.	Не выполняйте никаких операций с модулем, включая следующие, в результате которых на плату ЦП отправляются команды: • Нажатие какой-либо кнопки на клавиатуре или карусели с образцами • Открытие или снятие какой-либо из крышек карусели • Опорожнение флакона с высококонцентрированными отходами По завершении обновления выводится сообщение. Подождите, пока не появится сообщение, прежде чем выполнять какие-либо действия.

Код ошибки: 0556

Требуется обновление программы ПЗУ DAQ системы *c*. Не выполняйте никакие задания модуля, пока не появится сообщение о завершении (до 20 минут).

Возможная причина	Действия по устранению
Производится обновление программы ПЗУ DAQ модуля системы *c*.	Не выполняйте никаких операций с модулем, включая следующие, в результате которых на плату DAQ отправляются команды: • Нажатие какой-либо кнопки на клавиатуре или карусели с образцами • Открытие или снятие какой-либо из крышек карусели • Опорожнение флакона с высококонцентрированными отходами Подождите, пока не появится сообщение о завершении обновления.

Код ошибки: 0557

TSB (x) удален из системы.
x = номер TSB

Возможная причина	Действия по устранению
TSB был удален из системы.	Сообщение о состоянии системы. Никаких действий не требуется.

Код ошибки: 0558

TSB (x) выбран для инсталляции.
x = номер TSB

Возможная причина	Действия по устранению
TSB был выбран для инсталляции.	Сообщение о состоянии системы. Никаких действий не требуется.

Код ошибки: 0559

TSB (x) инсталлирован.
x = номер TSB

Возможная причина	Действия по устранению
TSB был установлен.	Сообщение о состоянии системы. Никаких действий не требуется.

Регистрация МИ в Росздравнадзоре
www.nevacert.ru | info@nevacert.ru

Код ошибки: 0560

Нет информации для распечатки для выбранного обновления.

Возможная причина	Действия по устранению
Письмо пользователю или инструкции по установке недоступны для данного TSB.	Сообщение о состоянии системы. Никаких действий не требуется.

Код ошибки: 0561

Невозможно выполнить исследование, набор реагентов недоступен.

Возможная причина	Действия по устранению
Набор реагентов с запланированными тестами в статусе ожидания был удален из системы.	1. Загрузите реагент для запланированных тестов. 2. Повторите исследования.

Код ошибки: 0562

Тип калибровки реагента изменился для следующих тестов (x).
x = перечень затронутых тестов

Возможная причина	Действия по устранению
Опция запуска калибровок наборов или лотов была изменена.	Сообщение о состоянии системы. Никаких действий не требуется.

Код ошибки: 0563

Тест (x) был соотнесен с тестом (y).
x = тест в файле
y = пользовательский системный тест

Возможная причина	Действия по устранению
Тест из калибратора или файла импорта КК был соотнесен с пользовательским системным тестом с другим номером.	Сообщение о состоянии системы. Никаких действий не требуется.

Код ошибки: 0564

Тест (x) не был соотнесен.
x = пользовательский системный тест

Возможная причина	Действия по устранению
Пользовательский системный тест был соотнесен с тестом из калибратора или файла импорта контроля.	Сообщение о состоянии системы. Никаких действий не требуется.

Код ошибки: 0565

Задержите отбор образца (x) в боксе (y) секции (z).
x = № образца
y = номер бокса
z = номер секции

Возможная причина	Действия по устранению
Выбрана задержка для образца, находящегося в обработке в РПО.	1. Для задержки образца выберите **OK**. 2. Подождите, пока индикатор РПО не загорится, сигнализируя о том, что образец можно удалить.

Регистрация МИ в Росздравнадзоре
www.nevacert.ru | info@nevacert.ru

Код ошибки: 0566

Активированы функции Premium. Введен ключ активации: (x)
x = ключ активации

Возможная причина	Действия по устранению
Функции Premium были успешно активированы.	Сообщение о состоянии системы. Никаких действий не требуется.

Код ошибки: 0567

(y) позиция (x) отсканирована, пользовательский объем картриджа реагента не соответствует. Будет использован сканированный объем.
x = номер позиции
y = карусель реагентов

Возможная причина	Действия по устранению
Пользовательский объем картриджа реагента не совпадает с указанным на этикетке реагента со штрих-кодом.	Сообщение о состоянии системы. Никаких действий не требуется.

Код ошибки: 0568

Опции Premium деактивированы.

Возможная причина	Действия по устранению
Функции Premium были успешно деактивированы.	Сообщение о состоянии системы. Никаких действий не требуется.

Код ошибки: 0569

Обновление (x) уровня для (y) выполнено оператором (z).
x = наименование учета
y = процент
z = № оператора

Возможная причина	Действия по устранению
Пользователь обновил статус ресурсов промывочного раствора.	Сообщение о состоянии системы. Никаких действий не требуется.

Код ошибки: 0570

Изменен (w) сигнал «Низкий уровень» с/на уровень (x/y) оператором (z).
w = наименование расходного материала
x = предыдущее значение (%)
y = новое значение (%)
z = № оператора

Возможная причина	Действия по устранению
Пользователь изменил настройку сигнала «Низкий уровень» расходного материала.	Сообщение о состоянии системы. Никаких действий не требуется.

Код ошибки: 0571

Реагент (x) в позиции (y) активирован оператором (z).
x = название теста
y = позиция карусели реагентов
z = № оператора

Регистрация МИ в Росздравнадзоре
www.nevacert.ru | info@nevacert.ru

Возможная причина	Действия по устранению
Оператор вручную активировал отключенный набор реагентов.	Сообщение о состоянии системы. Действий по устранению неисправности не требуется.

Код ошибки: 0572

(x) № лота реагента (y) серийный номер (z) отключено вследствие ошибки КК.
x = название теста
y = номер лота реагента
z = серийный номер реагента

Возможная причина	Действия по устранению
Набор реагентов отключен системой вследствие ошибки КК.	1. Пересмотрите результаты КК по конкретному контролю. 2. Действия по устранению см. в гл. Наблюдаемые проблемы. См. *Значения контрольных образцов вне диапазона (система c)*, стр. 10-557. См. *Значения контрольных образцов вне диапазона (система i)*, стр. 10-570. 3. После выполнения действий по устранению исследуйте тот же уровень контроля. Если один уровень контроля укладывается в диапазон, система активирует набор реагентов.

Код ошибки: 0573

Версия (y) теста (x) доступна для установки. В настоящее время установлена версия (z).
x = название теста и номер теста
y = Загруженная версия теста
z = Установленная версия теста

Возможная причина	Действия по устранению
Новая версия файла теста доступна для установки.	Сообщение о состоянии системы. Перед установкой теста необходимо ознакомиться с CD-ROM с электронными данными теста, раздел Особые инструкции.

Код ошибки: 0574

Связь с сервером отключена пользователем.

Возможная причина	Действия по устранению
Пользователь отключил связь с сервером на экране Связь с LIS.	Сообщение о состоянии системы. Действий по устранению неисправности не требуется.

Код ошибки: 0575

Номер лота изменен для (x) на (y) оператором (z).
x = наименование и положение расходного материала
y = новый номер лота
z = № оператора

Возможная причина	Действия по устранению
Пользователь изменил номер лота расходного материала.	Сообщение о состоянии системы. Никаких действий не требуется.

Регистрация МИ в Росздравнадзоре
www.nevacert.ru | info@nevacert.ru

Код ошибки: 0576

Срок годности изменен для (x) на (y) оператором (z).
x = наименование и положение расходного материала
y = новая дата истечения срока годности
z = № оператора

Возможная причина	Действия по устранению
Пользователь изменил дату истечения срока годности расходного материала.	Сообщение о состоянии системы. Никаких действий не требуется.

Код ошибки: 0577

Вторичное соединение HL7 отключено пользователем.

Возможная причина	Действия по устранению
Пользователь отключил вторичное соединение HL7 на экране Связь с LIS.	Сообщение о состоянии системы. Действий по устранению неисправности не требуется.

Код ошибки: 0578

Распознана новая серия (x) (предыдущая серия: y, загрузить язык: z).
x = номер лота реагента
y = номер лота реагента
z = Загруженный язык

Возможная причина	Действия по устранению
Новый лот реагента распознан во время сканирования реагентов.	Сообщение о состоянии системы. Никаких действий не требуется.

Код ошибки: 0579

Невозможно провести тест, статус калибровки требуемого реагента Ожидание KK.

Возможная причина	Действия по устранению
После калибровки необходимо выполнить контроль, образцы пациента обработаны до завершения контроля.	1. Запустите контроли для ожидаемой калибровки. 2. Перезапустите тест после прохождения контролей.

Код ошибки: 0580

Калибратор или контроль (x), номер лота (y), срок годности (z) изменен.
x = название калибратора или контроля
y = номер лота калибратора или контроля
z = срок годности калибратора или контроля

Возможная причина	Действия по устранению
Оператор изменил срок годности калибратора или контроля.	Сообщение о состоянии системы. Действий по устранению неисправности не требуется.

Код ошибки: 0581

Серийный номер (x) и срок годности (y) изменены для модуля ICT оператором (z).
x = серийный номер модуля ICT
y = срок годности модуля ICT
z = № оператора

Регистрация МИ в Росздравнадзоре
www.nevacert.ru | info@nevacert.ru

Возможная причина	Действия по устранению
Пользователь изменил серийный номер и срок годности модуля ICT.	Сообщение о состоянии системы. Никаких действий не требуется.

Код ошибки: 0582

Контроль (x) теста (y) изменен оператором (z).
x = название и номер лота контроля
y = название теста
z = № оператора

Возможная причина	Действия по устранению
Параметр контроля изменен.	Сообщение о состоянии системы. Действий по устранению неисправности не требуется.

Код ошибки: 0583

Набор калибраторов (x) теста (y) изменен оператором (z).
x = наименование набора калибраторов и номер лота
y = название теста
z = № оператора

Возможная причина	Действия по устранению
Параметр набора калибраторов изменен.	Сообщение о состоянии системы. Действий по устранению неисправности не требуется.

Код ошибки: 0585

Срок годности модуля ICT с серийным номером (x) истек.
x = серийный номер модуля ICT

Возможная причина	Действия по устранению
Срок годности модуля ICT истек.	Замените модуль ICT. См. *Замена модуля или иглы ICT (c4000)*, стр. 9-147, *Замена модуля или иглы ICT (c8000)*, стр. 9-213или *Замена модуля или иглы ICT (c16000)*, стр. 9-283.

Код ошибки: 0586

Гарантийный срок истек для модуля ICT с серийным номером (x).
x = серийный номер модуля ICT

Возможная причина	Действия по устранению
Гарантийный срок модуля ICT, составляющий три месяца в приборе или 20000 образцов, истек.	Сообщение о состоянии системы. Корректирующие действия не требуются, если только результаты калибровки или контроля качества не перестали укладываться в приемлемые критерии.

Код ошибки: 0587

Предыдущий серийный номер модуля ICT был (x), счет образцов - (y) и дни в приборе - (z).
x = серийный номер модуля ICT
y = количество образцов
z = количество дней

Регистрация МИ в Росздравнадзоре
www.nevacert.ru | info@nevacert.ru

Возможная причина	Действия по устранению
Модуль ICT заменен. Предыдущий серийный номер, счет образцов и дни в приборе введены в инвентарный журнал.	Сообщение о состоянии системы. Никаких действий не требуется.

Код ошибки: 0588

Обнаружено повреждение базы данных, исправление базы данных прошло успешно.

Возможная причина	Действия по устранению
Сообщение о состоянии ПО.	Действий по устранению неисправности не требуется.

Код ошибки: 0589

Реагент (x) в позиции (y) деактивирован оператором (z).
x = название теста
y = позиция карусели реагентов
z = № оператора

Возможная причина	Действия по устранению
Оператор вручную отключил набор реагентов.	Сообщение о состоянии системы. Действий по устранению неисправности не требуется.

Код ошибки: 0590

Система подачи жидкости для дополнительной промывки установлена.

Возможная причина	Действия по устранению
Система подачи жидкости для дополнительной промывки сконфигурирована.	Сообщение о состоянии системы. Действий по устранению неисправности не требуется.

Код ошибки: 0591

Система индукционного нагрева установлена.

Возможная причина	Действия по устранению
Индукционный нагреватель сконфигурирован.	Сообщение о состоянии системы. Действий по устранению неисправности не требуется.

Код ошибки: 0600

Невозможно инсталлировать (x) номер (y) как корреляционный тест, существует исходный тест с такой же или более высокой версией.
x = название теста
y = номер теста

Возможная причина	Действия по устранению
Функция в настоящий момент недоступна.	Действий по устранению неисправности не требуется.

Код ошибки: 0601

Невозможно инсталлировать (x) номер (y) как корреляционный тест, исходный тест не существует.
x = название теста
y = номер теста

Регистрация МИ в Росздравнадзоре
www.nevacert.ru | info@nevacert.ru

Возможная причина	Действия по устранению
Функция в настоящий момент недоступна.	Действий по устранению неисправности не требуется.

Код ошибки: 0602

Ошибка инсталляции теста (x) номер (y), уже инсталлирована более поздняя версия теста.
x = название теста
y = номер теста

Возможная причина	Действия по устранению
Предпринята попытка инсталлировать тест более старой версии при уже установленной в системе новой версии.	Если требуется более ранняя версия теста: 1. Удалите последнюю из установленных версий теста. 2. Установите более раннюю версию теста. См. *Установка или удаление файла теста*, стр. 2-211.

Код ошибки: 0603

Ошибка инсталляции теста (x) номер (y), уже инсталлирован тест с более поздней версией калибровки.
x = название теста
y = номер теста

Возможная причина	Действия по устранению
Предпринята попытка инсталлировать тест более старой версии при уже установленной в системе версии с более поздней версией калибровки.	Если требуется более ранняя версия теста: 1. Удалите последнюю из установленных версий теста. 2. Установите более раннюю версию теста. См. *Установка или удаление файла теста*, стр. 2-211.

Код ошибки: 0604

Невозможно инсталлировать тест, неправильный статус по крайне мере одного модуля.

Возможная причина	Действия по устранению
Предпринята попытка инсталлировать тест, в то время как аналитический(е) модуль(и) имеет(ют) неправильный статус.	Установите тест, когда все аналитические модули будут иметь статус "Остановлен", "Готов" или "Офлайн". См. *Установка или удаление файла теста*, стр. 2-211.

Код ошибки: 0605

Ошибка инсталляции теста (x) номер (y), тест с аналогичной версией уже инсталлирован.
x = название теста
y = номер теста

Возможная причина	Действия по устранению
Предпринята попытка инсталлировать тест при уже установленном в системе тесте такой же версии.	Сообщение о состоянии системы. Действий по устранению неисправности не требуется.

Код ошибки: 0606

Ошибка инсталляции теста (x) номер (y). Уже инсталлирована более поздняя версия реагента.
x = название теста
y = номер теста

Регистрация МИ в Росздравнадзоре
www.nevacert.ru | info@nevacert.ru

Возможная причина	Действия по устранению
Предпринята попытка инсталлировать тест с версией конфигурации реагентов более ранней, чем уже у установленного теста.	Если требуется более ранняя версия теста: 1. Удалите последнюю из установленных версий теста. 2. Установите более раннюю версию теста. См. *Установка или удаление файла теста*, стр. 2-211.

Код ошибки: 0607

Ошибка инсталляции теста (x) номер (y). Модуль не поддерживает данный тип тестов.
x = название теста
y = номер теста

Возможная причина	Действия по устранению
Предпринята попытка инсталлировать экспресс-анализ (STAT) в *i*2000.	Сообщение о состоянии системы. Действий по устранению неисправности не требуется.

Код ошибки: 0608

Ошибка инсталляции теста (x) номер (y). Недействительная конфигурация модуля.
x = название теста
y = номер теста

Возможная причина	Действия по устранению
Предпринята попытка инсталлировать тест, не поддерживаемый конфигурацией модуля.	Сконфигурируйте систему с соответствующим(и) модулем(ями) и переустановите тест.

Код ошибки: 0609

Первичная длина волны не может быть такой же как вторичная.

Возможная причина	Действия по устранению
Первичная длина волны не может быть такой же как вторичная.	Выберите другую первичную или вторичную длину волны или выберите "Нет" для вторичной длины волны.

Код ошибки: 0610

Не введены время считывания проверки реакции A или время считывания B.

Возможная причина	Действия по устранению
Выбрана опция Reaction check (Проверка реакции) в окне Configure assay parameters - General - Validity check (Конфигурация параметров теста - Общие параметры - Проверка валидности), но время считывания A и/или время считывания B не введены.	Задайте диапазон настроек для времен считывания A и B или выберите "Нет" для Reaction check (Проверка реакции).

Код ошибки: 0611

Неправильный объем реагента R1 или R2. (Диапазон: 20-345 мкл)

Возможная причина	Действия по устранению
Для объема реагента R1 или R2 введено значение за пределами диапазона 20-345 мкл.	Введите значение в диапазоне 20-345 мкл.

Код ошибки: 0612

Неправильный объем воды R1 или R2. (Диапазон: 45-300 мкл, или оставьте поле незаполненным)

Регистрация МИ в Росздравнадзоре
www.nevacert.ru | info@nevacert.ru

Возможная причина	Действия по устранению
Для объема воды R1 или R2 введено значение за пределами диапазона 45-300 мкл.	Введите значение в диапазоне 45-300 мкл или оставьте поле пустым для неразбавленных реагентов.

Код ошибки: 0615

Неправильный общий объем разведения. Сумма объемов образца, разбавителя и воды должна быть 100-360 мкл.

Возможная причина	Действия по устранению
Общий объем образца, разбавителя и воды, определенный для разбавления образца или калибратора, составляет менее 100 мкл или более 360 мкл. Для полного смешивания требуется не менее 100 мкл. Лимит объема кюветы составляет 360 мкл.	Измените значения объема в полях **Sample** (Образец), **Diluent** (Разбавитель) и/или **Water** (Вода), чтобы общий объем был равен 100-360 мкл.

Код ошибки: 0616

Должен быть введен объем разбавителя, если введены разведенный образец и/или объем воды.

Возможная причина	Действия по устранению
Для разбавления образца или калибратора установлен разведенный образец или объем воды, но объем разбавителя не определен.	Введите значение в диапазоне 20-345 мкл в поле Diluent volume (Объем разбавителя) или оставьте поля Diluted sample (Разведенный образец) и Water volume (Объем воды) пустыми для неразбавленных образцов.

Код ошибки: 0617

Название теста уже существует, введите другое название.

Возможная причина	Действия по устранению
Введенное название теста уже используется для другого файла параметров теста.	Введите уникальное название теста.

Код ошибки: 0618

Название теста уже существует, введите другое название теста.

Возможная причина	Действия по устранению
Введенный номер теста уже используется для другого файла параметров теста.	Введите уникальный номер теста.

Код ошибки: 0619

В качестве разведения по умолчанию выбрано неопределенное разведение. Выберите другое разведение в качестве разведения по умолчанию.

Возможная причина	Действия по устранению
Для опции разведения, выбранной по умолчанию, не задан образец или объем разбавителя.	Выберите другую опцию разведения по умолчанию или задайте объемы для выбранной опции.

Код ошибки: 0621

Неправильный номер теста. Номер теста для определенных пользователем тестов должен быть от 2000 до 2999.

Регистрация МИ в Росздравнадзоре
www.nevacert.ru | info@nevacert.ru

Возможная причина	Действия по устранению
Пользовательский тест может быть определен только с номером теста от 2000 до 2999.	Введите номер теста от 2000 до 2999.

Код ошибки: 0622

Последнее требуемое значение считывания (x) должно быть больше или равно последнему считыванию, определенному для всего времени считывания.
x = значение точки считывания, определенное для последнего требуемого поля считывания

Возможная причина	Действия по устранению
Одно из следующих времен считывания определено со значением точки считывания, превышающим значение точки, определенное для последнего требуемого показания. • Время показаний основного окна • Время считывания при контрольном опыте • Время считывания Флекс • Время считывания коррекции цвета • Проверка реакции - время считывания A • Проверка реакции - время считывания B	Измените последнее требуемое показание на значение точки считывания, равное или превышающее самое большое значение точки для всех времен считывания.

Код ошибки: 0623

Название реагента уже существует, введите другое название.

Возможная причина	Действия по устранению
Введенное название реагента уже используется для другого реагента.	Введите уникальное название реагента.

Код ошибки: 0624

Отсутствует ввод, нужно название реагента.

Возможная причина	Действия по устранению
Название реагента не было задано для новой конфигурации реагентов.	Введите уникальное название реагента.

Код ошибки: 0625

Ошибка инсталляции теста (x) номер (y), не существует референсный тест.
x = название теста
y = номер теста

Возможная причина	Действия по устранению
Предпринята попытка инсталлировать тест показателей интерференции образцов до инсталляции фотометрического теста, используемого в качестве эталона (например HILref или AST).	1. Инсталлируйте необходимый референсный фотометрический тест. Пример: HILref или AST 2. Инсталлируйте тест показателей интерференции образцов.
Предпринята попытка инсталлировать тест, использующий референсную калибровку, до инсталляции теста, используемого в качестве эталона.	1. Инсталлируйте необходимый референсный тест. 2. Инсталлируйте тест, использующий референсный тест.

Код ошибки: 0626

Отсутствует ввод, нужен серийный номер.

Регистрация МИ в Росздравнадзоре
www.nevacert.ru | info@nevacert.ru

Возможная причина	Действия по устранению
Серийный номер не был задан для новой конфигурации набора реагентов.	Введите серийный номер.

Код ошибки: 0627

Серийный номер уже существует для этого номера лота, введите другой серийный номер.

Возможная причина	Действия по устранению
Введенный серийный номер уже используется для лота реагентов.	Введите уникальный серийный номер лота реагентов.

Код ошибки: 0628

Ошибка инсталляции теста (x) номер (y), название теста уже существует для другого теста.
x = название теста
y = номер теста

Возможная причина	Действия по устранению
Файл параметров теста с таким же именем, но другим номером теста, уже существует.	Переименуйте или удалите тест с таким же именем до инсталляции нового теста.

Код ошибки: 0629

Сумма объемов образца/калибратора должна быть 160-360 мкл. Если используется R2, объем образца/калибратора + R1 должен быть больше 100 мкл.

Возможная причина	Действия по устранению
• Общий объем образца и реагента, определенный для разбавления образца, составляет менее 160 мкл или более 360 мкл.	Измените объем образца (или разведенного образца), объем R1, объем воды R1, объем R2 и/или объем R2, чтобы общий объем составлял 160-360 мкл.
• Общий объем образца и реагента, определенный для разбавления калибратора, составляет менее 160 мкл или более 360 мкл.	Измените объем образца калибратора (или разведенного образца), объем R1, объем воды R1, объем R2 и/или объем R2, чтобы общий объем составлял 160-360 мкл.
• Общий объем образца и R1, определенный для двух тестов реагента, составляет менее 100 мкл.	Измените объем образца (или разведенного образца), объем R1 и/или объем воды R1, чтобы общий объем был равен или превышал 100 мкл.
• Общий объем калибратора и R1, определенный для двух тестов реагента, составляет менее 100 мкл.	Измените объем образца калибратора (или разведенного образца), объем R1 и/или объем воды R1, чтобы общий объем был равен или превышал 100 мкл.

Код ошибки: 0630

Название набора калибраторов уже существует, введите другое название.

Возможная причина	Действия по устранению
Введенное название калибратора уже используется для другого набора калибраторов.	Введите уникальное название калибратора.

Код ошибки: 0631

Номер лота уже существует для другого реагента, введите уникальный номер лота.

Возможная причина	Действия по устранению
Введенный номер лота уже используется для реагента.	Введите уникальный номер лота для реагента.

Регистрация МИ в Росздравнадзоре
www.nevacert.ru | info@nevacert.ru

Код ошибки: 0632

При определении объема разбавителя необходимо указать разбавитель образца.

Возможная причина	Действия по устранению
Для разбавления образца или калибратора задан объем разбавителя, но не выбран разбавитель.	Выберите клавишу **Diluent** (Разбавитель), а затем выберите требуемый разбавитель образца из списка.

Код ошибки: 0634

Должен быть введен объем разведенного образца, если введен объем разбавителя.

Возможная причина	Действия по устранению
Для разбавления образца или калибратора задан объем разбавителя, но разведенный образец не определен.	Введите значение в диапазоне 1,5-15,0 мкл в поле Diluted sample (Разведенный образец) или оставьте поле Diluent volume (Объем разбавителя) пустым для неразбавленных образцов.

Код ошибки: 0635

Невозможно сохранить тест, отсутствует параметр. Убедитесь, что заданы все параметры теста.

Возможная причина	Действия по устранению
Требуемый параметр не задан.	Убедитесь, что заданы все требуемые параметры теста.

Код ошибки: 0636

Ошибка инсталляции теста (x) номер (y), название реагента существует для другого реагента или разбавителя образца.
x = название теста
y = номер теста

Возможная причина	Действия по устранению
Название реагента, заданное для инсталлируемого теста, используется для другого реагента, или разбавитель образца уже определен в системе. Инсталляция теста не выполнена.	Выполните одно из следующих действий до инсталляции теста: • Отредактируйте инсталлируемый тест с использованием уникального названия реагента. • Удалите или отредактируйте реагент или разбавитель образца, уже определенный в системе.

Код ошибки: 0637

Ошибка инсталляции теста (x) номер (y), название разбавителя образца существует для реагента.
x = название теста
y = номер теста

Возможная причина	Действия по устранению
Название разбавителя образца, заданное для инсталлируемого теста, используется для реагента, уже определенного в системе. Инсталляция теста не выполнена.	Выполните одно из следующих действий до инсталляции теста: • Отредактируйте инсталлируемый тест с использованием уникального названия разбавителя образца. • Удалите или отредактируйте реагент, уже определенный в системе.

Регистрация МИ в Росздравнадзоре
www.nevacert.ru | info@nevacert.ru

Код ошибки: 0638

Отсутствует ввод, нужен номер лота.

Возможная причина	Действия по устранению
Номер лота не был задан для новой конфигурации набора реагентов.	Введите номер лота.

Код ошибки: 0639

Введите категории интерпретаций последовательно, начиная с первой строки.

Возможная причина	Действия по устранению
При определении названий интерпретаций был пропущен ряд интерпретаций.	Задайте интерпретации последовательно, начиная с первого ряда.

Код ошибки: 0640

Выбран один калибратор для более одного уровня, концентрации калибратора должны быть одни и те же.

Возможная причина	Действия по устранению
Введены разные концентрации для одного уровня калибратора.	Введите одинаковую концентрацию для каждого использования уровня калибратора.

Код ошибки: 0641

Лот реагента содержит не буквенно-цифровые символы.

Возможная причина	Действия по устранению
Введенный лот реагента содержит пробел или другой не буквенно-цифровой символ.	Удалите пробел и убедитесь, что лот реагента содержит только буквенно-цифровые символы.

Код ошибки: 0642

Ошибка инсталляции теста (x) номер (y), тест уже инсталлирован.
x = название теста
y = номер теста

Возможная причина	Действия по устранению
Предпринята попытка импортировать тест при уже установленном в системе таком же тесте.	Если необходим новый тест: 1. Удалите уже установленный файл теста. См. *Установка или удаление файла теста*, стр. 2-211. 2. Импортируйте новый файл теста.

Код ошибки: 0643

Протоколы разведения должны быть введены последовательно, начиная с первого разведения.

Возможная причина	Действия по устранению
Протоколы разведения образца не были заданы последовательно. Первый и/или второй ряд остались неопределенными.	Определите протоколы разведения в правильном порядке, начиная с первого ряда. Не оставляйте ряд пустым и задайте предыдущий ряд.

Код ошибки: 0644

Для теста (x) номер (y) тип промывки иглы образца преобразован в Maximum Wash (Максимальная промывка).
x = название теста
y = номер теста

Регистрация МИ в Росздравнадзоре
www.nevacert.ru | info@nevacert.ru

Возможная причина	Действия по устранению
Промывка иглы образца изменена с Optimized throughput (Оптимальная пропускная способность) (только *c*8000) на Maximum wash (Максимальная промывка) для файла теста, экспортированного из *c*8000 и затем импортированного в ARCHITECT *c*4000 или *c*16000.	Никаких действий не требуется. Дополнительную информацию см. *Описание сообщений о статусе импорта*, стр. E-186.

Код ошибки: 0645

Для теста (x) номер (y) изменена одна или более длин волн.
x = название теста
y = номер теста

Возможная причина	Действия по устранению
Длина волны была изменена для файла теста, экспортированного из одной и затем импортированного в другую систему ARCHITECT *c*.	Никаких действий не требуется. Дополнительную информацию см. *Описание сообщений о статусе импорта*, стр. E-186.

Код ошибки: 0646

Для теста (x) номер (y) режим дозирования реагента/разбавителя преобразован в тип 1.
x = название теста
y = номер теста

Возможная причина	Действия по устранению
Файл теста с режимом дозирования типа 3 или 4 был инсталлирован в модуль БХ.	Никаких действий не требуется. Дополнительную информацию см. *Описание полей окна Конфигурировать параметры теста - области просмотра Общие - Определение типа реакции (фотометрический - система c)*, стр. E-191.

Код ошибки: 0647

Нельзя создать определенный пользователем реагент. Система сконфигурирована на (x) определенных пользователем реагентов, (y) уже используются.
x = количество определенных пользователем реагентов, доступных для конфигурирования
y = количество сконфигурированных определенных пользователем реагентов

Возможная причина	Действия по устранению
Пользователь попытался сконфигурировать определенный пользователем реагент и достиг заданного предела.	1. Определите необходимое количество определенных пользователем реагентов. 2. При необходимости, удалите существующие определенные пользователем реагенты для того, чтобы сделать возможным конфигурирование новых определенных пользователем реагентов, не превышая доступный лимит.

Код ошибки: 0700

Запрос на режим "Работа" отклонен, открыта крышка аналитического модуля.

Возможная причина	Действия по устранению
• Крышка аналитического модуля открыта.	Закройте все крышки и выберите запуск теста.

Регистрация МИ в Росздравнадзоре
www.nevacert.ru | info@nevacert.ru

Возможная причина	Действия по устранению
• Неисправность механизма: – Датчик крышки	Обратитесь в местную службу технической поддержки для устранения неисправности механизма.

Код ошибки: 0701

Аналитический модуль остановлен, открыта крышка.

Возможная причина	Действия по устранению
• Крышка аналитического модуля была открыта во время исследования.	Закройте крышку и перезапустите исследование.
• Крышка аналитического модуля была открыта во время диагностики.	Выберите **OK**. Никаких действий не требуется.
• Неисправность механизма: – Датчик крышки	Обратитесь в местную службу технической поддержки для устранения неисправности механизма.

Код ошибки: 0702

Отменено сканирование реагентов, открыта крышка карусели реагентов.

Возможная причина	Действия по устранению
• Открыта крышка карусели реагентов.	Закройте крышку и повторите сканирование.
• Неисправность механизма: – Датчик крышки	Обратитесь в местную службу технической поддержки для устранения неисправности механизма.

Код ошибки: 0703

Команда отменена, открыта крышка карусели реагентов.

Возможная причина	Действия по устранению
• Открыта крышка карусели реагентов.	Закройте крышку карусели реагентов.
• Неисправность механизма: – Датчик крышки	Обратитесь в местную службу технической поддержки для устранения неисправности механизма.

Код ошибки: 0704

Запрос на режим "Работа" отменен, открыта дверца к зоне отбора образцов модуля (x), закройте дверцу и нажмите "Работа".
x = номер аналитического модуля (1-4)

Возможная причина	Действия по устранению
• Открыта дверца к зоне отбора образцов в податчике образцов.	Закройте дверцу к зоне отбора образцов.
• Неисправность механизма: – Sensor	Обратитесь в местную службу технической поддержки для устранения неисправности механизма.

Код ошибки: 0705

В аналитическом модуле (x) открыта дверца доступа к зоне отбора образцов.
x = номер аналитического модуля (1-4)

Возможная причина	Действия по устранению
• Была открыта дверца доступа к зоне отбора образцов	1. Закройте дверцу к зоне отбора образцов.

Регистрация МИ в Росздравнадзоре
www.nevacert.ru | info@nevacert.ru

Возможная причина	Действия по устранению
	2. Запустите податчик образцов, если он имеет статус "Остановлен". См. *Запуск аналитического модуля и/или податчика образцов*, стр. 5-15.
• Неисправность механизма: – Sensor	Обратитесь в местную службу технической поддержки для устранения неисправности механизма.

Код ошибки: 0706

Запрос на режим "Работа" отменен, открыта крышка карусели ЛАС. Закройте крышку и нажмите "Работа".

Возможная причина	Действия по устранению
• Открыта крышка карусели LAS.	Закройте крышку карусели LAS и выберите "Работа".
• Неисправность механизма: – Датчик крышки карусели LAS	Обратитесь в местную службу технической поддержки для устранения неисправности механизма.

Код ошибки: 0707

Открыта крышка карусели LAS.

Возможная причина	Действия по устранению
• Крышка карусели LAS была открыта, когда карусель LAS имела статус "В работе" или "Плановая пауза".	1. Закройте крышку карусели LAS. 2. *Запуск аналитического модуля и/или податчика образцов*, стр. 5-15.
• Неисправность механизма: – Датчик крышки карусели LAS	Обратитесь в местную службу технической поддержки для устранения неисправности механизма.

Код ошибки: 0708

Запрос на режим "Работа" отклонен, открыта(ы) крышка(и). Закройте крышку(и) и нажмите "Работа".

Возможная причина	Действия по устранению
• Крышка аналитического модуля или РПО была открыта во время запуска исследования.	Закройте крышку и выберите "Работа".
• Неисправность механизма: – Датчик крышки РПО	Обратитесь в местную службу технической поддержки для устранения неисправности механизма.

Код ошибки: 0709

РПО остановлен, крышка открыта.

Возможная причина	Действия по устранению
• Крышка аналитического модуля или РПО была открыта, когда податчик образцов имел статус "В работе", "Плановая пауза" или "Инициализация".	1. Закройте крышку. 2. Запустите податчик образцов. См. *Запуск аналитического модуля и/или податчика образцов*, стр. 5-15.
• Неисправность механизма: – Датчик крышки РПО	Обратитесь в местную службу технической поддержки для устранения неисправности механизма.

Регистрация МИ в Росздравнадзоре
www.nevacert.ru | info@nevacert.ru

Код ошибки: 0710

Открыта крышка устройства подачи реагентов.

Возможная причина	Действия по устранению
Открыта крышка устройства подачи реагентов: • При попытке инициировать исследование. • Во время работы, когда лампа доступа на клавиатуре не горит. • При попытке сканирования реагента.	1. Закройте крышки устройства подачи реагентов. 2. Перезапустите исследование или выполните другое сканирование реагента.

Код ошибки: 0711

Открыта крышка карусели образцов.

Возможная причина	Действия по устранению
• Открыта крышка карусели образцов: – При попытке инициировать исследование. – Во время работы, когда индикатор доступа (квадратный) карусели образцов не горит.	1. Закрыть крышку карусели образцов. 2. Перезапустите тестирование.
• Датчик крышки карусели образцов не определил, что крышка была закрыта.	1. Проверьте состояние кнопки индикатора доступа карусели образцов. Если кнопка не подсвечивается, выберите кнопку приостановки карусели образцов. 2. Откройте и затем плотно закройте крышку карусели образцов.

Код ошибки: 0712

Запрос на запуск отменен, открыта крышка аналитического модуля.

Возможная причина	Действия по устранению
• Крышка аналитического модуля была открыта, когда был выбран запуск.	Закройте крышку аналитического модуля.
• Неисправность механизма: – Датчик крышки	Обратитесь в местную службу технической поддержки для устранения неисправности механизма.

Код ошибки: 0713

Запрос на режим "Запуск" отклонен, открыта(ы) крышка(и). Закройте крышку(и) и нажмите "Запуск".

Возможная причина	Действия по устранению
• Крышка аналитического модуля или РПО была открыта, когда был выбран запуск.	1. Закройте крышку. 2. Запустите податчик образцов. См. *Запуск аналитического модуля и/или податчика образцов*, стр. 5-15.
• Неисправность механизма: – Датчик крышки РПО	Обратитесь в местную службу технической поддержки для устранения неисправности механизма.

Код ошибки: 0714

Запрос на режим "Готов" отменен, открыта крышка карусели ЛАС.

Регистрация МИ в Росздравнадзоре
www.nevacert.ru | info@nevacert.ru

Возможная причина	Действия по устранению
• Крышка карусели LAS была открыта, когда был выбран запуск.	Закройте крышку карусели LAS.
• Неисправность механизма: – Датчик крышки карусели LAS	Обратитесь в местную службу технической поддержки для устранения неисправности механизма.

Код ошибки: 0715

Крышка устройства подачи реагентов открыта или не обнаружена крышка обслуживания устройства подачи реагентов.

Возможная причина	Действия по устранению
• Открыта крышка устройства подачи реагентов.	Закройте крышку и перезапустите исследование.
• Крышка обслуживания устройства подачи реагентов удалена или прилегает неплотно.	Установите или плотно закройте крышку обслуживания устройства подачи реагентов.
• Неисправность механизма: – Датчик крышки	Обратитесь в местную службу технической поддержки для устранения неисправности механизма.

Код ошибки: 0716

Передняя крышка аналитического модуля открыта.

Возможная причина	Действия по устранению
• Передняя крышка аналитического модуля открыта.	Закройте крышку и перезапустите исследование.
• Неисправность механизма: – Датчик крышки	Обратитесь в местную службу технической поддержки для устранения неисправности механизма.

Код ошибки: 0717

Задняя крышка аналитического модуля открыта.

Возможная причина	Действия по устранению
Задняя крышка аналитического модуля открыта.	Никаких действий не требуется.

Код ошибки: 0718

Крышка доступа к реагентам открыта.

Возможная причина	Действия по устранению
Крышка доступа к реагентам открыта.	Никаких действий не требуется.

Код ошибки: 0719

Открыта крышка аналитического модуля (x).
x = датчик блокировки

Возможная причина	Действия по устранению
Крышка аналитического модуля была открыта во время исследования.	Закройте крышку и перезапустите исследование.
Крышка аналитического модуля была открыта во время процедуры диагностики.	Выберите **OK**. Никаких действий не требуется.
Сбой оборудования: • Датчик крышки	Обратитесь в местную службу технической поддержки для устранения сбоя оборудования.

Регистрация МИ в Росздравнадзоре
www.nevacert.ru | info@nevacert.ru

Код ошибки: 0800

Невозможно выполнить запрошенную процедуру, удалите штатив(ы) из держателя(ей) штативов.

Возможная причина	Действия по устранению
При попытке выполнить запуск РПО в держателе штативов присутствуют штативы. Штативы могут присутствовать, потому что пользователь выбрал останов во время работы РПО, произошел сбой питания аналитического(их) модуля(ей) и РПО или РПО был остановлен или переведен в режим "Готов" из-за неисправности механизма.	Удалите штатив(ы) из держателя(ей) штативов. См. *Удаление штатива(ов) образцов из транспортера штативов и держателя(ей) штативов (РПО - кроме c4000/i1000SR /ci4100)*, стр. 10-713. См. *Удаление штатива(ов) образцов из транспортера штативов и зоны аспирации (РПО - c4000/i1000SR/ ci4100)*, стр. 10-714.

Код ошибки: 0801

При имеющемся заказе для выбранного теста (x) невозможно сохранить редактирование.
x = название теста

Возможная причина	Действия по устранению
Предпринята попытка редактирования теста, когда для него существуют заказы в статусе ожидания или в работе.	Удалите заказы в статусе ожидания или подождите, пока заказы не будут выполнены, прежде чем редактировать тест.

Код ошибки: 0802

Штатив в руке транспортера штатива. Удалите.

Возможная причина	Действия по устранению
• РПО был остановлен и в руке транспортера был обнаружен штатив. РПО может быть остановлен, потому что пользователь выбрал останов во время работы РПО, произошел сбой питания аналитического(их) модуля(ей) и РПО или РПО был остановлен из-за неисправности механизма.	Удалите штатив(ы) из руки транспортера штатива. См. *Удаление штатива(ов) образцов из транспортера штативов и держателя(ей) штативов (РПО - кроме c4000/i1000SR /ci4100)*, стр. 10-713. См. *Удаление штатива(ов) образцов из транспортера штативов и зоны аспирации (РПО - c4000/i1000SR/ ci4100)*, стр. 10-714.
• Неисправность механизма: – Датчик направляющей	Обратитесь в местную службу технической поддержки для устранения неисправности механизма.

Код ошибки: 0803

Невозможно удалить тест (x), он имеет ссылку на другой тест (y).
x = название теста, подлежащего удалению
y = название теста, имеющего ссылку на тест, подлежащий удалению

Возможная причина	Действия по устранению
Тест, подлежащий удалению, имеет ссылку на другой файл теста.	Выполните одно из следующих действий для теста, имеющего ссылку на тест, подлежащий удалению: • Удалите тест. См. *Установка или удаление файла теста*, стр. 2-211. • Для фотометрического теста выберите кнопку списка **Use Cal Factor** (Использовать фактор кал.), а затем выберите другой тест. • Для теста интерференции образцов выберите кнопку списка **Reference photometric assay**

Регистрация МИ в Росздравнадзоре
www.nevacert.ru | info@nevacert.ru

Возможная причина	Действия по устранению
	(Референсный фотометрический тест), а затем выберите другой тест.

Код ошибки: 0804

Невозможно удалить реагент, пока все наборы не удалены и тест, определенный для использования этого реагента, не изменен.

Возможная причина	Действия по устранению
• Для реагента заданы наборы реагентов.	Удалите все наборы реагентов, прежде чем удалять реагент. Обратитесь в местную службу технической поддержки.
• Определен реагент для использования в файле параметров теста.	Выполните одно из следующих действий до удаления реагента: • Измените параметр реагента в тесте, чтобы использовать другой реагент. • Удалите тест, использующий данный реагент. См. *Установка или удаление файла теста*, стр. 2-211.

Код ошибки: 0805

Невозможно сконфигурировать, реагент в настоящее время назначен в позицию D1.

Возможная причина	Действия по устранению
Реагент со штрих-кодом был сканирован или реагент без штрих-кода был назначен на позицию D1 устройства подачи реагентов 1 и/или 2.	Выгрузите реагент в позиции D1, прежде чем конфигурировать бортовой раствор для данной позиции. См. *Выгрузка реагентов со штрих-кодом (c8000/c16000)*, стр. 5-162 или *Выгрузка реагентов со штрих-кодом (c8000/c16000)*, стр. 5-163.

Код ошибки: 0806

Невозможно использовать ресурсы (x) в позиции (y), в этой же позиции обнаружен реагент со штрих-кодом.
x = позиция ресурсов
y = сегмент и положение карусели реагентов

Возможная причина	Действия по устранению
Реагент со штрих-кодом был сканирован в позиции раствора устройства подачи реагентов.	1. Выгрузите реагент. См. *Выгрузка реагентов со штрих-кодом (c4000)*, стр. 5-147. См. *Выгрузка реагентов со штрих-кодом (c8000/c16000)*, стр. 5-162. 2. Загрузите ожидаемый бортовой раствор. См. *Замена рабочих растворов в реагентной карусели и обновление ресурсов (c4000)*, стр. 5-64. См. *Замена рабочих растворов в реагентных каруселях и обновление ресурсов (c8000)*, стр. 5-68 или *Замена рабочих растворов в реагентных каруселях и обновление ресурсов (c16000)*, стр. 5-71.

Регистрация МИ в Росздравнадзоре
www.nevacert.ru | info@nevacert.ru

Код ошибки: 0808

Невозможно выполнить запрошенную процедуру, не удален регулировочный кюветный сегмент.

Возможная причина	Действия по устранению
• После выполнения процедуры калибровки пипеттора не был удален регулировочный кюветный сегмент.	Удалите регулировочный кюветный сегмент и замените кюветный сегмент в данной позиции.
• Остатки воды в шлицованных гранях сегмента кювет.	Высушите ребристые края кюветного сегмента.
• Флажок кюветного сегмента сломан.	Замените кюветный сегмент. См. *Замена кюветного сегмента (c4000)*, стр. 9-138. См. *Замена кюветного сегмента (c8000)*, стр. 9-205 или *Замена кюветного сегмента (c16000)*, стр. 9-275.
• Неисправность механизма. – Сенсор оптического триггера	Обратитесь в местную службу технической поддержки для устранения неисправности механизма.

Код ошибки: 0809

Невозможно изменить уровень, уровень не был добавлен.

Возможная причина	Действия по устранению
Уровень многосоставного контроля не был добавлен до того, как пользователь попытался создать другой уровень.	Добавьте уровень многосоставного контроля до выбора другого уровня.

Код ошибки: 0810

Невозможно изменить номер лота, не был добавлен уровень для данного лота.

Возможная причина	Действия по устранению
Предпринята попытка редактирования номера лота для многосоставного контроля до добавления уровня контроля.	Добавьте уровень контроля для текущего лота, прежде чем изменять номер лота.

Код ошибки: 0811

Невозможно удалить тест (x), он имеет ссылку на другой тест.
x = название теста, подлежащего удалению

Возможная причина	Действия по устранению
Предпринята попытка удалить тест, имеющий ссылку на другой файл параметров теста.	Удалите или отредактируйте файл теста, имеющий ссылку на тест, прежде чем удалять тест.

Код ошибки: 0812

Невозможно удалить тест (x), тест является составной частью расчетного теста (y).
x = название теста
y = название расчетного теста

Возможная причина	Действия по устранению
Предпринята попытка удалить тест, определенный как составная часть расчетного теста.	Удалите или отредактируйте расчетный тест, прежде чем удалять составляющий тест.

Код ошибки: 0813

Невозможно выполнить исследование, штатив не может быть доставлен.

Регистрация МИ в Росздравнадзоре
www.nevacert.ru | info@nevacert.ru

Возможная причина	Действия по устранению
Не удалось захватить штатив из секции лотка или кармана держателя штативов по следующей причине:	
• Штатив вставлен в лоток или приоритетную позицию наоборот.	Вставьте штатив в лоток или приоритетную позицию правильно.
• Штатив поврежден.	Протестируйте образец в другом штативе.
• Транспортер штативов не выровнен.	Выполните калибровку транспортера. См. процедуру техобслуживания ***по необходимости*** *1114 Калибр.транспортера штатива*, стр. 9-103 (*c*4000/*i*1000SR/*ci*4100). См. процедуру техобслуживания ***по необходимости*** *1119 Калибровка транспортера*, стр. 9-101 (кроме *c*4000/*i*1000SR/*ci*4100).

Код ошибки: 0815

Невозможно выполнить тест, в точке аспирации ошибка считывания штрих-кода № штатива/позиции.

Возможная причина	Действия по устранению
Если происходит ошибка одного штатива:	
• Этикетка со штрих-кодом штатива повреждена, намокла или покрыта грязью.	1. Очистите этикетку со штрих-кодом штатива. 2. Используйте другой штатив, если ошибка не исчезает.
Если происходит ошибка нескольких штативов:	
• Окошко сканера штрих-кодов покрыто грязью.	*Очистка окошка сканера штрихкодов*, стр. 10-698.
• Неисправность механизма: – Сканер штрих-кодов	Обратитесь в местную службу технической поддержки для устранения неисправности механизма.

Код ошибки: 0816

Невозможно выполнить исследование, затребовано задержание образца.

Возможная причина	Действия по устранению
В окне состояния образца была выбрана задержка, образец стал исключением и не будет обрабатываться.	Повторите исследование образца.

Код ошибки: 0817

Невозможно задержать исследование, образец находится в карусели образцов.

Возможная причина	Действия по устранению
В окне состояния образца была выбрана задержка для обработки образца в карусели образцов.	1. Проверьте состояние кнопки индикатора доступа карусели образцов. 2. Если кнопка не подсвечивается, выберите кнопку приостановки карусели образцов или подождите, пока карусель не завершит обработку всех образцов, прежде чем открывать доступ к образцу.

Код ошибки: 0818

Невозможно задержать исследование, образец не просканирован РПО.

Регистрация МИ в Росздравнадзоре
www.nevacert.ru | info@nevacert.ru

Возможная причина	Действия по устранению
Выбрана задержка для образца, который не был отсканирован РПО.	Подождите, пока образец не будет идентифицирован, прежде чем пытаться выполнять задержку образца.

Код ошибки: 0819

Невозможно задержать исследование, неправильный статус податчика образцов.

Возможная причина	Действия по устранению
Выбрана задержка для образца, когда РПО не имел статус "В работе" или "Плановая пауза".	Доступ к образцу разрешен, только когда РПО не имеет статус "В работе" или "Плановая пауза".

Код ошибки: 0820

Невозможно задержать исследование, исследуется серия.

Возможная причина	Действия по устранению
Выбрана задержка для образца, когда группа была в обработке.	Подождите, пока не будет завершена обработка группы, или удалите группу.

Код ошибки: 0821

Невозможно задержать исследование, выбран образец нулевого калибратора.

Возможная причина	Действия по устранению
Выбрана задержка для образца нулевого калибратора воды.	Выберите другой уровень калибратора в РПО.

Код ошибки: 0822

Невозможно удалить набор калибраторов, калибратор используется в тесте.

Возможная причина	Действия по устранению
Определен набор калибраторов для использования в файле параметров теста.	Выполните одно из следующих действий до удаления набора калибраторов: • Назначьте тесты для другого набора калибраторов. См. *Изменение настроек калибратора фотометрического теста (система c)*, стр. 2-174. • Удалите тест, использующий данный набор калибраторов. См. *Удаление набора реагентов (система c)*, стр. 2-114 и *Удаление реагента (система c)*, стр. 2-113.

Код ошибки: 0823

Невозможно уменьшить число уровней набора калибраторов.

Возможная причина	Действия по устранению
Предпринята попытка уменьшить число уровней набора калибраторов для калибратора.	Необходимо выполнить одно из следующих действий, чтобы уменьшить число уровней набора калибраторов: • Отредактируйте число уровней калибратора, используемого в окне просмотра Configure assay parameters - Calibration - Calibrators (Конфигурация параметров теста - Калибровка - Калибраторы).

Регистрация МИ в Росздравнадзоре
www.nevacert.ru | info@nevacert.ru

Возможная причина	Действия по устранению
	См. *Конфигурирование фотометрического теста (система c)*, стр. 2-86. • Назначьте тест для другого набора калибраторов, использующего меньшее число уровней. См. *Изменение настроек калибратора фотометрического теста (система c)*, стр. 2-174.

Код ошибки: 0824

Вы выбрали слишком много результатов. Выберите не более (x) результатов для каждого запроса на отчет по оптической плотности.
x = максимальное количество результатов

Возможная причина	Действия по устранению
При попытке напечатать отчет по оптической плотности выбрано более 1000 результатов.	Выберите менее 1000 результатов при печати отчета по оптической плотности и повторите попытку.

Код ошибки: 0825

Невозможно выполнить выбранную процедуру, другая процедура уже выполняется на этом модуле.

Возможная причина	Действия по устранению
Предпринята попытка выполнить процедуру диагностики или новую процедуру техобслуживания на модуле, на котором уже выполняется процедура техобслуживания.	Подождите, пока не завершится текущая процедура техобслуживания, прежде чем запускать процедуру диагностики или новую процедуру техобслуживания.

Код ошибки: 0826

Невозможно выполнить выбранную процедуру, необходимый модуль уже задействован в выполнении другой процедуры.

Возможная причина	Действия по устранению
Предпринята попытка выполнить процедуру техобслуживания на модуле, который уже выполняет процедуру техобслуживания на другом модуле.	Подождите, пока не завершится текущая процедура техобслуживания, прежде чем запускать процедуру техобслуживания.

Код ошибки: 0827

Невозможно выполнить диагностические процедуры, пока какой-либо модуль находится в статусе техобслуживания.

Возможная причина	Действия по устранению
Предпринята попытка выполнить процедуру диагностики на модуле, на котором уже выполняется процедура техобслуживания.	Подождите, пока не завершится текущая процедура техобслуживания, прежде чем запускать процедуру диагностики.

Код ошибки: 0828

Невозможно выгрузить штатив реагентов, секции РПО заполнены.

Возможная причина	Действия по устранению
• Штативы загружены в каждую секцию РПО.	Удалите штатив из секции РПО, чтобы освободить место для выгрузки штатива реагентов.

Регистрация МИ в Росздравнадзоре
www.nevacert.ru | info@nevacert.ru

Возможная причина	Действия по устранению
• Неисправность механизма: – Датчик штатива	Обратитесь в местную службу технической поддержки для устранения неисправности механизма.

Код ошибки: 0829

Невозможно загрузить штатив реагентов, все позиции карусели реагентов заполнены.

Возможная причина	Действия по устранению
• Штативы реагентов загружены в каждую позицию карусели реагентов.	Выгрузите штатив реагентов для теста, который больше не требуется для анализа, чтобы освободить место для загрузки штатива реагентов.
• Неисправность механизма: – Датчик штатива реагентов	Обратитесь в местную службу технической поддержки для устранения неисправности механизма.

Код ошибки: 0830

Запрос отменен, не обнаружен разгрузчик РЯ.

Возможная причина	Действия по устранению
• Разгрузчик РЯ не обнаружен при инициализации.	Убедитесь, что разгрузчик РЯ установлен в положение разгрузки.
• Разгрузчик РЯ установлен неправильно.	Переустановите разгрузчик РЯ.
• Неисправность механизма: – Датчик разгрузчика РЯ	Обратитесь в местную службу технической поддержки для устранения неисправности механизма.

Код ошибки: 0831

Невозможно выполнить запрошенную операцию, удалите штатив из зоны аспирации.

Возможная причина	Действия по устранению
При попытке выполнить запуск РПО в зоне аспирации присутствует штатив. Штатив может присутствовать, потому что пользователь выбрал останов во время работы РПО, произошел сбой питания аналитического модуля и РПО или РПО был остановлен из-за неисправности механизма.	Удалите штатив(ы) образцов из транспортера штативов и зоны аспирации.

Код ошибки: 0832

Транспортер штатива мешает выполнению инициализации для (x).
x = название механизма

Возможная причина	Действия по устранению
Предпринята попытка инициализации аналитического модуля, когда транспортер штативов еще не инициализирован.	1. Запустите податчик образцов. 2. Запустите аналитический модуль. См. *Запуск аналитического модуля и/или податчика образцов*, стр. 5-15.

Код ошибки: 0833

Неправильный ввод. Набор калибраторов не может иметь название "None" (Нет). Дайте другое название набору калибраторов.

Регистрация МИ в Росздравнадзоре
www.nevacert.ru | info@nevacert.ru

Возможная причина	Действия по устранению
В качестве названия набора калибраторов введено слово "None" (Нет).	Введите другое название набора калибраторов.

Код ошибки: 0834

Неправильный ввод. Для этого набора калибраторов уже существует номер лота.

Возможная причина	Действия по устранению
Введен номер лота калибратора, который уже существует.	Введите уникальный номер лота калибратора.

Код ошибки: 0835

Невозможно удалить тест из лота по умолчанию набора калибраторов, установленного по умолчанию.

Возможная причина	Действия по устранению
Предпринята попытка удалить тест из лота набора калибраторов, установленного по умолчанию.	Назначьте тест для другого набора калибраторов.

Код ошибки: 0836

Тест не может быть активирован. Значения калибратора должны быть определены для набора калибраторов.

Возможная причина	Действия по устранению
Значения калибратора не введены для данного теста в наборе калибраторов.	1. Введите значения калибратора. См. *Изменение настроек калибратора фотометрического теста (система c)*, стр. 2-174. 2. Активируйте тест.

Код ошибки: 0837

Невозможно удалить этот лот, существуют заказы в статусе ожидания или это лот по умолчанию.

Возможная причина	Действия по устранению
Предпринята попытка удалить лот калибратора, когда для теста, включенного в лот, существуют заказы в статусе ожидания или в работе.	Удалите заказы в статусе ожидания или подождите, пока заказы не будут выполнены, прежде чем удалять лот.
Предпринята попытка удалить лот калибратора по умолчанию. Лот по умолчанию должен быть установлен.	1. Задайте новый лот калибратора по умолчанию. 2. Удалите требуемый лот калибратора.

Код ошибки: 0838

Невозможно импортировать данные, не найдено пригодного файла.

Возможная причина	Действия по устранению
Файл данных для импорта не найден на CD-ROM или флеш-диске.	1. Найдите CD или флеш-диск с файлами для импорта. 2. Повторите процедуру импорта данных. См. *Импортирование данных калибратора (система c)*, стр. 2-180, *Импортирование данных контроля (система c)*, стр. 2-177или *Импортирование данных контроля (система i)*, стр. 2-179.

Регистрация МИ в Росздравнадзоре
www.nevacert.ru | info@nevacert.ru

Возможная причина	Действия по устранению
Предпринята попытка импортировать файл после предыдущего импортирования без извлечения USB-накопителя.	1. Извлеките и снова подсоедините флэш-диск. 2. Повторите процедуру импорта данных. См. *Импортирование данных калибратора (система c)*, стр. 2-180, *Импортирование данных контроля (система c)*, стр. 2-177или *Импортирование данных контроля (система i)*, стр. 2-179.
Название системного набора калибраторов не совпадает с файлом импорта.	Выберите системный набор калибраторов, соответствующий файлу импорта.
Предпринята попытка импортировать файл данных КК в окне Configure calibrator set (Конфигурировать набор калибраторов).	Выберите соответствующую функцию для данного типа файла.
Предпринята попытка импортировать файл данных набора калибраторов в окне Configure multiconstituent control (Конфигурировать многосоставный контроль).	Выберите соответствующую функцию для данного типа файла.
Компакт-диск покрыт грязью.	Очистите диск. Процедуры очистки и обращения с диском см. на обложке компакт-диска.
Компакт-диск поврежден.	Скопируйте файлы данных на новый диск.
Неисправность механизма: • Дисковод	Обратитесь в местную службу технической поддержки для устранения неисправности механизма.

Код ошибки: 0839

Невозможно выполнить исследование, реагент недоступен.

Возможная причина	Действия по устранению
• Система сконфигурирована на автоматический запуск КК или калибровки и наборы реагентов деактивированы.	1. Для запуска КК или калибраторов создайте заказ вручную. 2. Для автоматического создания заказов КК или калибраторов активируйте набор реагентов.
• Набор реагентов деактивирован и не может обрабатывать образцы пациентов.	Активируйте набор реагентов.
• Ручная калибровка или КК были заказаны для деактивированного набора реагентов, но деактивированный набор не был выбран в окне Assay options (Опции теста).	Выберите деактивированный набор при создании заказа.

Код ошибки: 0840

Наборы реагентов (x) и (y) не могут быть загружены на одной линии реагентов.
x = название реагента 1
y = название реагента 2

Возможная причина	Действия по устранению
Два набора реагентов должны быть загружены на разные линии системы *c*16000 во избежание потенциальной перекрестной контаминации реагента.	1. Перезагрузите реагенты. Поместите один реагент на внешнюю карусель устройства подачи реагентов (линия A), а другой на внутреннюю карусель (линия B). 2. Выполните сканирование реагента.

Регистрация МИ в Росздравнадзоре
www.nevacert.ru | info@nevacert.ru

Код ошибки: 0841

Невозможно выполнить калибровочный или контрольный тест для выбранного набора реагентов.

Возможная причина	Действия по устранению
• Выбранный набор больше не находится в аналитическом модуле.	Загрузите набор реагентов или выберите другой набор для исследования.
• Выбранный набор пуст, просрочен или не имеет активной калибровки.	1. Выберите другой набор, если выбранный ранее набор пуст или просрочен. 2. Закажите калибровку теста, если калибровка еще не началась.
• Модуль с выбранным набором не имеет достаточно запасов для исследования.	1. *Проверка ресурсов и количества отходов*, стр. 5-55. 2. Пополните запасы.
• Модуль с выбранным набором не находится в правильном состоянии для исследования.	1. Выберите исследование для аналитического модуля. 2. Подождите, пока статус аналитического модуля не изменится на "В работе", прежде чем начинать исследования.

Код ошибки: 0842

Невозможно провести тест из-за предыдущей ошибки аспирации образца № (x).
x = № образца

Возможная причина	Действия по устранению
Ошибка монитора давления создана во время аспирации образца в предыдущем тесте.	1. *Просмотр журналов*, стр. 10-14 для любых кодов ошибок категории 3350, записанных в то же время и для того же образца, что и данное сообщение. 2. Выполните действия по устранению для кода ошибки категории 3350.

Код ошибки: 0843

Неправильный ввод, введенный месяц должен быть в диапазоне (янв-дек).

Возможная причина	Действия по устранению
Месяц, введенный для срока годности модуля ICT, имеет некорректное написание или указан числом вместо слова.	Повторно введите месяц срока годности с помощью трех подходящих букв (в диапазоне янв-дек).

Код ошибки: 0844

Загруженный файл на языке (x) недоступен.
x = Язык загрузки

Возможная причина	Действия по устранению
Для PDF-файлов с электронными данными теста: Все доступные файлы языка на abbottdiagnostics.com загружаются. • Попытка отображения или печати PDF-файла с электронными данными теста на недоступном языке.	1. Сконфигурируйте доступный язык в качестве языка выбора загрузки.

Регистрация МИ в Росздравнадзоре
www.nevacert.ru | info@nevacert.ru

Возможная причина	Действия по устранению
	2. За информацией о нужном языке обратитесь в местную службу технической поддержки.

Код ошибки: 0845

Невозможно провести тест, из расширения РПО получен образец без штрих-кода.

Возможная причина	Действия по устранению
Образец без штрих-кода распознан в штативе, полученном из РПОх. Заказы на тесты, для которых Ш/П были отправлены в исключения и не были обработаны.	Нанесите подходящий штрих-код на образец и повторите исключение.

Код ошибки: 0846

Невозможно загрузить пустой штатив образцов в расширение РПО. В зоне хранения пустых штативов нет штативов.

Возможная причина	Действия по устранению
• Внутренняя программная ошибка	1. *Включение и выключение питания компьютерного блока*, стр. 5-5 2. Выключите и включите прибор ACCELERATOR p540.

Код ошибки: 0847

Невозможно вернуть в расширение РПО пустой штатив образцов. Зона хранения пустых штативов переполнена.

Возможная причина	Действия по устранению
• Внутренняя программная ошибка	1. *Включение и выключение питания компьютерного блока*, стр. 5-5 2. Выключите и включите прибор ACCELERATOR p540.

Код ошибки: 0848

Аналитический модуль остановлен, статус РЯ неизвестен.

Возможная причина	Действия по устранению
• Реакционный трек не полностью загружен неиспользованными РЯ.	Выполните запуск аналитического модуля. См. *Запуск аналитического модуля и/или податчика образцов*, стр. 5-15.
• Сбой оборудования	Обратитесь в местную службу технической поддержки для устранения сбоя оборудования.

Код ошибки: 0900

В позиции (x) штатива реагентов в секции (y) неправильный лот, компонент или серийный номер.
x = положение штатива реагентов, в котором обнаружен флакон
y = номер секции РПО

Возможная причина	Действия по устранению
Флакон с неверным номером лота, номером компонента или серийным номером загружен в указанную позицию штатива реагентов и секцию РПО.	1. Распечатайте отчет об ошибке загрузки реагентов.

Регистрация МИ в Росздравнадзоре
www.nevacert.ru | info@nevacert.ru

Возможная причина	Действия по устранению
	2. Загрузите правильный флакон с набором реагентов в правильную позицию.

Код ошибки: 0901

Несоответствие версии калибровки для набора реагентов в позиции (x).
x = номер секции РПО

Возможная причина	Действия по устранению
Версия калибровки для набора реагентов в указанной секции РПО не соответствует установленному тесту.	1. Загрузите набор реагентов, соответствующий установленной версии теста. **ПРИМЕЧАНИЕ:** Выработайте запас реагентов для старого теста, прежде чем инсталлировать новый тест. 2. Инсталлируйте новый файл теста, когда текущий запас реагентов закончится. См. *Установка или удаление файла теста*, стр. 2-211.

Код ошибки: 0902

Версия не соответствует набору реагентов в секции (x).
x = номер секции РПО

Возможная причина	Действия по устранению
Версия конфигурации реагентов набора реагентов в указанной секции РПО не совпадает с ожидаемым значением. **ПРИМЕЧАНИЕ:** Данная ошибка случается, если используются реагенты или файлы для клинических исследований. На флаконах с реагентами для клинических исследований указано, что они предназначены "Только для исследований". Параметр "Версия калибровки" файлов для клинических исследований равен 0 (ноль).	Загрузите соответствующий набор или файл исследований.

Код ошибки: 0903

Набор реагентов в (x) имеет R1 и R2, загруженные на разные линии реагентов.
x = сегмент и положение карусели реагентов

Возможная причина	Действия по устранению
Набор реагентов с 2 картриджами (R1 и R2) имеет картриджи, загруженные на разные линии (внешнюю и внутреннюю) устройств подачи реагентов R1 и R2.	Загрузите картриджи реагента для теста на одну линию в оба устройства подачи реагентов R1 и R2. Выберите одну из следующих опций: • Загрузите картриджи реагента для теста на внешнюю (линия A) карусель устройств подачи реагентов R1 и R2. • Загрузите картриджи реагента для теста на внутреннюю (линия B) карусель устройств подачи реагентов R1 и R2.

Код ошибки: 0904

штатив реагентов в секции (x) является набором реагентов на 500 исследований. Данный набор нельзя использовать в этой системе.

Регистрация МИ в Росздравнадзоре
www.nevacert.ru | info@nevacert.ru

x = номер секции РПО

Возможная причина	Действия по устранению
Набор реагентов на 500 исследований был загружен в *i*1000SR.	Удалите набор реагентов на 500 исследований.

Код ошибки: 0905

Перед попыткой повторной загрузки выгрузите два штатива с набором реагентов из позиций (x).
x = номер секции РПО

Возможная причина	Действия по устранению
• Один штатив реагентов набора из двух штативов был удален из зоны загрузки/разгрузки.	Удалите оба штатива набора реагентов из двух штативов, прежде чем повторно загружать набор реагентов системы.
• Стабильность установки набора реагентов из двух штативов игнорирован и один штатив реагентов удален из зоны загрузки/разгрузки.	Удалите оба штатива набора реагентов из двух штативов из зоны загрузки/разгрузки и повторно загрузите их.

Код ошибки: 0906

Упаковки реагентов для исследования (x) загружены на обе линии реагентов.
x = тест

Возможная причина	Действия по устранению
Упаковки реагентов для одного теста были обнаружены на внешней (линия A) и внутренней (линия B) каруселях устройств подачи реагентов R1 и R2.	Загрузите картриджи реагентов для одного теста на одну линию, внешнюю (линия A) или внутреннюю (линия B), в устройствах подачи реагентов R1 и R2.

Код ошибки: 0907

Недействительное расположение реагента: R(x), сегмент (y), позиция (z). Позиция занята промывающим раствором.
x = карусель
y = сегмент
z = позиция

Возможная причина	Действия по устранению
Была предпринята попытка назначить реагент без штрих-кода на позицию, занятую промывающим раствором.	Выберите другую позицию для реагента без штрих-кода.

Код ошибки: 0908

Неправильный заказ калибровки, № образца (x) уже существует.
x = № образца

Возможная причина	Действия по устранению
Для теста был запрошен дубликат заказа на калибровку.	Подождите, пока не завершится первая калибровка для теста, прежде чем создавать другой заказ на калибровку для того же теста.

Код ошибки: 0909

Неправильный ввод. Значение нижнего предела линейности не должно быть меньше 0.

Возможная причина	Действия по устранению
Было введено значение меньше нуля.	Введите значение больше или равное нулю.

Регистрация МИ в Росздравнадзоре
www.nevacert.ru | info@nevacert.ru

Код ошибки: 0910

Неправильный ввод. Значение верхнего предела линейности должно быть ниже (x) для описания разведения 1.
x = верхний предел линейности теста по умолчанию

Возможная причина	Действия по устранению
Было введено значение больше верхнего предела линейности теста по умолчанию.	Введите значение меньше верхнего предела линейности теста по умолчанию.

Код ошибки: 0911

Штатив вставлен частично, вставлен слишком медленно или вставлен и затем опустился в позицию (x).
x = номер секции РПО

Возможная причина	Действия по устранению
Штатив был вставлен частично или слишком медленно.	Сообщение о состоянии системы. Действий по устранению неисправности не требуется.

Код ошибки: 0912

В секции (x) обнаружен штатив. Данная секция недоступна. Удалите штатив.
x = номер секции РПО

Возможная причина	Действия по устранению
Штатив был добавлен в недоступную секцию.	Удалите штатив и поместите штатив в доступную секцию.

Код ошибки: 0913

Невозможно сохранить набор калибраторов, отсутствуют данные. Задайте значения калибратора для теста (x) в лоте (y).

Возможная причина	Действия по устранению
Требуемые значения калибратора не введены для указанных тестов и лотов.	Введите значения калибратора. См. *Изменение настроек калибратора фотометрического теста (система c)*, стр. 2-174.

Код ошибки: 0914

В секции (y) бокса (x) обнаружен штатив. Данная секция недоступна. Удалите штатив.
x = номер бокса
y = номер секции

Возможная причина	Действия по устранению
Штатив был добавлен в недоступную секцию.	Удалите штатив и поместите штатив в доступную секцию.

Код ошибки: 0915

В секции (y) бокса (x) обнаружен штатив.
x = номер бокса
y = номер секции

Возможная причина	Действия по устранению
• Штатив был добавлен в недоступную секцию.	Удалите штатив и поместите штатив в доступную секцию.

Регистрация МИ в Росздравнадзоре
www.nevacert.ru | info@nevacert.ru

Возможная причина	Действия по устранению
• Неисправность механизма: – Датчик штатива в секции – Рычаг датчика штатива – Распределительная плата РПО	Обратитесь в местную службу технической поддержки для устранения неисправности механизма.

Код ошибки: 0916

Попытка забрать штатив в позиции (x) бокса (y) не удалась.
x = номер бокса
y = номер секции

Возможная причина	Действия по устранению
• Штатив вставлен в секцию наоборот.	Переставьте штатив.
• Штатив поврежден.	Используйте другой штатив.
• Неисправность механизма: – Датчик направляющей	Обратитесь в местную службу технической поддержки для устранения неисправности механизма.

Код ошибки: 0917

Штатив в секции (y) бокса (x) был извлечен до разрешающего сигнала.
x = номер бокса
y = номер секции

Возможная причина	Действия по устранению
• Штатив был удален, прежде чем был активирован индикатор доступа.	Перезапустите РПО. См. *Запуск аналитического модуля и/или податчика образцов*, стр. 5-15.
• Штатив вставлен в секцию неплотно.	1. Выньте и снова установите штатив. 2. Выньте и снова установите штатив. Перезапустите РПО. См. *Запуск аналитического модуля и/или податчика образцов*, стр. 5-15.
• Неисправность механизма: – Датчик штатива в секции	Обратитесь в местную службу технической поддержки для устранения неисправности механизма.

Код ошибки: 0918

Штатив вставлен частично, вставлен слишком медленно или вставлен и затем опустился в секцию (y) бокса (x).
x = номер бокса
y = номер секции

Возможная причина	Действия по устранению
Штатив был вставлен частично или слишком медленно.	Сообщение о состоянии системы. Действий по устранению неисправности не требуется.

Код ошибки: 0919

Невозможно выполнить запрошенную операцию или процедуру, ошибка предыдущего сканирования реагентов.

Возможная причина	Действия по устранению
• Последнее выполненное сканирование реагента не завершено полностью.	Выполните сканирование реагента. См. *Сканирование реагентной карусели(ей) (кроме i1000SR)*, стр. 5-133.

Регистрация МИ в Росздравнадзоре
www.nevacert.ru | info@nevacert.ru

Возможная причина	Действия по устранению
• Оба типа разбавителей образца ICT (ICT и ICTD5) загружены в карусель реагентов.	Удалите соответствующий разбавитель образца ICT и выполните сканирование реагента. См. *Сканирование реагентной карусели(ей) (кроме i1000SR)*, стр. 5-133.

Код ошибки: 0920

Недействительный ключ активации: x.
x = ключ активации

Возможная причина	Действия по устранению
Для активации функций Premium был введен недействительный ключ активации.	Введите правильный ключ активации.

Код ошибки: 0921

Имя пользователя (x) не сконфигурировано.
x = введенное имя пользователя

Возможная причина	Действия по устранению
Имя пользователя не сконфигурировано.	Сконфигурируйте новое имя пользователя. См. *Конфигурирование имени пользователя и пароля (опция Premium)*, стр. 2-9
Введено некорректное имя пользователя.	1. Введите корректное имя пользователя. 2. Имя пользователя чувствительно к регистру. Убедитесь, что клавиша Caps Lock на вашей клавиатуре не нажата.

Код ошибки: 0922

Неправильный ввод. (x) - имя пользователя уже существует.
x = имя пользователя сконфигурировано

Возможная причина	Действия по устранению
Сконфигурированное имя пользователя уже существует.	Сконфигурируйте другое имя пользователя.

Коды ошибок конкретных тестов (1000-1999)

Категория кодов ошибок конкретных тестов включает коды ошибок от 1000 до 1999.

Если действия по устранению ошибок, указанные под кодом рассматриваемой ошибки, не помогают решить проблему, обратитесь к местному представителю или см. информацию для своей страны на www.abbottdiagnostics.com.

ПРИМЕЧАНИЕ: Действия по устранению ошибок, подразумевающие опасные работы, см. *Опасности*, стр. 8-1, включая меры предосторожности, которые необходимо предпринять для минимизации воздействия и предотвращения травмирования персонала или повреждения системы. Опасные работы включают, в том числе:

- Замену системных игл

Регистрация МИ в Росздравнадзоре
www.nevacert.ru | info@nevacert.ru

- Работу с реагентами, калибраторами, контролями и образцами
- Удаление физических помех
- Замену лампы
- Удаление отходов системы

Код ошибки: 1000

Ошибка калибровки теста (x) номер (y), значения конечного считывания кал 1 или кал 2 ниже допустимых.
x = название теста
y = номер теста

Возможная причина	Действия по устранению
• Для калибровки теста использован неправильный Кал. 1 или Кал. 2.	Если другие тесты выполняются с ошибкой, поместите Кал. 1 и Кал. 2 в чашечку для образцов, убедившись, что они предназначены для соответствующего теста и помещены в соответствующие позиции.
• Претриггерный и триггерный растворы были загружены в неправильные позиции или трубки были перепутаны.	1. Промойте поплавки деионизированной водой и высушите. 2. Загрузите новые флаконы претриггерного и триггерного растворов. См. *Замена пре-триггерного и/или триггерного раствора и обновление ресурсов (i2000/i2000SR)*, стр. 5-94. См. *Замена пре-триггерного и/или триггерного раствора и обновление ресурсов (i1000SR)*, стр. 5-96. 3. Выполните следующие процедуры техобслуживания ***по необходимости*** : – Для *i*2000/*i*2000SR: • *2130 Прокачка жидкостей*, стр. 9-78 • *2152 Прокачка пре-триггера/триггера*, стр. 9-79 – Для *i*1000SR: • *2137 Прокачка жидкостей*, стр. 9-91 • *2162 Прокачка пре-триггера/триггера*, стр. 9-92
• Датчик уровня установлен неправильно.	1. Отрегулируйте положение датчика уровня на флаконе претриггерного или триггерного раствора, чтобы стрелка была направлена вперед. Когда датчик уровня установлен правильно, электрический разъем находится справа, а трубки слева. 2. Выполните процедуру техобслуживания *по необходимости 2130 Прокачка жидкостей*, стр. 9-78 для *i*2000/*i*2000SR . Выполните процедуру техобслуживания *по необходимости 2137 Прокачка жидкостей*, стр. 9-91 для *i*1000SR .

Регистрация МИ в Росздравнадзоре
www.nevacert.ru | info@nevacert.ru

Возможная причина	Действия по устранению
• Слишком малый объем претриггерного или триггерного раствора.	*Замена пре-триггерного и/или триггерного раствора и обновление ресурсов (i2000/i2000SR)*, стр. 5-94. *Замена пре-триггерного и/или триггерного раствора и обновление ресурсов (i1000SR)*, стр. 5-96.
• Претриггерный и триггерный флаконы были установлены во время обработки теста, поэтому вместо реагента мог быть аспирирован воздух.	Выполните следующие процедуры техобслуживания ***по необходимости*** : • Для *i*2000/*i*2000SR: – *2130 Прокачка жидкостей*, стр. 9-78 – *2152 Прокачка пре-триггера/триггера*, стр. 9-79 • Для *i*1000SR: – *2137 Прокачка жидкостей*, стр. 9-91 – *2162 Прокачка пре-триггера/триггера*, стр. 9-92
• Неисправность механизма: – Претриггерные или триггерные помпы – Претриггерные или триггерные клапаны – Соединения претриггерной или триггерной трубки ослабли – Плата драйвера мотора плохо подсоединена или вышла из строя	Обратитесь в местную службу технической поддержки для устранения неисправности механизма.

Код ошибки: 1001

Ошибка калибровки теста (x) номер (y), результат конечного считывания слишком высокий для Кал. 1.
x = название теста
y = номер теста

Возможная причина	Действия по устранению
• был использован неправильный калибратор или калибратор был загружен неправильно.	Установите свежие калибраторы в чистые чашечки для образцов или пробирки, убедившись, что они расположены в правильных позициях.
• Калибраторы работают не как ожидалось.	Откройте флаконы с новым калибратором.
• Реагент работает не как ожидалось.	Загрузите флаконы с новым реагентом.

Код ошибки: 1002

Ошибка калибровки теста (x) номер (y), результат конечного считывания слишком низкий для Кал. 1.
x = название теста
y = номер теста

Возможная причина	Действия по устранению
• был использован неправильный калибратор или калибратор был загружен неправильно.	Установите свежие калибраторы в чистые чашечки для образцов или пробирки, убедившись, что они расположены в правильных позициях.
• Калибраторы работают не как ожидалось.	Откройте флаконы с новым калибратором.
• Реагент работает не как ожидалось.	Загрузите флаконы с новым реагентом.

Код ошибки: 1003

Ошибка калибровки теста (x) номер (y), результат конечного считывания слишком высокий для Кал. 2.
x = название теста

Регистрация МИ в Росздравнадзоре
www.nevacert.ru | info@nevacert.ru

y = номер теста

Возможная причина	Действия по устранению
• был использован неправильный калибратор или калибратор был загружен неправильно.	Установите свежие калибраторы в чистые чашечки для образцов или пробирки, убедившись, что они расположены в правильных позициях.
• Калибраторы работают не как ожидалось.	Откройте флаконы с новым калибратором.
• Реагент работает не как ожидалось.	Загрузите флаконы с новым реагентом.

Код ошибки: 1004

Ошибка калибровки теста (x) номер (y), результат конечного считывания слишком низкий для Кал. 2.
x = название теста
y = номер теста

Возможная причина	Действия по устранению
• был использован неправильный калибратор или калибратор был загружен неправильно.	Установите свежие калибраторы в чистые чашечки для образцов или пробирки, убедившись, что они расположены в правильных позициях.
• Калибраторы работают не как ожидалось.	Откройте флаконы с новым калибратором.
• Реагент работает не как ожидалось.	Загрузите флаконы с новым реагентом.

Код ошибки: 1005

Невозможно рассчитать результат, конечное считывание OCE за пределами диапазона самого низкого калибратора.

Возможная причина	Действия по устранению
Показания RLU за пределами диапазона теста восходящей кривой.	
Если происходит ошибка одного образца:	
• Нормальная ситуация для некоторых нереактивных образцов.	1. Следуйте инструкциям по сбору и обработке образцов, приведенным в инструкции по применению к конкретному тесту системы ARCHITECT *i*. 2. Повторите исследование образца. 3. Соберите новый образец. 4. Для решения проблемы обратитесь в местную службу технической поддержки.
• Ошибка в технологии обращения с образцом.	1. Следуйте инструкциям по сбору и обработке образцов, приведенным в инструкции по применению к конкретному тесту системы ARCHITECT *i*. 2. Повторите исследование образца. 3. Соберите новый образец.
Если происходит ошибка более чем одного образца:	
• Претриггерный и триггерный растворы были загружены в неправильные позиции или трубки были перепутаны.	1. Промойте поплавки деионизированной водой и высушите. 2. Загрузите новые флаконы претриггерного и триггерного растворов.

Регистрация МИ в Росздравнадзоре
www.nevacert.ru | info@nevacert.ru

Возможная причина	Действия по устранению
	См. *Замена пре-триггерного и/или триггерного раствора и обновление ресурсов (i2000/ i2000SR)*, стр. 5-94. См. *Замена пре-триггерного и/или триггерного раствора и обновление ресурсов (i1000SR)*, стр. 5-96. 3. Выполните следующие процедуры техобслуживания ***по необходимости*** : – Для *i*2000/*i*2000SR: • *2130 Прокачка жидкостей*, стр. 9-78. • *2152 Прокачка пре-триггера/триггера*, стр. 9-79 – Для *i*1000SR: • *2137 Прокачка жидкостей*, стр. 9-91 • *2162 Прокачка пре-триггера/триггера*, стр. 9-92
• Датчик уровня установлен неправильно.	1. Отрегулируйте положение датчика уровня на флаконе претриггерного или триггерного раствора, чтобы стрелка была направлена вперед. Когда датчик уровня установлен правильно, электрический разъем находится справа, а трубки слева. 2. Выполните процедуру техобслуживания ***по необходимости*** *2130 Прокачка жидкостей*, стр. 9-78 для *i*2000/*i*2000SR . Выполните процедуру техобслуживания ***по необходимости*** *2137 Прокачка жидкостей*, стр. 9-91 для *i*1000SR .
• Слишком малый объем претриггерного или триггерного раствора.	*Замена пре-триггерного и/или триггерного раствора и обновление ресурсов (i2000/i2000SR)*, стр. 5-94. *Замена пре-триггерного и/или триггерного раствора и обновление ресурсов (i1000SR)*, стр. 5-96.
• Претриггерный или триггерный флаконы были установлены во время обработки теста, поэтому вместо реагента мог быть аспирирован воздух.	Выполните следующие процедуры техобслуживания ***по необходимости*** : • Для *i*2000/*i*2000SR: – *2130 Прокачка жидкостей*, стр. 9-78, – *2152 Прокачка пре-триггера/триггера*, стр. 9-79. • Для *i*1000SR: – *2137 Прокачка жидкостей*, стр. 9-91 – *2162 Прокачка пре-триггера/триггера*, стр. 9-92
• Неисправность механизма: – Претриггерные или триггерные помпы – Претриггерные или триггерные клапаны – Соединения претриггерной или триггерной трубки ослабли – Датчик претриггера или триггера поврежден	Обратитесь в местную службу технической поддержки для устранения неисправности механизма.

Регистрация МИ в Росздравнадзоре
www.nevacert.ru | info@nevacert.ru

Возможная причина	Действия по устранению
– Плата драйвера мотора плохо подсоединена или вышла из строя – Плата ввода/вывода драйвера DC в блоке печатных плат плохо подсоединена или вышла из строя	

Код ошибки: 1006

Невозможно выполнить тест, ошибка считывания фона.

Возможная причина	Действия по устранению
• Уровень внешней засветки слишком высокий.	1. Переместите аналитический модуль или закройте его от прямых солнечных лучей. 2. Убедитесь, что все системные панели установлены правильно.
• Линейность оптики и/или значения нормализации введены неправильно в окне Configure modules (Конфигурация модулей).	Обновите окно Configure modules (Конфигурация модулей) с правильными значениями из оптического блока. См. *Окно Конфигурация модулей (i2000)*, стр. 2-55, или *Окно Конфигурация модулей (i2000SR)*, стр. 2-56. См. *Окно Конфигурация модулей (i1000SR)*, стр. 2-57.
• Неисправность механизма: – Претриггерные или триггерные помпы – Претриггерные или триггерные клапаны – Соединения претриггерной или триггерной трубки ослабли – Плата ввода/вывода драйвера DC в блоке печатных плат плохо подсоединена или вышла из строя – Грязные световоды – Считывающее устройство ХИАМ	Обратитесь в местную службу технической поддержки для устранения неисправности механизма.

Код ошибки: 1007

Невозможно выполнить тест, ошибка активированного считывания.

Возможная причина	Действия по устранению
• Для калибровки теста использован неправильный Кал. 1 или Кал. 2.	Если другие тесты выполняются с ошибкой, поместите Кал. 1 и Кал. 2 в чашечку для образцов, убедившись, что они предназначены для соответствующего теста и помещены в соответствующие позиции.
• Претриггерный и триггерный растворы были загружены в неправильные позиции или трубки были перепутаны.	1. Промойте поплавки деионизированной водой и высушите. 2. Загрузите новые флаконы претриггерного и триггерного растворов. См. *Замена пре-триггерного и/или триггерного раствора и обновление ресурсов (i2000/i2000SR)*, стр. 5-94. См. *Замена пре-триггерного и/или триггерного раствора и обновление ресурсов (i1000SR)*, стр. 5-96. 3. Выполните следующие процедуры техобслуживания ***по необходимости*** :

Регистрация МИ в Росздравнадзоре
www.nevacert.ru | info@nevacert.ru

Возможная причина	Действия по устранению
	– Для *i*2000/*i*2000SR: • *2130 Прокачка жидкостей*, стр. 9-78 • *2152 Прокачка пре-триггера/триггера*, стр. 9-79 – Для *i*1000SR: • *2137 Прокачка жидкостей*, стр. 9-91 • *2162 Прокачка пре-триггера/триггера*, стр. 9-92
• Датчик уровня установлен неправильно.	1. Отрегулируйте положение датчика уровня на флаконе претриггерного или триггерного раствора, чтобы стрелка была направлена вперед. Когда датчик уровня установлен правильно, электрический разъем находится справа, а трубки слева. 2. Выполните процедуру техобслуживания ***по необходимости*** *2130 Прокачка жидкостей*, стр. 9-78 для *i*2000/*i*2000SR . Выполните процедуру техобслуживания ***по необходимости*** *2137 Прокачка жидкостей*, стр. 9-91 для *i*1000SR .
• Слишком малый объем претриггерного или триггерного раствора.	*Замена пре-триггерного и/или триггерного раствора и обновление ресурсов (i2000/i2000SR)*, стр. 5-94. *Замена пре-триггерного и/или триггерного раствора и обновление ресурсов (i1000SR)*, стр. 5-96.
• Срок действия претриггерного или триггерного раствора истек.	*Замена пре-триггерного и/или триггерного раствора и обновление ресурсов (i2000/i2000SR)*, стр. 5-94. *Замена пре-триггерного и/или триггерного раствора и обновление ресурсов (i1000SR)*, стр. 5-96.
• Претриггерный или триггерный флаконы были установлены во время обработки теста, поэтому вместо реагента мог быть аспирирован воздух.	Выполните следующие процедуры техобслуживания ***по необходимости*** : • Для *i*2000/*i*2000SR: – *2130 Прокачка жидкостей*, стр. 9-78 – *2152 Прокачка пре-триггера/триггера*, стр. 9-79 • Для *i*1000SR: – *2137 Прокачка жидкостей*, стр. 9-91 – *2162 Прокачка пре-триггера/триггера*, стр. 9-92
• Линейность оптики и/или значения нормализации введены неправильно в окне Configure modules (Конфигурация модулей).	Обновите окно Configure modules (Конфигурация модулей) с правильными значениями из оптического блока. См. *Окно Конфигурация модулей (i2000)*, стр. 2-55 или *Окно Конфигурация модулей (i2000SR)*, стр. 2-56. См. *Окно Конфигурация модулей (i1000SR)*, стр. 2-57.
• Уровень внешней засветки слишком высокий.	1. Переместите аналитический модуль или закройте его от прямых солнечных лучей. 2. Убедитесь, что все системные панели установлены правильно.

Регистрация МИ в Росздравнадзоре
www.nevacert.ru | info@nevacert.ru

Возможная причина	Действия по устранению
• Неисправность механизма: – Претриггерный или триггерный клапан – Претриггерные или триггерные помпы – Соединения претриггерной или триггерной трубки ослабли – Претриггерный или триггерный датчик уровня поврежден – Грязные световоды – Плата драйвера мотора плохо подсоединена или вышла из строя – Плата ввода/вывода драйвера DC в блоке печатных плат плохо подсоединена или вышла из строя	Обратитесь в местную службу технической поддержки для устранения неисправности механизма.

Код ошибки: 1008

Невозможно выполнить тест, ошибка конечного считывания.

Возможная причина	Действия по устранению
• Для калибровки теста использован неправильный Кал. 1 или Кал. 2.	Если другие тесты выполняются с ошибкой, поместите Кал. 1 и Кал. 2 в чашечку для образцов, убедившись, что они предназначены для соответствующего теста и помещены в соответствующие позиции.
• Претриггерный и триггерный растворы были загружены в неправильные позиции или трубки были перепутаны.	1. Промойте поплавки деионизированной водой и высушите. 2. Загрузите новые флаконы претриггерного и триггерного растворов. См. *Замена пре-триггерного и/или триггерного раствора и обновление ресурсов (i2000/i2000SR)*, стр. 5-94. См. *Замена пре-триггерного и/или триггерного раствора и обновление ресурсов (i1000SR)*, стр. 5-96. 3. Выполните следующие процедуры техобслуживания ***по необходимости*** : – Для *i*2000/*i*2000SR: • *2130 Прокачка жидкостей*, стр. 9-78 • *2152 Прокачка пре-триггера/триггера*, стр. 9-79 – Для *i*1000SR: • *2137 Прокачка жидкостей*, стр. 9-91 • *2162 Прокачка пре-триггера/триггера*, стр. 9-92
• Датчик уровня установлен неправильно.	1. Отрегулируйте положение датчика уровня на флаконе претриггерного или триггерного раствора, чтобы стрелка была направлена вперед. Когда датчик уровня установлен правильно, электрический разъем находится справа, а трубки слева.

Регистрация МИ в Росздравнадзоре
www.nevacert.ru | info@nevacert.ru

Возможная причина	Действия по устранению
	2. Выполните процедуру техобслуживания ***по необходимости*** *2130 Прокачка жидкостей*, стр. 9-78 для *i*2000/*i*2000SR . Выполните процедуру техобслуживания ***по необходимости*** *2137 Прокачка жидкостей*, стр. 9-91 для *i*1000SR .
• Слишком малый объем претриггерного или триггерного раствора.	*Замена пре-триггерного и/или триггерного раствора и обновление ресурсов (i2000/i2000SR)*, стр. 5-94. *Замена пре-триггерного и/или триггерного раствора и обновление ресурсов (i1000SR)*, стр. 5-96.
• Срок действия претриггерного или триггерного раствора истек.	*Замена пре-триггерного и/или триггерного раствора и обновление ресурсов (i2000/i2000SR)*, стр. 5-94. *Замена пре-триггерного и/или триггерного раствора и обновление ресурсов (i1000SR)*, стр. 5-96.
• Претриггерный и триггерный флаконы были установлены во время обработки теста, поэтому вместо реагента мог быть аспирирован воздух.	Выполните следующие процедуры техобслуживания ***по необходимости*** : • Для *i*2000/*i*2000SR: – *2130 Прокачка жидкостей*, стр. 9-78, – *2152 Прокачка пре-триггера/триггера*, стр. 9-79 • Для *i*1000SR: – *2137 Прокачка жидкостей*, стр. 9-91 – *2162 Прокачка пре-триггера/триггера*, стр. 9-92
• Линейность оптики и/или значения нормализации введены неправильно в окне Configure modules (Конфигурация модулей).	Обновите окно Configure modules (Конфигурация модулей) с правильными значениями из оптического блока. См. *Окно Конфигурация модулей (i2000)*, стр. 2-55 или *Окно Конфигурация модулей (i2000SR)*, стр. 2-56. См. *Окно Конфигурация модулей (i1000SR)*, стр. 2-57.
• Уровень внешней засветки слишком высокий.	1. Переместите аналитический модуль или закройте его от прямых солнечных лучей. 2. Убедитесь, что все системные панели установлены правильно.
• Неисправность механизма: – Претриггерный и триггерный клапан – Претриггерная и триггерная помпы – Соединения претриггерной и триггерной трубок ослабли – Претриггерный и триггерный датчик уровня поврежден – Грязные световоды – Плата драйвера мотора плохо подсоединена или вышла из строя – Плата ввода/вывода драйвера DC в блоке печатных плат плохо подсоединена или вышла из строя	Обратитесь в местную службу технической поддержки для устранения неисправности механизма.

Код ошибки: 1009

Невозможно рассчитать результат, недоступен результат составляющего теста (x) номер (y).
x = название теста

Регистрация МИ в Росздравнадзоре
www.nevacert.ru | info@nevacert.ru

y = номер теста

Возможная причина	Действия по устранению
• Составляющий результат был удален до завершения остальных составных частей расчетного теста.	Создайте повторный заказ составного теста.
• Составляющий результат был помечен сигнальным флажком за пределами линейного диапазона теста.	Перезапустите составной тест с ручным или автоматическим разведением, если возможно.
• Один из составляющих результатов стал исключением.	Определите причину исключения, устраните ее и выполните повторное исследование образца.

Код ошибки: 1050

Невозможно рассчитать результат, ошибка считывания оптической плотности.

Возможная причина	Действия по устранению
• Лампа работает не как ожидалось.	Замените лампу. См. процедуру ***ежеквартального*** техобслуживания *1003 Замена лампы*, стр. 9-28.
• Лампа была установлена неправильно при замене.	Повторите процедуру замены лампы. См. процедуру ***ежеквартального*** техобслуживания *1003 Замена лампы*, стр. 9-28. • Убедитесь, что лампа установлена правильно в корпус и патрон. • Убедитесь, что провода лампы закреплены винтами в клеммной коробке.
• Неисправность механизма.	Обратитесь в местную службу технической поддержки для устранения неисправности механизма.

Код ошибки: 1051

Невозможно рассчитать результат, оптическая плотность превысила допустимые границы.

Возможная причина	Действия по устранению
• Слишком высокая концентрация образца.	Разведите образец и повторите исследование. Протокол разведения см. в документации изготовителя реагента по иммунологическим исследованиям (инструкция по применению реагента).
• Образец является липемическим.	Ультрацентрифугируйте образец и повторите исследование осадка. Подробнее о целостности образца см. в документации изготовителя реагента по иммунологическим исследованиям (инструкция по применению реагента).
• Лампа была установлена неправильно при замене.	Повторите процедуру замены лампы. См. процедуру ***ежеквартального*** техобслуживания *1003 Замена лампы*, стр. 9-28. • Убедитесь, что лампа установлена правильно в корпус и патрон. • Убедитесь, что провода лампы закреплены винтами в клеммной коробке.
• Лампа работает не как ожидалось.	Замените лампу. См. процедуру ***ежеквартального*** техобслуживания *1003 Замена лампы*, стр. 9-28.

Регистрация МИ в Росздравнадзоре
www.nevacert.ru | info@nevacert.ru

Возможная причина	Действия по устранению
• Грязные кюветы.	Очистите кюветы. Выполните процедуру техобслуживания ***по необходимости*** *6310 Очистка кювет - вручную*, стр. 9-44.
• Устройство промывки кювет работает неправильно.	1. Очистите устройство промывки кювет. Выполните процедуру ***ежемесячного*** техобслуживания *6018 Очистка игл блока промывки*, стр. 9-26. 2. Для очистки кювет выполните процедуру техобслуживания ***по необходимости*** и посмотрите, нет ли на иглах устройства промывки капель или подтеканий. См. *6052 Промывка кювет*, стр. 9-41. – Если на игле для высококонцентрированных отходов видны капли или подтекания, замените тарельчатый клапан (сильфонной) помпы высококонцентрированных отходов (c 8000). – Если капли или подтекания видны на каких-либо других иглах, замените тарельчатый клапан помпы промывки кювет. См. *Замена блока тарельчатого клапана помпы (c4000)*, стр. 9-179. См. *Замена блока тарельчатого клапана помпы (c8000)*, стр. 9-249 или *Замена блока тарельчатого клапана помпы (c16000)*, стр. 9-318. 3. Проверьте, не засорились ли трубки. Выполните процедуру ***еженедельного*** техобслуживания *6308 Проверка трубки помпы высококонцентрированных отходов*, стр. 9-25. Если трубки засорены, обратитесь в местную службу технической поддержки.
• Сухая насадка кюветы повреждена.	Замените сухую насадку кюветы. См. *Замена осушающей насадки кюветы (c4000)*, стр. 9-142. См. *Замена осушающей насадки кюветы (c8000)*, стр. 9-207 или *Замена осушающих насадок кювет (c16000)*, стр. 9-277.
• Неисправность механизма.	Обратитесь в местную службу технической поддержки для устранения неисправности механизма.

Код ошибки: 1052

Невозможно рассчитать результат, нестабильно считывание оптической плотности для конечной точки.

Возможная причина	Действия по устранению
• Мусор в инкубаторе водяной бани.	Замените водяную баню.

Регистрация МИ в Росздравнадзоре
www.nevacert.ru | info@nevacert.ru

Возможная причина	Действия по устранению
	Выполните процедуру техобслуживания ***по необходимости*** *2134 Замена воды в водяной бане*, стр. 9-39.
• Пузырьки в инкубаторе водяной бани, вызванные напором поступающей воды.	Уменьшите напор поступающей деионизированной воды до заданных значений. См. *Характеристики и требования к воде и жидким отходам для аналитического модуля системы с* , стр. 4-27.
• Пузырьки в инкубаторе водяной бани, вызванные высоким содержанием газа в поступающей воде.	Обратитесь в местную службу технической поддержки.
• Лампа была установлена неправильно при замене.	Повторите процедуру замены лампы. См. процедуру ***ежеквартального*** техобслуживания *1003 Замена лампы*, стр. 9-28. • Убедитесь, что лампа установлена правильно в корпус и патрон. • Убедитесь, что провода лампы закреплены винтами в клеммной коробке.
• Лампа работает не как ожидалось.	Замените лампу. См. процедуру ***ежеквартального*** техобслуживания *1003 Замена лампы*, стр. 9-28.
• Система дозирования работает неправильно.	Проверьте компоненты дозирования. Выполните процедуру ***ежемесячного*** техобслуживания *6016 Проверка комп. дозирования*, стр. 9-26.
• Неисправность механизма.	Обратитесь в местную службу технической поддержки для устранения неисправности механизма.

Код ошибки: 1053

Не удалось рассчитать результат. Ошибка линейности скорости реакции.

Возможная причина	Действия по устранению
• Слишком высокая концентрация образца.	Разведите образец и повторите исследование. Протокол разведения см. в документации изготовителя реагента по иммунологическим исследованиям (инструкция по применению реагента).
• Лампа была установлена неправильно при замене.	Повторите процедуру замены лампы. См. процедуру ***ежеквартального*** техобслуживания *1003 Замена лампы*, стр. 9-28. • Убедитесь, что лампа установлена правильно в корпус и патрон. • Убедитесь, что провода лампы закреплены винтами в клеммной коробке.
• Лампа работает не как ожидалось.	Замените лампу. См. процедуру ***ежеквартального*** техобслуживания *1003 Замена лампы*, стр. 9-28.
• Грязные кюветы.	Очистите кюветы. Выполните процедуру техобслуживания ***по необходимости*** *6310 Очистка кювет - вручную*, стр. 9-44.

Регистрация МИ в Росздравнадзоре
www.nevacert.ru | info@nevacert.ru

Возможная причина	Действия по устранению
• Устройство промывки кювет работает неправильно.	1. Очистите кюветы. Выполните процедуру ***ежемесячного*** техобслуживания *6018 Очистка игл блока промывки*, стр. 9-26. 2. Для очистки кювет выполните процедуру техобслуживания ***по необходимости*** и посмотрите, нет ли на иглах устройства промывки капель или подтеканий. См. *6052 Промывка кювет*, стр. 9-41. – Если на игле для высококонцентрированных отходов видны капли или подтекания, замените тарельчатый клапан (сильфонной) помпы высококонцентрированных отходов (c 8000). – Если капли или подтекания видны на каких-либо других иглах, замените тарельчатый клапан помпы промывки кювет. См. *Замена блока тарельчатого клапана помпы (c4000)*, стр. 9-179. См. *Замена блока тарельчатого клапана помпы (c8000)*, стр. 9-249 или *Замена блока тарельчатого клапана помпы (c16000)*, стр. 9-318. 3. Проверьте, не засорились ли трубки. Выполните процедуру ***еженедельного*** техобслуживания *6308 Проверка трубки помпы высококонцентрированных отходов*, стр. 9-25. Если трубки засорены, обратитесь в местную службу технической поддержки.
• Сухая насадка кюветы повреждена.	Замените сухую насадку кюветы. См. *Замена осушающей насадки кюветы (c4000)*, стр. 9-142. См. *Замена осушающей насадки кюветы (c8000)*, стр. 9-207 или *Замена осушающих насадок кювет (c16000)*, стр. 9-277.
• Мусор в инкубаторе водяной бани.	Замените водяную баню. Выполните процедуру техобслуживания ***по необходимости*** *2134 Замена воды в водяной бане*, стр. 9-39.
• Пипеттор R2 установлен неровно.	Откалибруйте пипеттор. Выполните процедуру техобслуживания ***по необходимости*** *1122 Калибровка пипеттора R2*, стр. 9-37.
• Пузырьки в инкубаторе водяной бани, вызванные напором поступающей воды.	Уменьшите напор поступающей деионизированной воды до заданных значений. См. *Характеристики и требования к воде и жидким отходам для аналитического модуля системы c* , стр. 4-27.

Регистрация МИ в Росздравнадзоре
www.nevacert.ru | info@nevacert.ru

Возможная причина	Действия по устранению
• Пузырьки в инкубаторе водяной бани, вызванные высоким содержанием газа в поступающей воде.	Обратитесь в местную службу технической поддержки.
• Неисправность механизма:	Обратитесь в местную службу технической поддержки для устранения неисправности механизма.

Код ошибки: 1054

Невозможно рассчитать результат, ошибка проверки реакции.

Возможная причина	Действия по устранению
Если ошибка происходит в отношении образцов пациента или контроля:	
• Слишком высокая концентрация образца.	Разведите образец и повторите исследование. Протокол разведения см. в документации изготовителя реагента по иммунологическим исследованиям (инструкция по применению реагента). **ПРИМЕЧАНИЕ:** Посмотрите на реакционный график и подтвердите высокую концентрацию образца. См. *Просмотр графика реакций и данных оптической плотности для результата (система c)*, стр. 5-308.
• Интерференция образца (например гемолиз, липемия и т.д.).	Осмотрите образец на предмет возможной интерференции в связи с гемолизом, желтухой и/или мутностью и выполните одно из следующих действий: • Если интерференция присутствует, повторно возьмите и исследуйте образец. • Если интерференция отсутствует, выполните повторное исследование образца. **ПРИМЕЧАНИЕ:** Можно использовать показатели интерференции образца для определения повышенного уровня интерференции, либо можно взглянуть на реакционный график и подтвердить отклонения показаний оптической плотности в течение времени считывания фона (сравнить с нормальными результатами с данной ошибкой). См. *Просмотр графика реакций и данных оптической плотности для результата (система c)*, стр. 5-308
• Высокое соотношение антикоагулянта и плазмы крови (т.е. пробирка с образцом наполнена неправильно).	Возьмите образец повторно в пробирку, наполненную в достаточном объеме антикоагулянтом, или используйте образец сыворотки. Информацию о взятии и обработке образцов см. в документации изготовителя реагента по иммунологическим исследованиям (инстуркция по применению реагента).
Если происходит ошибка калибровочных образцов:	
• Был использован неправильный калибратор или калибратор был загружен неправильно	Установите свежие калибраторы в чистые чашечки для образцов или пробирки, убедившись, что они расположены в правильных позициях.

Регистрация МИ в Росздравнадзоре
www.nevacert.ru | info@nevacert.ru

Возможная причина	Действия по устранению
• Калибраторы работают не как ожидалось.	Откройте флаконы с новым калибратором.
• Реагент работает не как ожидалось.	Загрузите флаконы с новым реагентом.
Если происходит ошибка всех образцов:	
• Лампа была установлена неправильно при замене.	Повторите процедуру замены лампы. См. процедуру ***ежеквартального*** техобслуживания *1003 Замена лампы*, стр. 9-28. • Убедитесь, что лампа установлена правильно в корпус и патрон. • Убедитесь, что провода лампы закреплены винтами в клеммной коробке.
• Лампа работает не как ожидалось.	Замените лампу. См. процедуру ***ежеквартального*** техобслуживания *1003 Замена лампы*, стр. 9-28.

Код ошибки: 1055

Невозможно рассчитать результат, недостоверное считывание оптической плотности в режиме Flex при калибровке.

Возможная причина	Действия по устранению
• был использован неправильный калибратор или калибратор был загружен неправильно.	Поместите свежие калибраторы в чистые чашечки или пробирки для образцов.
• Калибраторы или реагенты работают не как ожидалось.	Откройте новые калибраторы или реагенты.
• Лампа была установлена неправильно при замене.	Повторите процедуру замены лампы. См. процедуру ***ежеквартального*** техобслуживания *1003 Замена лампы*, стр. 9-28. • Убедитесь, что лампа установлена правильно в корпус и патрон. • Убедитесь, что провода лампы закреплены винтами в клеммной коробке.
• Лампа работает не как ожидалось.	Замените лампу. См. процедуру ***ежеквартального*** техобслуживания *1003 Замена лампы*, стр. 9-28.
• Неисправность механизма.	Обратитесь в местную службу технической поддержки для устранения неисправности механизма.

Код ошибки: 1056

Невозможно рассчитать результат, оптическая плотность ниже нижней границы кривой калибровки.

Возможная причина	Действия по устранению
• Слишком низкая концентрация образца.	Повторите исследование образца.
• Калибровочная кривая не является оптимальной.	Проведите повторную калибровку теста.
• Пузырьки или пена на поверхности реагента.	Удалите пузырьки или пену с поверхности реагента в каждом флаконе с помощью чистого аппликатора.
• Игла реагента повреждена.	Замените иглу реагента. См. *Замена игл реагента (c4000)*, стр. 9-121. См. *Замена игл реагента (c8000)*, стр. 9-186 или *Замена игл реагента (c16000)*, стр. 9-256.

Регистрация МИ в Росздравнадзоре
www.nevacert.ru | info@nevacert.ru

Возможная причина	Действия по устранению
• Лампа была установлена неправильно при замене.	Повторите процедуру замены лампы. См. процедуру ***ежеквартального*** техобслуживания *1003 Замена лампы*, стр. 9-28. • Убедитесь, что лампа установлена правильно в корпус и патрон. • Убедитесь, что провода лампы закреплены винтами в клеммной коробке.
• Лампа работает не как ожидалось.	Замените лампу. См. процедуру ***ежеквартального*** техобслуживания *1003 Замена лампы*, стр. 9-28.
• Реагент работает не как ожидалось.	Откройте новый(е) реагент(ы).
• Неисправность механизма.	Обратитесь в местную службу технической поддержки для устранения неисправности механизма.

Код ошибки: 1057

Невозможно рассчитать результат, последнее обязательное считывание в референсном исследовании (x) номер (y) должно быть задано как 5 или 33.
x = название теста
y = номер теста

Возможная причина	Действия по устранению
Референсный фотометрический тест, выбранный в файле теста интерференции образца, не содержит уставку последнего требуемого показания, настроенную на 5 или 33.	Измените уставку последнего требуемого показания в референсном тесте на значение 5 или 33, как указано в файле референсного фотометрического теста.

Код ошибки: 1100

Ошибка калибровки теста (x) номер (y), отклонение между референсной и огибающей кривыми слишком велико для Кал. A.
x = название теста
y = номер теста

Возможная причина	Действия по устранению
• был использован неправильный калибратор или калибратор был загружен неправильно.	Установите свежие калибраторы в чистые чашечки для образцов или пробирки, убедившись, что они расположены в правильных позициях.
• Калибраторы работают не как ожидалось.	Откройте флаконы с новым калибратором.
• Реагент работает не как ожидалось.	Загрузите флаконы с новым реагентом.

Код ошибки: 1101

Ошибка калибровки теста (x) номер (y), отклонение между референсной и огибающей кривыми слишком велико для Кал. B.
x = название теста
y = номер теста

Возможная причина	Действия по устранению
• был использован неправильный калибратор или калибратор был загружен неправильно.	Установите свежие калибраторы в чистые чашечки для образцов или пробирки, убедившись, что они расположены в правильных позициях.
• Калибраторы работают не как ожидалось.	Откройте флаконы с новым калибратором.

Регистрация МИ в Росздравнадзоре
www.nevacert.ru | info@nevacert.ru

Возможная причина	Действия по устранению
• Реагент работает не как ожидалось.	Загрузите флаконы с новым реагентом.

Код ошибки: 1102

Ошибка калибровки теста (x) номер (y), отклонение между референсной и огибающей кривыми слишком велико для Кал. C.
x = название теста
y = номер теста

Возможная причина	Действия по устранению
• был использован неправильный калибратор или калибратор был загружен неправильно.	Установите свежие калибраторы в чистые чашечки для образцов или пробирки, убедившись, что они расположены в правильных позициях.
• Калибраторы работают не как ожидалось.	Откройте флаконы с новым калибратором.
• Реагент работает не как ожидалось.	Загрузите флаконы с новым реагентом.

Код ошибки: 1103

Ошибка калибровки теста (x) номер (y), отклонение между референсной и огибающей кривыми слишком велико для Кал. D.
x = название теста
y = номер теста

Возможная причина	Действия по устранению
• был использован неправильный калибратор или калибратор был загружен неправильно.	Установите свежие калибраторы в чистые чашечки для образцов или пробирки, убедившись, что они расположены в правильных позициях.
• Калибраторы работают не как ожидалось.	Откройте флаконы с новым калибратором.
• Реагент работает не как ожидалось.	Загрузите флаконы с новым реагентом.

Код ошибки: 1104

Ошибка калибровки теста (x) номер (y), отклонение между референсной и огибающей кривыми слишком велико для Кал. E.
x = название теста
y = номер теста

Возможная причина	Действия по устранению
• был использован неправильный калибратор или калибратор был загружен неправильно.	Установите свежие калибраторы в чистые чашечки для образцов или пробирки, убедившись, что они расположены в правильных позициях.
• Калибраторы работают не как ожидалось.	Откройте флаконы с новым калибратором.
• Реагент работает не как ожидалось.	Загрузите флаконы с новым реагентом.

Код ошибки: 1105

Ошибка калибровки теста (x) номер (y), отклонение между референсной и огибающей кривыми слишком велико для Кал. F.
x = название теста
y = номер теста

Возможная причина	Действия по устранению
• был использован неправильный калибратор или калибратор был загружен неправильно.	Установите свежие калибраторы в чистые чашечки для образцов или пробирки, убедившись, что они расположены в правильных позициях.
• Калибраторы работают не как ожидалось.	Откройте флаконы с новым калибратором.

Регистрация МИ в Росздравнадзоре
www.nevacert.ru | info@nevacert.ru

Возможная причина	Действия по устранению
• Реагент работает не как ожидалось.	Загрузите флаконы с новым реагентом.

Код ошибки: 1106

Ошибка калибровки теста (x) номер (y), отклонение между референсной и огибающей кривыми слишком велико для Кал. 1.
x = название теста
y = номер теста

Возможная причина	Действия по устранению
• был использован неправильный калибратор или калибратор был загружен неправильно.	Установите свежие калибраторы в чистые чашечки для образцов или пробирки, убедившись, что они расположены в правильных позициях.
• Калибраторы работают не как ожидалось.	Откройте флаконы с новым калибратором.
• Реагент работает не как ожидалось.	Загрузите флаконы с новым реагентом.

Код ошибки: 1107

Ошибка калибровки теста (x) номер (y), отклонение между референсной и огибающей кривыми слишком велико для Кал. 2.
x = название теста
y = номер теста

Возможная причина	Действия по устранению
• был использован неправильный калибратор или калибратор был загружен неправильно.	Установите свежие калибраторы в чистые чашечки для образцов или пробирки, убедившись, что они расположены в правильных позициях.
• Калибраторы работают не как ожидалось.	Откройте флаконы с новым калибратором.
• Реагент работает не как ожидалось.	Загрузите флаконы с новым реагентом.

Код ошибки: 1108

Ошибка калибровки теста (x) номер (y), слишком высокое значение соотношения Кал. B/Кал. A.
x = название теста
y = номер теста

Возможная причина	Действия по устранению
• был использован неправильный калибратор или калибратор был загружен неправильно.	Установите свежие калибраторы в чистые чашечки для образцов или пробирки, убедившись, что они расположены в правильных позициях.
• Калибраторы работают не как ожидалось.	Откройте флаконы с новым калибратором.
• Реагент работает не как ожидалось.	Загрузите флаконы с новым реагентом.

Код ошибки: 1109

Ошибка калибровки теста (x) номер (y), слишком маленькое значение соотношения Кал. B/Кал. A.
x = название теста
y = номер теста

Возможная причина	Действия по устранению
• был использован неправильный калибратор или калибратор был загружен неправильно.	Установите свежие калибраторы в чистые чашечки для образцов или пробирки, убедившись, что они расположены в правильных позициях.
• Калибраторы работают не как ожидалось.	Откройте флаконы с новым калибратором.
• Реагент работает не как ожидалось.	Загрузите флаконы с новым реагентом.

Регистрация МИ в Росздравнадзоре
www.nevacert.ru | info@nevacert.ru

Код ошибки: 1110

Сбой калибровки теста (x) номер (y), журнал: наклон кривой логит выше максимального параметра.
x = название теста
y = номер теста

Возможная причина	Действия по устранению
• был использован неправильный калибратор или калибратор был загружен неправильно.	Установите свежие калибраторы в чистые чашечки для образцов или пробирки, убедившись, что они расположены в правильных позициях.
• Калибраторы работают не как ожидалось.	Откройте флаконы с новым калибратором.
• Реагент работает не как ожидалось.	Загрузите флаконы с новым реагентом.

Код ошибки: 1111

Сбой калибровки теста (x) номер (y), журнал: наклон кривой логит ниже минимального параметра.
x = название теста
y = номер теста

Возможная причина	Действия по устранению
• был использован неправильный калибратор или калибратор был загружен неправильно.	Установите свежие калибраторы в чистые чашечки для образцов или пробирки, убедившись, что они расположены в правильных позициях.
• Калибраторы работают не как ожидалось.	Откройте флаконы с новым калибратором.
• Реагент работает не как ожидалось.	Загрузите флаконы с новым реагентом.

Код ошибки: 1112

Сбой калибровки теста (x) номер (y), значение RMSE слишком высокое.
x = название теста
y = номер теста

Возможная причина	Действия по устранению
• был использован неправильный калибратор или калибратор был загружен неправильно.	Установите свежие калибраторы в чистые чашечки для образцов или пробирки, убедившись, что они расположены в правильных позициях.
• Калибраторы работают не как ожидалось.	Откройте флаконы с новым калибратором.
• Реагент работает не как ожидалось.	Загрузите флаконы с новым реагентом.

Код ошибки: 1113

Ошибка калибровки теста (x) номер (y), превзойден минимальный верхний асимптотический предел кривой.
x = название теста
y = номер теста

Возможная причина	Действия по устранению
• был использован неправильный калибратор или калибратор был загружен неправильно.	Установите свежие калибраторы в чистые чашечки для образцов или пробирки, убедившись, что они расположены в правильных позициях.
• Калибраторы работают не как ожидалось.	Откройте флаконы с новым калибратором.
• Реагент работает не как ожидалось.	Загрузите флаконы с новым реагентом.

Код ошибки: 1114

Ошибка калибровки теста (x) номер (y), превзойден максимальный нижний асимптотический предел кривой.

Регистрация МИ в Росздравнадзоре
www.nevacert.ru | info@nevacert.ru

x = название теста
y = номер теста

Возможная причина	Действия по устранению
• был использован неправильный калибратор или калибратор был загружен неправильно.	Установите свежие калибраторы в чистые чашечки для образцов или пробирки, убедившись, что они расположены в правильных позициях.
• Калибраторы работают не как ожидалось.	Откройте флаконы с новым калибратором.
• Реагент работает не как ожидалось.	Загрузите флаконы с новым реагентом.

Код ошибки: 1115

Ошибка калибровки теста (x) номер (y), превзойден минимальный нижний асимптотический предел кривой.
x = название теста
y = номер теста

Возможная причина	Действия по устранению
• был использован неправильный калибратор или калибратор был загружен неправильно.	Установите свежие калибраторы в чистые чашечки для образцов или пробирки, убедившись, что они расположены в правильных позициях.
• Калибраторы работают не как ожидалось.	Откройте флаконы с новым калибратором.
• Реагент работает не как ожидалось.	Загрузите флаконы с новым реагентом.

Код ошибки: 1116

Невозможно рассчитать результат, ошибка формулы коэффициента, параметр с функцией логарифма.

Возможная причина	Действия по устранению
• Для калибровки теста использован неправильный Кал. 1 или Кал. 2.	Если другие тесты выполняются с ошибкой, поместите Кал. 1 и Кал. 2 в чашечку для образцов, убедившись, что они предназначены для соответствующего теста и помещены в соответствующие позиции.
• Претриггерный и триггерный растворы были загружены в неправильные позиции или трубки были перепутаны.	1. Промойте поплавки деионизированной водой и высушите. 2. Загрузите новые флаконы претриггерного и триггерного растворов. См. *Замена пре-триггерного и/или триггерного раствора и обновление ресурсов (i2000/ i2000SR)*, стр. 5-94. См. *Замена пре-триггерного и/или триггерного раствора и обновление ресурсов (i1000SR)*, стр. 5-96. 3. Выполните следующие процедуры техобслуживания ***по необходимости*** : – Для *i*2000/*i*2000SR: • *2130 Прокачка жидкостей*, стр. 9-78 • *2152 Прокачка пре-триггера/триггера*, стр. 9-79 – Для *i*1000SR: • *2137 Прокачка жидкостей*, стр. 9-91 • *2162 Прокачка пре-триггера/триггера*, стр. 9-92

Регистрация МИ в Росздравнадзоре
www.nevacert.ru | info@nevacert.ru

Возможная причина	Действия по устранению
• Датчик уровня установлен неправильно.	1. Отрегулируйте положение датчика уровня на флаконе претриггерного или триггерного раствора, чтобы стрелка была направлена вперед. Когда датчик уровня установлен правильно, электрический разъем находится справа, а трубки слева. 2. Выполните процедуру техобслуживания ***по необходимости*** *2130 Прокачка жидкостей*, стр. 9-78 для *i*2000/*i*2000SR. Выполните процедуру техобслуживания ***по необходимости*** *2137 Прокачка жидкостей*, стр. 9-91 для *i*1000SR.
• Слишком малый объем претриггерного или триггерного раствора.	*Замена пре-триггерного и/или триггерного раствора и обновление ресурсов (i2000/i2000SR)*, стр. 5-94. *Замена пре-триггерного и/или триггерного раствора и обновление ресурсов (i1000SR)*, стр. 5-96.
• Претриггерный или триггерный флаконы были установлены во время обработки теста, поэтому вместо реагента мог быть аспирирован воздух.	Выполните следующие процедуры техобслуживания ***по необходимости*** : • Для *i*2000/*i*2000SR: – *2130 Прокачка жидкостей*, стр. 9-78 – *2152 Прокачка пре-триггера/триггера*, стр. 9-79 • Для *i*1000SR: – *2137 Прокачка жидкостей*, стр. 9-91 – *2162 Прокачка пре-триггера/триггера*, стр. 9-92
• Неисправность механизма: – Претриггерный или триггерный клапан – Претриггерные или триггерные помпы – Соединения претриггерной или триггерной трубки ослабли – Претриггерный или триггерный датчик уровня поврежден – Плата драйвера мотора плохо подсоединена или вышла из строя – Плата ввода/вывода драйвера DC в блоке печатных плат плохо подсоединена или вышла из строя	Обратитесь в местную службу технической поддержки для устранения неисправности механизма.

Код ошибки: 1117

Ошибка калибровки теста (x) номер (y), пересечение вне диапазона.
x = название теста
y = номер теста

Возможная причина	Действия по устранению
• был использован неправильный калибратор или калибратор был загружен неправильно.	Установите свежие калибраторы в чистые чашечки для образцов или пробирки, убедившись, что они расположены в правильных позициях.
• Калибраторы работают не как ожидалось.	Откройте флаконы с новым калибратором.
• Реагент работает не как ожидалось.	Загрузите флаконы с новым реагентом.

Регистрация МИ в Росздравнадзоре
www.nevacert.ru | info@nevacert.ru

Код ошибки: 1118

Ошибка калибровки теста (x) номер (y), превзойден максимальный верхний асимптотический предел кривой.
x = название теста
y = номер теста

Возможная причина	Действия по устранению
• был использован неправильный калибратор или калибратор был загружен неправильно.	Установите свежие калибраторы в чистые чашечки для образцов или пробирки, убедившись, что они расположены в правильных позициях.
• Калибраторы работают не как ожидалось.	Откройте флаконы с новым калибратором.
• Реагент работает не как ожидалось.	Загрузите флаконы с новым реагентом.

Код ошибки: 1119

Ошибка калибровки теста (x) номер (y), ошибка проверки валидности кривой.
x = название теста
y = номер теста

Возможная причина	Действия по устранению
• был использован неправильный калибратор или калибратор был загружен неправильно.	Установите свежие калибраторы в чистые чашечки для образцов или пробирки, убедившись, что они расположены в правильных позициях.
• Калибраторы работают не как ожидалось.	Откройте флаконы с новым калибратором.
• Реагент работает не как ожидалось.	Загрузите флаконы с новым реагентом.

Код ошибки: 1120

Ошибка калибровки теста (x) номер (y), полученный ответ слишком низкий для Кал. A.
x = название теста
y = номер теста

Возможная причина	Действия по устранению
• был использован неправильный калибратор или калибратор был загружен неправильно.	Установите свежие калибраторы в чистые чашечки для образцов или пробирки, убедившись, что они расположены в правильных позициях.
• Калибраторы работают не как ожидалось.	Откройте флаконы с новым калибратором.
• Реагент работает не как ожидалось.	Загрузите флаконы с новым реагентом.

Код ошибки: 1121

Ошибка калибровки теста (x) номер (y), полученный ответ слишком низкий для Кал. F.
x = название теста
y = номер теста

Возможная причина	Действия по устранению
• был использован неправильный калибратор или калибратор был загружен неправильно.	Установите свежие калибраторы в чистые чашечки для образцов или пробирки, убедившись, что они расположены в правильных позициях.
• Калибраторы работают не как ожидалось.	Откройте флаконы с новым калибратором.
• Реагент работает не как ожидалось.	Загрузите флаконы с новым реагентом.

Код ошибки: 1122

Ошибка калибровки теста (x) номер (y), полученный ответ слишком низкий для Кал. 1.
x = название теста
y = номер теста

Регистрация МИ в Росздравнадзоре
www.nevacert.ru | info@nevacert.ru

Возможная причина	Действия по устранению
• был использован неправильный калибратор или калибратор был загружен неправильно.	Установите свежие калибраторы в чистые чашечки для образцов или пробирки, убедившись, что они расположены в правильных позициях.
• Калибраторы работают не как ожидалось.	Откройте флаконы с новым калибратором.
• Реагент работает не как ожидалось.	Загрузите флаконы с новым реагентом.

Код ошибки: 1123

Ошибка калибровки теста (x) номер (y), полученный ответ слишком низкий для Кал. 2.
x = название теста
y = номер теста

Возможная причина	Действия по устранению
• был использован неправильный калибратор или калибратор был загружен неправильно.	Установите свежие калибраторы в чистые чашечки для образцов или пробирки, убедившись, что они расположены в правильных позициях.
• Калибраторы работают не как ожидалось.	Откройте флаконы с новым калибратором.
• Реагент работает не как ожидалось.	Загрузите флаконы с новым реагентом.

Код ошибки: 1124

Ошибка калибровки теста (x) номер (y), слишком низкое значение соотношения Кал. 1/Кал. 2.
x = название теста
y = номер теста

Возможная причина	Действия по устранению
• был использован неправильный калибратор или калибратор был загружен неправильно.	Установите свежие калибраторы в чистые чашечки для образцов или пробирки, убедившись, что они расположены в правильных позициях.
• Калибраторы работают не как ожидалось.	Откройте флаконы с новым калибратором.
• Реагент работает не как ожидалось.	Загрузите флаконы с новым реагентом.

Код ошибки: 1125

Ошибка калибровки теста (x) номер (y), слишком высокое значение соотношения Кал. 1/Кал. 2.
x = название теста
y = номер теста

Возможная причина	Действия по устранению
• был использован неправильный калибратор или калибратор был загружен неправильно.	Установите свежие калибраторы в чистые чашечки для образцов или пробирки, убедившись, что они расположены в правильных позициях.
• Калибраторы работают не как ожидалось.	Откройте флаконы с новым калибратором.
• Реагент работает не как ожидалось.	Загрузите флаконы с новым реагентом.

Код ошибки: 1126

Ошибка калибровки теста (x) номер (y), слишком низкое значение соотношения калибраторов.
x = название теста
y = номер теста

Возможная причина	Действия по устранению
• был использован неправильный калибратор или калибратор был загружен неправильно.	Установите свежие калибраторы в чистые чашечки для образцов или пробирки, убедившись, что они расположены в правильных позициях.
• Калибраторы работают не как ожидалось.	Откройте флаконы с новым калибратором.

Регистрация МИ в Росздравнадзоре
www.nevacert.ru | info@nevacert.ru

Возможная причина	Действия по устранению
• Реагент работает не как ожидалось.	Загрузите флаконы с новым реагентом.

Код ошибки: 1127

Ошибка калибровки теста (x) номер (y), слишком высокое значение соотношения калибраторов.
x = название теста
y = номер теста

Возможная причина	Действия по устранению
• был использован неправильный калибратор или калибратор был загружен неправильно.	Установите свежие калибраторы в чистые чашечки для образцов или пробирки, убедившись, что они расположены в правильных позициях.
• Калибраторы работают не как ожидалось.	Откройте флаконы с новым калибратором.
• Реагент работает не как ожидалось.	Загрузите флаконы с новым реагентом.

Код ошибки: 1150

Ошибка калибровки теста (x) номер (y), недостаточно повторов калибратора.
x = название теста
y = номер теста

Возможная причина	Действия по устранению
Требуемое количество повторов калибратора не выполнено в связи с ошибкой.	Проверьте исключения, чтобы определить причину сбоя повторов калибратора. См. действия по устранению конкретной ошибки.

Код ошибки: 1151

Ошибка калибровки теста (x) номер (y), ошибка конвергентности.
x = название теста
y = номер теста

Возможная причина	Действия по устранению
• Пузырьки или пена на поверхности жидкости.	Удалите все пузырьки воздуха или пену с поверхности образца с помощью чистой одноразовой пипетки или аппликатора.
• был использован неправильный калибратор или калибратор был загружен неправильно.	Поместите свежие калибраторы в чистые чашечки или пробирки для образцов.
• Тип реакции определен неверно.	Выберите кнопку списка **Reaction mode** (Тип реакции) в окне Configure assay parameters - General - Reaction Definition (Конфигурация параметров теста - Общие параметры - Определение типа реакции) и затем выберите соответствующий тип реакции.
• Система дозирования работает неправильно.	Проверьте компоненты дозирования. Выполните процедуру ***ежемесячного*** техобслуживания *6016 Проверка комп. дозирования*, стр. 9-26.
• Лампа работает не как ожидалось.	Замените лампу. Выполните процедуру ***ежеквартального*** техобслуживания *1003 Замена лампы*, стр. 9-28.
• Калибраторы или реагенты работают не как ожидалось.	Откройте новые калибраторы или реагенты.

Регистрация МИ в Росздравнадзоре
www.nevacert.ru | info@nevacert.ru

Возможная причина	Действия по устранению
• Неисправность механизма.	Обратитесь в местную службу технической поддержки для устранения неисправности механизма.

Код ошибки: 1152

Ошибка калибровки теста (x) номер (y), слишком большая подстройка для коррекционной кривой.
x = название теста
y = номер теста

Возможная причина	Действия по устранению
• был использован неправильный калибратор или калибратор был загружен неправильно.	Поместите свежие калибраторы в чистые чашечки или пробирки для образцов.
• Система дозирования работает неправильно.	Проверьте компоненты дозирования. Выполните процедуру ***ежемесячного*** техобслуживания *6016 Проверка комп. дозирования*, стр. 9-26.
• Лампа была установлена неправильно при замене.	Повторите процедуру замены лампы. См. процедуру ***ежеквартального*** техобслуживания *1003 Замена лампы*, стр. 9-28. • Убедитесь, что лампа установлена правильно в корпус и патрон. • Убедитесь, что провода лампы закреплены винтами в клеммной коробке.
• Лампа работает не как ожидалось.	Замените лампу. Выполните процедуру ***ежеквартального*** техобслуживания *1003 Замена лампы*, стр. 9-28.
• Калибраторы или реагенты работают не как ожидалось.	Откройте новые калибраторы или реагенты.
• Неисправность механизма.	Обратитесь в местную службу технической поддержки для устранения неисправности механизма.

Код ошибки: 1153

Ошибка калибровки теста (x) номер (y), слишком маленький наклон.
x = название теста
y = номер теста

Возможная причина	Действия по устранению
• Срок действия модуля ICT истек или закончился срок гарантии образца (> трех месяцев после установки или > 20 000 образцов).	Замените модуль ICT. См. *Замена модуля или иглы ICT (c4000)*, стр. 9-147. См. *Замена модуля или иглы ICT (c8000)*, стр. 9-213 или *Замена модуля или иглы ICT (c16000)*, стр. 9-283.
• был использован неправильный калибратор или калибратор был загружен неправильно.	Поместите свежие калибраторы в чистые чашечки или пробирки для образцов.
• Уплотнительные кольца модуля ICT отсутствуют, установлены неправильно или установлено лишнее уплотнительное кольцо.	Замените модуль ICT или установите на место уплотнительные кольца. См. *Замена модуля или иглы ICT (c4000)*, стр. 9-147. См. *Замена модуля или иглы ICT (c8000)*, стр. 9-213 или *Замена модуля или иглы ICT (c16000)*, стр. 9-283.
• Игла ICT подсоединена неправильно.	Затяните пальцами иглу на модуле ICT.

Регистрация МИ в Росздравнадзоре
www.nevacert.ru | info@nevacert.ru

Возможная причина	Действия по устранению
• Аспирационные трубки ICT подсоединены неправильно.	Подтяните соединения трубок наверху модуля ICT и сверху шприцев 1 мл в помпе аспирации ICT.
• Трубки референсного раствора ICT подсоединены неправильно.	Подтяните соединения сверху и сбоку каждого контрольного клапана помпы референсного раствора ICT.
• Контрольные клапаны ICT подсоединены неправильно.	Подтяните соединения шприцев 1 мл в помпе референсного раствора ICT и помпе аспирации ICT.
• Контрольные клапаны ICT не работают.	Замените контрольные клапаны. См. *Замена обратных клапанов (c4000)*, стр. 9-157. См. *Замена обратных клапанов (c8000)*, стр. 9-226 или *Замена обратных клапанов (c16000)*, стр. 9-295.
• Шприцы 1 мл в помпе аспирации ICT или помпе референсного раствора ICT установлены неправильно.	Переустановите шприцы 1 мл.
• Шприцы 1 мл в помпе аспирации ICT или помпе референсного раствора ICT протекают.	Замените шприцы 1 мл. См. *Замена 1 мл шприцев (c4000)*, стр. 9-153. См. *Замена 1 мл шприцев (c8000)*, стр. 9-222 или *Замена 1 мл шприцев (c16000)*, стр. 9-291.
• Модуль ICT работает не как ожидалось.	Замените модуль ICT. См. *Замена модуля или иглы ICT (c4000)*, стр. 9-147. См. *Замена модуля или иглы ICT (c8000)*, стр. 9-213 или *Замена модуля или иглы ICT (c16000)*, стр. 9-283.
• Неисправность механизма.	Обратитесь в местную службу технической поддержки для устранения неисправности механизма.

Код ошибки: 1154

Невозможно рассчитать результат, ошибка сходимости.

Возможная причина	Действия по устранению
• Оптическая плотность образца находится на границе между двумя сегментами сплайновой калибровочной кривой, и система не может подтвердить правильность выбора сегмента для расчета.	Повторите исследование образца.
• Сгенерирована недействительная поточечная калибровочная кривая.	Проведите повторную калибровку теста.

Код ошибки: 1155

Невозможно рассчитать результат, кривая калибровки дает возможность нескольких решений.

Возможная причина	Действия по устранению
Сгенерирована недействительная калибровочная кривая.	Проведите повторную калибровку теста.

Код ошибки: 1156

Ошибка калибровки теста (x) номер (y), наклон выходит за установленный диапазон допустимых значений.

x = название теста

y = номер теста

Регистрация МИ в Росздравнадзоре
www.nevacert.ru | info@nevacert.ru

Возможная причина	Действия по устранению
• Срок действия модуля ICT истек или закончился срок гарантии образца (> трех месяцев после установки или > 20 000 образцов).	Замените модуль ICT. См. *Замена модуля или иглы ICT (c4000)*, стр. 9-147. См. *Замена модуля или иглы ICT (c8000)*, стр. 9-213 или *Замена модуля или иглы ICT (c16000)*, стр. 9-283.
• был использован неправильный калибратор или калибратор был загружен неправильно.	Поместите свежие калибраторы в чистые чашечки или пробирки для образцов.
• Уплотнительные кольца модуля ICT отсутствуют, установлены неправильно или установлено лишнее уплотнительное кольцо.	Замените модуль ICT или установите на место уплотнительные кольца. См. *Замена модуля или иглы ICT (c4000)*, стр. 9-147. См. *Замена модуля или иглы ICT (c8000)*, стр. 9-213 или *Замена модуля или иглы ICT (c16000)*, стр. 9-283.
• Игла ICT подсоединена неправильно.	Затяните пальцами иглу на модуле ICT.
• Аспирационные трубки ICT подсоединены неправильно.	Подтяните соединения трубок наверху модуля ICT и сверху шприцев 1 мл в помпе аспирации ICT.
• Трубки референсного раствора ICT подсоединены неправильно.	Подтяните соединения трубок сверху и сбоку каждого контрольного клапана помпы референсного раствора ICT.
• Контрольные клапаны ICT подсоединены неправильно.	Подтяните соединения шприцев 1 мл в помпе референсного раствора ICT и помпе аспирации ICT.
• Контрольные клапаны ICT не работают.	Замените контрольные клапаны. См. *Замена обратных клапанов (c4000)*, стр. 9-157. См. *Замена обратных клапанов (c8000)*, стр. 9-226 или *Замена обратных клапанов (c16000)*, стр. 9-295.
• Шприцы 1 мл в помпе аспирации ICT или помпе референсного раствора ICT установлены неправильно.	Переустановите шприцы 1 мл.
• Шприцы 1 мл в помпе аспирации ICT или помпе референсного раствора ICT протекают.	Замените шприцы 1 мл. См. *Замена 1 мл шприцев (c4000)*, стр. 9-153. См. *Замена 1 мл шприцев (c8000)*, стр. 9-222 или *Замена 1 мл шприцев (c16000)*, стр. 9-291.
• Модуль ICT работает не как ожидалось.	Замените модуль ICT. См. *Замена модуля или иглы ICT (c4000)*, стр. 9-147. См. *Замена модуля или иглы ICT (c8000)*, стр. 9-213 или *Замена модуля или иглы ICT (c16000)*, стр. 9-283.
• Неисправность механизма.	Обратитесь в местную службу технической поддержки для устранения неисправности механизма.

Код ошибки: 1200

Ошибка калибровки теста (x) номер (y), концентрация слишком низкая для Кал. A.
x = название теста
y = номер теста

Возможная причина	Действия по устранению
• был использован неправильный калибратор или калибратор был загружен неправильно.	Установите свежие калибраторы в чистые чашечки для образцов или пробирки, убедившись, что они расположены в правильных позициях.
• Калибраторы работают не как ожидалось.	Откройте флаконы с новым калибратором.
• Реагент работает не как ожидалось.	Загрузите флаконы с новым реагентом.

Регистрация МИ в Росздравнадзоре
www.nevacert.ru | info@nevacert.ru

Код ошибки: 1201

Ошибка калибровки теста (x) номер (y), концентрация слишком низкая для Кал. B.
x = название теста
y = номер теста

Возможная причина	Действия по устранению
• был использован неправильный калибратор или калибратор был загружен неправильно.	Установите свежие калибраторы в чистые чашечки для образцов или пробирки, убедившись, что они расположены в правильных позициях.
• Калибраторы работают не как ожидалось.	Откройте флаконы с новым калибратором.
• Реагент работает не как ожидалось.	Загрузите флаконы с новым реагентом.

Код ошибки: 1202

Ошибка калибровки теста (x) номер (y), концентрация слишком низкая для Кал. C.
x = название теста
y = номер теста

Возможная причина	Действия по устранению
• был использован неправильный калибратор или калибратор был загружен неправильно.	Установите свежие калибраторы в чистые чашечки для образцов или пробирки, убедившись, что они расположены в правильных позициях.
• Калибраторы работают не как ожидалось.	Откройте флаконы с новым калибратором.
• Реагент работает не как ожидалось.	Загрузите флаконы с новым реагентом.

Код ошибки: 1203

Ошибка калибровки теста (x) номер (y), концентрация слишком низкая для Кал. D.
x = название теста
y = номер теста

Возможная причина	Действия по устранению
• был использован неправильный калибратор или калибратор был загружен неправильно.	Установите свежие калибраторы в чистые чашечки для образцов или пробирки, убедившись, что они расположены в правильных позициях.
• Калибраторы работают не как ожидалось.	Откройте флаконы с новым калибратором.
• Реагент работает не как ожидалось.	Загрузите флаконы с новым реагентом.

Код ошибки: 1204

Ошибка калибровки теста (x) номер (y), концентрация слишком низкая для Кал. E.
x = название теста
y = номер теста

Возможная причина	Действия по устранению
• был использован неправильный калибратор или калибратор был загружен неправильно.	Установите свежие калибраторы в чистые чашечки для образцов или пробирки, убедившись, что они расположены в правильных позициях.
• Калибраторы работают не как ожидалось.	Откройте флаконы с новым калибратором.
• Реагент работает не как ожидалось.	Загрузите флаконы с новым реагентом.

Код ошибки: 1205

Ошибка калибровки теста (x) номер (y), концентрация слишком низкая для Кал. F.
x = название теста
y = номер теста

Регистрация МИ в Росздравнадзоре
www.nevacert.ru | info@nevacert.ru

Возможная причина	Действия по устранению
• был использован неправильный калибратор или калибратор был загружен неправильно.	Установите свежие калибраторы в чистые чашечки для образцов или пробирки, убедившись, что они расположены в правильных позициях.
• Калибраторы работают не как ожидалось.	Откройте флаконы с новым калибратором.
• Реагент работает не как ожидалось.	Загрузите флаконы с новым реагентом.

Код ошибки: 1206

Ошибка калибровки теста (x) номер (y), концентрация слишком высокая для Кал. A.
x = название теста
y = номер теста

Возможная причина	Действия по устранению
• был использован неправильный калибратор или калибратор был загружен неправильно.	Установите свежие калибраторы в чистые чашечки для образцов или пробирки, убедившись, что они расположены в правильных позициях.
• Калибраторы работают не как ожидалось.	Откройте флаконы с новым калибратором.
• Реагент работает не как ожидалось.	Загрузите флаконы с новым реагентом.

Код ошибки: 1207

Ошибка калибровки теста (x) номер (y), концентрация слишком высокая для Кал. B.
x = название теста
y = номер теста

Возможная причина	Действия по устранению
• был использован неправильный калибратор или калибратор был загружен неправильно.	Установите свежие калибраторы в чистые чашечки для образцов или пробирки, убедившись, что они расположены в правильных позициях.
• Калибраторы работают не как ожидалось.	Откройте флаконы с новым калибратором.
• Реагент работает не как ожидалось.	Загрузите флаконы с новым реагентом.

Код ошибки: 1208

Ошибка калибровки теста (x) номер (y), концентрация слишком высокая для Кал. C.
x = название теста
y = номер теста

Возможная причина	Действия по устранению
• был использован неправильный калибратор или калибратор был загружен неправильно.	Установите свежие калибраторы в чистые чашечки для образцов или пробирки, убедившись, что они расположены в правильных позициях.
• Калибраторы работают не как ожидалось.	Откройте флаконы с новым калибратором.
• Реагент работает не как ожидалось.	Загрузите флаконы с новым реагентом.

Код ошибки: 1209

Ошибка калибровки теста (x) номер (y), концентрация слишком высокая для Кал. D.
x = название теста
y = номер теста

Возможная причина	Действия по устранению
• был использован неправильный калибратор или калибратор был загружен неправильно.	Установите свежие калибраторы в чистые чашечки для образцов или пробирки, убедившись, что они расположены в правильных позициях.
• Калибраторы работают не как ожидалось.	Откройте флаконы с новым калибратором.

Регистрация МИ в Росздравнадзоре
www.nevacert.ru | info@nevacert.ru

Возможная причина	Действия по устранению
• Реагент работает не как ожидалось.	Загрузите флаконы с новым реагентом.

Код ошибки: 1210

Ошибка калибровки теста (x) номер (y), концентрация слишком высокая для Кал. E.
x = название теста
y = номер теста

Возможная причина	Действия по устранению
• был использован неправильный калибратор или калибратор был загружен неправильно.	Установите свежие калибраторы в чистые чашечки для образцов или пробирки, убедившись, что они расположены в правильных позициях.
• Калибраторы работают не как ожидалось.	Откройте флаконы с новым калибратором.
• Реагент работает не как ожидалось.	Загрузите флаконы с новым реагентом.

Код ошибки: 1211

Ошибка калибровки теста (x) номер (y), концентрация слишком высокая для Кал. F.
x = название теста
y = номер теста

Возможная причина	Действия по устранению
• был использован неправильный калибратор или калибратор был загружен неправильно.	Установите свежие калибраторы в чистые чашечки для образцов или пробирки, убедившись, что они расположены в правильных позициях.
• Калибраторы работают не как ожидалось.	Откройте флаконы с новым калибратором.
• Реагент работает не как ожидалось.	Загрузите флаконы с новым реагентом.

Код ошибки: 1212

Ошибка калибровки теста (x) номер (y), концентрация слишком низкая для Кал. 1.
x = название теста
y = номер теста

Возможная причина	Действия по устранению
• был использован неправильный калибратор или калибратор был загружен неправильно.	Установите свежие калибраторы в чистые чашечки для образцов или пробирки, убедившись, что они расположены в правильных позициях.
• Калибраторы работают не как ожидалось.	Откройте флаконы с новым калибратором.
• Реагент работает не как ожидалось.	Загрузите флаконы с новым реагентом.

Код ошибки: 1213

Ошибка калибровки теста (x) номер (y), концентрация слишком низкая для Кал. 2.
x = название теста
y = номер теста

Возможная причина	Действия по устранению
• был использован неправильный калибратор или калибратор был загружен неправильно.	Установите свежие калибраторы в чистые чашечки для образцов или пробирки, убедившись, что они расположены в правильных позициях.
• Калибраторы работают не как ожидалось.	Откройте флаконы с новым калибратором.
• Реагент работает не как ожидалось.	Загрузите флаконы с новым реагентом.

Код ошибки: 1214

Ошибка калибровки теста (x) номер (y), концентрация слишком высокая для Кал. 1.
x = название теста

Регистрация МИ в Росздравнадзоре
www.nevacert.ru | info@nevacert.ru

y = номер теста

Возможная причина	Действия по устранению
• был использован неправильный калибратор или калибратор был загружен неправильно.	Установите свежие калибраторы в чистые чашечки для образцов или пробирки, убедившись, что они расположены в правильных позициях.
• Калибраторы работают не как ожидалось.	Откройте флаконы с новым калибратором.
• Реагент работает не как ожидалось.	Загрузите флаконы с новым реагентом.

Код ошибки: 1215

Ошибка калибровки теста (x) номер (y), концентрация слишком высокая для Кал. 2.
x = название теста
y = номер теста

Возможная причина	Действия по устранению
• был использован неправильный калибратор или калибратор был загружен неправильно.	Установите свежие калибраторы в чистые чашечки для образцов или пробирки, убедившись, что они расположены в правильных позициях.
• Калибраторы работают не как ожидалось.	Откройте флаконы с новым калибратором.
• Реагент работает не как ожидалось.	Загрузите флаконы с новым реагентом.

Код ошибки: 1216

Ошибка калибровки теста (x) номер (y), концентрация на огибающей кривой слишком низкая для Кал. A.
x = название теста
y = номер теста

Возможная причина	Действия по устранению
• был использован неправильный калибратор или калибратор был загружен неправильно.	Установите свежие калибраторы в чистые чашечки для образцов или пробирки, убедившись, что они расположены в правильных позициях.
• Калибраторы работают не как ожидалось.	Откройте флаконы с новым калибратором.
• Реагент работает не как ожидалось.	Загрузите флаконы с новым реагентом.

Код ошибки: 1217

Ошибка калибровки теста (x) номер (y), концентрация на огибающей кривой слишком низкая для Кал. B.
x = название теста
y = номер теста

Возможная причина	Действия по устранению
• был использован неправильный калибратор или калибратор был загружен неправильно.	Установите свежие калибраторы в чистые чашечки для образцов или пробирки, убедившись, что они расположены в правильных позициях.
• Калибраторы работают не как ожидалось.	Откройте флаконы с новым калибратором.
• Реагент работает не как ожидалось.	Загрузите флаконы с новым реагентом.

Код ошибки: 1218

Ошибка калибровки теста (x) номер (y), концентрация на огибающей кривой слишком низкая для Кал. C.
x = название теста
y = номер теста

Регистрация МИ в Росздравнадзоре
www.nevacert.ru | info@nevacert.ru

Возможная причина	Действия по устранению
• был использован неправильный калибратор или калибратор был загружен неправильно.	Установите свежие калибраторы в чистые чашечки для образцов или пробирки, убедившись, что они расположены в правильных позициях.
• Калибраторы работают не как ожидалось.	Откройте флаконы с новым калибратором.
• Реагент работает не как ожидалось.	Загрузите флаконы с новым реагентом.

Код ошибки: 1219

Ошибка калибровки теста (x) номер (y), концентрация на огибающей кривой слишком низкая для Кал. D.
x = название теста
y = номер теста

Возможная причина	Действия по устранению
• был использован неправильный калибратор или калибратор был загружен неправильно.	Установите свежие калибраторы в чистые чашечки для образцов или пробирки, убедившись, что они расположены в правильных позициях.
• Калибраторы работают не как ожидалось.	Откройте флаконы с новым калибратором.
• Реагент работает не как ожидалось.	Загрузите флаконы с новым реагентом.

Код ошибки: 1220

Ошибка калибровки теста (x) номер (y), концентрация на огибающей кривой слишком низкая для Кал. E.
x = название теста
y = номер теста

Возможная причина	Действия по устранению
• был использован неправильный калибратор или калибратор был загружен неправильно.	Установите свежие калибраторы в чистые чашечки для образцов или пробирки, убедившись, что они расположены в правильных позициях.
• Калибраторы работают не как ожидалось.	Откройте флаконы с новым калибратором.
• Реагент работает не как ожидалось.	Загрузите флаконы с новым реагентом.

Код ошибки: 1221

Ошибка калибровки теста (x) номер (y), концентрация на огибающей кривой слишком низкая для Кал. F.
x = название теста
y = номер теста

Возможная причина	Действия по устранению
• был использован неправильный калибратор или калибратор был загружен неправильно.	Установите свежие калибраторы в чистые чашечки для образцов или пробирки, убедившись, что они расположены в правильных позициях.
• Калибраторы работают не как ожидалось.	Откройте флаконы с новым калибратором.
• Реагент работает не как ожидалось.	Загрузите флаконы с новым реагентом.

Код ошибки: 1222

Ошибка калибровки теста (x) номер (y), концентрация на огибающей кривой слишком высокая для Кал. A.
x = название теста
y = номер теста

Регистрация МИ в Росздравнадзоре
www.nevacert.ru | info@nevacert.ru

Возможная причина	Действия по устранению
• был использован неправильный калибратор или калибратор был загружен неправильно.	Установите свежие калибраторы в чистые чашечки для образцов или пробирки, убедившись, что они расположены в правильных позициях.
• Калибраторы работают не как ожидалось.	Откройте флаконы с новым калибратором.
• Реагент работает не как ожидалось.	Загрузите флаконы с новым реагентом.

Код ошибки: 1223

Ошибка калибровки теста (x) номер (y), концентрация на огибающей кривой слишком высокая для Кал. B.
x = название теста
y = номер теста

Возможная причина	Действия по устранению
• был использован неправильный калибратор или калибратор был загружен неправильно.	Установите свежие калибраторы в чистые чашечки для образцов или пробирки, убедившись, что они расположены в правильных позициях.
• Калибраторы работают не как ожидалось.	Откройте флаконы с новым калибратором.
• Реагент работает не как ожидалось.	Загрузите флаконы с новым реагентом.

Код ошибки: 1224

Ошибка калибровки теста (x) номер (y), концентрация на огибающей кривой слишком высокая для Кал. C.
x = название теста
y = номер теста

Возможная причина	Действия по устранению
• был использован неправильный калибратор или калибратор был загружен неправильно.	Установите свежие калибраторы в чистые чашечки для образцов или пробирки, убедившись, что они расположены в правильных позициях.
• Калибраторы работают не как ожидалось.	Откройте флаконы с новым калибратором.
• Реагент работает не как ожидалось.	Загрузите флаконы с новым реагентом.

Код ошибки: 1225

Ошибка калибровки теста (x) номер (y), концентрация на огибающей кривой слишком высокая для Кал. D.
x = название теста
y = номер теста

Возможная причина	Действия по устранению
• был использован неправильный калибратор или калибратор был загружен неправильно.	Установите свежие калибраторы в чистые чашечки для образцов или пробирки, убедившись, что они расположены в правильных позициях.
• Калибраторы работают не как ожидалось.	Откройте флаконы с новым калибратором.
• Реагент работает не как ожидалось.	Загрузите флаконы с новым реагентом.

Код ошибки: 1226

Ошибка калибровки теста (x) номер (y), концентрация на огибающей кривой слишком высокая для Кал. E.
x = название теста
y = номер теста

Регистрация МИ в Росздравнадзоре
www.nevacert.ru | info@nevacert.ru

Возможная причина	Действия по устранению
• был использован неправильный калибратор или калибратор был загружен неправильно.	Установите свежие калибраторы в чистые чашечки для образцов или пробирки, убедившись, что они расположены в правильных позициях.
• Калибраторы работают не как ожидалось.	Откройте флаконы с новым калибратором.
• Реагент работает не как ожидалось.	Загрузите флаконы с новым реагентом.

Код ошибки: 1227

Ошибка калибровки теста (x) номер (y), концентрация на огибающей кривой слишком высокая для Кал. F.
x = название теста
y = номер теста

Возможная причина	Действия по устранению
• был использован неправильный калибратор или калибратор был загружен неправильно.	Установите свежие калибраторы в чистые чашечки для образцов или пробирки, убедившись, что они расположены в правильных позициях.
• Калибраторы работают не как ожидалось.	Откройте флаконы с новым калибратором.
• Реагент работает не как ожидалось.	Загрузите флаконы с новым реагентом.

Код ошибки: 1228

Ошибка калибровки теста (x) номер (y), концентрация на огибающей кривой слишком низкая для Кал. 1.
x = название теста
y = номер теста

Возможная причина	Действия по устранению
• был использован неправильный калибратор или калибратор был загружен неправильно.	Установите свежие калибраторы в чистые чашечки для образцов или пробирки, убедившись, что они расположены в правильных позициях.
• Калибраторы работают не как ожидалось.	Откройте флаконы с новым калибратором.
• Реагент работает не как ожидалось.	Загрузите флаконы с новым реагентом.

Код ошибки: 1229

Ошибка калибровки теста (x) номер (y), концентрация на огибающей кривой слишком низкая для Кал. 2.
x = название теста
y = номер теста

Возможная причина	Действия по устранению
• был использован неправильный калибратор или калибратор был загружен неправильно.	Установите свежие калибраторы в чистые чашечки для образцов или пробирки, убедившись, что они расположены в правильных позициях.
• Калибраторы работают не как ожидалось.	Откройте флаконы с новым калибратором.
• Реагент работает не как ожидалось.	Загрузите флаконы с новым реагентом.

Код ошибки: 1230

Ошибка калибровки теста (x) номер (y), концентрация на огибающей кривой слишком высокая для Кал. 1.
x = название теста
y = номер теста

Регистрация МИ в Росздравнадзоре
www.nevacert.ru | info@nevacert.ru

Возможная причина	Действия по устранению
• был использован неправильный калибратор или калибратор был загружен неправильно.	Установите свежие калибраторы в чистые чашечки для образцов или пробирки, убедившись, что они расположены в правильных позициях.
• Калибраторы работают не как ожидалось.	Откройте флаконы с новым калибратором.
• Реагент работает не как ожидалось.	Загрузите флаконы с новым реагентом.

Код ошибки: 1231

Ошибка калибровки теста (x) номер (y), концентрация на огибающей кривой слишком высокая для Кал. 2.
x = название теста
y = номер теста

Возможная причина	Действия по устранению
• был использован неправильный калибратор или калибратор был загружен неправильно.	Установите свежие калибраторы в чистые чашечки для образцов или пробирки, убедившись, что они расположены в правильных позициях.
• Калибраторы работают не как ожидалось.	Откройте флаконы с новым калибратором.
• Реагент работает не как ожидалось.	Загрузите флаконы с новым реагентом.

Код ошибки: 1232

Невозможно рассчитать результат, конечное считывание OCE за пределами диапазона самого высокого калибратора.

Возможная причина	Действия по устранению
Показания RLU за пределами диапазона теста нисходящей кривой.	
Если происходит ошибка одного образца:	
• Слишком высокая концентрация образца.	Разведите образец и повторите исследование. См. процедуры разведения образцов, приведенные в инструкции по применению к конкретному тесту системы ARCHITECT *i*.
• Образец содержит интерферирующее вещество.	1. См. раздел "Ограничения процедуры" инструкции по применению к конкретному тесту системы ARCHITECT *i*. 2. Если интерференция присутствует, повторно возьмите и исследуйте образец.
• Ошибка в технологии обращения с образцом.	1. Следуйте инструкциям по сбору и обработке образцов, приведенным в инструкции по применению к конкретному тесту системы ARCHITECT *i*. 2. Повторите исследование образца. 3. Соберите новый образец.
Если происходит ошибка более чем одного образца:	
• Претриггерный и триггерный растворы были загружены в неправильные позиции или трубки были перепутаны.	1. Промойте поплавки деионизированной водой и высушите. 2. Загрузите новые флаконы претриггерного и триггерного растворов.

Регистрация МИ в Росздравнадзоре
www.nevacert.ru | info@nevacert.ru

Возможная причина	Действия по устранению
	См. *Замена пре-триггерного и/или триггерного раствора и обновление ресурсов (i2000/i2000SR)*, стр. 5-94. См. *Замена пре-триггерного и/или триггерного раствора и обновление ресурсов (i1000SR)*, стр. 5-96. 3. Выполните следующие процедуры техобслуживания ***по необходимости*** : – Для *i*2000/*i*2000SR: • *2130 Прокачка жидкостей*, стр. 9-78 • *2152 Прокачка пре-триггера/триггера*, стр. 9-79 – Для *i*1000SR: • *2137 Прокачка жидкостей*, стр. 9-91 • *2162 Прокачка пре-триггера/триггера*, стр. 9-92
• Датчик уровня установлен неправильно.	1. Отрегулируйте положение датчика уровня на флаконе претриггерного или триггерного раствора, чтобы стрелка была направлена вперед. Когда датчик уровня установлен правильно, электрический разъем находится справа, а трубки слева. 2. Выполните процедуру техобслуживания ***по необходимости*** *2130 Прокачка жидкостей*, стр. 9-78 для *i*2000/*i*2000SR. Выполните процедуру техобслуживания ***по необходимости*** *2137 Прокачка жидкостей*, стр. 9-91 для *i*1000SR.
• Слишком малый объем претриггерного или триггерного раствора.	*Замена пре-триггерного и/или триггерного раствора и обновление ресурсов (i2000/i2000SR)*, стр. 5-94. *Замена пре-триггерного и/или триггерного раствора и обновление ресурсов (i1000SR)*, стр. 5-96.
• Претриггерный или триггерный флаконы были установлены во время обработки теста, поэтому вместо реагента мог быть аспирирован воздух.	Выполните следующие процедуры техобслуживания ***по необходимости*** : • Для *i*2000/*i*2000SR: – *2130 Прокачка жидкостей*, стр. 9-78 – *2152 Прокачка пре-триггера/триггера*, стр. 9-79 • Для *i*1000SR: – *2137 Прокачка жидкостей*, стр. 9-91 – *2162 Прокачка пре-триггера/триггера*, стр. 9-92
• Неисправность механизма: – Претриггерные или триггерные помпы – Претриггерные или триггерные клапаны – Соединения претриггерной или триггерной трубки ослабли – Плата драйвера мотора плохо подсоединена или вышла из строя	Обратитесь в местную службу технической поддержки для устранения неисправности механизма.

Регистрация МИ в Росздравнадзоре
www.nevacert.ru | info@nevacert.ru

Возможная причина	Действия по устранению
– Плата ввода/вывода драйвера DC в блоке печатных плат плохо подсоединена или вышла из строя	

Код ошибки: 1250

Невозможно вычислить результат, оптическая плотность превышает самый высокий калибратор.

Возможная причина	Действия по устранению
• Слишком высокая концентрация образца.	Разведите образец и повторите исследование. Протокол разведения см. в документации изготовителя реагента по иммунологическим исследованиям (инструкция по применению реагента).
• Образец является липемическим.	Ультрацентрифугируйте образец и повторите исследование осадка. Подробнее о целостности образца см. в документации изготовителя реагента по иммунологическим исследованиям (инструкция по применению реагента).
• Устройство промывки кювет работает неправильно.	1. Очистите кюветы. Выполните процедуру ***ежемесячного*** техобслуживания *6018 Очистка игл блока промывки*, стр. 9-26. 2. Для очистки кювет выполните процедуру техобслуживания ***по необходимости*** и посмотрите, нет ли на иглах устройства промывки капель или подтеканий. См. *6052 Промывка кювет*, стр. 9-41. – Если на игле для высококонцентрированных отходов видны капли или подтекания, замените тарельчатый клапан (сильфонной) помпы высококонцентрированных отходов (с 8000). – Если капли или подтекания видны на каких-либо других иглах, замените тарельчатый клапан помпы промывки кювет. См. *Замена блока тарельчатого клапана помпы (c4000)*, стр. 9-179. См. *Замена блока тарельчатого клапана помпы (c8000)*, стр. 9-249 или *Замена блока тарельчатого клапана помпы (c16000)*, стр. 9-318. 3. Проверьте, не засорились ли трубки. Выполните процедуру ***еженедельного*** техобслуживания *6308 Проверка трубки помпы высококонцентрированных отходов*, стр. 9-25. Если трубки засорены, обратитесь в местную службу технической поддержки.
• Сухая насадка кюветы повреждена.	Замените сухую насадку кюветы. См. *Замена осушающей насадки кюветы (c4000)*, стр. 9-142.

Регистрация МИ в Росздравнадзоре
www.nevacert.ru | info@nevacert.ru

Возможная причина	Действия по устранению
	См. *Замена осушающей насадки кюветы (c8000)*, стр. 9-207 или *Замена осушающих насадок кювет (c16000)*, стр. 9-277.
• Лампа работает не как ожидалось.	Замените лампу. Выполните процедуру ***ежеквартального*** техобслуживания *1003 Замена лампы*, стр. 9-28.
• Неисправность механизма.	Обратитесь в местную службу технической поддержки для устранения неисправности механизма.

Код ошибки: 1251

Ошибка калибровки теста (x) номер (y), концентрация вне диапазона для индекса ICT.
x = название теста
y = номер теста

Возможная причина	Действия по устранению
• Использован неправильный индекс-калибратор для калибровки.	Установите свежие калибраторы в чистые чашечки для образцов или пробирки, убедившись, что они расположены в правильных позициях.
• Индекс-калибратор работает не как ожидалось.	Откройте флаконы с новым калибратором.
• Концентрация индекса или диапазон индекса определены неверно.	Определите правильно параметры **Index concentration** (Концентрация индекса) и **Index range** (Диапазон индекса) в окне Configure assay parameters - Calibration (Конфигурация параметров теста - Калибровка).

Код ошибки: 1300

Ошибка калибровки теста (x) номер (y), ошибка диапазона для Кал. A.
x = название теста
y = номер теста

Возможная причина	Действия по устранению
• был использован неправильный калибратор или калибратор был загружен неправильно.	Установите свежие калибраторы в чистые чашечки для образцов или пробирки, убедившись, что они расположены в правильных позициях.
• Калибраторы работают не как ожидалось.	Откройте флаконы с новым калибратором.
• Реагент работает не как ожидалось.	Загрузите флаконы с новым реагентом.

Код ошибки: 1301

Ошибка калибровки теста (x) номер (y), ошибка диапазона для Кал. B.
x = название теста
y = номер теста

Возможная причина	Действия по устранению
• был использован неправильный калибратор или калибратор был загружен неправильно.	Установите свежие калибраторы в чистые чашечки для образцов или пробирки, убедившись, что они расположены в правильных позициях.
• Калибраторы работают не как ожидалось.	Откройте флаконы с новым калибратором.
• Реагент работает не как ожидалось.	Загрузите флаконы с новым реагентом.

Код ошибки: 1302

Ошибка калибровки теста (x) номер (y), ошибка диапазона для Кал. C.
x = название теста

Регистрация МИ в Росздравнадзоре
www.nevacert.ru | info@nevacert.ru

y = номер теста

Возможная причина	Действия по устранению
• был использован неправильный калибратор или калибратор был загружен неправильно.	Установите свежие калибраторы в чистые чашечки для образцов или пробирки, убедившись, что они расположены в правильных позициях.
• Калибраторы работают не как ожидалось.	Откройте флаконы с новым калибратором.
• Реагент работает не как ожидалось.	Загрузите флаконы с новым реагентом.

Код ошибки: 1303

Ошибка калибровки теста (x) номер (y), ошибка диапазона для Кал. C.
x = название теста
y = номер теста

Возможная причина	Действия по устранению
• был использован неправильный калибратор или калибратор был загружен неправильно.	Установите свежие калибраторы в чистые чашечки для образцов или пробирки, убедившись, что они расположены в правильных позициях.
• Калибраторы работают не как ожидалось.	Откройте флаконы с новым калибратором.
• Реагент работает не как ожидалось.	Загрузите флаконы с новым реагентом.

Код ошибки: 1304

Ошибка калибровки теста (x) номер (y), ошибка диапазона для Кал. E.
x = название теста
y = номер теста

Возможная причина	Действия по устранению
• был использован неправильный калибратор или калибратор был загружен неправильно.	Установите свежие калибраторы в чистые чашечки для образцов или пробирки, убедившись, что они расположены в правильных позициях.
• Калибраторы работают не как ожидалось.	Откройте флаконы с новым калибратором.
• Реагент работает не как ожидалось.	Загрузите флаконы с новым реагентом.

Код ошибки: 1305

Ошибка калибровки теста (x) номер (y), ошибка диапазона для Кал. F.
x = название теста
y = номер теста

Возможная причина	Действия по устранению
• был использован неправильный калибратор или калибратор был загружен неправильно.	Установите свежие калибраторы в чистые чашечки для образцов или пробирки, убедившись, что они расположены в правильных позициях.
• Калибраторы работают не как ожидалось.	Откройте флаконы с новым калибратором.
• Реагент работает не как ожидалось.	Загрузите флаконы с новым реагентом.

Код ошибки: 1306

Ошибка калибровки теста (x) номер (y), ошибка диапазона для Кал. 1.
x = название теста
y = номер теста

Регистрация МИ в Росздравнадзоре
www.nevacert.ru | info@nevacert.ru

Возможная причина	Действия по устранению
• был использован неправильный калибратор или калибратор был загружен неправильно.	Установите свежие калибраторы в чистые чашечки для образцов или пробирки, убедившись, что они расположены в правильных позициях.
• Калибраторы работают не как ожидалось.	Откройте флаконы с новым калибратором.
• Реагент работает не как ожидалось.	Загрузите флаконы с новым реагентом.

Код ошибки: 1307

Ошибка калибровки теста (x) номер (y), ошибка диапазона для Кал. 2.
x = название теста
y = номер теста

Возможная причина	Действия по устранению
• был использован неправильный калибратор или калибратор был загружен неправильно.	Установите свежие калибраторы в чистые чашечки для образцов или пробирки, убедившись, что они расположены в правильных позициях.
• Калибраторы работают не как ожидалось.	Откройте флаконы с новым калибратором.
• Реагент работает не как ожидалось.	Загрузите флаконы с новым реагентом.

Код ошибки: 1308

Ошибка калибровки теста (x) номер (y), ошибка диапазона для Кал. 1.
x = название теста
y = номер теста

Возможная причина	Действия по устранению
• был использован неправильный калибратор или калибратор был загружен неправильно.	Установите свежие калибраторы в чистые чашечки для образцов или пробирки, убедившись, что они расположены в правильных позициях.
• Калибраторы работают не как ожидалось.	Откройте флаконы с новым калибратором.
• Реагент работает не как ожидалось.	Загрузите флаконы с новым реагентом.

Код ошибки: 1309

Ошибка калибровки теста (x) номер (y), ошибка диапазона для Кал. 2.
x = название теста
y = номер теста

Возможная причина	Действия по устранению
• был использован неправильный калибратор или калибратор был загружен неправильно.	Установите свежие калибраторы в чистые чашечки для образцов или пробирки, убедившись, что они расположены в правильных позициях.
• Калибраторы работают не как ожидалось.	Откройте флаконы с новым калибратором.
• Реагент работает не как ожидалось.	Загрузите флаконы с новым реагентом.

Код ошибки: 1310

Ошибка калибровки теста (x) номер (y), диапазон слишком большой для Кал. A - Кал. F.
x = название теста
y = номер теста

Возможная причина	Действия по устранению
• был использован неправильный калибратор или калибратор был загружен неправильно.	Установите свежие калибраторы в чистые чашечки для образцов или пробирки, убедившись, что они расположены в правильных позициях.
• Калибраторы работают не как ожидалось.	Откройте флаконы с новым калибратором.

Регистрация МИ в Росздравнадзоре
www.nevacert.ru | info@nevacert.ru

Возможная причина	Действия по устранению
• Реагент работает не как ожидалось.	Загрузите флаконы с новым реагентом.

Код ошибки: 1311

Ошибка калибровки теста (x) номер (y), диапазон слишком маленький для Кал. A - Кал. F.
x = название теста
y = номер теста

Возможная причина	Действия по устранению
• был использован неправильный калибратор или калибратор был загружен неправильно.	Установите свежие калибраторы в чистые чашечки для образцов или пробирки, убедившись, что они расположены в правильных позициях.
• Калибраторы работают не как ожидалось.	Откройте флаконы с новым калибратором.
• Реагент работает не как ожидалось.	Загрузите флаконы с новым реагентом.

Код ошибки: 1312

Ошибка калибровки теста (x) номер (y), отклонение слишком велико для Кал. A.
x = название теста
y = номер теста

Возможная причина	Действия по устранению
• был использован неправильный калибратор или калибратор был загружен неправильно.	Установите свежие калибраторы в чистые чашечки для образцов или пробирки, убедившись, что они расположены в правильных позициях.
• Калибраторы работают не как ожидалось.	Откройте флаконы с новым калибратором.
• Реагент работает не как ожидалось.	Загрузите флаконы с новым реагентом.

Код ошибки: 1313

Ошибка калибровки теста (x) номер (y), отклонение слишком велико для Кал. B.
x = название теста
y = номер теста

Возможная причина	Действия по устранению
• был использован неправильный калибратор или калибратор был загружен неправильно.	Установите свежие калибраторы в чистые чашечки для образцов или пробирки, убедившись, что они расположены в правильных позициях.
• Калибраторы работают не как ожидалось.	Откройте флаконы с новым калибратором.
• Реагент работает не как ожидалось.	Загрузите флаконы с новым реагентом.

Код ошибки: 1314

Ошибка калибровки теста (x) номер (y), отклонение слишком велико для Кал. C.
x = название теста
y = номер теста

Возможная причина	Действия по устранению
• был использован неправильный калибратор или калибратор был загружен неправильно.	Установите свежие калибраторы в чистые чашечки для образцов или пробирки, убедившись, что они расположены в правильных позициях.
• Калибраторы работают не как ожидалось.	Откройте флаконы с новым калибратором.
• Реагент работает не как ожидалось.	Загрузите флаконы с новым реагентом.

Код ошибки: 1315

Ошибка калибровки теста (x) номер (y), отклонение слишком велико для Кал. D.
x = название теста

Регистрация МИ в Росздравнадзоре
www.nevacert.ru | info@nevacert.ru

y = номер теста

Возможная причина	Действия по устранению
• был использован неправильный калибратор или калибратор был загружен неправильно.	Установите свежие калибраторы в чистые чашечки для образцов или пробирки, убедившись, что они расположены в правильных позициях.
• Калибраторы работают не как ожидалось.	Откройте флаконы с новым калибратором.
• Реагент работает не как ожидалось.	Загрузите флаконы с новым реагентом.

Код ошибки: 1316

Ошибка калибровки теста (x) номер (y), отклонение слишком велико для Кал. E.
x = название теста
y = номер теста

Возможная причина	Действия по устранению
• был использован неправильный калибратор или калибратор был загружен неправильно.	Установите свежие калибраторы в чистые чашечки для образцов или пробирки, убедившись, что они расположены в правильных позициях.
• Калибраторы работают не как ожидалось.	Откройте флаконы с новым калибратором.
• Реагент работает не как ожидалось.	Загрузите флаконы с новым реагентом.

Код ошибки: 1317

Ошибка калибровки теста (x) номер (y), отклонение слишком велико для Кал. F.
x = название теста
y = номер теста

Возможная причина	Действия по устранению
• был использован неправильный калибратор или калибратор был загружен неправильно.	Установите свежие калибраторы в чистые чашечки для образцов или пробирки, убедившись, что они расположены в правильных позициях.
• Калибраторы работают не как ожидалось.	Откройте флаконы с новым калибратором.
• Реагент работает не как ожидалось.	Загрузите флаконы с новым реагентом.

Код ошибки: 1318

Ошибка калибровки теста (x) номер (y), отклонение слишком велико для Кал. 1.
x = название теста
y = номер теста

Возможная причина	Действия по устранению
• был использован неправильный калибратор или калибратор был загружен неправильно.	Установите свежие калибраторы в чистые чашечки для образцов или пробирки, убедившись, что они расположены в правильных позициях.
• Калибраторы работают не как ожидалось.	Откройте флаконы с новым калибратором.
• Реагент работает не как ожидалось.	Загрузите флаконы с новым реагентом.

Код ошибки: 1319

Ошибка калибровки теста (x) номер (y), отклонение слишком велико для Кал. 2.
x = название теста
y = номер теста

Регистрация МИ в Росздравнадзоре
www.nevacert.ru | info@nevacert.ru

Возможная причина	Действия по устранению
• был использован неправильный калибратор или калибратор был загружен неправильно.	Установите свежие калибраторы в чистые чашечки для образцов или пробирки, убедившись, что они расположены в правильных позициях.
• Калибраторы работают не как ожидалось.	Откройте флаконы с новым калибратором.
• Реагент работает не как ожидалось.	Загрузите флаконы с новым реагентом.

Код ошибки: 1320

Ошибка калибровки теста (x) номер (y), КВ калибратора 1 слишком высокий.
x = название теста
y = номер теста

Возможная причина	Действия по устранению
Калибратор 1 не соответствует техническим характеристикам КВ, определенным в настройках теста.	1. Поместите свежие калибраторы в чистые чашечки или пробирки для образцов. 2. Выполните повторную калибровку. 3. Если ошибка не исчезает, см. действия по устранению в гл. "Наблюдаемые проблемы с результатами образцов". См. *Наблюдаемые проблемы с результатами образцов (система c)*, стр. 10-553. См. *Наблюдаемые проблемы с результатами образцов (система i)*, стр. 10-569.

Код ошибки: 1321

Ошибка калибровки теста (x) номер (y), КВ калибратора 2 слишком высокий.
x = название теста
y = номер теста

Возможная причина	Действия по устранению
Калибратор 2 не соответствует техническим характеристикам КВ, определенным в настройках теста.	1. Поместите свежие калибраторы в чистые чашечки или пробирки для образцов. 2. Выполните повторную калибровку. 3. Если ошибка не исчезает, см. действия по устранению в гл. "Наблюдаемые проблемы с результатами образцов". См. *Наблюдаемые проблемы с результатами образцов (система c)*, стр. 10-553. См. *Наблюдаемые проблемы с результатами образцов (система i)*, стр. 10-569.

Код ошибки: 1322

Ошибка калибровки теста (x) номер (y), КВ калибратора слишком высокий.
x = название теста
y = номер теста

Возможная причина	Действия по устранению
Один из повторов калибратора (A-F) не соответствует техническим характеристикам КВ, определенным в настройках теста.	1. Поместите свежие калибраторы в чистые чашечки или пробирки для образцов.

Регистрация МИ в Росздравнадзоре
www.nevacert.ru | info@nevacert.ru

Возможная причина	Действия по устранению
	2. Выполните повторную калибровку. 3. Если ошибка не исчезает, см. действия по устранению в гл. "Наблюдаемые проблемы с результатами образцов". См. *Наблюдаемые проблемы с результатами образцов (система c)*, стр. 10-553. См. *Наблюдаемые проблемы с результатами образцов (система i)*, стр. 10-569.

Код ошибки: 1323

Невозможно рассчитать результат, результат составляющего теста (x) номер (y) выходит за определенный диапазон.
x = название теста
y = номер теста

Возможная причина	Действия по устранению
Составляющий результат был за пределами составляющего диапазона, определенного в файле расчетного теста.	Сообщение о состоянии системы. Действий по устранению неисправности не требуется.

Код ошибки: 1324

Невозможно вычислить результат, результат превышает количественный предел.

Возможная причина	Действия по устранению
Расчетный результат получить невозможно, поскольку результат превышает количественный предельный уровень ПО.	Измените формулу расчетного результата или диапазоны составного теста. См. *Конфигурирование расчетного теста*, стр. 2-82.

Код ошибки: 1350

Невозможно рассчитать результат, нет результатов оптической плотности в допустимом диапазоне.

Возможная причина	Действия по устранению
• Слишком высокая концентрация образца.	Разведите образец и повторите исследование. Протокол разведения см. в документации изготовителя реагента по иммунологическим исследованиям (инструкция по применению реагента).
• Образец является липемическим.	Ультрацентрифугируйте образец и повторите исследование осадка. Подробнее о целостности образца см. в документации изготовителя реагента по иммунологическим исследованиям (инстуркция по применению реагента).
• Пузырьки или пена на поверхности реагента.	Удалите пузырьки или пену с поверхности реагента в каждом флаконе с помощью чистого аппликатора.
• Игла реагента повреждена.	Замените иглу реагента. См. *Замена игл реагента (c4000)*, стр. 9-121. См. *Замена игл реагента (c8000)*, стр. 9-186 или *Замена игл реагента (c16000)*, стр. 9-256.
• Лампа была установлена неправильно при замене.	Повторите процедуру замены лампы.

Регистрация МИ в Росздравнадзоре
www.nevacert.ru | info@nevacert.ru

Возможная причина	Действия по устранению
	См. процедуру ***ежеквартального*** техобслуживания *1003 Замена лампы*, стр. 9-28. • Убедитесь, что лампа установлена правильно в корпус и патрон. • Убедитесь, что провода лампы закреплены винтами в клеммной коробке.
• Лампа работает не как ожидалось.	Замените лампу. Выполните процедуру ***ежеквартального*** техобслуживания *1003 Замена лампы*, стр. 9-28.
• Реагент работает не как ожидалось.	Откройте новый(е) реагент(ы).
• Грязные кюветы.	Очистите кюветы. Выполните процедуру техобслуживания ***по необходимости*** *6310 Очистка кювет - вручную*, стр. 9-44.
• Устройство промывки кювет работает неправильно.	1. Очистите кюветы. Выполните процедуру ***ежемесячного*** техобслуживания *6018 Очистка игл блока промывки*, стр. 9-26. 2. Для очистки кювет выполните процедуру техобслуживания ***по необходимости*** и посмотрите, нет ли на иглах устройства промывки капель или подтеканий. См. *6052 Промывка кювет*, стр. 9-41. – Если на игле для высококонцентрированных отходов видны капли или подтекания, замените тарельчатый клапан (сильфонной) помпы высококонцентрированных отходов (с 8000). – Если капли или подтекания видны на каких-либо других иглах, замените тарельчатый клапан помпы промывки кювет. См. *Замена блока тарельчатого клапана помпы (c4000)*, стр. 9-179. См. *Замена блока тарельчатого клапана помпы (c8000)*, стр. 9-249 или *Замена блока тарельчатого клапана помпы (c16000)*, стр. 9-318. 3. Проверьте, не засорились ли трубки. Выполните процедуру ***еженедельного*** техобслуживания *6308 Проверка трубки помпы высококонцентрированных отходов*, стр. 9-25. Если трубки засорены, обратитесь в местную службу технической поддержки.
• Сухая насадка кюветы повреждена.	Замените сухую насадку кюветы. См. *Замена осушающей насадки кюветы (c4000)*, стр. 9-142. См. *Замена осушающей насадки кюветы (c8000)*, стр. 9-207 или *Замена осушающих насадок кювет (c16000)*, стр. 9-277.

Регистрация МИ в Росздравнадзоре
www.nevacert.ru | info@nevacert.ru

Возможная причина	Действия по устранению
• Неисправность механизма.	Обратитесь в местную службу технической поддержки для устранения неисправности механизма.

Код ошибки: 1351

Не удалось рассчитать результат, недостаточно значений оптической плотности в диапазоне.

Возможная причина	Действия по устранению
• Слишком высокая концентрация образца.	Разведите образец и повторите исследование. Протокол разведения см. в документации изготовителя реагента по иммунологическим исследованиям (инстуркция по применению реагента).
• Образец является липемическим.	Ультрацентрифугируйте образец и повторите исследование осадка. Подробнее о целостности образца см. в документации изготовителя реагента по иммунологическим исследованиям (инструкция по применению реагента).
• Пузырьки или пена на поверхности реагента.	Удалите пузырьки или пену с поверхности реагента в каждом флаконе с помощью чистого аппликатора.
• Игла реагента повреждена.	Замените иглу реагента. См. *Замена игл реагента (c4000)*, стр. 9-121. См. *Замена игл реагента (c8000)*, стр. 9-186 или *Замена игл реагента (c16000)*, стр. 9-256.
• Лампа была установлена неправильно при замене.	Повторите процедуру замены лампы. См. процедуру ***ежеквартального*** техобслуживания *1003 Замена лампы*, стр. 9-28. • Убедитесь, что лампа установлена правильно в корпус и патрон. • Убедитесь, что провода лампы закреплены винтами в клеммной коробке.
• Лампа работает не как ожидалось.	Замените лампу. Выполните процедуру ***ежеквартального*** техобслуживания *1003 Замена лампы*, стр. 9-28.
• Реагент работает не как ожидалось.	Откройте новый(е) реагент(ы).
• Грязные кюветы.	Очистите кюветы. Выполните процедуру техобслуживания ***по необходимости*** *6310 Очистка кювет - вручную*, стр. 9-44.
• Устройство промывки кювет работает неправильно.	1. Очистите кюветы. Выполните процедуру ***ежемесячного*** техобслуживания *6018 Очистка игл блока промывки*, стр. 9-26. 2. Для очистки кювет выполните процедуру техобслуживания ***по необходимости*** и посмотрите, нет ли на иглах устройства промывки капель или подтеканий. См. *6052 Промывка кювет*, стр. 9-41. – Если на игле для высококонцентрированных отходов видны капли или подтекания, замените тарельчатый клапан (сильфонной) помпы

Регистрация МИ в Росздравнадзоре
www.nevacert.ru | info@nevacert.ru

Возможная причина	Действия по устранению
	высококонцентрированных отходов (с 8000). – Если капли или подтекания видны на каких-либо других иглах, замените тарельчатый клапан помпы промывки кювет. См. *Замена блока тарельчатого клапана помпы (c4000)*, стр. 9-179. См. *Замена блока тарельчатого клапана помпы (c8000)*, стр. 9-249 или *Замена блока тарельчатого клапана помпы (c16000)*, стр. 9-318. 3. Проверьте, не засорились ли трубки. Выполните процедуру ***еженедельного*** техобслуживания *6308 Проверка трубки помпы высококонцентрированных отходов*, стр. 9-25. Если трубки засорены, обратитесь в местную службу технической поддержки.
• Сухая насадка кюветы повреждена.	Замените сухую насадку кюветы. См. *Замена осушающей насадки кюветы (c4000)*, стр. 9-142. См. *Замена осушающей насадки кюветы (c8000)*, стр. 9-207 или *Замена осушающих насадок кювет (c16000)*, стр. 9-277.
• Неисправность механизма.	Обратитесь в местную службу технической поддержки для устранения неисправности механизма.

Код ошибки: 1352

Ошибка калибровки теста (x) номер (y), отклонение калибратора слишком велико.
x = название теста
y = номер теста

Возможная причина	Действия по устранению
• Пузырьки в чашечке для образцов калибратора.	Удалите все пузырьки в чашечке для образцов с помощью чистого аппликатора для каждого калибратора.
• Система дозирования работает неправильно.	Проверьте компоненты дозирования. Выполните процедуру ***ежемесячного*** техобслуживания *6016 Проверка комп. дозирования*, стр. 9-26.
• Лампа работает не как ожидалось.	Замените лампу. Выполните процедуру ***ежеквартального*** техобслуживания *1003 Замена лампы*, стр. 9-28.
• Калибраторы или реагенты работают не как ожидалось.	Откройте новые калибраторы или реагенты.
• Неисправность механизма.	Обратитесь в местную службу технической поддержки для устранения неисправности механизма.

Код ошибки: 1353

Ошибка калибровки теста (x) номер (y), фактор калибровки вне диапазона.

Регистрация МИ в Росздравнадзоре
www.nevacert.ru | info@nevacert.ru

x = название теста
y = номер теста

Возможная причина	Действия по устранению
• Значения концентрации калибратора заданы неверно.	Проверьте правильность значений для используемого номера лота. См. *Изменение настроек калибратора фотометрического теста (система c)*, стр. 2-174. Верные значения для калибратора см. во вкладыше к конкретному калибратору.
• был использован неправильный калибратор или калибратор был загружен неправильно.	Поместите свежие калибраторы в чистые чашечки или пробирки для образцов.
• Калибраторы были слишком долго в системе.	Поместите свежие калибраторы в чистые чашечки или пробирки для образцов.
• Система дозирования работает неправильно.	Проверьте компоненты дозирования. Выполните процедуру ***ежемесячного*** техобслуживания *6016 Проверка комп. дозирования*, стр. 9-26.
• Лампа работает не как ожидалось.	Замените лампу. Выполните процедуру ***ежеквартального*** техобслуживания *1003 Замена лампы*, стр. 9-28.
• Калибраторы или реагенты работают не как ожидалось.	Откройте новые калибраторы или реагенты.
• Значения ожидаемого фактора Кал. или % допуска ожидаемого фактора Кал. должны быть пересчитаны.	Выполните следующие действия, если необходимо пересчитать ожидаемый фактор Кал. для вашей лаборатории: 1. Соберите значения фактора Кал. нескольких калибровочных кривых или изучите подробные отчеты по калибровочным кривым за последнее время. (Полноценное исследование подразумевает использование различных картриджей и серий реагентов). Во время сбора информации следите за тем, чтобы контрольные значения для данных факторов Кал. находились в пределах диапазона и не демонстрировали тенденций и сдвигов. 2. Найдите среднее значение приемлемых факторов Кал. и введите среднее в поле ожидаемого фактора Кал. в окне Configure assay parameters - Calibration - Validity checks (Конфигурация параметров теста - Калибровка - Проверка валидности). 3. Если средний ожидаемый фактор Кал. рассчитан верно и контрольные значения находились в пределах диапазона, учтите небольшое увеличение % допуска ожидаемого фактора Кал.
• Неисправность механизма.	Обратитесь в местную службу технической поддержки для устранения неисправности механизма.

Код ошибки: 1354

Ошибка калибровки теста (x) номер (y), заданный интервал вышел за границы.

Регистрация МИ в Росздравнадзоре
www.nevacert.ru | info@nevacert.ru

x = название теста
y = номер теста

Возможная причина	Действия по устранению
• Пузырьки в чашечке для образцов калибратора.	Удалите все пузырьки в чашечке для образцов с помощью чистого аппликатора для каждого калибратора.
• был использован неправильный калибратор или калибратор был загружен неправильно.	Поместите свежие калибраторы в чистые чашечки или пробирки для образцов.
• Система дозирования работает неправильно.	Проверьте компоненты дозирования. Выполните процедуру ***ежемесячного*** техобслуживания *6016 Проверка комп. дозирования*, стр. 9-26.
• Лампа работает не как ожидалось.	Замените лампу. Выполните процедуру ***ежеквартального*** техобслуживания *1003 Замена лампы*, стр. 9-28.
• Калибраторы или реагенты работают не как ожидалось.	Откройте новые калибраторы или реагенты.
• Неисправность механизма.	Обратитесь в местную службу технической поддержки для устранения неисправности механизма.

Код ошибки: 1355

Ошибка калибровки теста (x) номер (y), оптическая плотность фона вне диапазона.
x = название теста
y = номер теста

Возможная причина	Действия по устранению
• Качество воды ниже допустимого (если нулевой калибратор определил использовать воду).	Проверьте чистоту деионизированной воды. Выполните процедуру ***ежедневного*** техобслуживания *6028 Проверка чистоты DI воды*, стр. 9-21.
• Калибратор работает не как ожидалось (если нулевой калибратор определил использовать калибратор нулевой концентрации, а не воду).	Откройте флаконы с новым калибратором.
• Реагент работает не как ожидалось.	Откройте новый(е) реагент(ы).
• Лампа была установлена неправильно при замене.	Повторите процедуру замены лампы. См. процедуру ***ежеквартального*** техобслуживания *1003 Замена лампы*, стр. 9-28. • Убедитесь, что лампа установлена правильно в корпус и патрон. • Убедитесь, что провода лампы закреплены винтами в клеммной коробке.
• Лампа работает не как ожидалось.	Замените лампу. Выполните процедуру ***ежеквартального*** техобслуживания *1003 Замена лампы*, стр. 9-28.
• Грязные кюветы.	Очистите кюветы. Выполните процедуру техобслуживания ***по необходимости*** *6310 Очистка кювет - вручную*, стр. 9-44.
• Устройство промывки кювет работает неправильно.	1. Очистите кюветы.

Регистрация МИ в Росздравнадзоре
www.nevacert.ru | info@nevacert.ru

Возможная причина	Действия по устранению
	Выполните процедуру ***ежемесячного*** техобслуживания *6018 Очистка игл блока промывки*, стр. 9-26. 2. Для очистки кювет выполните процедуру техобслуживания ***по необходимости*** и посмотрите, нет ли на иглах устройства промывки капель или подтеканий. См. *6052 Промывка кювет*, стр. 9-41. – Если на игле для высококонцентрированных отходов видны капли или подтекания, замените тарельчатый клапан (сильфонной) помпы высококонцентрированных отходов (с 8000). – Если капли или подтекания видны на каких-либо других иглах, замените тарельчатый клапан помпы промывки кювет. См. *Замена блока тарельчатого клапана помпы (c4000)*, стр. 9-179. См. *Замена блока тарельчатого клапана помпы (c8000)*, стр. 9-249 или *Замена блока тарельчатого клапана помпы (c16000)*, стр. 9-318. 3. Проверьте, не засорились ли трубки. Выполните процедуру ***еженедельного*** техобслуживания *6308 Проверка трубки помпы высококонцентрированных отходов*, стр. 9-25. Если трубки засорены, обратитесь в местную службу технической поддержки.
• Сухая насадка кюветы повреждена.	Замените сухую насадку кюветы. См. *Замена осушающей насадки кюветы (c4000)*, стр. 9-142. См. *Замена осушающей насадки кюветы (c8000)*, стр. 9-207 или *Замена осушающих насадок кювет (c16000)*, стр. 9-277.
• Мусор в инкубаторе водяной бани.	Замените водяную баню. Выполните процедуру техобслуживания ***по необходимости*** *2134 Замена воды в водяной бане*, стр. 9-39.
• Пузырьки в инкубаторе водяной бани, вызванные напором поступающей воды.	Уменьшите напор поступающей деионизированной воды до заданных значений. См. *Характеристики и требования к воде и жидким отходам для аналитического модуля системы c* , стр. 4-27.
• Пузырьки в инкубаторе водяной бани, вызванные высоким содержанием газа в поступающей воде.	Обратитесь в местную службу технической поддержки.
• Неисправность механизма.	Обратитесь в местную службу технической поддержки для устранения неисправности механизма.

Регистрация МИ в Росздравнадзоре
www.nevacert.ru | info@nevacert.ru

Код ошибки: 1356

Невозможно рассчитать результат калибратора, недостаточное количество точек в диапазоне оптической плотности.

Возможная причина	Действия по устранению
• Пузырьки или пена на поверхности реагента.	Удалите пузырьки или пену с поверхности реагента в каждом флаконе с помощью чистого аппликатора.
• Игла реагента повреждена.	Замените иглу реагента. См. *Замена игл реагента (c4000)*, стр. 9-121. См. *Замена игл реагента (c8000)*, стр. 9-186 или *Замена игл реагента (c16000)*, стр. 9-256.
• Лампа была установлена неправильно при замене.	Повторите процедуру замены лампы. См. процедуру ***ежеквартального*** техобслуживания *1003 Замена лампы*, стр. 9-28. • Убедитесь, что лампа установлена правильно в корпус и патрон. • Убедитесь, что провода лампы закреплены винтами в клеммной коробке.
• Лампа работает не как ожидалось.	Замените лампу. Выполните процедуру ***ежеквартального*** техобслуживания *1003 Замена лампы*, стр. 9-28.
• Калибраторы или реагенты работают не как ожидалось.	Откройте новые калибраторы или реагенты.
• Грязные кюветы.	Очистите кюветы. Выполните процедуру техобслуживания ***по необходимости*** *6310 Очистка кювет - вручную*, стр. 9-44.
• Устройство промывки кювет работает неправильно.	1. Очистите кюветы. Выполните процедуру ***ежемесячного*** техобслуживания *6018 Очистка игл блока промывки*, стр. 9-26. 2. Для очистки кювет выполните процедуру техобслуживания ***по необходимости*** и посмотрите, нет ли на иглах устройства промывки капель или подтеканий. См. *6052 Промывка кювет*, стр. 9-41. – Если на игле для высококонцентрированных отходов видны капли или подтекания, замените тарельчатый клапан (сильфонной) помпы высококонцентрированных отходов (c 8000). – Если капли или подтекания видны на каких-либо других иглах, замените тарельчатый клапан помпы промывки кювет. См. *Замена блока тарельчатого клапана помпы (c4000)*, стр. 9-179. См. *Замена блока тарельчатого клапана помпы (c8000)*, стр. 9-249 или *Замена блока тарельчатого клапана помпы (c16000)*, стр. 9-318.

Регистрация МИ в Росздравнадзоре
www.nevacert.ru | info@nevacert.ru

Возможная причина	Действия по устранению
	3. Проверьте, не засорились ли трубки. Выполните процедуру ***еженедельного*** техобслуживания *6308 Проверка трубки помпы высококонцентрированных отходов*, стр. 9-25. Если трубки засорены, обратитесь в местную службу технической поддержки.
• Сухая насадка кюветы повреждена.	Замените сухую насадку кюветы. См. *Замена осушающей насадки кюветы (c4000)*, стр. 9-142. См. *Замена осушающей насадки кюветы (c8000)*, стр. 9-207 или *Замена осушающих насадок кювет (c16000)*, стр. 9-277.
• Неисправность механизма.	Обратитесь в местную службу технической поддержки для устранения неисправности механизма.

Код ошибки: 1400

Ошибка калибровки теста (x) номер (y), неадекватное число повторов.
x = название теста
y = номер теста

Возможная причина	Действия по устранению
Требуемое количество повторов калибратора не выполнено в связи с ошибкой.	Проверьте исключения, чтобы определить причину сбоя повторов калибратора. См. действия по устранению конкретной ошибки.

Код ошибки: 1401

Ошибка калибровки теста (x) номер (y), не получены результаты всех уровней калибратора.
x = название теста
y = номер теста

Возможная причина	Действия по устранению
Отсутствуют результаты для всех повторов одного или нескольких уровней калибратора.	Проверьте исключения, чтобы определить причину сбоя повторов калибратора. См. действия по устранению конкретной ошибки.

Код ошибки: 1402

Ошибка калибровки теста (x) номер (y), калибраторы загружены неправильно.
x = название теста
y = номер теста

Возможная причина	Действия по устранению
• был использован неправильный калибратор или калибратор был загружен неправильно.	Установите свежие калибраторы в чистые чашечки для образцов или пробирки, убедившись, что они расположены в правильных позициях.
• Калибраторы работают не как ожидалось.	Откройте флаконы с новым калибратором.
• Реагент работает не как ожидалось.	Загрузите флаконы с новым реагентом.
• Промывочный буфер приготовлен неправильно.	1. Выполните процедуру техобслуживания ***по необходимости*** *2185 Выгрузка буфера*, стр. 9-79. 2. Выньте буферный резервуар и промойте его чистой водой.

Регистрация МИ в Росздравнадзоре
www.nevacert.ru | info@nevacert.ru

Возможная причина	Действия по устранению
	3. Установите на место буферный резервуар и загрузите новый промывочный буфер.

Код ошибки: 1403

Ошибка калибровки теста (x) номер (y), невозможно создать калибровочную кривую.
x = название теста
y = номер теста

Возможная причина	Действия по устранению
Невозможно соединить точки на калибровочной кривой.	
• был использован неправильный калибратор или калибратор был загружен неправильно.	Установите свежие калибраторы в чистые чашечки для образцов или пробирки, убедившись, что они расположены в правильных позициях.
• Калибраторы работают не как ожидалось.	Откройте флаконы с новым калибратором.
• Реагент работает не как ожидалось.	Загрузите флаконы с новым реагентом.

Код ошибки: 1404

Невозможно рассчитать результат, тест не калиброван.

Возможная причина	Действия по устранению
В настоящий момент для теста не сохранена активная калибровка и не выполняется калибровка теста. Исследование пациента после неудавшейся калибровки не может быть рассчитано, если ранее не были сохранены данные калибровки.	1. Запустите калибровку теста, прежде чем исследовать образцы. Всегда загружайте штативы с калибраторами в приоритетном порядке. 2. См. отчет о калибровке конкретного теста или окно с подробными данными калибровки, чтобы определить причину сбоя калибровки. 3. См. действия по устранению ошибки в соответствии с ее кодом.

Код ошибки: 1405

Калибратор в нерабочем состоянии, ошибка калибровки.

Возможная причина	Действия по устранению
• Штативы загружены беспорядочно.	Загрузите штативы последовательно. В приоритетном боксе или секции роботизированного податчика образцов необходимо физически разместить штативы на позициях последовательно. Штативы обрабатываются в порядке расположения в податчике образцов, а не по номерам позиций.
• Штативы поданы в позицию аспирации беспорядочно согласно принципу маршрутизации роботизированного податчика образцов.	Закажите калибровку повторно.
• Этикетка со штрих-кодом обнаружена в позиции, для которой не создан заказ на калибровку.	Загрузите калибраторы в заказанные позиции, убедившись, что на чашках или пробирках калибраторов нет штрих-кодов.
• Сканер штрих-кодов обнаруживает чашечки для образцов.	Используйте чистые чашечки для образцов. Не пишите ничего на чашечках для образцов и

Регистрация МИ в Росздравнадзоре
www.nevacert.ru | info@nevacert.ru

Возможная причина	Действия по устранению
	не используйте липкую ленту или этикетки на чашечках для образцов.

Код ошибки: 1406

Калибровка отменена, тестирование прервано между штативами, содержащими калибраторы.

Возможная причина	Действия по устранению
• Пользователь выбрал останов.	*Запуск аналитического модуля и/или податчика образцов*, стр. 5-15, если причина для останова больше не существует.
• Неисправность механизма.	1. *Просмотр журналов*, стр. 10-14, по поводу любых кодов ошибки 0304, появляющихся одновременно с данным сообщением. 2. Найдите все коды ошибки, появляющиеся одновременно с кодом 0304. 3. *Просмотр сообщений об ошибке низкого уровня*, стр. 10-16, если вы не найдете коды ошибки, появляющиеся одновременно с кодом 0304. 4. Выполните действия по устранению ошибки в соответствии с ее кодом.

Код ошибки: 1407

Невозможно выполнить исследование, составляющий тест (x) номер (y) не установлен.
x = название теста
y = номер теста

Возможная причина	Действия по устранению
Тест, использовавшийся для вычисления расчетного теста, был деактивирован.	Тест должен быть активирован, перед тем как обрабатывать расчетный результат, использующий данный тест в качестве составной части.

Код ошибки: 1408

Невозможно рассчитать результат, составляющий тест (x) номер (y) не предусматривает ручное разведение.
x = название теста
y = номер теста

Возможная причина	Действия по устранению
Расчетный тест был заказан для образца пациента, разведенного вручную. Расчетный тест содержит составной тест, который не поддерживает ручное разведение.	Закажите расчетный тест для образца пациента, который не был разведен или который использует протокол автоматического разведения.

Код ошибки: 1409

Невозможно рассчитать результат, входящие в формулу тесты использовали два разных лота реагентов.

Возможная причина	Действия по устранению
Составные тесты расчетного теста, использующие тот же набор реагентов, не были исследованы с таким же номером лота реагентов.	Убедитесь, что в системе достаточно реагента из того же лота. Выполните расчетный тест повторно.

Регистрация МИ в Росздравнадзоре
www.nevacert.ru | info@nevacert.ru

Код ошибки: 1410

Не удалось рассчитать результат. Выявлено дублирующее вычисление.

Возможная причина	Действия по устранению
Расчетный тест был добавлен в заказ, содержащий такой же расчетный тест. Результаты составного теста для добавленного расчетного теста не существуют.	Выполните расчетный тест повторно.

Код ошибки: 1411

Невозможно выполнить тест, составные части этого расчетного теста не могут быть заказаны системой.

Возможная причина	Действия по устранению
Заказанный расчетный тест не допускает составных частей, заказываемых системой.	Закажите расчетный тест и составной тест с правильными разведениями.

Код ошибки: 1412

Не создан запрос на автоматическую калибровку, калибратор (x), лот (y) просрочен.
x = название калибратора
y = номер лота калибратора

Возможная причина	Действия по устранению
Калибратор просрочен.	Сообщение о состоянии системы. Действий по устранению неисправности не требуется.

Код ошибки: 1450

Сбой калибровки теста (x) номер (y).
x = название теста
y = номер теста

Возможная причина	Действия по устранению
• Требуемые параметры теста не определены для теста системы ARCHITECT *c*.	Сравните следующие настройки параметров теста с настройками в инструкции по применению теста, чтобы определить, в каком параметре отсутствует значение: • Все поля значений калибратора (включая поля нулевой концентрации и концентрации воды) • Нижний предел диапазона фоновой ОП • Верхний предел диапазона фоновой ОП • Ожидаемый коэффициент калибровки • Ожидаемый допуск коэффициента калибровки (%) • Нижний предел шкалы диапазона ОП • Верхний предел шкалы диапазона ОП
• Ошибка программного обеспечения.	Обратитесь в местную службу технической поддержки. Предоставьте информацию о действиях, которые вы пытались произвести, когда появилась ошибка.

Код ошибки: 1451

Ошибка калибровки теста (x) номер (y), произошел сбой математических расчетов.
x = название теста
y = номер теста

Регистрация МИ в Росздравнадзоре
www.nevacert.ru | info@nevacert.ru

Возможная причина	Действия по устранению
• Был использован неправильный калибратор или калибратор был загружен неправильно.	Поместите свежие калибраторы в чистые чашечки или пробирки для образцов.
• Система дозирования работает неправильно.	Проверьте компоненты дозирования. Выполните процедуру ***ежемесячного*** техобслуживания *6016 Проверка комп. дозирования*, стр. 9-26.
• Лампа работает не как ожидалось.	Замените лампу. Выполните процедуру ***ежеквартального*** техобслуживания *1003 Замена лампы*, стр. 9-28.
• Калибраторы или реагенты работают не как ожидалось.	Откройте новые калибраторы или реагенты.

Код ошибки: 1452

Невозможно рассчитать результат, произошел сбой математических расчетов.

Возможная причина	Действия по устранению
• Слишком низкая концентрация образца.	Повторите исследование образца.
• Калибровочная кривая не является оптимальной.	Проведите повторную калибровку теста.
• Пузырьки или пена на поверхности реагента.	Удалите пузырьки или пену с поверхности реагента в каждом флаконе с помощью чистого аппликатора.
• Игла реагента повреждена.	Замените иглу реагента. См. *Замена игл реагента (c4000)*, стр. 9-121. См. *Замена игл реагента (c8000)*, стр. 9-186 или *Замена игл реагента (c16000)*, стр. 9-256.
• Лампа была установлена неправильно при замене.	Повторите процедуру замены лампы. См. процедуру ***ежеквартального*** техобслуживания *1003 Замена лампы*, стр. 9-28. • Убедитесь, что лампа установлена правильно в корпус и патрон. • Убедитесь, что провода лампы закреплены винтами в клеммной коробке.
• Лампа работает не как ожидалось.	Замените лампу. Выполните процедуру ***ежеквартального*** техобслуживания *1003 Замена лампы*, стр. 9-28.
• Реагент работает не как ожидалось.	Откройте новый(е) реагент(ы).
• Требуемые параметры теста не определены для теста системы ARCHITECT *c*.	Сравните следующие настройки параметров теста с настройками в инструкции по применению теста, чтобы определить, в каком параметре отсутствует значение: • Нижний предел расчета проверки реакции • Верхний предел расчета проверки реакции • Коэффициент (для тестов, использующих метод факторов калибровки) • Корреляционный фактор • Пересечение
• Неисправность механизма.	Обратитесь в местную службу технической поддержки для устранения неисправности механизма.

Код ошибки: 1453

Ошибка калибровки теста (x) номер (y), ошибка в конфигурации теста.

Регистрация МИ в Росздравнадзоре
www.nevacert.ru | info@nevacert.ru

x = название теста
y = номер теста

Возможная причина	Действия по устранению
• Общий объем образца и реагента составляет менее 160 мкл на заданное время считывания.	Проверьте, чтобы общий объем, определенный для: • Образца (или разведенного образца) • Реагента R1 • Воды R1 был больше или равен 160 мкл, если тест использует точку считывания менее 17 для любого заданного времени считывания.
• Тест был сконфигурирован с параметром **None** (Нет) для набора калибраторов, в то время как один набор был задан ранее.	Выберите или сконфигурируйте набор калибраторов для теста и проведите повторную калибровку. См. *Конфигурировать новый набор калибраторов (система c)*, стр. 2-158.
• Настройки теста заданы неверно.	Проверьте настройки в *Окна - экран Конфигурация - область просмотра Настройки теста*, стр. 2-120.

Код ошибки: 1454

Невозможно рассчитать результат, ошибка в конфигурации теста.

Возможная причина	Действия по устранению
• Общий объем образца и реагента составляет менее 160 мкл на заданное время считывания.	Проверьте, чтобы общий объем, определенный для: • Образца (или разведенного образца) • Реагента R1 • Воды R1 был больше или равен 160 мкл, если тест использует точку считывания менее 17 для любого заданного времени считывания.
• Настройки теста заданы неверно.	Проверьте настройки в *Окна - экран Конфигурация - область просмотра Настройки теста*, стр. 2-120.

Код ошибки: 1455

Ошибка калибровки теста (x) номер (y), калибратор в нерабочем состоянии.
x = название теста
y = номер теста

Возможная причина	Действия по устранению
• был использован неправильный калибратор или калибратор был загружен неправильно.	Поместите свежие калибраторы в чистые чашечки или пробирки для образцов.
• Значения концентрации калибратора заданы неверно.	Проверьте правильность значений для используемого номера лота. См. *Изменение настроек калибратора фотометрического теста (система c)*, стр. 2-174. Верные значения для калибратора см. во вкладыше к конкретному калибратору.
• Система дозирования работает неправильно.	Проверьте компоненты дозирования. Выполните процедуру ***ежемесячного*** техобслуживания *6016 Проверка комп. дозирования*, стр. 9-26.
• Лампа работает не как ожидалось.	Замените лампу. Выполните процедуру ***ежеквартального*** техобслуживания *1003 Замена лампы*, стр. 9-28.

Регистрация МИ в Росздравнадзоре
www.nevacert.ru | info@nevacert.ru

Возможная причина	Действия по устранению
• Калибраторы или реагенты работают не как ожидалось.	Откройте новые калибраторы или реагенты.
• Неисправность механизма.	Обратитесь в местную службу технической поддержки для устранения неисправности механизма.

Код ошибки: 1456

Ошибка калибровки теста (x) номер (y), нет калибровочной кривой для настройки.
x = название теста
y = номер теста

Возможная причина	Действия по устранению
Для теста не сохранена активная полная калибровочная кривая. Корректировочная калибровка не может быть выполнена, если полная калибровочная кривая не была сохранена ранее.	1. *Создание заказа на калибровку*, стр. 6-12, и затем выберите **Calibration type: Full** (Тип калибровки: Полная). 2. При необходимости, создайте заказ на корректировочную калибровку, когда полная калибровка завершится.

Код ошибки: 1457

Ошибка калибровки теста (x) номер (y), просрочен интервал полной калибровочной кривой.
x = название теста
y = номер теста

Возможная причина	Действия по устранению
Заказ на корректировочную калибровку не выполнен, поскольку интервал полной калибровки просрочен или произошел сбой полной калибровки.	1. *Создание заказа на калибровку*, стр. 6-12, и затем выберите **Calibration type: Full** (Тип калибровки: Полная). 2. При необходимости, создайте заказ на корректировочную калибровку, когда полная калибровка завершится.

Код ошибки: 1458

Ошибка калибровки теста (x) номер (y), не завершены результаты для всех уровней калибраторов.
x = название теста
y = номер теста

Возможная причина	Действия по устранению
Требуемое количество повторов калибратора не выполнено в связи с ошибкой.	Проверьте исключения, чтобы определить причину сбоя повторов калибратора. См. действия по устранению конкретной ошибки.

Код ошибки: 1461

Невозможно повторно рассчитать результат, тест не существует.

Возможная причина	Действия по устранению
Тест был удален, поскольку был исследован первоначальный результат.	Инсталлируйте тест и создайте новые заказы на исследование образца, если необходимо.

Регистрация МИ в Росздравнадзоре
www.nevacert.ru | info@nevacert.ru

Код ошибки: 1462

Невозможно изменить результат, тест не существует.

Возможная причина	Действия по устранению
Тест был удален, поскольку был сгенерирован первоначальный результат.	Инсталлируйте тест и создайте новые заказы на исследование образца, если необходимо.

Код ошибки: 1463

Невозможно повторно рассчитать результат, был изменен параметр теста для реакции.

Возможная причина	Действия по устранению
Настройка параметра теста была отредактирована, что привело к недействительности пересчета результата (напр., первичная длина волны или объем образца)	Повторите исследование образца.

Код ошибки: 1464

Невозможно повторно рассчитать результат, который является составляющим расчетного результата.

Возможная причина	Действия по устранению
Система не допускает пересчета результата, используемого для вычисления расчетного результата.	Повторите исследование образца.

Код ошибки: 1465

Невозможно изменить результат, который является составляющим расчетного результата.

Возможная причина	Действия по устранению
Система не допускает редактирования результата, используемого для вычисления расчетного результата.	Сообщение о состоянии системы. Действий по устранению неисправности не требуется.

Код ошибки: 1500

Ошибка калибровки теста (x) номер (y), коэффициент корреляции вне диапазона.
x = название теста
y = номер теста

Возможная причина	Действия по устранению
• был использован неправильный калибратор или калибратор был загружен неправильно.	Установите свежие калибраторы в чистые чашечки для образцов или пробирки, убедившись, что они расположены в правильных позициях.
• Калибраторы работают не как ожидалось.	Откройте флаконы с новым калибратором.
• Реагент работает не как ожидалось.	Загрузите флаконы с новым реагентом.

Код ошибки: 1600

Невозможно рассчитать результат, результаты мВ вышли за границы измерения блока ICT.

Возможная причина	Действия по устранению
• Черный электрический разъем модуля ICT отсоединился или не подсоединен.	Восстановите соединение. См. *Замена модуля или иглы ICT (c4000)*, стр. 9-147. См. *Замена модуля или иглы ICT (c8000)*, стр. 9-213 или *Замена модуля или иглы ICT (c16000)*, стр. 9-283.

Регистрация МИ в Росздравнадзоре
www.nevacert.ru | info@nevacert.ru

Возможная причина	Действия по устранению
• Уплотнительные кольца модуля ICT отсутствуют, установлены неправильно или установлено лишнее уплотнительное кольцо.	Замените модуль ICT или установите на место уплотнительные кольца. См. *Замена модуля или иглы ICT (c4000)*, стр. 9-147. См. *Замена модуля или иглы ICT (c8000)*, стр. 9-213 или *Замена модуля или иглы ICT (c16000)*, стр. 9-283.
• Игла ICT подсоединена неправильно.	Затяните пальцами иглу на модуле ICT.
• Аспирационные трубки ICT подсоединены неправильно.	Подтяните соединения трубок наверху модуля ICT и сверху шприцев 1 мл в помпе аспирации ICT.
• Трубки референсного раствора ICT подсоединены неправильно.	Подтяните соединения трубок сверху и сбоку каждого контрольного клапана помпы референсного раствора ICT.
• Контрольные клапаны ICT подсоединены неправильно.	Подтяните соединения шприцев 1 мл в помпе референсного раствора ICT и помпе аспирации ICT.
• Контрольные клапаны ICT не работают.	Замените контрольные клапаны. См. *Замена обратных клапанов (c4000)*, стр. 9-157. См. *Замена обратных клапанов (c8000)*, стр. 9-226 или *Замена обратных клапанов (c16000)*, стр. 9-295.
• Шприцы 1 мл в помпе аспирации ICT или помпе референсного раствора ICT установлены неправильно.	Переустановите шприцы 1 мл.
• Шприцы 1 мл в помпе аспирации ICT или помпе референсного раствора ICT протекают.	Замените шприцы 1 мл. См. *Замена 1 мл шприцев (c4000)*, стр. 9-153. См. *Замена 1 мл шприцев (c8000)*, стр. 9-222 или *Замена 1 мл шприцев (c16000)*, стр. 9-291.
• Срок действия модуля ICT истек или закончился срок гарантии образца (> трех месяцев после установки или > 20 000 образцов).	Замените модуль ICT. См. *Замена модуля или иглы ICT (c4000)*, стр. 9-147. См. *Замена модуля или иглы ICT (c8000)*, стр. 9-213 или *Замена модуля или иглы ICT (c16000)*, стр. 9-283.
• Модуль ICT работает не как ожидалось.	Замените модуль ICT. См. *Замена модуля или иглы ICT (c4000)*, стр. 9-147. См. *Замена модуля или иглы ICT (c8000)*, стр. 9-213 или *Замена модуля или иглы ICT (c16000)*, стр. 9-283.
• Неисправность механизма.	Обратитесь в местную службу технической поддержки для устранения неисправности механизма.

Код ошибки: 1601

Невозможно выполнить исследование, ошибка дрейфа напряжения референсного раствора ICT.

Возможная причина	Действия по устранению
• Черный электрический разъем модуля ICT отсоединился или не подсоединен.	Восстановите соединение. См. *Замена модуля или иглы ICT (c4000)*, стр. 9-147. См. *Замена модуля или иглы ICT (c8000)*, стр. 9-213 или *Замена модуля или иглы ICT (c16000)*, стр. 9-283.
• Уплотнительные кольца модуля ICT отсутствуют, установлены неправильно или установлено лишнее уплотнительное кольцо.	Замените модуль ICT или установите на место уплотнительные кольца. См. *Замена модуля или иглы ICT (c4000)*, стр. 9-147. См. *Замена модуля или иглы ICT (c8000)*, стр. 9-213 или *Замена модуля или иглы ICT (c16000)*, стр. 9-283.
• Игла ICT подсоединена неправильно.	Затяните пальцами иглу на модуле ICT.
• Аспирационные трубки ICT подсоединены неправильно.	Подтяните соединения трубок наверху модуля ICT и сверху шприцев 1 мл в помпе аспирации ICT.

Регистрация МИ в Росздравнадзоре
www.nevacert.ru | info@nevacert.ru

Возможная причина	Действия по устранению
• Трубки референсного раствора ICT подсоединены неправильно.	Подтяните соединения трубок сверху и сбоку каждого контрольного клапана помпы референсного раствора ICT.
• Контрольные клапаны ICT подсоединены неправильно.	Подтяните соединения шприцев 1 мл в помпе референсного раствора ICT и помпе аспирации ICT.
• Контрольные клапаны ICT не работают.	Замените контрольные клапаны. См. *Замена обратных клапанов (c4000)*, стр. 9-157. См. *Замена обратных клапанов (c8000)*, стр. 9-226 или *Замена обратных клапанов (c16000)*, стр. 9-295.
• Шприцы 1 мл в помпе аспирации ICT или помпе референсного раствора ICT установлены неправильно.	Переустановите шприцы 1 мл.
• Шприцы 1 мл в помпе аспирации ICT или помпе референсного раствора ICT протекают.	Замените шприцы 1 мл. См. *Замена 1 мл шприцев (c4000)*, стр. 9-153. См. *Замена 1 мл шприцев (c8000)*, стр. 9-222 или *Замена 1 мл шприцев (c16000)*, стр. 9-291.
• Срок действия модуля ICT истек или закончился срок гарантии образца (> трех месяцев после установки или > 20 000 образцов).	Замените модуль ICT. См. *Замена модуля или иглы ICT (c4000)*, стр. 9-147. См. *Замена модуля или иглы ICT (c8000)*, стр. 9-213 или *Замена модуля или иглы ICT (c16000)*, стр. 9-283.
• Модуль ICT работает не как ожидалось.	Замените модуль ICT. См. *Замена модуля или иглы ICT (c4000)*, стр. 9-147. См. *Замена модуля или иглы ICT (c8000)*, стр. 9-213 или *Замена модуля или иглы ICT (c16000)*, стр. 9-283.
• Референсный раствор ICT работает не как ожидалось.	1. Замените флакон с референсным раствором ICT. См. *Замена промывочных растворов и обновление ресурсов (система c)*, стр. 5-58. 2. Промойте чашечку ICT. Выполните процедуру техобслуживания ***по необходимости*** *2131 Промывка чашки ICT*, стр. 9-38.
• Неисправность механизма.	Обратитесь в местную службу технической поддержки для устранения неисправности механизма.

Код ошибки: 1602

Невозможно рассчитать результат, напряжение референсного раствора ICT вне диапазона.

Возможная причина	Действия по устранению
• Уплотнительные кольца модуля ICT отсутствуют, установлены неправильно или установлено лишнее уплотнительное кольцо.	Замените модуль ICT или установите на место уплотнительные кольца. См. *Замена модуля или иглы ICT (c4000)*, стр. 9-147. См. *Замена модуля или иглы ICT (c8000)*, стр. 9-213 или *Замена модуля или иглы ICT (c16000)*, стр. 9-283.
• Игла ICT подсоединена неправильно.	Затяните пальцами иглу на модуле ICT.
• Аспирационные трубки ICT подсоединены неправильно.	Подтяните соединения трубок наверху модуля ICT и сверху шприцев 1 мл в помпе аспирации ICT.
• Трубки референсного раствора ICT подсоединены неправильно.	Подтяните соединения трубок сверху и сбоку каждого контрольного клапана помпы референсного раствора ICT.

Регистрация МИ в Росздравнадзоре
www.nevacert.ru | info@nevacert.ru

Возможная причина	Действия по устранению
• Контрольные клапаны ICT подсоединены неправильно.	Подтяните соединения шприцев 1 мл в помпе референсного раствора ICT и помпе аспирации ICT.
• Контрольные клапаны ICT не работают.	Замените контрольные клапаны. См. *Замена обратных клапанов (c4000)*, стр. 9-157. См. *Замена обратных клапанов (c8000)*, стр. 9-226 или *Замена обратных клапанов (c16000)*, стр. 9-295.
• Шприцы 1 мл в помпе аспирации ICT или помпе референсного раствора ICT установлены неправильно.	Переустановите шприцы 1 мл.
• Шприцы 1 мл в помпе аспирации ICT или помпе референсного раствора ICT протекают.	Замените шприцы 1 мл. См. *Замена 1 мл шприцев (c4000)*, стр. 9-153. См. *Замена 1 мл шприцев (c8000)*, стр. 9-222 или *Замена 1 мл шприцев (c16000)*, стр. 9-291.
• Срок действия модуля ICT истек или закончился срок гарантии образца (> трех месяцев после установки или > 20 000 образцов).	Замените модуль ICT. См. *Замена модуля или иглы ICT (c4000)*, стр. 9-147. См. *Замена модуля или иглы ICT (c8000)*, стр. 9-213 или *Замена модуля или иглы ICT (c16000)*, стр. 9-283.
• Модуль ICT работает не как ожидалось.	Замените модуль ICT. См. *Замена модуля или иглы ICT (c4000)*, стр. 9-147. См. *Замена модуля или иглы ICT (c8000)*, стр. 9-213 или *Замена модуля или иглы ICT (c16000)*, стр. 9-283.
• Референсный раствор ICT работает не как ожидалось.	1. Замените флакон с референсным раствором ICT. См. *Замена промывочных растворов и обновление ресурсов (система c)*, стр. 5-58. 2. Промойте чашечку ICT. Выполните процедуру техобслуживания ***по необходимости*** *2131 Промывка чашки ICT*, стр. 9-38.
• Неисправность механизма.	Обратитесь в местную службу технической поддержки для устранения неисправности механизма.

Код ошибки: 1603

Невозможно рассчитать результат, дрейф напряжения референсного раствора ICT превышает 3 мВ. Получено некорректное значение (x)
x = Некорректное значение

Возможная причина	Действия по устранению
• Имеет место временное нарушение жидкостного режима в модуле ICT (пузырьки воздуха, блокировка потока и т.п.) во время измерения ICT.	Повторите исследование образца. Если такая ошибка возникает несколько раз за день, проверьте другие возможные причины и выполните действия по их устранению.
• Концентрация образца ICT вне регистрируемого диапазона, определенного в инструкции по применению теста, **И** значения Low_Linearity (нижний предел линейности) и/или High_Linearity (верхний предел линейности) не определены в параметрах теста.	1. Тип образца должен соответствовать исследуемым параметрам ICT. Например, проба мочи не должна исследоваться как проба сыворотки. 2. Определите отсутствующие значения линейности в параметрах теста ICT. 3. Повторите исследование образца.
• Образец содержит повышенную концентрацию вещества, изменяющего качество электрода ICT.	Исследуйте образец альтернативным способом. Несмотря на возможность получения безошибочных результатов путем запуска двух и более подобных

Регистрация МИ в Росздравнадзоре
www.nevacert.ru | info@nevacert.ru

Возможная причина	Действия по устранению
Примеры: На свойства хлоридов влияют образцы с повышенной концентрацией солей брома или йода. На натрий и калий воздействуют образцы с повышенной концентрацией катионных поверхностно-активных веществ, например, бензалкония хлорида.	образцов, полученные значения будут увеличены вследствие наличия веществ, оказывающих влияние на результаты измерения.
• Черный электрический разъем модуля ICT отсоединился или не подсоединен.	Восстановите соединение. См. *Замена модуля или иглы ICT (c4000)*, стр. 9-147. См. *Замена модуля или иглы ICT (c8000)*, стр. 9-213 или *Замена модуля или иглы ICT (c16000)*, стр. 9-283.
• Уплотнительные кольца модуля ICT отсутствуют, установлены неправильно или установлено лишнее уплотнительное кольцо.	Замените модуль ICT или установите на место уплотнительные кольца. См. *Замена модуля или иглы ICT (c4000)*, стр. 9-147. См. *Замена модуля или иглы ICT (c8000)*, стр. 9-213 или *Замена модуля или иглы ICT (c16000)*, стр. 9-283.
• Игла ICT подсоединена неправильно.	Затяните пальцами иглу на модуле ICT.
• Аспирационные трубки ICT подсоединены неправильно.	Подтяните соединения трубок наверху модуля ICT и сверху 1 мл шприцев в помпе аспирации ICT.
• Трубки референсного раствора ICT подсоединены неправильно.	Подтяните соединения трубок сверху и сбоку каждого контрольного клапана помпы референсного раствора ICT.
• Контрольные клапаны ICT подсоединены неправильно.	Подтяните соединения 1 мл шприцев в помпе референсного раствора ICT и помпе аспирации ICT.
• Контрольные клапаны ICT не работают.	Замените контрольные клапаны. См. *Замена обратных клапанов (c4000)*, стр. 9-157. См. *Замена обратных клапанов (c8000)*, стр. 9-226 или *Замена обратных клапанов (c16000)*, стр. 9-295.
• Шприцы 1 мл в помпе аспирации ICT или помпе референсного раствора ICT установлены неправильно.	Переустановите 1 мл шприцы.
• Шприцы 1 мл в помпе аспирации ICT или помпе референсного раствора ICT протекают.	Замените 1 мл шприцы. См. *Замена 1 мл шприцев (c4000)*, стр. 9-153. См. *Замена 1 мл шприцев (c8000)*, стр. 9-222 или *Замена 1 мл шприцев (c16000)*, стр. 9-291.
• Срок действия модуля ICT истек или закончился срок гарантии образца (> трех месяцев после установки или > 20 000 образцов).	Замените модуль ICT. См. *Замена модуля или иглы ICT (c4000)*, стр. 9-147. См. *Замена модуля или иглы ICT (c8000)*, стр. 9-213 или *Замена модуля или иглы ICT (c16000)*, стр. 9-283.
• Модуль ICT работает не как ожидалось.	Замените модуль ICT. См. *Замена модуля или иглы ICT (c4000)*, стр. 9-147. См. *Замена модуля или иглы ICT (c8000)*, стр. 9-213 или *Замена модуля или иглы ICT (c16000)*, стр. 9-283.
• Референсный раствор ICT работает не как ожидалось.	1. Замените флакон с референсным раствором ICT. См. *Замена промывочных растворов и обновление ресурсов (система c)*, стр. 5-58. 2. Промойте чашку ICT.

Регистрация МИ в Росздравнадзоре
www.nevacert.ru | info@nevacert.ru

Возможная причина	Действия по устранению
	Выполните процедуру техобслуживания ***по необходимости*** *2131 Промывка чашки ICT*, стр. 9-38.
• Сбой оборудования.	Обратитесь в местную службу технической поддержки для устранения сбоя оборудования.

Код ошибки: 1700

Невозможно выполнить тест из-за интерференции теста номер (x).
x = номер теста

Возможная причина	Действия по устранению
Интерференция с другим тестом.	1. Проверьте в журналах любые коды ошибок 1701, появляющиеся одновременно с данным сообщением и для того же образца, чтобы определить количество выполненных промывок. Дополнительную информацию см. *1701*, стр. 10-182. 2. См. приложенную к тесту инструкцию по применению для получения дальнейших инструкций.

Код ошибки: 1701

Требуемое количество промывок составляет (x). Количество выполненных промывок составляет (y).
x = требуемое количество промывок
y = количество выполненных промывок

Возможная причина	Действия по устранению
Требуемое количество промывок не достигнуто.	См. приложенную к тесту инструкцию по применению для получения дальнейших инструкций.

Код ошибки: 1702

Выполнено недостаточное количество циклов дополнительной промывки.

Возможная причина	Действия по устранению
Требуемое количество промывок не достигнуто.	1. *Просмотр журналов*, стр. 10-14, для любых кодов ошибки, появляющихся для одного и того же образца одновременно с данным сообщением. 2. Выполните действия по устранению ошибки в соответствии с ее кодом.

Коды ошибок техобслуживания (2000-2999)

Категория кодов ошибок техобслуживания включает коды ошибок от 2000 до 2999.

Если действия по устранению ошибок, указанные под кодом рассматриваемой ошибки, не помогают решить проблему, обратитесь к местному представителю или см. информацию для своей страны на www.abbottdiagnostics.com.

Регистрация МИ в Росздравнадзоре
www.nevacert.ru | info@nevacert.ru

ПРИМЕЧАНИЕ: Действия по устранению ошибок, подразумевающие опасные работы, см. *Опасности*, стр. 8-1, включая меры предосторожности, которые необходимо предпринять для минимизации воздействия и предотвращения травмирования персонала или повреждения системы. Опасные работы включают, в том числе:

- Замену системных игл
- Работу с реагентами, калибраторами, контролями и образцами
- Удаление физических помех
- Замену лампы
- Удаление отходов системы

Код ошибки: 2000

Воронка твердых отходов заполнена. Установите пустой контейнер, обновите запасы и нажмите "Работа".

Возможная причина	Действия по устранению
• Воронка твердых отходов заполнена. Данная воронка предназначена для хранения приблизительно 50 использованных РЯ (реакционных ячеек), пока производится опорожнение контейнера для отходов.	*Удаление твердых отходов и обновление ресурсов (i2000/i2000SR)*, стр. 5-78.
• Неисправность механизма: – Плата #7 датчика воронки для отходов	Обратитесь в местную службу технической поддержки для устранения неисправности механизма.

Код ошибки: 2001

Воронка РЯ пустая, добавьте РЯ, обновите запасы и нажмите "Работа".

Возможная причина	Действия по устранению
• Отсутствуют РЯ (реакционные ячейки) в воронке РЯ.	*Добавление РЯ и обновление ресурсов (i2000/i2000SR)*, стр. 5-84. *Добавление РЯ и обновление ресурсов (i1000SR)*, стр. 5-85.
• РЯ проходят над датчиком в воронке РЯ.	1. Перемешайте РЯ в воронке. 2. *Приостановка аналитического модуля*, стр. 5-16, если ошибка не исчезла. Когда статус изменится на "Готов", удалите РЯ из воронки РЯ и загрузите их снова.
• Неисправность механизма: – Датчик воронки РЯ	Обратитесь в местную службу технической поддержки для устранения неисправности механизма.

Код ошибки: 2003

Расхождение по ресурсам (x), обновите запасы.
x = позиция ресурсов

Возможная причина	Действия по устранению
Для системы *i*:	

Регистрация МИ в Росздравнадзоре
www.nevacert.ru | info@nevacert.ru

Возможная причина	Действия по устранению
Ожидаемые ресурсы не совпадают с имеющимися ресурсами. Ресурсы были обновлены в системе, но замена ресурсов не была выполнена.	1. Проверьте физический уровень ресурсов в сравнении с объемом ресурсов, показываемым в окне Supply status (Статус ресурсов). 2. Обновите запасы в окне Update supplies (Обновить ресурсы), если необходимо.
• Претриггерный или триггерный раствор	*Замена пре-триггерного и/или триггерного раствора и обновление ресурсов (i2000/i2000SR)*, стр. 5-94. *Замена пре-триггерного и/или триггерного раствора и обновление ресурсов (i1000SR)*, стр. 5-96.
• РЯ (реакционные ячейки)	*Добавление РЯ и обновление ресурсов (i2000/i2000SR)*, стр. 5-84. *Добавление РЯ и обновление ресурсов (i1000SR)*, стр. 5-85.
• Промывочный буфер	*Пополнение промывочного буфера вручную и обновление ресурсов (i2000/i2000SR)*, стр. 5-88. *Пополнение промывочного буфера вручную и обновление ресурсов (i1000SR)*, стр. 5-91.
• При ручной закачке буфера было закачано недостаточно буфера для срабатывания датчика заполнения.	Заполните буферный резервуар, пока не появится иконка полного резервуара.
• Уровень ресурсов промывочного буфера был скорректирован вручную. Отредактированный уровень не согласуется с уровнем, отображаемым датчиком.	Не требует действий по устранению неисправности. Система *i* корректирует уровень ресурсов до значения, совпадающего с показаниями датчиков.
• Неисправность механизма: – Кабели на датчики уровня претриггерного, триггерного или промывочного буфера отсоединились – Датчик уровня	Обратитесь в местную службу технической поддержки для устранения неисправности механизма.
Для системы *c*:	
Ожидаемые ресурсы не совпадают с имеющимися ресурсами. Ресурсы были обновлены в системе, но замена ресурсов не была выполнена.	1. Проверьте физический уровень ресурсов в сравнении с объемом ресурсов, показываемым в окне Supply status (Статус ресурсов). 2. Обновите запасы в окне Update supplies (Обновить ресурсы), если необходимо.
• Раствор щелочной промывки • Раствор кислотной промывки • Реф. раствор ICT	*Замена промывочных растворов и обновление ресурсов (система c)*, стр. 5-58.
• Уровень ресурсов референсного раствора ICT, кислотной промывки или щелочной промывки был скорректирован вручную. Отредактированный уровень не согласуется с уровнем, отображаемым датчиком веса нерасфасованного раствора.	Не требует действий по устранению неисправности. Система *c* корректирует уровень ресурсов до значения, совпадающего с показаниями датчика веса нерасфасованного раствора.
• Неисправность механизма: – Кабель датчика весовой платформы отсоединился – Датчик весовой платформы	Обратитесь в местную службу технической поддержки для устранения неисправности механизма.

Регистрация МИ в Росздравнадзоре
www.nevacert.ru | info@nevacert.ru

Код ошибки: 2004

Запас (x) почти исчерпан, обновите запасы.
x = позиция ресурсов

Возможная причина	Действия по устранению
Для системы *i*:	
Низкий уровень указанной позиции ресурсов. • Претриггерный или триггерный раствор • РЯ (реакционные ячейки) • Промывочный буфер • Твердые отходы	 *Замена пре-триггерного и/или триггерного раствора и обновление ресурсов (i2000/i2000SR)*, стр. 5-94. *Замена пре-триггерного и/или триггерного раствора и обновление ресурсов (i1000SR)*, стр. 5-96. *Добавление РЯ и обновление ресурсов (i2000/i2000SR)*, стр. 5-84. *Добавление РЯ и обновление ресурсов (i1000SR)*, стр. 5-85. *Пополнение промывочного буфера вручную и обновление ресурсов (i2000/i2000SR)*, стр. 5-88. *Пополнение промывочного буфера вручную и обновление ресурсов (i1000SR)*, стр. 5-91. *Удаление твердых отходов и обновление ресурсов (i2000/i2000SR)*, стр. 5-78. *Удаление твердых отходов и обновление ресурсов (i1000SR)*, стр. 5-81.
• РЯ проходят над датчиком в воронке РЯ.	1. Перемешайте РЯ в воронке. 2. *Приостановка аналитического модуля*, стр. 5-16, если ошибка не исчезла. Когда статус изменится на "Готов", удалите РЯ из воронки РЯ и загрузите их снова.
• Ресурсы промывочного буфера почти исчерпаны во время процедуры техобслуживания.	Выберите **OK** и продолжите процедуру техобслуживания.
Для системы *c*:	
Низкий уровень указанной позиции ресурсов. • Раствор щелочной промывки • Раствор кислотной промывки • Реф. раствор ICT	 *Замена промывочных растворов и обновление ресурсов (система c)*, стр. 5-58.

Код ошибки: 2006

(x) превысил стабильность в системе, обновите ресурсы.
x = позиция ресурсов

Возможная причина	Действия по устранению
Стабильность в системе претриггерного или триггерного раствора исчерпана.	*Замена пре-триггерного и/или триггерного раствора и обновление ресурсов (i2000/i2000SR)*, стр. 5-94. *Замена пре-триггерного и/или триггерного раствора и обновление ресурсов (i1000SR)*, стр. 5-96. **ПРИМЕЧАНИЕ:** Претриггерный и триггерный растворы могут быть загружены, только если аналитический модуль имеет статус "Остановлен", "Готов" или "Прогрев".

Регистрация МИ в Росздравнадзоре
www.nevacert.ru | info@nevacert.ru

Код ошибки: 2007

Невозможно выполнить тест, недостаточно запасов.

Возможная причина	Действия по устранению
• Доступных ресурсов претриггерного и/или триггерного раствора, промывочного буфера или РЯ (реакционных ячеек) недостаточно для выполнения заказа на тест.	Загрузите требуемые позиции ресурсов в систему и обновите ресурсы. **ПРИМЕЧАНИЕ:** Претриггерный и триггерный растворы могут быть загружены, только если аналитический модуль имеет статус "Остановлен", "Готов" или "Прогрев". Промывочный буфер может быть загружен, если аналитический модуль имеет любой статус, кроме "Инициализация", "Остановлен" или "Офлайн".
Стабильность в системе претриггерного или триггерного раствора исчерпана.	Загрузите новые флаконы претриггерного и/или триггерного растворов. См. *Замена пре-триггерного и/или триггерного раствора и обновление ресурсов (i2000/i2000SR)*, стр. 5-94. См. *Замена пре-триггерного и/или триггерного раствора и обновление ресурсов (i1000SR)*, стр. 5-96. **ПРИМЕЧАНИЕ:** Претриггерный и триггерный растворы могут быть загружены, только если аналитический модуль имеет статус "Остановлен", "Готов" или "Прогрев".
• РЯ проходят над датчиком в воронке РЯ.	1. Перемешайте РЯ в воронке. 2. *Приостановка аналитического модуля*, стр. 5-16, если ошибка не исчезла. Когда статус изменится на "Готов", удалите РЯ из воронки РЯ и загрузите их снова.

Код ошибки: 2008

Невозможно выполнить исследование, пре-триггер просрочен.

Возможная причина	Действия по устранению
Стабильность в системе претриггерного раствора исчерпана.	Загрузите новый флакон с претриггерным раствором. См. *Замена пре-триггерного и/или триггерного раствора и обновление ресурсов (i2000/i2000SR)*, стр. 5-94. См. *Замена пре-триггерного и/или триггерного раствора и обновление ресурсов (i1000SR)*, стр. 5-96. **ПРИМЕЧАНИЕ:** Претриггерный и триггерный растворы могут быть загружены, только если аналитический модуль имеет статус "Остановлен", "Готов" или "Прогрев".

Код ошибки: 2009

Невозможно выполнить исследование, триггер просрочен.

Возможная причина	Действия по устранению
Стабильность в системе триггерного раствора исчерпана.	Загрузите новый флакон с претриггерным раствором.

Регистрация МИ в Росздравнадзоре
www.nevacert.ru | info@nevacert.ru

Возможная причина	Действия по устранению
	См. *Замена пре-триггерного и/или триггерного раствора и обновление ресурсов (i2000/i2000SR)*, стр. 5-94. См. *Замена пре-триггерного и/или триггерного раствора и обновление ресурсов (i1000SR)*, стр. 5-96. **ПРИМЕЧАНИЕ:** Претриггерный и триггерный растворы могут быть загружены, только если аналитический модуль имеет статус "Остановлен", "Готов" или "Прогрев".

Код ошибки: 2010

Пустой набор реагентов в позиции (x).
x = положение карусели реагентов

Возможная причина	Действия по устранению
Карусель реагентов содержит пустой набор реагентов в указанной позиции.	Загрузите новый набор реагентов или продолжите исследовать образцы с другим набором реагентов в модуле. **ПРИМЕЧАНИЕ:** Реагенты могут быть загружены, когда аналитический модуль имеет статус "Готов".

Код ошибки: 2011

Лишний флакон с реагентом обнаружен в позиции (x) карусели (y). Распечатайте отчет об ошибке загрузки реагентов.
x = позиция, в которой обнаружен лишний флакон.
(1-25 для системы *i*; A1-D20 для *c*8000/*c*16000; A1-06 для *c*4000)
y = положение, в котором обнаружен лишний флакон.
(внутри, посередине или снаружи для системы *i*; R1 или R2 для *c*8000/*c*16000)

Возможная причина	Действия по устранению
Для системы *c*: • Картриджи реагентов R1 и R2 в системе не имеют одинаковый номер лота.	Загрузите картриджи реагентов R1 и R2 с одинаковым номером лота.
Для системы *i*: • Лишний флакон из набора реагентов в данной позиции был обнаружен в системе.	Загрузите правильный флакон с набором реагентов в правильную позицию.

Код ошибки: 2012

В позиции (x) штатива реагентов в секции (y) обнаружен лишний флакон реагента.
x = позиция штатива реагентов, в которой обнаружен лишний флакон
y = номер секции РПО

Возможная причина	Действия по устранению
Лишний флакон из набора реагентов в данной позиции штатива реагентов был обнаружен в системе.	1. Распечатайте отчет об ошибке загрузки реагентов. 2. Загрузите правильный флакон с набором реагентов в правильную позицию.

Код ошибки: 2013

Пустой набор реагентов в секции (x).

Регистрация МИ в Росздравнадзоре
www.nevacert.ru | info@nevacert.ru

x = номер секции РПО

Возможная причина	Действия по устранению
Штатив реагентов содержит пустой набор реагентов в указанной секции РПО.	Загрузите новый набор реагентов.

Код ошибки: 2014

Расхождения по ресурсам между оборудованием и программным обеспечением, обновите запасы.

Возможная причина	Действия по устранению
Ошибка программного обеспечения.	Обратитесь в местную службу технической поддержки. Предоставьте информацию о действиях, которые вы пытались произвести, когда появилась ошибка.

Код ошибки: 2015

Недостаточно ресурсов или они просрочены, обновите запасы.

Возможная причина	Действия по устранению
Ошибка программного обеспечения.	Обратитесь в местную службу технической поддержки. Предоставьте информацию о действиях, которые вы пытались произвести, когда появилась ошибка.

Код ошибки: 2017

Контейнер для (x) заполнен, опорожните контейнер.
x = позиция ресурсов

Возможная причина	Действия по устранению
Контейнер для отходов полный или ресурсы не были обновлены в последний раз, когда контейнер опорожнялся.	*Удаление твердых отходов и обновление ресурсов (i2000/i2000SR)*, стр. 5-78. *Удаление твердых отходов и обновление ресурсов (i1000SR)*, стр. 5-81. *Опорожнение контейнера для жидких отходов и обновление ресурсов (i1000SR)*, стр. 5-82.
Ящик с отходами выдвинут во время процедуры техобслуживания (*i*1000SR).	1. Выберите **OK**. 2. Задвиньте ящик с отходами обратно и продолжите процедуру техобслуживания.

Код ошибки: 2018

Невозможно выполнить процедуру, в аналитическом модуле (x) недостаточно ресурсов.
x = аналитический модуль (1-4)

Возможная причина	Действия по устранению
• Доступных ресурсов претриггерного и/или триггерного раствора, промывочного буфера или РЯ (реакционных ячеек) недостаточно для выполнения запрошенной процедуры.	Загрузите требуемые позиции ресурсов в систему и обновите ресурсы.
• РЯ проходят над датчиком в воронке РЯ.	1. Перемешайте РЯ в воронке. 2. *Приостановка аналитического модуля*, стр. 5-16, если ошибка не исчезла. Когда статус изменится на "Готов", удалите РЯ из воронки РЯ и загрузите их снова.

Регистрация МИ в Росздравнадзоре
www.nevacert.ru | info@nevacert.ru

Код ошибки: 2019

Ресурсы (x) исчерпаны, восполните запасы.
x = позиция ресурсов

Возможная причина	Действия по устранению
Для системы *i*:	
Указанная позиция ресурсов пустая или окно статуса ресурсов не было обновлено при добавлении позиции ресурсов.	
• Претриггерный или триггерный раствор	*Замена пре-триггерного и/или триггерного раствора и обновление ресурсов (i2000/i2000SR)*, стр. 5-94. *Замена пре-триггерного и/или триггерного раствора и обновление ресурсов (i1000SR)*, стр. 5-96.
• РЯ (реакционные ячейки)	*Добавление РЯ и обновление ресурсов (i2000/i2000SR)*, стр. 5-84. *Добавление РЯ и обновление ресурсов (i1000SR)*, стр. 5-85.
• Промывочный буфер	*Пополнение промывочного буфера вручную и обновление ресурсов (i2000/i2000SR)*, стр. 5-88. *Пополнение промывочного буфера вручную и обновление ресурсов (i1000SR)*, стр. 5-91.
• Твердые отходы	*Удаление твердых отходов и обновление ресурсов (i2000/i2000SR)*, стр. 5-78. *Удаление твердых отходов и обновление ресурсов (i1000SR)*, стр. 5-81.
• Неисправность механизма: – Претриггерный или триггерный сенсор – Датчик промывочного буфера – Датчик РЯ	Обратитесь в местную службу технической поддержки для устранения неисправности механизма.
Для системы *c*:	
• Указанная позиция ресурсов пустая или окно статуса ресурсов не было обновлено при добавлении позиции ресурсов. – Раствор щелочной промывки – Раствор кислотной промывки – Реф. раствор ICT	*Замена промывочных растворов и обновление ресурсов (система c)*, стр. 5-58.
• Неисправность механизма: – Датчик весовой платформы	Обратитесь в местную службу технической поддержки для устранения неисправности механизма.

Код ошибки: 2020

Ошибка ресурсов, см. окно статуса ресурсов.

Возможная причина	Действия по устранению
• Одна или несколько позиций ресурсов истощены или пусты.	Загрузите требуемые позиции ресурсов в систему и обновите ресурсы. **ПРИМЕЧАНИЕ:** Претриггерный и триггерный растворы могут быть загружены, только если аналитический модуль имеет статус "Остановлен", "Готов" или "Прогрев". Промывочный буфер может быть загружен, если аналитический модуль имеет

Регистрация МИ в Росздравнадзоре
www.nevacert.ru | info@nevacert.ru

Возможная причина	Действия по устранению
	любой статус, кроме "Инициализация", "Остановлен" или "Офлайн".
• РЯ (реакционные ячейки) проходят над датчиком в воронке РЯ.	1. Перемешайте РЯ в воронке. 2. *Приостановка аналитического модуля*, стр. 5-16, если ошибка не исчезла. Когда статус изменится на "Готов", удалите РЯ из воронки РЯ и загрузите их снова.

Код ошибки: 2021

Ёмкость для твердых отходов заполнена. Установите пустой контейнер для твердых отходов, обновите запасы и нажмите "Работа".

Возможная причина	Действия по устранению
Превышен лимит количества РЯ, падающих в емкость для твердых отходов, пока производится опорожнение контейнера для отходов.	1. Удалите твердые отходы и обновите ресурсы. 2. По завершении запущенных тестов удалите контейнер для твердых отходов и очистите емкость для твердых отходов. Дополнительную информацию см. инструкции по работе с запасами и отходами процедуры техобслуживания ***по необходимости*** *6038 Внешняя деконтаминация*, стр. 9-107 .

Код ошибки: 2022

Разгрузка РЯ не выполнена. Воронка твердых отходов заполнена.

Возможная причина	Действия по устранению
• Воронка твердых отходов заполнена. Данная воронка предназначена для хранения приблизительно 50 использованных РЯ (реакционных ячеек), пока производится опорожнение контейнера для отходов.	Удалите твердые отходы и обновите ресурсы. См. *Удаление твердых отходов и обновление ресурсов (i2000/i2000SR)*, стр. 5-78
• Неисправность механизма: – Плата датчика воронки для отходов в слоте #7 нижнего блока печатных плат.	Обратитесь в местную службу технической поддержки для устранения неисправности механизма.

Код ошибки: 2024

(x) Ресурс просрочен, обновите ресурсы.
x = наименование и положение расходного материала

Возможная причина	Действия по устранению
Срок годности вспомогательного или промывочного раствора истек.	Замените расходный материал с истекшим сроком действия. См. следующие процедуры: *Замена промывочных растворов и обновление ресурсов (система c)*, стр. 5-58 *Замена рабочих растворов в реагентной карусели и обновление ресурсов (c4000)*, стр. 5-64 *Замена рабочих растворов в реагентных каруселях и обновление ресурсов (c8000)*, стр. 5-68 *Замена рабочих растворов в реагентных каруселях и обновление ресурсов (c16000)*, стр. 5-71

Регистрация МИ в Росздравнадзоре
www.nevacert.ru | info@nevacert.ru

Возможная причина	Действия по устранению
	Замена пре-триггерного и/или триггерного раствора и обновление ресурсов (i2000/i2000SR), стр. 5-94 *Замена пре-триггерного и/или триггерного раствора и обновление ресурсов (i1000SR)*, стр. 5-96 *Пополнение промывочного буфера вручную и обновление ресурсов (i2000/i2000SR)*, стр. 5-88 *Пополнение промывочного буфера вручную и обновление ресурсов (i1000SR)*, стр. 5-91

Код ошибки: 2050

Низкий уровень (x).
x = позиция ресурсов

Возможная причина	Действия по устранению
Низкий уровень указанной позиции ресурсов нерасфасованного раствора.	Замените нерасфасованный раствор и обновите ресурсы. См. *Замена промывочных растворов и обновление ресурсов (система c)*, стр. 5-58.

Код ошибки: 2051

Ресурсы (x) исчерпаны, восполните запасы.
x = позиция ресурсов

Возможная причина	Действия по устранению
• Указанный нерасфасованный раствор отсутствует.	Замените нерасфасованный раствор и обновите ресурсы. См. *Замена промывочных растворов и обновление ресурсов (система c)*, стр. 5-58.
• Статус ресурсов не был обновлен после добавления раствора.	Обновите ресурсы раствора. См. *Замена промывочных растворов и обновление ресурсов (система c)*, стр. 5-58.
• Неисправность механизма: – Кабель датчика весовой платформы плохо подсоединен – Весовая платформа неправильно отрегулирована – Датчик весовой платформы	Обратитесь в местную службу технической поддержки для устранения неисправности механизма.

Код ошибки: 2054

Контейнер для высококонцентрированных отходов заполнен.

Возможная причина	Действия по устранению
• Флакон с высококонцентрированными отходами заполнен.	Опорожните флакон с высококонцентрированными отходами. См. *Опорожнение резервуара для высококонцентрированных отходов (система c)*, стр. 5-75.
• Поплавковый датчик уровня флакона с высококонцентрированными отходами покрыт грязью.	Очистите датчик уровня высококонцентрированных отходов. Выполните процедуру ***ежеквартального*** техобслуживания *6307 Очистка сенсора ВК отходов*, стр. 9-34.

Регистрация МИ в Росздравнадзоре
www.nevacert.ru | info@nevacert.ru

Возможная причина	Действия по устранению
• Кабель поплавкового датчика уровня плохо подсоединен.	Подсоедините кабель поплавкового датчика уровня к модулю и флакону с высококонцентрированными отходами.
• Повреждение кабеля поплавкового датчика уровня.	Замените кабель поплавкового датчика уровня. См. *Замена кабеля поплавкового датчика уровня (система c)*, стр. 9-388.
• Повреждение поплавкового датчика уровня.	Замените флакон с высококонцентрированными отходами. См. *Замена резервуара для высококонцентрированных отходов (система c)*, стр. 9-386.

Код ошибки: 2100

Резервуар промывочного буфера заполнен, проигнорирована команда наполнения.

Возможная причина	Действия по устранению
• Ёмкость промывочного буфера была полна, когда был подан запрос на заполнение.	Не пытайтесь добавить промывочный буфер, если емкость промывочного буфера полная. **ПРИМЕЧАНИЕ:** Промывочный буфер может быть загружен, если аналитический модуль имеет любой статус, кроме "Инициализация", "Остановлен" или "Офлайн".
• Неисправность механизма: – Датчик уровня промывочного буфера	Обратитесь в местную службу технической поддержки для устранения неисправности механизма.

Код ошибки: 2101

Отменена закачка промывочного буфера, затребована остановка аналитического модуля.

Возможная причина	Действия по устранению
Отменена закачка промывочного буфера из-за остановки аналитического модуля.	1. Запустите аналитический модуль. См. *Запуск аналитического модуля и/или податчика образцов*, стр. 5-15. 2. Когда статус аналитического модуля изменится на "Готов", загрузите промывочный буфер.

Код ошибки: 2102

Невозможен пуск работы помпы прокачки промывочного буфера, прокачка отменена.

Возможная причина	Действия по устранению
• Ёмкость промывочного буфера пуста.	*Пополнение промывочного буфера вручную и обновление ресурсов (i2000/i2000SR)*, стр. 5-88. *Пополнение промывочного буфера вручную и обновление ресурсов (i1000SR)*, стр. 5-91. **ПРИМЕЧАНИЕ:** Промывочный буфер может быть загружен, если аналитический модуль имеет любой статус, кроме "Инициализация", "Остановлен" или "Офлайн".
• Трубка закачки промывочного буфера не подсоединена.	Подсоедините трубку закачки промывочного буфера к быстроразъемной муфте.

Регистрация МИ в Росздравнадзоре
www.nevacert.ru | info@nevacert.ru

Возможная причина	Действия по устранению
• Фильтр буфера подсоединен плохо.	Отсоедините и подсоедините снова два серых быстроразъемных соединения на концах фильтра.
• Фильтр буфера загрязнен.	Выполните соответствующую процедуру замены: • Для *i*2000/*i*2000SR: – *Замена фильтра буфера (i2000/i2000SR)*, стр. 9-351 • Для *i*1000SR: – *Замена фильтра буфера (i1000SR)*, стр. 9-382
• Ошибка датчика уровня буфера.	Выполните соответствующую процедуру замены: • Для *i*2000/*i*2000SR: – *Замена датчика уровня буферного раствора (i2000/i2000SR)*, стр. 9-348 • Для *i*1000SR: – *Замена датчика уровня буферного раствора (i1000SR)*, стр. 9-376
• Неисправность механизма: – Плавкий предохранитель	Обратитесь в местную службу технической поддержки для устранения неисправности механизма.

Код ошибки: 2103

Превышено время прокачки промывочного буфера, прокачка отменена.

Возможная причина	Действия по устранению
• Трубка закачки промывочного буфера пережата.	Поправьте трубку закачки промывочного буфера.
• Трубка закачки промывочного буфера неправильно подсоединена.	Подсоедините трубку правильно.
• Неисправность механизма: – Насос подачи	Обратитесь в местную службу технической поддержки для устранения неисправности механизма.

Код ошибки: 2104

Невозможно выполнить автоматическую прокачку, недостаточный уровень ресурса (x).
x = позиция ресурсов

Возможная причина	Действия по устранению
Указанная позиция ресурсов пустая или окно ресурсов не было обновлено при добавлении позиции ресурсов.	
• Претриггерный или триггерный раствор	*Замена пре-триггерного и/или триггерного раствора и обновление ресурсов (i2000/i2000SR)*, стр. 5-94. *Замена пре-триггерного и/или триггерного раствора и обновление ресурсов (i1000SR)*, стр. 5-96. **ПРИМЕЧАНИЕ:** Претриггерный и триггерный растворы могут быть загружены, только если аналитический модуль имеет статус "Остановлен", "Готов" или "Прогрев".
• РЯ (реакционные ячейки) или промывочный буфер	*Добавление РЯ и обновление ресурсов (i2000/i2000SR)*, стр. 5-84.

Регистрация МИ в Росздравнадзоре
www.nevacert.ru | info@nevacert.ru

Возможная причина	Действия по устранению
• Жидкие отходы	*Добавление РЯ и обновление ресурсов (i1000SR)*, стр. 5-85. *Опорожнение контейнера для жидких отходов и обновление ресурсов (i1000SR)*, стр. 5-82.
• Неисправность механизма: – Претриггерный или триггерный сенсор – Датчик промывочного буфера – Датчик РЯ	Обратитесь в местную службу технической поддержки для устранения неисправности механизма.

Код ошибки: 2200

Ошибка процедуры (x), обратитесь за подробностями к окну активности.
x = название процедуры

Возможная причина	Действия по устранению
• Получено сообщение об ошибке системы.	См. действия по устранению ошибок, появляющиеся в списке активности в окне Maintenance Perform (Выполнение техобслуживания) или Diagnostic perform (Провести диагностику).
• Критерии приемки, обозначенные в процедуре, не выполняются.	Если в списке активности нет ошибок, критерии приемки, обозначенные в процедуре техобслуживания или диагностики, не выполняются.

Код ошибки: 2201

(x) процедура отменена пользователем или прервана из-за бездействия системы.
x = название процедуры

Возможная причина	Действия по устранению
• Пользователь выбрал Quit (Выйти) во время выполнения процедуры.	Сообщение о состоянии системы. Действий по устранению неисправности не требуется.
• Процедура ТО или диагностики была прервана из-за бездействия системы, пользователь не выбрал Готово.	Сообщение о состоянии системы. Проверьте, необходимо ли повторить процедуру ТО или диагностики.

Код ошибки: 2202

Отчет о процедуре (x) недоступен.
x = название процедуры

Возможная причина	Действия по устранению
Запрошена печать отчета для процедуры, не выполненной на выбранном модуле.	Выберите другой модуль или выполните процедуру для выбранного модуля, а затем выберите печать.

Код ошибки: 2203

Процедура (x), версия не совпадает после восстановления базы данных. Установите версию (y).
x = номер процедуры техобслуживания или диагностики
y = номер версии процедуры

Возможная причина	Действия по устранению
База данных была восстановлена, но соответствующая версия процедур техобслуживания или диагностики не была установлена.	Установите процедуры техобслуживания и диагностики с жесткого диска. См. *Установка или удаление файла процедуры техобслуживания или диагностики*, стр. 2-215.

Регистрация МИ в Росздравнадзоре
www.nevacert.ru | info@nevacert.ru

Код ошибки: 2204

Невозможно выполнить процедуру (x), версия не совпадает после восстановления базы данных. Установите версию (y).
x = номер процедуры техобслуживания или диагностики
y = номер версии процедуры

Возможная причина	Действия по устранению
База данных была восстановлена, но соответствующая версия процедуры техобслуживания или диагностики не была установлена.	Установите процедуры техобслуживания и диагностики с жесткого диска. См. *Установка или удаление файла процедуры техобслуживания или диагностики*, стр. 2-215.

Код ошибки: 2300

Невозможно выполнить калибровку пипеттора образца, закрыта крышка карусели образцов.

Возможная причина	Действия по устранению
• Крышка карусели образцов была закрыта во время процедуры.	Не закрывайте крышку карусели образцов, кроме случаев, предусмотренных данной процедурой. Повторите процедуру техобслуживания ***по необходимости*** *1120 Калибровка пипеттора образца*, стр. 9-35.
• Неисправность механизма.	Обратитесь в местную службу технической поддержки для устранения неисправности механизма.

Код ошибки: 2301

Невозможно выполнить калибровку пипеттора реагента 1, закрыта крышка карусели реагентов 1.

Возможная причина	Действия по устранению
• Крышка карусели реагентов была закрыта во время процедуры калибровки.	Не закрывайте крышку карусели реагентов, кроме случаев, предусмотренных данной процедурой. Повторите процедуру техобслуживания ***по необходимости*** *1121 Калибровка пипеттора R1*, стр. 9-36.
• Неисправность механизма.	Обратитесь в местную службу технической поддержки для устранения неисправности механизма.

Код ошибки: 2302

Невозможно выполнить калибровку пипеттора реагента 2, закрыта крышка карусели реагентов 2.

Возможная причина	Действия по устранению
• Крышка карусели реагентов была закрыта во время процедуры калибровки.	Не закрывайте крышку карусели реагентов, кроме случаев, предусмотренных данной процедурой. Повторите процедуру техобслуживания ***по необходимости*** *1122 Калибровка пипеттора R2*, стр. 9-37.
• Неисправность механизма.	Обратитесь в местную службу технической поддержки для устранения неисправности механизма.

Код ошибки: 2303

Невозможно выполнить калибровку пипеттора образца, ошибка движения карусели образцов в исходное положение.

Регистрация МИ в Росздравнадзоре
www.nevacert.ru | info@nevacert.ru

Возможная причина	Действия по устранению
• Физическая помеха блокирует вращение карусели образцов.	Найдите и устраните все физические помехи.
• Неисправность механизма.	Обратитесь в местную службу технической поддержки для устранения неисправности механизма.

Код ошибки: 2304

Невозможно выполнить калибровку пипеттора реагента 1, ошибка движения внутренней карусели реагентов в исходное положение.

Возможная причина	Действия по устранению
• Физическая помеха блокирует вращение внешней карусели реагентов 1 (*c*8000/*c*16000) или внешней карусели реагентов (*c*4000).	Найдите и устраните все физические помехи.
• Неисправность механизма.	Обратитесь в местную службу технической поддержки для устранения неисправности механизма.

Код ошибки: 2305

Невозможно выполнить калибровку пипеттора реагента 1, ошибка движения внутренней карусели реагентов в исходное положение.

Возможная причина	Действия по устранению
• Физическая помеха блокирует вращение внутренней карусели реагентов 1 (*c*8000/*c*16000) или внутренней карусели реагентов (*c*4000).	Найдите и устраните все физические помехи.
• Неисправность механизма.	Обратитесь в местную службу технической поддержки для устранения неисправности механизма.

Код ошибки: 2306

Невозможно выполнить калибровку пипеттора реагента 2, ошибка движения карусели реагентов 2 в исходное положение.

Возможная причина	Действия по устранению
• Физическая помеха блокирует вращение карусели реагентов 2.	Найдите и устраните все физические помехи.
• Неисправность механизма.	Обратитесь в местную службу технической поддержки для устранения неисправности механизма.

Код ошибки: 2307

Невозможно выполнить калибровку пипеттора (x), ошибка движения пипеттора в исходное положение.
x = название пипеттора

Возможная причина	Действия по устранению
• Физическая помеха блокирует движения пипеттора.	Найдите и устраните все физические помехи.
• Игла повреждена.	Выполните соответствующую процедуру замены иглы. • *Замена иглы образца (c4000)*, стр. 9-117.

Регистрация МИ в Росздравнадзоре
www.nevacert.ru | info@nevacert.ru

Возможная причина	Действия по устранению
	• *Замена иглы образца (c8000)*, стр. 9-183. • *Замена иглы образца (c16000)*, стр. 9-253. • *Замена игл реагента (c4000)*, стр. 9-121. • *Замена игл реагента (c8000)*, стр. 9-186. • *Замена игл реагента (c16000)*, стр. 9-256.
• Неисправность механизма.	Обратитесь в местную службу технической поддержки для устранения неисправности механизма.

Код ошибки: 2308

Невозможно выполнить калибровку пипеттора образца, ошибка во время перемещения карусели образцов.

Возможная причина	Действия по устранению
• Физическая помеха блокирует вращение карусели образцов.	Найдите и устраните все физические помехи.
• Неисправность механизма.	Обратитесь в местную службу технической поддержки для устранения неисправности механизма.

Код ошибки: 2309

Невозможно выполнить калибровку пипеттора реагента 1, ошибка во время перемещения внешней карусели реагентов 1.

Возможная причина	Действия по устранению
• Физическая помеха блокирует вращение внешней карусели реагентов 1.	Найдите и устраните все физические помехи.
• Неисправность механизма.	Обратитесь в местную службу технической поддержки для устранения неисправности механизма.

Код ошибки: 2310

Невозможно выполнить калибровку пипеттора реагента 1, ошибка во время перемещения внутренней карусели реагентов 1.

Возможная причина	Действия по устранению
• Физическая помеха блокирует вращение внутренней карусели реагентов 1.	Найдите и устраните все физические помехи.
• Неисправность механизма.	Обратитесь в местную службу технической поддержки для устранения неисправности механизма.

Код ошибки: 2311

Невозможно выполнить калибровку пипеттора реагента 2, ошибка во время перемещения карусели реагентов 2.

Возможная причина	Действия по устранению
• Физическая помеха блокирует вращение карусели реагентов 2.	Найдите и устраните все физические помехи.
• Неисправность механизма.	Обратитесь в местную службу технической поддержки для устранения неисправности механизма.

Регистрация МИ в Росздравнадзоре
www.nevacert.ru | info@nevacert.ru

Код ошибки: 2312

Невозможно выполнить калибровку пипеттора (x), ошибка перемещения пипеттора по горизонтали.
x = название пипеттора

Возможная причина	Действия по устранению
• Физическая помеха блокирует вращение пипеттора.	Найдите и устраните все физические помехи.
• Неисправность механизма.	Обратитесь в местную службу технической поддержки для устранения неисправности механизма.

Код ошибки: 2313

Невозможно выполнить калибровку пипеттора (x), ошибка пипеттора при движении вниз.
x = название пипеттора

Возможная причина	Действия по устранению
• Физическая помеха блокирует перемещение пипеттора вниз.	Найдите и устраните все физические помехи.
• Игла повреждена.	Выполните соответствующую процедуру замены иглы. • *Замена иглы образца (c4000)*, стр. 9-117. • *Замена иглы образца (c8000)*, стр. 9-183. • *Замена иглы образца (c16000)*, стр. 9-253. • *Замена игл реагента (c4000)*, стр. 9-121. • *Замена игл реагента (c8000)*, стр. 9-186. • *Замена игл реагента (c16000)*, стр. 9-256.
• Неисправность механизма.	Обратитесь в местную службу технической поддержки для устранения неисправности механизма.

Код ошибки: 2314

Невозможно выполнить калибровку пипеттора (x), ошибка пипеттора при движении вверх.
x = название пипеттора

Возможная причина	Действия по устранению
• Физическая помеха блокирует движения пипеттора.	Найдите и устраните все физические помехи.
• Игла повреждена.	Выполните соответствующую процедуру замены иглы. • *Замена иглы образца (c4000)*, стр. 9-117. • *Замена иглы образца (c8000)*, стр. 9-183. • *Замена иглы образца (c16000)*, стр. 9-253. • *Замена игл реагента (c4000)*, стр. 9-121. • *Замена игл реагента (c8000)*, стр. 9-186. • *Замена игл реагента (c16000)*, стр. 9-256.
• Неисправность механизма.	Обратитесь в местную службу технической поддержки для устранения неисправности механизма.

Код ошибки: 2315

Невозможно выполнить калибровку пипеттора образца, ошибка вращения карусели образцов.

Регистрация МИ в Росздравнадзоре
www.nevacert.ru | info@nevacert.ru

Возможная причина	Действия по устранению
• Физическая помеха блокирует вращение карусели образцов.	Найдите и устраните все физические помехи.
• Неисправность механизма.	Обратитесь в местную службу технической поддержки для устранения неисправности механизма.

Код ошибки: 2316

Невозможно выполнить калибровку пипеттора реагента 1, ошибка вращения внешней карусели реагентов.

Возможная причина	Действия по устранению
• Физическая помеха блокирует вращение внешней карусели реагентов 1 (*c*8000/*c*16000) или внешней карусели реагентов (*c*4000).	Найдите и устраните все физические помехи.
• Неисправность механизма.	Обратитесь в местную службу технической поддержки для устранения неисправности механизма.

Код ошибки: 2317

Невозможно выполнить калибровку пипеттора реагента 1, ошибка вращения внутренней карусели реагентов.

Возможная причина	Действия по устранению
• Физическая помеха блокирует вращение внутренней карусели реагентов 1 (*c*8000/*c*16000) или внутренней карусели реагентов (*c*4000).	Найдите и устраните все физические помехи.
• Неисправность механизма.	Обратитесь в местную службу технической поддержки для устранения неисправности механизма.

Код ошибки: 2318

Невозможно выполнить калибровку пипеттора реагента 2, ошибка вращения карусели реагентов.

Возможная причина	Действия по устранению
• Физическая помеха блокирует вращение внутренней карусели реагентов 2 (*c*8000/*c*16000) или устройств(а) подачи реагентов (*c*4000).	Найдите и устраните все физические помехи
• Неисправность механизма.	Обратитесь в местную службу технической поддержки для устранения неисправности механизма.

Код ошибки: 2319

Невозможно выполнить калибровку пипеттора образца, превышен вертикальный диапазон калибровочной мишени для карусели образцов.

Возможная причина	Действия по устранению
• Карусель образцов установлена неправильно.	Установите карусель образцов правильно на установочные штифты.
• Карусель образцов отсутствует.	Установите карусель образцов на место.
• Физическая помеха блокирует движения пипеттора.	Найдите и устраните все физические помехи.

Регистрация МИ в Росздравнадзоре
www.nevacert.ru | info@nevacert.ru

Возможная причина	Действия по устранению
• Крышка пипеттора, винт иглы или винт заземляющего провода иглы ослабли.	1. Снимите кожух пипеттора. 2. Затяните винт иглы и заземляющего провода иглы, используя отвертку под прямой шлиц. 3. Установите на место крышку пипеттора и проверьте, чтобы она прилегала плотно со стороны над валом пипеттора.
• Игла образца загрязнена.	Очистите иглу образца. Выполните процедуру ***еженедельного*** техобслуживания *6023 Очистка игл образца/ реагента*, стр. 9-24.
• Игла образца повреждена.	Замените иглу образца. См. *Замена иглы образца (c4000)*, стр. 9-117. См. *Замена иглы образца (c8000)*, стр. 9-183. См. *Замена иглы образца (c16000)*, стр. 9-253.
• Неисправность механизма.	Обратитесь в местную службу технической поддержки для устранения неисправности механизма.

Код ошибки: 2320

Невозможно выполнить калибровку пипеттора образца, превышен вертикальный диапазон для калибровочной мишени кюветы.

Возможная причина	Действия по устранению
• Физическая помеха блокирует движения пипеттора.	Найдите и устраните все физические помехи.
• Крышка пипеттора, винт иглы или винт заземляющего провода иглы ослабли.	1. Снимите кожух пипеттора. 2. Затяните винт иглы и заземляющего провода иглы, используя отвертку под прямой шлиц. 3. Установите на место крышку пипеттора и проверьте, чтобы она прилегала плотно со стороны над валом пипеттора.
• Игла образца загрязнена.	Очистите иглу образца. Выполните процедуру ***еженедельного*** техобслуживания *6023 Очистка игл образца/ реагента*, стр. 9-24.
• Игла образца повреждена.	Замените иглу образца. См. *Замена иглы образца (c4000)*, стр. 9-117. См. *Замена иглы образца (c8000)*, стр. 9-183. См. *Замена иглы образца (c16000)*, стр. 9-253.
• Регулировочный кюветный сегмент установлен неправильно.	Установите регулировочный кюветный сегмент на установочные штифты.
• Неисправность механизма.	Обратитесь в местную службу технической поддержки для устранения неисправности механизма.

Код ошибки: 2321

Невозможно выполнить калибровку пипеттора образца, превышен вертикальный диапазон для калибровочной мишени податчика образца.

Регистрация МИ в Росздравнадзоре
www.nevacert.ru | info@nevacert.ru

Возможная причина	Действия по устранению
• Инструмент калибровки штатива отсутствует.	Установите инструмент калибровки штатива на штатив.
• Инструмент калибровки штатива установлен неправильно.	Установите инструмент калибровки штатива на штатив.
• Физическая помеха блокирует движения пипеттора.	Найдите и устраните все физические помехи.
• Крышка пипеттора, винт иглы или винт заземляющего провода иглы ослабли.	1. Снимите кожух пипеттора. 2. Затяните винт иглы и заземляющего провода иглы, используя отвертку под прямой шлиц. 3. Установите на место крышку пипеттора и проверьте, чтобы она прилегала плотно со стороны над валом пипеттора.
• Игла образца загрязнена.	Очистите иглу образца. Выполните процедуру ***еженедельного*** техобслуживания *6023 Очистка игл образца/ реагента*, стр. 9-24.
• Игла образца повреждена.	Замените иглу образца. См. *Замена иглы образца (c4000)*, стр. 9-117. См. *Замена иглы образца (c8000)*, стр. 9-183. См. *Замена иглы образца (c16000)*, стр. 9-253.
• Неисправность механизма.	Обратитесь в местную службу технической поддержки для устранения неисправности механизма.

Код ошибки: 2322

Невозможно выполнить калибровку пипеттора (x), превышен вертикальный диапазон для калибровочной мишени кюветы.
x = название пипеттора

Возможная причина	Действия по устранению
• Физическая помеха блокирует движения пипеттора.	Найдите и устраните все физические помехи.
• Крышка пипеттора, винт иглы или винт заземляющего провода иглы ослабли.	1. Снимите кожух пипеттора. 2. Затяните винт иглы и заземляющего провода иглы, используя отвертку под прямой шлиц. 3. Установите на место крышку пипеттора и проверьте, чтобы она прилегала плотно со стороны над валом пипеттора.
• Игла реагента загрязнена.	Очистите иглу реагента. Выполните процедуру ***еженедельного*** техобслуживания *6023 Очистка игл образца/ реагента*, стр. 9-24.
• Игла реагента повреждена.	Замените иглу реагента. См. *Замена игл реагента (c4000)*, стр. 9-121. См. *Замена игл реагента (c8000)*, стр. 9-186. См. *Замена игл реагента (c16000)*, стр. 9-256.
• Регулировочный кюветный сегмент установлен неправильно.	Установите регулировочный кюветный сегмент на установочные штифты.

Регистрация МИ в Росздравнадзоре
www.nevacert.ru | info@nevacert.ru

Возможная причина	Действия по устранению
• Неисправность механизма.	Обратитесь в местную службу технической поддержки для устранения неисправности механизма.

Код ошибки: 2323

Невозможно выполнить калибровку пипеттора реагента 1, превышен вертикальный диапазон для калибровочной мишени внешней карусели.

Возможная причина	Действия по устранению
• Сегмент в позиции A устройства подачи реагентов 1 отсутствует или не имеет калибровочной мишени (*c*8000/*c*16000).	Установите сегмент с калибровочной мишенью в позицию A устройства подачи реагентов 1 (*c*8000/*c*16000).
• Сегмент в позиции A устройства подачи реагентов 1 установлен неправильно (*c*8000/*c*16000).	Установите сегмент в позиции A устройства подачи реагентов 1 на установочные штифты (*c*8000/*c*16000).
• Сегмент с калибровочной мишенью отсутствует во внешней карусели устройства подачи реагентов (*c*4000).	Установите сегмент с калибровочной мишенью во внешнюю карусель устройства подачи реагентов (*c*4000).
• Сегмент с калибровочной мишенью установлен неправильно во внешней карусели устройства подачи реагентов (*c*4000).	Установите правильно сегмент с калибровочной мишенью во внешнюю карусель устройства подачи реагентов (*c*4000).
• Физическая помеха блокирует движения пипеттора.	Найдите и устраните все физические помехи.
• Крышка пипеттора, винт иглы или винт заземляющего провода иглы ослабли.	1. Снимите кожух пипеттора. 2. Затяните винт иглы и заземляющего провода иглы, используя отвертку под прямой шлиц. 3. Установите на место крышку пипеттора и проверьте, чтобы она прилегала плотно со стороны над валом пипеттора.
• Игла реагента загрязнена.	Очистите иглу реагента. Выполните процедуру ***еженедельного*** техобслуживания *6023 Очистка игл образца/реагента*, стр. 9-24.
• Игла реагента повреждена.	Замените иглу реагента. См. *Замена игл реагента (c4000)*, стр. 9-121. См. *Замена игл реагента (c8000)*, стр. 9-186. См. *Замена игл реагента (c16000)*, стр. 9-256.
• Неисправность механизма.	Обратитесь в местную службу технической поддержки для устранения неисправности механизма.

Код ошибки: 2324

Невозможно выполнить калибровку пипеттора реагента 1, превышен вертикальный диапазон для калибровочной мишени внутренней карусели.

Возможная причина	Действия по устранению
• Сегмент в позиции D устройства подачи реагентов 1 отсутствует (*c*8000/*c*16000).	Установите сегмент в позицию D устройства подачи реагентов 1 (*c*8000/*c*16000).
• Сегмент в позиции D устройства подачи реагентов 1 установлен неправильно (*c*8000/*c*16000).	Установите сегмент в позиции D устройства подачи реагентов 1 на установочные штифты (*c*8000/*c*16000).

Регистрация МИ в Росздравнадзоре
www.nevacert.ru | info@nevacert.ru

Возможная причина	Действия по устранению
• Сегмент с калибровочной мишенью отсутствует во внутренней карусели устройства подачи реагентов (*c*4000).	Установите сегмент с калибровочной мишенью во внутреннюю карусель устройства подачи реагентов (*c*4000).
• Сегмент с калибровочной мишенью установлен неправильно во внутренней карусели устройства подачи реагентов (*c*4000).	Установите правильно сегмент с калибровочной мишенью во внутреннюю карусель устройства подачи реагентов (*c*4000).
• Физическая помеха блокирует движения пипеттора.	Найдите и устраните все физические помехи.
• Крышка пипеттора, винт иглы или винт заземляющего провода иглы ослабли.	1. Снимите кожух пипеттора. 2. Затяните винт иглы и заземляющего провода иглы, используя отвертку под прямой шлиц. 3. Установите на место крышку пипеттора и проверьте, чтобы она прилегала плотно со стороны над валом пипеттора.
• Игла реагента загрязнена.	Очистите иглу реагента. Выполните процедуру ***еженедельного*** техобслуживания *6023 Очистка игл образца/ реагента*, стр. 9-24.
• Игла реагента повреждена.	Замените иглу реагента. См. *Замена игл реагента (c4000)*, стр. 9-121. См. *Замена игл реагента (c8000)*, стр. 9-186. См. *Замена игл реагента (c16000)*, стр. 9-256.
• Неисправность механизма.	Обратитесь в местную службу технической поддержки для устранения неисправности механизма.

Код ошибки: 2325

Невозможно выполнить калибровку пипеттора реагента 2, превышен вертикальный диапазон для калибровочной мишени кюветы.

Возможная причина	Действия по устранению
• Физическая помеха блокирует движения пипеттора.	Найдите и устраните все физические помехи.
• Крышка пипеттора, винт иглы или винт заземляющего провода иглы ослабли.	1. Снимите кожух пипеттора. 2. Затяните винт иглы и заземляющего провода иглы, используя отвертку под прямой шлиц. 3. Установите на место крышку пипеттора и проверьте, чтобы она прилегала плотно со стороны над валом пипеттора.
• Игла реагента загрязнена.	Очистите иглу реагента. Выполните процедуру ***еженедельного*** техобслуживания *6023 Очистка игл образца/ реагента*, стр. 9-24.
• Игла реагента повреждена.	Замените иглу реагента. См. *Замена игл реагента (c4000)*, стр. 9-121. См. *Замена игл реагента (c8000)*, стр. 9-186. См. *Замена игл реагента (c16000)*, стр. 9-256.
• Регулировочный кюветный сегмент установлен неправильно.	Установите регулировочный кюветный сегмент на установочные штифты.

Регистрация МИ в Росздравнадзоре
www.nevacert.ru | info@nevacert.ru

Возможная причина	Действия по устранению
• Неисправность механизма.	Обратитесь в местную службу технической поддержки для устранения неисправности механизма.

Код ошибки: 2326

Невозможно выполнить калибровку пипеттора реагента 2, превышен вертикальный диапазон для калибровочной мишени карусели.

Возможная причина	Действия по устранению
• Сегмент в позиции A устройства подачи реагентов 2 отсутствует или не имеет калибровочной мишени (*c*8000/*c*16000).	Установите сегмент с калибровочной мишенью в позицию A устройства подачи реагентов 2 (*c*8000/*c*16000).
• Сегмент в позиции A устройства подачи реагентов 2 установлен неправильно (*c*8000/*c*16000).	Установите сегмент в позиции A устройства подачи реагентов 2 на установочные штифты (*c*8000/*c*16000).
• Сегмент с калибровочной мишенью отсутствует во внешней или внутренней карусели устройства подачи реагентов (*c*4000).	Установите сегмент с калибровочной мишенью во внешнюю или внутреннюю карусель устройства подачи реагентов (*c*4000).
• Сегмент с калибровочной мишенью установлен неправильно во внешней или внутренней карусели устройства подачи реагентов (*c*4000).	Установите правильно сегмент с калибровочной мишенью во внешнюю или внутреннюю карусель устройства подачи реагентов (*c*4000).
• Физическая помеха блокирует движения пипеттора.	Найдите и устраните все физические помехи.
• Крышка пипеттора, винт иглы или винт заземляющего провода иглы ослабли.	1. Снимите кожух пипеттора. 2. Затяните винт иглы и заземляющего провода иглы, используя отвертку под прямой шлиц. 3. Установите на место крышку пипеттора и проверьте, чтобы она прилегала плотно со стороны над валом пипеттора.
• Игла реагента загрязнена.	Очистите иглу реагента. Выполните процедуру ***еженедельного*** техобслуживания *6023 Очистка игл образца/реагента*, стр. 9-24.
• Игла реагента повреждена.	Замените иглу реагента. См. *Замена игл реагента (c4000)*, стр. 9-121. См. *Замена игл реагента (c8000)*, стр. 9-186. См. *Замена игл реагента (c16000)*, стр. 9-256.
• Неисправность механизма.	Обратитесь в местную службу технической поддержки для устранения неисправности механизма.

Код ошибки: 2327

Невозможно выполнить калибровку пипеттора образца, превышен горизонтальный диапазон для калибровочной мишени промывочной чашки.

Возможная причина	Действия по устранению
• Физическая помеха блокирует движения пипеттора.	Найдите и устраните все физические помехи.
• Крышка пипеттора, винт иглы или винт заземляющего провода иглы ослабли.	1. Снимите кожух пипеттора.

Регистрация МИ в Росздравнадзоре
www.nevacert.ru | info@nevacert.ru

Возможная причина	Действия по устранению
	2. Затяните винт иглы и заземляющего провода иглы, используя отвертку под прямой шлиц. 3. Установите на место крышку пипеттора и проверьте, чтобы она прилегала плотно со стороны над валом пипеттора.
• Игла образца загрязнена.	Очистите иглу образца. Выполните процедуру ***еженедельного*** техобслуживания *6023 Очистка игл образца/ реагента*, стр. 9-24.
• Игла образца повреждена.	Замените иглу образца. См. *Замена иглы образца (c4000)*, стр. 9-117. См. *Замена иглы образца (c8000)*, стр. 9-183. См. *Замена иглы образца (c16000)*, стр. 9-253.
• Неисправность механизма.	Обратитесь в местную службу технической поддержки для устранения неисправности механизма.

Код ошибки: 2328

Невозможно выполнить калибровку пипеттора образца, превышен горизонтальный диапазон для калибровочной мишени кюветы.

Возможная причина	Действия по устранению
• Физическая помеха блокирует движения пипеттора.	Найдите и устраните все физические помехи.
• Крышка пипеттора, винт иглы или винт заземляющего провода иглы ослабли.	1. Снимите кожух пипеттора. 2. Затяните винт иглы и заземляющего провода иглы, используя отвертку под прямой шлиц. 3. Установите на место крышку пипеттора и проверьте, чтобы она прилегала плотно со стороны над валом пипеттора.
• Игла образца загрязнена.	Очистите иглу образца. Выполните процедуру ***еженедельного*** техобслуживания *6023 Очистка игл образца/ реагента*, стр. 9-24.
• Игла образца повреждена.	Замените иглу образца. См. *Замена иглы образца (c4000)*, стр. 9-117. См. *Замена иглы образца (c8000)*, стр. 9-183. См. *Замена иглы образца (c16000)*, стр. 9-253.
• Регулировочный кюветный сегмент установлен неправильно.	Установите регулировочный кюветный сегмент на установочные штифты.
• Неисправность механизма.	Обратитесь в местную службу технической поддержки для устранения неисправности механизма.

Код ошибки: 2329

Невозможно выполнить калибровку пипеттора (x), превышен горизонтальный диапазон для калибровочной мишени кюветы.
x = название пипеттора

Регистрация МИ в Росздравнадзоре
www.nevacert.ru | info@nevacert.ru

Возможная причина	Действия по устранению
• Физическая помеха блокирует движения пипеттора.	Найдите и устраните все физические помехи.
• Крышка пипеттора, винт иглы или винт заземляющего провода иглы ослабли.	1. Снимите кожух пипеттора. 2. Затяните винт иглы и заземляющего провода иглы, используя отвертку под прямой шлиц. 3. Установите на место крышку пипеттора и проверьте, чтобы она прилегала плотно со стороны над валом пипеттора.
• Игла реагента загрязнена.	Очистите иглу реагента. Выполните процедуру ***еженедельного*** техобслуживания *6023 Очистка игл образца/реагента*, стр. 9-24.
• Игла реагента повреждена.	Замените иглу реагента. См. *Замена игл реагента (c4000)*, стр. 9-121. См. *Замена игл реагента (c8000)*, стр. 9-186. См. *Замена игл реагента (c16000)*, стр. 9-256.
• Регулировочный кюветный сегмент установлен неправильно.	Установите регулировочный кюветный сегмент на установочные штифты.
• Неисправность механизма.	Обратитесь в местную службу технической поддержки для устранения неисправности механизма.

Код ошибки: 2330

Невозможно выполнить калибровку пипеттора (x), превышен горизонтальный диапазон для калибровочной мишени промывочной чашки.
x = название пипеттора

Возможная причина	Действия по устранению
• Физическая помеха блокирует движения пипеттора.	Найдите и устраните все физические помехи.
• Крышка пипеттора, винт иглы или винт заземляющего провода иглы ослабли.	1. Снимите кожух пипеттора. 2. Затяните винт иглы и заземляющего провода иглы, используя отвертку под прямой шлиц. 3. Установите на место крышку пипеттора и проверьте, чтобы она прилегала плотно со стороны над валом пипеттора.
• Игла реагента загрязнена.	Очистите иглу реагента. Выполните процедуру ***еженедельного*** техобслуживания *6023 Очистка игл образца/реагента*, стр. 9-24.
• Игла реагента повреждена.	Замените иглу реагента. См. *Замена игл реагента (c4000)*, стр. 9-121. См. *Замена игл реагента (c8000)*, стр. 9-186. См. *Замена игл реагента (c16000)*, стр. 9-256.
• Неисправность механизма.	Обратитесь в местную службу технической поддержки для устранения неисправности механизма.

Регистрация МИ в Росздравнадзоре
www.nevacert.ru | info@nevacert.ru

Код ошибки: 2331

Невозможно выполнить калибровку пипеттора (x), превышен горизонтальный диапазон для калибровочной мишени кюветы.
x = название пипеттора

Возможная причина	Действия по устранению
• Физическая помеха блокирует движения пипеттора.	Найдите и устраните все физические помехи.
• Крышка пипеттора, винт иглы или винт заземляющего провода иглы ослабли.	1. Снимите кожух пипеттора. 2. Затяните винт иглы и заземляющего провода иглы, используя отвертку под прямой шлиц. 3. Установите на место крышку пипеттора и проверьте, чтобы она прилегала плотно со стороны над валом пипеттора.
• Игла реагента загрязнена.	Очистите иглу реагента. Выполните процедуру ***еженедельного*** техобслуживания *6023 Очистка игл образца/реагента*, стр. 9-24.
• Игла реагента повреждена.	Замените иглу реагента. См. *Замена игл реагента (c4000)*, стр. 9-121. См. *Замена игл реагента (c8000)*, стр. 9-186. См. *Замена игл реагента (c16000)*, стр. 9-256.
• Регулировочный кюветный сегмент установлен неправильно.	Установите регулировочный кюветный сегмент на установочные штифты.
• Неисправность механизма.	Обратитесь в местную службу технической поддержки для устранения неисправности механизма.

Код ошибки: 2332

Невозможно выполнить калибровку пипеттора (x), превышен горизонтальный диапазон для калибровочной мишени промывочной чашки.
x = название пипеттора

Возможная причина	Действия по устранению
• Физическая помеха блокирует движения пипеттора.	Найдите и устраните все физические помехи.
• Крышка пипеттора, винт иглы или винт заземляющего провода иглы ослабли.	1. Снимите кожух пипеттора. 2. Затяните винт иглы и заземляющего провода иглы, используя отвертку под прямой шлиц. 3. Установите на место крышку пипеттора и проверьте, чтобы она прилегала плотно со стороны над валом пипеттора.
• Игла реагента загрязнена.	Очистите иглу реагента. Выполните процедуру ***еженедельного*** техобслуживания *6023 Очистка игл образца/реагента*, стр. 9-24.
• Игла реагента повреждена.	Замените иглу реагента. См. *Замена игл реагента (c4000)*, стр. 9-121. См. *Замена игл реагента (c8000)*, стр. 9-186. См. *Замена игл реагента (c16000)*, стр. 9-256.

Регистрация МИ в Росздравнадзоре
www.nevacert.ru | info@nevacert.ru

Возможная причина	Действия по устранению
• Неисправность механизма.	Обратитесь в местную службу технической поддержки для устранения неисправности механизма.

Код ошибки: 2333

Ошибка в ходе проверки искривленности иглы при проведении калибровки пипеттора (x).
x = название пипеттора

Возможная причина	Действия по устранению
• Физическая помеха блокирует движения пипеттора.	Найдите и устраните все физические помехи.
• Игла повреждена.	Выполните соответствующую процедуру замены иглы. • *Замена иглы образца (c4000)*, стр. 9-117. • *Замена иглы образца (c8000)*, стр. 9-183. • *Замена иглы образца (c16000)*, стр. 9-253. • *Замена игл реагента (c4000)*, стр. 9-121. • *Замена игл реагента (c8000)*, стр. 9-186. • *Замена игл реагента (c16000)*, стр. 9-256.
• Крышка пипеттора, винт иглы или винт заземляющего провода иглы ослабли.	1. Снимите кожух пипеттора. 2. Затяните винт иглы и заземляющего провода иглы, используя отвертку под прямой шлиц. 3. Установите на место крышку пипеттора и проверьте, чтобы она прилегала плотно со стороны над валом пипеттора.
• Игла загрязнена.	Очистите иглу. Выполните процедуру ***еженедельного*** техобслуживания *6023 Очистка игл образца/реагента*, стр. 9-24.

Код ошибки: 2334

Невозможно выполнить калибровку пипеттора (x), не обнаружен регулировочный кюветный сегмент.
x = название пипеттора

Возможная причина	Действия по устранению
• Регулировочный кюветный сегмент не был установлен.	Установите регулировочный кюветный сегмент, если на это есть указания в процедуре.
• Регулировочный кюветный сегмент установлен неправильно.	Установите регулировочный кюветный сегмент на установочные штифты.
• На ребристых краях регулировочного кюветного сегмента присутствует вода.	Извлеките регулировочный кюветный сегмент и вытрите насухо ребристые края, после чего установите его обратно и повторите процедуру.
• Неисправность механизма.	Обратитесь в местную службу технической поддержки для устранения неисправности механизма.

Код ошибки: 2335

Невозможно выполнить калибровку пипеттора образца, не обнаружена мишень карусели образцов.

Регистрация МИ в Росздравнадзоре
www.nevacert.ru | info@nevacert.ru

Возможная причина	Действия по устранению
• Карусель образцов установлена неправильно.	Установите карусель образцов правильно на установочные штифты.
• Карусель образцов отсутствует.	Установите карусель образцов на место.
• Физическая помеха блокирует движения пипеттора.	Найдите и устраните все физические помехи.
• Крышка пипеттора, винт иглы или винт заземляющего провода иглы ослабли.	1. Снимите кожух пипеттора. 2. Затяните винт иглы и заземляющего провода иглы, используя отвертку под прямой шлиц. 3. Установите на место крышку пипеттора и проверьте, чтобы она прилегала плотно со стороны над валом пипеттора.
• Игла образца загрязнена.	Очистите иглу образца. Выполните процедуру ***еженедельного*** техобслуживания *6023 Очистка игл образца/ реагента*, стр. 9-24.
• Игла образца повреждена.	Замените иглу образца. См. *Замена иглы образца (c4000)*, стр. 9-117. См. *Замена иглы образца (c8000)*, стр. 9-183. См. *Замена иглы образца (c16000)*, стр. 9-253.
• Неисправность механизма.	Обратитесь в местную службу технической поддержки для устранения неисправности механизма.

Код ошибки: 2336

Невозможно выполнить калибровку пипеттора образца, не обнаружена мишень кюветы.

Возможная причина	Действия по устранению
• Физическая помеха блокирует движения пипеттора.	Найдите и устраните все физические помехи.
• Крышка пипеттора, винт иглы или винт заземляющего провода иглы ослабли.	1. Снимите кожух пипеттора. 2. Затяните винт иглы и заземляющего провода иглы, используя отвертку под прямой шлиц. 3. Установите на место крышку пипеттора и проверьте, чтобы она прилегала плотно со стороны над валом пипеттора.
• Игла образца загрязнена.	Очистите иглу образца. Выполните процедуру ***еженедельного*** техобслуживания *6023 Очистка игл образца/ реагента*, стр. 9-24.
• Игла образца повреждена.	Замените иглу образца. См. *Замена иглы образца (c4000)*, стр. 9-117. См. *Замена иглы образца (c8000)*, стр. 9-183. См. *Замена иглы образца (c16000)*, стр. 9-253.
• Регулировочный кюветный сегмент установлен неправильно.	Установите регулировочный кюветный сегмент на установочные штифты.
• Неисправность механизма.	Обратитесь в местную службу технической поддержки для устранения неисправности механизма.

Регистрация МИ в Росздравнадзоре
www.nevacert.ru | info@nevacert.ru

Код ошибки: 2337

Невозможно выполнить калибровку пипеттора (x), не обнаружена мишень кюветы.
x = название пипеттора

Возможная причина	Действия по устранению
• Физическая помеха блокирует движения пипеттора.	Найдите и устраните все физические помехи.
• Крышка пипеттора, винт иглы или винт заземляющего провода иглы ослабли.	1. Снимите кожух пипеттора. 2. Затяните винт иглы и заземляющего провода иглы, используя отвертку под прямой шлиц. 3. Установите на место крышку пипеттора и проверьте, чтобы она прилегала плотно со стороны над валом пипеттора.
• Игла реагента загрязнена.	Очистите иглу реагента. Выполните процедуру ***еженедельного*** техобслуживания *6023 Очистка игл образца/реагента*, стр. 9-24.
• Игла реагента повреждена.	Замените иглу реагента. См. *Замена игл реагента (c4000)*, стр. 9-121. См. *Замена игл реагента (c8000)*, стр. 9-186. См. *Замена игл реагента (c16000)*, стр. 9-256.
• Регулировочный кюветный сегмент установлен неправильно.	Установите регулировочный кюветный сегмент на установочные штифты.
• Неисправность механизма.	Обратитесь в местную службу технической поддержки для устранения неисправности механизма.

Код ошибки: 2338

Невозможно выполнить калибровку пипеттора реагента 1, не обнаружена мишень внешней карусели.

Возможная причина	Действия по устранению
• Сегмент в позиции A устройства подачи реагентов 1 отсутствует или не имеет калибровочной мишени (*c*8000/*c*16000).	Установите сегмент с калибровочной мишенью в позицию A устройства подачи реагентов 1 (*c*8000/*c*16000).
• Сегмент в позиции A устройства подачи реагентов 1 установлен неправильно (*c*8000/*c*16000).	Установите сегмент в позиции A устройства подачи реагентов 1 на установочные штифты (*c*8000/*c*16000).
• Сегмент с калибровочной мишенью отсутствует во внешней карусели устройства подачи реагентов (*c*4000).	Установите сегмент с калибровочной мишенью во внешнюю карусель устройства подачи реагентов (*c*4000).
• Сегмент с калибровочной мишенью установлен неправильно во внешней карусели устройства подачи реагентов (*c*4000).	Установите правильно сегмент с калибровочной мишенью во внешнюю карусель устройства подачи реагентов (*c*4000).
• Физическая помеха блокирует движения пипеттора.	Найдите и устраните все физические помехи.
• Крышка пипеттора, винт иглы или винт заземляющего провода иглы ослабли.	1. Снимите кожух пипеттора. 2. Затяните винт иглы и заземляющего провода иглы, используя отвертку под прямой шлиц.

Регистрация МИ в Росздравнадзоре
www.nevacert.ru | info@nevacert.ru

Возможная причина	Действия по устранению
	3. Установите на место крышку пипеттора и проверьте, чтобы она прилегала плотно со стороны над валом пипеттора.
• Игла реагента загрязнена.	Очистите иглу реагента. Выполните процедуру ***еженедельного*** техобслуживания *6023 Очистка игл образца/реагента*, стр. 9-24.
• Игла реагента повреждена.	Замените иглу реагента. См. *Замена игл реагента (c4000)*, стр. 9-121. См. *Замена игл реагента (c8000)*, стр. 9-186. См. *Замена игл реагента (c16000)*, стр. 9-256.
• Неисправность механизма.	Обратитесь в местную службу технической поддержки для устранения неисправности механизма.

Код ошибки: 2339

Невозможно выполнить калибровку пипеттора реагента 1, не обнаружена мишень внутренней карусели.

Возможная причина	Действия по устранению
• Сегмент в позиции D устройства подачи реагентов 1 отсутствует (*c*8000/*c*16000).	Установите сегмент в позицию D устройства подачи реагентов 1 (*c*8000/*c*16000).
• Сегмент в позиции D устройства подачи реагентов 1 установлен неправильно (*c*8000/*c*16000).	Установите сегмент в позиции D устройства подачи реагентов 1 на установочные штифты (*c*8000/*c*16000).
• Сегмент с калибровочной мишенью отсутствует во внутренней карусели устройства подачи реагентов (*c*4000).	Установите сегмент с калибровочной мишенью во внутреннюю карусель устройства подачи реагентов (*c*4000).
• Сегмент с калибровочной мишенью установлен неправильно во внутренней карусели устройства подачи реагентов (*c*4000).	Установите правильно сегмент с калибровочной мишенью во внутреннюю карусель устройства подачи реагентов (*c*4000).
• Физическая помеха блокирует движения пипеттора.	Найдите и устраните все физические помехи.
• Крышка пипеттора, винт иглы или винт заземляющего провода иглы ослабли.	1. Снимите кожух пипеттора. 2. Затяните винт иглы и заземляющего провода иглы, используя отвертку под прямой шлиц. 3. Установите на место крышку пипеттора и проверьте, чтобы она прилегала плотно со стороны над валом пипеттора.
• Игла реагента загрязнена.	Очистите иглу реагента. Выполните процедуру ***еженедельного*** техобслуживания *6023 Очистка игл образца/реагента*, стр. 9-24.
• Игла реагента повреждена.	Замените иглу реагента. См. *Замена игл реагента (c4000)*, стр. 9-121. См. *Замена игл реагента (c8000)*, стр. 9-186. См. *Замена игл реагента (c16000)*, стр. 9-256.
• Неисправность механизма.	Обратитесь в местную службу технической поддержки для устранения неисправности механизма.

Регистрация МИ в Росздравнадзоре
www.nevacert.ru | info@nevacert.ru

Код ошибки: 2340

Невозможно выполнить калибровку пипеттора реагента 2, не обнаружена мишень на кюветном сегменте.

Возможная причина	Действия по устранению
• Физическая помеха блокирует движения пипеттора.	Найдите и устраните все физические помехи.
• Крышка пипеттора, винт иглы или винт заземляющего провода иглы ослабли.	1. Снимите кожух пипеттора. 2. Затяните винт иглы и заземляющего провода иглы, используя отвертку под прямой шлиц. 3. Установите на место крышку пипеттора и проверьте, чтобы она прилегала плотно со стороны над валом пипеттора.
• Игла реагента загрязнена.	Очистите иглу реагента. Выполните процедуру ***еженедельного*** техобслуживания *6023 Очистка игл образца/реагента*, стр. 9-24.
• Игла реагента повреждена.	Замените иглу реагента. См. *Замена игл реагента (c4000)*, стр. 9-121. См. *Замена игл реагента (c8000)*, стр. 9-186. См. *Замена игл реагента (c16000)*, стр. 9-256.
• Регулировочный кюветный сегмент установлен неправильно.	Установите регулировочный кюветный сегмент на установочные штифты.
• Неисправность механизма.	Обратитесь в местную службу технической поддержки для устранения неисправности механизма.

Код ошибки: 2341

Невозможно выполнить калибровку пипеттора реагента 2, не обнаружена мишень на карусели.

Возможная причина	Действия по устранению
• Сегмент в позиции A устройства подачи реагентов 2 отсутствует или не имеет калибровочной мишени (*c*8000/*c*16000).	Установите сегмент с калибровочной мишенью в позицию A устройства подачи реагентов 2 (*c*8000/*c*16000).
• Сегмент в позиции A устройства подачи реагентов 2 установлен неправильно (*c*8000/*c*16000).	Установите сегмент в позиции A устройства подачи реагентов 2 на установочные штифты (*c*8000/*c*16000).
• Сегмент с калибровочной мишенью отсутствует во внешней или внутренней карусели устройства подачи реагентов (*c*4000).	Установите сегмент с калибровочной мишенью во внешнюю или внутреннюю карусель устройства подачи реагентов (*c*4000).
• Сегмент с калибровочной мишенью установлен неправильно во внешней или внутренней карусели устройства подачи реагентов (*c*4000).	Установите правильно сегмент с калибровочной мишенью во внешнюю или внутреннюю карусель устройства подачи реагентов (*c*4000).
• Физическая помеха блокирует движения пипеттора.	Найдите и устраните все физические помехи.
• Крышка пипеттора, винт иглы или винт заземляющего провода иглы ослабли.	1. Снимите кожух пипеттора. 2. Затяните винт иглы и заземляющего провода иглы, используя отвертку под прямой шлиц.

Регистрация МИ в Росздравнадзоре
www.nevacert.ru | info@nevacert.ru

Возможная причина	Действия по устранению
	3. Установите на место крышку пипеттора и проверьте, чтобы она прилегала плотно со стороны над валом пипеттора.
• Игла реагента загрязнена.	Очистите иглу реагента. Выполните процедуру ***еженедельного*** техобслуживания *6023 Очистка игл образца/ реагента*, стр. 9-24.
• Игла реагента повреждена.	Замените иглу реагента. См. *Замена игл реагента (c4000)*, стр. 9-121. См. *Замена игл реагента (c8000)*, стр. 9-186. См. *Замена игл реагента (c16000)*, стр. 9-256.
• Неисправность механизма.	Обратитесь в местную службу технической поддержки для устранения неисправности механизма.

Код ошибки: 2342

Невозможно выполнить калибровку пипеттора образца, невозможно определить место мишени.

Возможная причина	Действия по устранению
• Физическая помеха блокирует движения пипеттора.	Найдите и устраните все физические помехи.
• Инструмент калибровки штатива отсутствует.	Установите инструмент калибровки штатива на штатив.
• Инструмент калибровки штатива установлен неправильно.	Установите инструмент калибровки штатива на штатив.
• Крышка пипеттора, винт иглы или винт заземляющего провода иглы ослабли.	1. Снимите кожух пипеттора. 2. Затяните винт иглы и заземляющего провода иглы, используя отвертку под прямой шлиц. 3. Установите на место крышку пипеттора и проверьте, чтобы она прилегала плотно со стороны над валом пипеттора.
• Игла образца повреждена.	Замените иглу образца. См. *Замена иглы образца (c4000)*, стр. 9-117. См. *Замена иглы образца (c8000)*, стр. 9-183. См. *Замена иглы образца (c16000)*, стр. 9-253.
• Игла образца загрязнена.	Очистите иглу образца. Выполните процедуру ***еженедельного*** техобслуживания *6023 Очистка игл образца/ реагента*, стр. 9-24.
• Неисправность механизма.	Обратитесь в местную службу технической поддержки для устранения неисправности механизма.

Код ошибки: 2343

Невозможно выполнить калибровку пипеттора реагента 1, не обнаружена калибровочная мишень на внешней карусели.

Регистрация МИ в Росздравнадзоре
www.nevacert.ru | info@nevacert.ru

Возможная причина	Действия по устранению
• Сегмент реагента без калибровочной мишени обнаружен в позиции A устройства подачи реагентов 1 (*c*8000/*c*16000).	Установите сегмент с калибровочной мишенью в позицию A устройства подачи реагентов 1 (*c*8000/*c*16000).
• Сегмент в позиции A устройства подачи реагентов 1 установлен неправильно (*c*8000/*c*16000).	Установите сегмент в позиции A устройства подачи реагентов 1 на установочные штифты (*c*8000/*c*16000).
• Сегмент реагента с калибровочной мишенью не обнаружен во внешней карусели (*c*4000).	Установите сегмент реагента с калибровочной мишенью во внешнюю карусель (*c*4000).
• Сегмент реагента с калибровочной мишенью установлен неправильно (*c*4000).	Установите правильно сегмент реагента с калибровочной мишенью (*c*4000).
• Окошко сканера штрих-кодов покрыто грязью.	*Очистка окошка сканера штрихкодов*, стр. 10-698.
• Неисправность механизма.	Обратитесь в местную службу технической поддержки для устранения неисправности механизма.

Код ошибки: 2344

Невозможно выполнить калибровку пипеттора реагента 2, не обнаружена калибровочная мишень.

Возможная причина	Действия по устранению
• Сегмент реагента без калибровочной мишени обнаружен в позиции A устройства подачи реагентов 2 (*c*8000/*c*16000).	Установите сегмент с калибровочной мишенью в позицию A устройства подачи реагентов 2 (*c*8000/*c*16000).
• Сегмент в позиции A устройства подачи реагентов 1 установлен неправильно (*c*8000/*c*16000).	Установите сегмент в позиции A устройства подачи реагентов 1 на установочные штифты (*c*8000/*c*16000).
• Сегмент реагента с калибровочной мишенью не обнаружен во внешней карусели (*c*4000).	Установите сегмент реагента с калибровочной мишенью во внешнюю карусель (*c*4000).
• Сегмент реагента с калибровочной мишенью установлен неправильно (*c*4000).	Установите правильно сегмент реагента с калибровочной мишенью (*c*4000).
• Окошко сканера штрих-кодов покрыто грязью.	*Очистка окошка сканера штрихкодов*, стр. 10-698.
• Неисправность механизма.	Обратитесь в местную службу технической поддержки для устранения неисправности механизма.

Код ошибки: 2345

Невозможно выполнить калибровку пипеттора (x), низкий уровень воды в водяной бане.
x = название пипеттора

Возможная причина	Действия по устранению
• Неисправность системы деионизированной воды.	1. Включите подачу воды. 2. Промойте линии подачи воды. Выполните процедуру техобслуживания ***по-необходимости*** *2132 Прокачка жидкостных линий*, стр. 9-39.
• Питание системы выключено.	Выполните процедуру ежедневного техобслуживания или процедуру замены водяной бани, чтобы наполнить водяную баню. См. процедуру ***ежедневного*** техобслуживания *6070 Ежедневное техобслуживание*, стр. 9-21или техобслуживания ***по необходимости*** *2134 Замена воды в водяной бане*, стр. 9-39.

Регистрация МИ в Росздравнадзоре
www.nevacert.ru | info@nevacert.ru

Возможная причина	Действия по устранению
• Неисправность механизма: – Модуль установлен неровно – Датчик уровня загрязнен или вышел из строя	Обратитесь в местную службу технической поддержки для устранения неисправности механизма.

Код ошибки: 2346

Невозможно выполнить калибровку пипеттора образца, ошибка датчика уровня жидкости (LLS) в карусели образцов.

Возможная причина	Действия по устранению
• Карусель образцов установлена неправильно.	Установите карусель образцов правильно на установочные штифты.
• Карусель образцов отсутствует.	Установите карусель образцов на место.
• Крышка пипеттора, винт иглы или винт заземляющего провода иглы ослабли.	1. Снимите кожух пипеттора. 2. Затяните винт иглы и заземляющего провода иглы, используя отвертку под прямой шлиц. 3. Установите на место крышку пипеттора и проверьте, чтобы она прилегала плотно со стороны над валом пипеттора.
• Игла образца загрязнена.	Очистите иглу образца. Выполните процедуру ***еженедельного*** техобслуживания *6023 Очистка игл образца/реагента*, стр. 9-24.
• Игла образца повреждена.	Замените иглу образца. См. *Замена иглы образца (c4000)*, стр. 9-117. См. *Замена иглы образца (c8000)*, стр. 9-183. См. *Замена иглы образца (c16000)*, стр. 9-253.
• Качество воды ниже допустимого.	Проверьте чистоту деионизированной воды. Выполните процедуру ***ежедневного*** техобслуживания *6028 Проверка чистоты DI воды*, стр. 9-21.
• Неисправность механизма: – Плата датчика уровня жидкости (пороговое напряжение вне диапазона) – Кабель датчика уровня жидкости – Плата датчика уровня жидкости – Отсоединился разъем платы SMC	Обратитесь в местную службу технической поддержки для устранения неисправности механизма.

Код ошибки: 2347

Невозможно выполнить калибровку пипеттора образца, ошибка датчика уровня жидкости (LLS) в промывочной чашке.

Возможная причина	Действия по устранению
• Крышка пипеттора, винт иглы или винт заземляющего провода иглы ослабли.	1. Снимите кожух пипеттора. 2. Затяните винт иглы и заземляющего провода иглы, используя отвертку под прямой шлиц. 3. Установите на место крышку пипеттора и проверьте, чтобы она прилегала плотно со стороны над валом пипеттора.
• Игла образца загрязнена.	Очистите иглу образца.

Регистрация МИ в Росздравнадзоре
www.nevacert.ru | info@nevacert.ru

Возможная причина	Действия по устранению
	Выполните процедуру ***еженедельного*** техобслуживания *6023 Очистка игл образца/ реагента*, стр. 9-24.
• Игла образца повреждена.	Замените иглу образца. См. *Замена иглы образца (c4000)*, стр. 9-117. См. *Замена иглы образца (c8000)*, стр. 9-183. См. *Замена иглы образца (c16000)*, стр. 9-253.
• Качество воды ниже допустимого.	Проверьте чистоту деионизированной воды. Выполните процедуру ***ежедневного*** техобслуживания *6028 Проверка чистоты DI воды*, стр. 9-21.
• Неисправность механизма: – Плата датчика уровня жидкости (пороговое напряжение вне диапазона) – Кабель датчика уровня жидкости – Плата датчика уровня жидкости – Отсоединился разъем платы SMC	Обратитесь в местную службу технической поддержки для устранения неисправности механизма.

Код ошибки: 2348

Невозможно выполнить калибровку пипеттора образца, ошибка датчика уровня жидкости (LLS) в кювете.

Возможная причина	Действия по устранению
• Крышка пипеттора, винт иглы или винт заземляющего провода иглы ослабли.	1. Снимите кожух пипеттора. 2. Затяните винт иглы и заземляющего провода иглы, используя отвертку под прямой шлиц. 3. Установите на место крышку пипеттора и проверьте, чтобы она прилегала плотно со стороны над валом пипеттора.
• Игла образца загрязнена.	Очистите иглу образца. Выполните процедуру ***еженедельного*** техобслуживания *6023 Очистка игл образца/ реагента*, стр. 9-24.
• Игла образца повреждена.	Замените иглу образца. См. *Замена иглы образца (c4000)*, стр. 9-117. См. *Замена иглы образца (c8000)*, стр. 9-183. См. *Замена иглы образца (c16000)*, стр. 9-253.
• Регулировочный кюветный сегмент установлен неправильно.	Установите регулировочный кюветный сегмент на установочные штифты.
• Качество воды ниже допустимого.	Проверьте чистоту деионизированной воды. Выполните процедуру ***ежедневного*** техобслуживания *6028 Проверка чистоты DI воды*, стр. 9-21.
• Неисправность механизма: – Плата датчика уровня жидкости (пороговое напряжение вне диапазона) – Кабель датчика уровня жидкости – Плата датчика уровня жидкости – Отсоединился разъем платы SMC	Обратитесь в местную службу технической поддержки для устранения неисправности механизма.

Регистрация МИ в Росздравнадзоре
www.nevacert.ru | info@nevacert.ru

Код ошибки: 2349

Невозможно выполнить калибровку пипеттора образца, ошибка датчика уровня жидкости (LLS) в податчике образцов.

Возможная причина	Действия по устранению
• Инструмент калибровки штатива отсутствует.	Установите инструмент калибровки штатива на штатив.
• Инструмент калибровки штатива установлен неправильно.	Установите инструмент калибровки штатива на штатив.
• Физическая помеха блокирует движения пипеттора.	Найдите и устраните все физические помехи.
• Крышка пипеттора, винт иглы или винт заземляющего провода иглы ослабли.	1. Снимите кожух пипеттора. 2. Затяните винт иглы и заземляющего провода иглы, используя отвертку под прямой шлиц. 3. Установите на место крышку пипеттора и проверьте, чтобы она прилегала плотно со стороны над валом пипеттора.
• Игла образца загрязнена.	Очистите иглу образца. Выполните процедуру ***еженедельного*** техобслуживания *6023 Очистка игл образца/реагента*, стр. 9-24.
• Игла образца повреждена.	Замените иглу образца. См. *Замена иглы образца (c4000)*, стр. 9-117. См. *Замена иглы образца (c8000)*, стр. 9-183. См. *Замена иглы образца (c16000)*, стр. 9-253.
• Качество воды ниже допустимого.	Проверьте чистоту деионизированной воды. Выполните процедуру ***ежедневного*** техобслуживания *6028 Проверка чистоты DI воды*, стр. 9-21.
• Неисправность механизма: – Плата датчика уровня жидкости (пороговое напряжение вне диапазона) – Кабель датчика уровня жидкости – Плата датчика уровня жидкости – Отсоединился разъем платы SMC	Обратитесь в местную службу технической поддержки для устранения неисправности механизма.

Код ошибки: 2350

Невозможно выполнить калибровку пипеттора (x), ошибка датчика уровня жидкости (LLS) кюветы.
x = название пипеттора

Возможная причина	Действия по устранению
• Физическая помеха блокирует движения пипеттора.	Найдите и устраните все физические помехи.
• Крышка пипеттора, винт иглы или винт заземляющего провода иглы ослабли.	1. Снимите кожух пипеттора. 2. Затяните винт иглы и заземляющего провода иглы, используя отвертку под прямой шлиц. 3. Установите на место крышку пипеттора и проверьте, чтобы она прилегала плотно со стороны над валом пипеттора.
• Игла реагента загрязнена.	Очистите иглу реагента.

Регистрация МИ в Росздравнадзоре
www.nevacert.ru | info@nevacert.ru

Возможная причина	Действия по устранению
	Выполните процедуру ***еженедельного*** техобслуживания *6023 Очистка игл образца/ реагента*, стр. 9-24.
• Игла реагента повреждена.	Замените иглу реагента. См. *Замена игл реагента (c4000)*, стр. 9-121. См. *Замена игл реагента (c8000)*, стр. 9-186. См. *Замена игл реагента (c16000)*, стр. 9-256.
• Регулировочный кюветный сегмент установлен неправильно.	Установите регулировочный кюветный сегмент на установочные штифты.
• Качество воды ниже допустимого.	Проверьте чистоту деионизированной воды. Выполните процедуру ***ежедневного*** техобслуживания *6028 Проверка чистоты DI воды*, стр. 9-21.
• Неисправность механизма: – Плата датчика уровня жидкости (пороговое напряжение вне диапазона) – Кабель датчика уровня жидкости – Плата датчика уровня жидкости – Отсоединился разъем платы SMC	Обратитесь в местную службу технической поддержки для устранения неисправности механизма.

Код ошибки: 2351

Невозможно выполнить калибровку пипеттора (x), ошибка датчика уровня жидкости (LLS) в промывочной чашке.
x = название пипеттора

Возможная причина	Действия по устранению
• Физическая помеха блокирует движения пипеттора.	Найдите и устраните все физические помехи.
• Крышка пипеттора, винт иглы или винт заземляющего провода иглы ослабли.	1. Снимите кожух пипеттора. 2. Затяните винт иглы и заземляющего провода иглы, используя отвертку под прямой шлиц. 3. Установите на место крышку пипеттора и проверьте, чтобы она прилегала плотно со стороны над валом пипеттора.
• Игла реагента загрязнена.	Очистите иглу реагента. Выполните процедуру ***еженедельного*** техобслуживания *6023 Очистка игл образца/ реагента*, стр. 9-24.
• Игла реагента повреждена.	Замените иглу реагента. См. *Замена игл реагента (c4000)*, стр. 9-121. См. *Замена игл реагента (c8000)*, стр. 9-186. См. *Замена игл реагента (c16000)*, стр. 9-256.
• Качество воды ниже допустимого.	Проверьте чистоту деионизированной воды. Выполните процедуру ***ежедневного*** техобслуживания *6028 Проверка чистоты DI воды*, стр. 9-21.
• Неисправность механизма: – Плата датчика уровня жидкости (пороговое напряжение вне диапазона) – Кабель датчика уровня жидкости	Обратитесь в местную службу технической поддержки для устранения неисправности механизма.

Регистрация МИ в Росздравнадзоре
www.nevacert.ru | info@nevacert.ru

Возможная причина	Действия по устранению
– Плата датчика уровня жидкости – Отсоединился разъем платы SMC	

Код ошибки: 2352

Невозможно выполнить калибровку пипеттора реагента 1, ошибка датчика уровня жидкости (LLS) внешней карусели.

Возможная причина	Действия по устранению
• Сегмент в позиции A устройства подачи реагентов 1 отсутствует или не имеет калибровочной мишени (*c*8000/*c*16000).	Установите сегмент с калибровочной мишенью в позицию A устройства подачи реагентов 1 (*c*8000/*c*16000).
• Сегмент в позиции A устройства подачи реагентов 1 установлен неправильно (*c*8000/*c*16000).	Установите сегмент в позиции A устройства подачи реагентов 1 на установочные штифты (*c*8000/*c*16000).
• Сегмент с калибровочной мишенью отсутствует во внешней карусели устройства подачи реагентов (*c*4000).	Установите сегмент с калибровочной мишенью во внешнюю карусель устройства подачи реагентов (*c*4000).
• Сегмент с калибровочной мишенью установлен неправильно во внешней карусели устройства подачи реагентов (*c*4000).	Установите правильно сегмент с калибровочной мишенью во внешнюю карусель устройства подачи реагентов (*c*4000).
• Физическая помеха блокирует движения пипеттора.	Найдите и устраните все физические помехи.
• Крышка пипеттора, винт иглы или винт заземляющего провода иглы ослабли.	1. Снимите кожух пипеттора. 2. Затяните винт иглы и заземляющего провода иглы, используя отвертку под прямой шлиц. 3. Установите на место крышку пипеттора и проверьте, чтобы она прилегала плотно со стороны над валом пипеттора.
• Игла реагента загрязнена.	Очистите иглу реагента. Выполните процедуру ***еженедельного*** техобслуживания *6023 Очистка игл образца/реагента*, стр. 9-24.
• Игла реагента повреждена.	Замените иглу реагента. См. *Замена игл реагента (c4000)*, стр. 9-121. См. *Замена игл реагента (c8000)*, стр. 9-186. См. *Замена игл реагента (c16000)*, стр. 9-256.
• Качество воды ниже допустимого.	Проверьте чистоту деионизированной воды. Выполните процедуру ***ежедневного*** техобслуживания *6028 Проверка чистоты DI воды*, стр. 9-21.
• Неисправность механизма: – Плата датчика уровня жидкости (пороговое напряжение вне диапазона) – Кабель датчика уровня жидкости – Плата датчика уровня жидкости – Отсоединился разъем платы SMC	Обратитесь в местную службу технической поддержки для устранения неисправности механизма.

Код ошибки: 2353

Невозможно выполнить калибровку пипеттора реагента 1, ошибка датчика уровня жидкости (LLS) внутренней карусели.

Регистрация МИ в Росздравнадзоре
www.nevacert.ru | info@nevacert.ru

Возможная причина	Действия по устранению
• Сегмент в позиции D устройства подачи реагентов 1 отсутствует (*c*8000/*c*16000).	Установите сегмент в позицию D устройства подачи реагентов 1 (*c*8000/*c*16000).
• Сегмент в позиции D устройства подачи реагентов 1 установлен неправильно (*c*8000/*c*16000).	Установите сегмент в позиции D устройства подачи реагентов 1 на установочные штифты (*c*8000/*c*16000).
• Сегмент с калибровочной мишенью отсутствует во внутренней карусели устройства подачи реагентов (*c*4000).	Установите сегмент с калибровочной мишенью во внутреннюю карусель устройства подачи реагентов (*c*4000).
• Сегмент с калибровочной мишенью установлен неправильно во внутренней карусели устройства подачи реагентов (*c*4000).	Установите правильно сегмент с калибровочной мишенью во внутреннюю карусель устройства подачи реагентов (*c*4000).
• Физическая помеха блокирует движения пипеттора.	Найдите и устраните все физические помехи.
• Крышка пипеттора, винт иглы или винт заземляющего провода иглы ослабли.	1. Снимите кожух пипеттора. 2. Затяните винт иглы и заземляющего провода иглы, используя отвертку под прямой шлиц. 3. Установите на место крышку пипеттора и проверьте, чтобы она прилегала плотно со стороны над валом пипеттора.
• Игла реагента загрязнена.	Очистите иглу реагента. Выполните процедуру ***еженедельного*** техобслуживания *6023 Очистка игл образца/реагента*, стр. 9-24.
• Игла реагента повреждена.	Замените иглу реагента. См. *Замена игл реагента (c4000)*, стр. 9-121. См. *Замена игл реагента (c8000)*, стр. 9-186. См. *Замена игл реагента (c16000)*, стр. 9-256.
• Качество воды ниже допустимого.	Проверьте чистоту деионизированной воды. Выполните процедуру ***ежедневного*** техобслуживания *6028 Проверка чистоты DI воды*, стр. 9-21.
• Неисправность механизма: – Плата датчика уровня жидкости (пороговое напряжение вне диапазона) – Кабель датчика уровня жидкости – Плата датчика уровня жидкости – Отсоединился разъем платы SMC	Обратитесь в местную службу технической поддержки для устранения неисправности механизма.

Код ошибки: 2354

Невозможно выполнить калибровку пипеттора (x), ошибка датчика уровня жидкости (LLS) кюветы.
x = название пипеттора

Возможная причина	Действия по устранению
• Физическая помеха блокирует движения пипеттора.	Найдите и устраните все физические помехи.
• Крышка пипеттора, винт иглы или винт заземляющего провода иглы ослабли.	1. Снимите кожух пипеттора. 2. Затяните винт иглы и заземляющего провода иглы, используя отвертку под прямой шлиц.

Регистрация МИ в Росздравнадзоре
www.nevacert.ru | info@nevacert.ru

Возможная причина	Действия по устранению
	3. Установите на место крышку пипеттора и проверьте, чтобы она прилегала плотно со стороны над валом пипеттора.
• Игла реагента загрязнена.	Очистите иглу реагента. Выполните процедуру ***еженедельного*** техобслуживания *6023 Очистка игл образца/ реагента*, стр. 9-24.
• Игла реагента повреждена.	Замените иглу реагента. См. *Замена игл реагента (c4000)*, стр. 9-121. См. *Замена игл реагента (c8000)*, стр. 9-186. См. *Замена игл реагента (c16000)*, стр. 9-256.
• Регулировочный кюветный сегмент установлен неправильно.	Установите регулировочный кюветный сегмент на установочные штифты.
• Качество воды ниже допустимого.	Проверьте чистоту деионизированной воды. Выполните процедуру ***ежедневного*** техобслуживания *6028 Проверка чистоты DI воды*, стр. 9-21.
• Неисправность механизма: – Плата датчика уровня жидкости (пороговое напряжение вне диапазона) – Кабель датчика уровня жидкости – Плата датчика уровня жидкости – Отсоединился разъем платы SMC	Обратитесь в местную службу технической поддержки для устранения неисправности механизма.

Код ошибки: 2355

Невозможно выполнить калибровку пипеттора (x), ошибка датчика уровня жидкости (LLS) в промывочной чашке.
x = название пипеттора

Возможная причина	Действия по устранению
• Физическая помеха блокирует движения пипеттора.	Найдите и устраните все физические помехи.
• Крышка пипеттора, винт иглы или винт заземляющего провода иглы ослабли.	1. Снимите кожух пипеттора. 2. Затяните винт иглы и заземляющего провода иглы, используя отвертку под прямой шлиц. 3. Установите на место крышку пипеттора и проверьте, чтобы она прилегала плотно со стороны над валом пипеттора.
• Игла реагента загрязнена.	Очистите иглу реагента. Выполните процедуру ***еженедельного*** техобслуживания *6023 Очистка игл образца/ реагента*, стр. 9-24.
• Игла реагента повреждена.	Замените иглу реагента. См. *Замена игл реагента (c4000)*, стр. 9-121. См. *Замена игл реагента (c8000)*, стр. 9-186. См. *Замена игл реагента (c16000)*, стр. 9-256.
• Качество воды ниже допустимого.	Проверьте чистоту деионизированной воды. Выполните процедуру ***ежедневного*** техобслуживания *6028 Проверка чистоты DI воды*, стр. 9-21.

Регистрация МИ в Росздравнадзоре
www.nevacert.ru | info@nevacert.ru

Возможная причина	Действия по устранению
• Неисправность механизма: – Плата датчика уровня жидкости (пороговое напряжение вне диапазона) – Кабель датчика уровня жидкости – Плата датчика уровня жидкости – Отсоединился разъем платы SMC	Обратитесь в местную службу технической поддержки для устранения неисправности механизма.

Код ошибки: 2356

Невозможно выполнить калибровку пипеттора реагента 2, на карусели ошибка датчика уровня жидкости (LLS).

Возможная причина	Действия по устранению
• Сегмент в позиции A устройства подачи реагентов 2 отсутствует или не имеет калибровочной мишени (*c*8000/*c*16000).	Установите сегмент с калибровочной мишенью в позицию A устройства подачи реагентов 2 (*c*8000/*c*16000).
• Сегмент в позиции A устройства подачи реагентов 2 установлен неправильно (*c*8000/*c*16000).	Установите сегмент в позиции A устройства подачи реагентов 2 на установочные штифты (*c*8000/*c*16000).
• Сегмент с калибровочной мишенью отсутствует во внешней или внутренней карусели устройства подачи реагентов (*c*4000).	Установите сегмент с калибровочной мишенью во внешнюю или внутреннюю карусель устройства подачи реагентов (*c*4000).
• Сегмент с калибровочной мишенью установлен неправильно во внешней или внутренней карусели устройства подачи реагентов (*c*4000).	Установите правильно сегмент с калибровочной мишенью во внешнюю или внутреннюю карусель устройства подачи реагентов (*c*4000).
• Физическая помеха блокирует движения пипеттора.	Найдите и устраните все физические помехи.
• Крышка пипеттора, винт иглы или винт заземляющего провода иглы ослабли.	1. Снимите кожух пипеттора. 2. Затяните винт иглы и заземляющего провода иглы, используя отвертку под прямой шлиц. 3. Установите на место крышку пипеттора и проверьте, чтобы она прилегала плотно со стороны над валом пипеттора.
• Игла реагента загрязнена.	Очистите иглу реагента. Выполните процедуру ***еженедельного*** техобслуживания *6023 Очистка игл образца/реагента*, стр. 9-24.
• Игла реагента повреждена.	Замените иглу реагента. См. *Замена игл реагента (c4000)*, стр. 9-121. См. *Замена игл реагента (c8000)*, стр. 9-186. См. *Замена игл реагента (c16000)*, стр. 9-256.
• Качество воды ниже допустимого.	Проверьте чистоту деионизированной воды. Выполните процедуру ***ежедневного*** техобслуживания *6028 Проверка чистоты DI воды*, стр. 9-21.
• Неисправность механизма: – Плата датчика уровня жидкости (пороговое напряжение вне диапазона) – Кабель датчика уровня жидкости – Плата датчика уровня жидкости – Отсоединился разъем платы SMC	Обратитесь в местную службу технической поддержки для устранения неисправности механизма.

Регистрация МИ в Росздравнадзоре
www.nevacert.ru | info@nevacert.ru

Код ошибки: 2357

Невозможно выполнить калибровку пипеттора образца, ограничено движение пипеттора над каруселью образцов.

Возможная причина	Действия по устранению
• Физическая помеха блокирует перемещение пипеттора образца.	Удалите все помехи из зоны перемещения пипеттора образца.
• Игла повреждена.	Замените иглу образца. См. *Замена иглы образца (c4000)*, стр. 9-117. См. *Замена иглы образца (c8000)*, стр. 9-183. См. *Замена иглы образца (c16000)*, стр. 9-253.
• Неисправность механизма.	Обратитесь в местную службу технической поддержки для устранения неисправности механизма.

Код ошибки: 2358

Невозможно выполнить калибровку пипеттора образца, ограничено движение пипеттора над промывочной чашкой.

Возможная причина	Действия по устранению
• Физическая помеха блокирует перемещение пипеттора образца.	Удалите все помехи из зоны перемещения пипеттора образца.
• Игла повреждена.	Замените иглу образца. См. *Замена иглы образца (c4000)*, стр. 9-117. См. *Замена иглы образца (c8000)*, стр. 9-183. См. *Замена иглы образца (c16000)*, стр. 9-253.
• Неисправность механизма.	Обратитесь в местную службу технической поддержки для устранения неисправности механизма.

Код ошибки: 2359

Невозможно выполнить калибровку пипеттора образца, ограничено движение пипеттора над кюветой.

Возможная причина	Действия по устранению
• Физическая помеха блокирует перемещение пипеттора образца.	Удалите все помехи из зоны перемещения пипеттора образца.
• Игла повреждена.	Замените иглу образца. См. *Замена иглы образца (c4000)*, стр. 9-117. См. *Замена иглы образца (c8000)*, стр. 9-183. См. *Замена иглы образца (c16000)*, стр. 9-253.
• Неисправность механизма.	Обратитесь в местную службу технической поддержки для устранения неисправности механизма.

Код ошибки: 2360

Невозможно выполнить калибровку пипеттора образца, ограничено движение пипеттора над податчиком образцов.

Возможная причина	Действия по устранению
• Физическая помеха блокирует перемещение пипеттора образца.	Удалите все помехи из зоны перемещения пипеттора образца.

Регистрация МИ в Росздравнадзоре
www.nevacert.ru | info@nevacert.ru

Возможная причина	Действия по устранению
• Игла повреждена.	Замените иглу образца. См. *Замена иглы образца (c4000)*, стр. 9-117. См. *Замена иглы образца (c8000)*, стр. 9-183. См. *Замена иглы образца (c16000)*, стр. 9-253.
• Неисправность механизма.	Обратитесь в местную службу технической поддержки для устранения неисправности механизма.

Код ошибки: 2361

Невозможно выполнить калибровку пипеттора (x), движение пипеттора ограничено над кюветой.
x = название пипеттора

Возможная причина	Действия по устранению
• Физическая помеха блокирует перемещение пипеттора реагента.	Удалите все помехи из зоны перемещения пипеттора реагента.
• Игла повреждена.	Замените иглу реагента. См. *Замена игл реагента (c4000)*, стр. 9-121. См. *Замена игл реагента (c8000)*, стр. 9-186. См. *Замена игл реагента (c16000)*, стр. 9-256.
• Неисправность механизма.	Обратитесь в местную службу технической поддержки для устранения неисправности механизма.

Код ошибки: 2362

Невозможно выполнить калибровку пипеттора (x), движение пипеттора ограничено над промывочной чашкой.
x = название пипеттора

Возможная причина	Действия по устранению
• Физическая помеха блокирует перемещение пипеттора реагента.	Удалите все помехи из зоны перемещения пипеттора реагента.
• Игла повреждена.	Замените иглу реагента. См. *Замена игл реагента (c4000)*, стр. 9-121. См. *Замена игл реагента (c8000)*, стр. 9-186. См. *Замена игл реагента (c16000)*, стр. 9-256.
• Неисправность механизма.	Обратитесь в местную службу технической поддержки для устранения неисправности механизма.

Код ошибки: 2363

Невозможно выполнить калибровку пипеттора реагента 1, ограничено перемещение пипеттора над внешней каруселью.

Возможная причина	Действия по устранению
• Физическая помеха блокирует перемещение пипеттора реагента.	Удалите все помехи из зоны перемещения пипеттора реагента.
• Игла повреждена.	Замените иглу реагента. См. *Замена игл реагента (c4000)*, стр. 9-121. См. *Замена игл реагента (c8000)*, стр. 9-186. См. *Замена игл реагента (c16000)*, стр. 9-256.

Регистрация МИ в Росздравнадзоре
www.nevacert.ru | info@nevacert.ru

Возможная причина	Действия по устранению
• Неисправность механизма.	Обратитесь в местную службу технической поддержки для устранения неисправности механизма.

Код ошибки: 2364

Невозможно выполнить калибровку пипеттора реагента 1, ограничено перемещение пипеттора над внутренней каруселью.

Возможная причина	Действия по устранению
• Физическая помеха блокирует перемещение пипеттора реагента.	Удалите все помехи из зоны перемещения пипеттора реагента.
• Игла повреждена.	Замените иглу реагента. См. *Замена игл реагента (c4000)*, стр. 9-121. См. *Замена игл реагента (c8000)*, стр. 9-186. См. *Замена игл реагента (c16000)*, стр. 9-256.
• Неисправность механизма.	Обратитесь в местную службу технической поддержки для устранения неисправности механизма.

Код ошибки: 2365

Невозможно выполнить калибровку пипеттора (x), движение пипеттора ограничено над кюветой.
x = название пипеттора

Возможная причина	Действия по устранению
• Физическая помеха блокирует перемещение пипеттора реагента.	Удалите все помехи из зоны перемещения пипеттора реагента.
• Игла повреждена.	Замените иглу реагента. См. *Замена игл реагента (c4000)*, стр. 9-121. См. *Замена игл реагента (c8000)*, стр. 9-186. См. *Замена игл реагента (c16000)*, стр. 9-256.
• Неисправность механизма.	Обратитесь в местную службу технической поддержки для устранения неисправности механизма.

Код ошибки: 2366

Невозможно выполнить калибровку пипеттора (x), движение пипеттора ограничено над промывочной чашкой.
x = название пипеттора

Возможная причина	Действия по устранению
• Физическая помеха блокирует перемещение пипеттора реагента.	Удалите все помехи из зоны перемещения пипеттора реагента.
• Игла повреждена.	Замените иглу реагента. См. *Замена игл реагента (c4000)*, стр. 9-121. См. *Замена игл реагента (c8000)*, стр. 9-186. См. *Замена игл реагента (c16000)*, стр. 9-256.
• Неисправность механизма.	Обратитесь в местную службу технической поддержки для устранения неисправности механизма.

Регистрация МИ в Росздравнадзоре
www.nevacert.ru | info@nevacert.ru

Код ошибки: 2367

Невозможно выполнить калибровку пипеттора 2, ограничено перемещение пипеттора над каруселью.

Возможная причина	Действия по устранению
• Физическая помеха блокирует перемещение пипеттора реагента.	Удалите все помехи из зоны перемещения пипеттора реагента.
• Игла повреждена.	Замените иглу реагента. См. *Замена игл реагента (c4000)*, стр. 9-121. См. *Замена игл реагента (c8000)*, стр. 9-186. См. *Замена игл реагента (c16000)*, стр. 9-256.
• Неисправность механизма.	Обратитесь в местную службу технической поддержки для устранения неисправности механизма.

Код ошибки: 2368

Невозможно выполнить калибровку пипеттора образцов, не обнаружена калибровочная мишень податчика образцов.

Возможная причина	Действия по устранению
• Инструмент калибровки штатива отсутствует.	Установите инструмент калибровки штатива на штатив.
• Инструмент калибровки штатива установлен неправильно.	Установите инструмент калибровки штатива на штатив.
• Физическая помеха блокирует движения пипеттора.	Найдите и устраните все физические помехи.
• Крышка пипеттора, винт иглы или винт заземляющего провода иглы ослабли.	1. Снимите кожух пипеттора. 2. Затяните винт иглы и заземляющего провода иглы, используя отвертку под прямой шлиц. 3. Установите на место крышку пипеттора и проверьте, чтобы она прилегала плотно со стороны над валом пипеттора.
• Игла образца загрязнена.	Очистите иглу образца. Выполните процедуру ***еженедельного*** техобслуживания *6023 Очистка игл образца/ реагента*, стр. 9-24.
• Игла образца повреждена.	Замените иглу образца. См. *Замена иглы образца (c4000)*, стр. 9-117. См. *Замена иглы образца (c8000)*, стр. 9-183. См. *Замена иглы образца (c16000)*, стр. 9-253.
• Неисправность механизма.	Обратитесь в местную службу технической поддержки для устранения неисправности механизма.

Код ошибки: 2369

Невозможно выполнить калибровку пипеттора (x), пипеттор неправильно расположен по отношению к мишени кюветы.
x = название пипеттора

Регистрация МИ в Росздравнадзоре
www.nevacert.ru | info@nevacert.ru

Возможная причина	Действия по устранению
• Крышка пипеттора, винт иглы или винт заземляющего провода иглы ослабли.	1. Снимите кожух пипеттора. 2. Затяните винт иглы и заземляющего провода иглы, используя отвертку под прямой шлиц. 3. Установите на место крышку пипеттора и проверьте, чтобы она прилегала плотно со стороны над валом пипеттора.
• Игла реагента загрязнена.	Очистите иглу реагента. Выполните процедуру ***еженедельного*** техобслуживания *6023 Очистка игл образца/реагента*, стр. 9-24.
• Игла реагента повреждена.	Замените иглу реагента. См. *Замена игл реагента (c4000)*, стр. 9-121. См. *Замена игл реагента (c8000)*, стр. 9-186. См. *Замена игл реагента (c16000)*, стр. 9-256.
• Регулировочный кюветный сегмент установлен неправильно.	Установите регулировочный кюветный сегмент на установочные штифты.
• Неисправность механизма: – Пипеттор реагента 2 необходимо отрегулировать вручную.	Обратитесь в местную службу технической поддержки для устранения неисправности механизма.

Код ошибки: 2370

Невозможно выполнить калибровку пипеттора реагента 2, ошибка движения в исходное положение внешней карусели реагентов 2.

Возможная причина	Действия по устранению
• Физическая помеха блокирует вращение внешней карусели реагентов 2.	Удалите все помехи из зоны перемещения карусели.
• Неисправность механизма.	Обратитесь в местную службу технической поддержки для устранения неисправности механизма.

Код ошибки: 2371

Невозможно выполнить калибровку пипеттора реагента 2, ошибка движения в исходное положение внутренней карусели реагентов 2.

Возможная причина	Действия по устранению
• Физическая помеха блокирует вращение внутренней карусели реагентов 2.	Удалите все помехи из зоны перемещения карусели.
• Неисправность механизма.	Обратитесь в местную службу технической поддержки для устранения неисправности механизма.

Код ошибки: 2372

Невозможно выполнить калибровку пипеттора реагента 2, ошибка при вращении внешней карусели реагентов 2.

Возможная причина	Действия по устранению
• Физическая помеха блокирует вращение внешней карусели реагентов 2.	Удалите все помехи из зоны перемещения карусели.

Регистрация МИ в Росздравнадзоре
www.nevacert.ru | info@nevacert.ru

Возможная причина	Действия по устранению
• Неисправность механизма.	Обратитесь в местную службу технической поддержки для устранения неисправности механизма.

Код ошибки: 2373

Невозможно выполнить калибровку пипеттора реагента 2, ошибка при вращении внутренней карусели реагентов 2.

Возможная причина	Действия по устранению
• Физическая помеха блокирует вращение внутренней карусели реагентов 2.	Удалите все помехи из зоны перемещения карусели.
• Неисправность механизма.	Обратитесь в местную службу технической поддержки для устранения неисправности механизма.

Код ошибки: 2374

Невозможно выполнить калибровку пипеттора реагента 2, ошибка вращения внутренней карусели реагентов 2.

Возможная причина	Действия по устранению
• Физическая помеха блокирует вращение внутренней карусели реагентов 2.	Удалите все помехи из зоны перемещения карусели.
• Неисправность механизма.	Обратитесь в местную службу технической поддержки для устранения неисправности механизма.

Код ошибки: 2375

Невозможно выполнить калибровку пипеттора реагента 2, ошибка вращения внешней карусели реагентов 2.

Возможная причина	Действия по устранению
• Физическая помеха блокирует вращение внешней карусели реагентов 2.	Удалите все помехи из зоны перемещения карусели.
• Неисправность механизма.	Обратитесь в местную службу технической поддержки для устранения неисправности механизма.

Код ошибки: 2376

Невозможно выполнить калибровку пипеттора реагента 2, превышена вертикальная граница калибровочной мишени внешней карусели.

Возможная причина	Действия по устранению
• Сегмент в позиции A устройства подачи реагентов 2 отсутствует или не имеет калибровочной мишени (*c*16000).	Установите сегмент с калибровочной мишенью в позицию A устройства подачи реагентов 2 (*c*16000).
• Сегмент в позиции A устройства подачи реагентов 2 установлен неправильно (*c*16000).	Установите сегмент в позиции A устройства подачи реагентов 2 на установочные штифты (*c*16000).
• Сегмент с калибровочной мишенью отсутствует во внешней карусели устройства подачи реагентов (*c*4000).	Установите сегмент с калибровочной мишенью во внешнюю карусель устройства подачи реагентов (*c*4000).
• Сегмент с калибровочной мишенью установлен неправильно во внешней карусели устройства подачи реагентов (*c*4000).	Установите правильно сегмент с калибровочной мишенью во внешнюю карусель устройства подачи реагентов (*c*4000).

Регистрация МИ в Росздравнадзоре
www.nevacert.ru | info@nevacert.ru

Возможная причина	Действия по устранению
• Физическая помеха блокирует движения пипеттора.	Удалите все помехи из зоны перемещения пипеттора.
• Крышка пипеттора, винт иглы или винт заземляющего провода иглы ослабли.	1. Снимите кожух пипеттора. 2. Затяните винт иглы и заземляющего провода иглы, используя отвертку под прямой шлиц. 3. Установите на место крышку пипеттора и проверьте, чтобы она прилегала плотно со стороны над валом пипеттора.
• Игла реагента загрязнена.	Очистите иглу реагента. Выполните процедуру ***еженедельного*** техобслуживания *6023 Очистка игл образца/реагента*, стр. 9-24.
• Игла реагента повреждена.	Замените иглу реагента. См. *Замена игл реагента (c4000)*, стр. 9-121. См. *Замена игл реагента (c16000)*, стр. 9-256.
• Неисправность механизма.	Обратитесь в местную службу технической поддержки для устранения неисправности механизма.

Код ошибки: 2377

Невозможно выполнить калибровку пипеттора реагента 2, превышена вертикальная граница калибровочной мишени внутренней карусели.

Возможная причина	Действия по устранению
• Сегмент в позиции D устройства подачи реагентов 2 отсутствует (/c16000).	Установите сегмент с калибровочной мишенью в позицию D устройства подачи реагентов 2 (*c*16000).
• Сегмент в позиции D устройства подачи реагентов 2 установлен неправильно (*c*16000).	Установите сегмент в позиции D устройства подачи реагентов 2 на установочные штифты (*c*16000).
• Сегмент с калибровочной мишенью отсутствует во внутренней карусели устройства подачи реагентов (*c*4000).	Установите сегмент с калибровочной мишенью во внутреннюю карусель устройства подачи реагентов (*c*4000).
• Сегмент с калибровочной мишенью установлен неправильно во внутренней карусели устройства подачи реагентов (*c*4000).	Установите правильно сегмент с калибровочной мишенью во внутреннюю карусель устройства подачи реагентов (*c*4000).
• Физическая помеха блокирует движения пипеттора.	Удалите все помехи из зоны перемещения пипеттора.
• Крышка пипеттора, винт иглы или винт заземляющего провода иглы ослабли.	1. Снимите кожух пипеттора. 2. Затяните винт иглы и заземляющего провода иглы, используя отвертку под прямой шлиц. 3. Установите на место крышку пипеттора и проверьте, чтобы она прилегала плотно со стороны над валом пипеттора.
• Игла реагента загрязнена.	Очистите иглу реагента. Выполните процедуру ***еженедельного*** техобслуживания *6023 Очистка игл образца/реагента*, стр. 9-24.
• Игла реагента повреждена.	Замените иглу реагента. См. *Замена игл реагента (c4000)*, стр. 9-121. См. *Замена игл реагента (c16000)*, стр. 9-256.

Регистрация МИ в Росздравнадзоре
www.nevacert.ru | info@nevacert.ru

Возможная причина	Действия по устранению
• Неисправность механизма.	Обратитесь в местную службу технической поддержки для устранения неисправности механизма.

Код ошибки: 2378

Невозможно выполнить калибровку пипеттора реагента 2, не обнаружена калибровочная мишень внешней карусели.

Возможная причина	Действия по устранению
• Сегмент в позиции A устройства подачи реагентов 2 отсутствует или не имеет калибровочной мишени (*c*16000).	Установите сегмент с калибровочной мишенью в позицию A устройства подачи реагентов 2 (*c*16000).
• Сегмент в позиции A устройства подачи реагентов 2 установлен неправильно (*c*16000).	Установите сегмент в позиции A устройства подачи реагентов 2 на установочные штифты (*c*16000).
• Сегмент с калибровочной мишенью отсутствует во внешней карусели устройства подачи реагентов (*c*4000).	Установите сегмент с калибровочной мишенью во внешнюю карусель устройства подачи реагентов (*c*4000).
• Сегмент с калибровочной мишенью установлен неправильно во внешней карусели устройства подачи реагентов (*c*4000).	Установите правильно сегмент с калибровочной мишенью во внешнюю карусель устройства подачи реагентов (*c*4000).
• Физическая помеха блокирует движения пипеттора.	Удалите все помехи из зоны перемещения пипеттора.
• Крышка пипеттора, винт иглы или винт заземляющего провода иглы ослабли.	1. Снимите кожух пипеттора. 2. Затяните винт иглы и заземляющего провода иглы, используя отвертку под прямой шлиц. 3. Установите на место крышку пипеттора и проверьте, чтобы она прилегала плотно со стороны над валом пипеттора.
• Игла реагента загрязнена.	Очистите иглу реагента. Выполните процедуру ***еженедельного*** техобслуживания *6023 Очистка игл образца/реагента*, стр. 9-24.
• Игла реагента повреждена.	Замените иглу реагента. См. *Замена игл реагента (c4000)*, стр. 9-121. См. *Замена игл реагента (c16000)*, стр. 9-256.
• Неисправность механизма.	Обратитесь в местную службу технической поддержки для устранения неисправности механизма.

Код ошибки: 2379

Невозможно выполнить калибровку пипеттора реагента 2, на внутренней карусели не обнаружена калибровочная мишень.

Возможная причина	Действия по устранению
• Сегмент в позиции D устройства подачи реагентов 2 отсутствует (/c16000).	Установите сегмент с калибровочной мишенью в позицию D устройства подачи реагентов 2 (*c*16000).
• Сегмент в позиции D устройства подачи реагентов 2 установлен неправильно (*c*16000).	Установите сегмент в позиции D устройства подачи реагентов 2 на установочные штифты (*c*16000).
• Сегмент с калибровочной мишенью отсутствует во внутренней карусели устройства подачи реагентов (*c*4000).	Установите сегмент с калибровочной мишенью во внутреннюю карусель устройства подачи реагентов (*c*4000).

Регистрация МИ в Росздравнадзоре
www.nevacert.ru | info@nevacert.ru

Возможная причина	Действия по устранению
• Сегмент с калибровочной мишенью установлен неправильно во внутренней карусели устройства подачи реагентов (*c*4000).	Установите правильно сегмент с калибровочной мишенью во внутреннюю карусель устройства подачи реагентов (*c*4000).
• Физическая помеха блокирует движения пипеттора.	Удалите все помехи из зоны перемещения пипеттора.
• Крышка пипеттора, винт иглы или винт заземляющего провода иглы ослабли.	1. Снимите кожух пипеттора. 2. Затяните винт иглы и заземляющего провода иглы, используя отвертку под прямой шлиц. 3. Установите на место крышку пипеттора и проверьте, чтобы она прилегала плотно со стороны над валом пипеттора.
• Игла реагента загрязнена.	Очистите иглу реагента. Выполните процедуру ***еженедельного*** техобслуживания *6023 Очистка игл образца/реагента*, стр. 9-24.
• Игла реагента повреждена.	Замените иглу реагента. См. *Замена игл реагента (c4000)*, стр. 9-121. См. *Замена игл реагента (c16000)*, стр. 9-256.
• Неисправность механизма.	Обратитесь в местную службу технической поддержки для устранения неисправности механизма.

Код ошибки: 2380

Невозможно выполнить калибровку пипеттора реагента 2, на внешней карусели не обнаружена калибровочная мишень.

Возможная причина	Действия по устранению
• Сегмент реагентов на 15 позиций обнаружен в позиции A устройства подачи реагентов 2 (*c*8000/*c*16000).	Установите сегмент с калибровочной мишенью в позицию A устройства подачи реагентов 2 (*c*8000/*c*16000).
• Сегмент в позиции A устройства подачи реагентов 2 установлен неправильно (*c*8000/*c*16000).	Установите сегмент в позиции A устройства подачи реагентов 2 на установочные штифты (*c*8000/*c*16000).
• Сегмент реагента с калибровочной мишенью не обнаружен во внешней карусели (*c*4000).	Установите сегмент реагента с калибровочной мишенью во внешнюю карусель (*c*4000).
• Сегмент реагента с калибровочной мишенью установлен неправильно (*c*4000).	Установите правильно сегмент реагента с калибровочной мишенью (*c*4000).
• Окошко сканера штрих-кодов покрыто грязью.	*Очистка окошка сканера штрихкодов*, стр. 10-698.
• Неисправность механизма.	Обратитесь в местную службу технической поддержки для устранения неисправности механизма.

Код ошибки: 2381

Невозможно выполнить калибровку пипеттора реагента 2, ошибка датчика уровня жидкости на внешней карусели (LLS).

Возможная причина	Действия по устранению
• Сегмент в позиции A устройства подачи реагентов 2 отсутствует или не имеет калибровочной мишени (*c*16000).	Установите сегмент с калибровочной мишенью в позицию A устройства подачи реагентов 2 (*c*16000).

Регистрация МИ в Росздравнадзоре
www.nevacert.ru | info@nevacert.ru

Возможная причина	Действия по устранению
• Сегмент в позиции A устройства подачи реагентов 2 установлен неправильно (*c*16000).	Установите сегмент в позиции A устройства подачи реагентов 2 на установочные штифты (*c*16000).
• Сегмент с калибровочной мишенью отсутствует во внешней карусели устройства подачи реагентов (*c*4000).	Установите сегмент с калибровочной мишенью во внешнюю карусель устройства подачи реагентов (*c*4000).
• Сегмент с калибровочной мишенью установлен неправильно во внешней карусели устройства подачи реагентов (*c*4000).	Установите правильно сегмент с калибровочной мишенью во внешнюю карусель устройства подачи реагентов (*c*4000).
• Физическая помеха блокирует движения пипеттора.	Удалите все помехи из зоны перемещения пипеттора.
• Крышка пипеттора, винт иглы или винт заземляющего провода иглы ослабли.	1. Снимите кожух пипеттора. 2. Затяните винт иглы и заземляющего провода иглы, используя отвертку под прямой шлиц. 3. Установите на место крышку пипеттора и проверьте, чтобы она прилегала плотно со стороны над валом пипеттора.
• Игла реагента загрязнена.	Очистите иглу реагента. Выполните процедуру ***еженедельного*** техобслуживания *6023 Очистка игл образца/реагента*, стр. 9-24.
• Игла реагента повреждена.	Замените иглу реагента. См. *Замена игл реагента (c4000)*, стр. 9-121. См. *Замена игл реагента (c16000)*, стр. 9-256.
• Качество воды ниже допустимого.	Проверьте чистоту деионизированной воды. Выполните процедуру ***ежедневного*** техобслуживания *6028 Проверка чистоты DI воды*, стр. 9-21.
• Неисправность механизма. – Плата датчика уровня жидкости (пороговое напряжение вне диапазона) – Кабель датчика уровня жидкости – Плата датчика уровня жидкости – Отсоединился разъем платы SMC	Обратитесь в местную службу технической поддержки для устранения неисправности механизма.

Код ошибки: 2382

Невозможно выполнить калибровку пипеттора реагента 2, ошибка датчика уровня жидкости на внутренней карусели (LLS).

Возможная причина	Действия по устранению
• Сегмент в позиции D устройства подачи реагентов 2 отсутствует (/c16000).	Установите сегмент с калибровочной мишенью в позицию D устройства подачи реагентов 2 (*c*16000).
• Сегмент в позиции D устройства подачи реагентов 2 установлен неправильно (*c*16000).	Установите сегмент в позиции D устройства подачи реагентов 2 на установочные штифты (*c*16000).
• Сегмент с калибровочной мишенью отсутствует во внутренней карусели устройства подачи реагентов (*c*4000).	Установите сегмент с калибровочной мишенью во внутреннюю карусель устройства подачи реагентов (*c*4000).
• Сегмент с калибровочной мишенью установлен неправильно во внутренней карусели устройства подачи реагентов (*c*4000).	Установите правильно сегмент с калибровочной мишенью во внутреннюю карусель устройства подачи реагентов (*c*4000).

Регистрация МИ в Росздравнадзоре
www.nevacert.ru | info@nevacert.ru

Возможная причина	Действия по устранению
• Физическая помеха блокирует движения пипеттора.	Удалите все помехи из зоны перемещения пипеттора.
• Крышка пипеттора, винт иглы или винт заземляющего провода иглы ослабли.	1. Снимите кожух пипеттора. 2. Затяните винт иглы и заземляющего провода иглы, используя отвертку под прямой шлиц. 3. Установите на место крышку пипеттора и проверьте, чтобы она прилегала плотно со стороны над валом пипеттора.
• Игла реагента загрязнена.	Очистите иглу реагента. Выполните процедуру ***еженедельного*** техобслуживания *6023 Очистка игл образца/реагента*, стр. 9-24.
• Игла реагента повреждена.	Замените иглу реагента. См. *Замена игл реагента (c4000)*, стр. 9-121. См. *Замена игл реагента (c16000)*, стр. 9-256.
• Качество воды ниже допустимого.	Проверьте чистоту деионизированной воды. Выполните процедуру ***ежедневного*** техобслуживания *6028 Проверка чистоты DI воды*, стр. 9-21.
• Неисправность механизма. – Плата датчика уровня жидкости (пороговое напряжение вне диапазона) – Кабель датчика уровня жидкости – Плата датчика уровня жидкости – Отсоединился разъем платы SMC	Обратитесь в местную службу технической поддержки для устранения неисправности механизма.

Код ошибки: 2383

Невозможно выполнить калибровку пипеттора реагента 2, ограничено перемещение пипеттора над внешней каруселью.

Возможная причина	Действия по устранению
• Физическая помеха блокирует перемещение пипеттора реагента.	Удалите все помехи из зоны перемещения пипеттора реагента.
• Игла реагента повреждена.	Замените иглу реагента. См. *Замена игл реагента (c16000)*, стр. 9-256.
• Неисправность механизма.	Обратитесь в местную службу технической поддержки для устранения неисправности механизма.

Код ошибки: 2384

Невозможно выполнить калибровку пипеттора реагента 2, ограничено перемещение пипеттора над внутренней каруселью.

Возможная причина	Действия по устранению
• Физическая помеха блокирует перемещение пипеттора реагента.	Удалите все помехи из зоны перемещения пипеттора реагента.
• Игла реагента повреждена.	Замените иглу реагента. См. *Замена игл реагента (c4000)*, стр. 9-121. См. *Замена игл реагента (c16000)*, стр. 9-256.

Регистрация МИ в Росздравнадзоре
www.nevacert.ru | info@nevacert.ru

Возможная причина	Действия по устранению
• Неисправность механизма.	Обратитесь в местную службу технической поддержки для устранения неисправности механизма.

Коды ошибок датчика уровня (3000-3999)

Категория кодов ошибок датчика уровня включает коды ошибок от 3000 до -3999.

Если действия по устранению ошибок, указанные под кодом рассматриваемой ошибки, не помогают решить проблему, обратитесь к местному представителю или см. информацию для своей страны на www.abbottdiagnostics.com.

ПРИМЕЧАНИЕ: Действия по устранению ошибок, подразумевающие опасные работы, см. *Опасности*, стр. 8-1, включая меры предосторожности, которые необходимо предпринять для минимизации воздействия и предотвращения травмирования персонала или повреждения системы. Опасные работы включают, в том числе:

- Замену системных игл
- Работу с реагентами, калибраторами, контролями и образцами
- Удаление физических помех
- Замену лампы
- Удаление отходов системы

Код ошибки: 3000

Невозможно выполнить тест, для (x) в (y) не обнаружена жидкость.
x = название пипеттора
y = положение

Возможная причина	Действия по устранению
Для пипетирования образца:	
• Отсутствует чашечка для образца или пробирка.	Проверьте наличие чашечки для образца или пробирки.
• Объем образца в чашечке для образцов или пробирке недостаточен.	Поместите достаточный объем образца в чашку или пробирку. См. *Требования к объему образца*, стр. 5-246.
• Зажим иглы пипеттора ослаб.	Затяните от руки зажим иглы пипеттора.
• Кабель Z датчика уровня жидкости плохо подсоединен.	Подтяните винт, удерживающий кабель в зажиме иглы, затем выполните соответствующую процедуру диагностики ***проточной/промывочной системы*** : • Для *i*2000/*i*2000SR: – *3600 LLS Test (Проверка LLS)*, стр. 10-659, для пипеттора образца – *3610 Sample Handler LLS Test (Проверка податчика образцов LLS)*, стр. 10-660, для пипеттора STAT • Для *i*1000SR:

Регистрация МИ в Росздравнадзоре
www.nevacert.ru | info@nevacert.ru

Возможная причина	Действия по устранению
	– *3630 LLS Test (Проверка LLS)*, стр. 10-675, для пипеттора
• Игла установлена неровно.	Выполните соответствующую процедуру техобслуживания ***по необходимости*** . • Для *i*2000/*i*2000SR: – *1111 Калибровка пипеттора образца*, стр. 9-75 – *1117 Калибровка пипеттора STAT (аналитический модуль i2000SR)*, стр. 9-77 • Для *i*1000SR: – *1110 Калибровка пипеттора*, стр. 9-90
• Игла повреждена.	Выполните соответствующую процедуру замены: • Для *i*2000/*i*2000SR: – *Замена иглы пипеттора образца, реагента или STAT (i2000/i2000SR)*, стр. 9-322 • Для *i*1000SR: – *Замена иглы пипеттора (i1000SR)*, стр. 9-356
• Неисправность механизма: – Датчик уровня жидкости и кабель Z – Плата антенны или кабели отсоединились или вышли из строя – Плата датчика уровня жидкости в верхнем блоке печатных плат плохо подсоединена или вышла из строя: в слоте 10 (*i*2000/*i*2000SR) в слоте 4 (STAT) (*i*2000SR) в слоте 2 (*i*1000SR) – Плата индексатора в верхнем блоке печатных плат плохо подсоединена или вышла из строя: в слоте 11 (*i*2000/*i*2000SR) в слотах 7 и 9 (STAT) (*i*2000SR) в слоте 3 (*i*1000SR)	Обратитесь в местную службу технической поддержки для устранения неисправности механизма.
Для пипетирования реагента:	
• Флакон с реагентом пуст.	Замените пустые реагенты.
• Флакон с водой для техобслуживания иглы WZ во время процедуры был заполнен деионизированной водой вместо водопроводной воды или физиологического раствора.	Повторите соответствующую процедуру ***ежедневного*** техобслуживания или техобслуживания ***по необходимости*** , убедившись, что флакон с водой для техобслуживания иглы WZ заполнен на 1/2 - 3/4 водопроводной водой или физиологическим раствором: **ПРИМЕЧАНИЕ:** Для данных процедур нельзя использовать деионизированную воду: • Для *i*2000/*i*2000SR: – *6043 Очистка игл ПЗ - обеззараж.раствор*, стр. 9-81 • Для *i*1000SR: – *6440 Ежедневное техобслуживание*, стр. 9-88

Регистрация МИ в Росздравнадзоре
www.nevacert.ru | info@nevacert.ru

Возможная причина	Действия по устранению
• Флакон с водой для техобслуживания иглы WZ во время процедуры был переполнен водопроводной водой или физиологическим раствором.	Повторите соответствующую процедуру ***ежедневного*** техобслуживания или техобслуживания ***по необходимости*** , убедившись, что флакон с водой для техобслуживания иглы WZ заполнен на 1/2 - 3/4 водопроводной водой или физиологическим раствором: • Для *i*2000/*i*2000SR: – *6043 Очистка игл ПЗ - обеззараж.раствор*, стр. 9-81 • Для *i*1000SR: – *6440 Ежедневное техобслуживание*, стр. 9-88
• Флакон для чистки во время процедуры техобслуживания был переполнен раствором натрия гипохлорита.	Повторите соответствующую процедуру ***ежедневного*** техобслуживания или техобслуживания ***по необходимости*** , убедившись, что флакон с водой для техобслуживания иглы WZ заполнен на 1/2 - 3/4 водопроводной водой или физиологическим раствором: • Для *i*2000/*i*2000SR: – *6041 Ежедневное техобслуживание*, стр. 9-73 – *6043 Очистка игл ПЗ - обеззараж.раствор*, стр. 9-81 • Для *i*1000SR: – *6445 Очистка иглы пипеттора/ПЗ*, стр. 9-89
• Флакон с водой для техобслуживания иглы WZ во время процедуры не был загружен или был загружен в неправильное положение.	Повторите соответствующую процедуру ***ежедневного*** техобслуживания или техобслуживания ***по необходимости*** , убедившись, что флакон с водой для техобслуживания иглы WZ заполнен на 1/2 - 3/4 водопроводной водой или физиологическим раствором: • Для *i*2000/*i*2000SR: – *6043 Очистка игл ПЗ - обеззараж.раствор*, стр. 9-81 • Для *i*1000SR: – *6440 Ежедневное техобслуживание*, стр. 9-88
• Флакон для чистки во время процедуры техобслуживания не был загружен или был загружен в неправильное положение.	Повторите соответствующую процедуру ***ежедневного*** техобслуживания или техобслуживания ***по необходимости*** , убедившись, что флакон с водой для техобслуживания иглы WZ заполнен на 1/2 - 3/4 водопроводной водой или физиологическим раствором: • Для *i*2000/*i*2000SR: – *6041 Ежедневное техобслуживание*, стр. 9-73 – *6043 Очистка игл ПЗ - обеззараж.раствор*, стр. 9-81 • Для *i*1000SR: – *6445 Очистка иглы пипеттора/ПЗ*, стр. 9-89
• Зажим иглы пипеттора ослаб.	Затяните от руки зажим иглы пипеттора.

Регистрация МИ в Росздравнадзоре
www.nevacert.ru | info@nevacert.ru

Возможная причина	Действия по устранению
• Кабель Z датчика уровня жидкости плохо подсоединен.	Подтяните винт, удерживающий кабель в зажиме иглы, затем выполните соответствующую процедуру диагностики ***проточной/промывочной системы*** : • Для *i*2000/*i*2000SR: – *3600 LLS Test (Проверка LLS)*, стр. 10-659, для пипеттора реагента • Для *i*1000SR: – *3630 LLS Test (Проверка LLS)*, стр. 10-675, для пипеттора
• Игла установлена неровно.	Выполните соответствующую процедуру техобслуживания ***по необходимости*** . • Для *i*2000/*i*2000SR: – *1112 Калибровка пипеттора R1*, стр. 9-76 – *1113 Калибровка пипеттора R2*, стр. 9-77 • Для *i*1000SR: – *1110 Калибровка пипеттора*, стр. 9-90
• Игла повреждена.	Выполните соответствующую процедуру замены: • Для *i*2000/*i*2000SR: – Замените иглу пипеттора R1 или R2. См. *Замена иглы пипеттора образца, реагента или STAT (i2000/i2000SR)*, стр. 9-322. • Для *i*1000SR: – *Замена иглы пипеттора (i1000SR)*, стр. 9-356
• Неисправность механизма: – Датчик уровня жидкости и кабель Z – Плата антенны или кабели отсоединились или вышли из строя – Плата датчика уровня жидкости в верхнем блоке печатных плат плохо подсоединена или вышла из строя: в слоте 8 (R1) (*i*2000/*i*2000SR) в слоте 6 (R2) (*i*2000/*i*2000SR) в слоте 2 (*i*1000SR) – Плата индексатора в верхнем блоке печатных плат плохо подсоединена или вышла из строя: в слоте 9 (R1) (*i*2000/*i*2000SR) в слоте 7 (R2) (*i*2000/*i*2000SR) в слоте 3 (*i*1000SR)	Обратитесь в местную службу технической поддержки для устранения неисправности механизма.

Код ошибки: 3001

Невозмож.выполнить исследование, не найдена жидкость для пипеттора образца в карусели образца или позиции (x) промывающего раствора иглы образца.
x = номер позиции

Возможная причина	Действия по устранению
• Отсутствует чашечка для образца или пробирка.	Проверьте наличие чашечки для образца или пробирки.
• Объем образца в чашечке для образцов или пробирке недостаточен.	Поместите достаточный объем образца в чашку или пробирку. См. *Требования к объему образца*, стр. 5-246.

Регистрация МИ в Росздравнадзоре
www.nevacert.ru | info@nevacert.ru

Возможная причина	Действия по устранению
• Пузырьки или пена на поверхности жидкости.	Удалите все пузырьки или пену с поверхности образца с помощью чистой одноразовой пипетки или аппликатора.
• Игла образца загрязнена.	Очистите иглу образца. Выполните процедуру ***еженедельного*** техобслуживания *6023 Очистка игл образца/ реагента*, стр. 9-24.
• Крышка пипеттора, винт иглы или винт заземляющего провода иглы ослабли.	1. Снимите кожух пипеттора. 2. Затяните винт иглы и заземляющего провода иглы, используя отвертку под прямой шлиц. 3. Установите на место крышку пипеттора и проверьте, чтобы она прилегала плотно со стороны над валом пипеттора.
• Игла образца установлена неровно.	Выполните калибровку пипеттора образца. См. процедуру техобслуживания ***по необходимости*** *1120 Калибровка пипеттора образца*, стр. 9-35.
• Игла образца повреждена или использовалась в течение более чем одного года.	Замените иглу образца. См. *Замена иглы образца (c4000)*, стр. 9-117. См. *Замена иглы образца (c8000)*, стр. 9-183. См. *Замена иглы образца (c16000)*, стр. 9-253.
• Качество воды ниже допустимого.	Проверьте чистоту деионизированной воды. Выполните процедуру ***ежедневного*** техобслуживания *6028 Проверка чистоты DI воды*, стр. 9-21.
• Неисправность механизма: – Плата датчика уровня жидкости (пороговое напряжение вне диапазона) – Кабель датчика уровня жидкости – Плата датчика уровня жидкости – Плата SMC плохо подсоединена или вышла из строя	Обратитесь в местную службу технической поддержки для устранения неисправности механизма.

Код ошибки: 3002

Невозможно выполнить тест, для пипеттора (x) в позиции (y) не обнаружена жидкость.
x = название пипеттора
y = сегмент и положение карусели реагентов

Возможная причина	Действия по устранению
• Отсутствует картридж реагента или картридж пуст.	Загрузите реагенты или замените пустые реагенты.
• Картридж реагента установлен неправильно.	Проверьте, чтобы ничто на дне карусели не мешало установке картриджа реагента. Для реагентов в 20 мл (флаконах) картриджах с адаптером, проверьте, чтобы флакон был плотно прижат ко дну карусели.
• Пузырьки или пена на поверхности реагента.	Удалите пузырьки или пену с поверхности реагента в каждом флаконе с помощью чистого аппликатора.
• Игла реагента загрязнена.	Очистите иглу реагента.

Регистрация МИ в Росздравнадзоре
www.nevacert.ru | info@nevacert.ru

Возможная причина	Действия по устранению
	Выполните процедуру ***еженедельного*** техобслуживания *6023 Очистка игл образца/ реагента*, стр. 9-24.
• Крышка пипеттора, винт иглы или винт заземляющего провода иглы ослабли.	1. Снимите кожух пипеттора. 2. Затяните винт иглы и заземляющего провода иглы, используя отвертку под прямой шлиц. 3. Установите на место крышку пипеттора и проверьте, чтобы она прилегала плотно со стороны над валом пипеттора.
• Игла реагента установлена неровно.	Выполните калибровку пипеттора. См. процедуру техобслуживания ***по необходимости*** *1121 Калибровка пипеттора R1*, стр. 9-36.
• Игла реагента повреждена.	Замените иглу реагента. См. *Замена игл реагента (c4000)*, стр. 9-121. См. *Замена игл реагента (c8000)*, стр. 9-186. См. *Замена игл реагента (c16000)*, стр. 9-256.
• Качество воды ниже допустимого.	Проверьте чистоту деионизированной воды. Выполните процедуру ***ежедневного*** техобслуживания *6028 Проверка чистоты DI воды*, стр. 9-21.
• Неисправность механизма: – Пороговое напряжение платы датчика уровня жидкости вне диапазона – Поврежден кабель датчика уровня жидкости – Повреждена плата датчика уровня жидкости – Отсоединился разъем платы SMC	Обратитесь в местную службу технической поддержки для устранения неисправности механизма.

Код ошибки: 3003

Невозможно выполнить тест, для пипеттора (x) в позиции (y) не обнаружена жидкость.
x = название пипеттора
y = сегмент и положение карусели реагентов

Возможная причина	Действия по устранению
• Отсутствует картридж реагента или картридж пуст.	Загрузите реагенты или замените пустые реагенты.
• Картридж реагента установлен неправильно.	Проверьте, чтобы ничто на дне карусели не мешало установке картриджа реагента. Для реагентов в 20 мл (флаконах) картриджах с адаптером, проверьте, чтобы флакон был плотно прижат ко дну карусели.
• Пузырьки или пена на поверхности реагента.	Удалите пузырьки или пену с поверхности реагента в каждом флаконе с помощью чистого аппликатора.
• Игла реагента загрязнена.	Очистите иглу реагента. Выполните процедуру ***еженедельного*** техобслуживания *6023 Очистка игл образца/ реагента*, стр. 9-24.
• Крышка пипеттора, винт иглы или винт заземляющего провода иглы ослабли.	1. Снимите кожух пипеттора.

Регистрация МИ в Росздравнадзоре
www.nevacert.ru | info@nevacert.ru

Возможная причина	Действия по устранению
	2. Затяните винт иглы и заземляющего провода иглы, используя отвертку под прямой шлиц. 3. Установите на место крышку пипеттора и проверьте, чтобы она прилегала плотно со стороны над валом пипеттора.
• Игла реагента установлена неровно.	Выполните калибровку пипеттора. См. процедуру техобслуживания ***по необходимости*** *1122 Калибровка пипеттора R2*, стр. 9-37.
• Игла реагента повреждена.	Замените иглу реагента. См. *Замена игл реагента (c4000)*, стр. 9-121. См. *Замена игл реагента (c8000)*, стр. 9-186. См. *Замена игл реагента (c16000)*, стр. 9-256.
• Качество воды ниже допустимого.	Проверьте чистоту деионизированной воды. Выполните процедуру ***ежедневного*** техобслуживания *6028 Проверка чистоты DI воды*, стр. 9-21.
• Неисправность механизма: – Пороговое напряжение платы датчика уровня жидкости вне диапазона – Поврежден кабель датчика уровня жидкости – Повреждена плата датчика уровня жидкости – Отсоединился разъем платы SMC	Обратитесь в местную службу технической поддержки для устранения неисправности механизма.

Код ошибки: 3004

Невозможно выполнить исследование, не найдена жидкость для пипеттора образца в штативе образца.

Возможная причина	Действия по устранению
• Отсутствует чашечка для образца или пробирка.	Проверьте наличие чашечки для образца или пробирки.
• Объем образца в чашечке для образцов или пробирке недостаточен.	Поместите достаточный объем образца в чашку или пробирку. См. *Требования к объему образца*, стр. 5-246.
• Пузырьки или пена на поверхности жидкости.	Удалите все пузырьки или пену с поверхности образца с помощью чистой одноразовой пипетки или аппликатора.
• Игла образца загрязнена.	Очистите иглу образца. Выполните процедуру ***еженедельного*** техобслуживания *6023 Очистка игл образца/ реагента*, стр. 9-24.
• Крышка пипеттора, винт иглы или винт заземляющего провода иглы ослабли.	1. Снимите кожух пипеттора. 2. Затяните винт иглы и заземляющего провода иглы, используя отвертку под прямой шлиц. 3. Установите на место крышку пипеттора и проверьте, чтобы она прилегала плотно со стороны над валом пипеттора.
• Игла образца установлена неровно.	Выполните калибровку пипеттора образца.

Регистрация МИ в Росздравнадзоре
www.nevacert.ru | info@nevacert.ru

Возможная причина	Действия по устранению
	См. процедуру техобслуживания ***по необходимости*** *1120 Калибровка пипеттора образца*, стр. 9-35.
• Игла образца повреждена или использовалась в течение более чем одного года.	Замените иглу образца. См. *Замена иглы образца (c4000)*, стр. 9-117. См. *Замена иглы образца (c8000)*, стр. 9-183. См. *Замена иглы образца (c16000)*, стр. 9-253.
• Качество воды ниже допустимого.	Проверьте чистоту деионизированной воды. Выполните процедуру ***ежедневного*** техобслуживания *6028 Проверка чистоты DI воды*, стр. 9-21.
• Неисправность механизма: – Пороговое напряжение платы датчика уровня жидкости вне диапазона – Поврежден кабель датчика уровня жидкости – Повреждена плата датчика уровня жидкости – Отсоединился разъем платы SMC	Обратитесь в местную службу технической поддержки для устранения неисправности механизма.

Код ошибки: 3005

Невозможно выполнить исследование, не обнаружена жидкость для пипеттора реагента 1.

Возможная причина	Действия по устранению
• Отсутствует картридж реагента или картридж пуст.	Загрузите реагенты или замените пустые реагенты.
• Картридж реагента установлен неправильно.	Проверьте, чтобы ничто на дне карусели не мешало установке картриджа реагента. Для реагентов в 20 мл (флаконах) картриджах с адаптером проверьте, чтобы флакон был плотно прижат ко дну карусели.
• Пузырьки или пена на поверхности реагента.	Удалите пузырьки или пену с поверхности реагента в каждом флаконе с помощью чистого аппликатора.
• Игла реагента загрязнена.	Очистите иглу реагента. Выполните процедуру ***еженедельного*** техобслуживания *6023 Очистка игл образца/реагента*, стр. 9-24.
• Крышка пипеттора, винт иглы или винт заземляющего провода иглы ослабли.	1. Снимите кожух пипеттора. 2. Затяните винт иглы и заземляющего провода иглы, используя отвертку под прямой шлиц. 3. Установите на место крышку пипеттора и проверьте, чтобы она прилегала плотно со стороны над валом пипеттора.
• Игла реагента установлена неровно.	Выполните калибровку пипеттора. См. процедуру техобслуживания ***по необходимости*** *1121 Калибровка пипеттора R1*, стр. 9-36.
• Игла реагента повреждена.	Замените иглу реагента. См. *Замена игл реагента (c4000)*, стр. 9-121. См. *Замена игл реагента (c8000)*, стр. 9-186. См. *Замена игл реагента (c16000)*, стр. 9-256.
• Качество воды ниже допустимого.	Проверьте чистоту деионизированной воды.

Регистрация МИ в Росздравнадзоре
www.nevacert.ru | info@nevacert.ru

Возможная причина	Действия по устранению
	Выполните процедуру ***ежедневного*** техобслуживания *6028 Проверка чистоты DI воды*, стр. 9-21.
• Неисправность механизма: – Пороговое напряжение платы датчика уровня жидкости вне диапазона – Поврежден кабель датчика уровня жидкости – Повреждена плата датчика уровня жидкости – Отсоединился разъем платы SMC	Обратитесь в местную службу технической поддержки для устранения неисправности механизма.

Код ошибки: 3006

Невозможно выполнить исследование, не обнаружена жидкость для пипеттора реагента 2.

Возможная причина	Действия по устранению
• Отсутствует картридж реагента или картридж пуст.	Загрузите реагенты или замените пустые реагенты.
• Картридж реагента установлен неправильно.	Проверьте, чтобы ничто на дне карусели не мешало установке картриджа реагента. Для реагентов в 20 мл (флаконах) картриджах с адаптером, проверьте, чтобы флакон был плотно прижат ко дну карусели.
• Пузырьки или пена на поверхности реагента.	Удалите пузырьки или пену с поверхности реагента в каждом флаконе с помощью чистого аппликатора.
• Игла реагента загрязнена.	Очистите иглу реагента. Выполните процедуру ***еженедельного*** техобслуживания *6023 Очистка игл образца/реагента*, стр. 9-24.
• Крышка пипеттора, винт иглы или винт заземляющего провода иглы ослабли.	1. Снимите кожух пипеттора. 2. Затяните винт иглы и заземляющего провода иглы, используя отвертку под прямой шлиц. 3. Установите на место крышку пипеттора и проверьте, чтобы она прилегала плотно со стороны над валом пипеттора.
• Игла реагента установлена неровно.	Выполните калибровку пипеттора. См. процедуру техобслуживания ***по необходимости*** *1122 Калибровка пипеттора R2*, стр. 9-37.
• Игла реагента повреждена.	Замените иглу реагента. См. *Замена игл реагента (c4000)*, стр. 9-121. См. *Замена игл реагента (c8000)*, стр. 9-186. См. *Замена игл реагента (c16000)*, стр. 9-256.
• Качество воды ниже допустимого.	Проверьте чистоту деионизированной воды. Выполните процедуру ***ежедневного*** техобслуживания *6028 Проверка чистоты DI воды*, стр. 9-21.
• Неисправность механизма: – Пороговое напряжение платы датчика уровня жидкости вне диапазона – Поврежден кабель датчика уровня жидкости	Обратитесь в местную службу технической поддержки для устранения неисправности механизма.

Регистрация МИ в Росздравнадзоре
www.nevacert.ru | info@nevacert.ru

Возможная причина	Действия по устранению
– Повреждена плата датчика уровня жидкости – Отсоединился разъем платы SMC	

Код ошибки: 3050

Невозможно выполнить тест, слишком низкий уровень жидкости для (x) в (y).
x = название пипеттора
y = положение

Возможная причина	Действия по устранению
Для пипетирования образца:	
• Отсутствует чашечка для образца или пробирка.	Проверьте наличие чашечки для образца или пробирки.
• Объем образца в чашечке для образцов или пробирке недостаточен.	Поместите достаточный объем образца в чашку или пробирку. См. *Требования к объему образца*, стр. 5-246.
• Зажим иглы пипеттора ослаб.	Затяните от руки зажим иглы пипеттора.
• Кабель Z датчика уровня жидкости плохо подсоединен.	Подтяните винт, удерживающий кабель в зажиме иглы, затем выполните соответствующую процедуру диагностики ***проточной/промывочной системы*** : • Для *i*2000/*i*2000SR: – *3600 LLS Test (Проверка LLS)*, стр. 10-659, для пипеттора образца – *3610 Sample Handler LLS Test (Проверка податчика образцов LLS)*, стр. 10-660, для пипеттора STAT. • Для *i*1000SR: – *3630 LLS Test (Проверка LLS)*, стр. 10-675, для пипеттора
• Игла установлена неровно.	Выполните соответствующую процедуру техобслуживания ***по необходимости*** . • Для *i*2000/*i*2000SR: – *1111 Калибровка пипеттора образца*, стр. 9-75 – *1117 Калибровка пипеттора STAT (аналитический модуль i2000SR)*, стр. 9-77 • Для *i*1000SR – *1110 Калибровка пипеттора*, стр. 9-90
• Игла повреждена.	Выполните соответствующую процедуру замены: • Для *i*2000/*i*2000SR: – *Замена иглы пипеттора образца, реагента или STAT (i2000/i2000SR)*, стр. 9-322 • Для *i*1000SR – *Замена иглы пипеттора (i1000SR)*, стр. 9-356
• Неисправность механизма: – Датчик уровня жидкости и кабель Z – Плата антенны или кабели отсоединились или вышли из строя. – Плата датчика уровня жидкости в верхнем блоке печатных плат плохо подсоединена или вышла из строя:	Обратитесь в местную службу технической поддержки для устранения неисправности механизма.

Регистрация МИ в Росздравнадзоре
www.nevacert.ru | info@nevacert.ru

Возможная причина	Действия по устранению
в слоте 10 (*i*2000/*i*2000SR) в слоте 4 (STAT) (*i*2000SR) в слоте 2 (*i*1000SR) – Плата индексатора в верхнем блоке печатных плат плохо подсоединена или вышла из строя: в слоте 11 (*i*2000/*i*2000SR) в слотах 7 и 9 (STAT) (*i*2000SR) в слоте 3 (*i*1000SR)	
Для пипетирования реагента:	
• Флакон с реагентом пуст.	Замените пустые реагенты.
• Зажим иглы пипеттора ослаб.	Затяните от руки зажим иглы пипеттора.
• Кабель Z датчика уровня жидкости плохо подсоединен.	Подтяните винт, удерживающий кабель в зажиме иглы, затем выполните соответствующую процедуру диагностики ***проточной/промывочной системы*** : • Для *i*2000/*i*2000SR: – *3600 LLS Test (Проверка LLS)*, стр. 10-659, для пипеттора реагента • Для *i*1000SR: – *3630 LLS Test (Проверка LLS)*, стр. 10-675, для пипеттора
• Игла установлена неровно.	Выполните соответствующую процедуру техобслуживания ***по необходимости*** . • Для *i*2000/*i*2000SR: – *1112 Калибровка пипеттора R1*, стр. 9-76 – *1113 Калибровка пипеттора R2*, стр. 9-77 • Для *i*1000SR: – *1110 Калибровка пипеттора*, стр. 9-90
• Игла повреждена.	Выполните соответствующую процедуру замены: • Для *i*2000/*i*2000SR: – Замените иглу пипеттора R1 или R2. См. *Замена иглы пипеттора образца, реагента или STAT (i2000/i2000SR)*, стр. 9-322. • Для *i*1000SR: – *Замена иглы пипеттора (i1000SR)*, стр. 9-356
• Неисправность механизма: – Датчик уровня жидкости и кабель Z – Плата антенны или кабели отсоединились или вышли из строя – Плата датчика уровня жидкости в верхнем блоке печатных плат плохо подсоединена или вышла из строя: в слоте 8 (R1) (*i*2000/*i*2000SR) в слоте 6 (R2) (*i*2000/*i*2000SR) в слоте 2 (*i*1000SR) – Плата индексатора в верхнем блоке печатных плат плохо подсоединена или вышла из строя: в слоте 9 (R1) (*i*2000/*i*2000SR) в слоте 7 (R2) (*i*2000/*i*2000SR)	Обратитесь в местную службу технической поддержки для устранения неисправности механизма.

Регистрация МИ в Росздравнадзоре
www.nevacert.ru | info@nevacert.ru

Возможная причина	Действия по устранению
в слоте 3 (*i*1000SR)	

Код ошибки: 3051

Невозможно выполнить тест, слишком высокий уровень жидкости для (x) в (y).
x = название пипеттора
y = положение

Возможная причина	Действия по устранению
Для пипетирования образца:	
• Слишком много образца в чашечке или пробирке.	Загрузите чашечку или пробирку с точным количеством образца. См. *Требования к объему образца*, стр. 5-246.
• Игла загрязнена.	Протрите внешнюю поверхность иглы образца безворсовой тканью, смоченной деионизированной водой.
• Зажим иглы пипеттора ослаб.	Затяните от руки зажим иглы пипеттора.
• Игла установлена неровно.	Выполните соответствующую процедуру техобслуживания ***по необходимости*** . • Для *i*2000/*i*2000SR: – *1111 Калибровка пипеттора образца*, стр. 9-75 – *1117 Калибровка пипеттора STAT (аналитический модуль i2000SR)*, стр. 9-77 • Для *i*1000SR: – *1110 Калибровка пипеттора*, стр. 9-90
• Неисправность механизма: – Кабели монитора давления пипеттора отсоединились или вышли из строя – Плата монитора давления пипеттора – Монитор давления пипеттора – Плата датчика уровня жидкости в верхнем блоке печатных плат плохо подсоединена или вышла из строя: в слоте 10 (*i*2000/*i*2000SR) в слоте 4 (STAT) (*i*2000SR) в слоте 2 (*i*1000SR) – Плата индексатора в верхнем блоке печатных плат плохо подсоединена или вышла из строя: в слоте 11 (*i*2000/*i*2000SR) в слотах 7 и 9 (STAT) (*i*2000SR) в слоте 3 (*i*1000SR)	Обратитесь в местную службу технической поддержки для устранения неисправности механизма.
Для пипетирования реагента:	
• Жидкость на мембране флакона с реагентом.	1. Проверьте, чтобы флакон с реагентом не был переполнен. 2. Установите новую мембрану на все флаконы с реагентом.
• Игла загрязнена.	Протрите внешнюю поверхность иглы безворсовой тканью, смоченной деионизированной водой.
• Зажим иглы пипеттора ослаб.	Затяните от руки зажим иглы пипеттора.

Регистрация МИ в Росздравнадзоре
www.nevacert.ru | info@nevacert.ru

Возможная причина	Действия по устранению
• Игла установлена неровно.	Выполните соответствующую процедуру техобслуживания ***по необходимости*** . • Для *i*2000/*i*2000SR: – *1112 Калибровка пипеттора R1*, стр. 9-76 – *1113 Калибровка пипеттора R2*, стр. 9-77 • Для *i*1000SR: – *1110 Калибровка пипеттора*, стр. 9-90
• Неисправность механизма: – Кабели монитора давления отсоединились – Плата монитора давления пипеттора – Плата датчика уровня жидкости в верхнем блоке печатных плат плохо подсоединена или вышла из строя: в слоте 8 (R1) (*i*2000/*i*2000SR) в слоте 6 (R2) (*i*2000/*i*2000SR) в слоте 2 (*i*1000SR) – Плата индексатора в верхнем блоке печатных плат плохо подсоединена или вышла из строя: в слоте 9 (R1) (*i*2000/*i*2000SR) в слоте 7 (R2) (*i*2000/*i*2000SR) в слоте 3 (*i*1000SR)	Обратитесь в местную службу технической поддержки для устранения неисправности механизма.

Код ошибки: 3052

Невозможно выполнить исследование, слишком мало жидкости для пипеттора образца в (x) позиция (y).
x = раствор промывки образца (*c*4000)
x = карусель образцов (*c*8000/*c*16000)
y = номер позиции

Возможная причина	Действия по устранению
• Отсутствует чашечка для образца или пробирка.	Проверьте наличие чашечки для образца или пробирки.
• Объем образца в чашечке для образцов или пробирке недостаточен.	Поместите достаточный объем образца в чашку или пробирку. См. *Требования к объему образца*, стр. 5-246.
• Игла образца загрязнена.	Очистите иглу образца. Выполните процедуру ***еженедельного*** техобслуживания *6023 Очистка игл образца/реагента*, стр. 9-24.
• Крышка пипеттора, винт иглы или винт заземляющего провода иглы ослабли.	1. Снимите кожух пипеттора. 2. Затяните винт иглы и заземляющего провода иглы, используя отвертку под прямой шлиц. 3. Установите на место крышку пипеттора и проверьте, чтобы она прилегала плотно со стороны над валом пипеттора.
• Игла образца установлена неровно.	Выполните калибровку пипеттора образца. См. процедуру техобслуживания ***по необходимости*** *1120 Калибровка пипеттора образца*, стр. 9-35.

Регистрация МИ в Росздравнадзоре
www.nevacert.ru | info@nevacert.ru

Возможная причина	Действия по устранению
• Игла образца повреждена или использовалась в течение более чем одного года.	Замените иглу образца. См. *Замена иглы образца (c4000)*, стр. 9-117. См. *Замена иглы образца (c8000)*, стр. 9-183. См. *Замена иглы образца (c16000)*, стр. 9-253.
• Качество воды ниже допустимого.	Проверьте чистоту деионизированной воды. Выполните процедуру ***ежедневного*** техобслуживания *6028 Проверка чистоты DI воды*, стр. 9-21.
• Неисправность механизма: – Пороговое напряжение платы датчика уровня жидкости вне диапазона – Поврежден кабель датчика уровня жидкости – Повреждена плата датчика уровня жидкости – Отсоединился разъем платы SMC	Обратитесь в местную службу технической поддержки для устранения неисправности механизма.

Код ошибки: 3053

Невозможно выполнить исследование, слишком мало жидкости для пипеттора (x) в позиции (y).
x = название пипеттора
y = сегмент и положение карусели реагентов

Возможная причина	Действия по устранению
• Отсутствует картридж реагента или картридж пуст.	Загрузите реагенты или замените пустые реагенты.
• Картридж реагента установлен неправильно.	Проверьте, чтобы ничто на дне карусели не мешало установке картриджа реагента. Для реагентов в 20 мл (флаконах) картриджах с адаптером, проверьте, чтобы флакон был плотно прижат ко дну карусели.
• Игла реагента загрязнена.	Очистите иглу реагента. Выполните процедуру ***еженедельного*** техобслуживания *6023 Очистка игл образца/реагента*, стр. 9-24.
• Крышка пипеттора, винт иглы или винт заземляющего провода иглы ослабли.	1. Снимите кожух пипеттора. 2. Затяните винт иглы и заземляющего провода иглы, используя отвертку под прямой шлиц. 3. Установите на место крышку пипеттора и проверьте, чтобы она прилегала плотно со стороны над валом пипеттора.
• Игла реагента установлена неровно.	Выполните калибровку пипеттора. См. процедуру техобслуживания ***по необходимости*** *1121 Калибровка пипеттора R1*, стр. 9-36.
• Игла реагента повреждена.	Замените иглу реагента. См. *Замена игл реагента (c4000)*, стр. 9-121. См. *Замена игл реагента (c8000)*, стр. 9-186. См. *Замена игл реагента (c16000)*, стр. 9-256.
• Качество воды ниже допустимого.	Проверьте чистоту деионизированной воды.

Регистрация МИ в Росздравнадзоре
www.nevacert.ru | info@nevacert.ru

Возможная причина	Действия по устранению
	Выполните процедуру ***ежедневного*** техобслуживания *6028 Проверка чистоты DI воды*, стр. 9-21.
• Неисправность механизма: – Пороговое напряжение платы датчика уровня жидкости вне диапазона – Поврежден кабель датчика уровня жидкости – Повреждена плата датчика уровня жидкости – Отсоединился разъем платы SMC	Обратитесь в местную службу технической поддержки для устранения неисправности механизма.

Код ошибки: 3054

Невозможно выполнить исследование, слишком мало жидкости для пипеттора (x) в позиции (y).
x = название пипеттора
y = сегмент и положение карусели реагентов

Возможная причина	Действия по устранению
• Отсутствует картридж реагента или картридж пуст.	Загрузите реагенты или замените пустые реагенты.
• Картридж реагента установлен неправильно.	Проверьте, чтобы ничто на дне карусели не мешало установке картриджа реагента. Для реагентов в 20 мл (флаконах) картриджах с адаптером, проверьте, чтобы флакон был плотно прижат ко дну карусели.
• Игла реагента загрязнена.	Очистите иглу реагента. Выполните процедуру ***еженедельного*** техобслуживания *6023 Очистка игл образца/реагента*, стр. 9-24.
• Крышка пипеттора, винт иглы или винт заземляющего провода иглы ослабли.	1. Снимите кожух пипеттора. 2. Затяните винт иглы и заземляющего провода иглы, используя отвертку под прямой шлиц. 3. Установите на место крышку пипеттора и проверьте, чтобы она прилегала плотно со стороны над валом пипеттора.
• Игла реагента установлена неровно.	Выполните калибровку пипеттора. См. процедуру техобслуживания ***по необходимости*** *1122 Калибровка пипеттора R2*, стр. 9-37.
• Игла реагента повреждена.	Замените иглу реагента. См. *Замена игл реагента (c4000)*, стр. 9-121. См. *Замена игл реагента (c8000)*, стр. 9-186. См. *Замена игл реагента (c16000)*, стр. 9-256.
• Качество воды ниже допустимого.	Проверьте чистоту деионизированной воды. Выполните процедуру ***ежедневного*** техобслуживания *6028 Проверка чистоты DI воды*, стр. 9-21.
• Неисправность механизма: – Пороговое напряжение платы датчика уровня жидкости вне диапазона – Поврежден кабель датчика уровня жидкости	Обратитесь в местную службу технической поддержки для устранения неисправности механизма.

Регистрация МИ в Росздравнадзоре
www.nevacert.ru | info@nevacert.ru

Возможная причина	Действия по устранению
– Повреждена плата датчика уровня жидкости – Отсоединился разъем платы SMC	

Код ошибки: 3055

Невозможно выпол. исследование, слишком много жидкости для пипеттора в карусели образцов или позиции (x) р-ра промывки иглы образца.
x = номер позиции

Возможная причина	Действия по устранению
• Слишком много образца в чашечке или пробирке.	Загрузите чашечку или пробирку с точным количеством образца. См. *Требования к объему образца*, стр. 5-246.
• Пузырьки или пена на поверхности жидкости.	Удалите все пузырьки или пену с поверхности образца с помощью чистой одноразовой пипетки или аппликатора.
• Игла образца загрязнена.	Очистите иглу образца. Выполните процедуру ***еженедельного*** техобслуживания *6023 Очистка игл образца/ реагента*, стр. 9-24.
• Крышка пипеттора, винт иглы или винт заземляющего провода иглы ослабли.	1. Снимите кожух пипеттора. 2. Затяните винт иглы и заземляющего провода иглы, используя отвертку под прямой шлиц. 3. Установите на место крышку пипеттора и проверьте, чтобы она прилегала плотно со стороны над валом пипеттора.
• Игла образца установлена неровно.	Выполните калибровку пипеттора образца. См. процедуру техобслуживания ***по необходимости*** *1120 Калибровка пипеттора образца*, стр. 9-35.
• Игла образца повреждена или использовалась в течение более чем одного года.	Замените иглу образца. См. *Замена иглы образца (c4000)*, стр. 9-117. См. *Замена иглы образца (c8000)*, стр. 9-183. См. *Замена иглы образца (c16000)*, стр. 9-253.
• Качество воды ниже допустимого.	Проверьте чистоту деионизированной воды. Выполните процедуру ***ежедневного*** техобслуживания *6028 Проверка чистоты DI воды*, стр. 9-21.
• Неисправность механизма: – Пороговое напряжение платы датчика уровня жидкости вне диапазона – Поврежден кабель датчика уровня жидкости – Повреждена плата датчика уровня жидкости – Отсоединился разъем платы SMC	Обратитесь в местную службу технической поддержки для устранения неисправности механизма.

Код ошибки: 3056

Невозможно выполнить исследование, слишком много жидкости для пипеттора (x) в позиции (y).
x = название пипеттора
y = сегмент и положение карусели реагентов

Регистрация МИ в Росздравнадзоре
www.nevacert.ru | info@nevacert.ru

Возможная причина	Действия по устранению
• Картридж реагента установлен неправильно.	Проверьте, чтобы ничто на дне карусели не мешало установке картриджа реагента. Для реагентов в 20 мл (флаконах) картриджах с адаптером, проверьте, чтобы флакон был плотно прижат ко дну карусели.
• Игла реагента загрязнена.	Очистите иглу реагента. Выполните процедуру ***еженедельного*** техобслуживания *6023 Очистка игл образца/реагента*, стр. 9-24.
• Крышка пипеттора, винт иглы или винт заземляющего провода иглы ослабли.	1. Снимите кожух пипеттора. 2. Затяните винт иглы и заземляющего провода иглы, используя отвертку под прямой шлиц. 3. Установите на место крышку пипеттора и проверьте, чтобы она прилегала плотно со стороны над валом пипеттора.
• Игла реагента установлена неровно.	Выполните калибровку пипеттора. См. процедуру техобслуживания ***по необходимости*** *1121 Калибровка пипеттора R1*, стр. 9-36.
• Игла реагента повреждена.	Замените иглу реагента. См. *Замена игл реагента (c4000)*, стр. 9-121. См. *Замена игл реагента (c8000)*, стр. 9-186. См. *Замена игл реагента (c16000)*, стр. 9-256.
• Качество воды ниже допустимого.	Проверьте чистоту деионизированной воды. Выполните процедуру ***ежедневного*** техобслуживания *6028 Проверка чистоты DI воды*, стр. 9-21.
• Неисправность механизма: – Пороговое напряжение платы датчика уровня жидкости вне диапазона – Поврежден кабель датчика уровня жидкости – Повреждена плата датчика уровня жидкости – Отсоединился разъем платы SMC	Обратитесь в местную службу технической поддержки для устранения неисправности механизма.

Код ошибки: 3057

Невозможно выполнить исследование, слишком много жидкости для пипеттора (x) в позиции (y).
x = название пипеттора
y = сегмент и положение карусели реагентов

Возможная причина	Действия по устранению
• Картридж реагента установлен неправильно.	Проверьте, чтобы ничто на дне карусели не мешало установке картриджа реагента. Для реагентов в 20 мл (флаконах) картриджах с адаптером, проверьте, чтобы флакон был плотно прижат ко дну карусели.
• Крышка пипеттора, винт иглы или винт заземляющего провода иглы ослабли.	1. Снимите кожух пипеттора. 2. Затяните винт иглы и заземляющего провода иглы, используя отвертку под прямой шлиц.

Регистрация МИ в Росздравнадзоре
www.nevacert.ru | info@nevacert.ru

Возможная причина	Действия по устранению
	3. Установите на место крышку пипеттора и проверьте, чтобы она прилегала плотно со стороны над валом пипеттора.
• Игла реагента установлена неровно.	Выполните калибровку пипеттора. См. процедуру техобслуживания ***по необходимости*** *1122 Калибровка пипеттора R2*, стр. 9-37.
• Игла реагента повреждена.	Замените иглу реагента. См. *Замена игл реагента (c4000)*, стр. 9-121. См. *Замена игл реагента (c8000)*, стр. 9-186. См. *Замена игл реагента (c16000)*, стр. 9-256.
• Качество воды ниже допустимого.	Проверьте чистоту деионизированной воды. Выполните процедуру ***ежедневного*** техобслуживания *6028 Проверка чистоты DI воды*, стр. 9-21.
• Неисправность механизма: – Пороговое напряжение платы датчика уровня жидкости вне диапазона – Поврежден кабель датчика уровня жидкости – Повреждена плата датчика уровня жидкости – Отсоединился разъем платы SMC	Обратитесь в местную службу технической поддержки для устранения неисправности механизма.

Код ошибки: 3058

Невозможно выполнить исследование, слишком мало жидкости для пипеттора образца в штативе образца.

Возможная причина	Действия по устранению
• Отсутствует чашечка для образца или пробирка.	Проверьте наличие чашечки для образца или пробирки.
• Объем образца в чашечке для образцов или пробирке недостаточен.	Поместите достаточный объем образца в чашку или пробирку. См. *Требования к объему образца*, стр. 5-246.
• Игла образца загрязнена.	Очистите иглу образца. Выполните процедуру ***еженедельного*** техобслуживания *6023 Очистка игл образца/ реагента*, стр. 9-24.
• Крышка пипеттора, винт иглы или винт заземляющего провода иглы ослабли.	1. Снимите кожух пипеттора. 2. Затяните винт иглы и заземляющего провода иглы, используя отвертку под прямой шлиц. 3. Установите на место крышку пипеттора и проверьте, чтобы она прилегала плотно со стороны над валом пипеттора.
• Игла образца установлена неровно.	Выполните калибровку пипеттора образца. См. процедуру техобслуживания ***по необходимости*** *1120 Калибровка пипеттора образца*, стр. 9-35.
• Игла образца повреждена или использовалась в течение более чем одного года.	Замените иглу образца. См. *Замена иглы образца (c4000)*, стр. 9-117. См. *Замена иглы образца (c8000)*, стр. 9-183. См. *Замена иглы образца (c16000)*, стр. 9-253.

Регистрация МИ в Росздравнадзоре
www.nevacert.ru | info@nevacert.ru

Возможная причина	Действия по устранению
• Качество воды ниже допустимого.	Проверьте чистоту деионизированной воды. Выполните процедуру ***ежедневного*** техобслуживания *6028 Проверка чистоты DI воды*, стр. 9-21.
• Неисправность механизма: – Пороговое напряжение платы датчика уровня жидкости вне диапазона – Поврежден кабель датчика уровня жидкости – Повреждена плата датчика уровня жидкости – Отсоединился разъем платы SMC	Обратитесь в местную службу технической поддержки для устранения неисправности механизма.

Код ошибки: 3059

Невозможно выполнить исследование, слишком много жидкости для пипеттора образца в штативе образцов.

Возможная причина	Действия по устранению
• Слишком много образца в чашечке или пробирке.	Загрузите чашечку или пробирку с точным количеством образца. См. *Требования к объему образца*, стр. 5-246.
• Пузырьки или пена на поверхности жидкости.	Удалите все пузырьки или пену с поверхности образца с помощью чистой одноразовой пипетки или аппликатора.
• Игла образца загрязнена.	Очистите иглу образца. Выполните процедуру ***еженедельного*** техобслуживания *6023 Очистка игл образца/реагента*, стр. 9-24.
• Крышка пипеттора, винт иглы или винт заземляющего провода иглы ослабли.	1. Снимите кожух пипеттора. 2. Затяните винт иглы и заземляющего провода иглы, используя отвертку под прямой шлиц. 3. Установите на место крышку пипеттора и проверьте, чтобы она прилегала плотно со стороны над валом пипеттора.
• Игла образца установлена неровно.	Выполните калибровку пипеттора образца. См. процедуру техобслуживания ***по необходимости*** *1120 Калибровка пипеттора образца*, стр. 9-35.
• Игла образца повреждена или использовалась в течение более чем одного года.	Замените иглу образца. См. *Замена иглы образца (c4000)*, стр. 9-117. См. *Замена иглы образца (c8000)*, стр. 9-183. См. *Замена иглы образца (c16000)*, стр. 9-253.
• Качество воды ниже допустимого.	Проверьте чистоту деионизированной воды. Выполните процедуру ***ежедневного*** техобслуживания *6028 Проверка чистоты DI воды*, стр. 9-21.
• Неисправность механизма: – Пороговое напряжение платы датчика уровня жидкости вне диапазона – Поврежден кабель датчика уровня жидкости	Обратитесь в местную службу технической поддержки для устранения неисправности механизма.

Регистрация МИ в Росздравнадзоре
www.nevacert.ru | info@nevacert.ru

Возможная причина	Действия по устранению
– Повреждена плата датчика уровня жидкости – Отсоединился разъем платы SMC	

Код ошибки: 3060

Невозможно выпол. исследование, слишком много жидкости для пипеттора реагента 1.

Возможная причина	Действия по устранению
• Пузырьки или пена на поверхности реагента.	Удалите пузырьки или пену с поверхности реагента в каждом флаконе с помощью чистого аппликатора.
• Игла реагента загрязнена.	Очистите иглу реагента. Выполните процедуру ***еженедельного*** техобслуживания *6023 Очистка игл образца/ реагента*, стр. 9-24.
• Крышка пипеттора, винт иглы или винт заземляющего провода иглы ослабли.	1. Снимите кожух пипеттора. 2. Затяните винт иглы и заземляющего провода иглы, используя отвертку под прямой шлиц. 3. Установите на место крышку пипеттора и проверьте, чтобы она прилегала плотно со стороны над валом пипеттора.
• Игла реагента установлена неровно.	Выполните калибровку пипеттора. См. процедуру техобслуживания ***по необходимости*** *1121 Калибровка пипеттора R1*, стр. 9-36.
• Игла реагента повреждена.	Замените иглу реагента. См. *Замена игл реагента (c4000)*, стр. 9-121. См. *Замена игл реагента (c8000)*, стр. 9-186. См. *Замена игл реагента (c16000)*, стр. 9-256.
• Качество воды ниже допустимого.	Проверьте чистоту деионизированной воды. Выполните процедуру ***ежедневного*** техобслуживания *6028 Проверка чистоты DI воды*, стр. 9-21.
• Неисправность механизма: – Пороговое напряжение платы датчика уровня жидкости вне диапазона – Поврежден кабель датчика уровня жидкости – Повреждена плата датчика уровня жидкости – Отсоединился разъем платы SMC	Обратитесь в местную службу технической поддержки для устранения неисправности механизма.

Код ошибки: 3061

Невозможно выпол. исследование, слишком много жидкости для пипеттора реагента 2.

Возможная причина	Действия по устранению
• Пузырьки или пена на поверхности реагента.	Удалите пузырьки или пену с поверхности реагента в каждом флаконе с помощью чистого аппликатора.
• Игла реагента загрязнена.	Очистите иглу реагента. Выполните процедуру ***еженедельного*** техобслуживания *6023 Очистка игл образца/ реагента*, стр. 9-24.

Регистрация МИ в Росздравнадзоре
www.nevacert.ru | info@nevacert.ru

Возможная причина	Действия по устранению
• Крышка пипеттора, винт иглы или винт заземляющего провода иглы ослабли.	1. Снимите кожух пипеттора. 2. Затяните винт иглы и заземляющего провода иглы, используя отвертку под прямой шлиц. 3. Установите на место крышку пипеттора и проверьте, чтобы она прилегала плотно со стороны над валом пипеттора.
• Игла реагента установлена неровно.	Выполните калибровку пипеттора. См. процедуру техобслуживания ***по необходимости*** *1122 Калибровка пипеттора R2*, стр. 9-37.
• Игла реагента повреждена.	Замените иглу реагента. См. *Замена игл реагента (c4000)*, стр. 9-121. См. *Замена игл реагента (c8000)*, стр. 9-186. См. *Замена игл реагента (c16000)*, стр. 9-256.
• Качество воды ниже допустимого.	Проверьте чистоту деионизированной воды. Выполните процедуру ***ежедневного*** техобслуживания *6028 Проверка чистоты DI воды*, стр. 9-21.
• Неисправность механизма: – Пороговое напряжение платы датчика уровня жидкости вне диапазона – Поврежден кабель датчика уровня жидкости – Повреждена плата датчика уровня жидкости – Отсоединился разъем платы SMC	Обратитесь в местную службу технической поддержки для устранения неисправности механизма.

Код ошибки: 3100

Контакт с жидкостью утерян во время аспирации для (x) в (y).
x = название пипеттора
y = положение

Возможная причина	Действия по устранению
Для пипетирования образца:	
• Пузырьки или пена на поверхности жидкости.	Удалите все пузырьки или пену с поверхности образца с помощью чистой одноразовой пипетки или аппликатора.
• Чашечка для образцов или пробирка наклонены в штативе.	Установите чашечку для образцов или пробирку в штативе, чтобы они не были наклонены.
• Капли жидкости сбоку чашечки для образцов или пробирки.	Перенесите образец в новую чашечку для образца или пробирку.
• Капля жидкости на конце иглы.	Затяните от руки соединения трубки иглы.
• Зажим иглы пипеттора ослаб.	Затяните от руки зажим иглы пипеттора.
• Игла установлена неровно.	Выполните соответствующую процедуру техобслуживания ***по необходимости*** . • Для *i*2000/*i*2000SR: – *1111 Калибровка пипеттора образца*, стр. 9-75 – *1117 Калибровка пипеттора STAT (аналитический модуль i2000SR)*, стр. 9-77 • Для *i*1000SR:

Регистрация МИ в Росздравнадзоре
www.nevacert.ru | info@nevacert.ru

Возможная причина	Действия по устранению
	– *1110 Калибровка пипеттора*, стр. 9-90
• Игла повреждена.	Выполните соответствующую процедуру замены: • Для *i*2000/*i*2000SR: – *Замена иглы пипеттора образца, реагента или STAT (i2000/i2000SR)*, стр. 9-322 • Для *i*1000SR: – *Замена иглы пипеттора (i1000SR)*, стр. 9-356
• Трубка иглы повреждена.	Выполните соответствующую процедуру замены: • Для *i*2000/*i*2000SR: – *Замена трубки иглы образца, реагента или STAT (i2000/i2000SR)*, стр. 9-325 • Для *i*1000SR: – *Замена трубки иглы пипеттора (i1000SR)*, стр. 9-359
• Неисправность механизма: – Кабели монитора давления пипеттора отсоединились или вышли из строя – Плата монитора давления пипеттора – Монитор давления пипеттора – Шприц пипеттора – Плата антенны – Плата датчика уровня жидкости в верхнем блоке печатных плат плохо подсоединена или вышла из строя: в слоте 10 (*i*2000/*i*2000SR) в слоте 4 (STAT) (*i*2000SR) в слоте 2 (*i*1000SR) – Плата индексатора в верхнем блоке печатных плат плохо подсоединена или вышла из строя: в слоте 11 (*i*2000/*i*2000SR) в слотах 7 и 9 (STAT) (*i*2000SR) в слоте 3 (*i*1000SR)	Обратитесь в местную службу технической поддержки для устранения неисправности механизма.
Для пипетирования реагента:	
• Пузырьки или пена на поверхности реагента.	Удалите пузырьки или пену с поверхности реагента в каждом флаконе с помощью чистого аппликатора
• Жидкость на мембране реагента.	Установите новую мембрану на все флаконы с реагентом.
• Зажим иглы пипеттора ослаб.	Затяните от руки зажим иглы пипеттора.
• Капля жидкости на конце иглы.	Затяните от руки соединения трубки иглы.
• Игла установлена неровно.	Выполните соответствующую процедуру техобслуживания ***по необходимости*** . • Для *i*2000/*i*2000SR: – *1112 Калибровка пипеттора R1*, стр. 9-76 – *1113 Калибровка пипеттора R2*, стр. 9-77 • Для *i*1000SR: – *1110 Калибровка пипеттора*, стр. 9-90
• Игла повреждена.	Выполните соответствующую процедуру замены: • Для *i*2000/*i*2000SR:

Регистрация МИ в Росздравнадзоре
www.nevacert.ru | info@nevacert.ru

Возможная причина	Действия по устранению
	– *Замена иглы пипеттора образца, реагента или STAT (i2000/i2000SR)*, стр. 9-322 • Для *i*1000SR: – *Замена иглы пипеттора (i1000SR)*, стр. 9-356
• Трубка иглы повреждена.	Выполните соответствующую процедуру замены: • Для *i*2000/*i*2000SR: – *Замена трубки иглы образца, реагента или STAT (i2000/i2000SR)*, стр. 9-325 • Для *i*1000SR: – *Замена трубки иглы пипеттора (i1000SR)*, стр. 9-359
• Неисправность механизма: – Кабели монитора давления пипеттора отсоединились или вышли из строя – Плата монитора давления пипеттора – Монитор давления пипеттора – Шприц пипеттора – Плата антенны – Плата датчика уровня жидкости в верхнем блоке печатных плат плохо подсоединена или вышла из строя: в слоте 8 (R1) (*i*2000/*i*2000SR) в слоте 6 (R2) (*i*2000/*i*2000SR) в слоте 2 (*i*1000SR) – Плата индексатора в верхнем блоке печатных плат плохо подсоединена или вышла из строя: в слоте 9 (R1) (*i*2000/*i*2000SR) в слоте 7 (R2) (*i*2000/*i*2000SR) в слоте 3 (*i*1000SR)	Обратитесь в местную службу технической поддержки для устранения неисправности механизма.

Код ошибки: 3101

Невозможно вып. исследование, в позиции (x) карусели образц. во время аспирации утерян контакт с жидкостью для иглы пипеттора образца.
x = номер позиции

Возможная причина	Действия по устранению
• Пузырьки или пена на поверхности жидкости.	Удалите все пузырьки или пену с поверхности образца с помощью чистой одноразовой пипетки или аппликатора.
• Чашечка для образцов или пробирка наклонены в карусели.	Установите чашечку для образцов или пробирку в карусели, чтобы они не были наклонены.
• Капли жидкости сбоку чашечки для образцов или пробирки.	Перенесите образец в новую чашечку для образца или пробирку.
• Игла образца загрязнена.	Очистите иглу образца. Выполните процедуру ***еженедельного*** техобслуживания *6023 Очистка игл образца/реагента*, стр. 9-24.
• Крышка пипеттора, винт иглы или винт заземляющего провода иглы ослабли.	1. Снимите кожух пипеттора. 2. Затяните винт иглы и заземляющего провода иглы, используя отвертку под прямой шлиц.

Регистрация МИ в Росздравнадзоре
www.nevacert.ru | info@nevacert.ru

Возможная причина	Действия по устранению
	3. Установите на место крышку пипеттора и проверьте, чтобы она прилегала плотно со стороны над валом пипеттора.
• Игла образца установлена неровно.	Выполните калибровку пипеттора образца. См. процедуру техобслуживания ***по необходимости*** *1120 Калибровка пипеттора образца*, стр. 9-35.
• Игла образца повреждена или использовалась в течение более чем одного года (*c*8000) или более четырех месяцев (*c*16000).	Замените иглу образца. См. *Замена иглы образца (c8000)*, стр. 9-183. См. *Замена иглы образца (c16000)*, стр. 9-253.
• Соединения трубок иглы образца ослабли или протекают.	Подтяните соединения трубок или замените трубки. См. *Замена трубки иглы образца (c8000)*, стр. 9-190. См. *Замена трубки иглы образца (c16000)*, стр. 9-260.
• Трубки иглы образца повреждены.	Замените трубки иглы образца. См. *Замена трубки иглы образца (c8000)*, стр. 9-190. См. *Замена трубки иглы образца (c16000)*, стр. 9-260.
• Качество воды ниже допустимого.	Проверьте чистоту деионизированной воды. Выполните процедуру ***ежедневного*** техобслуживания *6028 Проверка чистоты DI воды*, стр. 9-21.
• Неисправность механизма: – Пороговое напряжение платы датчика уровня жидкости вне диапазона – Поврежден кабель датчика уровня жидкости – Повреждена плата датчика уровня жидкости – Отсоединился разъем платы SMC	Обратитесь в местную службу технической поддержки для устранения неисправности механизма.

Код ошибки: 3102

Невозможно выполнить исследование, во время аспирации утерян контакт с жидкостью для пипеттора (x) в позиции (y).
x = название пипеттора
y = сегмент и положение карусели реагентов

Возможная причина	Действия по устранению
• Пузырьки или пена на поверхности реагента.	Удалите пузырьки или пену с поверхности реагента в каждом флаконе с помощью чистого аппликатора
• Игла реагента загрязнена.	Очистите иглу реагента. Выполните процедуру ***еженедельного*** техобслуживания *6023 Очистка игл образца/реагента*, стр. 9-24.
• Крышка пипеттора, винт иглы или винт заземляющего провода иглы ослабли.	1. Снимите кожух пипеттора. 2. Затяните винт иглы и заземляющего провода иглы, используя отвертку под прямой шлиц. 3. Установите на место крышку пипеттора и проверьте, чтобы она прилегала плотно со стороны над валом пипеттора.
• Игла реагента установлена неровно.	Выполните калибровку пипеттора.

Регистрация МИ в Росздравнадзоре
www.nevacert.ru | info@nevacert.ru

Возможная причина	Действия по устранению
	См. процедуру техобслуживания ***по необходимости*** *1121 Калибровка пипеттора R1*, стр. 9-36.
• Игла реагента повреждена.	Замените иглу реагента. См. *Замена игл реагента (c4000)*, стр. 9-121. См. *Замена игл реагента (c8000)*, стр. 9-186. См. *Замена игл реагента (c16000)*, стр. 9-256.
• Соединения трубок иглы реагента ослабли или протекают.	Подтяните соединения трубок или замените трубки. См. *Замена трубки иглы реагента (c4000)*, стр. 9-127. См. *Замена трубки иглы реагента (c8000)*, стр. 9-193. См. *Замена трубки иглы реагента (c16000)*, стр. 9-263.
• Трубка иглы реагента повреждена.	Замените трубку иглы реагента. См. *Замена трубки иглы реагента (c4000)*, стр. 9-127. См. *Замена трубки иглы реагента (c8000)*, стр. 9-193. См. *Замена трубки иглы реагента (c16000)*, стр. 9-263.
• Качество воды ниже допустимого.	Проверьте чистоту деионизированной воды. Выполните процедуру ***ежедневного*** техобслуживания *6028 Проверка чистоты DI воды*, стр. 9-21.
• Неисправность механизма: – Пороговое напряжение платы датчика уровня жидкости вне диапазона – Поврежден кабель датчика уровня жидкости – Повреждена плата датчика уровня жидкости – Отсоединился разъем платы SMC	Обратитесь в местную службу технической поддержки для устранения неисправности механизма.

Код ошибки: 3103

Невозможно выполнить исследование, во время аспирации утерян контакт с жидкостью для пипеттора (x) в позиции (y).
x = название пипеттора
y = сегмент и положение карусели реагентов

Возможная причина	Действия по устранению
• Пузырьки или пена на поверхности реагента.	Удалите пузырьки или пену с поверхности реагента в каждом флаконе с помощью чистого аппликатора
• Игла реагента загрязнена.	Очистите иглу реагента. Выполните процедуру ***еженедельного*** техобслуживания *6023 Очистка игл образца/реагента*, стр. 9-24.
• Крышка пипеттора, винт иглы или винт заземляющего провода иглы ослабли.	1. Снимите кожух пипеттора. 2. Затяните винт иглы и заземляющего провода иглы, используя отвертку под прямой шлиц. 3. Установите на место крышку пипеттора и проверьте, чтобы она прилегала плотно со стороны над валом пипеттора.
• Игла реагента установлена неровно.	Выполните калибровку пипеттора.

Регистрация МИ в Росздравнадзоре
www.nevacert.ru | info@nevacert.ru

Возможная причина	Действия по устранению
	См. процедуру техобслуживания ***по необходимости*** *1122 Калибровка пипеттора R2*, стр. 9-37.
• Игла реагента повреждена.	Замените иглу реагента. См. *Замена игл реагента (c4000)*, стр. 9-121. См. *Замена игл реагента (c8000)*, стр. 9-186. См. *Замена игл реагента (c16000)*, стр. 9-256.
• Соединения трубок иглы реагента ослабли или протекают.	Подтяните соединения трубок или замените трубки. См. *Замена трубки иглы реагента (c4000)*, стр. 9-127. См. *Замена трубки иглы реагента (c8000)*, стр. 9-193. См. *Замена трубки иглы реагента (c16000)*, стр. 9-263.
• Трубка иглы реагента повреждена.	Замените трубку иглы реагента. См. *Замена трубки иглы реагента (c4000)*, стр. 9-127. См. *Замена трубки иглы реагента (c8000)*, стр. 9-193. См. *Замена трубки иглы реагента (c16000)*, стр. 9-263.
• Качество воды ниже допустимого.	Проверьте чистоту деионизированной воды. Выполните процедуру ***ежедневного*** техобслуживания *6028 Проверка чистоты DI воды*, стр. 9-21.
• Неисправность механизма: – Пороговое напряжение платы датчика уровня жидкости вне диапазона – Поврежден кабель датчика уровня жидкости – Повреждена плата датчика уровня жидкости – Отсоединился разъем платы SMC	Обратитесь в местную службу технической поддержки для устранения неисправности механизма.

Код ошибки: 3104

Невозможно выполнить исследование, в штативе образцов во время аспирации утерян контакт с жидкостью для пипеттора образцов.

Возможная причина	Действия по устранению
• Пузырьки или пена на поверхности жидкости.	Удалите все пузырьки или пену с поверхности образца с помощью чистой одноразовой пипетки или аппликатора.
• Чашечка для образцов или пробирка наклонены в штативе.	Установите чашечку для образцов или пробирку в штативе, чтобы они не были наклонены.
• Капли жидкости сбоку чашечки для образцов или пробирки.	Перенесите образец в новую чашечку для образца или пробирку.
• Игла образца загрязнена.	Очистите иглу образца. Выполните процедуру ***еженедельного*** техобслуживания *6023 Очистка игл образца/ реагента*, стр. 9-24.
• Крышка пипеттора, винт иглы или винт заземляющего провода иглы ослабли.	1. Снимите кожух пипеттора. 2. Затяните винт иглы и заземляющего провода иглы, используя отвертку под прямой шлиц.

Регистрация МИ в Росздравнадзоре
www.nevacert.ru | info@nevacert.ru

Возможная причина	Действия по устранению
	3. Установите на место крышку пипеттора и проверьте, чтобы она прилегала плотно со стороны над валом пипеттора.
• Игла образца установлена неровно.	Выполните калибровку пипеттора образца. См. процедуру техобслуживания ***по необходимости*** *1120 Калибровка пипеттора образца*, стр. 9-35.
• Игла образца повреждена или использовалась в течение более чем одного года.	Замените иглу образца. См. *Замена иглы образца (c4000)*, стр. 9-117. См. *Замена иглы образца (c8000)*, стр. 9-183. См. *Замена иглы образца (c16000)*, стр. 9-253.
• Соединения трубок иглы образца ослабли или протекают.	Подтяните соединения трубок или замените трубки. См. *Замена трубки иглы образца (c4000)*, стр. 9-124. См. *Замена трубки иглы образца (c8000)*, стр. 9-190. См. *Замена трубки иглы образца (c16000)*, стр. 9-260.
• Трубки иглы образца повреждены.	Замените трубки иглы образца. См. *Замена трубки иглы образца (c4000)*, стр. 9-124. См. *Замена трубки иглы образца (c8000)*, стр. 9-190. См. *Замена трубки иглы образца (c16000)*, стр. 9-260.
• Качество воды ниже допустимого.	Проверьте чистоту деионизированной воды. Выполните процедуру ***ежедневного*** техобслуживания *6028 Проверка чистоты DI воды*, стр. 9-21.
• Неисправность механизма: – Пороговое напряжение платы датчика уровня жидкости вне диапазона – Поврежден кабель датчика уровня жидкости – Повреждена плата датчика уровня жидкости – Отсоединился разъем платы SMC	Обратитесь в местную службу технической поддержки для устранения неисправности механизма.

Код ошибки: 3105

Невозможно выполнить исследование, во время аспирации утерян контакт с жидкостью для пипеттора реагента 1.

Возможная причина	Действия по устранению
• Пузырьки или пена на поверхности реагента.	Удалите пузырьки или пену с поверхности реагента в каждом флаконе с помощью чистого аппликатора.
• Игла реагента загрязнена.	Очистите иглу реагента. Выполните процедуру ***еженедельного*** техобслуживания *6023 Очистка игл образца/реагента*, стр. 9-24.
• Крышка пипеттора, винт иглы или винт заземляющего провода иглы ослабли.	1. Снимите кожух пипеттора. 2. Затяните винт иглы и заземляющего провода иглы, используя отвертку под прямой шлиц. 3. Установите на место крышку пипеттора и проверьте, чтобы она прилегала плотно со стороны над валом пипеттора.

Регистрация МИ в Росздравнадзоре
www.nevacert.ru | info@nevacert.ru

Возможная причина	Действия по устранению
• Игла реагента установлена неровно.	Выполните калибровку пипеттора. См. процедуру техобслуживания ***по необходимости*** *1121 Калибровка пипеттора R1*, стр. 9-36.
• Игла реагента повреждена.	Замените иглу реагента. См. *Замена игл реагента (c4000)*, стр. 9-121. См. *Замена игл реагента (c8000)*, стр. 9-186. См. *Замена игл реагента (c16000)*, стр. 9-256.
• Соединения трубок иглы реагента ослабли или протекают.	Подтяните соединения трубок или замените трубки. См. *Замена трубки иглы реагента (c4000)*, стр. 9-127. См. *Замена трубки иглы реагента (c8000)*, стр. 9-193. См. *Замена трубки иглы реагента (c16000)*, стр. 9-263.
• Трубка иглы реагента повреждена.	Замените трубку иглы реагента. См. *Замена трубки иглы реагента (c4000)*, стр. 9-127. См. *Замена трубки иглы реагента (c8000)*, стр. 9-193. См. *Замена трубки иглы реагента (c16000)*, стр. 9-263.
• Качество воды ниже допустимого.	Проверьте чистоту деионизированной воды. Выполните процедуру ***ежедневного*** техобслуживания *6028 Проверка чистоты DI воды*, стр. 9-21.
• Неисправность механизма: – Пороговое напряжение платы датчика уровня жидкости вне диапазона – Поврежден кабель датчика уровня жидкости – Повреждена плата датчика уровня жидкости – Отсоединился разъем платы SMC	Обратитесь в местную службу технической поддержки для устранения неисправности механизма.

Код ошибки: 3106

Невозможно выполнить исследование, во время аспирации утерян контакт с жидкостью для пипеттора реагента 2.

Возможная причина	Действия по устранению
• Пузырьки или пена на поверхности реагента.	Удалите пузырьки или пену с поверхности реагента в каждом флаконе с помощью чистого аппликатора.
• Игла реагента загрязнена.	Очистите иглу реагента. Выполните процедуру ***еженедельного*** техобслуживания *6023 Очистка игл образца/реагента*, стр. 9-24.
• Крышка пипеттора, винт иглы или винт заземляющего провода иглы ослабли.	1. Снимите кожух пипеттора. 2. Затяните винт иглы и заземляющего провода иглы, используя отвертку под прямой шлиц. 3. Установите на место крышку пипеттора и проверьте, чтобы она прилегала плотно со стороны над валом пипеттора.
• Игла реагента установлена неровно.	Выполните калибровку пипеттора. См. процедуру техобслуживания ***по необходимости*** *1122 Калибровка пипеттора R2*, стр. 9-37.

Регистрация МИ в Росздравнадзоре
www.nevacert.ru | info@nevacert.ru

Возможная причина	Действия по устранению
• Игла реагента повреждена.	Замените иглу реагента. См. *Замена игл реагента (c4000)*, стр. 9-121. См. *Замена игл реагента (c8000)*, стр. 9-186. См. *Замена игл реагента (c16000)*, стр. 9-256.
• Соединения трубок иглы реагента ослабли или протекают.	Подтяните соединения трубок или замените трубки. См. *Замена трубки иглы реагента (c4000)*, стр. 9-127. См. *Замена трубки иглы реагента (c8000)*, стр. 9-193. См. *Замена трубки иглы реагента (c16000)*, стр. 9-263.
• Трубка иглы реагента повреждена.	Замените трубку иглы реагента. См. *Замена трубки иглы реагента (c4000)*, стр. 9-127. См. *Замена трубки иглы реагента (c8000)*, стр. 9-193. См. *Замена трубки иглы реагента (c16000)*, стр. 9-263.
• Качество воды ниже допустимого.	Проверьте чистоту деионизированной воды. Выполните процедуру ***ежедневного*** техобслуживания *6028 Проверка чистоты DI воды*, стр. 9-21.
• Неисправность механизма: – Пороговое напряжение платы датчика уровня жидкости вне диапазона – Поврежден кабель датчика уровня жидкости – Повреждена плата датчика уровня жидкости – Отсоединился разъем платы SMC	Обратитесь в местную службу технической поддержки для устранения неисправности механизма.

Код ошибки: 3107

Невозможно выполнить исследование, в позиции (x) промывающего раствора во время аспирации утерян контакт с жидкостью для пипеттора образцов.
x = номер позиции

Возможная причина	Действия по устранению
• Пузырьки или пена на поверхности жидкости.	Удалите все пузырьки или пену с поверхности образца с помощью чистой одноразовой пипетки или аппликатора.
• Чашечка для образцов/пробирка наклонены в штативе.	Установите чашечку для образцов/пробирку в штативе, чтобы они не были наклонены.
• Капли жидкости сбоку чашечки для образцов/пробирки.	Переместите образец в новую чашечку для образцов/пробирку.
• Игла образца загрязнена.	Очистите иглу образца. Выполните процедуру ***еженедельного*** техобслуживания *6023 Очистка игл образца/реагента*, стр. 9-24.
• Крышка пипеттора, винт иглы или винт заземляющего провода иглы ослабли.	1. Снимите кожух пипеттора. 2. Затяните винт иглы и заземляющего провода иглы, используя отвертку под прямой шлиц. 3. Установите на место крышку пипеттора и проверьте, чтобы она прилегала плотно со стороны над валом пипеттора.

Регистрация МИ в Росздравнадзоре
www.nevacert.ru | info@nevacert.ru

Возможная причина	Действия по устранению
• Игла образца установлена неровно.	Выполните калибровку пипеттора образца. См. процедуру техобслуживания ***по необходимости*** *1120 Калибровка пипеттора образца*, стр. 9-35.
• Игла образца повреждена или использовалась в течение более чем одного года.	Замените иглу образца. См. *Замена иглы образца (c4000)*, стр. 9-117.
• Соединения трубок иглы образца ослабли или протекают.	Подтяните соединения трубок или замените трубки. См. *Замена трубки иглы образца (c4000)*, стр. 9-124.
• Трубки иглы образца повреждены.	Замените трубки иглы образца. См. *Замена трубки иглы образца (c4000)*, стр. 9-124.
• Качество воды ниже допустимого.	Проверьте чистоту деионизированной воды. Выполните процедуру ***ежедневного*** техобслуживания *6028 Проверка чистоты DI воды*, стр. 9-21.
• Неисправность механизма: – Пороговое напряжение платы датчика уровня жидкости вне диапазона – Поврежден кабель датчика уровня жидкости – Повреждена плата датчика уровня жидкости – Отсоединился разъем платы SMC	Обратитесь в местную службу технической поддержки для устранения неисправности механизма.

Код ошибки: 3200

Невозможно выполнить тест, превышено максимальное число ошибок LLS для реагента.

Возможная причина	Действия по устранению
Обнаружена серия ошибок датчика уровня жидкости, аспирации или ограничения перемещения указанного пипеттора.	1. *Просмотр журналов*, стр. 10-14, по поводу любых кодов ошибки категории 3000 или 5000, появляющихся одновременно с данным сообщением, чтобы определить конкретную ошибку пипеттора R1 или R2. 2. *Просмотр сообщений об ошибке низкого уровня*, стр. 10-16, если кодов ошибки категории 3000 или 5000 не обнаружено. 3. Выполните действия по устранению ошибки в соответствии с ее кодом. **ПРИМЕЧАНИЕ:** После устранения причины и после того как система получит статус "Готов", выполните соответствующую процедуру снятия статуса ошибки LLS упаковки с реагентами: • *Сканирование реагентной карусели(ей) (кроме i1000SR)*, стр. 5-133. • *Запуск или восстановление обработки образцов (податчика образцов карусели LAS - i2000)*, стр. 5-282. • *Запуск или возобновление обработки образца (РПО и СПО)*, стр. 5-281.

Код ошибки: 3201

Максимальное число ошибок LLS превышено для реагента в позиции (x) на карусели (y).

Регистрация МИ в Росздравнадзоре
www.nevacert.ru | info@nevacert.ru

x = позиция, в которой произошла ошибка (A1 - D20 для системы *c*; 1- 25 для системы *i*)
y = положение, в котором произошла ошибка (R1 или R2 для системы *c*; внутренний, средний или внешний контур для системы *i*)

Возможная причина	Действия по устранению
Обнаружена серия ошибок датчика уровня жидкости, аспирации или ограничения перемещения указанного пипеттора в указанной позиции.	1. *Просмотр журналов*, стр. 10-14, по поводу любых кодов ошибки категории 3000 или 5000, появляющихся одновременно с данным сообщением, чтобы определить конкретную ошибку пипеттора R1 или R2. 2. *Просмотр сообщений об ошибке низкого уровня*, стр. 10-16, если кодов ошибки категории 3000 или 5000 не обнаружено. 3. Выполните действия по устранению ошибки в соответствии с ее кодом. **ПРИМЕЧАНИЕ:** После устранения причины и после того как система получит статус "Готов", выполните соответствующую процедуру снятия статуса ошибки LLS упаковки с реагентами: • *Сканирование реагентной карусели(ей) (кроме i1000SR)*, стр. 5-133. • *Запуск или восстановление обработки образцов (податчика образцов карусели LAS - i2000)*, стр. 5-282. • *Запуск или возобновление обработки образца (РПО и СПО)*, стр. 5-281.

Код ошибки: 3202

Максимальное число ошибок LLS превышено в позиции (x) штатива реагентов, расположенного в позиции (y) карусели реагентов.
x = положение штатива реагентов, в котором произошла ошибка
y = позиция карусели реагентов

Возможная причина	Действия по устранению
Обнаружена серия ошибок датчика уровня жидкости, аспирации или ограничения перемещения в указанной позиции штатива реагентов.	1. *Просмотр журналов*, стр. 10-14, по поводу любых кодов ошибки категории 3000 или 5000, появляющихся одновременно с данным сообщением, чтобы определить конкретную ошибку пипеттора. 2. *Просмотр сообщений об ошибке низкого уровня*, стр. 10-16, если кодов ошибки категории 3000 или 5000 не обнаружено. 3. Выполните действия по устранению ошибки в соответствии с ее кодом.

Код ошибки: 3300

На (x) выявлено высокое или низкое давление.
x = название пипеттора

Возможная причина	Действия по устранению
Для пипетирования образца:	

Регистрация МИ в Росздравнадзоре
www.nevacert.ru | info@nevacert.ru

Возможная причина	Действия по устранению
• Пузырьки, пена или сгустки фибрина в образце.	Удалите пузырьки, пену или сгустки фибрина с помощью чистой одноразовой пипетки или аппликатора.
• Игла установлена неровно.	Выполните соответствующую процедуру техобслуживания ***по необходимости*** . • Для *i*2000/*i*2000SR: – *1111 Калибровка пипеттора образца*, стр. 9-75 – *1117 Калибровка пипеттора STAT (аналитический модуль i2000SR)*, стр. 9-77 • Для *i*1000SR: – *1110 Калибровка пипеттора*, стр. 9-90
• Ослабли соединения трубок.	Затяните от руки соединения трубок.
• Неисправность механизма: – Кабели монитора давления пипеттора отсоединились или вышли из строя – Плата монитора давления пипеттора – Монитор давления пипеттора – Шприц пипеттора – Плата антенны – Плата датчика уровня жидкости в верхнем блоке печатных плат плохо подсоединена или вышла из строя: в слоте 10 (*i*2000/*i*2000SR) в слоте 4 (STAT) (*i*2000SR) в слоте 2 (*i*1000SR) – Плата индексатора в верхнем блоке печатных плат плохо подсоединена или вышла из строя: в слоте 11 (*i*2000/*i*2000SR) в слотах 7 и 9 (STAT) (*i*2000SR) в слоте 3 (*i*1000SR)	Обратитесь в местную службу технической поддержки для устранения неисправности механизма.
Для пипетирования реагента:	
• Пузырьки или пена на поверхности реагента.	Удалите пузырьки или пену с поверхности реагента в каждом флаконе с помощью чистого аппликатора.
• Жидкость на мембране реагента	Установите новую мембрану на все флаконы с реагентом.
• Игла установлена неровно.	Выполните соответствующую процедуру техобслуживания **по необходимости**. • Для *i*2000/*i*2000SR: – *1112 Калибровка пипеттора R1*, стр. 9-76 – *1113 Калибровка пипеттора R2*, стр. 9-77 • Для *i*1000SR: – *1110 Калибровка пипеттора*, стр. 9-90
• Ослабли соединения трубок.	Затяните от руки соединения трубок.
• Неисправность механизма: – Кабели монитора давления пипеттора отсоединились или вышли из строя – Плата монитора давления пипеттора – Монитор давления пипеттора – Шприц пипеттора	Обратитесь в местную службу технической поддержки для устранения неисправности механизма.

Регистрация МИ в Росздравнадзоре
www.nevacert.ru | info@nevacert.ru

Возможная причина	Действия по устранению
– Плата антенны – Плата датчика уровня жидкости в верхнем блоке печатных плат плохо подсоединена или вышла из строя: в слоте 8 (R1) (*i*2000/*i*2000SR) в слоте 6 (R2) (*i*2000/*i*2000SR) в слоте 2 (*i*1000SR) – Плата индексатора в верхнем блоке печатных плат плохо подсоединена или вышла из строя: в слоте 9 (R1) (*i*2000/*i*2000SR) в слоте 7 (R2) (*i*2000/*i*2000SR) в слоте 3 (*i*1000SR)	

Код ошибки: 3350

Невозможно проведение теста, ошибка аспирации (x) в (y).
x = название пипеттора
y = положение

Возможная причина	Действия по устранению
Для пипетирования образца:	
• Отсутствует чашечка для образца или пробирка.	Проверьте наличие чашечки для образца или пробирки.
• Объем образца в чашечке для образцов или пробирке недостаточен.	Поместите достаточный объем образца в чашку или пробирку. См. *Требования к объему образца*, стр. 5-246.
• Пузырьки, пена или сгустки фибрина в образце.	Удалите пузырьки, пену или сгустки фибрина с помощью чистой одноразовой пипетки или аппликатора.
• Капли жидкости сбоку чашечки для образцов или пробирки.	Перенесите образец в новую чашечку для образца или пробирку.
• Капля жидкости на конце иглы.	Затяните от руки соединения трубок.
• Зажим иглы пипеттора ослаб.	Затяните от руки зажим иглы пипеттора.
• Игла установлена неровно.	Выполните соответствующую процедуру техобслуживания ***по необходимости*** . • Для *i*2000/*i*2000SR: – *1111 Калибровка пипеттора образца*, стр. 9-75 – *1117 Калибровка пипеттора STAT (аналитический модуль i2000SR)*, стр. 9-77 • Для *i*1000SR: – *1110 Калибровка пипеттора*, стр. 9-90
• Игла повреждена.	Выполните соответствующую процедуру замены: • Для *i*2000/*i*2000SR: – *Замена иглы пипеттора образца, реагента или STAT (i2000/i2000SR)*, стр. 9-322. • Для *i*1000SR: – *Замена иглы пипеттора (i1000SR)*, стр. 9-356
• Трубка иглы повреждена.	Выполните соответствующую процедуру замены: • Для *i*2000/*i*2000SR:

Регистрация МИ в Росздравнадзоре
www.nevacert.ru | info@nevacert.ru

Возможная причина	Действия по устранению
	– *Замена трубки иглы образца, реагента или STAT (i2000/i2000SR)*, стр. 9-325. • Для *i*1000SR: – *Замена трубки иглы пипеттора (i1000SR)*, стр. 9-359
• Неисправность механизма: – Кабели монитора давления пипеттора отсоединились или вышли из строя – Плата монитора давления пипеттора – Монитор давления пипеттора – Шприц пипеттора – Плата датчика уровня жидкости в верхнем блоке печатных плат плохо подсоединена или вышла из строя: в слоте 10 (*i*2000/*i*2000SR) в слоте 4 (STAT) (*i*2000SR) в слоте 2 (*i*1000SR) – Плата индексатора в верхнем блоке печатных плат плохо подсоединена или вышла из строя: в слоте 11 (*i*2000/*i*2000SR) в слотах 7 и 9 (STAT) (*i*2000SR) в слоте 3 (*i*1000SR)	Обратитесь в местную службу технической поддержки для устранения неисправности механизма.
Для пипетирования реагента:	
• Пузырьки или пена на поверхности реагента.	Удалите пузырьки или пену с поверхности реагента в каждом флаконе с помощью чистого аппликатора.
• Жидкость на мембране реагента.	Установите новую мембрану на все флаконы с реагентом.
• Флакон с реагентом пуст.	Замените пустые реагенты.
• Капля жидкости на конце иглы.	Затяните от руки соединения трубок.
• Зажим иглы пипеттора ослаб.	Затяните от руки зажим иглы пипеттора.
• Игла установлена неровно.	Выполните соответствующую процедуру техобслуживания ***по необходимости*** . • Для *i*2000/*i*2000SR: – *1112 Калибровка пипеттора R1*, стр. 9-76 – *1113 Калибровка пипеттора R2*, стр. 9-77 • Для *i*1000SR – *1110 Калибровка пипеттора*, стр. 9-90
• Игла повреждена.	Выполните соответствующую процедуру замены: • Для *i*2000/*i*2000SR: – *Замена иглы пипеттора образца, реагента или STAT (i2000/i2000SR)*, стр. 9-322. • Для *i*1000SR: – *Замена иглы пипеттора (i1000SR)*, стр. 9-356
• Трубка иглы повреждена.	Выполните соответствующую процедуру замены: • Для *i*2000/*i*2000SR: – *Замена трубки иглы образца, реагента или STAT (i2000/i2000SR)*, стр. 9-325 • Для *i*1000SR:

Регистрация МИ в Росздравнадзоре
www.nevacert.ru | info@nevacert.ru

Возможная причина	Действия по устранению
	– *Замена трубки иглы пипеттора (i1000SR)*, стр. 9-359
• Неисправность механизма: – Кабели монитора давления пипеттора отсоединились или вышли из строя – Плата монитора давления пипеттора – Монитор давления пипеттора – Шприц пипеттора – Плата датчика уровня жидкости в верхнем блоке печатных плат плохо подсоединена или вышла из строя: в слоте 8 (R1) (*i*2000/*i*2000SR) в слоте 6 (R2) (*i*2000/*i*2000SR) в слоте 2 (*i*1000SR) – Плата индексатора в верхнем блоке печатных плат плохо подсоединена или вышла из строя: в слоте 9 (R1) (*i*2000/*i*2000SR) в слоте 7 (R2) (*i*2000/*i*2000SR) в слоте 3 (*i*1000SR)	Обратитесь в местную службу технической поддержки для устранения неисправности механизма.

Код ошибки: 3351

Ошибка аспирации в плате датчика уровня жидкости (x), выходной сигнал определяет число битов.
x = номер платы пипеттора, 0 = S (слот 10 - *i*2000/*i*2000SR), 1 = R1 (слот 8), 2 = R2 (слот 6), 3 = STAT (слот 4)
x = номер платы пипеттора, 0 = P (слот 2 - *i*1000SR)

Возможная причина	Действия по устранению
Неисправность механизма: • Плата датчика уровня жидкости в указанной позиции в верхнем блоке печатных плат плохо подсоединена или вышла из строя	Обратитесь в местную службу технической поддержки для устранения неисправности механизма.

Код ошибки: 3352

Ошибка аспирации в плате датчика уровня жидкости (x), ошибочный запуск шприца.
x = номер платы пипеттора, 0 = S (слот 10 - *i*2000/*i*2000SR), 1 = R1 (слот 8), 2 = R2 (слот 6), 3 = STAT (слот 4)
x = номер платы пипеттора, 0 = P (слот 2 - *i*1000SR)

Возможная причина	Действия по устранению
Неисправность механизма: • Кабели платы монитора давления указанного пипеттора отсоединились или вышли из строя • Плата датчика уровня жидкости в указанной позиции в верхнем блоке печатных плат плохо подсоединена или вышла из строя • Плата монитора давления указанного пипеттора отсоединились или вышли из строя	Обратитесь в местную службу технической поддержки для устранения неисправности механизма.

Код ошибки: 3354

Ошибка аспирации в плате датчика уровня жидкости (x), ошибка обнаружения пены.

Регистрация МИ в Росздравнадзоре
www.nevacert.ru | info@nevacert.ru

x = номер платы пипеттора, 0 = S (слот 10 - *i*2000/*i*2000SR), 1 = R1 (слот 8), 2 = R2 (слот 6), 3 = STAT (слот 4)
x = номер платы пипеттора, 0 = P (слот 2 - *i*1000SR)

Возможная причина	Действия по устранению
Неисправность механизма: • Кабели платы монитора давления указанного пипеттора отсоединились или вышли из строя • Плата датчика уровня жидкости в указанной позиции в верхнем блоке печатных плат плохо подсоединена или вышла из строя • Плата монитора давления указанного пипеттора отсоединились или вышли из строя	Обратитесь в местную службу технической поддержки для устранения неисправности механизма.

Код ошибки: 3355

Ошибка аспирации в плате датчика уровня жидкости (x), недостаточная аспирация.
x = номер платы пипеттора, 0 = S (слот 10 - *i*2000/*i*2000SR), 1 = R1 (слот 8), 2 = R2 (слот 6), 3 = STAT (слот 4)
x = номер платы пипеттора, 0 = P (слот 2 - *i*1000SR)

Возможная причина	Действия по устранению
Неисправность механизма: • Кабели платы монитора давления указанного пипеттора отсоединились или вышли из строя • Плата датчика уровня жидкости в указанной позиции в верхнем блоке печатных плат плохо подсоединена или вышла из строя • Плата монитора давления указанного пипеттора отсоединились или вышли из строя	Обратитесь в местную службу технической поддержки для устранения неисправности механизма.

Код ошибки: 3356

Ошибка аспирации в плате датчика уровня жидкости (x), оценка сгустка.
x = номер платы пипеттора, 0 = S (слот 10 - *i*2000/*i*2000SR), 1 = R1 (слот 8), 2 = R2 (слот 6), 3 = STAT (слот 4)
x = номер платы пипеттора, 0 = P (слот 2 - *i*1000SR)

Возможная причина	Действия по устранению
Для пипетирования образца:	
• Отсутствует чашечка для образца или пробирка.	Проверьте наличие чашечки для образца или пробирки.
• Объем образца в чашечке для образцов или пробирке недостаточен.	Поместите достаточный объем образца в чашку или пробирку. См. *Требования к объему образца*, стр. 5-246.
• Пузырьки, пена или сгустки фибрина в образце.	Удалите пузырьки, пену или сгустки фибрина с помощью чистой одноразовой пипетки или аппликатора.
• Капли жидкости сбоку чашечки для образцов или пробирки.	Перенесите образец в новую чашечку для образца или пробирку.
• Капля жидкости на конце иглы.	Затяните от руки соединения трубок.
• Зажим иглы пипеттора ослаб.	Затяните от руки зажим иглы пипеттора.
• Игла установлена неровно.	Выполните соответствующую процедуру техобслуживания ***по необходимости*** . • Для *i*2000/*i*2000SR:

Регистрация МИ в Росздравнадзоре
www.nevacert.ru | info@nevacert.ru

Возможная причина	Действия по устранению
	– *1111 Калибровка пипеттора образца*, стр. 9-75 – *1117 Калибровка пипеттора STAT (аналитический модуль i2000SR)*, стр. 9-77 • Для *i*1000SR: – *1110 Калибровка пипеттора*, стр. 9-90
• Игла повреждена.	Выполните соответствующую процедуру замены: • Для *i*2000/*i*2000SR: – *Замена иглы пипеттора образца, реагента или STAT (i2000/i2000SR)*, стр. 9-322 • Для *i*1000SR: – *Замена иглы пипеттора (i1000SR)*, стр. 9-356
• Трубка иглы повреждена.	Выполните соответствующую процедуру замены: • Для *i*2000/*i*2000SR: – *Замена трубки иглы образца, реагента или STAT (i2000/i2000SR)*, стр. 9-325 • Для *i*1000SR: – *Замена трубки иглы пипеттора (i1000SR)*, стр. 9-359
• Неисправность механизма: – Кабели платы монитора давления указанного пипеттора отсоединились или вышли из строя – Плата монитора давления указанного пипеттора отсоединились или вышли из строя – Монитор давления пипеттора – Шприц пипеттора – Плата датчика уровня жидкости в верхнем блоке печатных плат плохо подсоединена или вышла из строя: в слоте 10 (*i*2000/*i*2000SR) в слоте 4 (STAT) (*i*2000SR) в слоте 2 (*i*1000SR) – Плата индексатора в верхнем блоке печатных плат плохо подсоединена или вышла из строя: в слоте 11 (*i*2000/*i*2000SR) в слотах 7 и 9 (STAT) (*i*2000SR) в слоте 3 (*i*1000SR)	Обратитесь в местную службу технической поддержки для устранения неисправности механизма.
Для пипетирования реагента:	
• Пузырьки или пена на поверхности реагента	Удалите пузырьки или пену с поверхности реагента в каждом флаконе с помощью чистого аппликатора.
• Жидкость на мембране реагента.	Установите новую мембрану на все флаконы с реагентом.
• Флакон с реагентом пуст.	Замените пустые реагенты.
• Капля жидкости на конце иглы.	Затяните от руки соединения трубок.
• Зажим иглы пипеттора ослаб.	Затяните от руки зажим иглы пипеттора.
• Игла установлена неровно.	Выполните соответствующую процедуру техобслуживания ***по необходимости*** .

Регистрация МИ в Росздравнадзоре
www.nevacert.ru | info@nevacert.ru

Возможная причина	Действия по устранению
	• Для *i*2000/*i*2000SR: – *1112 Калибровка пипеттора R1*, стр. 9-76 – *1113 Калибровка пипеттора R2*, стр. 9-77 • Для *i*1000SR: – *1110 Калибровка пипеттора*, стр. 9-90
• Игла повреждена.	Выполните соответствующую процедуру замены: • Для *i*2000/*i*2000SR: – *Замена иглы пипеттора образца, реагента или STAT (i2000/i2000SR)*, стр. 9-322 • Для *i*1000SR: – *Замена иглы пипеттора (i1000SR)*, стр. 9-356
• Трубка иглы повреждена.	Выполните соответствующую процедуру замены: • Для *i*2000/*i*2000SR: – *Замена трубки иглы образца, реагента или STAT (i2000/i2000SR)*, стр. 9-325 • Для *i*1000SR: – *Замена трубки иглы пипеттора (i1000SR)*, стр. 9-359
• Неисправность механизма: – Кабели платы монитора давления указанного пипеттора отсоединились или вышли из строя – Плата монитора давления указанного пипеттора отсоединились или вышли из строя – Монитор давления пипеттора – Шприц пипеттора – Плата датчика уровня жидкости в верхнем блоке печатных плат плохо подсоединена или вышла из строя: в слоте 8 (R1) (*i*2000/*i*2000SR) в слоте 6 (R2) (*i*2000/*i*2000SR) в слоте 2 (*i*1000SR) – Плата индексатора в верхнем блоке печатных плат плохо подсоединена или вышла из строя: в слоте 9 (R1) (*i*2000/*i*2000SR) в слоте 7 (R2) (*i*2000/*i*2000SR) в слоте 3 (*i*1000SR)	Обратитесь в местную службу технической поддержки для устранения неисправности механизма.

Код ошибки: 3358

Ошибка аспирации в плате датчика уровня жидкости (x), среднее выходное давление.
x = номер платы пипеттора, 0 = S (слот 10 - *i*2000/*i*2000SR), 1 = R1 (слот 8), 2 = R2 (слот 6), 3 = STAT (слот 4)
x = номер платы пипеттора, 0 = P (слот 2 - *i*1000SR)

Возможная причина	Действия по устранению
Неисправность механизма: • Кабели платы монитора давления указанного пипеттора отсоединились или вышли из строя	Обратитесь в местную службу технической поддержки для устранения неисправности механизма.

Регистрация МИ в Росздравнадзоре
www.nevacert.ru | info@nevacert.ru

Возможная причина	Действия по устранению
• Плата датчика уровня жидкости в указанной позиции в верхнем блоке печатных плат плохо подсоединена или вышла из строя • Плата монитора давления указанного пипеттора отсоединились или вышли из строя	

Код ошибки: 3359

Ошибка аспирации в плате датчика уровня жидкости (x), корреляция входного и выходного среднего давления.
x = номер платы пипеттора, 0 = S (слот 10 - *i*2000/*i*2000SR), 1 = R1 (слот 8), 2 = R2 (слот 6), 3 = STAT (слот 4)
x = номер платы пипеттора, 0 = P (слот 2 - *i*1000SR)

Возможная причина	Действия по устранению
Неисправность механизма: • Кабели платы монитора давления указанного пипеттора отсоединились или вышли из строя • Плата датчика уровня жидкости в указанной позиции в верхнем блоке печатных плат плохо подсоединена или вышла из строя • Плата монитора давления указанного пипеттора отсоединились или вышли из строя	Обратитесь в местную службу технической поддержки для устранения неисправности механизма.

Код ошибки: 3360

Ошибка аспирации в плате датчика уровня жидкости (x), сбой связи.
x = номер платы пипеттора, 0 = S (слот 10 - *i*2000/*i*2000SR), 1 = R1 (слот 8), 2 = R2 (слот 6), 3 = STAT (слот 4)
x = номер платы пипеттора, 0 = P (слот 2 - *i*1000SR)

Возможная причина	Действия по устранению
Неисправность механизма: • Кабели платы монитора давления указанного пипеттора отсоединились или вышли из строя • Плата датчика уровня жидкости в указанной позиции в верхнем блоке печатных плат плохо подсоединена или вышла из строя • Плата монитора давления указанного пипеттора отсоединились или вышли из строя	Обратитесь в местную службу технической поддержки для устранения неисправности механизма.

Код ошибки: 3361

На плате датчика уровня жидкости (x) обнаружено высокое давление.
x = номер платы пипеттора, 0 = S (слот 10 - *i*2000/*i*2000SR), 1 = R1 (слот 8), 2 = R2 (слот 6), 3 = STAT (слот 4)
x = номер платы пипеттора, 0 = P (слот 2 - *i*1000SR)

Возможная причина	Действия по устранению
• Засорение иглы конкретного пипеттора.	Выполните соответствующую процедуру замены: • Для *i*2000/*i*2000SR: – *Замена иглы пипеттора образца, реагента или STAT (i2000/i2000SR)*, стр. 9-322 • Для *i*1000SR: – *Замена иглы пипеттора (i1000SR)*, стр. 9-356

Регистрация МИ в Росздравнадзоре
www.nevacert.ru | info@nevacert.ru

Возможная причина	Действия по устранению
• Неисправность механизма: – Кабели платы монитора давления указанного пипеттора отсоединились или вышли из строя – Плата датчика уровня жидкости в указанной позиции в верхнем блоке печатных плат плохо подсоединена или вышла из строя – Плата монитора давления указанного пипеттора отсоединились или вышли из строя	Обратитесь в местную службу технической поддержки для устранения неисправности механизма.

Код ошибки: 3362

На плате датчика уровня жидкости (x) обнаружено высокое давление.
x = номер платы пипеттора, 0 = S (слот 10 - *i*2000/*i*2000SR), 1 = R1 (слот 8), 2 = R2 (слот 6), 3 = STAT (слот 4)
x = номер платы пипеттора, 0 = P (слот 2 - *i*1000SR)

Возможная причина	Действия по устранению
Неисправность механизма: • Кабели платы монитора давления указанного пипеттора отсоединились или вышли из строя • Плата датчика уровня жидкости в указанной позиции в верхнем блоке печатных плат плохо подсоединена или вышла из строя • Плата монитора давления указанного пипеттора отсоединились или вышли из строя	Обратитесь в местную службу технической поддержки для устранения неисправности механизма.

Код ошибки: 3363

Ошибка аспирации в плате датчика уровня жидкости (x), неправильный код статуса деталей.
x = номер платы пипеттора, 0 = S (слот 10 - *i*2000/*i*2000SR), 1 = R1 (слот 8), 2 = R2 (слот 6), 3 = STAT (слот 4)
x = номер платы пипеттора, 0 = P (слот 2 - *i*1000SR)

Возможная причина	Действия по устранению
Неисправность механизма: • Кабели платы монитора давления указанного пипеттора отсоединились или вышли из строя • Плата датчика уровня жидкости в указанной позиции в верхнем блоке печатных плат плохо подсоединена или вышла из строя • Плата монитора давления указанного пипеттора отсоединились или вышли из строя	Обратитесь в местную службу технической поддержки для устранения неисправности механизма.

Код ошибки: 3364

Ошибка аспирации в плате датчика уровня жидкости (x), выходной сигнал определяет число битов.
x = номер платы пипеттора, 0 = S (слот 10 - *i*2000/*i*2000SR), 1 = R1 (слот 8), 2 = R2 (слот 6), 3 = STAT (слот 4)
x = номер платы пипеттора, 0 = P (слот 2 - *i*1000SR)

Регистрация МИ в Росздравнадзоре
www.nevacert.ru | info@nevacert.ru

Возможная причина	Действия по устранению
Неисправность механизма: • Кабели платы монитора давления указанного пипеттора отсоединились или вышли из строя • Плата датчика уровня жидкости в указанной позиции в верхнем блоке печатных плат плохо подсоединена или вышла из строя • Плата монитора давления указанного пипеттора отсоединились или вышли из строя	Обратитесь в местную службу технической поддержки для устранения неисправности механизма.

Код ошибки: 3365

(x) отключен, превышено максимальное количество ошибок аспирации.
x = название пипеттора

Возможная причина	Действия по устранению
• Сбой связи или неисправность механизма.	*Выключение и включение аналитического модуля и/или податчика образцов*, стр. 5-14.
• Неисправность механизма: – Кабели платы монитора давления указанного пипеттора отсоединились или вышли из строя – Плата датчика уровня жидкости в указанной позиции в верхнем блоке печатных плат плохо подсоединена или вышла из строя (S = слот 10, R1 = слот 8, R2 = слот 6, STAT = слот 4) – Плата монитора давления указанного пипеттора плохо подсоединена или вышла из строя (S = слот 10, R1 = слот 8, R2 = слот 6, STAT = слот 4)	Обратитесь в местную службу технической поддержки для устранения неисправности механизма.
• Ошибка программного обеспечения.	Обратитесь в местную службу технической поддержки. Предоставьте информацию о действиях, которые вы пытались произвести, когда появилась ошибка.

Код ошибки: 3366

Ошибка аспирации в плате датчика уровня жидкости (x), несоответствие критерия давления.
x = номер платы пипеттора, 0 = S (слот 10 - *i*2000/*i*2000SR), 1 = R1 (слот 8), 2 = R2 (слот 6), 3 = STAT (слот 4)
x = номер платы пипеттора, 0 = P (слот 2 - *i*1000SR)

Возможная причина	Действия по устранению
Для пипетирования образца:	
• Отсутствует чашечка для образца или пробирка.	Проверьте наличие чашечки для образца или пробирки.
• Объем образца в чашечке для образцов или пробирке недостаточен.	Поместите достаточный объем образца в чашку или пробирку. См. *Требования к объему образца*, стр. 5-246.
• Пузырьки, пена или сгустки фибрина в образце.	Удалите пузырьки, пену или сгустки фибрина с помощью чистой одноразовой пипетки или аппликатора.
• Капли жидкости сбоку чашечки для образцов или пробирки.	Перенесите образец в новую чашечку для образца или пробирку.

Регистрация МИ в Росздравнадзоре
www.nevacert.ru | info@nevacert.ru

Возможная причина	Действия по устранению
• Капля жидкости на конце иглы.	Затяните от руки соединения трубок.
• Зажим иглы пипеттора ослаб.	Затяните от руки зажим иглы пипеттора.
• Игла установлена неровно.	Выполните соответствующую процедуру техобслуживания ***по необходимости*** . • Для *i*2000/*i*2000SR: – *1111 Калибровка пипеттора образца*, стр. 9-75 – *1117 Калибровка пипеттора STAT (аналитический модуль i2000SR)*, стр. 9-77 • Для *i*1000SR: – *1110 Калибровка пипеттора*, стр. 9-90
• Игла повреждена.	Выполните соответствующую процедуру замены: • Для *i*2000/*i*2000SR: – *Замена иглы пипеттора образца, реагента или STAT (i2000/i2000SR)*, стр. 9-322 • Для *i*1000SR: – *Замена иглы пипеттора (i1000SR)*, стр. 9-356
• Трубка иглы повреждена.	Выполните соответствующую процедуру замены: • Для *i*2000/*i*2000SR: – *Замена трубки иглы образца, реагента или STAT (i2000/i2000SR)*, стр. 9-325 • Для *i*1000SR: – *Замена трубки иглы пипеттора (i1000SR)*, стр. 9-359
• Неисправность механизма: – Кабели платы монитора давления указанного пипеттора отсоединились или вышли из строя – Плата монитора давления указанного пипеттора отсоединились или вышли из строя – Монитор давления пипеттора – Шприц пипеттора – Плата датчика уровня жидкости в верхнем блоке печатных плат плохо подсоединена или вышла из строя: в слоте 10 (*i*2000/*i*2000SR) в слоте 4 (STAT) (*i*2000SR) в слоте 2 (*i*1000SR) – Плата индексатора в верхнем блоке печатных плат плохо подсоединена или вышла из строя: в слоте 11 (*i*2000/*i*2000SR) в слотах 7 и 9 (STAT) (*i*2000SR) в слоте 3 (*i*1000SR)	Обратитесь в местную службу технической поддержки для устранения неисправности механизма.
Для пипетирования реагента:	
• Пузырьки или пена на поверхности реагента.	Удалите пузырьки или пену с поверхности реагента в каждом флаконе с помощью чистого аппликатора.
• Жидкость на мембране реагента.	Установите новую мембрану на все флаконы с реагентом.
• Флакон с реагентом пуст.	Замените пустые реагенты.

Регистрация МИ в Росздравнадзоре
www.nevacert.ru | info@nevacert.ru

Возможная причина	Действия по устранению
• Капля жидкости на конце иглы.	Затяните от руки соединения трубок.
• Зажим иглы пипеттора ослаб.	Затяните от руки зажим иглы пипеттора.
• Игла установлена неровно.	Выполните соответствующую процедуру техобслуживания ***по необходимости*** . • Для *i*2000/*i*2000SR: – *1112 Калибровка пипеттора R1*, стр. 9-76 – *1113 Калибровка пипеттора R2*, стр. 9-77 • Для *i*1000SR: – *1110 Калибровка пипеттора*, стр. 9-90
• Игла повреждена.	Выполните соответствующую процедуру замены: • Для *i*2000/*i*2000SR: – *Замена иглы пипеттора образца, реагента или STAT (i2000/i2000SR)*, стр. 9-322 • Для *i*1000SR: – *Замена иглы пипеттора (i1000SR)*, стр. 9-356
• Трубка иглы повреждена.	Выполните соответствующую процедуру замены: • Для *i*2000/*i*2000SR: – *Замена трубки иглы образца, реагента или STAT (i2000/i2000SR)*, стр. 9-325 • Для *i*1000SR: – *Замена трубки иглы пипеттора (i1000SR)*, стр. 9-359
• Неисправность механизма: – Кабели платы монитора давления указанного пипеттора отсоединились или вышли из строя – Плата монитора давления указанного пипеттора отсоединились или вышли из строя – Монитор давления пипеттора – Шприц пипеттора – Плата датчика уровня жидкости в верхнем блоке печатных плат плохо подсоединена или вышла из строя: в слоте 8 (R1) (*i*2000/*i*2000SR) в слоте 6 (R2) (*i*2000/*i*2000SR) в слоте 2 (*i*1000SR) – Плата индексатора в верхнем блоке печатных плат плохо подсоединена или вышла из строя: в слоте 9 (R1) (*i*2000/*i*2000SR) в слоте 7 (R2) (*i*2000/*i*2000SR) в слоте 3 (*i*1000SR)	Обратитесь в местную службу технической поддержки для устранения неисправности механизма.

Код ошибки: 3367

Ошибка аспирации в плате датчика уровня жидкости (x), ошибка величины наклона.
x = номер платы пипеттора, 0 = S (слот 10 - *i*2000/*i*2000SR), 1 = R1 (слот 8), 2 = R2 (слот 6), 3 = STAT (слот 4)
x = номер платы пипеттора, 0 = P (слот 2 - *i*1000SR)

Регистрация МИ в Росздравнадзоре
www.nevacert.ru | info@nevacert.ru

Возможная причина	Действия по устранению
• Неисправность механизма: – Кабели платы пипеттора отсоединились или вышли из строя – Плата пипеттора плохо подсоединена или вышла из строя (*i*1000SR) – Плата монитора давления указанного пипеттора отсоединились или вышли из строя. – Плата датчика уровня жидкости в верхнем блоке печатных плат плохо подсоединена или вышла из строя: в слоте 10 (S) (*i*2000/*i*2000SR) в слоте 8 (R1) (*i*2000/*i*2000SR) в слоте 6 (R2) (*i*2000/*i*2000SR) в слоте 4 (STAT) (*i*2000SR) в слоте 2 (*i*1000SR)	Обратитесь в местную службу технической поддержки для устранения неисправности механизма.

Код ошибки: 3368

Ошибка аспирации в плате датчика уровня жидкости (x), критерий соответствия формы.
x = номер платы пипеттора, 0 = S (слот 10 - *i*2000/*i*2000SR), 1 = R1 (слот 8), 2 = R2 (слот 6), 3 = STAT (слот 4)
x = номер платы пипеттора, 0 = P (слот 2 - *i*1000SR)

Возможная причина	Действия по устранению
Для пипетирования образца:	
• Отсутствует чашечка для образца или пробирка.	Проверьте наличие чашечки для образца или пробирки.
• Объем образца в чашечке для образцов или пробирке недостаточен.	Поместите достаточный объем образца в чашку или пробирку. См. *Требования к объему образца*, стр. 5-246.
• Пузырьки, пена или сгустки фибрина в образце.	Удалите пузырьки, пену или сгустки фибрина с помощью чистой одноразовой пипетки или аппликатора.
• Капли жидкости сбоку чашечки для образцов или пробирки.	Перенесите образец в новую чашечку для образца или пробирку.
• Капля жидкости на конце иглы.	Затяните от руки соединения трубок.
• Зажим иглы пипеттора ослаб.	Затяните от руки зажим иглы пипеттора.
• Игла установлена неровно.	Выполните соответствующую процедуру техобслуживания ***по необходимости*** . • Для *i*2000/*i*2000SR: – *1111 Калибровка пипеттора образца*, стр. 9-75 – *1117 Калибровка пипеттора STAT (аналитический модуль i2000SR)*, стр. 9-77 • Для *i*1000SR: – *1110 Калибровка пипеттора*, стр. 9-90
• Игла повреждена.	Выполните соответствующую процедуру замены: • Для *i*2000/*i*2000SR: – *Замена иглы пипеттора образца, реагента или STAT (i2000/i2000SR)*, стр. 9-322 • Для *i*1000SR:

Регистрация МИ в Росздравнадзоре
www.nevacert.ru | info@nevacert.ru

Возможная причина	Действия по устранению
	– *Замена иглы пипеттора (i1000SR)*, стр. 9-356
• Трубка иглы повреждена.	Выполните соответствующую процедуру замены: • Для *i*2000/*i*2000SR: – *Замена трубки иглы образца, реагента или STAT (i2000/i2000SR)*, стр. 9-325 • Для *i*1000SR: – *Замена трубки иглы пипеттора (i1000SR)*, стр. 9-359
• Неисправность механизма: – Кабели платы монитора давления указанного пипеттора отсоединились или вышли из строя – Плата монитора давления указанного пипеттора отсоединились или вышли из строя – Монитор давления пипеттора – Шприц пипеттора – Плата датчика уровня жидкости в верхнем блоке печатных плат плохо подсоединена или вышла из строя: в слоте 10 (*i*2000/*i*2000SR) в слоте 4 (STAT) (*i*2000SR) в слоте 2 (*i*1000SR) – Плата индексатора в верхнем блоке печатных плат плохо подсоединена или вышла из строя: в слоте 11 (*i*2000/*i*2000SR) в слотах 7 и 9 (STAT) (*i*2000SR) в слоте 3 (*i*1000SR)	Обратитесь в местную службу технической поддержки для устранения неисправности механизма.
Для пипетирования реагента:	
• Пузырьки или пена на поверхности реагента	Удалите пузырьки или пену с поверхности реагента в каждом флаконе с помощью чистого аппликатора.
• Жидкость на мембране реагента.	Установите новую мембрану на все флаконы с реагентом.
• Флакон с реагентом пуст.	Замените пустые реагенты.
• Капля жидкости на конце иглы.	Затяните от руки соединения трубок.
• Зажим иглы пипеттора ослаб.	Затяните от руки зажим иглы пипеттора.
• Игла установлена неровно.	Выполните соответствующую процедуру техобслуживания ***по необходимости*** . • Для *i*2000/*i*2000SR: – *1112 Калибровка пипеттора R1*, стр. 9-76 – *1113 Калибровка пипеттора R2*, стр. 9-77 • Для *i*1000SR: – *1110 Калибровка пипеттора*, стр. 9-90
• Игла повреждена.	Выполните соответствующую процедуру замены: • Для *i*2000/*i*2000SR: – *Замена иглы пипеттора образца, реагента или STAT (i2000/i2000SR)*, стр. 9-322 • Для *i*1000SR: – *Замена иглы пипеттора (i1000SR)*, стр. 9-356

Регистрация МИ в Росздравнадзоре
www.nevacert.ru | info@nevacert.ru

Возможная причина	Действия по устранению
• Трубка иглы повреждена.	Выполните соответствующую процедуру замены: • Для *i*2000/*i*2000SR: – *Замена трубки иглы образца, реагента или STAT (i2000/i2000SR)*, стр. 9-325 • Для *i*1000SR: – *Замена трубки иглы пипеттора (i1000SR)*, стр. 9-359
• Неисправность механизма: – Кабели платы монитора давления указанного пипеттора отсоединились или вышли из строя – Плата монитора давления указанного пипеттора отсоединились или вышли из строя – Монитор давления пипеттора – Шприц пипеттора – Плата датчика уровня жидкости в верхнем блоке печатных плат плохо подсоединена или вышла из строя: в слоте 8 (R1) (*i*2000/*i*2000SR) в слоте 6 (R2) (*i*2000/*i*2000SR) в слоте 2 (*i*1000SR) – Плата индексатора в верхнем блоке печатных плат плохо подсоединена или вышла из строя: в слоте 9 (R1) (*i*2000/*i*2000SR) в слоте 7 (R2) (*i*2000/*i*2000SR) в слоте 3 (*i*1000SR)	Обратитесь в местную службу технической поддержки для устранения неисправности механизма.

Код ошибки: 3375

Невозможно выполнить исследование, произошла ошибка аспирации.

Возможная причина	Действия по устранению
• Пузырьки, пена или сгустки фибрина присутствуют в образце.	Удалите пузырьки или пену с помощью чистой одноразовой пипетки или аппликатора. Удалите сгустки фибрина с помощью аппликатора или повторно центрифугируйте образец.
• Объем образца в чашечке для образцов или пробирке недостаточен.	Поместите достаточный объем образца в чашку или пробирку. См. *Требования к объему образца*, стр. 5-246.
• Чашечка для образцов или пробирка установлена на штатив образцов или карусель образцов неправильно.	Убедитесь, что чашечка для образцов или пробирка вставлена на штатив образцов или карусель образцов до упора.
• Игла образца засорилась.	Очистите иглу образца. Выполните процедуру ***еженедельного*** техобслуживания *6023 Очистка игл образца/реагента*, стр. 9-24.
• Игла образца установлена неровно.	Выполните калибровку пипеттора образца. См. процедуру техобслуживания ***по необходимости*** *1120 Калибровка пипеттора образца*, стр. 9-35.
• Игла образца повреждена.	Замените иглу образца. См. *Замена иглы образца (c4000)*, стр. 9-117.

Регистрация МИ в Росздравнадзоре
www.nevacert.ru | info@nevacert.ru

Возможная причина	Действия по устранению
	См. *Замена иглы образца (c8000)*, стр. 9-183. См. *Замена иглы образца (c16000)*, стр. 9-253.
• Трубки иглы образца повреждены.	Замените трубки иглы образца. См. *Замена трубки иглы образца (c4000)*, стр. 9-124. См. *Замена трубки иглы образца (c8000)*, стр. 9-190. См. *Замена трубки иглы образца (c16000)*, стр. 9-260.
• Капли жидкости сбоку чашечки для образцов или пробирки.	Переместите образец в новую чашечку или пробирку.
• Капля жидкости на конце иглы.	Затяните от руки соединение трубки.
• Неисправность механизма: – Неисправен сенсор PM – Провод сенсора PM отсоединен – Неисправна плата PM	Обратитесь в местную службу технической поддержки для устранения неисправности механизма.

Код ошибки: 3376

Невозможно выполнить исследование, произошла ошибка дозирования.

Возможная причина	Действия по устранению
Ошибка программного обеспечения.	Обратитесь в местную службу технической поддержки. Предоставьте информацию о действиях, которые вы пытались произвести, когда появилась ошибка.

Код ошибки: 3377

Невозможно выполнить исследование, произошла ошибка промывки.

Возможная причина	Действия по устранению
• Соединения трубок иглы образца ослабли или протекают.	Подтяните соединения трубок или замените трубки. См. *Замена трубки иглы образца (c4000)*, стр. 9-124. См. *Замена трубки иглы образца (c8000)*, стр. 9-190. См. *Замена трубки иглы образца (c16000)*, стр. 9-260.
• Игла образца повреждена.	Замените иглу образца. См. *Замена иглы образца (c4000)*, стр. 9-117. См. *Замена иглы образца (c8000)*, стр. 9-183. См. *Замена иглы образца (c16000)*, стр. 9-253.
• Трубки иглы образца повреждены.	Замените трубки иглы образца. См. *Замена трубки иглы образца (c4000)*, стр. 9-124. См. *Замена трубки иглы образца (c8000)*, стр. 9-190. См. *Замена трубки иглы образца (c16000)*, стр. 9-260.
• Произошел сбой подачи воды.	1. Проверьте, функционирует ли источник подачи воды. 2. Промойте линии подачи воды. Выполните процедуру техобслуживания ***по-необходимости*** *2132 Прокачка жидкостных линий*, стр. 9-39.
• Воздушные пузырьки присутствуют в трубках подачи воды.	1. Проверьте соединения трубок. 2. Промойте линии подачи воды.

Регистрация МИ в Росздравнадзоре
www.nevacert.ru | info@nevacert.ru

Возможная причина	Действия по устранению
	Выполните процедуру техобслуживания ***по-необходимости*** *2132 Прокачка жидкостных линий*, стр. 9-39.
• Неисправность механизма: – Помпа промывки иглы – Трубка повреждена – Сенсор PM – Провод сенсора PM отсоединен – Плата PM – Соленоидный клапан	Обратитесь в местную службу технической поддержки для устранения неисправности механизма.

Код ошибки: 3378

Невозможно инициализировать работу, произошла ошибка промывки.

Возможная причина	Действия по устранению
• Соединения трубок иглы образца ослабли или протекают.	Подтяните соединения трубок или замените трубки. См. *Замена трубки иглы образца (c4000)*, стр. 9-124. См. *Замена трубки иглы образца (c8000)*, стр. 9-190. См. *Замена трубки иглы образца (c16000)*, стр. 9-260.
• Игла образца повреждена.	Замените иглу образца. См. *Замена иглы образца (c4000)*, стр. 9-117. См. *Замена иглы образца (c8000)*, стр. 9-183. См. *Замена иглы образца (c16000)*, стр. 9-253.
• Трубки иглы образца повреждены.	Замените трубки иглы образца. См. *Замена трубки иглы образца (c4000)*, стр. 9-124. См. *Замена трубки иглы образца (c8000)*, стр. 9-190. См. *Замена трубки иглы образца (c16000)*, стр. 9-260.
• Произошел сбой подачи воды.	1. Проверьте, функционирует ли источник подачи воды. 2. Промойте линии подачи воды. Выполните процедуру техобслуживания ***по-необходимости*** *2132 Прокачка жидкостных линий*, стр. 9-39.
• Воздушные пузырьки присутствуют в трубках подачи воды.	1. Проверьте соединения трубок. 2. Промойте линии подачи воды. Выполните процедуру техобслуживания ***по-необходимости*** *2132 Прокачка жидкостных линий*, стр. 9-39.
• Неисправность механизма: – Помпа промывки иглы – Трубка повреждена – Сенсор PM – Провод сенсора PM отсоединен – Плата PM – Соленоидный клапан	Обратитесь в местную службу технической поддержки для устранения неисправности механизма.

Код ошибки: 3380

Невозможно выполнить исследование, ошибка аспирации пипеттора (x) в позиции (y).
x = название пипеттора

Регистрация МИ в Росздравнадзоре
www.nevacert.ru | info@nevacert.ru

y = сегмент и положение карусели реагентов

Возможная причина	Действия по устранению
• Пузырьки или пена в канистре с реагентом.	Удалите пузырьки или пену с поверхности реагента в каждом флаконе с помощью чистого аппликатора.
• Игла реагента загрязнена.	Выполните процедуру ***еженедельного*** техобслуживания, чтобы очистить иглу. См. *6023 Очистка игл образца/реагента*, стр. 9-24.
• Игла реагента установлена неровно.	Выполните калибровку пипеттора. См. процедуру техобслуживания ***по необходимости*** *1121 Калибровка пипеттора R1*, стр. 9-36 или *1122 Калибровка пипеттора R2*, стр. 9-37.
• Игла реагента повреждена.	Замените иглу. См. *Замена игл реагента (c4000)*, стр. 9-121. См. *Замена игл реагента (c16000)*, стр. 9-256.
• Низкий уровень или отсутствие реагента в картридже.	Загрузите реагенты или замените пустые картриджи.
• Неисправность механизма: – Неисправна плата PCB PM – Неисправен сенсор PM – Провод сенсора PM отсоединен – Соленоидный клапан	Обратитесь в местную службу технической поддержки для устранения неисправности механизма.

Код ошибки: 3381

Невозможно выполнить исследование, ошибка дозирования пипеттора (x) в позиции (y).
x = название пипеттора
y = сегмент и положение карусели реагентов

Возможная причина	Действия по устранению
• Пузырьки или пена в канистре с реагентом.	Удалите пузырьки или пену с поверхности реагента в каждом флаконе с помощью чистого аппликатора.
• Игла реагента загрязнена.	Выполните процедуру ***еженедельного*** техобслуживания, чтобы очистить иглу. См. *6023 Очистка игл образца/реагента*, стр. 9-24.
• Игла реагента установлена неровно.	Выполните калибровку пипеттора. См. процедуру техобслуживания ***по необходимости*** *1121 Калибровка пипеттора R1*, стр. 9-36 или *1122 Калибровка пипеттора R2*, стр. 9-37.
• Игла реагента повреждена.	Замените иглу. См. *Замена игл реагента (c4000)*, стр. 9-121. См. *Замена игл реагента (c16000)*, стр. 9-256.
• Низкий уровень или отсутствие реагента в картридже.	Загрузите реагенты или замените пустые картриджи.
• Неисправность механизма: – Неисправна плата PCB PM – Неисправен сенсор PM – Провод сенсора PM отсоединен	Обратитесь в местную службу технической поддержки для устранения неисправности механизма.

Код ошибки: 3382

Невозможно выполнить исследование, ошибка внутреннего давления промывки (x) пипеттора (y).
x = тип ошибки
y = название пипеттора

Регистрация МИ в Росздравнадзоре
www.nevacert.ru | info@nevacert.ru

Возможная причина	Действия по устранению
• Соединения трубок иглы реагента ослабли или протекают.	Подтяните соединения трубок или замените трубки иглы реагента. См. *Замена трубки иглы реагента (c4000)*, стр. 9-127. См. *Замена трубки иглы реагента (c16000)*, стр. 9-263.
• Трубка иглы реагента повреждена.	Замените трубку иглы реагента. См. *Замена трубки иглы реагента (c4000)*, стр. 9-127. См. *Замена трубки иглы реагента (c16000)*, стр. 9-263.
• Игла реагента установлена неровно.	Выполните калибровку пипеттора. См. процедуру техобслуживания ***по необходимости*** *1121 Калибровка пипеттора R1*, стр. 9-36 или *1122 Калибровка пипеттора R2*, стр. 9-37.
• Игла реагента повреждена.	Замените иглу. См. *Замена игл реагента (c4000)*, стр. 9-121. См. *Замена игл реагента (c16000)*, стр. 9-256.
• Неисправность механизма: – Помпа внутренней промывочной иглы неисправна – Блок клапана реагента неисправен – Неисправна плата PCB PM – Неисправен сенсор PM – Провод сенсора PM отсоединен	Обратитесь в местную службу технической поддержки для устранения неисправности механизма.

Код ошибки: 3385

Невозможно выполнить исследование, ошибка аспирации реагента 1.

Возможная причина	Действия по устранению
• Соединения трубок иглы реагента ослабли или протекают.	Подтяните соединения трубок или замените трубки иглы реагента. См. *Замена трубки иглы реагента (c16000)*, стр. 9-263.
• Пузырьки или пена в канистре с реагентом.	Удалите пузырьки или пену с поверхности реагента в каждом флаконе с помощью чистого аппликатора.
• Игла реагента загрязнена.	Выполните процедуру ***еженедельного*** техобслуживания, чтобы очистить иглу. См. *6023 Очистка игл образца/реагента*, стр. 9-24.
• Игла реагента установлена неровно.	Выполните калибровку пипеттора. См. процедуру техобслуживания *1121 Калибровка пипеттора R1*, стр. 9-36 ***по необходимости*** .
• Игла реагента повреждена.	Замените иглу. См. *Замена игл реагента (c16000)*, стр. 9-256.
• Низкий уровень или отсутствие реагента в картридже.	Загрузите реагенты или замените пустые картриджи.
• Неисправность механизма: – Неисправна плата PCB PM – Неисправен сенсор PM – Провод сенсора PM отсоединен	Обратитесь в местную службу технической поддержки для устранения неисправности механизма.

Код ошибки: 3386

Невозможно выполнить исследование, ошибка аспирации реагента 2.

Регистрация МИ в Росздравнадзоре
www.nevacert.ru | info@nevacert.ru

Возможная причина	Действия по устранению
• Соединения трубок иглы реагента ослабли или протекают.	Подтяните соединения трубок или замените трубки иглы реагента. См. *Замена трубки иглы реагента (c4000)*, стр. 9-127. См. *Замена трубки иглы реагента (c16000)*, стр. 9-263.
• Пузырьки или пена в канистре с реагентом.	Удалите пузырьки или пену с поверхности реагента в каждом флаконе с помощью чистого аппликатора.
• Игла реагента загрязнена.	Выполните процедуру ***еженедельного*** техобслуживания, чтобы очистить иглу. См. *6023 Очистка игл образца/реагента*, стр. 9-24.
• Игла реагента установлена неровно.	Выполните калибровку пипеттора. См. процедуру техобслуживания ***по необходимости*** *1122 Калибровка пипеттора R2*, стр. 9-37.
• Игла реагента повреждена.	Замените иглу. См. *Замена игл реагента (c4000)*, стр. 9-121. См. *Замена игл реагента (c16000)*, стр. 9-256.
• Низкий уровень или отсутствие реагента в картридже.	Загрузите реагенты или замените пустые картриджи.
• Неисправность механизма: – Неисправна плата PCB PM – Неисправен сенсор PM – Провод сенсора PM отсоединен – Соленоидный клапан	Обратитесь в местную службу технической поддержки для устранения неисправности механизма.

Код ошибки: 3500

Неисправность мониторирования давления в плате (x) датчика уровня жидкости.
x = номер платы пипеттора, 0 = S (слот 10 - *i*2000/*i*2000SR), 1 = R1 (слот 8), 2 = R2 (слот 6), 3 = STAT (слот 4)
x = номер платы пипеттора, 0 = P (слот 2 - *i*1000SR)

Возможная причина	Действия по устранению
• Сбой связи или неисправность механизма.	*Выключение и включение аналитического модуля и/или податчика образцов*, стр. 5-14.
• Неисправность механизма: – Кабели платы монитора давления указанного пипеттора отсоединились или вышли из строя – Плата датчика уровня жидкости в указанной позиции в верхнем блоке печатных плат плохо подсоединена или вышла из строя – Плата монитора давления указанного пипеттора отсоединились или вышли из строя	Обратитесь в местную службу технической поддержки для устранения неисправности механизма.
• Ошибка программного обеспечения.	Обратитесь в местную службу технической поддержки. Предоставьте информацию о действиях, которые вы пытались произвести, когда появилась ошибка.

Код ошибки: 3501

Превышено время команды датчика уровня жидкости (LLS) в плате (x) датчика уровня жидкости.

Регистрация МИ в Росздравнадзоре
www.nevacert.ru | info@nevacert.ru

x = номер платы пипеттора, 0 = S (слот 10 - *i*2000/*i*2000SR), 1 = R1 (слот 8), 2 = R2 (слот 6), 3 = STAT (слот 4)
x = номер платы пипеттора, 0 = P (слот 2 - *i*1000SR)

Возможная причина	Действия по устранению
• Сбой связи или неисправность механизма.	*Выключение и включение аналитического модуля и/или податчика образцов*, стр. 5-14.
• Неисправность механизма: – Кабели платы монитора давления указанного пипеттора отсоединились или вышли из строя – Плата датчика уровня жидкости в указанной позиции в верхнем блоке печатных плат плохо подсоединена или вышла из строя – Плата монитора давления указанного пипеттора отсоединились или вышли из строя	Обратитесь в местную службу технической поддержки для устранения неисправности механизма.
• Ошибка программного обеспечения	Обратитесь в местную службу технической поддержки. Предоставьте информацию о действиях, которые вы пытались произвести, когда появилась ошибка.

Код ошибки: 3502

Превышено время считывания данных датчика уровня жидкости (LLS) в плате (x) LLS.
x = номер платы пипеттора, 0 = S (слот 10 - *i*2000/*i*2000SR), 1 = R1 (слот 8), 2 = R2 (слот 6), 3 = STAT (слот 4)
x = номер платы пипеттора, 0 = P (слот 2 - *i*1000SR)

Возможная причина	Действия по устранению
• Сбой связи или неисправность механизма.	*Выключение и включение аналитического модуля и/или податчика образцов*, стр. 5-14.
• Неисправность механизма: – Кабели платы монитора давления указанного пипеттора отсоединились или вышли из строя – Плата датчика уровня жидкости в указанной позиции в верхнем блоке печатных плат плохо подсоединена или вышла из строя – Плата монитора давления указанного пипеттора отсоединились или вышли из строя	Обратитесь в местную службу технической поддержки для устранения неисправности механизма.
• Ошибка программного обеспечения.	Обратитесь в местную службу технической поддержки. Предоставьте информацию о действиях, которые вы пытались произвести, когда появилась ошибка.

Код ошибки: 3503

Превышено время записи данных датчика уровня жидкости (LLS) в плате (x) LLS.
x = номер платы пипеттора, 0 = S (слот 10 - *i*2000/*i*2000SR), 1 = R1 (слот 8), 2 = R2 (слот 6), 3 = STAT (слот 4)
x = номер платы пипеттора, 0 = P (слот 2 - *i*1000SR)

Регистрация МИ в Росздравнадзоре
www.nevacert.ru | info@nevacert.ru

Возможная причина	Действия по устранению
• Сбой связи или неисправность механизма.	*Выключение и включение аналитического модуля и/или податчика образцов*, стр. 5-14.
• Неисправность механизма: – Кабели платы монитора давления указанного пипеттора отсоединились или вышли из строя – Плата датчика уровня жидкости в указанной позиции в верхнем блоке печатных плат плохо подсоединена или вышла из строя – Плата монитора давления указанного пипеттора отсоединились или вышли из строя	Обратитесь в местную службу технической поддержки для устранения неисправности механизма.
• Ошибка программного обеспечения.	Обратитесь в местную службу технической поддержки. Предоставьте информацию о действиях, которые вы пытались произвести, когда появилась ошибка.

Код ошибки: 3504

Превышено время мониторирования давления в плате (x) датчика уровня жидкости.
x = номер платы пипеттора, 0 = S (слот 10 - *i*2000/*i*2000SR), 1 = R1 (слот 8), 2 = R2 (слот 6), 3 = STAT (слот 4)
x = номер платы пипеттора, 0 = P (слот 2 - *i*1000SR)

Возможная причина	Действия по устранению
• Сбой связи или неисправность механизма.	*Выключение и включение аналитического модуля и/или податчика образцов*, стр. 5-14.
• Неисправность механизма: – Кабели платы монитора давления указанного пипеттора отсоединились или вышли из строя – Плата датчика уровня жидкости в указанной позиции в верхнем блоке печатных плат плохо подсоединена или вышла из строя – Плата монитора давления указанного пипеттора отсоединились или вышли из строя	Обратитесь в местную службу технической поддержки для устранения неисправности механизма.
• Ошибка программного обеспечения.	Обратитесь в местную службу технической поддержки. Предоставьте информацию о действиях, которые вы пытались произвести, когда появилась ошибка.

Код ошибки: 3505

Превышено время считывания данных мониторирования давления в плате (x) датчика уровня жидкости.
x = номер платы пипеттора, 0 = S (слот 10 - *i*2000/*i*2000SR), 1 = R1 (слот 8), 2 = R2 (слот 6), 3 = STAT (слот 4)
x = номер платы пипеттора, 0 = P (слот 2 - *i*1000SR)

Возможная причина	Действия по устранению
• Сбой связи или неисправность механизма.	*Выключение и включение аналитического модуля и/или податчика образцов*, стр. 5-14.

Регистрация МИ в Росздравнадзоре
www.nevacert.ru | info@nevacert.ru

Возможная причина	Действия по устранению
• Неисправность механизма: – Кабели платы монитора давления указанного пипеттора отсоединились или вышли из строя – Плата датчика уровня жидкости в указанной позиции в верхнем блоке печатных плат плохо подсоединена или вышла из строя – Плата монитора давления указанного пипеттора отсоединились или вышли из строя	Обратитесь в местную службу технической поддержки для устранения неисправности механизма.
• Ошибка программного обеспечения.	Обратитесь в местную службу технической поддержки. Предоставьте информацию о действиях, которые вы пытались произвести, когда появилась ошибка.

Код ошибки: 3506

Превышено время записи данных мониторирования давления в плате (x) датчика уровня жидкости.
x = номер платы пипеттора, 0 = S (слот 10 - *i*2000/*i*2000SR), 1 = R1 (слот 8), 2 = R2 (слот 6), 3 = STAT (слот 4)
x = номер платы пипеттора, 0 = P (слот 2 - *i*1000SR)

Возможная причина	Действия по устранению
• Сбой связи или неисправность механизма.	*Выключение и включение аналитического модуля и/или податчика образцов*, стр. 5-14.
• Неисправность механизма: – Кабели платы монитора давления указанного пипеттора отсоединились или вышли из строя – Плата датчика уровня жидкости в указанной позиции в верхнем блоке печатных плат плохо подсоединена или вышла из строя – Плата монитора давления указанного пипеттора отсоединились или вышли из строя	Обратитесь в местную службу технической поддержки для устранения неисправности механизма.
• Ошибка программного обеспечения.	Обратитесь в местную службу технической поддержки. Предоставьте информацию о действиях, которые вы пытались произвести, когда появилась ошибка.

Код ошибки: 3507

Неправильный бит превышения времени в плате датчика уровня жидкости (x).
x = номер платы пипеттора, 0 = S (слот 10 - *i*2000/*i*2000SR), 1 = R1 (слот 8), 2 = R2 (слот 6), 3 = STAT (слот 4)
x = номер платы пипеттора, 0 = P (слот 2 - *i*1000SR)

Возможная причина	Действия по устранению
• Сбой связи или неисправность механизма.	*Выключение и включение аналитического модуля и/или податчика образцов*, стр. 5-14.

Регистрация МИ в Росздравнадзоре
www.nevacert.ru | info@nevacert.ru

Возможная причина	Действия по устранению
• Неисправность механизма: – Кабели платы монитора давления указанного пипеттора отсоединились или вышли из строя – Плата датчика уровня жидкости в указанной позиции в верхнем блоке печатных плат плохо подсоединена или вышла из строя – Плата монитора давления указанного пипеттора отсоединились или вышли из строя	Обратитесь в местную службу технической поддержки для устранения неисправности механизма.
• Ошибка программного обеспечения.	Обратитесь в местную службу технической поддержки. Предоставьте информацию о действиях, которые вы пытались произвести, когда появилась ошибка.

Код ошибки: 3508

Сбой связи с платой датчика уровня жидкости для (x).
x = название пипеттора

Возможная причина	Действия по устранению
• Сбой связи или неисправность механизма.	*Выключение и включение аналитического модуля и/или податчика образцов*, стр. 5-14.
• Неисправность механизма: – Кабели платы монитора давления указанного пипеттора отсоединились или вышли из строя – Плата датчика уровня жидкости в указанной позиции в верхнем блоке печатных плат плохо подсоединена или вышла из строя – Плата монитора давления указанного пипеттора отсоединились или вышли из строя	Обратитесь в местную службу технической поддержки для устранения неисправности механизма.
• Ошибка программного обеспечения.	Обратитесь в местную службу технической поддержки. Предоставьте информацию о действиях, которые вы пытались произвести, когда появилась ошибка.

Код ошибки: 3550

Ошибка самотестирования в плате датчика уровня жидкости (x).
x = номер платы пипеттора, 0 = S (слот 10 - *i*2000/*i*2000SR), 1 = R1 (слот 8), 2 = R2 (слот 6), 3 = STAT (слот 4)
x = номер платы пипеттора, 0 = P (слот 2 - *i*1000SR)

Возможная причина	Действия по устранению
Неисправность механизма: • Плата датчика уровня жидкости в указанной позиции в верхнем блоке печатных плат плохо подсоединена или вышла из строя	Обратитесь в местную службу технической поддержки для устранения неисправности механизма.

Код ошибки: 3551

Ошибка самотестирования в плате датчика уровня жидкости (x).

Регистрация МИ в Росздравнадзоре
www.nevacert.ru | info@nevacert.ru

x = номер платы пипеттора, 0 = S (слот 10 - *i*2000/*i*2000SR), 1 = R1 (слот 8), 2 = R2 (слот 6), 3 = STAT (слот 4)
x = номер платы пипеттора, 0 = P (слот 2 - *i*1000SR)

Возможная причина	Действия по устранению
Неисправность механизма: • Плата датчика уровня жидкости в указанной позиции в верхнем блоке печатных плат плохо подсоединена или вышла из строя	Обратитесь в местную службу технической поддержки для устранения неисправности механизма.

Код ошибки: 3552

Нет ответа от платы датчика уровня жидкости (x).
x = номер платы пипеттора, 0 = S (слот 10 - *i*2000/*i*2000SR), 1 = R1 (слот 8), 2 = R2 (слот 6), 3 = STAT (слот 4)
x = номер платы пипеттора, 0 = P (слот 2 - *i*1000SR)

Возможная причина	Действия по устранению
Неисправность механизма: • Плата датчика уровня жидкости в указанной позиции в верхнем блоке печатных плат плохо подсоединена или вышла из строя	Обратитесь в местную службу технической поддержки для устранения неисправности механизма.

Код ошибки: 3553

На плате датчика уровня жидкости (x) обнаружен неправильный адрес.
x = номер платы пипеттора, 0 = S (слот 10 - *i*2000/*i*2000SR), 1 = R1 (слот 8), 2 = R2 (слот 6), 3 = STAT (слот 4)
x = номер платы пипеттора, 0 = P (слот 2 - *i*1000SR)

Возможная причина	Действия по устранению
Неисправность механизма: • Плата датчика уровня жидкости в указанной позиции в верхнем блоке печатных плат плохо подсоединена или вышла из строя	Обратитесь в местную службу технической поддержки для устранения неисправности механизма.

Код ошибки: 3554

Превышено время самоконтроля в плате датчика уровня жидкости (x).
x = номер платы пипеттора, 0 = S (слот 10 - *i*2000/*i*2000SR), 1 = R1 (слот 8), 2 = R2 (слот 6), 3 = STAT (слот 4)
x = номер платы пипеттора, 0 = P (слот 2 - *i*1000SR)

Возможная причина	Действия по устранению
Неисправность механизма: • Плата датчика уровня жидкости в указанной позиции в верхнем блоке печатных плат плохо подсоединена или вышла из строя	Обратитесь в местную службу технической поддержки для устранения неисправности механизма.

Код ошибки: 3556

Ошибка при тестировании в плате датчика уровня жидкости (x).
x = номер платы пипеттора, 0 = S (слот 10 - *i*2000/*i*2000SR), 1 = R1 (слот 8), 2 = R2 (слот 6), 3 = STAT (слот 4)
x = номер платы пипеттора, 0 = P (слот 2 - *i*1000SR)

Регистрация МИ в Росздравнадзоре
www.nevacert.ru | info@nevacert.ru

Возможная причина	Действия по устранению
Неисправность механизма: • Плата датчика уровня жидкости в указанной позиции в верхнем блоке печатных плат плохо подсоединена или вышла из строя	Обратитесь в местную службу технической поддержки для устранения неисправности механизма.

Код ошибки: 3557

Ошибка самотестирования при включении (POST) на плате датчика уровня жидкости (x).
x = номер платы пипеттора, 0 = S (слот 10 - *i*2000/*i*2000SR), 1 = R1 (слот 8), 2 = R2 (слот 6), 3 = STAT (слот 4)
x = номер платы пипеттора, 0 = P (слот 2 - *i*1000SR)

Возможная причина	Действия по устранению
Неисправность механизма: • Плата датчика уровня жидкости в указанной позиции в верхнем блоке печатных плат плохо подсоединена или вышла из строя	Обратитесь в местную службу технической поддержки для устранения неисправности механизма.

Код ошибки: 3574

Неправильный код мониторирования давления (PM) в конце дозирования.

Возможная причина	Действия по устранению
Сбой связи с платой PM.	*Выключение и включение аналитического модуля и/или податчика образцов*, стр. 5-14.
Неисправность механизма.	Обратитесь в местную службу технической поддержки для устранения неисправности механизма.

Код ошибки: 3575

Резервуар деионизированной воды пустой.

Возможная причина	Действия по устранению
• Произошел сбой подачи воды.	1. Проверьте, функционирует ли источник подачи воды. 2. Промойте линии подачи воды. Выполните процедуру техобслуживания ***по-необходимости*** *2132 Прокачка жидкостных линий*, стр. 9-39.
• Ограничение подачи воды.	1. Проверьте, чтобы трубка от источника воды не была перекручена или пережата. 2. Промойте линии подачи воды. Выполните процедуру техобслуживания ***по-необходимости*** *2132 Прокачка жидкостных линий*, стр. 9-39.
• Входное давление деионизированной воды слишком низкое.	Увеличьте напор поступающей деионизированной воды до заданных значений. См. *Характеристики и требования к воде и жидким отходам для аналитического модуля системы с* , стр. 4-27.
• Воздушные пузырьки присутствуют в трубках подачи воды.	1. Проверьте соединения трубок. 2. Промойте линии подачи воды.

Регистрация МИ в Росздравнадзоре
www.nevacert.ru | info@nevacert.ru

Возможная причина	Действия по устранению
	Выполните процедуру техобслуживания ***по-необходимости*** *2132 Прокачка жидкостных линий*, стр. 9-39.
• Неисправность механизма: – Трубка подачи воды отсоединилась – Отказ входного двухпозиционного клапана – Поплавковый датчик отсоединился или неисправен – Плата драйвера AC/DC неисправна – Плата контроллера AC/DC неисправна	Обратитесь в местную службу технической поддержки для устранения неисправности механизма.

Код ошибки: 3576

Резервуар деионизированной воды, превышено время автоматического заполнения.

Возможная причина	Действия по устранению
• Произошел сбой подачи воды.	1. Проверьте, функционирует ли источник подачи воды. 2. Промойте линии подачи воды. Выполните процедуру техобслуживания ***по-необходимости*** *2132 Прокачка жидкостных линий*, стр. 9-39.
• Ограничение подачи воды.	1. Проверьте, чтобы трубка от источника воды не была перекручена или пережата. 2. Промойте линии подачи воды. Выполните процедуру техобслуживания ***по-необходимости*** *2132 Прокачка жидкостных линий*, стр. 9-39.
• Входное давление деионизированной воды слишком низкое.	Увеличьте напор поступающей деионизированной воды до заданных значений. См. *Характеристики и требования к воде и жидким отходам для аналитического модуля системы с* , стр. 4-27.
• Воздушные пузырьки присутствуют в трубках подачи воды.	1. Проверьте соединения трубок. 2. Промойте линии подачи воды. Выполните процедуру техобслуживания ***по-необходимости*** *2132 Прокачка жидкостных линий*, стр. 9-39.
• Неисправность механизма: – Трубка подачи воды отсоединилась – Отказ входного двухпозиционного клапана – Поплавковый датчик отсоединился или неисправен – Плата драйвера AC/DC неисправна – Плата контроллера AC/DC неисправна	Обратитесь в местную службу технической поддержки для устранения неисправности механизма.

Код ошибки: 3577

Не заполняется резервуар деионизированной воды.

Возможная причина	Действия по устранению
• Произошел сбой подачи воды.	1. Проверьте, функционирует ли источник подачи воды.

Регистрация МИ в Росздравнадзоре
www.nevacert.ru | info@nevacert.ru

Возможная причина	Действия по устранению
	2. Промойте линии подачи воды. Выполните процедуру техобслуживания ***по-необходимости*** *2132 Прокачка жидкостных линий*, стр. 9-39.
• Ограничение подачи воды.	1. Проверьте, чтобы трубка от источника воды не была перекручена или пережата. 2. Промойте линии подачи воды. Выполните процедуру техобслуживания ***по-необходимости*** *2132 Прокачка жидкостных линий*, стр. 9-39.
• Входное давление деионизированной воды слишком низкое.	Увеличьте напор поступающей деионизированной воды до заданных значений. См. *Характеристики и требования к воде и жидким отходам для аналитического модуля системы с* , стр. 4-27.
• Воздушные пузырьки присутствуют в трубках подачи воды.	1. Проверьте соединения трубок. 2. Промойте линии подачи воды. Выполните процедуру техобслуживания ***по-необходимости*** *2132 Прокачка жидкостных линий*, стр. 9-39.
• Неисправность механизма: – Трубка подачи воды отсоединилась – Отказ входного двухпозиционного клапана – Поплавковый датчик отсоединился или неисправен – Плата драйвера AC/DC неисправна – Плата контроллера AC/DC неисправна	Обратитесь в местную службу технической поддержки для устранения неисправности механизма.

Код ошибки: 3578

Резервуар деионизированной воды, превышено время при инициализации.

Возможная причина	Действия по устранению
• Произошел сбой подачи воды.	1. Проверьте, функционирует ли источник подачи воды. 2. Промойте линии подачи воды. Выполните процедуру техобслуживания ***по-необходимости*** *2132 Прокачка жидкостных линий*, стр. 9-39.
• Ограничение подачи воды.	1. Проверьте, чтобы трубка от источника воды не была перекручена или пережата. 2. Промойте линии подачи воды. Выполните процедуру техобслуживания ***по-необходимости*** *2132 Прокачка жидкостных линий*, стр. 9-39.
• Входное давление деионизированной воды слишком низкое.	Увеличьте напор поступающей деионизированной воды до заданных значений. См. *Характеристики и требования к воде и жидким отходам для аналитического модуля системы с* , стр. 4-27.

Регистрация МИ в Росздравнадзоре
www.nevacert.ru | info@nevacert.ru

Возможная причина	Действия по устранению
• Воздушные пузырьки присутствуют в трубках подачи воды.	1. Проверьте соединения трубок. 2. Промойте линии подачи воды. Выполните процедуру техобслуживания ***по-необходимости*** *2132 Прокачка жидкостных линий*, стр. 9-39.
• Неисправность механизма: – Трубка подачи воды отсоединилась – Отказ входного двухпозиционного клапана – Поплавковый датчик отсоединился или неисправен – Плата драйвера AC/DC неисправна – Плата контроллера AC/DC неисправна	Обратитесь в местную службу технической поддержки для устранения неисправности механизма.

Код ошибки: 3579

Внутренний резервуар низкоконцентрированных отходов заполнен.

Возможная причина	Действия по устранению
• Дренажная или переливная трубка перекручена.	Поправьте дренажную или переливную трубку, чтобы она не была перекручена.
• Трубка слива отходов расположена слишком высоко.	Отрегулируйте высоту трубки слива отходов, чтобы она составляла не более 100 мм от земли.
• Неисправность механизма: – Сливная трубка засорена – Поплавковый датчик неисправен	Обратитесь в местную службу технической поддержки для устранения неисправности механизма.

Код ошибки: 3580

Плата мониторирования давления (PM) не в состоянии готовности.

Возможная причина	Действия по устранению
• Сбой связи с платой PM.	*Выключение и включение аналитического модуля и/или податчика образцов*, стр. 5-14.
• Неисправность механизма.	Обратитесь в местную службу технической поддержки для устранения неисправности механизма.

Код ошибки: 3581

Плата мониторирования давления (PM) не отвечает.

Возможная причина	Действия по устранению
• Сбой связи с платой PM.	*Выключение и включение аналитического модуля и/или податчика образцов*, стр. 5-14.
• Неисправность механизма.	Обратитесь в местную службу технической поддержки для устранения неисправности механизма.

Код ошибки: 3582

Ошибка самотестирования (POST) при включении платы мониторирования давления (PM).

Возможная причина	Действия по устранению
• Сбой связи с платой PM.	*Выключение и включение аналитического модуля и/или податчика образцов*, стр. 5-14.

Регистрация МИ в Росздравнадзоре
www.nevacert.ru | info@nevacert.ru

Возможная причина	Действия по устранению
• Неисправность механизма.	Обратитесь в местную службу технической поддержки для устранения неисправности механизма.

Код ошибки: 3583

Плата мониторирования давления (PM) не в состоянии готовности запросить версию программного обеспечения PM.

Возможная причина	Действия по устранению
• Сбой связи с платой PM.	*Выключение и включение аналитического модуля и/или податчика образцов*, стр. 5-14.
• Неисправность механизма.	Обратитесь в местную службу технической поддержки для устранения неисправности механизма.

Код ошибки: 3584

Плата мониторирования давления (PM) не отвечает на запрос программной версии для PM.

Возможная причина	Действия по устранению
• Сбой связи с платой PM.	*Выключение и включение аналитического модуля и/или податчика образцов*, стр. 5-14.
• Неисправность механизма.	Обратитесь в местную службу технической поддержки для устранения неисправности механизма.

Код ошибки: 3585

Плата мониторирования давления (PM) не в состоянии готовности во время поиска.

Возможная причина	Действия по устранению
• Сбой связи с платой PM.	*Выключение и включение аналитического модуля и/или податчика образцов*, стр. 5-14.
• Неисправность механизма.	Обратитесь в местную службу технической поддержки для устранения неисправности механизма.

Код ошибки: 3586

Плата мониторирования давления (PM) не в состоянии готовности в начале аспирации.

Возможная причина	Действия по устранению
• Сбой связи с платой PM.	*Выключение и включение аналитического модуля и/или податчика образцов*, стр. 5-14.
• Неисправность механизма.	Обратитесь в местную службу технической поддержки для устранения неисправности механизма.

Код ошибки: 3587

Плата мониторирования давления (PM) не в состоянии готовности в конце аспирации.

Возможная причина	Действия по устранению
• Сбой связи с платой PM.	*Выключение и включение аналитического модуля и/или податчика образцов*, стр. 5-14.

Регистрация МИ в Росздравнадзоре
www.nevacert.ru | info@nevacert.ru

Возможная причина	Действия по устранению
• Неисправность механизма.	Обратитесь в местную службу технической поддержки для устранения неисправности механизма.

Код ошибки: 3588

Плата мониторирования давления (PM) не в состоянии готовности до дозирования.

Возможная причина	Действия по устранению
• Сбой связи с платой PM.	*Выключение и включение аналитического модуля и/или податчика образцов*, стр. 5-14.
• Неисправность механизма.	Обратитесь в местную службу технической поддержки для устранения неисправности механизма.

Код ошибки: 3589

Плата мониторирования давления (PM) не в состоянии готовности в начале дозирования.

Возможная причина	Действия по устранению
• Сбой связи с платой PM.	*Выключение и включение аналитического модуля и/или податчика образцов*, стр. 5-14.
• Неисправность механизма.	Обратитесь в местную службу технической поддержки для устранения неисправности механизма.

Код ошибки: 3590

Плата мониторирования давления (PM) не в состоянии готовности в конце дозирования.

Возможная причина	Действия по устранению
• Сбой связи с платой PM.	*Выключение и включение аналитического модуля и/или податчика образцов*, стр. 5-14.
• Неисправность механизма.	Обратитесь в местную службу технической поддержки для устранения неисправности механизма.

Код ошибки: 3591

Плата мониторирования давления (PM) не в состоянии готовности до промывки.

Возможная причина	Действия по устранению
• Сбой связи с платой PM.	*Выключение и включение аналитического модуля и/или податчика образцов*, стр. 5-14.
• Неисправность механизма.	Обратитесь в местную службу технической поддержки для устранения неисправности механизма.

Код ошибки: 3592

Плата мониторирования давления (PM) не в состоянии готовности при начале промывки.

Возможная причина	Действия по устранению
• Сбой связи с платой PM.	*Выключение и включение аналитического модуля и/или податчика образцов*, стр. 5-14.
• Неисправность механизма.	Обратитесь в местную службу технической поддержки для устранения неисправности механизма.

Регистрация МИ в Росздравнадзоре
www.nevacert.ru | info@nevacert.ru

Код ошибки: 3595

Плата мониторирования давления (PM) не в состоянии готовности в конце промывки.

Возможная причина	Действия по устранению
• Сбой связи с платой PM.	*Выключение и включение аналитического модуля и/или податчика образцов*, стр. 5-14.
• Неисправность механизма.	Обратитесь в местную службу технической поддержки для устранения неисправности механизма.

Код ошибки: 3596

Плата мониторирования давления (PM) не отвечает в конце аспирации.

Возможная причина	Действия по устранению
• Сбой связи с платой PM.	*Выключение и включение аналитического модуля и/или податчика образцов*, стр. 5-14.
• Неисправность механизма.	Обратитесь в местную службу технической поддержки для устранения неисправности механизма.

Код ошибки: 3597

Плата мониторирования давления (PM) не отвечает в конце дозирования.

Возможная причина	Действия по устранению
• Сбой связи с платой PM.	*Выключение и включение аналитического модуля и/или податчика образцов*, стр. 5-14.
• Неисправность механизма.	Обратитесь в местную службу технической поддержки для устранения неисправности механизма.

Код ошибки: 3598

Плата мониторирования давления (PM) не отвечает в конце промывки.

Возможная причина	Действия по устранению
• Сбой связи с платой PM.	*Выключение и включение аналитического модуля и/или податчика образцов*, стр. 5-14.
• Неисправность механизма.	Обратитесь в местную службу технической поддержки для устранения неисправности механизма.

Код ошибки: 3599

Неправильный код мониторирования давления (PM) в конце аспирации.

Возможная причина	Действия по устранению
• Сбой связи с платой PM.	*Выключение и включение аналитического модуля и/или податчика образцов*, стр. 5-14.
• Неисправность механизма.	Обратитесь в местную службу технической поддержки для устранения неисправности механизма.

Код ошибки: 3600

Неправильный код мониторирования давления (PM) в конце промывки.

Регистрация МИ в Росздравнадзоре
www.nevacert.ru | info@nevacert.ru

Возможная причина	Действия по устранению
• Сбой связи с платой PM.	*Выключение и включение аналитического модуля и/или податчика образцов*, стр. 5-14.
• Неисправность механизма.	Обратитесь в местную службу технической поддержки для устранения неисправности механизма.

Код ошибки: 3601

Получен неправильный терминатор данных с платы датчика уровня жидкости (x).
x = номер платы пипеттора, 0 = S (слот 10 - *i*2000/*i*2000SR), 1 = R1 (слот 8), 2 = R2 (слот 6), 3 = STAT (слот 4)
x = номер платы пипеттора, 0 = P (слот 2 - *i*1000SR)

Возможная причина	Действия по устранению
Неисправность механизма: • Плата датчика уровня жидкости в указанной позиции в верхнем блоке печатных плат плохо подсоединена или вышла из строя	Обратитесь в местную службу технической поддержки для устранения неисправности механизма.

Код ошибки: 3602

Ошибка при проверке антенны датчика уровня жидкости (x).
x = название пипеттора

Возможная причина	Действия по устранению
Неисправность механизма: • Антенна датчика уровня жидкости, указанная в сообщении, не отвечает.	Обратитесь в местную службу технической поддержки для устранения неисправности механизма.

Код ошибки: 3603

Самотестирование при включении (POST) пройдено, плата датчика уровня жидкости (x), версия (y).
x = номер платы пипеттора, 0 = S (слот 10 - *i*2000/*i*2000SR), 1 = R1 (слот 8), 2 = R2 (слот 6), 3 = STAT (слот 4)
x = номер платы пипеттора, 0 = P (слот 2 - *i*1000SR)
y = редакция программы ПЗУ

Возможная причина	Действия по устранению
Пройдено самотестирование при включении (POST) на заданной плате датчика уровня жидкости.	Сообщение о состоянии системы. Действий по устранению неисправности не требуется.

Код ошибки: 3604

Плата мониторирования давления (PM) не в состоянии готовности в начале поиска.

Возможная причина	Действия по устранению
• Сбой связи с платой PM.	*Выключение и включение аналитического модуля и/или податчика образцов*, стр. 5-14.
• Неисправность механизма.	Обратитесь в местную службу технической поддержки для устранения неисправности механизма.

Код ошибки: 3700

Невозможно выполнить исследование, ошибка аспирации промывки (x) игл(ы) (y).
x = промывочная зона
y = номер иглы

Регистрация МИ в Росздравнадзоре
www.nevacert.ru | info@nevacert.ru

Возможная причина	Действия по устранению
Если происходит ошибка одного образца:	
• Фибрин или сгустки в образце.	Удалите сгустки фибрина чистым аппликатором.
Если происходит ошибка нескольких образцов:	
• Плохое соединение трубок игл промывочной зоны.	Подсоедините трубки к затронутой(ым) игле(ам) в указанной промывочной зоне.
• Температурный датчик подсоединен к не той трубке иглы.	Подсоедините трубки/провод датчика промывочной зоны к правильной игле.
• Игла промывочной зоны засорена.	1. Выполните соответствующую процедуру техобслуживания ***по необходимости*** . – Для *i*2000/*i*2000SR: • *6043 Очистка игл ПЗ - обеззараж.раствор*, стр. 9-81. – Для *i*1000SR: • *6445 Очистка иглы пипеттора/ПЗ*, стр. 9-89. 2. Выполните соответствующую процедуру замены: – Для *i*2000/*i*2000SR: • *Замена иглы промывочной зоны (i2000/i2000SR)*, стр. 9-329. – Для *i*1000SR: • *Замена иглы промывочной зоны (i1000SR)*, стр. 9-362.
• Температурный датчик промывочной зоны засорен.	Выполните соответствующую процедуру замены: • Для *i*2000/*i*2000SR: – *Замена температурной трубки и датчика промывочной зоны (i2000/i2000SR)*, стр. 9-335. • Для *i*1000SR: – *Замена температурной трубки и датчика промывочной зоны (i1000SR)*, стр. 9-365.
• Плохое соединение трубок вакуумных сосудов.	Подсоедините трубки к вакуумному клапану вакуумного сосуда.
• Неисправность механизма: – Плата ввода/вывода драйвера DC в слоте 7 на нижнем блоке печатных плат плохо подсоединена или вышла из строя (*i*2000/*i*2000SR) – Плата ввода/вывода драйвера DC в слоте 4 на нижнем блоке печатных плат плохо подсоединена или вышла из строя (*i*1000SR) – Клапан коллектора промывочной зоны неисправен	Обратитесь в местную службу технической поддержки для устранения неисправности механизма.
Если ошибка происходит после ежедневного техобслуживания: • Аналитический модуль имеет статус "Прогрев".	Как только аналитический модуль поменяет статус на "Готов", повторите ежедневное техобслуживание.

Регистрация МИ в Росздравнадзоре
www.nevacert.ru | info@nevacert.ru

Код ошибки: 3701

Отключен (x), превышено максимальное количество ошибок аспирации промывки.
x = название промывочной зоны

Возможная причина	Действия по устранению
Ошибка 3700 появилась незадолго или одновременно с данным сообщением. Определите, по какой(им) из игл 1, 2 или 3 появляется сообщение об ошибке 3700.	
• Плохое соединение трубок игл промывочной зоны.	Подсоедините трубки к затронутой(ым) игле(ам) в указанной промывочной зоне.
• Температурный датчик подсоединен к не той трубке иглы.	Подсоедините трубки/провод датчика промывочной зоны к правильной игле.
• Игла промывочной зоны засорена.	1. Выполните соответствующую процедуру техобслуживания ***по необходимости*** . – Для *i*2000/*i*2000SR: • *6043 Очистка игл ПЗ - обеззараж.раствор*, стр. 9-81. – Для *i*1000SR: • *6445 Очистка иглы пипеттора/ПЗ*, стр. 9-89. 2. Выполните соответствующую процедуру замены: – Для *i*2000/*i*2000SR: • *Замена иглы промывочной зоны (i2000/i2000SR)*, стр. 9-329. – Для *i*1000SR: • *Замена иглы промывочной зоны (i1000SR)*, стр. 9-362.
• Температурный датчик промывочной зоны засорен.	Выполните соответствующую процедуру замены: • Для *i*2000/*i*2000SR: – *Замена температурной трубки и датчика промывочной зоны (i2000/i2000SR)*, стр. 9-335. • Для *i*1000SR: – *Замена температурной трубки и датчика промывочной зоны (i1000SR)*, стр. 9-365
• Плохое соединение трубок вакуумных сосудов.	Подсоедините трубки к вакуумному клапану вакуумного сосуда.
• Неисправность механизма: – Плата ввода/вывода драйвера DC в слоте 7 на нижнем блоке печатных плат плохо подсоединена или вышла из строя (*i*2000/*i*2000SR) – Плата ввода/вывода драйвера DC в слоте 4 на нижнем блоке печатных плат плохо подсоединена или вышла из строя (*i*1000SR) – Клапан коллектора промывочной зоны неисправен	Обратитесь в местную службу технической поддержки для устранения неисправности механизма.

Регистрация МИ в Росздравнадзоре
www.nevacert.ru | info@nevacert.ru

Код ошибки: 3702

Предупреждение о подаче воды для промывки (x), выявлено снижение потока, (y).
x = название промывочной чашки
y = измеренный расход / минимальный расход воды

Возможная причина	Действия по устранению
Флуктуации или незначительное снижение расхода промывочной воды.	Никаких действий не требуется.

Код ошибки: 3703

Невозможно выполнить исследование, ошибка подачи воды для промывки (x), (y).
x = название промывочной чашки
y = измеренный расход / минимальный расход воды

Возможная причина	Действия по устранению
Подача промывочной воды ограничена или требует корректировки.	Обратитесь в местную службу технической поддержки.

Код ошибки: 3840

Время задержки (x) во время вращения.
x = название помпы высококонцентрированных отходов

Возможная причина	Действия по устранению
Неисправность механизма.	Обратитесь в местную службу технической поддержки для устранения неисправности механизма.

Код ошибки: 3841

Ошибка движения (x) в исходное положение.
x = название помпы высококонцентрированных отходов

Возможная причина	Действия по устранению
Неисправность механизма.	Обратитесь в местную службу технической поддержки для устранения неисправности механизма.

Код ошибки: 3850

Превышение времени движения (x) к верхней позиции.
x = название помпы промывочной иглы

Возможная причина	Действия по устранению
Неисправность механизма.	Обратитесь в местную службу технической поддержки для устранения неисправности механизма.

Код ошибки: 3851

Нештатное состояние сенсора (не активизируется вверх и вниз) при движении (x) к верхней позиции.
x = название помпы промывочной иглы

Регистрация МИ в Росздравнадзоре
www.nevacert.ru | info@nevacert.ru

Возможная причина	Действия по устранению
Неисправность механизма.	Обратитесь в местную службу технической поддержки для устранения неисправности механизма.

Код ошибки: 3852

Нештатное состояние сенсора (активизируется только вниз) при движении (x) к верхней позиции.
x = название помпы промывочной иглы

Возможная причина	Действия по устранению
Неисправность механизма.	Обратитесь в местную службу технической поддержки для устранения неисправности механизма.

Код ошибки: 3853

Нештатное состояние сенсора (активизируется вверх и вниз) при движении (x) к верхней позиции.
x = название помпы промывочной иглы

Возможная причина	Действия по устранению
Неисправность механизма.	Обратитесь в местную службу технической поддержки для устранения неисправности механизма.

Код ошибки: 3854

Превышение времени движения (x) к нижней позиции.
x = название помпы промывочной иглы

Возможная причина	Действия по устранению
Неисправность механизма.	Обратитесь в местную службу технической поддержки для устранения неисправности механизма.

Код ошибки: 3855

Нештатное состояние сенсора (не активизируется вверх и вниз) при движении (x) к нижней позиции.
x = название помпы промывочной иглы

Возможная причина	Действия по устранению
Неисправность механизма.	Обратитесь в местную службу технической поддержки для устранения неисправности механизма.

Код ошибки: 3856

Нештатное состояние сенсора (активизируется только вверх) при движении (x) к нижней позиции.
x = название помпы промывочной иглы

Возможная причина	Действия по устранению
Неисправность механизма.	Обратитесь в местную службу технической поддержки для устранения неисправности механизма.

Код ошибки: 3857

Нештатное состояние сенсора (активизируется вверх и вниз) при движении (x) к нижней позиции.
x = название помпы промывочной иглы

Регистрация МИ в Росздравнадзоре
www.nevacert.ru | info@nevacert.ru

Возможная причина	Действия по устранению
Неисправность механизма.	Обратитесь в местную службу технической поддержки для устранения неисправности механизма.

Код ошибки: 3858

Превышение времени движения помпы промывки кювет к верхней позиции.

Возможная причина	Действия по устранению
Неисправность механизма.	Обратитесь в местную службу технической поддержки для устранения неисправности механизма.

Код ошибки: 3859

Нештатное состояние датчика (не активизируется вверх и вниз) при движении помпы промывочной кюветы к верхней позиции.

Возможная причина	Действия по устранению
Неисправность механизма.	Обратитесь в местную службу технической поддержки для устранения неисправности механизма.

Код ошибки: 3860

Нештатное состояние датчика (активизируется только вниз) при движении помпы промывки кювет к верхней позиции.

Возможная причина	Действия по устранению
Неисправность механизма.	Обратитесь в местную службу технической поддержки для устранения неисправности механизма.

Код ошибки: 3861

Нештатное состояние датчика (активизируется вверх и вниз) при движении помпы промывки кювет к верхней позиции.

Возможная причина	Действия по устранению
Неисправность механизма.	Обратитесь в местную службу технической поддержки для устранения неисправности механизма.

Код ошибки: 3862

Превышение времени движения помпы промывки кювет к нижней позиции.

Возможная причина	Действия по устранению
Неисправность механизма.	Обратитесь в местную службу технической поддержки для устранения неисправности механизма.

Код ошибки: 3863

Нештатное состояние датчика (не активизируется вверх и вниз) при движении помпы промывки кювет к нижней позиции.

Регистрация МИ в Росздравнадзоре
www.nevacert.ru | info@nevacert.ru

Возможная причина	Действия по устранению
Неисправность механизма.	Обратитесь в местную службу технической поддержки для устранения неисправности механизма.

Код ошибки: 3864

Нештатное состояние датчика (активизируется только вверх) при движении помпы промывки кювет к нижней позиции.

Возможная причина	Действия по устранению
Неисправность механизма.	Обратитесь в местную службу технической поддержки для устранения неисправности механизма.

Код ошибки: 3865

Нештатное состояние датчика (активизируется вверх и вниз) при движении помпы промывки кювет к нижней позиции.

Возможная причина	Действия по устранению
Неисправность механизма.	Обратитесь в местную службу технической поддержки для устранения неисправности механизма.

Код ошибки: 3866

Превышение времени движения помпы промывки кювет в исходное положение.

Возможная причина	Действия по устранению
Неисправность механизма.	Обратитесь в местную службу технической поддержки для устранения неисправности механизма.

Код ошибки: 3867

Нештатное состояние датчика (не активизируется вверх и вниз) при движении помпы промывки кювет в исходное положение.

Возможная причина	Действия по устранению
Неисправность механизма.	Обратитесь в местную службу технической поддержки для устранения неисправности механизма.

Код ошибки: 3868

Нештатное состояние датчика (активизируется только вверх) при движении помпы промывки кювет в исходное положение.

Возможная причина	Действия по устранению
Неисправность механизма.	Обратитесь в местную службу технической поддержки для устранения неисправности механизма.

Код ошибки: 3869

Нештатное состояние датчика (активизируется вверх и вниз) при движении помпы промывки кювет в исходное положение.

Регистрация МИ в Росздравнадзоре
www.nevacert.ru | info@nevacert.ru

Возможная причина	Действия по устранению
Неисправность механизма.	Обратитесь в местную службу технической поддержки для устранения неисправности механизма.

Код ошибки: 3870

Превышение времени движения помпы промывающего раствора к верхней позиции.

Возможная причина	Действия по устранению
Неисправность механизма.	Обратитесь в местную службу технической поддержки для устранения неисправности механизма.

Код ошибки: 3871

Нештатное состояние датчика (не активизируется вверх и вниз) при движении помпы промывающего раствора к верхней позиции.

Возможная причина	Действия по устранению
Неисправность механизма.	Обратитесь в местную службу технической поддержки для устранения неисправности механизма.

Код ошибки: 3872

Нештатное состояние датчика (активизируется только вниз) при движении помпы промывающего раствора к верхней позиции.

Возможная причина	Действия по устранению
Неисправность механизма.	Обратитесь в местную службу технической поддержки для устранения неисправности механизма.

Код ошибки: 3873

Нештатное состояние датчика (активизируется вверх и вниз) при движении помпы промывающего раствора к верхней позиции.

Возможная причина	Действия по устранению
Неисправность механизма.	Обратитесь в местную службу технической поддержки для устранения неисправности механизма.

Код ошибки: 3874

Превышение времени движения помпы промывающего раствора к нижней позиции.

Возможная причина	Действия по устранению
Неисправность механизма.	Обратитесь в местную службу технической поддержки для устранения неисправности механизма.

Код ошибки: 3875

Нештатное состояние датчика (не активизируется вверх и вниз) при движении помпы промывающего раствора к нижней позиции.

Регистрация МИ в Росздравнадзоре
www.nevacert.ru | info@nevacert.ru

Возможная причина	Действия по устранению
Неисправность механизма.	Обратитесь в местную службу технической поддержки для устранения неисправности механизма.

Код ошибки: 3876

Нештатное состояние датчика (активизируется только вверх) при движении помпы промывающего раствора к нижней позиции.

Возможная причина	Действия по устранению
Неисправность механизма.	Обратитесь в местную службу технической поддержки для устранения неисправности механизма.

Код ошибки: 3877

Нештатное состояние датчика (активизируется вверх и вниз) при движении помпы промывающего раствора к нижней позиции.

Возможная причина	Действия по устранению
Неисправность механизма.	Обратитесь в местную службу технической поддержки для устранения неисправности механизма.

Код ошибки: 3878

Превышение времени движения помпы промывающего раствора в исходное положение.

Возможная причина	Действия по устранению
Неисправность механизма.	Обратитесь в местную службу технической поддержки для устранения неисправности механизма.

Код ошибки: 3879

Нештатное состояние датчика (не активизируется вверх и вниз) при движении помпы промывающего раствора в исходное положение.

Возможная причина	Действия по устранению
Неисправность механизма.	Обратитесь в местную службу технической поддержки для устранения неисправности механизма.

Код ошибки: 3880

Нештатное состояние датчика (активизируется только вниз) при движении помпы промывающего раствора в исходное положение.

Возможная причина	Действия по устранению
Неисправность механизма.	Обратитесь в местную службу технической поддержки для устранения неисправности механизма.

Код ошибки: 3881

Нештатное состояние датчика (активизируется вверх и вниз) при движении помпы промывающего раствора в исходное положение.

Регистрация МИ в Росздравнадзоре
www.nevacert.ru | info@nevacert.ru

Возможная причина	Действия по устранению
Неисправность механизма.	Обратитесь в местную службу технической поддержки для устранения неисправности механизма.

Код ошибки: 3882

Превышение времени движения помпы высококонцентрированных отходов к верхней позиции.

Возможная причина	Действия по устранению
Неисправность механизма.	Обратитесь в местную службу технической поддержки для устранения неисправности механизма.

Код ошибки: 3883

Нештатное состояние датчика (не активизируется вверх и вниз) при движении помпы высококонцентрированных отходов к верхней позиции.

Возможная причина	Действия по устранению
Неисправность механизма.	Обратитесь в местную службу технической поддержки для устранения неисправности механизма.

Код ошибки: 3884

Нештатное состояние датчика (активизируется только вниз) при движении помпы высококонцентрированных отходов к верхней позиции.

Возможная причина	Действия по устранению
Неисправность механизма.	Обратитесь в местную службу технической поддержки для устранения неисправности механизма.

Код ошибки: 3885

Нештатное состояние датчика (активизируется вверх и вниз) при движении помпы высококонцентрированных отходов к верхней позиции.

Возможная причина	Действия по устранению
Неисправность механизма.	Обратитесь в местную службу технической поддержки для устранения неисправности механизма.

Код ошибки: 3886

Превышение времени движения помпы высококонцентрированных отходов к нижней позиции.

Возможная причина	Действия по устранению
Неисправность механизма.	Обратитесь в местную службу технической поддержки для устранения неисправности механизма.

Код ошибки: 3887

Нештатное состояние датчика (не активизируется вверх и вниз) при движении помпы высококонцентрированных отходов к нижней позиции.

Регистрация МИ в Росздравнадзоре
www.nevacert.ru | info@nevacert.ru

Возможная причина	Действия по устранению
Неисправность механизма.	Обратитесь в местную службу технической поддержки для устранения неисправности механизма.

Код ошибки: 3888

Нештатное состояние датчика (активизируется только вверх) при движении помпы высококонцентрированных отходов к нижней позиции.

Возможная причина	Действия по устранению
Неисправность механизма.	Обратитесь в местную службу технической поддержки для устранения неисправности механизма.

Код ошибки: 3889

Нештатное состояние датчика (активизируется вверх и вниз) при движении помпы высоконцентрированных отходов к нижней позиции.

Возможная причина	Действия по устранению
Неисправность механизма.	Обратитесь в местную службу технической поддержки для устранения неисправности механизма.

Код ошибки: 3890

Превышение времени движения помпы высококонцентрированных отходов в исходное положение.

Возможная причина	Действия по устранению
Неисправность механизма.	Обратитесь в местную службу технической поддержки для устранения неисправности механизма.

Код ошибки: 3891

Нештатное состояние датчика (не активизируется вверх и вниз) при движении помпы высококонцентрированных отходов в исходное положение.

Возможная причина	Действия по устранению
Неисправность механизма.	Обратитесь в местную службу технической поддержки для устранения неисправности механизма.

Код ошибки: 3892

Нештатное состояние датчика (активизируется только вниз) при движении помпы высококонцентрированных отходов в исходное положение.

Возможная причина	Действия по устранению
Неисправность механизма.	Обратитесь в местную службу технической поддержки для устранения неисправности механизма.

Код ошибки: 3893

Нештатное состояние датчика (активизируется вверх и вниз) при движении помпы высококонцентрированных отходов в исходное положение.

Регистрация МИ в Росздравнадзоре
www.nevacert.ru | info@nevacert.ru

Возможная причина	Действия по устранению
Неисправность механизма.	Обратитесь в местную службу технической поддержки для устранения неисправности механизма.

Код ошибки: 3894

Превышено время движения привода шприца образца.

Возможная причина	Действия по устранению
Неисправность механизма.	Обратитесь в местную службу технической поддержки для устранения неисправности механизма.

Код ошибки: 3895

Ошибка привода шприца образца при движении в исходное положение.

Возможная причина	Действия по устранению
Неисправность механизма.	Обратитесь в местную службу технической поддержки для устранения неисправности механизма.

Код ошибки: 3896

Превышено время движения привода шприца (x).
x = название привода шприца

Возможная причина	Действия по устранению
Неисправность механизма.	Обратитесь в местную службу технической поддержки для устранения неисправности механизма.

Код ошибки: 3897

Ошибка привода шприца (x) при движении в исходное положение.
x = название привода шприца

Возможная причина	Действия по устранению
Неисправность механизма.	Обратитесь в местную службу технической поддержки для устранения неисправности механизма.

Код ошибки: 3898

Превышено время движения привода шприца (x).
x = название привода шприца

Возможная причина	Действия по устранению
Неисправность механизма.	Обратитесь в местную службу технической поддержки для устранения неисправности механизма.

Код ошибки: 3899

Ошибка привода шприца (x) при движении в исходное положение.
x = название привода шприца

Регистрация МИ в Росздравнадзоре
www.nevacert.ru | info@nevacert.ru

Возможная причина	Действия по устранению
Неисправность механизма.	Обратитесь в местную службу технической поддержки для устранения неисправности механизма.

Код ошибки: 3900

Аналитический модуль (x), невозможно открыть клапан закачки буфера через ARM.
x = статус аналитического модуля

Возможная причина	Действия по устранению
Пользователь вручную запросил закачку промывочного буфера, но аналитический модуль не имеет соответствующий статус для приемки буфера из ARM.	Аналитический модуль не может иметь статус "Офлайн" или "Остановлен". См. Приложение F, *Запустите закачку промывочного буфера из iARM*, стр. F-13.

Код ошибки: 3901

Неисправность (x): (y).
x = тип запроса
y = текст с описанием неисправности

Возможная причина	Действия по устранению
ARM не отвечает на запрос SCC на закачку буфера в аналитический модуль.	Просмотр сообщения на экране *i*ARM. Сопутствующие возможные причины и действия по устранению ошибок см. в приложении F, *Поиск и устранение неисправностей*, стр. F-32.

Код ошибки: 3902

x : y
x = тип сообщения
y = текст с описанием неисправности

Возможная причина	Действия по устранению
ARM не может ответить на запрос на закачку буфера в аналитический модуль, поскольку он имеет неправильный статус.	Просмотр сообщения на экране *i*ARM. Сопутствующие возможные причины и действия по устранению ошибок см. в приложении F, *Поиск и устранение неисправностей*, стр. F-32.

Код ошибки: 3903

Невозможно сконфигурировать режим автоматической прокачки промывочного буфера, ошибка разъема ARM.

Возможная причина	Действия по устранению
• Кабель RS-232 ARM не был подсоединен, когда SCC был сконфигурирован на автоматическую закачку промывочного буфера.	Подсоедините кабель RS-232 к разъему SCC, а затем сконфигурируйте SCC на автоматическую закачку промывочного буфера.
• Другой кабель подсоединен к разъему, предназначенному для кабеля RS-232 ARM.	Подсоедините кабель RS-232 к разъему SCC и к ARM.
• Запущена программа связи SCC.	Обратитесь в местную службу технической поддержки.

Код ошибки: 3904

ARM отключен, ошибка связи компьютерного блока с аналитическим модулем.

Регистрация МИ в Росздравнадзоре
www.nevacert.ru | info@nevacert.ru

Возможная причина	Действия по устранению
Выполнялась перекачка буфера в аналитический модуль, когда произошел сбой связи с SCC.	1. Определите, почему произошел сбой связи между SCC и аналитическим модулем, и устраните причину. 2. *Выключение и включение аналитического модуля и/или податчика образцов*, стр. 5-14. 3. *Выключение iARM (система i)*, стр. 5-21. 4. *Включение iARM (система i)*, стр. 5-22.

Коды ошибок сканера штрих-кодов (4000-4999)

Категория кодов ошибок сканера штрих-кодов включает коды ошибок от 4000 до 4999.

Если действия по устранению ошибок, указанные под кодом рассматриваемой ошибки, не помогают решить проблему, обратитесь к местному представителю или см. информацию для своей страны на www.abbottdiagnostics.com.

ПРИМЕЧАНИЕ: Действия по устранению ошибок, подразумевающие опасные работы, см. *Опасности*, стр. 8-1, включая меры предосторожности, которые необходимо предпринять для минимизации воздействия и предотвращения травмирования персонала или повреждения системы. Опасные работы включают, в том числе:

- Замену системных игл
- Работу с реагентами, калибраторами, контролями и образцами
- Удаление физических помех
- Замену лампы
- Удаление отходов системы

Код ошибки: 4000

Невозможно считать штрих-код реагента в позиции (x) в карусели (y).
x = позиция, в которой обнаружен нечитаемый штрих-код.
(1-25 для системы *i*; A1-D20 для *c*8000/*c*16000; A1 - O6 для *c*4000)
x = положение, в котором обнаружен нечитаемый штрих-код.
(внутри, посередине или снаружи для системы *i*; R1 или R2 для системы *c*)

Возможная причина	Действия по устранению
• Этикетка со штрих-кодом на флаконе с реагентом загрязнена.	Очистите этикетку.
• Конденсат на этикетке со штрих-кодом на флаконе с реагентом.	Протрите этикетку чистой безворсовой тканью.
• Этикетка со штрих-кодом на флаконе с реагентом повреждена.	Загрузите новый набор реагентов.
• Флакон с реагентом загружен неправильно.	Установите флакон с реагентом.
• Окошко сканера штрих-кодов покрыто грязью.	*Очистка окошка сканера штрихкодов*, стр. 10-698, если ошибка происходит с несколькими флаконами с реагентом.

Регистрация МИ в Росздравнадзоре
www.nevacert.ru | info@nevacert.ru

Возможная причина	Действия по устранению
Для системы *c*:	
• Этикетка со штрих-кодом 1D реагента имеет неверную контрольную сумму.	См. *Формат данных этикетки со штрих-кодом 1D реагента*, стр. 4-35.
• Неисправность механизма.	Обратитесь в местную службу технической поддержки для устранения неисправности механизма.
Для системы *i*:	
• Требуется калибровка сканера штрих-кодов реагентов.	Откалибруйте сканер штрих-кодов. Выполните процедуру диагностики ***сканеров штрих-кодов*** *3210 Reagent Bar Code Calibration (Калибровка сканера штрих-кодов реагентов)*, стр. 10-662.
• Сканер штрих-кодов реагентов не откалиброван должным образом.	Повторите процедуру диагностики ***сканеров штрих-кодов*** и убедитесь, что инструменты калибровки штрих-кода не наклонены, а штрих-код направлен в центр карусели реагентов. См. *3210 Reagent Bar Code Calibration (Калибровка сканера штрих-кодов реагентов)*, стр. 10-662.
• Неисправность механизма.	Обратитесь в местную службу технической поддержки для устранения неисправности механизма.

Код ошибки: 4001

Невозможно считать штрих-код реагента 1 в позиции (x).
x = сегмент и положение карусели реагентов

Возможная причина	Действия по устранению
• Этикетка со штрих-кодом на флаконе с реагентом загрязнена.	Очистите этикетку.
• Конденсат на этикетке со штрих-кодом на флаконе с реагентом.	Протрите этикетку чистой безворсовой тканью.
• Этикетка со штрих-кодом на флаконе с реагентом повреждена.	Загрузите новый набор реагентов.
• Этикетка со штрих-кодом на (флаконе) картридже 20 мл не направлена на сканер штрих-кодов.	Установите картридж 20 мл в адаптере так, чтобы он был направлен наружу устройства подачи реагентов.
• Окошко сканера штрих-кодов покрыто грязью.	*Очистка окошка сканера штрихкодов*, стр. 10-698.
• Неисправность механизма.	Обратитесь в местную службу технической поддержки для устранения неисправности механизма.

Код ошибки: 4002

Невозможно считать штрих-код реагента 2 в позиции (x).
x = сегмент и положение карусели реагентов

Возможная причина	Действия по устранению
• Этикетка со штрих-кодом на флаконе с реагентом загрязнена.	Очистите этикетку.
• Конденсат на этикетке со штрих-кодом на флаконе с реагентом.	Протрите этикетку чистой безворсовой тканью.

Регистрация МИ в Росздравнадзоре
www.nevacert.ru | info@nevacert.ru

Возможная причина	Действия по устранению
• Этикетка со штрих-кодом на флаконе с реагентом повреждена.	Загрузите новый набор реагентов.
• Этикетка со штрих-кодом на (флаконе) картридже 20 мл не направлена на сканер штрих-кодов.	Установите картридж 20 мл в адаптере так, чтобы он был направлен наружу устройства подачи реагентов.
• Окошко сканера штрих-кодов покрыто грязью.	*Очистка окошка сканера штрихкодов*, стр. 10-698.
• Неисправность механизма.	Обратитесь в местную службу технической поддержки для устранения неисправности механизма.

Код ошибки: 4003

Невозможно считать штрих-код реагента 1.

Возможная причина	Действия по устранению
• Этикетка со штрих-кодом на флаконе с реагентом загрязнена.	Очистите этикетку.
• Конденсат на этикетке со штрих-кодом на флаконе с реагентом.	Протрите этикетку чистой безворсовой тканью.
• Этикетка со штрих-кодом на флаконе с реагентом повреждена.	Загрузите новый набор реагентов.
• Этикетка со штрих-кодом на (флаконе) картридже 20 мл не направлена на сканер штрих-кодов.	Установите картридж 20 мл в адаптере так, чтобы он был направлен наружу устройства подачи реагентов.
• Окошко сканера штрих-кодов покрыто грязью.	*Очистка окошка сканера штрихкодов*, стр. 10-698.
• Неисправность механизма.	Обратитесь в местную службу технической поддержки для устранения неисправности механизма.

Код ошибки: 4004

Невозможно считать штрих-код реагента 2.

Возможная причина	Действия по устранению
• Этикетка со штрих-кодом на флаконе с реагентом загрязнена.	Очистите этикетку.
• Конденсат на этикетке со штрих-кодом на флаконе с реагентом.	Протрите этикетку чистой безворсовой тканью.
• Штрих-код на флаконе с реагентом поврежден	Загрузите новый набор реагентов.
• Этикетка со штрих-кодом на (флаконе) картридже 20 мл не направлена на сканер штрих-кодов.	Установите картридж 20 мл в адаптере так, чтобы он был направлен наружу устройства подачи реагентов.
• Окошко сканера штрих-кодов покрыто грязью.	*Очистка окошка сканера штрихкодов*, стр. 10-698.
• Неисправность механизма.	Обратитесь в местную службу технической поддержки для устранения неисправности механизма.

Код ошибки: 4005

Невозможно считать штрих-код № сегмента в (x) на карусели реагентов 1.
x = сегмент карусели реагентов

Возможная причина	Действия по устранению
• Этикетка со штрих-кодом сегмента загрязнена.	Очистите этикетку.

Регистрация МИ в Росздравнадзоре
www.nevacert.ru | info@nevacert.ru

Возможная причина	Действия по устранению
• Окошко сканера штрих-кодов покрыто грязью.	*Очистка окошка сканера штрихкодов*, стр. 10-698.
• Этикетка со штрих-кодом сегмента повреждена.	Замените сегмент карусели реагентов.
• Сбой связи со сканером штрих-кодов реагентов.	*Выключение и включение аналитического модуля и/или податчика образцов*, стр. 5-14.
• Неисправность механизма.	Обратитесь в местную службу технической поддержки для устранения неисправности механизма.

Код ошибки: 4006

Невозможно считать штрих-код № сегмента в (x) на карусели реагентов 2.
x = сегмент карусели реагентов

Возможная причина	Действия по устранению
• Слишком много конденсата на штрих-коде сегмента.	Протрите этикетку чистой безворсовой тканью.
• Этикетка со штрих-кодом сегмента загрязнена.	Очистите этикетку.
• Окошко сканера штрих-кодов покрыто грязью.	*Очистка окошка сканера штрихкодов*, стр. 10-698.
• Этикетка со штрих-кодом сегмента повреждена.	Замените сегмент карусели реагентов.
• Неисправность механизма.	Обратитесь в местную службу технической поддержки для устранения неисправности механизма.

Код ошибки: 4007

Набор реагентов, определенный пользователем, в позиции (x) был исключен, в данной позиции произошла ошибка считывания штрих-кода.
x = сегмент и положение карусели реагентов

Возможная причина	Действия по устранению
Картридж реагента со штрих-кодом был обнаружен в положении, для которого уже назначен вручную реагент без штрих-кода.	1. Если реагент без штрих-кода перемещен в другое положение, задайте новое положение. См. *Загрузка реагентов без штрих-кода (c4000)*, стр. 5-140. См. *Загрузка реагентов без штрих-кода (c8000/c16000)*, стр. 5-156. 2. Если реагент без штрих-кода уже выгружен, действий не требуется, пока реагент не будет загружен снова. В этом случае задайте новое положение.

Код ошибки: 4008

Невозможно считать штрих-код реагента в позиции (x) штатива реагентов в секции (y).
x = позиция, в которой обнаружен нечитаемый штрих-код
y = номер бокса/секции РПО

Возможная причина	Действия по устранению
• Этикетка со штрих-кодом на флаконе с реагентом загрязнена.	Очистите этикетку.
• Этикетка со штрих-кодом на флаконе с реагентом повреждена.	Загрузите новый набор реагентов.

Регистрация МИ в Росздравнадзоре
www.nevacert.ru | info@nevacert.ru

Возможная причина	Действия по устранению
• Флакон с реагентом загружен неправильно.	Установите флакон с реагентом.
• Окошко сканера штрих-кодов покрыто грязью.	Выполните тест сканера штрих-кодов или калибровку сканера штрих-кодов, если ошибка происходит с несколькими флаконами с реагентом. См. *Описание диагностики сканера штрих-кодов (РПО - c4000/i1000SR /ci4100)*, стр. 10-686.
• Требуется калибровка сканера штрих-кодов.	Выполните процедуру диагностики ***сканеров штрих-кодов*** . См. *3240 Bar Code Calibration (Проверка калибровки штрих-кода)*, стр. 10-687.
• Сканер штрих-кодов не откалиброван должным образом.	Выполните процедуру диагностики ***сканеров штрих-кодов*** . См. *3240 Bar Code Calibration (Проверка калибровки штрих-кода)*, стр. 10-687.
• Неисправность механизма. – Сканер штрих-кода – Распределительная плата РПО	Обратитесь в местную службу технической поддержки для устранения неисправности механизма.

Код ошибки: 4100

От сканера штрих-кодов реагентов не получен знак окончания.

Возможная причина	Действия по устранению
Неисправность механизма: • Сканер штрих-кодов реагентов	Обратитесь в местную службу технической поддержки для устранения неисправности механизма.

Код ошибки: 4101

От сканера штрих-кодов реагентов получена неправильная контрольная сумма.

Возможная причина	Действия по устранению
Неисправность механизма: • Сканер штрих-кодов реагентов	Обратитесь в местную службу технической поддержки для устранения неисправности механизма.

Код ошибки: 4102

Неправильная команда отправлена в устройство считывания штрих-кодов реагентов.

Возможная причина	Действия по устранению
Неисправность механизма: • Сканер штрих-кодов реагентов • Плата контроллера в слоте 14 в верхнем блоке печатных плат плохо подсоединена или вышла из строя	Обратитесь в местную службу технической поддержки для устранения неисправности механизма.

Код ошибки: 4103

Сканер штрих-кодов реагентов не отвечает.

Возможная причина	Действия по устранению
• Сбой связи со сканером штрих-кодов реагентов.	*Выключение и включение аналитического модуля и/или податчика образцов*, стр. 5-14.

Регистрация МИ в Росздравнадзоре
www.nevacert.ru | info@nevacert.ru

Возможная причина	Действия по устранению
• Неисправность механизма: – Сканер штрих-кодов реагентов	Обратитесь в местную службу технической поддержки для устранения неисправности механизма.

Код ошибки: 4104

Подтвердите, что команда от устройства для считывания штрих-кода реагента не получена.

Возможная причина	Действия по устранению
Неисправность механизма: • Сканер штрих-кодов реагентов	Обратитесь в местную службу технической поддержки для устранения неисправности механизма.

Код ошибки: 4105

Ошибка самотестирования при включении (POST), устройство считывания штрих-кодов реагентов.

Возможная причина	Действия по устранению
• Сбой связи со сканером штрих-кодов реагентов.	*Выключение и включение аналитического модуля и/или податчика образцов*, стр. 5-14.
• Неисправность механизма: – Сканер штрих-кодов реагентов	Обратитесь в местную службу технической поддержки для устранения неисправности механизма.

Код ошибки: 4106

Самотестирование при включении (POST) пройдено, устройство считывания штрих-кодов реагентов (x).
x = версия программы ПЗУ.

Возможная причина	Действия по устранению
Самотестирование при включении (POST) пройдено для сканера штрих-кодов реагентов.	Сообщение о состоянии системы. Действий по устранению неисправности не требуется.

Код ошибки: 4200

Невозможно считать этикетку штрих-кода позиции (x) штатива (y).
x = № штатива
y = позиция

Возможная причина	Действия по устранению
Если одновременно появляется код ошибки 4203, этикетка штатива не читается. Если другого кода ошибки нет, этикетка образца не читается.	
• Чашечка или пробирка отсутствуют.	Действий по устранению неисправности не требуется.
• На пробирке с образцом нет этикетки со штрих-кодом.	Поместите этикетку со штрих-кодом на пробирку с образцом.
• Пробирка расположена в штативе неправильно.	Разместите пробирку в штативе так, чтобы штрих-код был виден через прорезь.
• Этикетка со штрих-кодом пробирки с образцом повреждена или покрыта грязью.	Очистите этикетку со штрих-кодом образца или замените ее, если она повреждена.
• Чашечка для образцов или пробирка поцарапана или покрыта грязью.	1. Очистите чашечку для образцов или пробирку. 2. Замените ее, если она повреждена.

Регистрация МИ в Росздравнадзоре
www.nevacert.ru | info@nevacert.ru

Возможная причина	Действия по устранению
• Этикетка со штрих-кодом не отвечает требованиям.	Инструкции см. *Требования к этикеткам со штрих-кодом образцов*, стр. 4-37.
• Конфигурация штрих-кода, установленная в системе, отличается от этикетки со штрих-кодом.	Отредактируйте конфигурацию штрих-кода в соответствии с символикой этикетки со штрих-кодом. См. *Изменение настройки штрих-кода образца на Codabar*, стр. 2-30, *Изменение настройки штрих-кода образца на Код 39*, стр. 2-31или *Изменение настройки штрих-кода образца на I 2 из 5*, стр. 2-33.
• Требуется калибровка сканера штрих-кодов № образца.	Выполните процедуру диагностики ***сканеров штрих-кодов*** *3220 SH Bar Code Calibration (Проверка калибровки штрих-кода ПО)*, стр. 10-689, если податчик образцов стандартный. Выполните процедуру диагностики ***сканеров штрих-кодов*** *3222 RSH Bar Code Calibration (Калибровка штрих-кода РПО)*, стр. 10-683, если установлен роботизированный податчик образцов (кроме *c*4000/*i*1000SR/*ci*4100). Выполните процедуру диагностики ***сканеров штрих-кодов*** *3240 Bar Code Calibration (Проверка калибровки штрих-кода)*, стр. 10-687, если установлен роботизированный податчик образцов (*c*4000/*i*1000SR/*ci*4100).
• Неисправность механизма: – Сканер штрих-кодов РПО или сканер штрих-кодов блока загрузки образцов – Значение переноса штрих-кода установлено неправильно	Обратитесь в местную службу технической поддержки для устранения неисправности механизма.

Код ошибки: 4201

Невозможно считать № штатива (x) в сканере штрих-кодов блока загрузки, образцы исследоваться не будут.
x = № штатива

Возможная причина	Действия по устранению
№ штатива считывается сканером штрих-кодов зоны отбора образцов, но не считывается сканером штрих-кодов блока загрузки.	
• Этикетка со штрих-кодом штатива повреждена, намокла или покрыта грязью.	1. Очистите этикетку со штрих-кодом штатива. 2. Разместите штатив в зоне загрузки. 3. Используйте другой штатив, если ошибка не исчезает.
• Требуется калибровка сканера штрих-кодов № образца.	Откалибруйте сканер штрих-кодов. См. процедуру диагностики ***сканеров штрих-кодов*** *3220 SH Bar Code Calibration (Проверка калибровки штрих-кода ПО)*, стр. 10-689.
• Неисправность механизма: – Сканер штрих-кодов № образца зоны загрузки	Обратитесь в местную службу технической поддержки для устранения неисправности механизма.

Код ошибки: 4202

Обнаружены номера позиций штатива, расположенные в штативе (x) не по порядку.

Регистрация МИ в Росздравнадзоре
www.nevacert.ru | info@nevacert.ru

x = № штатива

Возможная причина	Действия по устранению
• Нет этикетки на штативе.	Используйте другой штатив.
• Требуется калибровка сканера штрих-кодов блока загрузки.	Выполните калибровку сканера штрих-кодов. См. процедуру диагностики ***сканеров штрих-кодов*** *3250 SH Bar Code Reader Test (Проверка сканера штрих-кодов ПО)*, стр. 10-689. Выполните процедуру диагностики ***сканеров штрих-кодов*** *3220 SH Bar Code Calibration (Проверка калибровки штрих-кода ПО)*, стр. 10-689, если *3250 SH Bar Code Reader Test (Проверка сканера штрих-кодов ПО)*, стр. 10-689выполнить не удалось.
• Неисправность механизма.	Обратитесь в местную службу технической поддержки для устранения неисправности механизма.

Код ошибки: 4203

Невозможно считать номер позиции (x) в штативе в сканере штрих-кодов блока загрузки.
x = позиция

Возможная причина	Действия по устранению
• Этикетка со штрих-кодом штатива повреждена, намокла или покрыта грязью.	1. Очистите этикетку со штрих-кодом штатива. 2. Разместите штатив в зоне загрузки. 3. Используйте другой штатив, если ошибка не исчезает.
• Требуется калибровка сканера штрих-кодов № образца.	Выполните калибровку сканера штрих-кодов. См. процедуру диагностики ***сканеров штрих-кодов*** *3220 SH Bar Code Calibration (Проверка калибровки штрих-кода ПО)*, стр. 10-689.
• Неисправность механизма: – Сканер штрих-кодов № образца зоны загрузки	Обратитесь в местную службу технической поддержки для устранения неисправности механизма.

Код ошибки: 4204

Невозможно считать № штатива в сканере для штрих-кодов № образцов.

Возможная причина	Действия по устранению
• Этикетка со штрих-кодом штатива повреждена, намокла или покрыта грязью.	1. Очистите этикетку со штрих-кодом штатива. 2. Разместите штатив в зоне загрузки. 3. Используйте другой штатив, если ошибка не исчезает.
• Требуется калибровка сканера штрих-кодов № образца.	Выполните калибровку сканера штрих-кодов. См. процедуру диагностики ***сканеров штрих-кодов*** *3220 SH Bar Code Calibration (Проверка калибровки штрих-кода ПО)*, стр. 10-689.
• Неисправность механизма: – Сканер штрих-кодов № образца	Обратитесь в местную службу технической поддержки для устранения неисправности механизма.

Код ошибки: 4205

Невозможно считать № штатива (x) сканером штрих-кодов РПО.
x = № штатива

Регистрация МИ в Росздравнадзоре
www.nevacert.ru | info@nevacert.ru

Возможная причина	Действия по устранению
• Этикетка со штрих-кодом штатива повреждена, намокла или покрыта грязью.	1. Очистите этикетку со штрих-кодом штатива. 2. Разместите штатив в зоне загрузки. 3. Используйте другой штатив, если ошибка не исчезает.
• Требуется калибровка сканера штрих-кодов.	Выполните калибровку сканера штрих-кодов. Выполните процедуру диагностики ***сканеров штрих-кодов*** *3222 RSH Bar Code Calibration (Калибровка штрих-кода РПО)*, стр. 10-683 (кроме *c*4000/*i*1000SR/*ci*4100). Выполните процедуру диагностики ***сканеров штрих-кодов*** *3240 Bar Code Calibration (Проверка калибровки штрих-кода)*, стр. 10-687 (*c*4000/*i*1000SR/*ci*4100).
• Неисправность механизма: – Сканер штрих-кодов № образца	Обратитесь в местную службу технической поддержки для устранения неисправности механизма.

Код ошибки: 4206

Невозможно считать № штатива для штатива в позиции (x) бокса (y).
x = номер бокса
y = номер секции

Возможная причина	Действия по устранению
Если происходит ошибка одного штатива:	
• Этикетка со штрих-кодом штатива намокла или покрыта грязью.	Очистите и протрите насухо этикетку со штрих-кодом штатива.
• Штрих-код штатива поврежден.	Используйте другой штатив.
Если происходит ошибка более чем одного штатива:	
• Окошко сканера штрих-кодов покрыто грязью.	*Очистка окошка сканера штрихкодов*, стр. 10-698.
• Требуется калибровка сканера штрих-кодов.	Выполните калибровку сканера штрих-кодов. См. процедуру диагностики ***сканеров штрих-кодов*** *3222 RSH Bar Code Calibration (Калибровка штрих-кода РПО)*, стр. 10-683.
• Неисправность механизма: – Сканер штрих-кода	Обратитесь в местную службу технической поддержки для устранения неисправности механизма.

Код ошибки: 4207

Невозможно считать № штатива для штатива в позиции (x).
x = номер секции РПО

Возможная причина	Действия по устранению
Если происходит ошибка одного штатива:	
• Этикетка со штрих-кодом штатива намокла или покрыта грязью.	Очистите и протрите насухо этикетку со штрих-кодом штатива.
• Штрих-код штатива поврежден.	Используйте другой штатив.
Если происходит ошибка более чем одного штатива:	
• Окошко сканера штрих-кодов покрыто грязью.	*Очистка окошка сканера штрихкодов*, стр. 10-698.

Регистрация МИ в Росздравнадзоре
www.nevacert.ru | info@nevacert.ru

Возможная причина	Действия по устранению
• Требуется калибровка сканера штрих-кодов.	Выполните процедуру диагностики ***сканеров штрих-кодов*** . См. *3240 Bar Code Calibration (Проверка калибровки штрих-кода)*, стр. 10-687.
• Неисправность механизма: – Сканер штрих-кода	Обратитесь в местную службу технической поддержки для устранения неисправности механизма.

Код ошибки: 4208

Неправильный № образца сканируется сканером штрих-кодов № образцов. № образца содержит недействительный символ.

Возможная причина	Действия по устранению
№ образца содержит недействительный символ.	Используйте только действительные символы. Abbott Laboratories определены следующие действительные символы: A - Z, a - z, 0 - 9 и специальные знаки , / > < ? ; :] [\ } { ' - = ~ ! @ # $ % ˆ & *) (_ + и <пробел>.

Код ошибки: 4209

Невозможно считать № штатива для штатива в позиции (x) бокса (y).
x = номер бокса
y = номер секции

Возможная причина	Действия по устранению
Если происходит ошибка одного штатива:	
• Этикетка со штрих-кодом штатива намокла или покрыта грязью.	Очистите и протрите насухо этикетку со штрих-кодом штатива.
• Штрих-код штатива поврежден.	Используйте другой штатив.
Если происходит ошибка более чем одного штатива:	
• Окошко сканера штрих-кодов покрыто грязью.	*Очистка окошка сканера штрихкодов*, стр. 10-698.
• Требуется калибровка сканера штрих-кодов.	Выполните процедуру диагностики ***сканеров штрих-кодов*** . См. *3240 Bar Code Calibration (Проверка калибровки штрих-кода)*, стр. 10-687.
• Неисправность механизма: – Сканер штрих-кода	Обратитесь в местную службу технической поддержки для устранения неисправности механизма.

Код ошибки: 4300

Невозможно считать номер позиции (x) на штативе y (y).
x = номер позиции
y = сканер штрих-кодов

Возможная причина	Действия по устранению
• Этикетка со штрих-кодом штатива повреждена или покрыта грязью.	1. Очистите этикетку со штрих-кодом штатива. 2. Разместите штатив в зоне загрузки. 3. Используйте другой штатив, если ошибка не исчезает.

Регистрация МИ в Росздравнадзоре
www.nevacert.ru | info@nevacert.ru

Возможная причина	Действия по устранению
• Неисправность механизма: – Сканер штрих-кодов зоны отбора образцов	Обратитесь в местную службу технической поддержки для устранения неисправности механизма.

Код ошибки: 4301

Невозможно считать № штатива в (x) на модуле (y).
x = сканер штрих-кодов
y = номер аналитического модуля (1-4)

Возможная причина	Действия по устранению
• Этикетка со штрих-кодом штатива повреждена или покрыта грязью.	1. Очистите этикетку со штрих-кодом штатива. 2. Разместите штатив в зоне загрузки. 3. Используйте другой штатив, если ошибка не исчезает.
• Неисправность механизма: – Сканер штрих-кодов зоны отбора образцов.	Обратитесь в местную службу технической поддержки для устранения неисправности механизма.

Код ошибки: 4302

Обнаружен неправильный № штатива в (x) в модуле (y).
x = сканер штрих-кодов
y = номер аналитического модуля (1-4)

Возможная причина	Действия по устранению
• Этикетка со штрих-кодом штатива повреждена или покрыта грязью.	1. Очистите этикетку со штрих-кодом штатива. 2. Разместите штатив в зоне загрузки. 3. Используйте другой штатив, если ошибка не исчезает.
• Неисправность механизма: – Сканер штрих-кодов зоны отбора образцов	Обратитесь в местную службу технической поддержки для устранения неисправности механизма.

Код ошибки: 4400

Сканер № образцов не отвечает.

Возможная причина	Действия по устранению
• Неисправность механизма: – Плата контроллера плохо подсоединена или вышла из строя (система *ci*/система *i* - слот 3 на верхнем блоке печатных плат, система *c* - слот 2 на нижнем блоке печатных плат) – Сканер штрих-кодов РПО или сканер штрих-кодов блока загрузки образцов	Обратитесь в местную службу технической поддержки для устранения неисправности механизма.

Код ошибки: 4401

От сканера штрих-кодов № образцов получена неправильная контрольная сумма.

Регистрация МИ в Росздравнадзоре
www.nevacert.ru | info@nevacert.ru

Возможная причина	Действия по устранению
• Неисправность механизма: – Сканер штрих-кодов РПО или сканер штрих-кодов блока загрузки образцов	Обратитесь в местную службу технической поддержки для устранения неисправности механизма.

Код ошибки: 4402

От сканера штрих-кодов № образцов не получен знак окончания.

Возможная причина	Действия по устранению
• Неисправность механизма: – Сканер штрих-кодов РПО или сканер штрих-кодов блока загрузки образцов	Обратитесь в местную службу технической поддержки для устранения неисправности механизма.

Код ошибки: 4403

Не обнаружен сканер штрих-кодов № образцов.

Возможная причина	Действия по устранению
• Неисправность механизма: – Сканер штрих-кодов РПО или сканер штрих-кодов блока загрузки образцов – Плата контроллера плохо подсоединена или вышла из строя (система *ci*/система *i* - слот 3 на верхнем блоке печатных плат, система *c* - слот 2 на нижнем блоке печатных плат)	Обратитесь в местную службу технической поддержки для устранения неисправности механизма.

Код ошибки: 4404

Устройству считывания штрих-кодов № образцов послана неправильная команда.

Возможная причина	Действия по устранению
• Неисправность механизма: – Сканер штрих-кодов РПО или сканер штрих-кодов блока загрузки образцов	Обратитесь в местную службу технической поддержки для устранения неисправности механизма.

Код ошибки: 4405

Ошибка коммуникации устройства считывания штрих-кодов № образцов.

Возможная причина	Действия по устранению
• Неисправность механизма: – Сканер штрих-кодов РПО или сканер штрих-кодов блока загрузки образцов	Обратитесь в местную службу технической поддержки для устранения неисправности механизма.

Код ошибки: 4406

Невозможно выполнить считывание, сканер штрих-кодов № образцов занято.

Возможная причина	Действия по устранению
• Неисправность механизма: – Сканер штрих-кодов РПО или сканер штрих-кодов блока загрузки образцов	Обратитесь в местную службу технической поддержки для устранения неисправности механизма.

Код ошибки: 4407

Неправильная конфигурация сканера штрих-кодов № образцов.

Регистрация МИ в Росздравнадзоре
www.nevacert.ru | info@nevacert.ru

Возможная причина	Действия по устранению
• Неисправность механизма: – Сканер штрих-кодов РПО или сканер штрих-кодов блока загрузки образцов	Обратитесь в местную службу технической поддержки для устранения неисправности механизма.

Код ошибки: 4408

Ошибка самотестирования при включении (POST), устройство считывания штрих-кодов № образцов.

Возможная причина	Действия по устранению
• Сбой связи со сканером штрих-кодов № образца.	*Выключение и включение аналитического модуля и/или податчика образцов*, стр. 5-14.
• Неисправность механизма: – Плата контроллера плохо подсоединена или вышла из строя (система *ci*/система *i* - слот 3 на верхнем блоке печатных плат, система *c* - слот 2 на нижнем блоке печатных плат) – Сканер штрих-кодов РПО или сканер штрих-кодов блока загрузки образцов	Обратитесь в местную службу технической поддержки для устранения неисправности механизма.

Код ошибки: 4409

Самотестирование при включении (POST) пройдено, сканер штрих-кодов № образцов, версия (x). x = версия программы ПЗУ

Возможная причина	Действия по устранению
Самотестирование при включении (POST) пройдено для сканера штрих-кодов блока загрузки образцов или сканера штрих-кодов РПО.	Сообщение о состоянии системы. Действий по устранению неисправности не требуется.

Код ошибки: 4410

В считывающем устройстве штрих-кодов РПО обнаружена ошибка временной синхронизации.

Возможная причина	Действия по устранению
• Калибровка сканера штрих-кодов РПО не выполнена.	Выполните калибровку сканера штрих-кодов. См. процедуру диагностики ***сканеров штрих-кодов*** *3222 RSH Bar Code Calibration (Калибровка штрих-кода РПО)*, стр. 10-683.
• Неисправность механизма: – Считыватель штрихкодов РПО	Обратитесь в местную службу технической поддержки для устранения неисправности механизма.

Код ошибки: 4411

От сканера штрих-кодов получена неправильная контрольная сумма.

Возможная причина	Действия по устранению
Неисправность механизма: • Сканер штрих-кодов (*i*1000SR) • Сканер штрих-кодов РПО (система *c*/*i*2000SR)	Обратитесь в местную службу технической поддержки для устранения неисправности механизма.

Код ошибки: 4412

Устройству для считывания штрих-кодов послана неправильная команда.

Регистрация МИ в Росздравнадзоре
www.nevacert.ru | info@nevacert.ru

Возможная причина	Действия по устранению
Неисправность механизма: • Сканер штрих-кодов (*i*1000SR) • Сканер штрих-кодов РПО (система *c*/*i*2000SR)	Обратитесь в местную службу технической поддержки для устранения неисправности механизма.

Код ошибки: 4413

Ошибка коммуникации устройства для считывания штрих-кодов.

Возможная причина	Действия по устранению
Неисправность механизма: • Сканер штрих-кодов (*i*1000SR) • Сканер штрих-кодов РПО (система *c*/*i*2000SR)	Обратитесь в местную службу технической поддержки для устранения неисправности механизма.

Код ошибки: 4414

Сканер штрих-кодов не обнаружено.

Возможная причина	Действия по устранению
Неисправность механизма: • Сканер штрих-кодов (*i*1000SR) • Сканер штрих-кодов РПО (система *c*/*i*2000SR) • Плата контроллера плохо подсоединена или вышла из строя	Обратитесь в местную службу технической поддержки для устранения неисправности механизма.

Код ошибки: 4415

От сканера штрих-кодов не получен знак окончания.

Возможная причина	Действия по устранению
Неисправность механизма: • Сканер штрих-кодов (*i*1000SR) • Сканер штрих-кодов РПО (система *c*/*i*2000SR)	Обратитесь в местную службу технической поддержки для устранения неисправности механизма.

Код ошибки: 4416

Невозможно выполнить считывание, устройство для считывания штрих-кодов занято.

Возможная причина	Действия по устранению
Неисправность механизма: • Сканер штрих-кодов (*i*1000SR) • Сканер штрих-кодов РПО (система *c*/*i*2000SR)	Обратитесь в местную службу технической поддержки для устранения неисправности механизма.

Код ошибки: 4417

Неправильная конфигурация устройства для считывания штрих-кодов.

Возможная причина	Действия по устранению
Неисправность механизма: • Сканер штрих-кодов (*i*1000SR) • Сканер штрих-кодов РПО (система *c*/*i*2000SR)	Обратитесь в местную службу технической поддержки для устранения неисправности механизма.

Код ошибки: 4418

Ошибка коммуникации устройства для считывания штрих-кодов реагентов.

Регистрация МИ в Росздравнадзоре
www.nevacert.ru | info@nevacert.ru

Возможная причина	Действия по устранению
Неисправность механизма: • Сканер штрих-кодов реагентов	Обратитесь в местную службу технической поддержки для устранения неисправности механизма.

Код ошибки: 4419

Неправильная конфигурация устройства для считывания штрих-кодов реагентов.

Возможная причина	Действия по устранению
• Неисправность механизма: – Сканер штрих-кодов реагентов	Обратитесь в местную службу технической поддержки для устранения неисправности механизма.

Код ошибки: 4420

Невозможно выполнить считывание, устройство для считывания штрих-кодов реагентов занято.

Возможная причина	Действия по устранению
• Неисправность механизма: – Сканер штрих-кодов реагентов	Обратитесь в местную службу технической поддержки для устранения неисправности механизма.

Код ошибки: 4500

Не отвечает (x) в аналитическом модуле (y).
x = сканер штрих-кодов
y = номер аналитического модуля (1-4)

Возможная причина	Действия по устранению
• Сбой связи со сканером штрих-кодов.	*Выключение и включение аналитического модуля и/или податчика образцов*, стр. 5-14.
• Неисправность механизма.	Обратитесь в местную службу технической поддержки для устранения неисправности механизма.

Код ошибки: 4501

Сканер штрих-кодов зоны отбора образцов (x) занят.
x = номер аналитического модуля (1-4)

Возможная причина	Действия по устранению
• Сбой связи со сканером штрих-кодов зоны отбора образцов.	*Выключение и включение аналитического модуля и/или податчика образцов*, стр. 5-14.
• Неисправность механизма: – Сканер штрих-кодов зоны отбора образцов	Обратитесь в местную службу технической поддержки для устранения неисправности механизма.

Код ошибки: 4502

Для сканера штрих-кодов зоны отбора образцов запрошен неправильный номер сканера (x).
x = номер сканера

Возможная причина	Действия по устранению
• Сбой связи со сканером штрих-кодов зоны отбора образцов.	*Выключение и включение аналитического модуля и/или податчика образцов*, стр. 5-14.
• Неисправность механизма: – Сканер штрих-кодов зоны отбора образцов	Обратитесь в местную службу технической поддержки для устранения неисправности механизма.

Регистрация МИ в Росздравнадзоре
www.nevacert.ru | info@nevacert.ru

Код ошибки: 4503

Неправильная конфигурация сканера штрих-кодов зоны отбора образцов (x).
x = номер аналитического модуля (1-4)

Возможная причина	Действия по устранению
• Сбой связи со сканером штрих-кодов зоны отбора образцов.	*Выключение и включение аналитического модуля и/или податчика образцов*, стр. 5-14.
• Неисправность механизма: – Сканер штрих-кодов зоны отбора образцов	Обратитесь в местную службу технической поддержки для устранения неисправности механизма.

Код ошибки: 4504

Ошибка коммуникации сканера штрих-кодов зоны отбора образцов (x).
x = номер аналитического модуля (1-4)

Возможная причина	Действия по устранению
• Сбой связи со сканером штрих-кодов зоны отбора образцов.	*Выключение и включение аналитического модуля и/или податчика образцов*, стр. 5-14.
• Неисправность механизма.	Обратитесь в местную службу технической поддержки для устранения неисправности механизма.

Код ошибки: 4505

От сканера штрих-кодов зоны отбора образцов (x) получена неправильная контрольная сумма.
x = номер аналитического модуля (1-4)

Возможная причина	Действия по устранению
• Сбой связи со сканером штрих-кодов зоны отбора образцов.	*Выключение и включение аналитического модуля и/или податчика образцов*, стр. 5-14.
• Неисправность механизма: – Сканер штрих-кодов зоны отбора образцов	Обратитесь в местную службу технической поддержки для устранения неисправности механизма.

Код ошибки: 4506

От сканера штрих-кодов зоны отбора образцов (x) не получен знак окончания.
x = номер аналитического модуля (1-4)

Возможная причина	Действия по устранению
• Сбой связи со сканером штрих-кодов зоны отбора образцов.	*Выключение и включение аналитического модуля и/или податчика образцов*, стр. 5-14.
• Неисправность механизма: – Сканер штрих-кодов зоны отбора образцов	Обратитесь в местную службу технической поддержки для устранения неисправности механизма.

Код ошибки: 4507

От сканера штрих-кодов зоны отбора образцов (x) получен неправильный терминатор.
x = номер аналитического модуля (1-4)

Возможная причина	Действия по устранению
• Сбой связи со сканером штрих-кодов зоны отбора образцов.	*Выключение и включение аналитического модуля и/или податчика образцов*, стр. 5-14.

Регистрация МИ в Росздравнадзоре
www.nevacert.ru | info@nevacert.ru

Возможная причина	Действия по устранению
• Неисправность механизма: – Сканер штрих-кодов зоны отбора образцов	Обратитесь в местную службу технической поддержки для устранения неисправности механизма.

Код ошибки: 4508

Не обнаружен сканер штрих-кодов зоны отбора образцов (x).
x = номер аналитического модуля (1-4)

Возможная причина	Действия по устранению
• Сбой связи со сканером штрих-кодов зоны отбора образцов.	*Выключение и включение аналитического модуля и/или податчика образцов*, стр. 5-14.
• Неисправность механизма: – Сканер штрих-кодов зоны отбора образцов	Обратитесь в местную службу технической поддержки для устранения неисправности механизма.

Код ошибки: 4509

От сканера штрих-кодов (x) зоны отбора образцов получен неправильный адрес.
x = номер аналитического модуля (1-4)

Возможная причина	Действия по устранению
• Сбой связи со сканером штрих-кодов зоны отбора образцов.	*Выключение и включение аналитического модуля и/или податчика образцов*, стр. 5-14.
• Неисправность механизма: – Сканер штрих-кодов зоны отбора образцов	Обратитесь в местную службу технической поддержки для устранения неисправности механизма.

Код ошибки: 4510

От сканера штрих-кодов зоны отбора образцов (x) получена неправильная команда.
x = номер аналитического модуля (1-4)

Возможная причина	Действия по устранению
• Сбой связи со сканером штрих-кодов зоны отбора образцов.	*Выключение и включение аналитического модуля и/или податчика образцов*, стр. 5-14.
• Неисправность механизма: – Сканер штрих-кодов зоны отбора образцов	Обратитесь в местную службу технической поддержки для устранения неисправности механизма.

Код ошибки: 4511

Сканер штрих-кодов зоны отбора образцов (x) не отвечает.
x = номер аналитического модуля (1-4)

Возможная причина	Действия по устранению
• Сбой связи со сканером штрих-кодов зоны отбора образцов	*Выключение и включение аналитического модуля и/или податчика образцов*, стр. 5-14.
• Неисправность механизма: – Плата контроллера в слоте 3 в верхнем блоке печатных плат плохо подсоединена или вышла из строя – Сканер штрих-кодов зоны отбора образцов	Обратитесь в местную службу технической поддержки для устранения неисправности механизма.

Код ошибки: 4520

Самотестирование при включении (POST) пройдено, устройство считывания штрих-кодов зоны отбора образцов (x) версия (y).
x = номер аналитического модуля (1-4)

Регистрация МИ в Росздравнадзоре
www.nevacert.ru | info@nevacert.ru

y = версия программы ПЗУ

Возможная причина	Действия по устранению
Самотестирование при включении (POST) пройдено для сканера штрих-кодов зоны отбора образцов.	Сообщение о состоянии системы. Действий по устранению неисправности не требуется.

Код ошибки: 4530

Ошибка самотестирования при включении (POST), сканер штрих-кодов зоны отбора образцов (x).
x = номер аналитического модуля (1-4)

Возможная причина	Действия по устранению
• Сбой связи со сканером штрих-кодов зоны отбора образцов.	*Выключение и включение аналитического модуля и/или податчика образцов*, стр. 5-14.
• Неисправность механизма: – Плата контроллера в слоте 3 в верхнем блоке печатных плат плохо подсоединена или вышла из строя – Сканер штрихкодов зоны отбора образцов	Обратитесь в местную службу технической поддержки для устранения неисправности механизма.

Код ошибки: 4600

Невозможно считать № карусели в сканере штрих-кодов зоны отбора образцов.

Возможная причина	Действия по устранению
• Карусель отсутствует.	Разместите карусель на платформе карусели LAS.
• Этикетка с № карусели отсутствует на карусели.	Поместите этикетку с № карусели на карусель.
• Карусель установлена неправильно.	Установите карусель правильно.
• Этикетка со штрих-кодом карусели повреждена, намокла или покрыта грязью.	1. Очистите этикетку со штрих-кодом карусели или замените этикетку, если она повреждена. 2. Разместите карусель на платформе карусели LAS. 3. Используйте другую карусель, если ошибка не исчезает.
• Требуется калибровка сканера штрих-кодов зоны отбора образцов (используемого для считывания карусели LAS).	Выполните калибровку сканера штрих-кодов. См. процедуру диагностики ***сканеров штрих-кодов*** *3225 LAS Crsl Bar Code Calibration*, стр. 10-692.
• Неисправность механизма: – Сканер штрих-кодов зоны отбора образцов.	Обратитесь в местную службу технической поддержки для устранения неисправности механизма.

Код ошибки: 4601

Ошибка считывания штрих-кода LAS для № образца (x).
x - № образца

Возможная причина	Действия по устранению
• Этикетка со штрих-кодом пробирки с образцом повреждена или покрыта грязью.	Очистите этикетку со штрих-кодом образца или замените ее, если она повреждена.
• Пробирка с образцом расположена в штативе неправильно.	Разместите пробирку в штативе так, чтобы штрих-код был виден.
• Этикетка со штрих-кодом не отвечает требованиям.	1. Инструкции см. *Требования к этикеткам со штрих-кодом образцов*, стр. 4-37. 2. Обратитесь к поставщику LAS.

Регистрация МИ в Росздравнадзоре
www.nevacert.ru | info@nevacert.ru

Возможная причина	Действия по устранению
• Неисправность механизма: – Сканер штрих-кодов зоны отбора образцов	Обратитесь в местную службу технической поддержки для устранения неисправности механизма.

Код ошибки: 4602

Нет соответствия считывания штрих-кода LAS и № образца (x).
x = заказанный № образца

Возможная причина	Действия по устранению
Штрих-код, считанный LAS, не соответствует заказанным данным № образца.	
• Неправильная пробирка в точке аспирации.	1. Повторите исследование образца. 2. Обратитесь к поставщику LAS.

Код ошибки: 4800

Невозможно считать № образца в позиции (x) карусели образцов.
x = позиция карусели образцов

Возможная причина	Действия по устранению
Если происходит ошибка одного образца:	
• Пробирка расположена в карусели неправильно.	Разместите пробирку в карусели так, чтобы штрих-код был виден через прорезь.
• Этикетка со штрих-кодом пробирки с образцом повреждена или покрыта грязью.	Очистите этикетку со штрих-кодом образца или замените ее, если она повреждена.
• Этикетка со штрих-кодом не отвечает требованиям.	Инструкции см. *Требования к этикеткам со штрих-кодом образцов*, стр. 4-37.
Если происходит ошибка нескольких образцов:	
• Конфигурации штрихкодов в системе не соответствуют используемым этикетам со штрихкодами.	Отредактируйте конфигурацию штрих-кода в соответствии с символикой этикетки со штрих-кодом. См. *Изменение настройки штрих-кода образца на Codabar*, стр. 2-30, *Изменение настройки штрих-кода образца на Код 39*, стр. 2-31или *Изменение настройки штрих-кода образца на I 2 из 5*, стр. 2-33.
• Окошко сканера штрих-кодов покрыто грязью.	*Очистка окошка сканера штрихкодов*, стр. 10-698.
• Неисправность механизма.	Обратитесь в местную службу технической поддержки для устранения неисправности механизма.

Код ошибки: 4801

Невозможно считать № образца в карусели образцов.

Возможная причина	Действия по устранению
Если происходит ошибка одного образца: • Пробирка расположена в карусели неправильно.	Разместите пробирку в карусели так, чтобы штрих-код был виден через прорезь.
• Этикетка со штрих-кодом пробирки с образцом повреждена или покрыта грязью.	Очистите этикетку со штрих-кодом образца или замените ее, если она повреждена.
• Этикетка со штрих-кодом не отвечает требованиям.	Инструкции см. *Требования к этикеткам со штрих-кодом образцов*, стр. 4-37.
Если происходит ошибка нескольких образцов:	

Регистрация МИ в Росздравнадзоре
www.nevacert.ru | info@nevacert.ru

Возможная причина	Действия по устранению
• Конфигурации штрихкодов в системе не соответствуют используемым этикетам со штрихкодами.	Отредактируйте конфигурацию штрих-кода в соответствии с символикой этикетки со штрих-кодом. См. *Изменение настройки штрих-кода образца на Codabar*, стр. 2-30, *Изменение настройки штрих-кода образца на Код 39*, стр. 2-31или *Изменение настройки штрих-кода образца на I 2 из 5*, стр. 2-33.
• Окошко сканера штрих-кодов покрыто грязью.	*Очистка окошка сканера штрихкодов*, стр. 10-698.
• Неисправность механизма.	Обратитесь в местную службу технической поддержки для устранения неисправности механизма.

Код ошибки: 4900

Ошибка самотестирования при включении сканера штрих-кодов (x).
x = карусель образцов, реагент 1 или реагент 2

Возможная причина	Действия по устранению
• Сбой связи со сканером штрих-кодов.	*Выключение и включение аналитического модуля и/или податчика образцов*, стр. 5-14.
• Неисправность механизма.	Обратитесь в местную службу технической поддержки для устранения неисправности механизма.

Код ошибки: 4901

Ошибка сканера штрих-кодов (x) (ошибка инициализации разъема).
x = карусель образцов, реагент 1 или реагент 2

Возможная причина	Действия по устранению
• Сбой связи со сканером штрих-кодов.	*Выключение и включение аналитического модуля и/или податчика образцов*, стр. 5-14.
• Неисправность механизма.	Обратитесь в местную службу технической поддержки для устранения неисправности механизма.

Код ошибки: 4902

Ошибка сканера штрих-кода (x).
x = карусель образцов, реагент 1 или реагент 2

Возможная причина	Действия по устранению
• Сбой связи со сканером штрих-кодов.	*Выключение и включение аналитического модуля и/или податчика образцов*, стр. 5-14.
• Неисправность механизма.	Обратитесь в местную службу технической поддержки для устранения неисправности механизма.

Код ошибки: 4906

Ошибка четности сканера штрих-кодов (x).
x = карусель образцов, реагент 1 или реагент 2

Возможная причина	Действия по устранению
Для карусели образцов:	

Регистрация МИ в Росздравнадзоре
www.nevacert.ru | info@nevacert.ru

Возможная причина	Действия по устранению
• Пробирка расположена в карусели неправильно.	Разместите пробирку в карусели так, чтобы штрих-код был виден через прорезь.
• Этикетка со штрих-кодом пробирки с образцом повреждена или покрыта грязью.	Очистите этикетку со штрих-кодом образца или замените ее, если она повреждена.
• Этикетка со штрих-кодом не отвечает требованиям.	Инструкции см. *Требования к этикеткам со штрих-кодом образцов*, стр. 4-37.
• Конфигурации штрихкодов в системе не соответствуют используемым этикетам со штрихкодами.	Отредактируйте конфигурацию штрих-кода в соответствии с символикой этикетки со штрих-кодом. См. *Изменение настройки штрих-кода образца на Codabar*, стр. 2-30, *Изменение настройки штрих-кода образца на Код 39*, стр. 2-31или *Изменение настройки штрих-кода образца на I 2 из 5*, стр. 2-33.
Для реагента 1 или 2:	
• Этикетка со штрих-кодом на флаконе с реагентом загрязнена.	Очистите этикетку.
• Этикетка со штрих-кодом на флаконе с реагентом повреждена.	Загрузите новый набор реагентов.
• Этикетка со штрих-кодом на (флаконе) картридже 20 мл не направлена на сканер штрих-кодов.	Установите картридж 20 мл в адаптере так, чтобы он был направлен наружу устройства подачи реагентов.
Для всех сканеров штрих-кодов:	
• Окошко сканера штрих-кодов покрыто грязью.	*Очистка окошка сканера штрихкодов*, стр. 10-698.
• Неисправность механизма.	Обратитесь в местную службу технической поддержки для устранения неисправности механизма.

Коды ошибок роботехники и датчиков (5000-5999)

Категория кодов ошибок роботехники и датчиков включает коды ошибок от 5000 до -5999.

Если действия по устранению ошибок, указанные под кодом рассматриваемой ошибки, не помогают решить проблему, обратитесь к местному представителю или см. информацию для своей страны на www.abbottdiagnostics.com.

ПРИМЕЧАНИЕ: Действия по устранению ошибок, подразумевающие опасные работы, см. *Опасности*, стр. 8-1, включая меры предосторожности, которые необходимо предпринять для минимизации воздействия и предотвращения травмирования персонала или повреждения системы. Опасные работы включают, в том числе:

- Замену системных игл
- Работу с реагентами, калибраторами, контролями и образцами
- Удаление физических помех
- Замену лампы
- Удаление отходов системы

Код ошибки: 5000

Движение (x) ограничено у (y) номер шага (z).

Регистрация МИ в Росздравнадзоре
www.nevacert.ru | info@nevacert.ru

x = название пипеттора
y = положение
z = позиция

Возможная причина	Действия по устранению
Для пипетирования образца:	
• Не снят ограничитель с пробирки с образцом.	Снимите ограничитель с пробирки с образцом.
• Объем образца в чашечке для образцов или пробирке недостаточен.	Поместите достаточный объем образца в чашку или пробирку. См. *Требования к объему образца*, стр. 5-246.
• Чашечка для образцов или пробирка установлены в штативе неправильно.	Убедитесь, что чашечка для образцов или пробирка правильно установлены в штатив образцов и расположены прямо.
• Игла установлена неровно.	Выполните соответствующую процедуру техобслуживания ***по необходимости*** . • Для *i*2000/*i*2000SR: – *1111 Калибровка пипеттора образца*, стр. 9-75 – *1117 Калибровка пипеттора STAT (аналитический модуль i2000SR)*, стр. 9-77 • Для *i*1000SR: – *1110 Калибровка пипеттора*, стр. 9-90
• Игла повреждена.	Выполните соответствующую процедуру замены: • Для *i*2000/*i*2000SR: – *Замена иглы пипеттора образца, реагента или STAT (i2000/i2000SR)*, стр. 9-322 • Для *i*1000SR: – *Замена иглы пипеттора (i1000SR)*, стр. 9-356
• Кабель Z датчика уровня жидкости плохо подсоединен.	Подтяните винт, удерживающий кабель в зажиме иглы, затем выполните соответствующую процедуру диагностики ***проточной/промывочной системы*** : • Для *i*2000/*i*2000SR: – *3600 LLS Test (Проверка LLS)*, стр. 10-659 для пипеттора образца – *3610 Sample Handler LLS Test (Проверка податчика образцов LLS)*, стр. 10-660 для пипеттора STAT • Для *i*1000SR: – *3630 LLS Test (Проверка LLS)*, стр. 10-675
• Штатив образцов поврежден.	Используйте другой штатив.
• Неисправность механизма: – Плата индексатора плохо подсоединена или вышла из строя – Плата датчика уровня жидкости плохо подсоединена или вышла из строя – Неисправность датчика уровня жидкости и кабеля Z – Пипеттор	Обратитесь в местную службу технической поддержки для устранения неисправности механизма.
Для пипетирования реагента:	
• Крышка флакона с реагентом не снята.	Снимите крышку с флакона с реагентом и установите мембрану.
• Флакон с реагентом пуст.	Замените пустые реагенты.

Регистрация МИ в Росздравнадзоре
www.nevacert.ru | info@nevacert.ru

Возможная причина	Действия по устранению
• Трубка вакуумного сосуда мешает игле.	Поправьте трубку вакуумного сосуда, чтобы пипеттор не касался ее при промывке иглы.
• Флакон с реагентом вставлен в карусель реагентов неправильно.	Установите флакон с реагентом в карусель.
• Игла установлена неровно.	Выполните соответствующую процедуру техобслуживания ***по необходимости*** . • Для *i*2000/*i*2000SR: – *1112 Калибровка пипеттора R1*, стр. 9-76 – *1113 Калибровка пипеттора R2*, стр. 9-77 • Для *i*1000SR: – *1110 Калибровка пипеттора*, стр. 9-90
• Игла повреждена.	Выполните соответствующую процедуру замены: • Для *i*2000/*i*2000SR: – *Замена иглы пипеттора образца, реагента или STAT (i2000/i2000SR)*, стр. 9-322 • Для *i*1000SR: – *Замена иглы пипеттора (i1000SR)*, стр. 9-356
• Кабель Z датчика уровня жидкости плохо подсоединен.	Подтяните винт, удерживающий кабель в зажиме иглы, затем выполните соответствующую процедуру диагностики ***проточной/промывочной системы*** : • Для *i*2000/*i*2000SR: – *3600 LLS Test (Проверка LLS)*, стр. 10-659 • Для *i*1000SR: – *3630 LLS Test (Проверка LLS)*, стр. 10-675
• Неисправность механизма: – Плата датчика уровня жидкости плохо подсоединена или вышла из строя – Плата индексатора плохо подсоединена или вышла из строя – Датчик уровня жидкости и кабель Z – Пипеттор	Обратитесь в местную службу технической поддержки для устранения неисправности механизма.

Код ошибки: 5001

Игла пипеттора образца может быть в чашке для образцов/пробирке в аналитическом модуле (x) из-за предыдущей механической неисправности.
x = номер аналитического модуля (1-4)

Возможная причина	Действия по устранению
Произошла неисправность пипеттора образца в указанном аналитическом модуле, в результате которой игла, возможно, осталась внутри чашечки для образцов или пробирки.	1. Запустите аналитический модуль, чтобы вынуть иглу из чашечки для образцов или пробирки. Не производите в это время запуск податчика образцов. См. *Запуск аналитического модуля и/или податчика образцов*, стр. 5-15. 2. Выполните запуск податчика образцов, когда статус аналитического модуля изменится на "Готов". 3. *Просмотр журналов*, стр. 10-14, по поводу любых кодов ошибки категории 3000 или 5000, появляющихся одновременно с данным сообщением.

Регистрация МИ в Росздравнадзоре
www.nevacert.ru | info@nevacert.ru

Возможная причина	Действия по устранению
	4. *Просмотр сообщений об ошибке низкого уровня*, стр. 10-16, если кодов ошибки категории 3000 или 5000 не обнаружено. 5. Выполните действия по устранению ошибки в соответствии с ее кодом.

Код ошибки: 5002

Пипеттор образцов превысил время перемещения по вертикали.

Возможная причина	Действия по устранению
• Физическая помеха блокирует перемещение пипеттора образца в положения дозирования кюветы или промывочной чашки.	Найдите и устраните все физические помехи.
• Игла образца установлена неровно.	Выполните калибровку пипеттора образца. См. процедуру техобслуживания ***по необходимости*** *1120 Калибровка пипеттора образца*, стр. 9-35.
• Неисправность механизма.	Обратитесь в местную службу технической поддержки для устранения неисправности механизма.

Код ошибки: 5003

Ошибка движения в исходное положение по вертикали пипеттора образца.

Возможная причина	Действия по устранению
• Физическая помеха блокирует перемещение пипеттора образца.	Найдите и устраните все физические помехи.
• Неисправность механизма.	Обратитесь в местную службу технической поддержки для устранения неисправности механизма.

Код ошибки: 5004

Пипеттор образцов превысил время перемещения по горизонтали.

Возможная причина	Действия по устранению
• Физическая помеха блокирует вращение пипеттора образца.	Найдите и устраните все физические помехи.
• Неисправность механизма.	Обратитесь в местную службу технической поддержки для устранения неисправности механизма.

Код ошибки: 5005

Ошибка движения в исходное положение по горизонтали пипеттора образца.

Возможная причина	Действия по устранению
• Физическая помеха блокирует вращение пипеттора образца.	Найдите и устраните все физические помехи.
• Неисправность механизма.	Обратитесь в местную службу технической поддержки для устранения неисправности механизма.

Код ошибки: 5006

Превышено время вертикального движения пипеттора (x).
x = название пипеттора

Регистрация МИ в Росздравнадзоре
www.nevacert.ru | info@nevacert.ru

Возможная причина	Действия по устранению
• Физическая помеха блокирует перемещение пипеттора реагента 1 в положения дозирования кюветы или промывочной чашки.	Найдите и устраните все физические помехи.
• Игла реагента установлена неровно.	Выполните калибровку пипеттора. См. процедуру техобслуживания ***по необходимости*** *1121 Калибровка пипеттора R1*, стр. 9-36.
• Неисправность механизма.	Обратитесь в местную службу технической поддержки для устранения неисправности механизма.

Код ошибки: 5007

Ошибка движения в исходное положение пипеттора (x) по вертикали.
x = название пипеттора

Возможная причина	Действия по устранению
• Физическая помеха блокирует перемещение пипеттора реагента 1.	Найдите и устраните все физические помехи.
• Неисправность механизма.	Обратитесь в местную службу технической поддержки для устранения неисправности механизма.

Код ошибки: 5008

Превышено время горизонтального движения пипеттора (x).
x = название пипеттора

Возможная причина	Действия по устранению
• Физическая помеха блокирует вращение пипеттора реагента 1.	Найдите и устраните все физические помехи.
• Неисправность механизма.	Обратитесь в местную службу технической поддержки для устранения неисправности механизма.

Код ошибки: 5009

Ошибка движения в исходное положение пипеттора (x) по горизонтали.
x = название пипеттора

Возможная причина	Действия по устранению
• Физическая помеха блокирует вращение пипеттора реагента 1.	Найдите и устраните все физические помехи.
• Неисправность механизма.	Обратитесь в местную службу технической поддержки для устранения неисправности механизма.

Код ошибки: 5010

Превышено время вертикального движения пипеттора (x).
x = название пипеттора

Возможная причина	Действия по устранению
• Физическая помеха блокирует перемещение пипеттора реагента 2 в положения дозирования кюветы или промывочной чашки.	Найдите и устраните все физические помехи.
• Игла реагента установлена неровно.	Выполните калибровку пипеттора.

Регистрация МИ в Росздравнадзоре
www.nevacert.ru | info@nevacert.ru

Возможная причина	Действия по устранению
	См. процедуру техобслуживания ***по необходимости*** *1122 Калибровка пипеттора R2*, стр. 9-37.
• Неисправность механизма.	Обратитесь в местную службу технической поддержки для устранения неисправности механизма.

Код ошибки: 5011

Ошибка движения в исходное положение пипеттора (x) по вертикали.
x = название пипеттора

Возможная причина	Действия по устранению
• Физическая помеха блокирует перемещение пипеттора реагента 2.	Найдите и устраните все физические помехи.
• Неисправность механизма.	Обратитесь в местную службу технической поддержки для устранения неисправности механизма.

Код ошибки: 5012

Превышено время горизонтального движения пипеттора (x).
x = название пипеттора

Возможная причина	Действия по устранению
• Физическая помеха блокирует вращение пипеттора реагента 2.	Найдите и устраните все физические помехи.
• Неисправность механизма.	Обратитесь в местную службу технической поддержки для устранения неисправности механизма.

Код ошибки: 5013

Ошибка движения в исходное положение пипеттора (x) по горизонтали.
x = название пипеттора

Возможная причина	Действия по устранению
• Физическая помеха блокирует вращение пипеттора реагента 2.	Найдите и устраните все физические помехи.
• Неисправность механизма.	Обратитесь в местную службу технической поддержки для устранения неисправности механизма.

Код ошибки: 5014

Ограничено перемещение пипеттора образцов в карусели образцов или позиции (x) раствора промывки иглы образца.
x = номер позиции

Возможная причина	Действия по устранению
• Не снят ограничитель с пробирки с образцом.	Снимите ограничитель с пробирки с образцом.
• Объем образца в чашечке для образцов или пробирке недостаточен.	Поместите достаточный объем образца в чашку или пробирку. См. *Требования к объему образца*, стр. 5-246.
• Чашечка для образцов или пробирка установлены или выровнены в штативе неправильно.	Убедитесь, что чашечка для образцов или пробирка правильно установлены и расположены прямо.

Регистрация МИ в Росздравнадзоре
www.nevacert.ru | info@nevacert.ru

Возможная причина	Действия по устранению
• Крышка карусели образцов закрыта неплотно.	Закройте крышку карусели образцов.
• Физическая помеха блокирует перемещение пипеттора образца.	Найдите и устраните все физические помехи.
• Игла образца установлена неровно.	Выполните калибровку пипеттора образца. См. процедуру техобслуживания ***по необходимости*** *1120 Калибровка пипеттора образца*, стр. 9-35.
• Игла образца повреждена.	Замените иглу образца. См. *Замена иглы образца (c4000)*, стр. 9-117. См. *Замена иглы образца (c8000)*, стр. 9-183. См. *Замена иглы образца (c16000)*, стр. 9-253.
• Неисправность механизма.	Обратитесь в местную службу технической поддержки для устранения неисправности механизма.

Код ошибки: 5015

Движение пипеттора (x) ограничено в (y).
x = название пипеттора
y = сегмент и позиция реагентной карусели

Возможная причина	Действия по устранению
• Не снята крышка картриджа с реагентом.	Снимите крышку с флакона с реагентом.
• Картридж реагента и/или переходник установлены неправильно.	Установите правильно картридж реагента и/или переходник. См. *Адаптеры картриджей реагентов (c8000)*, стр. 1-201. См. *Адаптеры картриджей реагентов (c16000)*, стр. 1-204.
• Опорожните картридж реагента.	Замените реагент.
• Крышка карусели закрыта неплотно.	Закройте крышку карусели.
• Физическая помеха блокирует перемещение пипеттора реагента.	Найдите и устраните все физические помехи.
• Реагент без штрих-кода не загружен или загружен в неправильное положение.	Загрузите реагент без штрих-кода в правильное заданное положение.
• Игла реагента установлена неровно.	Выполните калибровку пипеттора. См. процедуру техобслуживания ***по необходимости*** *1121 Калибровка пипеттора R1*, стр. 9-36.
• Игла реагента повреждена.	Замените иглу реагента. См. *Замена игл реагента (c4000)*, стр. 9-121. См. *Замена игл реагента (c8000)*, стр. 9-186. См. *Замена игл реагента (c16000)*, стр. 9-256.
• Неисправность механизма.	Обратитесь в местную службу технической поддержки для устранения неисправности механизма.

Код ошибки: 5016

Движение пипеттора (x) ограничено в (y).
x = название пипеттора
y = сегмент и позиция реагентной карусели

Регистрация МИ в Росздравнадзоре
www.nevacert.ru | info@nevacert.ru

Возможная причина	Действия по устранению
• Не снята крышка картриджа с реагентом.	Снимите крышку с флакона с реагентом.
• Картридж реагента и/или переходник установлены неправильно.	Установите правильно картридж реагента и/или переходник. См. *Адаптеры картриджей реагентов (c8000)*, стр. 1-201. См. *Адаптеры картриджей реагентов (c16000)*, стр. 1-204.
• Опорожните картридж реагента.	Замените реагент.
• Крышка карусели закрыта неплотно.	Закройте крышку карусели.
• Физическая помеха блокирует перемещение пипеттора реагента.	Найдите и устраните все физические помехи.
• Реагент без штрих-кода не загружен или загружен в неправильное положение.	Загрузите реагент без штрих-кода в правильное заданное положение.
• Игла реагента установлена неровно.	Выполните калибровку пипеттора. См. процедуру техобслуживания ***по необходимости*** *1122 Калибровка пипеттора R2*, стр. 9-37.
• Игла реагента повреждена.	Замените иглу реагента. См. *Замена игл реагента (c4000)*, стр. 9-121. См. *Замена игл реагента (c8000)*, стр. 9-186. См. *Замена игл реагента (c16000)*, стр. 9-256.
• Неисправность механизма.	Обратитесь в местную службу технической поддержки для устранения неисправности механизма.

Код ошибки: 5017

Невозможно выполнить перемещение по горизонтали, пипеттор образцов не в верхнем положении.

Возможная причина	Действия по устранению
• Пипеттор образца был принудительно опущен из исходного вертикального положения.	1. Выберите **processing module graphic** (график аналитического модуля) и затем выберите **Stop** (Стоп). 2. Запустите аналитический модуль, когда статус изменится на "Остановлен". См. *Запуск аналитического модуля и/или податчика образцов*, стр. 5-15.
• Физическая помеха блокирует перемещение пипеттора образца.	Найдите и устраните все физические помехи.
• Неисправность механизма.	Обратитесь в местную службу технической поддержки для устранения неисправности механизма.

Код ошибки: 5018

Ограничено движение пипеттора образца в штативе образцов.

Возможная причина	Действия по устранению
• Не снят ограничитель с пробирки с образцом.	Снимите ограничитель с пробирки с образцом.
• Объем образца в чашечке для образцов или пробирке недостаточен.	Поместите достаточный объем образца в чашку или пробирку. См. *Требования к объему образца*, стр. 5-246.

Регистрация МИ в Росздравнадзоре
www.nevacert.ru | info@nevacert.ru

Возможная причина	Действия по устранению
• Чашечка для образцов или пробирка установлены в штативе неправильно.	Убедитесь, что чашечка для образцов или пробирка правильно установлены в штатив образцов и расположены прямо.
• Физическая помеха блокирует перемещение пипеттора образца.	Найдите и устраните все физические помехи.
• Игла образца установлена неровно.	Выполните калибровку пипеттора образца. См. процедуру техобслуживания ***по необходимости*** *1120 Калибровка пипеттора образца*, стр. 9-35.
• Игла образца повреждена.	Замените иглу образца. См. *Замена иглы образца (c4000)*, стр. 9-117. См. *Замена иглы образца (c8000)*, стр. 9-183. См. *Замена иглы образца (c16000)*, стр. 9-253.
• Неисправность механизма.	Обратитесь в местную службу технической поддержки для устранения неисправности механизма.

Код ошибки: 5019

Невозможно выполнить исследование, ограничено перемещение пипеттора реагента 1.

Возможная причина	Действия по устранению
• Не снята крышка картриджа с реагентом.	Снимите крышку с флакона с реагентом.
• Картридж реагента и/или переходник установлены неправильно.	Установите правильно картридж реагента и/или переходник. См. *Адаптеры картриджей реагентов (c8000)*, стр. 1-201. См. *Адаптеры картриджей реагентов (c16000)*, стр. 1-204.
• Опорожните картридж реагента.	Замените реагент.
• Крышка карусели закрыта неплотно.	Закройте крышку карусели.
• Физическая помеха блокирует перемещение пипеттора реагента.	Найдите и устраните все физические помехи.
• Реагент без штрих-кода не загружен или загружен в неправильное положение.	Загрузите реагент без штрих-кода в правильное заданное положение.
• Игла реагента установлена неровно.	Выполните калибровку пипеттора. См. процедуру техобслуживания ***по необходимости*** *1121 Калибровка пипеттора R1*, стр. 9-36.
• Игла реагента повреждена.	Замените иглу реагента. См. *Замена игл реагента (c4000)*, стр. 9-121. См. *Замена игл реагента (c8000)*, стр. 9-186. См. *Замена игл реагента (c16000)*, стр. 9-256.
• Неисправность механизма.	Обратитесь в местную службу технической поддержки для устранения неисправности механизма.

Код ошибки: 5020

Невозможно выполнить исследование, ограничено перемещение пипеттора реагента 2.

Возможная причина	Действия по устранению
• Не снята крышка картриджа с реагентом.	Снимите крышку с флакона с реагентом.

Регистрация МИ в Росздравнадзоре
www.nevacert.ru | info@nevacert.ru

Возможная причина	Действия по устранению
• Картридж реагента и/или переходник установлены неправильно.	Установите правильно картридж реагента и/или переходник. См. *Адаптеры картриджей реагентов (c8000)*, стр. 1-201. См. *Адаптеры картриджей реагентов (c16000)*, стр. 1-204.
• Опорожните картридж реагента.	Замените реагент.
• Крышка карусели закрыта неплотно.	Закройте крышку карусели.
• Физическая помеха блокирует перемещение пипеттора реагента.	Найдите и устраните все физические помехи.
• Реагент без штрих-кода не загружен или загружен в неправильное положение.	Загрузите реагент без штрих-кода в правильное заданное положение.
• Игла реагента установлена неровно.	Выполните калибровку пипеттора. См. процедуру техобслуживания ***по необходимости*** *1122 Калибровка пипеттора R2*, стр. 9-37.
• Игла реагента повреждена.	Замените иглу реагента. См. *Замена игл реагента (c4000)*, стр. 9-121. См. *Замена игл реагента (c8000)*, стр. 9-186. См. *Замена игл реагента (c16000)*, стр. 9-256.
• Неисправность механизма.	Обратитесь в местную службу технической поддержки для устранения неисправности механизма.

Код ошибки: 5021

Ограничено движение пипеттора образца в LAS.

Возможная причина	Действия по устранению
• Не снят ограничитель с пробирки с образцом.	Снимите ограничитель с пробирки с образцом.
• Объем образца в чашечке для образцов или пробирке недостаточен.	Поместите достаточный объем образца в чашку или пробирку. См. *Требования к объему образца*, стр. 5-246.
• Чашечка для образцов или пробирка установлены в карусели неправильно.	Убедитесь, что чашечка для образцов или пробирка правильно установлены в карусель и расположены прямо.
• Физическая помеха блокирует перемещение пипеттора образца.	Найдите и устраните все физические помехи.
• Игла образца установлена неровно.	Выполните калибровку пипеттора образца. См. процедуру техобслуживания ***по необходимости*** *1120 Калибровка пипеттора образца*, стр. 9-35.
• Игла образца повреждена.	Замените иглу образца. См. *Замена иглы образца (c8000)*, стр. 9-183. См. *Замена иглы образца (c16000)*, стр. 9-253.
• Неисправность механизма.	Обратитесь в местную службу технической поддержки для устранения неисправности механизма.

Код ошибки: 5022

Ограничено движение пипеттора образца в позиции кюветы разведения.

Регистрация МИ в Росздравнадзоре
www.nevacert.ru | info@nevacert.ru

Возможная причина	Действия по устранению
• Физическая помеха блокирует перемещение пипеттора образца.	Найдите и устраните все физические помехи.
• Игла образца установлена неровно.	Выполните калибровку пипеттора образца. См. процедуру техобслуживания ***по необходимости*** *1120 Калибровка пипеттора образца*, стр. 9-35.
• Игла образца повреждена.	Замените иглу образца. См. *Замена иглы образца (c4000)*, стр. 9-117. См. *Замена иглы образца (c8000)*, стр. 9-183. См. *Замена иглы образца (c16000)*, стр. 9-253.
• Неисправность механизма.	Обратитесь в местную службу технической поддержки для устранения неисправности механизма.

Код ошибки: 5023

Ограничено движение пипеттора образца.

Возможная причина	Действия по устранению
• Не снят ограничитель с пробирки с образцом.	Снимите ограничитель с пробирки с образцом.
• Объем образца в чашечке для образцов или пробирке недостаточен.	Поместите достаточный объем образца в чашку или пробирку. См. *Требования к объему образца*, стр. 5-246.
• Чашечка для образцов или пробирка установлены в штативе или карусели неправильно.	Убедитесь, что чашечка для образцов или пробирка правильно установлены в штатив образцов или карусель и расположены прямо.
• Физическая помеха блокирует перемещение пипеттора образца.	Найдите и устраните все физические помехи.
• Игла образца установлена неровно.	Выполните калибровку пипеттора образца. См. процедуру техобслуживания ***по необходимости*** *1120 Калибровка пипеттора образца*, стр. 9-35.
• Игла образца повреждена.	Замените иглу образца. См. *Замена иглы образца (c4000)*, стр. 9-117. См. *Замена иглы образца (c8000)*, стр. 9-183. См. *Замена иглы образца (c16000)*, стр. 9-253.
• Неисправность механизма.	Обратитесь в местную службу технической поддержки для устранения неисправности механизма.

Код ошибки: 5024

Нештатное состояние контролера шаговых моторов (SMC) после перемещения (x).
x = компонент механизма

Возможная причина	Действия по устранению
• Физическая помеха блокирует движения пипеттора.	Найдите и устраните все физические помехи.
• Игла установлена неровно.	Выполните калибровку пипеттора. См. процедуру техобслуживания ***по необходимости*** *1120 Калибровка пипеттора образца*, стр. 9-35 *1121 Калибровка пипеттора R1*, стр. 9-36или *1122 Калибровка пипеттора R2*, стр. 9-37.

Регистрация МИ в Росздравнадзоре
www.nevacert.ru | info@nevacert.ru

Возможная причина	Действия по устранению
• Неисправность механизма.	Обратитесь в местную службу технической поддержки для устранения неисправности механизма.
• Сбой связи с платой SMC.	*Выключение и включение аналитического модуля и/или податчика образцов*, стр. 5-14.
• Неисправность механизма.	Обратитесь в местную службу технической поддержки для устранения неисправности механизма.

Код ошибки: 5025

Пипеттор образца (вертикальный) не остановился, как ожидалось.

Возможная причина	Действия по устранению
• Сбой связи с платой SMC.	*Выключение и включение аналитического модуля и/или податчика образцов*, стр. 5-14.
• Неисправность механизма.	Обратитесь в местную службу технической поддержки для устранения неисправности механизма.

Код ошибки: 5026

Пипеттор (вертикальная ось) (x) не остановился, как ожидалось.
x = название пипеттора

Возможная причина	Действия по устранению
• Сбой связи с платой SMC.	*Выключение и включение аналитического модуля и/или податчика образцов*, стр. 5-14.
• Неисправность механизма.	Обратитесь в местную службу технической поддержки для устранения неисправности механизма.

Код ошибки: 5027

Пипеттор (вертикальная ось) (x) не остановился, как ожидалось.
x = название пипеттора

Возможная причина	Действия по устранению
• Сбой связи с платой SMC.	*Выключение и включение аналитического модуля и/или податчика образцов*, стр. 5-14.
• Неисправность механизма.	Обратитесь в местную службу технической поддержки для устранения неисправности механизма.

Код ошибки: 5100

(x) отключен, превышено максимальное количество ошибок.
x = название механизма в режиме офлайн

Возможная причина	Действия по устранению
Для вортекса:	
Неисправность механизма: • Кабель указанного вортекса плохо подсоединен или вышел из строя • Вортекс в указанной позиции	Обратитесь в местную службу технической поддержки для устранения неисправности механизма.

Регистрация МИ в Росздравнадзоре
www.nevacert.ru | info@nevacert.ru

Возможная причина	Действия по устранению
• Плата ввода/вывода драйвера DC в блоке печатных плат плохо подсоединена или вышла из строя	
Для других моторов:	
Неисправность механизма: • Кабель указанного мотора плохо подсоединен или вышел из строя • Плата ввода/вывода драйвера DC в блоке печатных плат плохо подсоединена или вышла из строя	Обратитесь в местную службу технической поддержки для устранения неисправности механизма.

Код ошибки: 5101

(x) не освободился от РЯ.
x = номер вортекса

Возможная причина	Действия по устранению
Неисправность механизма: • Кабель указанного вортекса плохо подсоединен или вышел из строя • Вортекс в заданной позиции • Плата ввода/вывода драйвера DC в блоке печатных плат плохо подсоединена или вышла из строя	Обратитесь в местную службу технической поддержки для устранения неисправности механизма.

Код ошибки: 5102

Невозможно выполнить тест, ошибка в (x).
x = название механизма

Возможная причина	Действия по устранению
Перемежающаяся неисправность указанного механизма.	1. *Просмотр журналов*, стр. 10-14, по поводу любых кодов ошибки категории 5000 или 7000, появляющихся одновременно с данным сообщением. 2. *Просмотр сообщений об ошибке низкого уровня*, стр. 10-16, если кодов ошибки категории 5000 или 7000 не обнаружено. 3. Выполните действия по устранению ошибки в соответствии с ее кодом.

Код ошибки: 5103

(x) не перемешал РЯ за заданное время.
x = номер вортекса

Возможная причина	Действия по устранению
Неисправность механизма: • Кабель указанного вортекса плохо подсоединен или вышел из строя • Вортекс в заданной позиции • Плата ввода/вывода драйвера DC в блоке печатных плат плохо подсоединена или вышла из строя	Обратитесь в местную службу технической поддержки для устранения неисправности механизма.

Регистрация МИ в Росздравнадзоре
www.nevacert.ru | info@nevacert.ru

Код ошибки: 5104

Для (x) не достигнута требуемая скорость.
x = номер вортекса

Возможная причина	Действия по устранению
Неисправность механизма: • Кабель указанного вортекса плохо подсоединен или вышел из строя • Вортекс в заданной позиции • Плата ввода/вывода драйвера DC в блоке печатных плат плохо подсоединена или вышла из строя	Обратитесь в местную службу технической поддержки для устранения неисправности механизма.

Код ошибки: 5105

(x) не принял РЯ.
x = номер вортекса

Возможная причина	Действия по устранению
Неисправность механизма: • Кабель указанного вортекса плохо подсоединен или вышел из строя • Вортекс в заданной позиции • Плата ввода/вывода драйвера DC в блоке печатных плат плохо подсоединена или вышла из строя	Обратитесь в местную службу технической поддержки для устранения неисправности механизма.

Код ошибки: 5106

Были обнаружены застрявшие РЯ в реакционном треке, восстановление успешно выполнено. Реакционному треку может потребоваться техническое обслуживание.

ПРИМЕЧАНИЕ: Частое появление данного кода ошибки может свидетельствовать о существующей неисправности механизма. Обратитесь в местную службу технической поддержки для устранения неисправности механизма.

Возможная причина	Действия по устранению
• РЯ (реакционная ячейка) застряла в реакционном треке.	Было выполнено восстановление для устранения заклинившей РЯ. Никаких действий не требуется.
• РЯ повреждены или имеют неправильную форму.	Было выполнено восстановление для устранения заклинившей РЯ. Никаких действий не требуется.
• Неисправность механизма.	Обратитесь в местную службу технической поддержки для устранения неисправности механизма.

Код ошибки: 5107

Были обнаружены застрявшие РЯ в реакционном треке, восстановление успешно выполнено. Реакционному треку может потребоваться техническое обслуживание.

ПРИМЕЧАНИЕ: Частое появление данного кода ошибки может свидетельствовать о существующей неисправности механизма. Обратитесь в местную службу технической поддержки для устранения неисправности механизма.

Регистрация МИ в Росздравнадзоре
www.nevacert.ru | info@nevacert.ru

Возможная причина	Действия по устранению
• РЯ (реакционная ячейка) застряла в реакционном треке.	Было выполнено восстановление для устранения заклинившей РЯ. Никаких действий не требуется.
• РЯ повреждены или имеют неправильную форму.	Было выполнено восстановление для устранения заклинившей РЯ. Никаких действий не требуется.
• Неисправность механизма.	Обратитесь в местную службу технической поддержки для устранения неисправности механизма.

Код ошибки: 5151

Превышение времени ротации реакционной карусели.

Возможная причина	Действия по устранению
• Физическая помеха блокирует вращение реакционной карусели.	Найдите и устраните все физические помехи.
• Неисправность механизма.	Обратитесь в местную службу технической поддержки для устранения неисправности механизма.

Код ошибки: 5152

Ошибка движения реакционной карусели в исходное положение.

Возможная причина	Действия по устранению
• Физическая помеха блокирует вращение реакционной карусели.	Найдите и устраните все физические помехи.
• Неисправность механизма.	Обратитесь в местную службу технической поддержки для устранения неисправности механизма.

Код ошибки: 5153

Превышено время вращения карусели реагентов 1.

Возможная причина	Действия по устранению
• Физическая помеха блокирует вращение внешней карусели реагентов 1.	Найдите и устраните все физические помехи.
• Неисправность механизма.	Обратитесь в местную службу технической поддержки для устранения неисправности механизма.

Код ошибки: 5154

Ошибка движения в исходное положение внешней карусели реагентов 1.

Возможная причина	Действия по устранению
• Физическая помеха блокирует вращение внешней карусели реагентов 1.	Найдите и устраните все физические помехи.
• Неисправность механизма.	Обратитесь в местную службу технической поддержки для устранения неисправности механизма.

Код ошибки: 5155

Превышено время вращения внутренней карусели реагентов 1.

Регистрация МИ в Росздравнадзоре
www.nevacert.ru | info@nevacert.ru

Возможная причина	Действия по устранению
• Физическая помеха блокирует вращение внутренней карусели реагентов 1.	Найдите и устраните все физические помехи.
• Неисправность механизма.	Обратитесь в местную службу технической поддержки для устранения неисправности механизма.

Код ошибки: 5156

Ошибка движения в исходное положение внутренней карусели реагентов 1.

Возможная причина	Действия по устранению
• Физическая помеха блокирует вращение внутренней карусели реагентов 1.	Найдите и устраните все физические помехи.
• Неисправность механизма.	Обратитесь в местную службу технической поддержки для устранения неисправности механизма.

Код ошибки: 5157

Превышено время вращения карусели реагентов 2.

Возможная причина	Действия по устранению
• Физическая помеха блокирует вращение карусели реагентов 2.	Найдите и устраните все физические помехи.
• Неисправность механизма.	Обратитесь в местную службу технической поддержки для устранения неисправности механизма.

Код ошибки: 5158

Ошибка движения в исходное положение карусели реагентов 2.

Возможная причина	Действия по устранению
• Физическая помеха блокирует вращение карусели реагентов 2.	Найдите и устраните все физические помехи.
• Неисправность механизма.	Обратитесь в местную службу технической поддержки для устранения неисправности механизма.

Код ошибки: 5159

Ошибка вращения карусели образцов от (x) к (y).
x = исходная позиция
y = конечная позиция

Возможная причина	Действия по устранению
• Физическая помеха блокирует вращение карусели образцов.	Найдите и устраните все физические помехи.
• Неисправность механизма.	Обратитесь в местную службу технической поддержки для устранения неисправности механизма.

Код ошибки: 5160

Ошибка карусели образцов.

Регистрация МИ в Росздравнадзоре
www.nevacert.ru | info@nevacert.ru

Возможная причина	Действия по устранению
• Физическая помеха блокирует вращение карусели образцов.	Найдите и устраните все физические помехи.
• Неисправность механизма.	Обратитесь в местную службу технической поддержки для устранения неисправности механизма.

Код ошибки: 5161

Ошибка вращения внешней карусели реагентов 1 от (x) к (y).
x = исходная позиция
y = конечная позиция

Возможная причина	Действия по устранению
• Физическая помеха блокирует вращение внешней карусели реагентов 1.	Найдите и устраните все физические помехи.
• Неисправность механизма.	Обратитесь в местную службу технической поддержки для устранения неисправности механизма.

Код ошибки: 5162

Ошибка внешней карусели реагентов 1.

Возможная причина	Действия по устранению
• Физическая помеха блокирует вращение внешней карусели реагентов 1.	Найдите и устраните все физические помехи.
• Неисправность механизма.	Обратитесь в местную службу технической поддержки для устранения неисправности механизма.

Код ошибки: 5163

Ошибка вращения внутренней карусели реагентов 1 от (x) к (y).
x = исходная позиция
y = конечная позиция

Возможная причина	Действия по устранению
• Физическая помеха блокирует вращение внутренней карусели реагентов 1.	Найдите и устраните все физические помехи.
• Неисправность механизма.	Обратитесь в местную службу технической поддержки для устранения неисправности механизма.

Код ошибки: 5164

Ошибка внутренней карусели реагентов 1.

Возможная причина	Действия по устранению
• Физическая помеха блокирует вращение внутренней карусели реагентов 1.	Найдите и устраните все физические помехи.
• Неисправность механизма.	Обратитесь в местную службу технической поддержки для устранения неисправности механизма.

Код ошибки: 5165

Ошибка вращения внутренней карусели реагентов 2 от (x) к (y).
x = исходная позиция
y = конечная позиция

Регистрация МИ в Росздравнадзоре
www.nevacert.ru | info@nevacert.ru

Возможная причина	Действия по устранению
• Физическая помеха блокирует вращение карусели реагентов 2.	Найдите и устраните все физические помехи.
• Неисправность механизма.	Обратитесь в местную службу технической поддержки для устранения неисправности механизма.

Код ошибки: 5166

Ошибка карусели реагентов 2.

Возможная причина	Действия по устранению
• Физическая помеха блокирует вращение карусели реагентов 2.	Найдите и устраните все физические помехи.
• Неисправность механизма.	Обратитесь в местную службу технической поддержки для устранения неисправности механизма.

Код ошибки: 5167

Для кюветы (x) не обнаружен флажок.
x = № кюветы

Возможная причина	Действия по устранению
• На ребристых краях кюветного сегмента присутствует вода.	Высушите ребристые края кюветного сегмента.
• Флажок кюветного сегмента сломан.	Замените кюветный сегмент. См. *Замена кюветного сегмента (c4000)*, стр. 9-138. См. *Замена кюветного сегмента (c8000)*, стр. 9-205 или *Замена кюветного сегмента (c16000)*, стр. 9-275.
• Неисправность механизма.	Обратитесь в местную службу технической поддержки для устранения неисправности механизма.

Код ошибки: 5168

Не обнаружен флажок кюветного сегмента.

Возможная причина	Действия по устранению
• На ребристых краях кюветного сегмента присутствует вода.	Высушите ребристые края кюветного сегмента.
• Флажок кюветного сегмента сломан.	Замените кюветный сегмент. См. *Замена кюветного сегмента (c4000)*, стр. 9-138. См. *Замена кюветного сегмента (c8000)*, стр. 9-205 или *Замена кюветного сегмента (c16000)*, стр. 9-275.
• Лампа была установлена неправильно при замене.	Повторите процедуру замены лампы. См. процедуру ***ежеквартального*** техобслуживания *1003 Замена лампы*, стр. 9-28. • Убедитесь, что лампа установлена правильно в корпус и патрон. • Убедитесь, что провода лампы закреплены винтами в клеммной коробке.
• Лампа работает не как ожидалось.	Замените лампу. Выполните процедуру ***ежеквартального*** техобслуживания *1003 Замена лампы*, стр. 9-28.

Регистрация МИ в Росздравнадзоре
www.nevacert.ru | info@nevacert.ru

Возможная причина	Действия по устранению
• Неисправность механизма.	Обратитесь в местную службу технической поддержки для устранения неисправности механизма.

Код ошибки: 5169

Значение автоматической настройки сенсора оптического триггера (x) за пределами диапазона.
x = значение триггера

Возможная причина	Действия по устранению
• На ребристых краях кюветного сегмента присутствует вода.	Высушите ребристые края кюветного сегмента.
• Флажок кюветного сегмента сломан.	Замените кюветный сегмент. См. *Замена кюветного сегмента (c4000)*, стр. 9-138. См. *Замена кюветного сегмента (c8000)*, стр. 9-205 или *Замена кюветного сегмента (c16000)*, стр. 9-275.
• Лампа была установлена неправильно при замене.	Повторите процедуру замены лампы. См. процедуру ***ежеквартального*** техобслуживания *1003 Замена лампы*, стр. 9-28. • Убедитесь, что лампа установлена правильно в корпус и патрон. • Убедитесь, что провода лампы закреплены винтами в клеммной коробке.
• Лампа работает не как ожидалось.	Замените лампу. Выполните процедуру ***ежеквартального*** техобслуживания *1003 Замена лампы*, стр. 9-28.
• Неисправность механизма.	Обратитесь в местную службу технической поддержки для устранения неисправности механизма.

Код ошибки: 5170

Превышено время вращения карусели образцов.

Возможная причина	Действия по устранению
• Физическая помеха блокирует вращение карусели образцов.	Найдите и устраните все физические помехи.
• Неисправность механизма.	Обратитесь в местную службу технической поддержки для устранения неисправности механизма.

Код ошибки: 5171

Ошибка движения в исходное положение карусели образцов.

Возможная причина	Действия по устранению
• Физическая помеха блокирует вращение карусели образцов.	Найдите и устраните все физические помехи.
• Неисправность механизма.	Обратитесь в местную службу технической поддержки для устранения неисправности механизма.

Код ошибки: 5172

Ошибка автоматической настройки сенсора оптического триггера.

Регистрация МИ в Росздравнадзоре
www.nevacert.ru | info@nevacert.ru

Возможная причина	Действия по устранению
• На ребристых краях кюветного сегмента присутствует вода.	Высушите ребристые края кюветного сегмента.
• Флажок кюветного сегмента сломан.	Замените кюветный сегмент. См. *Замена кюветного сегмента (c4000)*, стр. 9-138. См. *Замена кюветного сегмента (c8000)*, стр. 9-205 или *Замена кюветного сегмента (c16000)*, стр. 9-275.
• Лампа была установлена неправильно при замене.	Повторите процедуру замены лампы. См. процедуру ***ежеквартального*** техобслуживания *1003 Замена лампы*, стр. 9-28. • Убедитесь, что лампа установлена правильно в корпус и патрон. • Убедитесь, что провода лампы закреплены винтами в клеммной коробке.
• Лампа работает не как ожидалось.	Замените лампу. Выполните процедуру ***ежеквартального*** техобслуживания *1003 Замена лампы*, стр. 9-28.
• Неисправность механизма.	Обратитесь в местную службу технической поддержки для устранения неисправности механизма.

Код ошибки: 5173

Невозможно выполнить сканирование реагента.

Возможная причина	Действия по устранению
Ошибка программного обеспечения.	Обратитесь в местную службу технической поддержки. Предоставьте информацию о действиях, которые вы пытались произвести, когда появилась ошибка.

Код ошибки: 5174

Дубликат флакона с реагентом обнаружен в позиции (x) карусели (y). Флакон не будет использован.

x = позиция, в которой обнаружен флакон

y = положение, в котором обнаружен флакон

Возможная причина	Действия по устранению
• Требуется калибровка сканера штрих-кодов реагентов.	Откалибруйте сканер штрих-кодов. Выполните процедуру диагностики ***сканеров штрих-кодов*** *3210 Reagent Bar Code Calibration (Калибровка сканера штрих-кодов реагентов)*, стр. 10-662.
• Карусель реагентов проскальзывает, и один и тот же флакон был отсканирован дважды.	Обратитесь в местную службу технической поддержки для устранения неисправности механизма.

Код ошибки: 5175

Дубликат флакона с реагентом обнаружен в позиции (x) карусели (y). Флакон не будет создан.

x = сегмент и положение реагента

y = карусель реагентов

Регистрация МИ в Росздравнадзоре
www.nevacert.ru | info@nevacert.ru

Возможная причина	Действия по устранению
Был создан напечатанный пользователем штрих-код реагента с тем же номером лота и серийным номером, что и у реагента, уже отсканированного в системе.	Удалите дубликат флакона и создайте штрих-код реагента с уникальным серийным номером.

Код ошибки: 5176

В позиции (x) карусели реагентов не обнаружен штатив.
x = номер позиции карусели реагентов

Возможная причина	Действия по устранению
Неисправность механизма: • Датчик штатива реагентов	Обратитесь в местную службу технической поддержки для устранения неисправности механизма.

Код ошибки: 5177

В позиции (x) карусели реагентов обнаружен штатив.
x = номер позиции карусели реагентов

Возможная причина	Действия по устранению
Неисправность механизма: • Датчик штатива реагентов	Обратитесь в местную службу технической поддержки для устранения неисправности механизма.

Код ошибки: 5178

Ошибка датчика обнаружения штативов реагентов.

Возможная причина	Действия по устранению
Неисправность механизма: • Датчик штатива реагентов	Обратитесь в местную службу технической поддержки для устранения неисправности механизма.

Код ошибки: 5179

В позиции (x) штатива реагентов в секции (y) обнаружен дубликат флакона реагента.
x = положение штатива реагентов, в котором обнаружен флакон
y = номер секции РПО

Возможная причина	Действия по устранению
Требуется калибровка сканера штрих-кодов.	Выполните процедуру диагностики ***сканеров штрих-кодов*** . См. *3240 Bar Code Calibration (Проверка калибровки штрих-кода)*, стр. 10-687.

Код ошибки: 5180

Невозможно загрузить штатив реагентов из секции (x) из-за предыдущей ошибки механизма.
x = номер секции РПО

Возможная причина	Действия по устранению
Неисправность механизма, препятствующая загрузке штатива реагентов.	Перезапустите РПО.

Код ошибки: 5181

Невозможно выгрузить штатив реагентов из позиции (x) карусели из-за предшествующей неисправности механизма.
x = номер позиции на карусели реагентов

Регистрация МИ в Росздравнадзоре
www.nevacert.ru | info@nevacert.ru

Возможная причина	Действия по устранению
Неисправность механизма, препятствующая выгрузке штатива реагентов.	Перезапустите РПО.

Код ошибки: 5182

В позиции (x) карусели реагентов не обнаружен штатив.
x = номер позиции на карусели реагентов

Возможная причина	Действия по устранению
• Штатив поврежден.	Используйте другой штатив.
• Неисправность механизма: – Датчик штатива реагентов – Датчик обнаружения штатива	Обратитесь в местную службу технической поддержки для устранения неисправности механизма.

Код ошибки: 5183

Ошибка внешней карусели реагентов 2.

Возможная причина	Действия по устранению
• Физическая помеха блокирует вращение внешней карусели реагентов 2.	Удалите все помехи из зоны перемещения карусели.
• Неисправность механизма	Обратитесь в местную службу технической поддержки для устранения неисправности механизма.

Код ошибки: 5184

Ошибка внутренней карусели реагентов 2.

Возможная причина	Действия по устранению
• Физическая помеха блокирует вращение внутренней карусели реагентов 2.	Удалите все помехи из зоны перемещения карусели.
• Неисправность механизма	Обратитесь в местную службу технической поддержки для устранения неисправности механизма.

Код ошибки: 5185

Ошибка вращения внешней карусели реагентов 2 от (x) к (y).
x = исходная позиция
y = конечная позиция

Возможная причина	Действия по устранению
• Физическая помеха блокирует вращение внешней карусели реагентов 2.	Удалите все помехи из зоны перемещения карусели.
• Неисправность механизма	Обратитесь в местную службу технической поддержки для устранения неисправности механизма.

Код ошибки: 5186

Ошибка вращения внутренней карусели реагентов 2 от (x) к (y).
x = исходная позиция
y = конечная позиция

Возможная причина	Действия по устранению
• Физическая помеха блокирует вращение внутренней карусели реагентов 2.	Удалите все помехи из зоны перемещения карусели.

Регистрация МИ в Росздравнадзоре
www.nevacert.ru | info@nevacert.ru

Возможная причина	Действия по устранению
• Неисправность механизма	Обратитесь в местную службу технической поддержки для устранения неисправности механизма.

Код ошибки: 5187

Ошибка движения в исходное положение внешней карусели реагентов 2.

Возможная причина	Действия по устранению
• Физическая помеха блокирует вращение внешней карусели реагентов 2.	Удалите все помехи из зоны перемещения карусели.
• Неисправность механизма	Обратитесь в местную службу технической поддержки для устранения неисправности механизма.

Код ошибки: 5188

Ошибка движения в исходное положение внутренней карусели реагентов 2.

Возможная причина	Действия по устранению
• Физическая помеха блокирует вращение внутренней карусели реагентов 2.	Удалите все помехи из зоны перемещения карусели.
• Неисправность механизма	Обратитесь в местную службу технической поддержки для устранения неисправности механизма.

Код ошибки: 5189

Превышено время вращения внешней карусели реагентов 2.

Возможная причина	Действия по устранению
• Физическая помеха блокирует вращение внешней карусели реагентов 2.	Удалите все помехи из зоны перемещения карусели.
• Неисправность механизма	Обратитесь в местную службу технической поддержки для устранения неисправности механизма.

Код ошибки: 5190

Превышено время вращения внутренней карусели реагентов 2.

Возможная причина	Действия по устранению
• Физическая помеха блокирует вращение внутренней карусели реагентов 2.	Удалите все помехи из зоны перемещения карусели.
• Неисправность механизма	Обратитесь в местную службу технической поддержки для устранения неисправности механизма.

Код ошибки: 5191

Невозможно обновить монитор крышки карусели реагентов.

Возможная причина	Действия по устранению
• Крышка доступа к реагентам была открыта.	Закройте крышку доступа к реагентам и выполните запуск.
• Неисправность механизма: – Датчик крышки доступа к реагентам	Обратитесь в местную службу технической поддержки для устранения неисправности механизма.

Регистрация МИ в Росздравнадзоре
www.nevacert.ru | info@nevacert.ru

Возможная причина	Действия по устранению
– Датчик монитора холодильника для реагентов	

Код ошибки: 5192

Невозможно загрузить штатив реагентов из секции (y) бокса (x) из-за предыдущей ошибки механизма.

Возможная причина	Действия по устранению
Неисправность механизма, препятствующая загрузке штатива реагентов.	Перезапустите РПО.

Код ошибки: 5193

Ошибка крышки устройства подачи реагентов при открытии или закрытии.

Возможная причина	Действия по устранению
• Неисправность механизма: – Датчики крышки – Мотор крышки устройства подачи реагентов	Обратитесь в местную службу технической поддержки для устранения неисправности механизма.

Код ошибки: 5200

В позиции падения обнаружена РЯ, когда ее там быть не должно.

Возможная причина	Действия по устранению
• РЯ застряла в точке загрузки в транспортере РЯ.	1. Снимите защитный экран транспортера РЯ. 2. Удалите РЯ из точки падения в загрузчике РЯ транспортера РЯ. 3. Установите на место защитный экран транспортера РЯ. 4. *Запуск аналитического модуля и/или податчика образцов*, стр. 5-15.
• Неисправность механизма: – Плата оптики ХИАМ в слоте 12 в верхнем блоке печатных плат плохо подсоединена или вышла из строя – Датчик в точке падения РЯ в загрузчике покрыт грязью или пылью – Плата датчика точки падения РЯ в загрузчике РЯ	Обратитесь в местную службу технической поддержки для устранения неисправности механизма.

Код ошибки: 5201

За продолжительный период времени РЯ не были захвачены.

Возможная причина	Действия по устранению
• РЯ (реакционные ячейки) блокируют путь доступа к механизму загрузки РЯ.	1. Откройте дверцу доступа к РЯ и перемешайте РЯ в воронке вручную. 2. Подождите, пока все запущенные тесты не будут выполнены, если подбор РЯ все еще не происходит, после чего *Приостановка аналитического модуля*, стр. 5-16.

Регистрация МИ в Росздравнадзоре
www.nevacert.ru | info@nevacert.ru

Возможная причина	Действия по устранению
	3. Удалите все РЯ из воронки, когда статус аналитического модуля изменится на "Готов". 4. Осмотрите канал доступа к колесу загрузчика РЯ и удалите все РЯ. 5. Поместите РЯ обратно в воронку.
• Неисправность механизма: – В механизме загрузки РЯ отсутствуют некоторые пальцы – Плата оптики ХИАМ в слоте 12 в верхнем блоке печатных плат плохо подсоединена или вышла из строя	Обратитесь в местную службу технической поддержки для устранения неисправности механизма.

Код ошибки: 5202

Ошибка датчика позиции падения РЯ в загрузчике РЯ.

Возможная причина	Действия по устранению
Неисправность механизма: • Плата оптики ХИАМ в слоте 12 в верхнем блоке печатных плат плохо подсоединена или вышла из строя • Датчик в точке падения РЯ в загрузчике покрыт грязью или пылью • Плата датчика точки падения РЯ в транспортере РЯ	Обратитесь в местную службу технической поддержки для устранения неисправности механизма.

Код ошибки: 5203

В транспортере загрузчика РЯ больше нет РЯ.

Возможная причина	Действия по устранению
• Отсутствуют РЯ (реакционные ячейки) в воронке.	Добавьте реакционные ячейки в воронку загрузчика РЯ и выберите Run (Работа).
• Перегородка воронки не присоединена к загрузчику РЯ.	Прикрепите перегородку воронки к загрузчику РЯ.
• Неисправность механизма: – Загрузчик РЯ – В механизме загрузки РЯ отсутствуют некоторые пальцы – Кабель W104 датчика уровня воронки РЯ плохо подсоединен	Обратитесь в местную службу технической поддержки для устранения неисправности механизма.

Код ошибки: 5204

Выявлена ошибка датчика проверки загрузки РЯ.

Возможная причина	Действия по устранению
Кроме *i*1000SR :	
• РЯ (реакционная ячейка) застряла в точке загрузки в транспортере РЯ.	1. Снимите защитный экран транспортера РЯ. 2. Удалите все РЯ из транспортера РЯ. 3. Установите на место защитный экран транспортера РЯ.

Регистрация МИ в Росздравнадзоре
www.nevacert.ru | info@nevacert.ru

Возможная причина	Действия по устранению
	4. *Запуск аналитического модуля и/или податчика образцов*, стр. 5-15.
Плата датчика #6 не откалиброваа.	Выполните процедуру техобслуживания ***по-необходимости*** *3131 Калибр. сенсора загрузки РЯ*, стр. 9-80.
• Неисправность механизма: – Плата датчика #6 – Плата оптики ХИАМ в слоте 12 в верхнем блоке печатных плат плохо подсоединена или вышла из строя	Обратитесь в местную службу технической поддержки для устранения неисправности механизма.
Для *i*1000SR :	
• РЯ (реакционная ячейка) застряла в точке загрузки реакционного трека.	1. Поднимите нижнюю воронку или снимите крышку нижней воронки, чтобы удалить застрявшие РЯ. 2. *Запуск аналитического модуля и/или податчика образцов*, стр. 5-15.
• Неисправность механизма: – Датчик наличия РЯ	Обратитесь в местную службу технической поддержки для устранения неисправности механизма.

Код ошибки: 5205

В реакционном треке датчик обнаружил РЯ при попытке загрузить новую РЯ.

Возможная причина	Действия по устранению
Если ошибка появляется не часто, возможно, она происходит из-за случайного сбоя перемещения чистой РЯ на реакционный трек.	Действий по устранению неисправности не требуется.
Плата датчика #6 не откалиброваа.	Откалибруйте самокалибрующуюся плату датчика транспортера РЯ. Выполните процедуру техобслуживания ***по-необходимости*** *3131 Калибр. сенсора загрузки РЯ*, стр. 9-80.
Неисправность механизма: • Плата датчика #6 • Дивертор загрузки • Дивертор STAT	Обратитесь в местную службу технической поддержки для устранения неисправности механизма.

Код ошибки: 5207

В позиции падения РЯ не обнаружено РЯ.

Возможная причина	Действия по устранению
• РЯ выпала из ориентирующего устройства, прежде чем достигнуть воронки.	Если это происходит не часто (три раза в день или реже), действий по устранению неисправности не требуется.
• Неисправность механизма: – Плата оптики ХИАМ в слоте 12 в верхнем блоке печатных плат плохо подсоединена или вышла из строя – Кабель датчика РЯ плохо подсоединен – Датчик РЯ	Обратитесь в местную службу технической поддержки для устранения неисправности механизма.

Регистрация МИ в Росздравнадзоре
www.nevacert.ru | info@nevacert.ru

Код ошибки: 5208

Невозможно выполнить исследование, РЯ недоступны.

Возможная причина	Действия по устранению
• РЯ (реакционные ячейки) блокируют путь доступа к механизму загрузки РЯ.	1. Откройте дверцу доступа к РЯ и перемешайте РЯ в воронке вручную. 2. Подождите, пока все запущенные тесты не будут выполнены, если подбор РЯ все еще не происходит, после чего *Приостановка аналитического модуля*, стр. 5-16. 3. Удалите все РЯ из воронки, когда статус аналитического модуля изменится на "Готов". 4. Осмотрите канал доступа к колесу загрузчика РЯ и удалите все РЯ. 5. Поместите РЯ обратно в воронку.
• Подборщики РЯ механизма загрузки РЯ сломаны.	Обратитесь в местную службу технической поддержки для устранения неисправности механизма.

Код ошибки: 5209

Не обнаружена РЯ в реакционном треке после попытки загрузки РЯ.

Возможная причина	Действия по устранению
• Воронка загрузчика РЯ не находится в положении загрузки РЯ.	Установите воронку загрузчика РЯ в коллектор промывочной зоны.
• Неисправность механизма: – Датчик наличия РЯ	Обратитесь в местную службу технической поддержки для устранения неисправности механизма.

Код ошибки: 5210

Обнаружена РЯ в реакционном треке, когда ее там быть не должно.

Возможная причина	Действия по устранению
Неисправность механизма: • Датчик наличия РЯ	Обратитесь в местную службу технической поддержки для устранения неисправности механизма.

Код ошибки: 5211

РЯ не может быть загружена в доступное время.

Возможная причина	Действия по устранению
Неисправность механизма: • Блок подбора РЯ • Датчик подбора РЯ	Обратитесь в местную службу технической поддержки для устранения неисправности механизма.

Код ошибки: 5212

При инициализации обнаружена пустая воронка РЯ. Добавьте РЯ, обновите запасы и нажмите Run (Работа).

Возможная причина	Действия по устранению
Отсутствуют РЯ (реакционные ячейки) в воронке РЯ.	*Добавление РЯ и обновление ресурсов (i2000/i2000SR)*, стр. 5-84.

Регистрация МИ в Росздравнадзоре
www.nevacert.ru | info@nevacert.ru

Возможная причина	Действия по устранению
	Добавление РЯ и обновление ресурсов (i1000SR), стр. 5-85.
Неисправность механизма: • Датчик воронки РЯ • Соленоид дверцы воронки РЯ (*i*1000SR)	Обратитесь в местную службу технической поддержки для устранения неисправности механизма.

Код ошибки: 5213

В транспортере загрузчика РЯ больше нет РЯ.

Возможная причина	Действия по устранению
Временно невозможно загрузить РЯ в блок транспортировки РЯ на загрузку.	Никаких действий не требуется. Код ошибки 5203 появляется, если ошибка не исчезает.

Код ошибки: 5214

Невозможно выполнить исследование, РЯ не загружены.

Возможная причина	Действия по устранению
Если ошибка появляется не часто, возможно, она происходит из-за случайного сбоя перемещения чистой РЯ на реакционный трек.	Действий по устранению неисправности не требуется.
Плата датчика #6 не откалиброва.	Откалибруйте самокалибрующуюся плату датчика транспортера РЯ. Выполните процедуру техобслуживания ***по-необходимости*** *3131 Калибр. сенсора загрузки РЯ*, стр. 9-80.
Неисправность механизма: • Плата датчика #6 • Дивертор загрузки • Дивертор STAT	Обратитесь в местную службу технической поддержки для устранения неисправности механизма.

Код ошибки: 5251

Ошибка датчика закачки промывочного буфера, закачка отменена.

Возможная причина	Действия по устранению
Неисправность механизма: • Датчик воздуха	Обратитесь в местную службу технической поддержки для устранения неисправности механизма.

Код ошибки: 5252

Отсоединен датчик уровня промывочного буфера.

Возможная причина	Действия по устранению
• Кабель датчика уровня промывочного буфера плохо подсоединен.	Подсоедините датчик уровня промывочного буфера.
• Ошибка датчика уровня промывочного буфера.	Выполните соответствующую процедуру замены: • Для *i*2000/*i*2000SR: – *Замена датчика уровня буферного раствора (i2000/i2000SR)*, стр. 9-348 • Для *i*1000SR: – *Замена датчика уровня буферного раствора (i1000SR)*, стр. 9-376

Регистрация МИ в Росздравнадзоре
www.nevacert.ru | info@nevacert.ru

Возможная причина	Действия по устранению
• Неисправность механизма: – Провод датчика уровня буфера	Обратитесь в местную службу технической поддержки для устранения неисправности механизма.

Код ошибки: 5300

Ошибка вакуума (x) во время аспирации.
x = название промывочной зоны

Возможная причина	Действия по устранению
• Трубка/датчик иглы в одной из промывочных зон плохо подсоединен.	Подсоедините трубки промывочной зоны по очереди к каждой игле.
• Игла промывочной зоны засорена.	1. Выполните соответствующую процедуру техобслуживания ***по необходимости*** . – Для *i*2000/*i*2000SR: • *6043 Очистка игл ПЗ - обеззараж.раствор*, стр. 9-81 – Для *i*1000SR: • *6445 Очистка иглы пипеттора/ПЗ*, стр. 9-89 2. Выполните соответствующую процедуру замены: – Для *i*2000/*i*2000SR: • *Замена иглы промывочной зоны (i2000/i2000SR)*, стр. 9-329 – Для *i*1000SR: • *Замена иглы промывочной зоны (i1000SR)*, стр. 9-362
• Трубка/датчик одной из промывочных зон был засорен или вышел из строя.	Выполните соответствующую процедуру замены: • Для *i*2000/*i*2000SR: – *Замена температурной трубки и датчика промывочной зоны (i2000/i2000SR)*, стр. 9-335 • Для *i*1000SR: – *Замена температурной трубки и датчика промывочной зоны (i1000SR)*, стр. 9-365
• Игла промывочной зоны загрязнена.	Очистите наружные поверхности игл промывочных зон, указанных в сообщении об ошибке.
• Неисправность механизма: – Вакуумный фильтр – Вакуумный клапан – Сливной клапан вакуумного сосуда – Вакуумная помпа	Обратитесь в местную службу технической поддержки для устранения неисправности механизма.

Код ошибки: 5301

Ошибка вакуумной системы.

Возможная причина	Действия по устранению
Неисправность механизма: • Вакуумная трубка • Слив вакуумного сосуда заблокирован • Вакуумный клапан	Обратитесь в местную службу технической поддержки для устранения неисправности механизма.

Регистрация МИ в Росздравнадзоре
www.nevacert.ru | info@nevacert.ru

Возможная причина	Действия по устранению
• Вакуумная помпа • Вакуумный фильтр	

Код ошибки: 5302

Ошибка инициализации вакуума, датчик вакуума.

Возможная причина	Действия по устранению
Неисправность механизма: • Вакуумный сосуд • Сливной клапан вакуумного сосуда • Вакуумный клапан • Вакуумный датчик плохо подсоединен	Обратитесь в местную службу технической поддержки для устранения неисправности механизма.

Код ошибки: 5303

Ошибка вакуумной системы - уровень вакуума слишком низкий.

Возможная причина	Действия по устранению
Неисправность механизма: • Датчик низкого давления вакуума • Вакуумная помпа • Вакуумная трубка • Вакуумный клапан • Вакуумный фильтр • Плата драйвера DC в слоте 12 в нижнем блоке печатных плат (*i*2000/*i*2000SR) • Плата оптики ХИАМ в слоте 12 в верхнем блоке печатных плат (*i*2000/*i*2000SR) • Плата контроллера модуля в слоте 14 в верхнем блоке печатных плат (*i*2000/*i*2000SR) • Слив вакуумного сосуда заблокирован (*i*2000/*i*2000SR) • Плата охладителя обогревателя (*i*1000SR)	Обратитесь в местную службу технической поддержки для устранения неисправности механизма.

Код ошибки: 5304

Ошибка вакуумной системы - уровень жидкости слишком высокий.

Возможная причина	Действия по устранению
Кроме *i*1000SR	
Неисправность механизма: • Сливной клапан аккумулятора засорен • Плата драйвера DC в слоте 7 в нижнем блоке печатных плат • Плата оптики ХИАМ в слоте 12 в верхнем блоке печатных плат • Плата контроллера модуля в слоте 14 в верхнем блоке печатных плат	Обратитесь в местную службу технической поддержки для устранения неисправностей механизма.
Для *i*1000SR	
• Внешняя трубка слива отходов перекручена.	Поправьте внешнюю трубку слива отходов, чтобы она не была перекручена.
• Быстроразъемная муфта жидких отходов не подсоединена.	Подсоедините быстроразъемную муфту жидких отходов.

Регистрация МИ в Росздравнадзоре
www.nevacert.ru | info@nevacert.ru

Возможная причина	Действия по устранению
• Неисправность механизма: – Помпа отходов – Плата охладителя обогревателя	Обратитесь в местную службу технической поддержки для устранения неисправности механизма.

Код ошибки: 5305

В вакуумном аккумуляторе слишком высокий уровень жидкости.

Возможная причина	Действия по устранению
ПРИМЕЧАНИЕ: Аналитический модуль будет приостановлен, если запустить тесты.	
• Контейнер для жидких отходов заполнен.	Опорожните контейнер для жидких отходов.
• Трубка жидких отходов не подсоединена к быстроразъемной муфте.	Подсоедините трубку контейнера для жидких отходов к быстроразъемной муфте.
• Трубка жидких отходов пережата или засорена.	Удалите все помехи.
• Внешняя трубка слива отходов засорена.	Удалите все помехи.

Код ошибки: 5306

Запрос на запуск отклонен, в вакуумном аккумуляторе слишком высокий уровень жидкости. Подождите (x) минут(ы) и повторите попытку.

Возможная причина	Действия по устранению
Предпринята попытка запустить исследование, когда в вакуумном аккумуляторе слишком много жидкости.	Выждите заданное количество времени, прежде чем пытаться инициировать запуск исследования.

Код ошибки: 5307

Обнаружено высокое давление в емкости слива жидких отходов.

Возможная причина	Действия по устранению
• Контейнер для жидких отходов заполнен.	Опорожните контейнер для жидких отходов.
• Трубка жидких отходов не подсоединена к быстроразъемной муфте.	Подсоедините трубку контейнера для жидких отходов к быстроразъемной муфте.
• Трубка жидких отходов пережата или засорена.	Удалите все помехи.
• Внешняя трубка слива отходов засорена.	Удалите все помехи.
• При выполнении процедуры техобслуживания трубка жидких отходов: – Не была подсоединена должным образом – Была отсоединена в течение длительного времени – Не подсоединена должным образом к быстроразъемной муфте на контейнере с жидкими отходами	1. Выберите **OK**. 2. Подсоедините трубку жидких отходов к быстроразъемной муфте на контейнере для жидких отходов.

Код ошибки: 5350

Ошибка самотестирования при включении (POST), плата (x) индексатора.
x = номер платы 0 = слот 11, 1 = слот 9, 2 = слот 7, 3 = слот 5

Возможная причина	Действия по устранению
• Сбой связи между аналитическим модулем и SCC.	*Выключение и включение аналитического модуля и/или податчика образцов*, стр. 5-14.

Регистрация МИ в Росздравнадзоре
www.nevacert.ru | info@nevacert.ru

Возможная причина	Действия по устранению
• Неисправность механизма: – Плата индексатора в указанной позиции в верхнем блоке печатных плат плохо подсоединена или вышла из строя	Обратитесь в местную службу технической поддержки для устранения неисправности механизма.

Код ошибки: 5351

Отсутствует плата входа/выхода драйвера DC.

Возможная причина	Действия по устранению
• Сбой связи между аналитическим модулем и SCC.	*Выключение и включение аналитического модуля и/или податчика образцов*, стр. 5-14.
• Неисправность механизма: – Плата ввода/вывода драйвера DC в блоке печатных плат плохо подсоединена или вышла из строя	Обратитесь в местную службу технической поддержки для устранения неисправности механизма.

Код ошибки: 5352

Самотестирование при включении (POST) пройдено, плата ввода/вывода драйвера DC, версия (x). x = редакция программы ПЗУ

Возможная причина	Действия по устранению
Пройдено самотестирование при включении (POST) на плате ввода/вывода драйвера DC.	Сообщение о состоянии системы. Действий по устранению неисправности не требуется.

Код ошибки: 5353

Ошибка самотестирования при включении (POST), плата входа/выхода драйвера DC.

Возможная причина	Действия по устранению
• Сбой связи между аналитическим модулем и SCC.	*Выключение и включение аналитического модуля и/или податчика образцов*, стр. 5-14.
• Неисправность механизма: – Плата ввода/вывода драйвера DC в блоке печатных плат плохо подсоединена или вышла из строя	Обратитесь в местную службу технической поддержки для устранения неисправности механизма.

Код ошибки: 5354

Ошибка платы контроллера.

Возможная причина	Действия по устранению
• Сбой связи между аналитическим модулем и SCC.	*Выключение и включение аналитического модуля и/или податчика образцов*, стр. 5-14.
• Неисправность механизма: – Плата контроллера модуля в верхнем блоке печатных плат плохо подсоединена или вышла из строя – Плата контроллера податчика образцов в слоте 3 в верхнем блоке печатных плат плохо подсоединена или вышла из строя (*i*2000/*i*2000SR)	Обратитесь в местную службу технической поддержки для устранения неисправности механизма.

Код ошибки: 5355

Ошибка переустановки регистра платы контроллера.

Регистрация МИ в Росздравнадзоре
www.nevacert.ru | info@nevacert.ru

Возможная причина	Действия по устранению
• Сбой связи между аналитическим модулем и SCC.	*Выключение и включение аналитического модуля и/или податчика образцов*, стр. 5-14.
• Неисправность механизма: – Плата контроллера модуля в верхнем блоке печатных плат плохо подсоединена или вышла из строя – Плата контроллера податчика образцов в слоте 3 в верхнем блоке печатных плат плохо подсоединена или вышла из строя (*i*2000/*i*2000SR)	Обратитесь в местную службу технической поддержки для устранения неисправности механизма.

Код ошибки: 5356

Система остановлена, ошибка связи входа/выхода.

Возможная причина	Действия по устранению
• Пользователь выбрал останов.	*Запуск аналитического модуля и/или податчика образцов*, стр. 5-15, если причина для останова больше не существует.
• Сбой связи с платой PM.	*Выключение и включение аналитического модуля и/или податчика образцов*, стр. 5-14.
• Неисправность механизма: – Плата контроллера модуля в верхнем блоке печатных плат плохо подсоединена или вышла из строя – Плата контроллера податчика образцов в слоте 3 в верхнем блоке печатных плат плохо подсоединена или вышла из строя (*i*2000/*i*2000SR)	Обратитесь в местную службу технической поддержки для устранения неисправности механизма.

Код ошибки: 5357

Ошибка прерывания цифрового входа/выхода.

Возможная причина	Действия по устранению
Типичный код ошибки 6000 или 8000.	1. *Просмотр журналов*, стр. 10-14, по поводу любых кодов ошибки категории 6000 или 8000, появляющихся одновременно с данным сообщением. 2. *Просмотр сообщений об ошибке низкого уровня*, стр. 10-16, если кодов ошибки категории 6000 или 8000 не обнаружено. 3. Выполните действия по устранению ошибки в соответствии с ее кодом.

Код ошибки: 5358

Самотестирование при включении (POST) пройдено, версия (x) платы контроллера.
x = номер версии

Возможная причина	Действия по устранению
Пройдено самотестирование при включении (POST) на плате контроллера.	Сообщение о состоянии системы. Действий по устранению неисправности не требуется.

Регистрация МИ в Росздравнадзоре
www.nevacert.ru | info@nevacert.ru

Код ошибки: 5359

Ошибка самотестирования при включении (POST), плата контроллера.

Возможная причина	Действия по устранению
• Сбой связи между аналитическим модулем и SCC.	*Выключение и включение аналитического модуля и/или податчика образцов*, стр. 5-14.
• Неисправность механизма: – Плата контроллера модуля в верхнем блоке печатных плат плохо подсоединена или вышла из строя – Плата контроллера податчика образцов в слоте 3 в верхнем блоке печатных плат плохо подсоединена или вышла из строя (*i*2000/*i*2000SR)	Обратитесь в местную службу технической поддержки для устранения неисправности механизма.

Код ошибки: 5360

Ошибка контрольной суммы платы контроллера.

Возможная причина	Действия по устранению
• Сбой связи между аналитическим модулем и SCC.	*Выключение и включение аналитического модуля и/или податчика образцов*, стр. 5-14.
• Неисправность механизма: – Плата контроллера модуля в верхнем блоке печатных плат плохо подсоединена или вышла из строя – Плата контроллера податчика образцов в слоте 3 в верхнем блоке печатных плат плохо подсоединена или вышла из строя (*i*2000/*i*2000SR)	Обратитесь в местную службу технической поддержки для устранения неисправности механизма.

Код ошибки: 5361

Самотестирование при включении (POST) прошло, версия (x) платы (y) индексатора мотора.
x = номер платы
y = редакция программы ПЗУ

Возможная причина	Действия по устранению
Пройдено самотестирование при включении (POST) на плате индексатора мотора.	Сообщение о состоянии системы. Действий по устранению неисправности не требуется.

Код ошибки: 5362

Произошло ошибочное прерывание на (x) битах.
x = номер дискретного бита ввода/вывода

Возможная причина	Действия по устранению
На датчик отправлен ложный сигнал, статус датчика считан как правильный. Сообщение игнорировано.	Данное сообщение используется как вспомогательное при устранении неисправностей, связанных с электронными шумами в системе. Действий по устранению неисправности не требуется.

Код ошибки: 5363

Ошибка перегрузки по току платы входа/выхода драйвера DC.

Регистрация МИ в Росздравнадзоре
www.nevacert.ru | info@nevacert.ru

Возможная причина	Действия по устранению
Неисправность механизма: • Плата ввода/вывода драйвера DC в слоте 7 на нижнем блоке печатных плат плохо подсоединена или вышла из строя	Обратитесь в местную службу технической поддержки для устранения неисправности механизма.

Код ошибки: 5364

Самотестирование при включении (POST) пройдено, плата интерфейса сенсора, версия (x).
x = редакция программы ПЗУ

Возможная причина	Действия по устранению
Пройдено самотестирование при включении (POST) на плате интерфейса датчика.	Сообщение о состоянии системы. Действий по устранению неисправности не требуется.

Код ошибки: 5365

Ошибка самотестирования при включении (POST), плата интерфейса датчика.

Возможная причина	Действия по устранению
• Сбой связи с платой интерфейса датчика.	*Выключение и включение аналитического модуля и/или податчика образцов*, стр. 5-14.
• Неисправность механизма: – Интерфейсная плата датчика	Обратитесь в местную службу технической поддержки для устранения неисправности механизма.

Код ошибки: 5366

Отсутствует плата интерфейса датчика.

Возможная причина	Действия по устранению
• Сбой связи с платой интерфейса датчика.	*Выключение и включение аналитического модуля и/или податчика образцов*, стр. 5-14.
• Неисправность механизма: – Интерфейсная плата датчика	Обратитесь в местную службу технической поддержки для устранения неисправности механизма.

Код ошибки: 5367

Ошибка самотестирования при включении (POST), плата индукционного нагревателя.

Возможная причина	Действия по устранению
• Ошибка подключения питания индукционного нагревателя при самотестировании при включении (POST).	*Выключение и включение аналитического модуля и/или податчика образцов*, стр. 5-14.
• Сбой оборудования.	Обратитесь в местную службу технической поддержки для устранения сбоя оборудования.

Код ошибки: 5368

Самотестирование при включении (POST) пройдено, плата индукционного нагревателя.

Возможная причина	Действия по устранению
Пройдено самотестирование при включении (POST) на плате индукционного нагревателя.	Сообщение о состоянии системы. Действий по устранению неисправности не требуется.

Код ошибки: 5370

Ошибка DAQ, ошибочный сигнал прерывания.

Регистрация МИ в Росздравнадзоре
www.nevacert.ru | info@nevacert.ru

Возможная причина	Действия по устранению
• Сбой связи с платой DAQ.	*Выключение и включение аналитического модуля и/или податчика образцов*, стр. 5-14.
• Неисправность механизма.	Обратитесь в местную службу технической поддержки для устранения неисправности механизма.

Код ошибки: 5371

Платой контроллера переменного/постоянного тока (AC/DC) получена неправильная команда от платы ЦП.

Возможная причина	Действия по устранению
• Сбой связи с платой ЦП.	*Выключение и включение аналитического модуля и/или податчика образцов*, стр. 5-14.
• Неисправность механизма.	Обратитесь в местную службу технической поддержки для устранения неисправности механизма.

Код ошибки: 5372

Превышение времени: Плата переменного/постоянного тока (AC/DC) занята.

Возможная причина	Действия по устранению
• Сбой связи с платой переменного/постоянного тока (AC/DC).	*Выключение и включение аналитического модуля и/или податчика образцов*, стр. 5-14.
• Неисправность механизма.	Обратитесь в местную службу технической поддержки для устранения неисправности механизма.

Код ошибки: 5373

Ошибка платы контроллера переменного/постоянного тока (AC/DC).

Возможная причина	Действия по устранению
• Сбой связи с платой переменного/постоянного тока (AC/DC).	*Выключение и включение аналитического модуля и/или податчика образцов*, стр. 5-14.
• Неисправность механизма.	Обратитесь в местную службу технической поддержки для устранения неисправности механизма.

Код ошибки: 5374

Ошибка связи между контроллером шагового мотора (SMC) и платой ЦП.

Возможная причина	Действия по устранению
• Сбой связи между контроллером шагового мотора (SMC) и платой ЦП.	*Выключение и включение аналитического модуля и/или податчика образцов*, стр. 5-14.
• Неисправность механизма.	Обратитесь в местную службу технической поддержки для устранения неисправности механизма.

Код ошибки: 5375

Ошибка чипа включения диска.

Возможная причина	Действия по устранению
• Сбой связи с платой ЦП.	*Выключение и включение аналитического модуля и/или податчика образцов*, стр. 5-14.

Регистрация МИ в Росздравнадзоре
www.nevacert.ru | info@nevacert.ru

Возможная причина	Действия по устранению
• Неисправность механизма.	Обратитесь в местную службу технической поддержки для устранения неисправности механизма.

Код ошибки: 5376

Ошибка проверки памяти системы для основного ЦП.

Возможная причина	Действия по устранению
• Сбой связи с платой ЦП.	*Выключение и включение аналитического модуля и/или податчика образцов*, стр. 5-14.
• Неисправность механизма.	Обратитесь в местную службу технической поддержки для устранения неисправности механизма.

Код ошибки: 5377

Ошибка резервной памяти DAQ.

Возможная причина	Действия по устранению
• Сбой связи с платой DAQ.	*Выключение и включение аналитического модуля и/или податчика образцов*, стр. 5-14.
• Неисправность механизма.	Обратитесь в местную службу технической поддержки для устранения неисправности механизма.

Код ошибки: 5378

Ошибка связи между платой DAQ и платой ЦП.

Возможная причина	Действия по устранению
• Сбой связи между платой DAQ и платой ЦП.	*Выключение и включение аналитического модуля и/или податчика образцов*, стр. 5-14.
• Неисправность механизма.	Обратитесь в местную службу технической поддержки для устранения неисправности механизма.

Код ошибки: 5379

Ошибка связи между платой контроллера шагового мотора (SMC) и платой ЦП.

Возможная причина	Действия по устранению
• Сбой связи между платой контроллера шагового мотора (SMC) и платой ЦП.	*Выключение и включение аналитического модуля и/или податчика образцов*, стр. 5-14.
• Неисправность механизма.	Обратитесь в местную службу технической поддержки для устранения неисправности механизма.

Код ошибки: 5380

Ошибка связи между платой переменного/постоянного тока (AC/DC) и платой ЦП.

Возможная причина	Действия по устранению
• Сбой связи между платой переменного/постоянного тока (AC/DC) и платой ЦП.	*Выключение и включение аналитического модуля и/или податчика образцов*, стр. 5-14.
• Неисправность механизма.	Обратитесь в местную службу технической поддержки для устранения неисправности механизма.

Регистрация МИ в Росздравнадзоре
www.nevacert.ru | info@nevacert.ru

Код ошибки: 5381

Ошибка связи между платой мониторирования давления (PM) и платой ЦП.

Возможная причина	Действия по устранению
• Сбой связи между платой PM и платой ЦП.	*Выключение и включение аналитического модуля и/или податчика образцов*, стр. 5-14.
• Неисправность механизма.	Обратитесь в местную службу технической поддержки для устранения неисправности механизма.

Код ошибки: 5382

Ошибка инициализации платы переменного/постоянного тока (AC/DC).

Возможная причина	Действия по устранению
• Сбой связи с платой переменного/постоянного тока (AC/DC).	*Выключение и включение аналитического модуля и/или податчика образцов*, стр. 5-14.
• Неисправность механизма.	Обратитесь в местную службу технической поддержки для устранения неисправности механизма.

Код ошибки: 5383

Ошибка инициализации платы контроллера шагового мотора (SMC).

Возможная причина	Действия по устранению
• Сбой связи с платой SMC.	*Выключение и включение аналитического модуля и/или податчика образцов*, стр. 5-14.
• Неисправность механизма.	Обратитесь в местную службу технической поддержки для устранения неисправности механизма.

Код ошибки: 5384

Ошибка гибкого диска ЦП модуля системы *c*.

Возможная причина	Действия по устранению
• Сбой связи с платой ЦП.	*Выключение и включение аналитического модуля и/или податчика образцов*, стр. 5-14.
• Неисправность механизма.	Обратитесь в местную службу технической поддержки для устранения неисправности механизма.

Код ошибки: 5385

Ошибка инициализации платы DAQ.

Возможная причина	Действия по устранению
• Сбой связи с платой DAQ.	*Выключение и включение аналитического модуля и/или податчика образцов*, стр. 5-14.
• Неисправность механизма.	Обратитесь в местную службу технической поддержки для устранения неисправности механизма.

Код ошибки: 5386

Обнаружена потеря шага для (x).
x = компонент механизма

Регистрация МИ в Росздравнадзоре
www.nevacert.ru | info@nevacert.ru

Возможная причина	Действия по устранению
Для пипетторов:	
• Физическая помеха блокирует движения пипеттора.	Найдите и устраните все физические помехи.
• Игла установлена неровно.	Выполните калибровку иглы. См. процедуру техобслуживания ***по необходимости*** *1120 Калибровка пипеттора образца*, стр. 9-35 *1121 Калибровка пипеттора R1*, стр. 9-36или *1122 Калибровка пипеттора R2*, стр. 9-37.
• Неисправность механизма.	Обратитесь в местную службу технической поддержки для устранения неисправности механизма.
Для других компонентов:	
• Физическая помеха блокирует движение компонента.	Найдите и устраните все физические помехи.
• Неисправность механизма.	Обратитесь в местную службу технической поддержки для устранения неисправности механизма.

Код ошибки: 5387

Подтвердите, что команда от распределительной платы РПО не получена.

Возможная причина	Действия по устранению
Неисправность механизма: • Распределительная плата РПО	Обратитесь в местную службу технической поддержки для устранения неисправности механизма.

Код ошибки: 5388

От распределительной платы РПО получена неправильная контрольная сумма.

Возможная причина	Действия по устранению
Неисправность механизма: • Распределительная плата РПО	Обратитесь в местную службу технической поддержки для устранения неисправности механизма.

Код ошибки: 5389

От распределительной платы РПО не получен знак окончания.

Возможная причина	Действия по устранению
Неисправность механизма: • Распределительная плата РПО	Обратитесь в местную службу технической поддержки для устранения неисправности механизма.

Код ошибки: 5390

На распределительную плату РПО послана неправильная команда.

Возможная причина	Действия по устранению
Неисправность механизма: • Распределительная плата РПО	Обратитесь в местную службу технической поддержки для устранения неисправности механизма.

Код ошибки: 5391

Превышено время команды распределительной платы РПО.

Регистрация МИ в Росздравнадзоре
www.nevacert.ru | info@nevacert.ru

Возможная причина	Действия по устранению
Неисправность механизма: • Распределительная плата РПО	Обратитесь в местную службу технической поддержки для устранения неисправности механизма.

Код ошибки: 5392

Ошибка связи между платой переменного/постоянного тока шагового мотора (SM AC/DC) и платой ЦП.

Возможная причина	Действия по устранению
• Сбой связи между платой переменного/постоянного тока (AC/DC) SM и платой ЦП.	*Выключение и включение аналитического модуля и/или податчика образцов*, стр. 5-14.
• Неисправность механизма.	Обратитесь в местную службу технической поддержки для устранения неисправности механизма.

Код ошибки: 5393

Ошибка инициализации для платы переменного/постоянного тока шагового мотора (SM AC/DC).

Возможная причина	Действия по устранению
• Сбой связи с платой переменного/постоянного тока (AC/DC) SM.	*Выключение и включение аналитического модуля и/или податчика образцов*, стр. 5-14.
• Неисправность механизма.	Обратитесь в местную службу технической поддержки для устранения неисправности механизма.

Код ошибки: 5394

Ошибка индукционного нагревателя. Устройство не готово к использованию.

Возможная причина	Действия по устранению
• Индукционный нагреватель не готов к использованию.	1. *Запуск аналитического модуля и/или податчика образцов*, стр. 5-15 2. *Выключение и включение аналитического модуля и/или податчика образцов*, стр. 5-14.
• Сбой оборудования.	Обратитесь в местную службу технической поддержки для устранения сбоя оборудования.

Код ошибки: 5395

Ошибка операции индукционного нагрева промывающего буфера. Ошибка подтверждения триггера.

Возможная причина	Действия по устранению
• Оборудование индукционного нагрева не может подключиться к ПО системы.	*Выключение и включение аналитического модуля и/или податчика образцов*, стр. 5-14.
• Сбой оборудования.	Обратитесь в местную службу технической поддержки для устранения сбоя оборудования.

Код ошибки: 5396

Предупреждение о проблеме с индукционным нагревателем.

Возможная причина	Действия по устранению
• От встроенного ПО нагревателя получен сигнал предупреждения.	Сообщение о состоянии системы. Действий по устранению неисправности не требуется.

Регистрация МИ в Росздравнадзоре
www.nevacert.ru | info@nevacert.ru

Возможная причина	Действия по устранению
• Сбой оборудования.	Если ошибка остается, обратитесь в местную службу технической поддержки для устранения неисправности механизма.

Код ошибки: 5400

Не удалось переместить штатив через блок загрузки или разгрузки проб либо загрузочный затвор.

Возможная причина	Действия по устранению
• Физическая помеха блокирует перемещение зоны загрузки или разгрузки (загрузочного затвора для мультимодульных систем).	Найдите и удалите все физические помехи в зоне загрузки, зоне разгрузки или загрузочном затворе (только мультимодульные системы).
• Неисправность механизма: – Неисправность платы датчика транспортера загрузки – Неисправность платы датчика транспортера разгрузки – Неисправность мотора транспортера разгрузки	Обратитесь в местную службу технической поддержки для устранения неисправности механизма.

Код ошибки: 5401

В стандартных боксах расширения РПО не обнаружено поддонов.

Возможная причина	Действия по устранению
Поддоны РПОx не загружены в стандартные боксы РПО, закрепленные за РПОx.	Поместите поддоны РПОx во все стандартные боксы РПО, закрепленные за РПОx.

Код ошибки: 5402

Невозможно движение штатива в зону выгрузки.

Возможная причина	Действия по устранению
• Физическая помеха блокирует перемещение зоны загрузки или разгрузки (загрузочного затвора для мультимодульных систем).	Найдите и удалите все физические помехи в зоне загрузки, зоне разгрузки или загрузочном затворе (только мультимодульные системы).
• Неисправность механизма: – Блок транспортера зоны разгрузки – Микровыключатель	Обратитесь в местную службу технической поддержки для устранения неисправности механизма.

Код ошибки: 5403

Недоступны внешние зоны загрузки или разгрузки штативов.

Возможная причина	Действия по устранению
Неисправность механизма: • Внешняя дорожка зоны загрузки или зоны разгрузки	1. Если внешняя зона загрузки не работает, продолжите обрабатывать образцы, разместив штативы образцов во внутренней зоне загрузки. 2. Если внешняя зона разгрузки не работает, удаляйте штативы образцов из внутренней зоны разгрузки чаще во избежание переполнения зоны штативами образцов. 3. Обратитесь в местную службу технической поддержки для устранения неисправности механизма.

Регистрация МИ в Росздравнадзоре
www.nevacert.ru | info@nevacert.ru

Код ошибки: 5404

Неисправность соленоида (x).
x = название соленоида податчика образцов или аналитического модуля

Возможная причина	Действия по устранению
• Выбран запуск SSH *i*2000, когда аналитический модуль еще не сменил статус с "Офлайн" на "Остановлен".	Подождите, пока статус аналитического модуля не изменится на "Остановлен", прежде чем инициировать запуск SSH *i*2000.
• РЯ были оставлены на внешней дорожке реакционного трека после завершения процедуры диагностики 5133, Проверка других клапанов и отводного клапана.	*Выключение и включение аналитического модуля и/или податчика образцов*, стр. 5-14.
• Неисправность механизма: – Заданный соленоид податчика образцов или аналитического модуля – Плата ввода/вывода драйвера DC в блоке печатных плат плохо подсоединена или вышла из строя.	Обратитесь в местную службу технической поддержки для устранения неисправности механизма.

Код ошибки: 5405

Ошибка податчика образцов (x).
x = название механизма

Возможная причина	Действия по устранению
Неисправность механизма: • Податчик образцов	1. *Просмотр журналов*, стр. 10-14, по поводу любых кодов ошибки категории 5000, появляющихся одновременно с данным сообщением. 2. *Просмотр сообщений об ошибке низкого уровня*, стр. 10-16, если кодов ошибки категории 5000 не обнаружено. 3. Выполните действия по устранению ошибки в соответствии с ее кодом.

Код ошибки: 5406

Штатив застрял в блоке выгрузки.

Возможная причина	Действия по устранению
• Физическая помеха блокирует перемещение штатива в зону разгрузки.	1. Удалите штатив из зоны отбора образцов транспортера разгрузки. 2. Найдите и устраните все физические помехи в зоне отбора образцов.
• Неисправность механизма: – Неисправность датчика зоны разгрузки – Выравнивание поверхности аналитического модуля	Обратитесь в местную службу технической поддержки для устранения неисправности механизма.

Код ошибки: 5407

Датчик (x) блокирован штативом образцов.
x = название датчика

Регистрация МИ в Росздравнадзоре
www.nevacert.ru | info@nevacert.ru

Возможная причина	Действия по устранению
• Штатив образцов блокирует датчик.	1. Удалите штатив образцов из зоны податчика образцов, в которой расположен указанный датчик. 2. *Запуск аналитического модуля и/или податчика образцов*, стр. 5-15.
• Неисправность механизма: – Соединительный провод датчика не подсоединен – Неисправность датчика	Обратитесь в местную службу технической поддержки для устранения неисправности механизма.

Код ошибки: 5408

Транспортер штативов не совмещен с секцией лотка.

Возможная причина	Действия по устранению
• Транспортер штативов не выровнен.	Выполните калибровку транспортера штативов. См. процедуру техобслуживания ***по необходимости*** *1119 Калибровка транспортера*, стр. 9-101.
• Неисправность механизма: – Датчик регулировки секции – Приводной ремень транспортера штативов проскальзывает – Мотор транспортера штатива	Обратитесь в местную службу технической поддержки для устранения неисправности механизма.

Код ошибки: 5409

Обнаружен пропуск шага в (x), реально (ожидаемо), (y).
x = название шагового мотора
y = фактическое и ожидаемое число остановок

Возможная причина	Действия по устранению
Для моторов транспортеров штативов: • Транспортер штативов не выровнен.	Откалибруйте транспортер штативов. Выполните процедуру техобслуживания ***по необходимости*** *1119 Калибровка транспортера*, стр. 9-101 (кроме *i*1000SR). Выполните процедуру техобслуживания ***по необходимости*** *1114 Калибр.транспортера штатива*, стр. 9-103 (*i*1000SR).
• Неисправность механизма: – Приводной ремень транспортера штативов проскальзывает – Мотор транспортера штатива, X, Z или угол поворота – Блок шкивов транспортера штативов	Обратитесь в местную службу технической поддержки для устранения неисправности механизма.
Для моторов держателей штативов: • Держатель штативов не выровнен.	Выполните калибровку транспортера штативов. См. процедуру техобслуживания ***по необходимости*** *1119 Калибровка транспортера*, стр. 9-101. • *c*8000/*c*16000 - После выполнения 1119 "Калибровка транспортера" выполните процедуру техобслуживания ***по необходимости*** *1120 Калибровка пипеттора образца*, стр. 9-35.

Регистрация МИ в Росздравнадзоре
www.nevacert.ru | info@nevacert.ru

Возможная причина	Действия по устранению
	• *i*2000SR - После выполнения 1119 "Калибровка транспортера" выполните процедуры техобслуживания ***по необходимости*** *1111 Калибровка пипеттора образца*, стр. 9-75 и *1117 Калибровка пипеттора STAT (аналитический модуль i2000SR)*, стр. 9-77.
• Неисправность механизма: – Блокировка держателя штативов (система *c*/*i*2000SR) – Датчик регулировки держателя штативов (система *c*/*i*2000SR) – Мотор держателя штативов (система *c*/*i*2000SR) – Мотор ротатора флаконов с реагентами (*i*1000SR)	Обратитесь в местную службу технической поддержки для устранения неисправности механизма.

Код ошибки: 5410

Попытка забрать штатив в кармане (x) модуля (y) не удалась.
x = карман держателя штативов
y = номер аналитического модуля

Возможная причина	Действия по устранению
• Штатив поврежден.	Протестируйте образец в другом штативе.
• Транспортер штативов не выровнен.	Выполните калибровку транспортера штативов. См. процедуру техобслуживания ***по необходимости*** *1119 Калибровка транспортера*, стр. 9-101. (кроме *c*4000/*i*1000SR/*ci*4100) См. процедуру техобслуживания ***по необходимости*** *1114 Калибр.транспортера штатива*, стр. 9-103 (*c*4000/*i*1000SR/*ci*4100).

Код ошибки: 5411

Ошибка настройки транспортера, угол поворота.

Возможная причина	Действия по устранению
• Угол поворота транспортера не отрегулирован.	Выполните калибровку транспортера штативов. См. процедуру техобслуживания ***по необходимости*** *1119 Калибровка транспортера*, стр. 9-101.
• Неисправность механизма: – Мотор транспортера штатива, угол поворота – Транспортер штатива, датчик исходного положения угла поворота	Обратитесь в местную службу технической поддержки для устранения неисправности механизма.

Код ошибки: 5412

В секции (y) бокса (x) не обнаружен штатив.
x = номер бокса
y = номер секции

Возможная причина	Действия по устранению
Неисправность механизма: • Датчик штатива в секции	Обратитесь в местную службу технической поддержки для устранения неисправности механизма.

Регистрация МИ в Росздравнадзоре
www.nevacert.ru | info@nevacert.ru

Код ошибки: 5413

Не настроен транспортер Z.

Возможная причина	Действия по устранению
Неисправность механизма: • Транспортер штатива, датчик исходного положения Z • Мотор транспортера штатива, ось Z	Обратитесь в местную службу технической поддержки для устранения неисправности механизма.

Код ошибки: 5414

Штатив удален из руки транспортера штатива.

Возможная причина	Действия по устранению
• Штатив выпал из руки транспортера штативов из-за помехи на треке.	1. Удалите штатив из РПО. 2. Уберите все помехи.
• Неисправность механизма: – Датчик направляющей	Обратитесь в местную службу технической поддержки для устранения неисправности механизма.

Код ошибки: 5415

В руке транспортера нет штатива.

Возможная причина	Действия по устранению
• Штатив выпал из руки транспортера штативов из-за помехи на треке.	1. Удалите штатив из РПО. 2. Уберите все помехи.
• Неисправность механизма: – Датчик направляющей	Обратитесь в местную службу технической поддержки для устранения неисправности механизма.

Код ошибки: 5416

В кармане (x) модуля (y) не обнаружен штатив.
x = карман держателя штативов
y = номер аналитического модуля

Возможная причина	Действия по устранению
Неисправность механизма: • Датчик обнаружения штатива держателя штативов	Обратитесь в местную службу технической поддержки для устранения неисправности механизма.

Код ошибки: 5417

Неисправность датчика (x).
x = датчик

Возможная причина	Действия по устранению
Неисправность механизма: • Датчик РПО вышел из строя	Обратитесь в местную службу технической поддержки для устранения неисправности механизма.

Код ошибки: 5418

Несоответствие подсчета остановок в (x), реальное (ожидаемое), (y).
x = название шагового мотора
y = фактическое и ожидаемое число остановок

Регистрация МИ в Росздравнадзоре
www.nevacert.ru | info@nevacert.ru

Возможная причина	Действия по устранению
Перемещение держателя штативов не дает ожидаемое число остановок.	Сообщение о состоянии системы. Действий по устранению неисправности не требуется.

Код ошибки: 5419

Транспортер штативов не совмещен с держателем штативов.

Возможная причина	Действия по устранению
• Транспортер штативов не выровнен.	Выполните калибровку транспортера штативов. См. процедуру техобслуживания ***по необходимости*** *1119 Калибровка транспортера*, стр. 9-101. • Система *c* - После выполнения 1119 "Калибровка транспортера" выполните процедуру техобслуживания ***по необходимости*** *1120 Калибровка пипеттора образца*, стр. 9-35. • *i*2000SR - После выполнения 1119 "Калибровка транспортера" выполните процедуры техобслуживания ***по необходимости*** *1111 Калибровка пипеттора образца*, стр. 9-75 и *1117 Калибровка пипеттора STAT (аналитический модуль i2000SR)*, стр. 9-77.
• Неисправность механизма: – Неисправность датчика регулировки держателя штативов – Неисправность мотора держателя штативов	Обратитесь в местную службу технической поддержки для устранения неисправности механизма.

Код ошибки: 5420

Для захвата штатива в блоке (x) секции (y) потребовалось несколько попыток.
x = номер бокса
y = номер секции

Возможная причина	Действия по устранению
• Штатив вставлен в лоток или приоритетную позицию наоборот.	Вставьте штатив в лоток или приоритетную позицию правильно.
• Штатив поврежден.	Протестируйте образец в другом штативе.
• Транспортер штативов не выровнен.	Выполните калибровку транспортера штативов. См. процедуру техобслуживания ***по необходимости*** *1119 Калибровка транспортера*, стр. 9-101.

Код ошибки: 5421

Для захвата штатива в кармане (x) модуля (y) потребовалось несколько попыток.
x = карман держателя штативов
y = номер аналитического модуля

Возможная причина	Действия по устранению
• Штатив поврежден.	Протестируйте образец в другом штативе.
• Транспортер штативов не выровнен.	Выполните калибровку транспортера штативов. См. процедуру техобслуживания ***по необходимости*** *1119 Калибровка транспортера*, стр. 9-101 (за исключением *c*4000/*i*1000SR/*ci*4100).

Регистрация МИ в Росздравнадзоре
www.nevacert.ru | info@nevacert.ru

Возможная причина	Действия по устранению
	См. процедуру техобслуживания ***по необходимости*** *1114 Калибр.транспортера штатива*, стр. 9-103 (*c*4000/*i*1000SR/*ci*4100).

Код ошибки: 5422

Ошибка соленоида (x) при растягивании.
x = название соленоида

Возможная причина	Действия по устранению
Неисправность механизма: • Заданный соленоид или датчик проверки податчика образцов или аналитического модуля • Плата ввода/вывода драйвера DC • Оптическая плата ХИАМ • Контроллер модуля	Обратитесь в местную службу технической поддержки для устранения неисправности механизма.

Код ошибки: 5423

Ошибка соленоида (x) при сжатии.
x = название соленоида

Возможная причина	Действия по устранению
Неисправность механизма: • Заданный соленоид или датчик проверки податчика образцов или аналитического модуля • Плата ввода/вывода драйвера DC • Оптическая плата ХИАМ • Контроллер модуля	Обратитесь в местную службу технической поддержки для устранения неисправности механизма.

Код ошибки: 5424

Соленоид (x) не может оставаться в последней заданной позиции.

Возможная причина	Действия по устранению
Неисправность механизма: • Заданный соленоид или датчик проверки податчика образцов или аналитического модуля • Плата ввода/вывода драйвера DC • Оптическая плата ХИАМ • Контроллер модуля	Обратитесь в местную службу технической поддержки для устранения неисправности механизма.

Код ошибки: 5426

Попытка забрать штатив в зоне аспирации не удалась. Удалите штатив образцов, когда модули будут иметь статус "Готов" или "Остановлен".

Возможная причина	Действия по устранению
• Штатив поврежден.	Используйте другой штатив.
• Транспортер штативов не выровнен.	Обратитесь в местную службу технической поддержки для устранения неисправности механизма.

Код ошибки: 5427

В зоне аспирации не обнаружен штатив.

Регистрация МИ в Росздравнадзоре
www.nevacert.ru | info@nevacert.ru

Возможная причина	Действия по устранению
• Штатив поврежден.	Используйте другой штатив.
• Неисправность механизма: – Датчик направляющей	Обратитесь в местную службу технической поддержки для устранения неисправности механизма.

Код ошибки: 5428

В секции (x) не обнаружен штатив.
x = номер секции РПО

Возможная причина	Действия по устранению
Неисправность механизма: • Датчик штатива в секции	Обратитесь в местную службу технической поддержки для устранения неисправности механизма.

Код ошибки: 5429

Для захвата штатива в позиции (x) потребовалось несколько попыток.
x = номер секции РПО

Возможная причина	Действия по устранению
• Штатив вставлен в секцию наоборот.	Переставьте штатив.
• Штатив поврежден.	Используйте другой штатив.
• Транспортер штативов не выровнен.	Обратитесь в местную службу технической поддержки для устранения неисправности механизма.

Код ошибки: 5430

Для захвата штатива в зоне аспирации потребовалось несколько попыток.

Возможная причина	Действия по устранению
• Штатив поврежден.	Используйте другой штатив.
• Транспортер штативов не выровнен.	Обратитесь в местную службу технической поддержки для устранения неисправности механизма.

Код ошибки: 5431

Для захвата штатива в позиции (x) карусели реагентов потребовалось несколько попыток.
x = номер позиции карусели реагентов

Возможная причина	Действия по устранению
• Штатив реагентов вставлен в карусель реагентов неправильно.	Выньте штатив реагентов выполните запуск в РПО.
• Штатив поврежден.	Используйте другой штатив.
• Транспортер штативов не выровнен.	Обратитесь в местную службу технической поддержки для устранения неисправности механизма.

Код ошибки: 5435

Штатив образцов в зоне аспирации. Удалите штатив, когда модули будут иметь статус Готов или Остановлен.

Регистрация МИ в Росздравнадзоре
www.nevacert.ru | info@nevacert.ru

Возможная причина	Действия по устранению
Штатив образцов находится в зоне аспирации. Пользователь выбрал остановку, когда РПО работал, или произошла неисправность механизма.	Удалите штатив(ы) образцов из транспортера штативов и зоны аспирации.

Код ошибки: 5436

В секции (x) невозможно проверить тип штатива, уберите штатив.

Возможная причина	Действия по устранению
• Штатив вставлен в секцию неплотно.	Выньте и снова установите штатив.
• Неисправность механизма: – Плата датчика загрузки - разгрузки	Обратитесь в местную службу технической поддержки для устранения неисправности механизма.

Код ошибки: 5437

В секции (y) бокса (x) не обнаружен штатив.
x = номер бокса
y = номер секции

Возможная причина	Действия по устранению
• Неисправность механизма: – Датчик штатива в секции	Обратитесь в местную службу технической поддержки для устранения неисправности механизма.

Код ошибки: 5438

Для захвата штатива в блоке (x) секции (y) потребовалось несколько попыток.
x = номер бокса
y = номер секции

Возможная причина	Действия по устранению
• Штатив вставлен в секцию наоборот.	Переставьте штатив.
• Штатив поврежден.	Используйте другой штатив.
• Транспортер штативов не выровнен.	Обратитесь в местную службу технической поддержки для устранения неисправности механизма.

Код ошибки: 5439

Попытка забрать штатив в зоне обмена штативов расширения РПО не удалась. Удалите штатив, когда модули будут иметь статус Готов или Остановлен.

Возможная причина	Действия по устранению
• Штатив образцов поврежден.	Достаньте штатив образцов из зоны обмена штативов расширения РПО, когда модуль будет иметь статус Остановлен или Готов. См. *Доступ к зоне обмена штативов расширения РПО*, стр. 10-716. Используйте другой штатив для образцов.
• Транспортер штативов не выровнен.	Выполните калибровку транспортера штативов. См. процедуру техобслуживания ***по необходимости*** *1119 Калибровка транспортера*, стр. 9-101.

Код ошибки: 5440

Штатив образцов в зоне обмена штативов расширения РПО. Удалите штатив, когда модули будут иметь статус Готов или Остановлен.

Регистрация МИ в Росздравнадзоре
www.nevacert.ru | info@nevacert.ru

Возможная причина	Действия по устранению
Штатив образцов находится в зоне обмена штативов расширения РПО. Пользователь выбрал остановку, когда РПО работал, или произошла неисправность оборудования.	Достаньте штатив образцов из зоны обмена штативов расширения РПО, когда модуль будет иметь статус Остановлен или Готов. См. *Доступ к зоне обмена штативов расширения РПО*, стр. 10-716.

Код ошибки: 5441

В зоне обмена штативов расширения РПО (x) не обнаружено штатива.
x = Номер зоны обмена штативов расширения РПО

Возможная причина	Действия по устранению
Штатив образцов отсутствует в зоне обмена штативов расширения РПО перед подачей команды.	Поместите штатив образцов в зону обмена штативов расширения РПО. См. *Доступ к зоне обмена штативов расширения РПО*, стр. 10-716.

Код ошибки: 5442

Для захвата штатива в зоне обмена штативов расширения РПО (x) потребовалось несколько попыток.
x = Номер зоны обмена штативов расширения РПО

Возможная причина	Действия по устранению
• Штатив образцов поврежден.	Достаньте штатив образцов из зоны обмена штативов расширения РПО, когда модуль будет иметь статус Остановлен или Готов. См. *Доступ к зоне обмена штативов расширения РПО*, стр. 10-716. Используйте другой штатив для образцов.
• Транспортер штативов требует калибровки.	Выполните калибровку транспортера штативов. См. процедуру техобслуживания ***по необходимости*** *1119 Калибровка транспортера*, стр. 9-101.
• Сортировочный узел ACCELERATOR *p*540 нуждается в калибровке.	Обратитесь в местную службу технической поддержки для устранения сбоя оборудования.

Код ошибки: 5443

В зоне обмена штативов расширения РПО (x) обнаружен штатив.
x = Номер зоны обмена штативов расширения РПО

Возможная причина	Действия по устранению
Неожиданный штатив образцов присутствует в зоне обмена штативов расширения РПО при подаче команды.	Достаньте штатив образцов из зоны обмена штативов расширения РПО. См. *Доступ к зоне обмена штативов расширения РПО*, стр. 10-716.

Код ошибки: 5501

Податчик образцов остановлен, неисправность механизма.

Возможная причина	Действия по устранению
Податчик образцов остановлен из-за предыдущей неисправности механизма.	1. *Просмотр журналов*, стр. 10-14, по поводу любых кодов ошибки категории 5000, появляющихся одновременно с данным сообщением.

Регистрация МИ в Росздравнадзоре
www.nevacert.ru | info@nevacert.ru

Возможная причина	Действия по устранению
	2. *Просмотр сообщений об ошибке низкого уровня*, стр. 10-16, если кодов ошибки категории 5000 не обнаружено. 3. Выполните действия по устранению ошибки в соответствии с ее кодом.

Код ошибки: 5502

(x) сгорел.
x = название плавкого предохранителя

Возможная причина	Действия по устранению
Неисправность механизма: • Плавкий предохранитель	Обратитесь в местную службу технической поддержки для устранения неисправности механизма.

Код ошибки: 5503

Обнаружен пропуск шага в (x), реально (ожидаемо), y.
x = название шагового мотора
y = фактические и (ожидаемые) шаги

Возможная причина	Действия по устранению
• Воздух в трубке.	1. Выполните процедуру техобслуживания ***по необходимости*** *2130 Прокачка жидкостей*, стр. 9-78 (*i*2000/*i*2000SR) для затронутой дозировочной помпы (промывочный буфер, претриггерный раствор или триггерный раствор). Выполните процедуру техобслуживания ***по необходимости*** *2137 Прокачка жидкостей*, стр. 9-91 (*i*1000SR) для затронутой дозировочной помпы (промывочный буфер, претриггерный раствор или триггерный раствор). 2. Выполните следующие процедуры техобслуживания ***по необходимости*** : – Для *i*2000/*i*2000SR: • *2151 Прокачка промывочных зон*, стр. 9-79 • *2152 Прокачка пре-триггера/триггера*, стр. 9-79 – Для *i*1000SR: • *2160 Заполнение промывочной зоны*, стр. 9-92 • *2162 Прокачка пре-триггера/триггера*, стр. 9-92 для затронутой дозировочной помпы.
Для помпы буфера пипеттора или мотора шприца:	
• Засорение иглы.	Выполните соответствующую процедуру замены: • Для *i*2000/*i*2000SR: – *Замена иглы пипеттора образца, реагента или STAT (i2000/i2000SR)*, стр. 9-322 • Для *i*1000SR:

Регистрация МИ в Росздравнадзоре
www.nevacert.ru | info@nevacert.ru

Возможная причина	Действия по устранению
	– *Замена иглы пипеттора (i1000SR)*, стр. 9-356
• Неисправность механизма: – Дозировочная помпа – Трубка пережата или засорена	Обратитесь в местную службу технической поддержки для устранения неисправности механизма.

Код ошибки: 5504

Неправильная позиция для (x).
x = компонент механизма

Возможная причина	Действия по устранению
• Сбой связи с платой SMC, ЦП или DAQ.	*Выключение и включение аналитического модуля и/или податчика образцов*, стр. 5-14.
• Неисправность механизма.	Обратитесь в местную службу технической поддержки для устранения неисправности механизма.

Код ошибки: 5505

Ошибка связи клавиатуры.

Возможная причина	Действия по устранению
• Сбой связи с клавиатурой или платой DAQ.	*Выключение и включение аналитического модуля и/или податчика образцов*, стр. 5-14.
• Неисправность механизма.	Обратитесь в местную службу технической поддержки для устранения неисправности механизма.

Код ошибки: 5506

Низкий уровень водяной бани.

Возможная причина	Действия по устранению
• Питание системы выключено.	Выполните процедуру ежедневного техобслуживания или процедуру замены водяной бани, чтобы наполнить водяную баню. См. процедуру ***ежедневного*** техобслуживания *6070 Ежедневное техобслуживание*, стр. 9-21или техобслуживания ***по необходимости*** *2134 Замена воды в водяной бане*, стр. 9-39.
• Произошел сбой подачи воды.	1. Проверьте, функционирует ли источник подачи воды. 2. Промойте линии подачи воды. Выполните процедуру техобслуживания ***по-необходимости*** *2132 Прокачка жидкостных линий*, стр. 9-39.
• Входное давление деионизированной воды слишком низкое.	Увеличьте напор поступающей деионизированной воды до заданных значений. См. *Характеристики и требования к воде и жидким отходам для аналитического модуля системы с* , стр. 4-27.
• Неисправность механизма: – Модуль установлен неровно – Датчик уровня загрязнен или неисправен	Обратитесь в местную службу технической поддержки для устранения неисправности механизма.

Регистрация МИ в Росздравнадзоре
www.nevacert.ru | info@nevacert.ru

Код ошибки: 5507

Превышено время осушения водяной бани.

Возможная причина	Действия по устранению
• Трубка слива из водяной бани перекручена.	Поправьте трубку слива.
• Внешний слив заблокирован.	Убелите помеху с внешнего слива.
• Неисправность механизма: – Датчик уровня загрязнен или неисправен	Обратитесь в местную службу технической поддержки для устранения неисправности механизма.

Код ошибки: 5508

Превышено время заполнения водяной бани.

Возможная причина	Действия по устранению
• Произошел сбой подачи воды.	1. Проверьте, функционирует ли источник подачи воды. 2. Промойте линии подачи воды. Выполните процедуру техобслуживания ***по-необходимости*** *2132 Прокачка жидкостных линий*, стр. 9-39.
• Ограничение подачи воды.	1. Проверьте, чтобы трубка от источника воды не была перекручена или пережата. 2. Промойте линии подачи воды. Выполните процедуру техобслуживания ***по-необходимости*** *2132 Прокачка жидкостных линий*, стр. 9-39.
• Входное давление деионизированной воды слишком низкое.	Увеличьте напор поступающей деионизированной воды до заданных значений. См. *Характеристики и требования к воде и жидким отходам для аналитического модуля системы с* , стр. 4-27.
• Воздушные пузырьки присутствуют в трубках подачи воды.	1. Проверьте соединения трубок. 2. Промойте линии подачи воды. Выполните процедуру техобслуживания ***по-необходимости*** *2132 Прокачка жидкостных линий*, стр. 9-39.
• Неисправность механизма: – Модуль установлен неровно – Трубка подачи воды отсоединилась – Датчик уровня загрязнен или неисправен – Плата драйвера AC/DC неисправна – Плата контроллера AC/DC неисправна	Обратитесь в местную службу технической поддержки для устранения неисправности механизма.

Код ошибки: 5512

Нештатный статус датчика для контейнера деионизированной воды.

Возможная причина	Действия по устранению
Неисправность механизма.	Обратитесь в местную службу технической поддержки для устранения неисправности механизма.

Регистрация МИ в Росздравнадзоре
www.nevacert.ru | info@nevacert.ru

Код ошибки: 5513

Обнаружено переполнение резервуара деионизированной воды.

Возможная причина	Действия по устранению
• Входное давление деионизированной воды слишком высокое.	Уменьшите напор поступающей деионизированной воды до заданных значений. См. *Характеристики и требования к воде и жидким отходам для аналитического модуля системы с* , стр. 4-27.
• В системе деионизированной воды проводится техобслуживание.	Не эксплуатируйте систему, пока в системе деионизированной воды проводится чистка или техобслуживание.
• Неисправность механизма.	Обратитесь в местную службу технической поддержки для устранения неисправности механизма.

Код ошибки: 5514

Высокое давление дегазатора.

Возможная причина	Действия по устранению
• Большое содержание газа в поступающей деионизированной воде.	Обратитесь в местную службу технической поддержки.
• Неисправность механизма.	Обратитесь в местную службу технической поддержки для устранения неисправности механизма.

Код ошибки: 5515

Нештатное состояние датчика после перемещения (x).
x = компонент механизма

Возможная причина	Действия по устранению
Для пипетторов:	
• Физическая помеха блокирует движения пипеттора.	Найдите и устраните все физические помехи.
• Игла установлена неровно.	Выполните калибровку иглы. См. процедуру техобслуживания ***по необходимости*** *1120 Калибровка пипеттора образца*, стр. 9-35 *1121 Калибровка пипеттора R1*, стр. 9-36или *1122 Калибровка пипеттора R2*, стр. 9-37.
• Неисправность механизма.	Обратитесь в местную службу технической поддержки для устранения неисправности механизма.
Для других компонентов:	
• Физическая помеха блокирует движение компонента.	Найдите и устраните все физические помехи.
• Неисправность механизма.	Обратитесь в местную службу технической поддержки для устранения неисправности механизма.

Код ошибки: 5516

(x) не остановился, как ожидалось.
x = компонент механизма

Регистрация МИ в Росздравнадзоре
www.nevacert.ru | info@nevacert.ru

Возможная причина	Действия по устранению
Неисправность механизма.	Обратитесь в местную службу технической поддержки для устранения неисправности механизма.

Код ошибки: 5517

Перегорел предохранитель системной платы (backplane) на +12 вольт.

Возможная причина	Действия по устранению
Неисправность механизма: • Плавкий предохранитель	Обратитесь в местную службу технической поддержки для устранения неисправности механизма.

Код ошибки: 5518

Перегорел предохранитель системной платы (backplane) на -12 вольт.

Возможная причина	Действия по устранению
Неисправность механизма: • Плавкий предохранитель	Обратитесь в местную службу технической поддержки для устранения неисправности механизма.

Код ошибки: 5519

Перегорел предохранитель системной платы (backplane) на +5 вольт.

Возможная причина	Действия по устранению
Неисправность механизма: • Плавкий предохранитель	Обратитесь в местную службу технической поддержки для устранения неисправности механизма.

Код ошибки: 5520

Перегорел предохранитель системной платы (backplane) на +24 вольт.

Возможная причина	Действия по устранению
Неисправность механизма: • Плавкий предохранитель	Обратитесь в местную службу технической поддержки для устранения неисправности механизма.

Код ошибки: 5530

Ошибка доп. промывки. Объем промыв. буфера выходит за заданный диапазон.

Возможная причина	Действия по устранению
• Флакон триггера был заменен во время выполнения тестирования.	Выполните процедуру техобслуживания ***по необходимости*** *2137 Прокачка жидкостей*, стр. 9-91 (*i*1000SR) и проведите проверку наличия протечек или пузырьков в трубках системы.
• Слишком малый объем триггерного раствора.	*Замена пре-триггерного и/или триггерного раствора и обновление ресурсов (i1000SR)*, стр. 5-96.
• Сбой оборудования: – Помпа триггера – Клапаны триггера – Трубка триггера – Сенсор PM AWDS – Плата драйвера мотора – Клапан AWDS	Обратитесь в местную службу технической поддержки для устранения сбоя оборудования.

Регистрация МИ в Росздравнадзоре
www.nevacert.ru | info@nevacert.ru

Возможная причина	Действия по устранению
– Плата AWDS DCMC	

Код ошибки: 5531

Ошибка датчика давления доп. промывки.

Возможная причина	Действия по устранению
• Ошибка подключения оборудования.	1. *Запуск аналитического модуля и/или податчика образцов*, стр. 5-15 2. *Выключение и включение аналитического модуля и/или податчика образцов*, стр. 5-14.
• Сбой оборудования: – Помпа триггера – Клапаны триггера – Трубки триггера – Сенсор PM AWDS – Плата драйвера мотора – Клапан AWDS – Плата AWDS DCMC	Обратитесь в местную службу технической поддержки для устранения сбоя оборудования.

Код ошибки: 5600

Превышено время перемещения помпы аспирации ICT к верхней позиции.

Возможная причина	Действия по устранению
Неисправность механизма.	Обратитесь в местную службу технической поддержки для устранения неисправности механизма.

Код ошибки: 5601

Нештатное состояние датчика (не активизируется вверх и вниз) при движении помпы аспирации ICT к верхней позиции.

Возможная причина	Действия по устранению
Неисправность механизма.	Обратитесь в местную службу технической поддержки для устранения неисправности механизма.

Код ошибки: 5602

Нештатное состояние датчика (активизируется только вниз) при перемещении помпы аспирации ICT к верхней позиции.

Возможная причина	Действия по устранению
Неисправность механизма.	Обратитесь в местную службу технической поддержки для устранения неисправности механизма.

Код ошибки: 5603

Нештатное состояние датчика (активизируется вверх и вниз) при перемещении помпы аспирации ICT к верхней позиции.

Возможная причина	Действия по устранению
Неисправность механизма.	Обратитесь в местную службу технической поддержки для устранения неисправности механизма.

Регистрация МИ в Росздравнадзоре
www.nevacert.ru | info@nevacert.ru

Код ошибки: 5604

Превышено время движения помпы аспирации ICT к нижней позиции.

Возможная причина	Действия по устранению
Неисправность механизма.	Обратитесь в местную службу технической поддержки для устранения неисправности механизма.

Код ошибки: 5605

Нештатное состояние датчика (не активизируется вверх и вниз) при движении помпы аспирации ICT к нижней позиции.

Возможная причина	Действия по устранению
Неисправность механизма.	Обратитесь в местную службу технической поддержки для устранения неисправности механизма.

Код ошибки: 5606

Нештатное состояние датчика (активизируется только вверх) при перемещении помпы аспирации ICT к нижней позиции.

Возможная причина	Действия по устранению
Неисправность механизма.	Обратитесь в местную службу технической поддержки для устранения неисправности механизма.

Код ошибки: 5607

Нештатное состояние датчика (активизируется вверх и вниз) при движении помпы аспирации ICT к нижней позиции.

Возможная причина	Действия по устранению
Неисправность механизма.	Обратитесь в местную службу технической поддержки для устранения неисправности механизма.

Код ошибки: 5608

Превышено время движения помпы аспирации ICT в исходное положение.

Возможная причина	Действия по устранению
Неисправность механизма.	Обратитесь в местную службу технической поддержки для устранения неисправности механизма.

Код ошибки: 5609

Нештатное состояние датчика (не активизируется вверх и вниз) при движении помпы аспирации ICT в исходное положение.

Возможная причина	Действия по устранению
Неисправность механизма.	Обратитесь в местную службу технической поддержки для устранения неисправности механизма.

Регистрация МИ в Росздравнадзоре
www.nevacert.ru | info@nevacert.ru

Код ошибки: 5610

Нештатное состояние датчика (активизируется только вниз) при движении помпы аспирации ICT в исходное положение.

Возможная причина	Действия по устранению
Неисправность механизма.	Обратитесь в местную службу технической поддержки для устранения неисправности механизма.

Код ошибки: 5611

Нештатное состояние датчика (активизируется вверх и вниз) при движении помпы аспирации ICT в исходное положение.

Возможная причина	Действия по устранению
Неисправность механизма.	Обратитесь в местную службу технической поддержки для устранения неисправности механизма.

Код ошибки: 5612

Превышено время перемещения помпы референсного раствора ICT.

Возможная причина	Действия по устранению
Неисправность механизма.	Обратитесь в местную службу технической поддержки для устранения неисправности механизма.

Код ошибки: 5613

Нештатное состояние датчика (не активизируется) при перемещении помпы референсного раствора ICT.

Возможная причина	Действия по устранению
Неисправность механизма.	Обратитесь в местную службу технической поддержки для устранения неисправности механизма.

Код ошибки: 5614

Превышено время во время вертикального движения блока ICT.

Возможная причина	Действия по устранению
• Физическая помеха блокирует движение блока ICT.	Найдите и устраните все физические помехи.
• Неисправность механизма: – Игла ICT установлена неровно	Обратитесь в местную службу технической поддержки для устранения неисправности механизма.

Код ошибки: 5615

Ошибка вертикального движения в исходное положение блока ICT.

Возможная причина	Действия по устранению
• Физическая помеха блокирует движение блока ICT.	Найдите и устраните все физические помехи.

Регистрация МИ в Росздравнадзоре
www.nevacert.ru | info@nevacert.ru

Возможная причина	Действия по устранению
• Неисправность механизма.	Обратитесь в местную службу технической поддержки для устранения неисправности механизма.

Код ошибки: 5616

Превышено время во время горизонтального движения блока ICT.

Возможная причина	Действия по устранению
• Физическая помеха блокирует вращение блока ICT.	Найдите и устраните все физические помехи.
• Неисправность механизма.	Обратитесь в местную службу технической поддержки для устранения неисправности механизма.

Код ошибки: 5617

Ошибка горизонтального движения в исходное положение блока ICT.

Возможная причина	Действия по устранению
• Физическая помеха блокирует вращение блока ICT.	Найдите и устраните все физические помехи.
• Неисправность механизма.	Обратитесь в местную службу технической поддержки для устранения неисправности механизма.

Код ошибки: 5618

Ошибка измерения ICT для (x).
x = аналит

Возможная причина	Действия по устранению
• Черный электрический разъем модуля ICT отсоединился или не подсоединен.	Восстановите соединение. См. *Замена модуля или иглы ICT (c4000)*, стр. 9-147. См. *Замена модуля или иглы ICT (c8000)*, стр. 9-213 или *Замена модуля или иглы ICT (c16000)*, стр. 9-283.
• Уплотнительные кольца модуля ICT отсутствуют, установлены неправильно или установлено лишнее уплотнительное кольцо.	Замените модуль ICT или установите на место уплотнительные кольца. См. *Замена модуля или иглы ICT (c4000)*, стр. 9-147. См. *Замена модуля или иглы ICT (c8000)*, стр. 9-213 или *Замена модуля или иглы ICT (c16000)*, стр. 9-283.
• Игла ICT подсоединена неправильно.	Затяните пальцами иглу на модуле ICT.
• Аспирационные трубки ICT подсоединены неправильно.	Подтяните соединения трубок наверху модуля ICT и сверху 1 мл шприцев в помпе аспирации ICT.
• Трубки референсного раствора ICT подсоединены неправильно.	Подтяните соединения трубок сверху и сбоку каждого контрольного клапана помпы референсного раствора ICT.
• Контрольные клапаны ICT подсоединены неправильно.	Подтяните соединения 1 мл шприцев в помпе референсного раствора ICT и помпе аспирации ICT.
• Контрольные клапаны ICT не работают.	Замените контрольные клапаны. См. *Замена обратных клапанов (c4000)*, стр. 9-157. См. *Замена обратных клапанов (c8000)*, стр. 9-226 или *Замена обратных клапанов (c16000)*, стр. 9-295.

Регистрация МИ в Росздравнадзоре
www.nevacert.ru | info@nevacert.ru

Возможная причина	Действия по устранению
• Шприцы 1 мл в помпе аспирации ICT или помпе референсного раствора ICT установлены неправильно.	Переустановите 1 мл шприцы.
• Шприцы 1 мл в помпе аспирации ICT или помпе референсного раствора ICT протекают.	Замените 1 мл шприцы. См. *Замена 1 мл шприцев (c4000)*, стр. 9-153. См. *Замена 1 мл шприцев (c8000)*, стр. 9-222 или *Замена 1 мл шприцев (c16000)*, стр. 9-291.
• Срок действия модуля ICT истек или закончился срок гарантии образца (> трех месяцев после установки или > 20 000 образцов).	Замените модуль ICT. См. *Замена модуля или иглы ICT (c4000)*, стр. 9-147. См. *Замена модуля или иглы ICT (c8000)*, стр. 9-213 или *Замена модуля или иглы ICT (c16000)*, стр. 9-283.
• Модуль ICT работает не как ожидалось.	Замените модуль ICT. См. *Замена модуля или иглы ICT (c4000)*, стр. 9-147. См. *Замена модуля или иглы ICT (c8000)*, стр. 9-213 или *Замена модуля или иглы ICT (c16000)*, стр. 9-283.
• Референсный раствор ICT работает не как ожидалось.	1. Замените флакон с референсным раствором ICT. См. *Замена промывочных растворов и обновление ресурсов (система c)*, стр. 5-58. 2. Промойте чашку ICT. Выполните процедуру техобслуживания ***по необходимости*** *2131 Промывка чашки ICT*, стр. 9-38.
• Сбой оборудования.	Обратитесь в местную службу технической поддержки для устранения сбоя оборудования.

Код ошибки: 5619

Ошибка регулировки смещения ICT для (x).
x = аналит(ы)

Возможная причина	Действия по устранению
• Уплотнительные кольца модуля ICT отсутствуют, установлены неправильно или установлено лишнее уплотнительное кольцо.	Замените модуль ICT или установите на место уплотнительные кольца. См. *Замена модуля или иглы ICT (c4000)*, стр. 9-147. См. *Замена модуля или иглы ICT (c8000)*, стр. 9-213 или *Замена модуля или иглы ICT (c16000)*, стр. 9-283.
• Игла ICT подсоединена неправильно.	Затяните пальцами иглу на модуле ICT.
• Аспирационные трубки ICT подсоединены неправильно.	Подтяните соединения трубок наверху модуля ICT и сверху шприцев 1 мл в помпе аспирации ICT.
• Трубки референсного раствора ICT подсоединены неправильно.	Подтяните соединения трубок сверху и сбоку каждого контрольного клапана помпы референсного раствора ICT.
• Контрольные клапаны ICT подсоединены неправильно.	Подтяните соединения контрольного клапана шприцев 1 мл в помпе референсного раствора ICT и помпе аспирации ICT.
• Контрольные клапаны ICT не работают.	Замените контрольные клапаны. См. *Замена обратных клапанов (c4000)*, стр. 9-157. См. *Замена обратных клапанов (c8000)*, стр. 9-226 или *Замена обратных клапанов (c16000)*, стр. 9-295.

Регистрация МИ в Росздравнадзоре
www.nevacert.ru | info@nevacert.ru

Возможная причина	Действия по устранению
• Шприцы 1 мл в помпе аспирации ICT или помпе референсного раствора ICT установлены неправильно.	Установите шприцы 1 мл в помпу референсного раствора ICT и помпу аспирации ICT.
• Шприцы 1 мл в помпе аспирации ICT или помпе референсного раствора ICT протекают.	Замените шприцы 1 мл. См. *Замена 1 мл шприцев (c4000)*, стр. 9-153. См. *Замена 1 мл шприцев (c8000)*, стр. 9-222 или *Замена 1 мл шприцев (c16000)*, стр. 9-291.
• Срок действия модуля ICT истек или закончился срок гарантии образца (> трех месяцев после установки или > 20 000 образцов).	Замените модуль ICT. См. *Замена модуля или иглы ICT (c4000)*, стр. 9-147. См. *Замена модуля или иглы ICT (c8000)*, стр. 9-213 или *Замена модуля или иглы ICT (c16000)*, стр. 9-283.
• Модуль ICT работает не как ожидалось.	Замените модуль ICT. См. *Замена модуля или иглы ICT (c4000)*, стр. 9-147. См. *Замена модуля или иглы ICT (c8000)*, стр. 9-213 или *Замена модуля или иглы ICT (c16000)*, стр. 9-283.
• Референсный раствор ICT работает не как ожидалось.	1. Замените флакон с референсным раствором ICT. См. *Замена промывочных растворов и обновление ресурсов (система c)*, стр. 5-58. 2. Промойте чашечку ICT. Выполните процедуру техобслуживания ***по-необходимости*** *2131 Промывка чашки ICT*, стр. 9-38.
• Неисправность механизма.	Обратитесь в местную службу технической поддержки для устранения неисправности механизма.

Код ошибки: 5620

Нештатное вертикальное исходное положение блока ICT в чашке референсного раствора ICT.

Возможная причина	Действия по устранению
• Физическая помеха блокирует движение блока ICT.	Найдите и устраните все физические помехи.
• Неисправность механизма.	Обратитесь в местную службу технической поддержки для устранения неисправности механизма.

Код ошибки: 5621

Нештатное горизонтальное исходное положение блока ICT в чашке референсного раствора ICT.

Возможная причина	Действия по устранению
• Физическая помеха блокирует движение блока ICT.	Найдите и устраните все физические помехи.
• Неисправность механизма.	Обратитесь в местную службу технической поддержки для устранения неисправности механизма.

Код ошибки: 5622

Невозможно выполнить исследование, не заполняется чашка референсного раствора ICT.

Регистрация МИ в Росздравнадзоре
www.nevacert.ru | info@nevacert.ru

Возможная причина	Действия по устранению
• Флакон с референсным раствором ICT пуст, но весовая платформа не определила это.	1. Замените флакон с референсным раствором ICT. См. *Замена промывочных растворов и обновление ресурсов (система c)*, стр. 5-58. 2. Обратитесь в местную службу технической поддержки для устранения неисправности весовой платформы.
• Трубки референсного раствора ICT подсоединены неправильно.	Подтяните соединения трубок сверху и сбоку каждого контрольного клапана помпы референсного раствора ICT.
• Трубки референсного раствора ICT перекручены или повреждены.	1. Проверьте трубки. 2. Если наблюдаются повреждения, обратитесь в местную службу технической поддержки.
• Контрольные клапаны ICT подсоединены неправильно.	Подтяните соединения шприцев 1 мл в помпе референсного раствора ICT.
• Контрольные клапаны ICT не работают.	Замените контрольные клапаны. См. *Замена обратных клапанов (c4000)*, стр. 9-157. См. *Замена обратных клапанов (c8000)*, стр. 9-226 или *Замена обратных клапанов (c16000)*, стр. 9-295.
• Шприцы 1 мл в помпе референсного раствора ICT установлены неправильно.	Переустановите шприцы 1 мл.
• Шприцы 1 мл в помпе референсного раствора ICT протекают.	Замените шприц 1 мл. См. *Замена 1 мл шприцев (c4000)*, стр. 9-153. См. *Замена 1 мл шприцев (c8000)*, стр. 9-222 или *Замена 1 мл шприцев (c16000)*, стр. 9-291.
• Неисправность механизма.	Обратитесь в местную службу технической поддержки для устранения неисправности механизма.

Код ошибки: 5623

Невозможно выполнить исследование, референсный раствор ICT не аспирирован.

Возможная причина	Действия по устранению
• С помощью однократной промывки не удалось удалить весь воздух из трубки референсного раствора ICT после замены флакона с референсным раствором ICT.	Промойте трубку референсного раствора ICT. Выполните процедуру техобслуживания ***по-необходимости*** *2131 Промывка чашки ICT*, стр. 9-38.
• Уплотнительные кольца модуля ICT отсутствуют, установлены неправильно или установлено лишнее уплотнительное кольцо.	Замените модуль ICT или установите на место уплотнительные кольца. См. *Замена модуля или иглы ICT (c4000)*, стр. 9-147. См. *Замена модуля или иглы ICT (c8000)*, стр. 9-213 или *Замена модуля или иглы ICT (c16000)*, стр. 9-283.
• Игла ICT подсоединена неправильно.	Затяните пальцами иглу на модуле ICT.
• Игла ICT повреждена.	Замените иглу ICT. См. *Замена модуля или иглы ICT (c4000)*, стр. 9-147. См. *Замена модуля или иглы ICT (c8000)*, стр. 9-213 или *Замена модуля или иглы ICT (c16000)*, стр. 9-283.
• Аспирационные трубки ICT подсоединены неправильно.	Подтяните соединения трубок наверху модуля ICT и сверху шприцев 1 мл в помпе аспирации ICT.

Регистрация МИ в Росздравнадзоре
www.nevacert.ru | info@nevacert.ru

Возможная причина	Действия по устранению
• Трубки референсного раствора ICT перекручены или повреждены.	1. Проверьте трубки. 2. Если наблюдаются повреждения, обратитесь в местную службу технической поддержки.
• Контрольные клапаны ICT подсоединены неправильно.	Подтяните соединения шприцев 1 мл в помпе референсного раствора ICT.
• Контрольные клапаны ICT не работают.	Замените контрольные клапаны. См. *Замена обратных клапанов (c4000)*, стр. 9-157. См. *Замена обратных клапанов (c8000)*, стр. 9-226 или *Замена обратных клапанов (c16000)*, стр. 9-295.
• Шприцы 1 мл в помпе референсного раствора ICT установлены неправильно.	Переустановите шприцы 1 мл.
• Шприцы 1 мл в помпе референсного раствора ICT протекают.	Замените шприц 1 мл. См. *Замена 1 мл шприцев (c4000)*, стр. 9-153. См. *Замена 1 мл шприцев (c8000)*, стр. 9-222 или *Замена 1 мл шприцев (c16000)*, стр. 9-291.
• Неисправность механизма.	Обратитесь в местную службу технической поддержки для устранения неисправности механизма.

Код ошибки: 5650

Превышение времени движения устройства промывки кювет к верхней позиции.

Возможная причина	Действия по устранению
• Физическая помеха блокирует перемещение устройства промывки кювет.	Найдите и устраните все физические помехи.
• Черная ручка, удерживающая устройство промывки кювет, ослабла.	Затяните черную ручку.
• Сухая насадка устройство промывки кювет установлена неровно.	Выровняйте сухую насадку кюветы. См. *Замена осушающей насадки кюветы (c4000)*, стр. 9-142. См. *Замена осушающей насадки кюветы (c8000)*, стр. 9-207 или *Замена осушающих насадок кювет (c16000)*, стр. 9-277.
• Кюветы могут быть повреждены или смещены.	*Осмотр сегмента кювет (c System)*, стр. 10-708.
• Неисправность механизма.	Обратитесь в местную службу технической поддержки для устранения неисправности механизма.

Код ошибки: 5651

Нештатное состояние датчика (не активизируется вверх, вниз и вниз OK) при движении устройства промывки кювет к верхней позиции.

Возможная причина	Действия по устранению
• Физическая помеха блокирует перемещение устройства промывки кювет.	Найдите и устраните все физические помехи.
• Черная ручка, удерживающая устройство промывки кювет, ослабла.	Затяните черную ручку.
• Сухая насадка устройство промывки кювет установлена неровно.	Выровняйте сухую насадку кюветы. См. *Замена осушающей насадки кюветы (c4000)*, стр. 9-142.

Регистрация МИ в Росздравнадзоре
www.nevacert.ru | info@nevacert.ru

Возможная причина	Действия по устранению
	См. *Замена осушающей насадки кюветы (c8000)*, стр. 9-207 или *Замена осушающих насадок кювет (c16000)*, стр. 9-277.
• Кюветы могут быть повреждены или смещены.	*Осмотр сегмента кювет (c System)*, стр. 10-708.
• Неисправность механизма.	Обратитесь в местную службу технической поддержки для устранения неисправности механизма.

Код ошибки: 5652

Нештатное состояние датчика (активизируется только вниз) при движении устройства промывки кювет к верхней позиции.

Возможная причина	Действия по устранению
• Физическая помеха блокирует перемещение устройства промывки кювет.	Найдите и устраните все физические помехи.
• Черная ручка, удерживающая устройство промывки кювет, ослабла.	Затяните черную ручку.
• Сухая насадка устройство промывки кювет установлена неровно.	Выровняйте сухую насадку кюветы. См. *Замена осушающей насадки кюветы (c4000)*, стр. 9-142. См. *Замена осушающей насадки кюветы (c8000)*, стр. 9-207 или *Замена осушающих насадок кювет (c16000)*, стр. 9-277.
• Кюветы могут быть повреждены или смещены.	*Осмотр сегмента кювет (c System)*, стр. 10-708.
• Неисправность механизма.	Обратитесь в местную службу технической поддержки для устранения неисправности механизма.

Код ошибки: 5653

Нештатное состояние датчика (активизируется вверх и вниз) при движении устройства промывки кювет к верхней позиции.

Возможная причина	Действия по устранению
• Кюветы могут быть повреждены или смещены.	*Осмотр сегмента кювет (c System)*, стр. 10-708.
• Неисправность механизма.	Обратитесь в местную службу технической поддержки для устранения неисправности механизма.

Код ошибки: 5654

Нештатное состояние датчика (активизируется только вниз OK) при движении устройства промывки кювет к верхней позиции.

Возможная причина	Действия по устранению
• Физическая помеха блокирует перемещение устройства промывки кювет.	Найдите и устраните все физические помехи.
• Кюветы могут быть повреждены или смещены.	*Осмотр сегмента кювет (c System)*, стр. 10-708.
• Сбой оборудования.	Обратитесь в местную службу технической поддержки для устранения сбоя оборудования.

Код ошибки: 5655

Нештатное состояние датчика (активизируется вверх и вниз OK) при движении устройства промывки кювет к верхней позиции.

Регистрация МИ в Росздравнадзоре
www.nevacert.ru | info@nevacert.ru

Возможная причина	Действия по устранению
• Кюветы могут быть повреждены или смещены.	*Осмотр сегмента кювет (c System)*, стр. 10-708.
• Неисправность механизма.	Обратитесь в местную службу технической поддержки для устранения неисправности механизма.

Код ошибки: 5656

Нештатное состояние датчика (активизируется вниз и вниз OK) при движении устройства промывки кювет к верхней позиции.

Возможная причина	Действия по устранению
• Физическая помеха блокирует перемещение устройства промывки кювет.	Найдите и устраните все физические помехи.
• Черная ручка, удерживающая устройство промывки кювет, ослабла.	Затяните черную ручку.
• Сухая насадка устройство промывки кювет установлена неровно.	Выровняйте сухую насадку кюветы. См. *Замена осушающей насадки кюветы (c4000)*, стр. 9-142. См. *Замена осушающей насадки кюветы (c8000)*, стр. 9-207 или *Замена осушающих насадок кювет (c16000)*, стр. 9-277.
• Кюветы могут быть повреждены или смещены.	*Осмотр сегмента кювет (c System)*, стр. 10-708.
• Неисправность механизма.	Обратитесь в местную службу технической поддержки для устранения неисправности механизма.

Код ошибки: 5657

Нештатное состояние датчика (активизируется вверх, вниз и вниз OK) при движении устройства промывки кювет к верхней позиции.

Возможная причина	Действия по устранению
• Кюветы могут быть повреждены или смещены.	*Осмотр сегмента кювет (c System)*, стр. 10-708.
• Неисправность механизма.	Обратитесь в местную службу технической поддержки для устранения неисправности механизма.

Код ошибки: 5658

Превышение времени движения устройства промывки кювет к нижней позиции.

Возможная причина	Действия по устранению
• Физическая помеха блокирует перемещение устройства промывки кювет.	Найдите и устраните все физические помехи.
• Черная ручка, удерживающая устройство промывки кювет, ослабла.	Затяните черную ручку.
• Сухая насадка устройство промывки кювет установлена неровно.	Выровняйте сухую насадку кюветы. См. *Замена осушающей насадки кюветы (c4000)*, стр. 9-142. См. *Замена осушающей насадки кюветы (c8000)*, стр. 9-207 или *Замена осушающих насадок кювет (c16000)*, стр. 9-277.
• Кюветы могут быть повреждены или смещены.	*Осмотр сегмента кювет (c System)*, стр. 10-708.

Регистрация МИ в Росздравнадзоре
www.nevacert.ru | info@nevacert.ru

Возможная причина	Действия по устранению
• Неисправность механизма.	Обратитесь в местную службу технической поддержки для устранения неисправности механизма.

Код ошибки: 5659

Нештатное состояние датчика (не активизируется вверх, вниз и вниз OK) при движении устройства промывки кювет к нижней позиции.

Возможная причина	Действия по устранению
• Кюветы могут быть повреждены или смещены.	*Осмотр сегмента кювет (c System)*, стр. 10-708.
• Неисправность механизма.	Обратитесь в местную службу технической поддержки для устранения неисправности механизма.

Код ошибки: 5660

Нештатное состояние датчика (активизируется только вверх) при движении устройства промывки кювет к нижней позиции.

Возможная причина	Действия по устранению
• Физическая помеха блокирует перемещение устройства промывки кювет.	Найдите и устраните все физические помехи.
• Черная ручка, удерживающая устройство промывки кювет, ослабла.	Затяните черную ручку.
• Сухая насадка устройство промывки кювет установлена неровно.	Выровняйте сухую насадку кюветы. См. *Замена осушающей насадки кюветы (c4000)*, стр. 9-142. См. *Замена осушающей насадки кюветы (c8000)*, стр. 9-207 или *Замена осушающих насадок кювет (c16000)*, стр. 9-277.
• Кюветы могут быть повреждены или смещены.	*Осмотр сегмента кювет (c System)*, стр. 10-708.
• Неисправность механизма.	Обратитесь в местную службу технической поддержки для устранения неисправности механизма.

Код ошибки: 5661

Нештатное состояние датчика (активизируется только вниз) при движении устройства промывки кювет к нижней позиции.

Возможная причина	Действия по устранению
• Физическая помеха блокирует перемещение устройства промывки кювет.	Найдите и устраните все физические помехи.
• Черная ручка, удерживающая устройство промывки кювет, ослабла.	Затяните черную ручку.
• Сухая насадка устройство промывки кювет установлена неровно.	Выровняйте сухую насадку кюветы. См. *Замена осушающей насадки кюветы (c4000)*, стр. 9-142. См. *Замена осушающей насадки кюветы (c8000)*, стр. 9-207 или *Замена осушающих насадок кювет (c16000)*, стр. 9-277.
• Кюветы могут быть повреждены или смещены.	*Осмотр сегмента кювет (c System)*, стр. 10-708.

Регистрация МИ в Росздравнадзоре
www.nevacert.ru | info@nevacert.ru

Возможная причина	Действия по устранению
• Неисправность механизма.	Обратитесь в местную службу технической поддержки для устранения неисправности механизма.

Код ошибки: 5662

Нештатное состояние датчика (активизируется вверх и вниз) при движении устройства промывки кювет к нижней позиции.

Возможная причина	Действия по устранению
• Кюветы могут быть повреждены или смещены.	*Осмотр сегмента кювет (с System)*, стр. 10-708.
• Неисправность механизма.	Обратитесь в местную службу технической поддержки для устранения неисправности механизма.

Код ошибки: 5663

Нештатное состояние датчика (активизируется только вниз OK) при движении устройства промывки кювет к нижней позиции.

Возможная причина	Действия по устранению
• Кюветы могут быть повреждены или смещены.	*Осмотр сегмента кювет (с System)*, стр. 10-708.
• Неисправность механизма.	Обратитесь в местную службу технической поддержки для устранения неисправности механизма.

Код ошибки: 5664

Нештатное состояние датчика (активизируется вверх и вниз OK) при движении устройства промывки кювет к нижней позиции.

Возможная причина	Действия по устранению
• Кюветы могут быть повреждены или смещены.	*Осмотр сегмента кювет (с System)*, стр. 10-708.
• Неисправность механизма.	Обратитесь в местную службу технической поддержки для устранения неисправности механизма.

Код ошибки: 5665

Нештатное состояние датчика (активизируется вверх, вниз и вниз OK) при перемещении устройства промывки кювет к нижней позиции.

Возможная причина	Действия по устранению
• Кюветы могут быть повреждены или смещены.	*Осмотр сегмента кювет (с System)*, стр. 10-708.
• Неисправность механизма.	Обратитесь в местную службу технической поддержки для устранения неисправности механизма.

Код ошибки: 5666

Нештатное состояние датчика (не активизируется вниз и вниз OK) при движении устройства промывки кювет к нижней позиции.

Возможная причина	Действия по устранению
• Физическая помеха блокирует перемещение устройства промывки кювет.	Найдите и устраните все физические помехи.
• Черная ручка, удерживающая устройство промывки кювет, ослабла.	Затяните черную ручку.

Регистрация МИ в Росздравнадзоре
www.nevacert.ru | info@nevacert.ru

Возможная причина	Действия по устранению
• Сухая насадка устройство промывки кювет установлена неровно.	Выровняйте сухую насадку кюветы. См. *Замена осушающей насадки кюветы (c4000)*, стр. 9-142. См. *Замена осушающей насадки кюветы (c8000)*, стр. 9-207 или *Замена осушающих насадок кювет (c16000)*, стр. 9-277.
• Кюветы могут быть повреждены или смещены.	*Осмотр сегмента кювет (c System)*, стр. 10-708.
• Неисправность механизма.	Обратитесь в местную службу технической поддержки для устранения неисправности механизма.

Код ошибки: 5667

Нештатное состояние датчика (активизируется вниз и не активизируется вниз OK) при движении устройства промывки кювет на шаг вниз.

Возможная причина	Действия по устранению
• Физическая помеха блокирует перемещение устройства промывки кювет.	Найдите и устраните все физические помехи.
• Черная ручка, удерживающая устройство промывки кювет, ослабла.	Затяните черную ручку.
• Сухая насадка устройство промывки кювет установлена неровно.	Выровняйте сухую насадку кюветы. См. *Замена осушающей насадки кюветы (c4000)*, стр. 9-142. См. *Замена осушающей насадки кюветы (c8000)*, стр. 9-207 или *Замена осушающих насадок кювет (c16000)*, стр. 9-277.
• Кюветы могут быть повреждены или смещены.	*Осмотр сегмента кювет (c System)*, стр. 10-708.
• Неисправность механизма.	Обратитесь в местную службу технической поддержки для устранения неисправности механизма.

Код ошибки: 5700

Превышение времени движения миксера к верхней позиции.

Возможная причина	Действия по устранению
• Физическая помеха блокирует перемещение миксера.	1. Найдите и устраните все физические помехи. 2. Замените все погнутые миксеры. См. *Замена миксера (c4000)*, стр. 9-145. См. *Замена миксера (c8000)*, стр. 9-211 или *Замена миксера (c16000)*, стр. 9-281.
• Неисправность механизма.	Обратитесь в местную службу технической поддержки для устранения неисправности механизма.

Код ошибки: 5701

Нештатное состояние датчика (активизируется вверх, вниз и вниз OK) при перемещении миксера к верхней позиции.

Возможная причина	Действия по устранению
• Физическая помеха блокирует перемещение миксера.	1. Найдите и устраните все физические помехи. 2. Замените все погнутые миксеры.

Регистрация МИ в Росздравнадзоре
www.nevacert.ru | info@nevacert.ru

Возможная причина	Действия по устранению
	См. *Замена миксера (c4000)*, стр. 9-145. См. *Замена миксера (c8000)*, стр. 9-211 или *Замена миксера (c16000)*, стр. 9-281.
• Неисправность механизма.	Обратитесь в местную службу технической поддержки для устранения неисправности механизма.

Код ошибки: 5702

Нештатное состояние датчика (активизируется только вниз) при перемещении миксера к верхней позиции.

Возможная причина	Действия по устранению
• Физическая помеха блокирует перемещение миксера.	1. Найдите и устраните все физические помехи. 2. Замените все погнутые миксеры. См. *Замена миксера (c4000)*, стр. 9-145. См. *Замена миксера (c8000)*, стр. 9-211 или *Замена миксера (c16000)*, стр. 9-281.
• Неисправность механизма.	Обратитесь в местную службу технической поддержки для устранения неисправности механизма.

Код ошибки: 5703

Нештатное состояние датчика (активизируется вверх и вниз) при перемещении миксера к верхней позиции.

Возможная причина	Действия по устранению
Неисправность механизма.	Обратитесь в местную службу технической поддержки для устранения неисправности механизма.

Код ошибки: 5704

Нештатное состояние датчика (активизируется только вниз OK) при перемещении миксера к верхней позиции.

Возможная причина	Действия по устранению
Неисправность механизма.	Обратитесь в местную службу технической поддержки для устранения неисправности механизма.

Код ошибки: 5705

Нештатное состояние датчика (активизируется вверх и вниз OK) при перемещении миксера к верхней позиции.

Возможная причина	Действия по устранению
Неисправность механизма.	Обратитесь в местную службу технической поддержки для устранения неисправности механизма.

Код ошибки: 5706

Нештатное состояние датчика (активизируется вниз и вниз OK) при перемещении миксера к верхней позиции.

Регистрация МИ в Росздравнадзоре
www.nevacert.ru | info@nevacert.ru

Возможная причина	Действия по устранению
• Физическая помеха блокирует перемещение миксера.	1. Найдите и устраните все физические помехи. 2. Замените все погнутые миксеры. См. *Замена миксера (c4000)*, стр. 9-145. См. *Замена миксера (c8000)*, стр. 9-211 или *Замена миксера (c16000)*, стр. 9-281.
• Неисправность механизма.	Обратитесь в местную службу технической поддержки для устранения неисправности механизма.

Код ошибки: 5707

Нештатное состояние датчика (активизируется вверх, вниз и OK вниз) при перемещении миксера к верхней позиции.

Возможная причина	Действия по устранению
Неисправность механизма.	Обратитесь в местную службу технической поддержки для устранения неисправности механизма.

Код ошибки: 5708

Статус "Занят": Плата переменного/постоянного тока (AC/DC).

Возможная причина	Действия по устранению
• Сбой связи с платой переменного/постоянного тока (AC/DC).	*Выключение и включение аналитического модуля и/или податчика образцов*, стр. 5-14.
• Неисправность механизма.	Обратитесь в местную службу технической поддержки для устранения неисправности механизма.

Код ошибки: 5709

Превышение времени движения миксера к нижней позиции.

Возможная причина	Действия по устранению
• Погнута лопатка миксера.	Замените миксер. См. *Замена миксера (c4000)*, стр. 9-145. См. *Замена миксера (c8000)*, стр. 9-211 или *Замена миксера (c16000)*, стр. 9-281.
• Физическая помеха блокирует перемещение миксера.	1. Найдите и устраните все физические помехи. 2. Замените все погнутые миксеры. См. *Замена миксера (c4000)*, стр. 9-145. См. *Замена миксера (c8000)*, стр. 9-211 или *Замена миксера (c16000)*, стр. 9-281.
• Неисправность механизма.	Обратитесь в местную службу технической поддержки для устранения неисправности механизма.

Код ошибки: 5710

Нештатное состояние датчика (не активизируется вверх, вниз и вниз OK) при перемещении миксера к нижней позиции.

Регистрация МИ в Росздравнадзоре
www.nevacert.ru | info@nevacert.ru

Возможная причина	Действия по устранению
Неисправность механизма.	Обратитесь в местную службу технической поддержки для устранения неисправности механизма.

Код ошибки: 5711

Нештатное состояние датчика (активизируется только вверх) при перемещении миксера к нижней позиции.

Возможная причина	Действия по устранению
Неисправность механизма.	Обратитесь в местную службу технической поддержки для устранения неисправности механизма.

Код ошибки: 5712

Нештатное состояние датчика (активизируется только вниз) при перемещении миксера к нижней позиции.

Возможная причина	Действия по устранению
• Погнута лопатка миксера.	Замените миксер. См. *Замена миксера (c4000)*, стр. 9-145. См. *Замена миксера (c8000)*, стр. 9-211 или *Замена миксера (c16000)*, стр. 9-281.
• Физическая помеха блокирует перемещение миксера.	1. Найдите и устраните все физические помехи. 2. Замените все погнутые миксеры. См. *Замена миксера (c4000)*, стр. 9-145. См. *Замена миксера (c8000)*, стр. 9-211 или *Замена миксера (c16000)*, стр. 9-281.
• Неисправность механизма.	Обратитесь в местную службу технической поддержки для устранения неисправности механизма.

Код ошибки: 5713

Нештатное состояние датчика (активизируется вверх и вниз) при перемещении миксера к нижней позиции.

Возможная причина	Действия по устранению
Неисправность механизма.	Обратитесь в местную службу технической поддержки для устранения неисправности механизма.

Код ошибки: 5714

Нештатное состояние датчика (активизируется только вниз OK) при перемещении миксера к нижней позиции.

Возможная причина	Действия по устранению
Неисправность механизма.	Обратитесь в местную службу технической поддержки для устранения неисправности механизма.

Код ошибки: 5715

Нештатное состояние датчика (активизируется вверх и вниз OK) при перемещении миксера к нижней границе.

Регистрация МИ в Росздравнадзоре
www.nevacert.ru | info@nevacert.ru

Возможная причина	Действия по устранению
Неисправность механизма.	Обратитесь в местную службу технической поддержки для устранения неисправности механизма.

Код ошибки: 5716

Нештатное состояние датчика (активизируется вверх, вниз и вниз OK) при перемещении миксера к нижней границе.

Возможная причина	Действия по устранению
Неисправность механизма.	Обратитесь в местную службу технической поддержки для устранения неисправности механизма.

Код ошибки: 5717

Ошибка вибрации, (x).
x = название миксера

Возможная причина	Действия по устранению
• Миксер поврежден	Замените миксер. См. *Замена миксера (c4000)*, стр. 9-145. См. *Замена миксера (c8000)*, стр. 9-211 или *Замена миксера (c16000)*, стр. 9-281.
• Неисправность механизма.	Обратитесь в местную службу технической поддержки для устранения неисправности механизма.

Код ошибки: 5718

Ошибка вибрации, (x).
x = название миксера

Возможная причина	Действия по устранению
• Миксер поврежден	Замените миксер. См. *Замена миксера (c4000)*, стр. 9-145. См. *Замена миксера (c8000)*, стр. 9-211 или *Замена миксера (c16000)*, стр. 9-281.
Неисправность механизма.	Обратитесь в местную службу технической поддержки для устранения неисправности механизма.

Код ошибки: 5719

Время задержки (x) во время вращения.
x = название миксера

Возможная причина	Действия по устранению
• Погнута лопатка миксера.	Замените миксер. См. *Замена миксера (c4000)*, стр. 9-145. См. *Замена миксера (c8000)*, стр. 9-211 или *Замена миксера (c16000)*, стр. 9-281.
• Физическая помеха блокирует вращение миксера.	1. Найдите и устраните все физические помехи. 2. Замените все погнутые миксеры. См. *Замена миксера (c4000)*, стр. 9-145.

Регистрация МИ в Росздравнадзоре
www.nevacert.ru | info@nevacert.ru

Возможная причина	Действия по устранению
	См. *Замена миксера (c8000)*, стр. 9-211 или *Замена миксера (c16000)*, стр. 9-281.
• Неисправность механизма.	Обратитесь в местную службу технической поддержки для устранения неисправности механизма.

Код ошибки: 5720

Ошибка движения (x) в исходное положение.
x = название миксера

Возможная причина	Действия по устранению
• Погнута лопатка миксера.	Замените миксер. См. *Замена миксера (c4000)*, стр. 9-145. См. *Замена миксера (c8000)*, стр. 9-211 или *Замена миксера (c16000)*, стр. 9-281.
• Физическая помеха блокирует перемещение миксера.	1. Найдите и устраните все физические помехи. 2. Замените все погнутые миксеры. См. *Замена миксера (c4000)*, стр. 9-145. См. *Замена миксера (c8000)*, стр. 9-211 или *Замена миксера (c16000)*, стр. 9-281.
• Неисправность механизма.	Обратитесь в местную службу технической поддержки для устранения неисправности механизма.

Код ошибки: 5721

Время задержки (x) во время вращения.
x = название миксера

Возможная причина	Действия по устранению
• Погнута лопатка миксера.	Замените миксер. См. *Замена миксера (c4000)*, стр. 9-145. См. *Замена миксера (c8000)*, стр. 9-211 или *Замена миксера (c16000)*, стр. 9-281.
• Физическая помеха блокирует вращение миксера.	1. Найдите и устраните все физические помехи. 2. Замените все погнутые миксеры. См. *Замена миксера (c4000)*, стр. 9-145. См. *Замена миксера (c8000)*, стр. 9-211 или *Замена миксера (c16000)*, стр. 9-281.
• Неисправность механизма.	Обратитесь в местную службу технической поддержки для устранения неисправности механизма.

Код ошибки: 5722

Ошибка движения (x) в исходное положение.
x = название миксера

Возможная причина	Действия по устранению
• Погнута лопатка миксера.	Замените миксер. См. *Замена миксера (c4000)*, стр. 9-145. См. *Замена миксера (c8000)*, стр. 9-211 или *Замена миксера (c16000)*, стр. 9-281.

Регистрация МИ в Росздравнадзоре
www.nevacert.ru | info@nevacert.ru

Возможная причина	Действия по устранению
• Физическая помеха блокирует перемещение миксера.	1. Найдите и устраните все физические помехи. 2. Замените все погнутые миксеры. См. *Замена миксера (c4000)*, стр. 9-145. См. *Замена миксера (c8000)*, стр. 9-211 или *Замена миксера (c16000)*, стр. 9-281.
• Неисправность механизма.	Обратитесь в местную службу технической поддержки для устранения неисправности механизма.

Код ошибки: 5723

Невозможно выполнить перемещение руки миксера, не обнаружен верхний датчик.

Возможная причина	Действия по устранению
• Физическая помеха блокирует перемещение миксера.	1. Найдите и устраните все физические помехи. 2. Замените все погнутые миксеры. См. *Замена миксера (c4000)*, стр. 9-145. См. *Замена миксера (c8000)*, стр. 9-211 или *Замена миксера (c16000)*, стр. 9-281.
• Неисправность механизма.	Обратитесь в местную службу технической поддержки для устранения неисправности механизма.

Код ошибки: 5900

Обнаружена потеря шага на (x).
x = название мотора

Возможная причина	Действия по устранению
Для мотора траспортера загрузки РЯ:	
РЯ застряла в точке загрузки в транспортере РЯ.	Устраните застревание РЯ в точке загрузки в транспортере загрузчика РЯ. Требуемые действия см. в разделе о наблюдаемой проблеме *Заедание загрузчика РЯ (i2000/i2000SR)*, стр. 10-552.
Для мотора реакционного трека:	
Заклинивание РЯ в реакционном треке.	Устраните застревание РЯ в реакционном треке.
Для пипетторов:	
• Физическая помеха блокирует перемещение пипеттора вверх/вниз.	Найдите и устраните все физические помехи в районе указанного пипеттора, и если помех не найдено, выполните соответствующую процедуру диагностики пипетторов: • Для *i*2000/*i*2000SR: – *1100 Pipettor Test (Проверка пипеттора)*, стр. 10-657 • Для *i*1000SR: – *4150 Functional Area Tests (Проверка функциональных областей)*, стр. 10-677
• Игла установлена неровно.	Выполните соответствующую процедуру техобслуживания ***по необходимости*** . • Для *i*2000/*i*2000SR:

Регистрация МИ в Росздравнадзоре
www.nevacert.ru | info@nevacert.ru

Возможная причина	Действия по устранению
	– *1111 Калибровка пипеттора образца*, стр. 9-75 – *1117 Калибровка пипеттора STAT (аналитический модуль i2000SR)*, стр. 9-77 – *1112 Калибровка пипеттора R1*, стр. 9-76 – *1113 Калибровка пипеттора R2*, стр. 9-77 • Для *i*1000SR: – *1110 Калибровка пипеттора*, стр. 9-90
• Загружена пустая пробирка.	Удалите пустую пробирку.
Для промывочных зон:	
• Иглы не вставлены в коллектор.	Если недавно было проведено еженедельное техобслуживание, нажмите на блок мотора промывочной зоны, чтобы вставить иглы в коллектор.
Для всех моторов:	
• Физическая помеха блокирует движения прибора.	Найдите и устраните все физические помехи.
• Сбой связи или неисправность механизма.	*Выключение и включение аналитического модуля и/или податчика образцов*, стр. 5-14.
• Сбои подачи питания на модуль.	Обратитесь в местную службу технической поддержки.
• Неисправность механизма: – Датчик покрыт грязью или пылью – Датчики плохо подсоединены или вышли из строя – Мотор и/или кабели плохо подсоединены или вышли из строя – Плата драйвера мотора плохо подсоединена или вышла из строя – Плата индексатора плохо подсоединена или вышла из строя – Плавкий предохранитель	Обратитесь в местную службу технической поддержки для устранения неисправности механизма.

Код ошибки: 5901

Превышено время команды мотора в устройстве (x).
x = название или номер устройства

Номер мотора	Название (*i*2000 и *i*2000SR)	Название (*i*1000SR)
0	Мотор реакционного трека	Мотор реакционного трека
1	Внешняя карусель реагентов	Мотор карусели реагентов
2	Внутренняя карусель реагентов	Мотор дверцы доступа к реагентам
3	Мотор ресуспендирования	Мотор загрузчика РЯ
4	Пипеттор образца - ось угла поворота	Пипеттор - мотор оси угла поворота
5	Пипеттор образца - ось Z	Пипеттор образца - мотор оси Z
6	Шприц образца	Мотор шприца пипеттора
7	Дивертор выключателя промывочной зоны 1	Мотор помпы буфера
8	Пипеттор R1 - ось угла поворота	Мотор транспортера штатива, ось X
9	Пипеттор R1 - ось Z	Мотор транспортера штатива, угол поворота
10	Шприц R1	Мотор транспортера штатива, ось Z

Регистрация МИ в Росздравнадзоре
www.nevacert.ru | info@nevacert.ru

Номер мотора	Название (*i*2000 и *i*2000SR)	Название (*i*1000SR)
11	Иглы аспирации в промывочной зоне 2	Мотор промывочной зоны
12	Помпа триггера	Мотор помпы претриггера
13	Помпа претриггера	Мотор помпы триггера
14	Шторка	Ротатор флаконов с реагентами
15	Мотор угла поворота пипеттора STAT (*i*2000SR)	Мотор помпы промывочной зоны
16	Пипеттор R2 - ось угла поворота	
17	Пипеттор R2 - ось Z	
18	Шприц R2	
19	Иглы аспирации в промывочной зоне 1	
20	Механизм загрузки РЯ	
21	Транспортер RV	
22	Шприц STAT (*i*2000SR)	
23	Мотор Z пипеттора STAT (*i*2000SR)	
24	Помпа буфера промывочной чашки R1	
25	Помпа буфера промывочной чашки R2	
26	Помпа буфера иглы образца	
27	Помпа буфера иглы R1	
28	Помпа буфера иглы R2	
29	Помпа буфера иглы STAT (*i*2000SR)	
30	Дозировочная помпа 1 в промывочной зоне	
31	Дозировочная помпа 2 в промывочной зоне	

Возможная причина	Действия по устранению
Для мотора траспортера загрузки РЯ:	
РЯ застряла в точке загрузки в транспортере РЯ.	Устраните застревание РЯ в точке загрузки в транспортере загрузчика РЯ. Требуемые действия см. в разделе о наблюдаемой проблеме *Заедание загрузчика РЯ (i2000/i2000SR)*, стр. 10-552.
Для мотора реакционного трека:	
Заклинивание РЯ в реакционном треке.	Устраните застревание РЯ в реакционном треке.
Для пипетирования образца:	
• Объем образца в чашечке для образцов или пробирке недостаточен.	Поместите достаточный объем образца в чашку или пробирку. См. *Требования к объему образца*, стр. 5-246.
• Игла установлена неровно.	Выполните соответствующую процедуру техобслуживания ***по необходимости*** . • Для *i*2000/*i*2000SR: – *1111 Калибровка пипеттора образца*, стр. 9-75 – *1117 Калибровка пипеттора STAT (аналитический модуль i2000SR)*, стр. 9-77 • Для *i*1000SR: – *1110 Калибровка пипеттора*, стр. 9-90

Регистрация МИ в Росздравнадзоре
www.nevacert.ru | info@nevacert.ru

Возможная причина	Действия по устранению
Для пипетирования реагента:	
• Флакон с реагентом пуст.	Замените реагент.
• Игла установлена неровно.	Выполните соответствующую процедуру техобслуживания ***по необходимости*** . • Для *i*2000/*i*2000SR: – *1112 Калибровка пипеттора R1*, стр. 9-76 – *1113 Калибровка пипеттора R2*, стр. 9-77 • Для *i*1000SR: – *1110 Калибровка пипеттора*, стр. 9-90
Для всех моторов:	
• Физическая помеха блокирует движения прибора.	Найдите и устраните все физические помехи.
• Сбой связи или неисправность механизма.	*Выключение и включение аналитического модуля и/или податчика образцов*, стр. 5-14.
• Сбои подачи питания на модуль.	Обратитесь в местную службу технической поддержки.
• Неисправность механизма: – Датчик покрыт грязью или пылью – Датчики плохо подсоединены или вышли из строя – Мотор и/или кабели плохо подсоединены или вышли из строя – Плата драйвера мотора плохо подсоединена или вышла из строя – Плата индексатора плохо подсоединена или вышла из строя – Плавкий предохранитель	Обратитесь в местную службу технической поддержки для устранения неисправности механизма.

Код ошибки: 5902

Отсутствует шаговый мотор (x).
x = номер мотора

Возможная причина	Действия по устранению
Неисправность механизма: • Сбой связи с платой индексатора	1. Проверьте правильность установки перемычки, если плата индексатора была недавно заменена. 2. Если ошибка остается, обратитесь в местную службу технической поддержки для устранения неисправности механизма.

Код ошибки: 5903

Ошибка команды мотора, устройство (x) не отвечает.
x = номер мотора или номер индексатора

Возможная причина	Действия по устранению
Неисправность механизма: • Мотор или плата индексатора в указанной позиции плохо подсоединена или вышла из строя	Обратитесь в местную службу технической поддержки для устранения неисправности механизма.

Регистрация МИ в Росздравнадзоре
www.nevacert.ru | info@nevacert.ru

Код ошибки: 5904

Ошибка движения (x) в исходное положение.
x = название мотора

Возможная причина	Действия по устранению
Неисправность механизма: • Провод датчика движения в исходное положение в указанной позиции плохо подсоединен или вышел из строя • Плата индексатора плохо подсоединена или вышла из строя • Плата драйвера мотора плохо подсоединена или вышла из строя	Обратитесь в местную службу технической поддержки для устранения неисправности механизма.

Код ошибки: 5905

Мотор (x) не инициализирован.
x = название мотора

Возможная причина	Действия по устранению
• Пользователь выбрал останов.	*Запуск аналитического модуля и/или податчика образцов*, стр. 5-15, если причина для останова больше не существует.
• Указанный мотор остановился из-за остановки модуля.	1. *Просмотр журналов*, стр. 10-14, по поводу любых кодов ошибки, появляющихся одновременно с данным сообщением. 2. *Просмотр сообщений об ошибке низкого уровня*, стр. 10-16, если кодов ошибки не обнаружено. 3. Выполните действия по устранению ошибки в соответствии с ее кодом.

Код ошибки: 5906

Автоматическая начальная прокачка неудачна, задействованный механизм отключен.

Возможная причина	Действия по устранению
Не удалось выполнить прокачку: • Промывочная зона • Пре-триггер • Помп дозирования триггера	1. *Просмотр журналов*, стр. 10-14, по поводу любых кодов ошибки категории 5000, появляющихся одновременно с данным сообщением. 2. *Просмотр сообщений об ошибке низкого уровня*, стр. 10-16, если кодов ошибки категории 5000 не обнаружено. 3. Выполните действия по устранению ошибки в соответствии с ее кодом.

Код ошибки: 5907

Ошибка автоматической прокачки.

Возможная причина	Действия по устранению
Операцию промывки выполнить не удалось из-за неисправности механизма или отсутствия ресурсов.	1. *Просмотр журналов*, стр. 10-14, для любых кодов ошибки 0229, 0304 или 2104.

Регистрация МИ в Росздравнадзоре
www.nevacert.ru | info@nevacert.ru

Возможная причина	Действия по устранению
	2. Выполните действия по устранению ошибки в соответствии с ее кодом.

Код ошибки: 5908

Команда на мотор (x) обнаружила жидкость или излишний ход.
x = номер мотора

Возможная причина	Действия по устранению
• Ошибка программного обеспечения.	Обратитесь в местную службу технической поддержки. Предоставьте информацию о действиях, которые вы пытались произвести, когда появилась ошибка.
• Неисправность механизма.	Обратитесь в местную службу технической поддержки для устранения неисправности механизма.

Код ошибки: 5909

Отсутствует кодировщик шагового мотора (x).
x = номер кодировщика шагового мотора

Возможная причина	Действия по устранению
Неисправность механизма: • Сбой связи с платой индексатора	Обратитесь в местную службу технической поддержки для устранения неисправности механизма.

Код ошибки: 5910

Неправильное значение позиции абсолютного кодировщика (x).
x = название кодировщика

Возможная причина	Действия по устранению
Неисправность механизма: • Абсолютный кодировщик или кабели	Обратитесь в местную службу технической поддержки для устранения неисправности механизма.

Коды ошибок оптики (6000-6999)

Категория кодов ошибок оптики включает коды ошибок от 6000 до 6999.

Если действия по устранению ошибок, указанные под кодом рассматриваемой ошибки, не помогают решить проблему, обратитесь к местному представителю или см. информацию для своей страны на www.abbottdiagnostics.com.

ПРИМЕЧАНИЕ: Действия по устранению ошибок, подразумевающие опасные работы, см. *Опасности*, стр. 8-1, включая меры предосторожности, которые необходимо предпринять для минимизации воздействия и предотвращения травмирования персонала или повреждения системы. Опасные работы включают, в том числе:

- Замену системных игл
- Работу с реагентами, калибраторами, контролями и образцами

Регистрация МИ в Росздравнадзоре
www.nevacert.ru | info@nevacert.ru

- Удаление физических помех
- Замену лампы
- Удаление отходов системы

Код ошибки: 6000

Обнаружено нулевое значение считывания.

Возможная причина	Действия по устранению
Неисправность механизма: • Блок оптики • Оптическая плата ХИАМ	Обратитесь в местную службу технической поддержки для устранения неисправности механизма.

Код ошибки: 6050

Ошибка проверки оптики, инициализация Работы отменена.

Возможная причина	Действия по устранению
• Линейность оптики и/или значения нормализации введены неправильно в окне Configure modules (Конфигурация модулей).	Обновите окна конфигурации модулей с правильными значениями из оптического блока.
• Неисправность механизма: – Считывающее устройство ХИАМ	Обратитесь в местную службу технической поддержки для устранения неисправности механизма.

Код ошибки: 6051

Оптическая плата ХИАМ не отвечает.

Возможная причина	Действия по устранению
• Сбой связи или неисправность механизма.	*Выключение и включение аналитического модуля и/или податчика образцов*, стр. 5-14.
• Неисправность механизма: – Плата оптики ХИАМ в слоте 12 в верхнем блоке печатных плат плохо подсоединена или вышла из строя	Обратитесь в местную службу технической поддержки для устранения неисправности механизма.

Код ошибки: 6100

Ошибка оптической платы ХИАМ.

Возможная причина	Действия по устранению
• Сбой связи или неисправность механизма.	*Выключение и включение аналитического модуля и/или податчика образцов*, стр. 5-14.
• Неисправность механизма: – Плата оптики ХИАМ в слоте 12 в верхнем блоке печатных плат плохо подсоединена или вышла из строя	Обратитесь в местную службу технической поддержки для устранения неисправности механизма.

Код ошибки: 6101

Самотестирование при включении (POST) прошло, оптическая плата ХИАМ.

Возможная причина	Действия по устранению
Пройдено самотестирование при включении (POST) на оптической плате ХИАМ.	Сообщение о состоянии системы. Действий по устранению неисправности не требуется.

Код ошибки: 6102

Ошибка обратного считывания регистра, плата оптики ХИАМ.

Регистрация МИ в Росздравнадзоре
www.nevacert.ru | info@nevacert.ru

Возможная причина	Действия по устранению
• Сбой связи или неисправность механизма.	*Выключение и включение аналитического модуля и/или податчика образцов*, стр. 5-14.
• Неисправность механизма: – Плата оптики ХИАМ в слоте 12 в верхнем блоке печатных плат плохо подсоединена или вышла из строя – Плата контроллера в слоте 14 в верхнем блоке печатных плат плохо подсоединена или вышла из строя	Обратитесь в местную службу технической поддержки для устранения неисправности механизма.

Код ошибки: 6103

Ошибка прерывания таймера оптики, плата контроллера.

Возможная причина	Действия по устранению
• Сбой связи или неисправность механизма.	*Выключение и включение аналитического модуля и/или податчика образцов*, стр. 5-14.
• Неисправность механизма: – Плата контроллера в слоте 14 в верхнем блоке печатных плат плохо подсоединена или вышла из строя	Обратитесь в местную службу технической поддержки для устранения неисправности механизма.

Код ошибки: 6200

Ошибка самотестирования при включении (POST), оптическая плата ХИАМ.

Возможная причина	Действия по устранению
• Сбой связи или неисправность механизма.	*Выключение и включение аналитического модуля и/или податчика образцов*, стр. 5-14.
• Неисправность механизма: – Плата оптики ХИАМ в слоте 12 в верхнем блоке печатных плат плохо подсоединена или вышла из строя	Обратитесь в местную службу технической поддержки для устранения неисправности механизма.

Код ошибки: 6300

Ошибка переустановки регистра, плата оптики ХИАМ.

Возможная причина	Действия по устранению
• Сбой связи или неисправность механизма.	*Выключение и включение аналитического модуля и/или податчика образцов*, стр. 5-14.
• Неисправность механизма: – Плата оптики ХИАМ в слоте 12 в верхнем блоке печатных плат плохо подсоединена или вышла из строя – Плата контроллера в слоте 14 в верхнем блоке печатных плат плохо подсоединена или вышла из строя	Обратитесь в местную службу технической поддержки для устранения неисправности механизма.

Код ошибки: 6500

Ошибка платы DAQ.

Возможная причина	Действия по устранению
• Сбой связи с платой DAQ.	*Выключение и включение аналитического модуля и/или податчика образцов*, стр. 5-14.

Регистрация МИ в Росздравнадзоре
www.nevacert.ru | info@nevacert.ru

Возможная причина	Действия по устранению
• Неисправность механизма.	Обратитесь в местную службу технической поддержки для устранения неисправности механизма.

Код ошибки: 6501

Ошибка оптической системы, неисправность лампы.

Возможная причина	Действия по устранению
• Лампа была установлена неправильно при замене.	Повторите процедуру замены лампы. См. процедуру ***ежеквартального*** техобслуживания *1003 Замена лампы*, стр. 9-28. • Убедитесь, что лампа установлена правильно в корпус и патрон. • Убедитесь, что провода лампы закреплены винтами в клеммной коробке.
• Лампа работает не как ожидалось.	Замените лампу. Выполните процедуру ***ежеквартального*** техобслуживания *1003 Замена лампы*, стр. 9-28.
• Низкий уровень воды в водяной бане.	Выполните процедуру техобслуживания с заменой водяной бани ***по необходимости*** . См. *2134 Замена воды в водяной бане*, стр. 9-39.
• Неисправность механизма.	Обратитесь в местную службу технической поддержки для устранения неисправности механизма.

Код ошибки: 6502

Ошибка оптической системы, интенсивность свечения лампы слишком высокая.

Возможная причина	Действия по устранению
• Лампа была установлена неправильно при замене.	Повторите процедуру замены лампы. См. процедуру ***ежеквартального*** техобслуживания *1003 Замена лампы*, стр. 9-28. • Убедитесь, что лампа установлена правильно в корпус и патрон. • Убедитесь, что провода лампы закреплены винтами в клеммной коробке.
• Лампа работает не как ожидалось.	Замените лампу. Выполните процедуру ***ежеквартального*** техобслуживания *1003 Замена лампы*, стр. 9-28.
• Неисправность механизма.	Обратитесь в местную службу технической поддержки для устранения неисправности механизма.

Код ошибки: 6503

Ошибка оптической системы, интенсивность свечения лампы слишком низкая.

Возможная причина	Действия по устранению
• Лампа была установлена неправильно при замене.	Повторите процедуру замены лампы. См. процедуру ***ежеквартального*** техобслуживания *1003 Замена лампы*, стр. 9-28. • Убедитесь, что лампа установлена правильно в корпус и патрон.

Регистрация МИ в Росздравнадзоре
www.nevacert.ru | info@nevacert.ru

Возможная причина	Действия по устранению
	• Убедитесь, что провода лампы закреплены винтами в клеммной коробке.
• Лампа работает не как ожидалось.	Замените лампу. Выполните процедуру ***ежеквартального*** техобслуживания *1003 Замена лампы*, стр. 9-28.
• Неисправность механизма.	Обратитесь в местную службу технической поддержки для устранения неисправности механизма.

Код ошибки: 6504

Ошибка оптической системы, оптическое пропускание выше максимального предела диапазона.

Возможная причина	Действия по устранению
• Лампа была установлена неправильно при замене.	Повторите процедуру замены лампы. См. процедуру ***ежеквартального*** техобслуживания *1003 Замена лампы*, стр. 9-28. • Убедитесь, что лампа установлена правильно в корпус и патрон. • Убедитесь, что провода лампы закреплены винтами в клеммной коробке.
• Лампа работает не как ожидалось.	Замените лампу. Выполните процедуру ***ежеквартального*** техобслуживания *1003 Замена лампы*, стр. 9-28.
• Неисправность механизма.	Обратитесь в местную службу технической поддержки для устранения неисправности механизма.

Код ошибки: 6505

Ошибка конверсии фотометра.

Возможная причина	Действия по устранению
Неисправность механизма.	Обратитесь в местную службу технической поддержки для устранения неисправности механизма.

Код ошибки: 6506

Ошибка проверки кюветы (x) на возможные повреждения.
x = № кюветы

Возможная причина	Действия по устранению
• Кювета загрязнена.	Очистите кюветы вручную. Выполните процедуру техобслуживания ***по-необходимости*** *6310 Очистка кювет - вручную*, стр. 9-44.
• Кювета повреждена.	Замените кювету или кюветный сегмент. См. *Замена кюветы (c4000)*, стр. 9-135 или *Замена кюветного сегмента (c4000)*, стр. 9-138. См. *Замена кюветы (c8000)*, стр. 9-201, *Замена кюветы (c16000)*, стр. 9-271, *Замена кюветного сегмента (c8000)*, стр. 9-205 или *Замена кюветного сегмента (c16000)*, стр. 9-275.

Регистрация МИ в Росздравнадзоре
www.nevacert.ru | info@nevacert.ru

Возможная причина	Действия по устранению
• Лампа была установлена неправильно при замене.	Повторите процедуру замены лампы. См. процедуру ***ежеквартального*** техобслуживания *1003 Замена лампы*, стр. 9-28. • Убедитесь, что лампа установлена правильно в корпус и патрон. • Убедитесь, что провода лампы закреплены винтами в клеммной коробке.
• Лампа работает не как ожидалось.	Замените лампу. Выполните процедуру ***ежеквартального*** техобслуживания *1003 Замена лампы*, стр. 9-28.
• Мусор в инкубаторе водяной бани.	Замените водяную баню. Выполните процедуру техобслуживания ***по-необходимости*** *2134 Замена воды в водяной бане*, стр. 9-39.
• Аспирация или дозирование воды или промывающих растворов в реакционные кюветы выполнена неправильно.	Очистите иглы устройства промывки кювет. Выполните процедуру ***ежемесячного*** техобслуживания *6018 Очистка игл блока промывки*, стр. 9-26.
• Пузырьки в инкубаторе водяной бани, вызванные напором поступающей воды.	Уменьшите напор поступающей деионизированной воды до заданных значений. См. *Характеристики и требования к воде и жидким отходам для аналитического модуля системы с* , стр. 4-27.
• Пузырьки в инкубаторе водяной бани, вызванные высоким содержанием газа в поступающей воде.	Обратитесь в местную службу технической поддержки.
• Неисправность механизма.	Обратитесь в местную службу технической поддержки для устранения неисправности механизма.

Код ошибки: 6507

Обнаружено несоответствие типа оптики. Обратитесь в Abbott.

Возможная причина	Действия по устранению
Настройки блока оптики не соответствуют настройкам конфигурации модуля.	Обратитесь в местную службу технической поддержки для устранения неисправности механизма.

Код ошибки: 6510

Предупреждение по оптике, выявлены флуктуации, проверка монохромности.

Возможная причина	Действия по устранению
• Мусор в инкубаторе водяной бани.	Замените водяную баню. Выполните процедуру техобслуживания ***по необходимости*** *2134 Замена воды в водяной бане*, стр. 9-39.
• Пузырьки в инкубаторе водяной бани, вызванные напором поступающей воды.	Уменьшите напор поступающей деионизированной воды до заданных значений. См. *Характеристики и требования к воде и жидким отходам для аналитического модуля системы с* , стр. 4-27.

Регистрация МИ в Росздравнадзоре
www.nevacert.ru | info@nevacert.ru

Возможная причина	Действия по устранению
• Пузырьки в инкубаторе водяной бани, вызванные высоким содержанием газа в поступающей воде.	Обратитесь в местную службу технической поддержки.
• Лампа была установлена неправильно при замене.	Повторите процедуру замены лампы. См. процедуру ***ежеквартального*** техобслуживания *1003 Замена лампы*, стр. 9-28. • Убедитесь, что лампа установлена правильно в корпус и патрон. • Убедитесь, что провода лампы закреплены винтами в клеммной коробке.
• Лампа работает не как ожидалось.	Замените лампу. Выполните процедуру ***ежеквартального*** техобслуживания *1003 Замена лампы*, стр. 9-28.
• Неисправность механизма.	Обратитесь в местную службу технической поддержки для устранения неисправности механизма.

Код ошибки: 6511

Ошибка оптической системы, флуктуации выше максимального диапазона, проверка монохромности.

Возможная причина	Действия по устранению
• Мусор в инкубаторе водяной бани.	Замените водяную баню. Выполните процедуру техобслуживания ***по необходимости*** *2134 Замена воды в водяной бане*, стр. 9-39.
• Пузырьки в инкубаторе водяной бани, вызванные напором поступающей воды.	Уменьшите напор поступающей деионизированной воды до заданных значений. См. *Характеристики и требования к воде и жидким отходам для аналитического модуля системы с* , стр. 4-27.
• Пузырьки в инкубаторе водяной бани, вызванные высоким содержанием газа в поступающей воде.	Обратитесь в местную службу технической поддержки.
• Лампа была установлена неправильно при замене.	Повторите процедуру замены лампы. См. процедуру ***ежеквартального*** техобслуживания *1003 Замена лампы*, стр. 9-28. • Убедитесь, что лампа установлена правильно в корпус и патрон. • Убедитесь, что провода лампы закреплены винтами в клеммной коробке.
• Лампа работает не как ожидалось.	Замените лампу. Выполните процедуру ***ежеквартального*** техобслуживания *1003 Замена лампы*, стр. 9-28.
• Неисправность механизма.	Обратитесь в местную службу технической поддержки для устранения неисправности механизма.

Код ошибки: 6512

Предупреждение по оптике, выявлены флуктуации, проверка бихроматичности.

Регистрация МИ в Росздравнадзоре
www.nevacert.ru | info@nevacert.ru

Возможная причина	Действия по устранению
• Лампа используется более 3 месяцев.	Замените лампу. Выполните процедуру ***ежеквартального*** техобслуживания *1003 Замена лампы*, стр. 9-28.
• Лампа была установлена неправильно при замене.	Повторите процедуру замены лампы. См. процедуру ***ежеквартального*** техобслуживания *1003 Замена лампы*, стр. 9-28. • Убедитесь, что лампа установлена правильно в корпус и патрон. • Убедитесь, что провода лампы закреплены винтами в клеммной коробке.
• Устройство промывки кювет работает неправильно.	1. Очистите кюветы. Выполните процедуру ***ежемесячного*** техобслуживания *6018 Очистка игл блока промывки*, стр. 9-26. 2. Для очистки кювет выполните процедуру техобслуживания ***по необходимости*** и посмотрите, нет ли на иглах устройства промывки капель или подтеканий. См. *6052 Промывка кювет*, стр. 9-41. – Если на игле для высококонцентрированных отходов видны капли или подтекания, замените тарельчатый клапан (сильфонной) помпы высококонцентрированных отходов (*c*8000). – Если капли или подтекания видны на каких-либо других иглах, замените тарельчатый клапан помпы промывки кювет. См. *Замена блока тарельчатого клапана помпы (c4000)*, стр. 9-179. См. *Замена блока тарельчатого клапана помпы (c8000)*, стр. 9-249 или *Замена блока тарельчатого клапана помпы (c16000)*, стр. 9-318. 3. Проверьте, не засорились ли трубки. Выполните процедуру ***еженедельного*** техобслуживания *6308 Проверка трубки помпы высококонцентрированных отходов*, стр. 9-25. Если трубки засорены, обратитесь в местную службу технической поддержки.
• Мусор в инкубаторе водяной бани.	Замените водяную баню. Выполните процедуру техобслуживания ***по необходимости*** *2134 Замена воды в водяной бане*, стр. 9-39.
• Пипеттор R2 установлен неровно.	Откалибруйте пипеттор. Выполните процедуру техобслуживания ***по необходимости*** *1122 Калибровка пипеттора R2*, стр. 9-37.
• Игла R2 повреждена.	Замените иглу реагента. См. *Замена игл реагента (c4000)*, стр. 9-121.

Регистрация МИ в Росздравнадзоре
www.nevacert.ru | info@nevacert.ru

Возможная причина	Действия по устранению
	См. *Замена игл реагента (c8000)*, стр. 9-186 или *Замена игл реагента (c16000)*, стр. 9-256.
• Лампа работает не как ожидалось.	Замените лампу. Выполните процедуру ***ежеквартального*** техобслуживания *1003 Замена лампы*, стр. 9-28.
• Пузырьки в инкубаторе водяной бани, вызванные напором поступающей воды.	Уменьшите напор поступающей деионизированной воды до заданных значений. См. *Характеристики и требования к воде и жидким отходам для аналитического модуля системы c* , стр. 4-27.
• Пузырьки в инкубаторе водяной бани, вызванные высоким содержанием газа в поступающей воде.	Обратитесь в местную службу технической поддержки.
• Неисправность механизма: – Реакционная карусель не выровнена по световому потоку – Блок оптики неправильно заземлен на шасси – Источник питания лампы постоянного тока	Обратитесь в местную службу технической поддержки для устранения неисправности механизма.

Код ошибки: 6513

Ошибка оптической системы, флуктуации выше максимального диапазона, проверка бихроматичности.

Возможная причина	Действия по устранению
• Лампа используется более 3 месяцев.	Замените лампу. Выполните процедуру ***ежеквартального*** техобслуживания *1003 Замена лампы*, стр. 9-28.
• Лампа была установлена неправильно при замене.	Повторите процедуру замены лампы. См. процедуру ***ежеквартального*** техобслуживания *1003 Замена лампы*, стр. 9-28. • Убедитесь, что лампа установлена правильно в корпус и патрон. • Убедитесь, что провода лампы закреплены винтами в клеммной коробке.
• Устройство промывки кювет работает неправильно.	1. Очистите кюветы. Выполните процедуру ***ежемесячного*** техобслуживания *6018 Очистка игл блока промывки*, стр. 9-26. 2. Для очистки кювет выполните процедуру техобслуживания ***по необходимости*** и посмотрите, нет ли на иглах устройства промывки капель или подтеканий. См. *6052 Промывка кювет*, стр. 9-41. – Если на игле для высококонцентрированных отходов видны капли или подтекания, замените тарельчатый клапан (сильфонной) помпы высококонцентрированных отходов (c 8000). – Если капли или подтекания видны на каких-либо других иглах, замените

Регистрация МИ в Росздравнадзоре
www.nevacert.ru | info@nevacert.ru

Возможная причина	Действия по устранению
	тарельчатый клапан помпы промывки кювет. См. *Замена блока тарельчатого клапана помпы (c4000)*, стр. 9-179. См. *Замена блока тарельчатого клапана помпы (c8000)*, стр. 9-249 или *Замена блока тарельчатого клапана помпы (c16000)*, стр. 9-318. 3. Проверьте, не засорились ли трубки. Выполните процедуру ***еженедельного*** техобслуживания *6308 Проверка трубки помпы высококонцентрированных отходов*, стр. 9-25. Если трубки засорены, обратитесь в местную службу технической поддержки.
• Мусор в инкубаторе водяной бани.	Замените водяную баню. Выполните процедуру техобслуживания ***по необходимости*** *2134 Замена воды в водяной бане*, стр. 9-39.
• Пипеттор R2 установлен неровно.	Откалибруйте пипеттор. Выполните процедуру техобслуживания ***по необходимости*** *1122 Калибровка пипеттора R2*, стр. 9-37.
• Игла R2 повреждена.	Замените иглу реагента. См. *Замена игл реагента (c4000)*, стр. 9-121. См. *Замена игл реагента (c8000)*, стр. 9-186 или *Замена игл реагента (c16000)*, стр. 9-256.
• Лампа работает не как ожидалось.	Замените лампу. Выполните процедуру ***ежеквартального*** техобслуживания *1003 Замена лампы*, стр. 9-28.
• Пузырьки в инкубаторе водяной бани, вызванные напором поступающей воды.	Уменьшите напор поступающей деионизированной воды до заданных значений. См. *Характеристики и требования к воде и жидким отходам для аналитического модуля системы c* , стр. 4-27.
• Пузырьки в инкубаторе водяной бани, вызванные высоким содержанием газа в поступающей воде.	Обратитесь в местную службу технической поддержки.
• Неисправность механизма: – Реакционная карусель не выровнена по световому потоку – Блок оптики неправильно заземлен на шасси – Источник питания лампы постоянного тока	Обратитесь в местную службу технической поддержки для устранения неисправности механизма.

Код ошибки: 6516

Ошибка оптики системы, при проверке лампы показания аналогово-цифрового преобразователя выше верхней границы.

Возможная причина	Действия по устранению
• Лампа была установлена неправильно при замене.	Повторите процедуру замены лампы.

Регистрация МИ в Росздравнадзоре
www.nevacert.ru | info@nevacert.ru

Возможная причина	Действия по устранению
	См. процедуру ***ежеквартального*** техобслуживания *1003 Замена лампы*, стр. 9-28. • Убедитесь, что лампа установлена правильно в корпус и патрон. • Убедитесь, что провода лампы закреплены винтами в клеммной коробке.
• Лампа работает не как ожидалось.	Замените лампу. Выполните процедуру ***ежеквартального*** техобслуживания *1003 Замена лампы*, стр. 9-28.
• Неисправность механизма	Обратитесь в местную службу технической поддержки для устранения неисправности механизма.

Коды ошибок температуры (7000-7999)

Категория кодов ошибок температуры включает коды ошибок от 7000 до 7999.

Если действия по устранению ошибок, указанные под кодом рассматриваемой ошибки, не помогают решить проблему, обратитесь к местному представителю или см. информацию для своей страны на www.abbottdiagnostics.com.

ПРИМЕЧАНИЕ: Действия по устранению ошибок, подразумевающие опасные работы, см. *Опасности*, стр. 8-1, включая меры предосторожности, которые необходимо предпринять для минимизации воздействия и предотвращения травмирования персонала или повреждения системы. Опасные работы включают, в том числе:

- Замену системных игл
- Работу с реагентами, калибраторами, контролями и образцами
- Удаление физических помех
- Замену лампы
- Удаление отходов системы

Код ошибки: 7000

Ошибка стабильности температуры, канал (x).
x = номер канала

Возможная причина	Действия по устранению
Указанный подогреватель не может поддерживать температуру в пределах заданного диапазона.	
x = 28 (для окружающего воздуха):	
Комнатная температура вне заданного диапазона.	Измените комнатную температуру, чтобы она была в пределах заданного диапазона.
Для претриггера или триггера	
• x = 17 (претриггер - *i*2000/*i*2000SR) • x = 16 (триггер - *i*2000/*i*2000SR) • x = 16 (претриггер/триггер - *i*1000SR)	Обратитесь в местную службу технической поддержки для устранения неисправности механизма.

Регистрация МИ в Росздравнадзоре
www.nevacert.ru | info@nevacert.ru

Возможная причина	Действия по устранению
• Неисправность механизма: – Трубки подогревателя – Кабели подогревателя и/или термистора подогревателя плохо подсоединены	
Для реакционного трека:	
• x = 4 (зона 1) • x = 5 (зона 2) • x = 8 (зона 3) • x = 9 (зона 4) • x = 12 (зона 5) • x = 13 (зона 6) • Неисправность механизма: – Термистор реакционного трека в зоне заданного подогревателя плохо подсоединен или вышел из строя – Подогреватель реакционного трека	Обратитесь в местную службу технической поддержки для устранения неисправности механизма.
x = 7 (для холодильника реагентов):	
• Неисправность механизма: – Кабель датчика температуры холодильника плохо подсоединен (*i*2000/*i*2000SR) – Датчик температуры холодильника (*i*2000/*i*2000SR) – Кабель холодильника реагентов плохо подсоединен (*i*1000SR) – Термистор контроля температуры холодильника реагентов (*i*1000SR)	Обратитесь в местную службу технической поддержки для устранения неисправности механизма.
x = 17 (для подогревателя крышки карусели реагентов):	
• Неисправность механизма: – Неисправность подогревателя крышки реагентов – Кабель подогревателя крышки реагентов на плату распределения реагентов плохо подсоединен	Выгрузите наборы реагентов из системы. См. *Выгрузка реагентов из реагентной карусели (i1000SR)*, стр. 5-180 и *Выгрузка реагентов из РПО (i1000SR)*, стр. 5-182. Обратитесь в местную службу технической поддержки для устранения неисправности механизма.
Для промывочной зоны:	
• x = 21 (промывочная зона 1 - *i*2000/*i*2000SR) • x = 24 (промывочная зона 2 - *i*2000/*i*2000SR) • x = 21 (промывочная зона - *i*1000SR) • Неисправность механизма: – Кабель термистора на заданный подогреватель буфера промывочной зоны плохо подсоединен – Подогреватель буфера промывочной зоны	Обратитесь в местную службу технической поддержки для устранения неисправности механизма.
Для датчика температуры промывочной зоны:	
Датчик температуры промывочной зоны 1 (*i*2000/*i*2000SR): • x = 6 (игла 1) • x = 10 (игла 2) • x = 14 (игла 3)	Обратитесь в местную службу технической поддержки для устранения неисправности механизма.

Регистрация МИ в Росздравнадзоре
www.nevacert.ru | info@nevacert.ru

Возможная причина	Действия по устранению
Датчик температуры промывочной зоны 2 (*i*2000/*i*2000SR): • x = 18 (игла 1) • x = 22 (игла 2) • x = 26 (игла 3) **Датчик температуры промывочной зоны (*i*1000SR):** • x = 6 (игла 1) • x = 10 (игла 2) • x = 14 (игла 3) **Неисправность механизма:** • Неисправность датчика температуры промывочной зоны • Датчик трубки промывочной зоны	
Для всех каналов:	
• Неисправность механизма: – Плата контроллера температуры в блоке печатных плат плохо подсоединена или вышла из строя	Обратитесь в местную службу технической поддержки для устранения неисправности механизма.

Код ошибки: 7001

Ошибка температуры канала (x).
x = номер канала

Возможная причина	Действия по устранению
Указанный подогреватель не может поддерживать температуру в пределах заданного диапазона.	
x = 28 (для окружающего воздуха):	
Комнатная температура вне заданного диапазона.	Измените комнатную температуру, чтобы она была в пределах заданного диапазона.
Для претриггера или триггера:	
• x = 17 (претриггер - *i*2000/*i*2000SR) • x = 16 (триггер - *i*2000/*i*2000SR) • x = 16 (претриггер/триггер - *i*1000SR) • Неисправность механизма: – Трубки подогревателя – Кабели подогревателя и/или термистора подогревателя плохо подсоединены	Обратитесь в местную службу технической поддержки для устранения неисправности механизма.
Для реакционного трека:	
• x = 4 (зона 1) • x = 5 (зона 2) • x = 8 (зона 3) • x = 9 (зона 4) • x = 12 (зона 5) • x = 13 (зона 6) • Неисправность механизма: – Термистор реакционного трека в зоне заданного подогревателя плохо подсоединен или вышел из строя – Подогреватель реакционного трека	Обратитесь в местную службу технической поддержки для устранения неисправности механизма.
x = 7 (для холодильника реагентов):	

Регистрация МИ в Росздравнадзоре
www.nevacert.ru | info@nevacert.ru

Возможная причина	Действия по устранению
• Неисправность механизма: – Кабель датчика температуры холодильника плохо подсоединен (*i*2000/*i*2000SR) – Датчик температуры холодильника (*i*2000/*i*2000SR) – Кабель холодильника реагентов плохо подсоединен (*i*1000SR) – Термистор контроля температуры холодильника реагентов (*i*1000SR)	Обратитесь в местную службу технической поддержки для устранения неисправности механизма.
Для промывочной зоны:	
• x = 21 (промывочная зона 1 - *i*2000/*i*2000SR) • x = 24 (промывочная зона 2 - *i*2000/*i*2000SR) • x = 21 (промывочная зона - *i*1000SR) • Неисправность механизма: – Кабель термистора на заданный подогреватель буфера промывочной зоны плохо подсоединен – Подогреватель буфера промывочной зоны	Обратитесь в местную службу технической поддержки для устранения неисправности механизма.
Для датчика температуры промывочной зоны:	
Датчик температуры промывочной зоны 1 (*i*2000/*i*2000SR): • x = 6 (игла 1) • x = 10 (игла 2) • x = 14 (игла 3) **Датчик температуры промывочной зоны 2 (*i*2000/*i*2000SR):** • x = 18 (игла 1) • x = 22 (игла 2) • x = 26 (игла 3) **Датчик температуры промывочной зоны (*i*1000SR):** • x = 6 (игла 1) • x = 10 (игла 2) • x = 14 (игла 3) **Неисправность механизма:** • Неисправность датчика температуры промывочной зоны • Датчик трубки промывочной зоны	Обратитесь в местную службу технической поддержки для устранения неисправности механизма.
Для всех каналов:	
• Неисправность механизма: – Плата контроллера температуры в блоке печатных плат плохо подсоединена или вышла из строя	Обратитесь в местную службу технической поддержки для устранения неисправности механизма.

Код ошибки: 7002

Температура в канале (x) ниже минимума.

x = номер канала

Возможная причина	Действия по устранению
Указанный подогреватель не может поддерживать температуру в пределах заданного диапазона.	
x = 28 (для окружающего воздуха):	

Регистрация МИ в Росздравнадзоре
www.nevacert.ru | info@nevacert.ru

Возможная причина	Действия по устранению
Комнатная температура вне заданного диапазона.	Измените комнатную температуру, чтобы она была в пределах заданного диапазона.
Для претриггера или триггера:	
• x = 17 (претриггер - *i*2000/*i*2000SR) • x = 16 (триггер - *i*2000/*i*2000SR) • x = 16 (претриггер/триггер - *i*1000SR) • Неисправность механизма: – Трубки подогревателя – Кабели подогревателя и/или термистора подогревателя плохо подсоединены	Обратитесь в местную службу технической поддержки для устранения неисправности механизма.
Для реакционного трека:	
• x = 4 (зона 1) • x = 5 (зона 2) • x = 8 (зона 3) • x = 9 (зона 4) • x = 12 (зона 5) • x = 13 (зона 6) • Неисправность механизма: – Термистор реакционного трека в зоне заданного подогревателя плохо подсоединен или вышел из строя – Подогреватель реакционного трека	Обратитесь в местную службу технической поддержки для устранения неисправности механизма.
x = 7 (для холодильника реагентов):	
• Неисправность механизма: – Кабель датчика температуры холодильника плохо подсоединен (*i*2000/*i*2000SR) – Датчик температуры холодильника (*i*2000/*i*2000SR) – Кабель холодильника реагентов плохо подсоединен (*i*1000SR) – Термистор контроля температуры холодильника реагентов (*i*1000SR)	Обратитесь в местную службу технической поддержки для устранения неисправности механизма.
x = 17 (для подогревателя крышки карусели реагентов):	
• Неисправность механизма: – Неисправность подогревателя крышки реагентов – Кабель подогревателя крышки реагентов на плату распределения реагентов плохо подсоединен	Выгрузите наборы реагентов из системы. См. *Выгрузка реагентов из реагентной карусели (i1000SR)*, стр. 5-180 и *Выгрузка реагентов из РПО (i1000SR)*, стр. 5-182. Обратитесь в местную службу технической поддержки для устранения неисправности механизма.
Для промывочной зоны:	
• x = 21 (промывочная зона 1 - *i*2000/*i*2000SR) • x = 24 (промывочная зона 2 - *i*2000/*i*2000SR) • x = 21 (промывочная зона - *i*1000SR) • Неисправность механизма: – Кабель термистора на заданный подогреватель буфера промывочной зоны плохо подсоединен – Подогреватель буфера промывочной зоны	Обратитесь в местную службу технической поддержки для устранения неисправности механизма.

Регистрация МИ в Росздравнадзоре
www.nevacert.ru | info@nevacert.ru

Возможная причина	Действия по устранению
Для датчика температуры промывочной зоны:	
Датчик температуры промывочной зоны 1 (*i*2000/*i*2000SR): • x = 6 (игла 1) • x = 10 (игла 2) • x = 14 (игла 3) **Датчик температуры промывочной зоны 2 (*i*2000/*i*2000SR):** • x = 18 (игла 1) • x = 22 (игла 2) • x = 26 (игла 3) **Датчик температуры промывочной зоны (*i*1000SR):** • x = 6 (игла 1) • x = 10 (игла 2) • x = 14 (игла 3) **Неисправность механизма:** • Неисправность датчика температуры промывочной зоны • Датчик трубки промывочной зоны	Обратитесь в местную службу технической поддержки для устранения неисправности механизма.
Для всех каналов:	
• Неисправность механизма: – Плата контроллера температуры в верхнем блоке печатных плат плохо подсоединена или вышла из строя	Обратитесь в местную службу технической поддержки для устранения неисправности механизма.

Код ошибки: 7003

Температурное предупреждение из канала (x), считывание (y).
x = номер канала
y = температура в тысячных градуса C

Возможная причина	Действия по устранению
Временное состояние вне диапазона.	Действий по устранению неисправности не требуется. Если состояние вне диапазона продолжается, появляется код ошибки 7000.

Код ошибки: 7004

Операция (x) отменена, ошибка температуры.
x = название механизма

Возможная причина	Действия по устранению
Неисправность механизма: • Подогреватель претриггера или триггера • Подогреватель промывочной зоны	1. *Просмотр журналов*, стр. 10-14, по поводу любых кодов ошибки категории 7000, появляющихся одновременно с данным сообщением. 2. *Просмотр сообщений об ошибке низкого уровня*, стр. 10-16, если кодов ошибки категории 7000 не обнаружено. 3. Выполните действия по устранению ошибки в соответствии с ее кодом.

Код ошибки: 7005

Невозможно выполнить тест,температура находится вне допустимых границ, канал (x).

Регистрация МИ в Росздравнадзоре
www.nevacert.ru | info@nevacert.ru

x = номер канала

Возможная причина	Действия по устранению
Указанный подогреватель не может поддерживать температуру в пределах заданного диапазона.	
x = 28 (для окружающего воздуха):	
Комнатная температура вне заданного диапазона.	Измените комнатную температуру, чтобы она была в пределах заданного диапазона.
Для претриггера или триггера:	
• x = 17 (претриггер - *i*2000/*i*2000SR) • x = 16 (триггер - *i*2000/*i*2000SR) • x = 16 (претриггер/триггер - *i*1000SR) • Неисправность механизма: – Трубки подогревателя – Кабели подогревателя и/или термистора подогревателя плохо подсоединены	Обратитесь в местную службу технической поддержки для устранения неисправности механизма.
Для реакционного трека:	
• x = 4 (зона 1) • x = 5 (зона 2) • x = 8 (зона 3) • x = 9 (зона 4) • x = 12 (зона 5) • x = 13 (зона 6) • Неисправность механизма: – Термистор реакционного трека в зоне заданного подогревателя плохо подсоединен или вышел из строя – Подогреватель реакционного трека	Обратитесь в местную службу технической поддержки для устранения неисправности механизма.
x = 7 (для холодильника реагентов):	
Неисправность механизма: • Кабель датчика температуры холодильника плохо подсоединен (*i*2000/*i*2000SR) • Датчик температуры холодильника (*i*2000/*i*2000SR) • Кабель холодильника реагентов плохо подсоединен (*i*1000SR) • Термистор контроля температуры холодильника реагентов (*i*1000SR)	Обратитесь в местную службу технической поддержки для устранения неисправности механизма.
Для промывочной зоны:	
• x = 21 (промывочная зона 1 - *i*2000/*i*2000SR) • x = 24 (промывочная зона 2 - *i*2000/*i*2000SR) • x = 21 (промывочная зона - *i*1000SR) • Неисправность механизма: – Кабель термистора на заданный подогреватель буфера промывочной зоны плохо подсоединен – Подогреватель буфера промывочной зоны	Обратитесь в местную службу технической поддержки для устранения неисправности механизма.
Для датчика температуры промывочной зоны:	
Датчик температуры промывочной зоны 1 (*i*2000/*i*2000SR): • x = 6 (игла 1)	Обратитесь в местную службу технической поддержки для устранения неисправности механизма.

Регистрация МИ в Росздравнадзоре
www.nevacert.ru | info@nevacert.ru

Возможная причина	Действия по устранению
• x = 10 (игла 2) • x = 14 (игла 3) **Датчик температуры промывочной зоны 2 (*i*2000/*i*2000SR):** • x = 18 (игла 1) • x = 22 (игла 2) • x = 26 (игла 3) **Датчик температуры промывочной зоны (*i*1000SR):** • x = 6 (игла 1) • x = 10 (игла 2) • x = 14 (игла 3) **Неисправность механизма:** • Неисправность датчика температуры промывочной зоны • Датчик трубки промывочной зоны	
Для всех каналов:	
• Неисправность механизма: – Плата контроллера температуры в блоке печатных плат плохо подсоединена или вышла из строя	Обратитесь в местную службу технической поддержки для устранения неисправности механизма.

Код ошибки: 7006

Температура в канале (x) выше максимума.
x = номер канала

Возможная причина	Действия по устранению
Указанный подогреватель не может поддерживать температуру в пределах заданного диапазона.	
x = 28 (для окружающего воздуха):	
Комнатная температура вне заданного диапазона.	Измените комнатную температуру, чтобы она была в пределах заданного диапазона.
Для претриггера или триггера:	
• x = 17 (претриггер - *i*2000/*i*2000SR) • x = 16 (триггер - *i*2000/*i*2000SR) • x = 16 (претриггер/триггер - *i*1000SR) • Неисправность механизма: – Трубки подогревателя – Кабели подогревателя и/или термистора подогревателя плохо подсоединены	Обратитесь в местную службу технической поддержки для устранения неисправности механизма.
Для реакционного трека:	
• x = 4 (зона 1) • x = 5 (зона 2) • x = 8 (зона 3) • x = 9 (зона 4) • x = 12 (зона 5) • x = 13 (зона 6) • Неисправность механизма: – Термистор реакционного трека в зоне заданного подогревателя плохо подсоединен или вышел из строя – Подогреватель реакционного трека	Обратитесь в местную службу технической поддержки для устранения неисправности механизма.

Регистрация МИ в Росздравнадзоре
www.nevacert.ru | info@nevacert.ru

Возможная причина	Действия по устранению
x = 7 (для холодильника реагентов):	
• Неисправность механизма: – Кабель датчика температуры холодильника плохо подсоединен (*i*2000/*i*2000SR) – Датчик температуры холодильника (*i*2000/*i*2000SR) – Кабель холодильника реагентов плохо подсоединен (*i*1000SR) – Термистор контроля температуры холодильника реагентов (*i*1000SR)	Обратитесь в местную службу технической поддержки для устранения неисправности механизма.
x = 17 (для подогревателя крышки карусели реагентов):	
• Неисправность механизма: – Неисправность подогревателя крышки реагентов – Кабель подогревателя крышки реагентов на плату распределения реагентов плохо подсоединен	Выгрузите наборы реагентов из системы. См. *Выгрузка реагентов из реагентной карусели (i1000SR)*, стр. 5-180 и *Выгрузка реагентов из РПО (i1000SR)*, стр. 5-182. Обратитесь в местную службу технической поддержки для устранения неисправности механизма.
Для промывочной зоны:	
• x = 21 (промывочная зона 1 - *i*2000/*i*2000SR) • x = 24 (промывочная зона 2 - *i*2000/*i*2000SR) • x = 21 (промывочная зона - *i*1000SR)	Обратитесь в местную службу технической поддержки для устранения неисправности механизма.
• Неисправность механизма: – Кабель термистора на заданный подогреватель буфера промывочной зоны плохо подсоединен – Подогреватель буфера промывочной зоны	
Для датчика температуры промывочной зоны:	
Датчик температуры промывочной зоны 1 (*i*2000/*i*2000SR): • x = 6 (игла 1) • x = 10 (игла 2) • x = 14 (игла 3) **Датчик температуры промывочной зоны 2 (*i*2000/*i*2000SR):** • x = 18 (игла 1) • x = 22 (игла 2) • x = 26 (игла 3) **Датчик температуры промывочной зоны (*i*1000SR):** • x = 6 (игла 1) • x = 10 (игла 2) • x = 14 (игла 3) **Неисправность механизма:** • Неисправность датчика температуры промывочной зоны • Датчик трубки промывочной зоны	Обратитесь в местную службу технической поддержки для устранения неисправности механизма.
Для всех каналов:	

Регистрация МИ в Росздравнадзоре
www.nevacert.ru | info@nevacert.ru

Возможная причина	Действия по устранению
• Неисправность механизма: – Плата контроллера температуры в блоке печатных плат плохо подсоединена или вышла из строя	Обратитесь в местную службу технической поддержки для устранения неисправности механизма.

Код ошибки: 7007

Температурная ошибка канала (x), не может достигнуть состояния "Готов".
x = номер канала

Возможная причина	Действия по устранению
Указанный подогреватель не может поддерживать температуру в пределах заданного диапазона.	
x = 28 (для окружающего воздуха):	
Комнатная температура вне заданного диапазона.	Измените комнатную температуру, чтобы она была в пределах заданного диапазона.
Для претриггера или триггера:	
• x = 17 (претриггер - *i*2000/*i*2000SR) • x = 16 (триггер - *i*2000/*i*2000SR) • x = 16 (претриггер/триггер - *i*1000SR) • Неисправность механизма: – Трубки подогревателя – Кабели подогревателя и/или термистора подогревателя плохо подсоединены	Обратитесь в местную службу технической поддержки для устранения неисправности механизма.
Для реакционного трека:	
• x = 4 (зона 1) • x = 5 (зона 2) • x = 8 (зона 3) • x = 9 (зона 4) • x = 12 (зона 5) • x = 13 (зона 6) • Неисправность механизма: – Термистор реакционного трека в зоне заданного подогревателя плохо подсоединен или вышел из строя – Подогреватель реакционного трека	Обратитесь в местную службу технической поддержки для устранения неисправности механизма.
x = 7 (для холодильника реагентов):	
• Неисправность механизма: – Кабель датчика температуры холодильника плохо подсоединен (*i*2000/*i*2000SR) – Датчик температуры холодильника (*i*2000/*i*2000SR) – Кабель холодильника реагентов плохо подсоединен (*i*1000SR) – Термистор контроля температуры холодильника реагентов (*i*1000SR)	Обратитесь в местную службу технической поддержки для устранения неисправности механизма.
x = 17 (для подогревателя крышки карусели реагентов):	
• Неисправность механизма: – Неисправность подогревателя крышки реагентов	Выгрузите наборы реагентов из системы. См. *Выгрузка реагентов из реагентной карусели (i1000SR)*, стр. 5-180 и *Выгрузка реагентов из РПО (i1000SR)*, стр. 5-182.

Регистрация МИ в Росздравнадзоре
www.nevacert.ru | info@nevacert.ru

Возможная причина	Действия по устранению
– Кабель подогревателя крышки реагентов на плату распределения реагентов плохо подсоединен	Обратитесь в местную службу технической поддержки для устранения неисправности механизма.
Для промывочной зоны:	
• x = 21 (промывочная зона 1 - *i*2000/*i*2000SR) • x = 24 (промывочная зона 2 - *i*2000/*i*2000SR) • x = 21 (промывочная зона - *i*1000SR) • Неисправность механизма: – Кабель термистора на заданный подогреватель буфера промывочной зоны плохо подсоединен – Подогреватель буфера промывочной зоны	Обратитесь в местную службу технической поддержки для устранения неисправности механизма.
Для датчика температуры промывочной зоны:	
Датчик температуры промывочной зоны 1 (*i*2000/*i*2000SR): • x = 6 (игла 1) • x = 10 (игла 2) • x = 14 (игла 3) **Датчик температуры промывочной зоны 2 (*i*2000/*i*2000SR):** • x = 18 (игла 1) • x = 22 (игла 2) • x = 26 (игла 3) **Датчик температуры промывочной зоны (*i*1000SR):** • x = 6 (игла 1) • x = 10 (игла 2) • x = 14 (игла 3) **Неисправность механизма:** • Неисправность датчика температуры промывочной зоны • Датчик трубки промывочной зоны	Обратитесь в местную службу технической поддержки для устранения неисправности механизма.
Для всех каналов:	
• Неисправность механизма: – Плата контроллера температуры в блоке печатных плат плохо подсоединена или вышла из строя	Обратитесь в местную службу технической поддержки для устранения неисправности механизма.

Код ошибки: 7008

Запрос на режим "Работа" отклонен, ошибка стабильности температуры.

Возможная причина	Действия по устранению
Пользователь выбрал режим "Работа" после сбоя стабильности температуры.	1. *Просмотр журналов*, стр. 10-14, по поводу любых кодов ошибки, появляющихся одновременно с данным сообщением. 2. *Просмотр сообщений об ошибке низкого уровня*, стр. 10-16, если кодов ошибки не обнаружено. 3. Выполните действия по устранению ошибки в соответствии с ее кодом.

Регистрация МИ в Росздравнадзоре
www.nevacert.ru | info@nevacert.ru

Код ошибки: 7010

Температура жидкости в доп. нагревателе выходит за заданный диапазон.

Возможная причина	Действия по устранению
• Дополнительный нагреватель функционирует некорректно.	1. *Запуск аналитического модуля и/или податчика образцов*, стр. 5-15 2. *Выключение и включение аналитического модуля и/или податчика образцов*, стр. 5-14.
• Сбой оборудования: – Доп нагреватель промыв. буфера – Плата AWDS DCMC	Обратитесь в местную службу технической поддержки для устранения сбоя оборудования.

Код ошибки: 7011

Обратитесь в Abbott. Ошибка доп. нагревателя промыв. буфера.

Возможная причина	Действия по устранению
• Ошибка подключения оборудования.	1. *Запуск аналитического модуля и/или податчика образцов*, стр. 5-15 2. *Выключение и включение аналитического модуля и/или податчика образцов*, стр. 5-14.
• Сбой оборудования: – Доп. нагреватель промыв. буфера – Плата AWDS DCMC	Обратитесь в местную службу технической поддержки для устранения сбоя оборудования.

Код ошибки: 7013

Обратитесь в Abbott. Ошибка температурного датчика системы доп. промывки.

Возможная причина	Действия по устранению
• Ошибка подключения оборудования.	1. *Запуск аналитического модуля и/или податчика образцов*, стр. 5-15 2. *Выключение и включение аналитического модуля и/или податчика образцов*, стр. 5-14.
• Сбой оборудования: – Температурный датчик доп. промывки – Плата AWDS DCMC	Обратитесь в местную службу технической поддержки для устранения сбоя оборудования.

Код ошибки: 7100

Подтвердите, что команда от платы контроллера температуры не получена.

Возможная причина	Действия по устранению
Неисправность механизма: • Плата контроллера температуры в верхнем блоке печатных плат плохо подсоединена или вышла из строя • Плата контроллера в верхнем блоке печатных плат плохо подсоединена или вышла из строя	Обратитесь в местную службу технической поддержки для устранения неисправности механизма.

Код ошибки: 7102

От платы контроллера температуры получен неправильной ответ.

Регистрация МИ в Росздравнадзоре
www.nevacert.ru | info@nevacert.ru

Возможная причина	Действия по устранению
Неисправность механизма: • Плата контроллера температуры в верхнем блоке печатных плат плохо подсоединена или вышла из строя • Плата контроллера в верхнем блоке печатных плат плохо подсоединена или вышла из строя	Обратитесь в местную службу технической поддержки для устранения неисправности механизма.

Код ошибки: 7103

Неправильный режим контроллера температуры.

Возможная причина	Действия по устранению
Неисправность механизма: • Плата контроллера температуры в верхнем блоке печатных плат плохо подсоединена или вышла из строя • Плата контроллера в верхнем блоке печатных плат плохо подсоединена или вышла из строя	Обратитесь в местную службу технической поддержки для устранения неисправности механизма.

Код ошибки: 7104

Не отвечает плата контроллера температуры.

Возможная причина	Действия по устранению
Неисправность механизма: • Плата контроллера температуры в верхнем блоке печатных плат плохо подсоединена или вышла из строя • Плата контроллера в верхнем блоке печатных плат плохо подсоединена или вышла из строя	Обратитесь в местную службу технической поддержки для устранения неисправности механизма.

Код ошибки: 7106

Неправильный ответ платы контроллера температуры.

Возможная причина	Действия по устранению
Неисправность механизма: • Плата контроллера температуры в верхнем блоке печатных плат плохо подсоединена или вышла из строя	Обратитесь в местную службу технической поддержки для устранения неисправности механизма.

Код ошибки: 7107

Невозможно связаться с платой контроллера температуры для канала (x).
x = номер канала

Возможная причина	Действия по устранению
Неисправность механизма: • Плата контроллера температуры в верхнем блоке печатных плат плохо подсоединена или вышла из строя	Обратитесь в местную службу технической поддержки для устранения неисправности механизма.

Код ошибки: 7108

Плата контроллера температуры не инициализирована.

Регистрация МИ в Росздравнадзоре
www.nevacert.ru | info@nevacert.ru

Возможная причина	Действия по устранению
Неисправность механизма: • Плата контроллера температуры в верхнем блоке печатных плат плохо подсоединена или вышла из строя • Плата контроллера в верхнем блоке печатных плат плохо подсоединена или вышла из строя • Источник питания	Обратитесь в местную службу технической поддержки для устранения неисправности механизма.

Код ошибки: 7109

Нет связи с платой контроллера температуры.

Возможная причина	Действия по устранению
Неисправность механизма: • Плата контроллера температуры в верхнем блоке печатных плат плохо подсоединена или вышла из строя	Обратитесь в местную службу технической поддержки для устранения неисправности механизма.

Код ошибки: 7110

Выявлена ошибка управления холодильником для реагентов.

Возможная причина	Действия по устранению
Неисправность механизма: • Холодильник для реагентов • Плата охладителя обогревателя	Обратитесь в местную службу технической поддержки для устранения неисправности механизма.

Код ошибки: 7200

Ошибка самотестирования при включении (POST), плата контроллера температуры.

Возможная причина	Действия по устранению
Неисправность механизма: • Плата контроллера температуры в верхнем блоке печатных плат плохо подсоединена или вышла из строя	Обратитесь в местную службу технической поддержки для устранения неисправности механизма.

Код ошибки: 7201

Самотестирование при включении (POST) прошло, плата контроллера температуры, версия (x).
x = редакция программы ПЗУ

Возможная причина	Действия по устранению
Пройдено самотестирование при включении (POST) на плате контроллера температуры.	Сообщение о состоянии системы. Действий по устранению неисправности не требуется.

Код ошибки: 7501

Температура водяной бани ниже минимального предела.

Возможная причина	Действия по устранению
• Вода в водяной бане не циркулирует, поскольку система не работала в течение длительного периода времени.	Замените водяную баню. Выполните процедуру ***ежедневного*** техобслуживания *6070 Ежедневное техобслуживание*, стр. 9-21или техобслуживания ***по необходимости*** *2134 Замена воды в водяной бане*, стр. 9-39.

Регистрация МИ в Росздравнадзоре
www.nevacert.ru | info@nevacert.ru

Возможная причина	Действия по устранению
• Система только что включена.	Проверьте температуру, она должна вернуться в пределы диапазона в течение пяти минут. Выполните процедуру техобслуживания ***по необходимости*** *3525 Статус температуры*, стр. 9-40.
• Водяная баня наполняется после длительного простоя.	Проверьте температуру, она должна вернуться в пределы диапазона в течение пяти минут. Выполните процедуру техобслуживания ***по необходимости*** *3525 Статус температуры*, стр. 9-40.
• Неисправность механизма.	Обратитесь в местную службу технической поддержки для устранения неисправности механизма.

Код ошибки: 7502

Температура водяной бани выше максимально допустимой.

Возможная причина	Действия по устранению
• Слишком высокая комнатная температура.	Измените комнатную температуру, чтобы она была в пределах заданного диапазона.
• Неисправность механизма.	Обратитесь в местную службу технической поддержки для устранения неисправности механизма.

Код ошибки: 7503

Ошибка детектора температуры, температура водяной бани ниже нижнего определяемого предела.

Возможная причина	Действия по устранению
• Система только что включена.	Проверьте температуру, она должна вернуться в пределы диапазона в течение пяти минут. Выполните процедуру техобслуживания ***по необходимости*** *3525 Статус температуры*, стр. 9-40.
• Неисправность механизма.	Обратитесь в местную службу технической поддержки для устранения неисправности механизма.

Код ошибки: 7504

Ошибка детектора температуры, температура водяной бани вышла за верхний определяемый предел.

Возможная причина	Действия по устранению
• Слишком высокая комнатная температура.	Измените комнатную температуру, чтобы она была в пределах заданного диапазона.
• Неисправность механизма.	Обратитесь в местную службу технической поддержки для устранения неисправности механизма.

Код ошибки: 7505

Температура карусели образцов ниже минимально допустимой.

Возможная причина	Действия по устранению
• Слишком низкая комнатная температура.	Измените комнатную температуру, чтобы она была в пределах заданного диапазона.

Регистрация МИ в Росздравнадзоре
www.nevacert.ru | info@nevacert.ru

Возможная причина	Действия по устранению
• Неисправность механизма.	Обратитесь в местную службу технической поддержки для устранения неисправности механизма.

Код ошибки: 7506

Температура карусели образцов выше максимальной границы диапазона.

Возможная причина	Действия по устранению
• Система только что включена.	Проверьте температуру, она должна вернуться в пределы диапазона в течение пяти минут. Выполните процедуру техобслуживания ***по необходимости*** *3525 Статус температуры*, стр. 9-40.
• Открыта крышка карусели.	Закройте крышку карусели.
• Крышка карусели не установлена.	Установите крышку карусели.
• Слишком высокая комнатная температура.	Измените комнатную температуру, чтобы она была в пределах заданного диапазона.
• Неисправность механизма.	Обратитесь в местную службу технической поддержки для устранения неисправности механизма.

Код ошибки: 7507

Ошибка детектора температуры, температура карусели образцов за пределами нижней границы.

Возможная причина	Действия по устранению
Неисправность механизма.	Обратитесь в местную службу технической поддержки для устранения неисправности механизма.

Код ошибки: 7508

Ошибка детектора температуры, температура карусели образцов за пределами верхней границы.

Возможная причина	Действия по устранению
• Система только что включена.	Проверьте температуру, она должна вернуться в пределы диапазона в течение пяти минут. Выполните процедуру техобслуживания ***по необходимости*** *3525 Статус температуры*, стр. 9-40.
• Неисправность механизма.	Обратитесь в местную службу технической поддержки для устранения неисправности механизма.

Код ошибки: 7509

Температура карусели реагентов 1 ниже минимально допустимой.

Возможная причина	Действия по устранению
• Слишком низкая комнатная температура.	Измените комнатную температуру, чтобы она была в пределах заданного диапазона.
• Неисправность механизма.	Обратитесь в местную службу технической поддержки для устранения неисправности механизма.

Код ошибки: 7510

Температура устройства подачи реагентов выше максимально допустимой.

Регистрация МИ в Росздравнадзоре
www.nevacert.ru | info@nevacert.ru

Возможная причина	Действия по устранению
• Система только что включена.	Проверьте температуру, она должна вернуться в пределы диапазона в течение пяти минут. Выполните процедуру техобслуживания ***по необходимости*** *3525 Статус температуры*, стр. 9-40.
• Открыта крышка устройства подачи реагентов.	Закройте крышку.
• Крышка карусели реагентов 1 не установлена (*c*8000/*c*16000).	Установите крышку (*c*8000/*c*16000).
• Крышка люка для обслуживания устройства подачи реагентов не установлена (*c*4000).	Установите крышку (*c*4000).
• В устройство подачи реагентов только что было загружено много картриджей реагентов.	1. Закройте крышку устройства подачи реагентов. 2. Проверьте температуру, она должна вернуться в пределы диапазона в течение пяти минут. Выполните процедуру техобслуживания ***по необходимости*** *3525 Статус температуры*, стр. 9-40.
• Слишком высокая комнатная температура.	Измените комнатную температуру, чтобы она была в пределах заданного диапазона.
• Неисправность механизма.	Обратитесь в местную службу технической поддержки для устранения неисправности механизма.

Код ошибки: 7511

Ошибка детектора температуры, температура устройства подачи реагентов ниже нижнего определяемого предела.

Возможная причина	Действия по устранению
Неисправность механизма. • Устройство подачи реагента 1 (*c*8000/*c*16000) • Устройство подачи реагентов (*c*4000)	Обратитесь в местную службу технической поддержки для устранения неисправности механизма.

Код ошибки: 7512

Ошибка детектора температуры, температура устройства подачи реагентов выше верхнего определяемого предела.

Возможная причина	Действия по устранению
• Система только что включена.	Проверьте температуру, она должна вернуться в пределы диапазона в течение пяти минут. Выполните процедуру техобслуживания ***по необходимости*** *3525 Статус температуры*, стр. 9-40.
• Неисправность механизма.	Обратитесь в местную службу технической поддержки для устранения неисправности механизма.

Код ошибки: 7513

Температура карусели реагентов 2 ниже минимальной границы диапазона.

Возможная причина	Действия по устранению
• Слишком низкая комнатная температура.	Измените комнатную температуру, чтобы она была в пределах заданного диапазона.

Регистрация МИ в Росздравнадзоре
www.nevacert.ru | info@nevacert.ru

Возможная причина	Действия по устранению
• Неисправность механизма.	Обратитесь в местную службу технической поддержки для устранения неисправности механизма.

Код ошибки: 7514

Температура карусели реагентов 2 выше максимальной границы диапазона.

Возможная причина	Действия по устранению
• Система только что включена.	Проверьте температуру, она должна вернуться в пределы диапазона в течение пяти минут. Выполните процедуру техобслуживания ***по необходимости*** *3525 Статус температуры*, стр. 9-40.
• Открыта крышка карусели.	Закройте крышку карусели.
• Крышка карусели не установлена.	Установите крышку карусели.
• В устройство подачи реагентов только что было загружено много картриджей реагентов.	1. Закройте устройство подачи реагентов. 2. Проверьте температуру, она должна вернуться в пределы диапазона в течение пяти минут. Выполните процедуру техобслуживания ***по необходимости*** *3525 Статус температуры*, стр. 9-40.
• Слишком высокая комнатная температура.	Измените комнатную температуру, чтобы она была в пределах заданного диапазона.
• Неисправность механизма.	Обратитесь в местную службу технической поддержки для устранения неисправности механизма.

Код ошибки: 7515

Ошибка детектора температуры, температура карусели реагентов 2 ниже нижнего определяемого предела.

Возможная причина	Действия по устранению
Неисправность механизма.	Обратитесь в местную службу технической поддержки для устранения неисправности механизма.

Код ошибки: 7516

Ошибка детектора температуры, температура карусели реагентов 2 выше верхнего определимого предела.

Возможная причина	Действия по устранению
• Система только что включена.	Проверьте температуру, она должна вернуться в пределы диапазона в течение пяти минут. Выполните процедуру техобслуживания ***по необходимости*** *3525 Статус температуры*, стр. 9-40.
• Неисправность механизма.	Обратитесь в местную службу технической поддержки для устранения неисправности механизма.

Код ошибки: 7517

Внутренняя температура ниже минимального предела.

Регистрация МИ в Росздравнадзоре
www.nevacert.ru | info@nevacert.ru

Возможная причина	Действия по устранению
• Слишком низкая комнатная температура.	Измените комнатную температуру, чтобы она была в пределах заданного диапазона.
• Неисправность механизма.	Обратитесь в местную службу технической поддержки для устранения неисправности механизма.

Код ошибки: 7518

Внутренняя температура выше максимального предела.

Возможная причина	Действия по устранению
• Слишком высокая комнатная температура.	Измените комнатную температуру, чтобы она была в пределах заданного диапазона.
• Неисправность механизма.	Обратитесь в местную службу технической поддержки для устранения неисправности механизма.

Код ошибки: 7519

Ошибка детектора температуры, внутренняя температура вышла за нижний определяемый предел.

Возможная причина	Действия по устранению
Неисправность механизма.	Обратитесь в местную службу технической поддержки для устранения неисправности механизма.

Код ошибки: 7520

Ошибка детектора температуры, внутренняя температура вышла за верхний определяемый предел.

Возможная причина	Действия по устранению
Неисправность механизма.	Обратитесь в местную службу технической поддержки для устранения неисправности механизма.

Код ошибки: 7521

Невозможно выполнить команду, температура водяной бани вышла за допустимые границы.

Возможная причина	Действия по устранению
• Вода в водяной бане не циркулирует, поскольку система не работала в течение длительного периода времени.	Замените водяную баню. Выполните процедуру ***ежедневного*** техобслуживания *6070 Ежедневное техобслуживание*, стр. 9-21или техобслуживания ***по необходимости*** *2134 Замена воды в водяной бане*, стр. 9-39.
• Система только что включена.	Проверьте температуру, она должна вернуться в пределы диапазона в течение пяти минут. Выполните процедуру техобслуживания ***по необходимости*** *3525 Статус температуры*, стр. 9-40.
• Водяная баня наполняется после длительного простоя.	Проверьте температуру, она должна вернуться в пределы диапазона в течение пяти минут. Выполните процедуру техобслуживания ***по необходимости*** *3525 Статус температуры*, стр. 9-40.

Регистрация МИ в Росздравнадзоре
www.nevacert.ru | info@nevacert.ru

Возможная причина	Действия по устранению
• Слишком высокая комнатная температура.	Измените комнатную температуру, чтобы она была в пределах заданного диапазона.
• Неисправность механизма.	Обратитесь в местную службу технической поддержки для устранения неисправности механизма.

Коды ошибок компьютерного аппаратного обеспечения (8000-8999)

Категория кодов ошибок компьютерного аппаратного обеспечения включает коды ошибок от 8000 до 8999.

Если действия по устранению ошибок, указанные под кодом рассматриваемой ошибки, не помогают решить проблему, обратитесь к местному представителю или см. информацию для своей страны на www.abbottdiagnostics.com.

ПРИМЕЧАНИЕ: Действия по устранению ошибок, подразумевающие опасные работы, см. *Опасности*, стр. 8-1, включая меры предосторожности, которые необходимо предпринять для минимизации воздействия и предотвращения травмирования персонала или повреждения системы. Опасные работы включают, в том числе:

- Замену системных игл
- Работу с реагентами, калибраторами, контролями и образцами
- Удаление физических помех
- Замену лампы
- Удаление отходов системы

Код ошибки: 8000

Ошибка источника питания переменным током.

Возможная причина	Действия по устранению
• Пользователь подал питание на аналитический модуль.	Перезапустите аналитический модуль после восстановления подачи питания на модуль.
• Сбои питания.	Обратитесь в местную службу технической поддержки. Предоставьте информацию, описывающую неисправность.
• Неисправность механизма: – Источник питания	Обратитесь в местную службу технической поддержки для устранения неисправности механизма.

Код ошибки: 8001

Превышено напряжение источника питания.

Возможная причина	Действия по устранению
• Пользователь подал питание на аналитический модуль.	Перезапустите аналитический модуль после восстановления подачи питания на модуль.

Регистрация МИ в Росздравнадзоре
www.nevacert.ru | info@nevacert.ru

Возможная причина	Действия по устранению
• Неисправность механизма: – Источник питания	Обратитесь в местную службу технической поддержки для устранения неисправности механизма.

Код ошибки: 8002

Недостаточное напряжение источника питания.

Возможная причина	Действия по устранению
• Пользователь подал питание на аналитический модуль.	Перезапустите аналитический модуль после восстановления подачи питания на модуль.
• Сбои питания.	Обратитесь в местную службу технической поддержки. Предоставьте информацию, описывающую неисправность.
• Неисправность механизма: – Источник питания	Обратитесь в местную службу технической поддержки для устранения неисправности механизма.

Код ошибки: 8003

Превышена температура источника питания.

Возможная причина	Действия по устранению
• Пользователь подал питание на аналитический модуль.	Перезапустите аналитический модуль после восстановления подачи питания на модуль.
• Неисправность механизма: – Источник питания	Обратитесь в местную службу технической поддержки для устранения неисправности механизма.

Код ошибки: 8004

Данные UNICODE не могут быть переданы в (x).
x = дистанционная система

Возможная причина	Действия по устранению
Неисправность механизма: • Digiboard или внешний многопортовый последовательный адаптер	Обратитесь в местную службу технической поддержки для устранения неисправности механизма.

Код ошибки: 8005

Ошибка связи считывания данных из порта (x).
x = дистанционная система

Возможная причина	Действия по устранению
Неисправность механизма: • Digiboard или внешний многопортовый последовательный адаптер	Обратитесь в местную службу технической поддержки для устранения неисправности механизма.

Код ошибки: 8008

Превышена температура драйвера мотора.

Возможная причина	Действия по устранению
• Недостаточная вентиляция под прибором.	Удалите все предметы из-под аналитического модуля, препятствующие свободному поступлению потока воздуха к блоку печатных плат.

Регистрация МИ в Росздравнадзоре
www.nevacert.ru | info@nevacert.ru

Возможная причина	Действия по устранению
• Фильтр блока печатных плат загрязнен.	Очистите воздушный фильтр блока печатных плат. (Обратитесь в местную службу технической поддержки.)
• Неисправность механизма: – Вентилятор блока печатных плат – Плата ввода/вывода драйвера DC с неисправным светодиодом – Плата драйвера мотора	Обратитесь в местную службу технической поддержки для устранения неисправности механизма.

Код ошибки: 8009

Выявлено состояние ошибки платы питания.

Возможная причина	Действия по устранению
Для *i*1000SR:	
• Удлинительная трубка с серым(и) разъемом(ами) не была подсоединена согласно инструкции при выполнении процедуры техобслуживания 2190 Внутренняя деконтаминация.	1. Выберите **OK**. 2. Подсоедините серый(е) разъем(ы) согласно инструкциям к процедуре техобслуживания. См. *2190 Внутренняя деконтаминация*, стр. 9-96.
Для всех систем:	
Неисправность механизма: • Плата драйвера мотора • Плата ввода/вывода драйвера DC • Плата охладителя обогревателя	Обратитесь в местную службу технической поддержки для устранения неисправности механизма.

Код ошибки: 8010

Выявлено состояние ошибки CPLD платы распределения РПО.

Возможная причина	Действия по устранению
Неисправность механизма: • Провод от платы транспортера штативов на распределительную плату РПО плохо подсоединен или вышел из строя • Распределительная плата РПО	Обратитесь в местную службу технической поддержки для устранения неисправности механизма.

Код ошибки: 8011

Обнаружен отказ светодиода платы загрузки/выгрузки РПО.

Возможная причина	Действия по устранению
Неисправность механизма: • Светодиод на плате загрузки/разгрузки РПО	Обратитесь в местную службу технической поддержки для устранения неисправности механизма.

Код ошибки: 8012

Обнаружен отказ датчика платы загрузки/выгрузки РПО.

Возможная причина	Действия по устранению
Неисправность механизма: • Датчики на плате загрузки/разгрузки РПО	Обратитесь в местную службу технической поддержки для устранения неисправности механизма.

Код ошибки: 8013

Выявлено состояние ошибки платы питания РПО.

Регистрация МИ в Росздравнадзоре
www.nevacert.ru | info@nevacert.ru

Возможная причина	Действия по устранению
Сбой оборудования: • Плата драйвера мотора	Обратитесь в местную службу технической поддержки для устранения сбоя оборудования.

Код ошибки: 8050

Невозможно открыть порт (x) для (y).
x = последовательный порт (COM1 - COM10)
y = дистанционная система

Возможная причина	Действия по устранению
Для сервера:	
Неисправность механизма: • Провод от LIS на SCC плохо подсоединен или вышел из строя • Digiboard или внешний многопортовый последовательный адаптер	Обратитесь в местную службу технической поддержки для устранения неисправности механизма.
Для ARM:	
Неисправность механизма: • Провод от ARM на SCC плохо подсоединен или вышел из строя • Digiboard или внешний многопортовый последовательный адаптер	Обратитесь в местную службу технической поддержки для устранения неисправности механизма.
Для LAS:	
Неисправность механизма: • Провод от LAS на SCC плохо подсоединен или вышел из строя • Digiboard или внешний многопортовый последовательный адаптер	Обратитесь в местную службу технической поддержки для устранения неисправности механизма.

Код ошибки: 8053

Не удалось открыть последовательный порт CLI (интерфейс командной строки).

Возможная причина	Действия по устранению
• Конфигурация последовательного порта.	Дополнительную информацию см. *Окно Конфигурация серийных портов*, стр. 2-62.
• Неисправность механизма: – Кабели LIS плохо подсоединены или вышли из строя – Digiboard или внешний многопортовый последовательный адаптер	Обратитесь в местную службу технической поддержки для устранения неисправности механизма.

Код ошибки: 8054

Ошибка связи CLI (интерфейс командной строки).

Возможная причина	Действия по устранению
• Ошибка программного обеспечения.	Обратитесь в местную службу технической поддержки. Предоставьте информацию о действиях, которые вы пытались произвести, когда появилась ошибка.
• Неисправность механизма.	Обратитесь в местную службу технической поддержки для устранения неисправности механизма.

Регистрация МИ в Росздравнадзоре
www.nevacert.ru | info@nevacert.ru

Код ошибки: 8100

Невозможно записать файл (x) в заданном дисководе.
x = имя файла

Возможная причина	Действия по устранению
• Дискета не вставлена в дисковод.	Вставьте дискету в дисковод.
• Дискета имеет защиту от записи.	Убедитесь, что язычок защиты от записи на дискете находится в правильном положении.
• Дискета не отформатирована.	Отформатируйте дискету или используйте уже отформатированную дискету.
• Дискета повреждена.	Используйте новую дискету.
• Ошибка программного обеспечения	Если запись на дискету не производится при появлении такой ошибки, обратитесь в местную службу технической поддержки. Предоставьте информацию о действиях, которые вы пытались произвести, когда появилась ошибка.
• Неисправность механизма: – Дисковод – Жесткий диск	Обратитесь в местную службу технической поддержки для устранения неисправности механизма.

Код ошибки: 8101

Ошибка упаковки архивного файла.

Возможная причина	Действия по устранению
• Дискета не вставлена в дисковод.	Вставьте дискету в дисковод.
• Дискета не отформатирована.	Отформатируйте дискету или используйте уже отформатированную дискету.
• Дискета повреждена или на ней имеются данные.	Используйте новую дискету.

Код ошибки: 8102

Данные ASCII не могут быть переданы в (x).
x = дистанционная система

Возможная причина	Действия по устранению
Для сервера:	
Неисправность механизма: • Провод от LIS на SCC плохо подсоединен или вышел из строя • Digiboard или внешний многопортовый последовательный адаптер	Обратитесь в местную службу технической поддержки для устранения неисправности механизма.
Для ARM:	
Неисправность механизма: • Провод от ARM на SCC плохо подсоединен или вышел из строя • Digiboard или внешний многопортовый последовательный адаптер	Обратитесь в местную службу технической поддержки для устранения неисправности механизма.
Для LAS:	
Неисправность механизма: • Провод от LAS на SCC плохо подсоединен или вышел из строя	Обратитесь в местную службу технической поддержки для устранения неисправности механизма.

Регистрация МИ в Росздравнадзоре
www.nevacert.ru | info@nevacert.ru

Возможная причина	Действия по устранению
• Digiboard или внешний многопортовый последовательный адаптер	

Код ошибки: 8103

Поле (x) в секции (y) усечено для печати.
x = название поля
y = название секции отчета

Возможная причина	Действия по устранению
Данные, введенные в поле, имеют слишком большую длину для печати.	Если необходима бумажная копия, распечатайте экранное изображение.

Код ошибки: 8104

Задание на печать для (x) отменено пользователем.
x = название отчета

Возможная причина	Действия по устранению
Пользователь отменил задание на печать.	Сообщение о состоянии системы. Действий по устранению неисправности не требуется.

Код ошибки: 8105

Ошибка принтера.

Возможная причина	Действия по устранению
Возникла ошибка принтера.	См. документацию принтера.

Код ошибки: 8107

В принтере нет бумаги.

Возможная причина	Действия по устранению
• В принтере нет бумаги.	Добавьте бумагу в принтер.
• Принтер не в сети.	Измените статус принтера на "Online".
• Принтер не подключен.	Подключите кабель принтера к порту SCC принтера.

Код ошибки: 8110

Статус принтера в настоящее время недоступен.

Возможная причина	Действия по устранению
Принтер недоступен.	1. Проверьте, включен ли принтер в сеть, включено ли питание, имеет ли он статус "Готов". 2. Проверьте, подключен ли кабель от SCC на принтер. 3. Если принтер все еще недоступен, см. документацию принтера.

Код ошибки: 8115

Принтер (x) инсталлирован неправильно.
x = название принтера по умолчанию

Регистрация МИ в Росздравнадзоре
www.nevacert.ru | info@nevacert.ru

Возможная причина	Действия по устранению
Сконфигурированный принтер установлен неправильно или отсутствует.	Обратитесь в местную службу технической поддержки. Предоставьте информацию о действиях, которые вы пытались произвести, когда появилась ошибка.

Код ошибки: 8150

Неправильный заказ сервера, № образца (x) уже существует.
x = № образца

Возможная причина	Действия по устранению
Система получила заказ от сервера, но данный заказ уже существует. Новый заказ от сервера игнорируется системой.	Если данная ошибка происходит часто и без явной причины, проверьте функционирование интерфейса сервера.

Код ошибки: 8151

Неправильная информация, отмена сервером, № образца (x) не существует.
x = № образца

Возможная причина	Действия по устранению
Система получила от сервера запрос на отмену заказа на тест, но заказ не существует в базе данных. Запрос на отмену от сервера игнорируется системой.	Если данная ошибка происходит часто и без явной причины, проверьте функционирование интерфейса сервера.

Код ошибки: 8152

Заказы, полученные для № образца (x), не соответствуют № образца, который был отправлен на сервер.
x = № образца

Возможная причина	Действия по устранению
№ образца, полученный от сервера, не совпал с № образца, запрошенным системой, поскольку: • Сервер отвечает на предыдущий запрос, время ожидания которого превышено.	Увеличьте значение времени ожидания запроса сервера. См. *Настройки конфигурирования передачи на вн. компьютер*, стр. 2-6.
• Сервер отправил заказ, не запрашиваемый системой.	Информацию об обмене данными см. в руководстве Abbott по стандартному интерфейсу RS-232 системы ARCHITECT.

Код ошибки: 8153

Неправильный заказ от сервера, отсутствует информация по контролю качества для теста (x) номер (y).
x = название теста
y = номер теста

Возможная причина	Действия по устранению
Система получила от сервера заказ КК на выполнение теста, но контроль для теста не сконфигурирован. Заказ от сервера игнорируется системой.	Используйте окно Control configuration (Конфигурация контроля) для конфигурирования контроля для запрашиваемого теста, а затем загрузите заказ с сервера. См. *Конфигурирование контроля однокомпонентного аналита*, стр. 2-148

Регистрация МИ в Росздравнадзоре
www.nevacert.ru | info@nevacert.ru

Возможная причина	Действия по устранению
	или *Конфигурирование нового многокомпонентного контроля*, стр. 2-152.

Код ошибки: 8154

Неправильный заказ сервера для № образца (x), не обнаружено выбранное разведение для теста под номером (y).
x = № образца
y = номер теста

Возможная причина	Действия по устранению
Система получила заказ на тест от сервера, но разведение не задано. Заказ от сервера игнорируется системой.	Закажите разведение, доступное для указанного теста. Название разведения чувствительно к регистру, проверьте, чтобы название разведения от сервера в точности совпадало с названием разведения от SCC.

Код ошибки: 8155

Неправильный заказ сервера для № образца (x), тест под номером (y) не инсталлирован.
x = № образца
y = номер теста

Возможная причина	Действия по устранению
• Система получила заказ на тест от сервера, но данный тест не инсталлирован.	Инсталлируйте запрашиваемый тест. См. *Установка или удаление файла теста*, стр. 2-211.
• Номер теста неверно задан в ЛИС.	Исправьте номер теста в системе сервера.

Код ошибки: 8156

Ошибка выявлена при разборе записи (x) из (y).
x = строка записи или строка поля
y = дистанционная система

Возможная причина	Действия по устранению
Обнаружена ошибка при разборе полученной записи ASTM. Запись не может корректно использовать ограничители. **Для сервера:** • От сервера получена неправильно отформатированная запись или сообщение.	См. руководство Abbott по стандартному интерфейсу RS-232 системы ARCHITECT.
Обнаружена ошибка при разборе полученной записи HL7. Запись не может корректно использовать ограничители. **Для сервера:** • От сервера получена неправильно отформатированная запись или сообщение.	См. Руководство к интерфейсу HL7 системы ARCHITECT.
Для ARM: • Ошибка программного обеспечения.	Обратитесь в местную службу технической поддержки. Предоставьте информацию о действиях, которые вы пытались произвести, когда появилась ошибка.

Код ошибки: 8158

Запрошенные данные (x) отсутствуют в сообщении, полученном из (y).

Регистрация МИ в Росздравнадзоре
www.nevacert.ru | info@nevacert.ru

x = строка компонента
y = дистанционная система

Возможная причина	Действия по устранению
Для сервера: • От сервера получена неправильно отформатированная запись или сообщение.	См. руководство Abbott по стандартному интерфейсу RS-232 системы ARCHITECT.
Для ARM: • Ошибка программного обеспечения.	Обратитесь в местную службу технической поддержки. Предоставьте информацию о действиях, которые вы пытались произвести, когда появилась ошибка.

Код ошибки: 8159

Пришедший из (x) кадр слишком длинный. Был отправлен <NAK> (Отсутствие подтверждения приема).
x = дистанционная система

Возможная причина	Действия по устранению
Длина полученного кадра превышает ограничение ASTM. **Для сервера:** • От сервера получена неправильно отформатированная запись или сообщение.	См. руководство Abbott по стандартному интерфейсу RS-232 системы ARCHITECT.
Для ARM: • Ошибка связи.	Состояние может быть временным. Если это так, действий по устранению неисправности не требуется. Если состояние не является временным, появится код ошибки 3901. Выполните действия по устранению ошибки в соответствии с данным кодом.

Код ошибки: 8160

Поле (x), полученное из (y), нельзя повторить.
x = название поля
y = дистанционная система

Возможная причина	Действия по устранению
Поле данных полученной записи содержит запрещенный повторяющийся разделитель. **Для сервера:** • От сервера получена неправильно отформатированная запись или сообщение.	См. руководство Abbott по стандартному интерфейсу RS-232 системы ARCHITECT.
Для ARM: • Ошибка программного обеспечения.	Обратитесь в местную службу технической поддержки. Предоставьте информацию о действиях, которые вы пытались произвести, когда появилась ошибка.

Код ошибки: 8161

(x) отправила запрещенный тип записи (y). Оставшаяся часть сообщения будет проигнорирована.
x = дистанционная система
y = текст записи

Регистрация МИ в Росздравнадзоре
www.nevacert.ru | info@nevacert.ru

Возможная причина	Действия по устранению
Полученная запись имеет недействительный тип протокола, не определенный стандартом ASTM E1394.	
Для сервера: • От сервера получена неправильно отформатированная запись или сообщение.	См. руководство Abbott по стандартному интерфейсу RS-232 системы ARCHITECT.
Для ARM: • Ошибка программного обеспечения.	Обратитесь в местную службу технической поддержки. Предоставьте информацию о действиях, которые вы пытались произвести, когда появилась ошибка.

Код ошибки: 8162

(x) отправила запись (y), которая содержала неправильный порядковый номер.
x = дистанционная система
y = полученная запись

Возможная причина	Действия по устранению
Полученное сообщение содержало запись, которая была вне последовательности. **Для сервера:** • От сервера получена неправильно отформатированная запись или сообщение.	См. руководство Abbott по стандартному интерфейсу RS-232 системы ARCHITECT.
Для ARM: • Ошибка программного обеспечения.	Обратитесь в местную службу технической поддержки. Предоставьте информацию о действиях, которые вы пытались произвести, когда появилась ошибка.

Код ошибки: 8163

Сервер отправил запись (x) на отрицательный ответ запроса.
x = полученная запись

Возможная причина	Действия по устранению
Полученная от сервера запись содержит недействительный ответ запроса.	См. руководство Abbott по стандартному интерфейсу RS-232 системы ARCHITECT.

Код ошибки: 8165

(x) отправила запись (y), которая содержала неправильный переход уровня.
x = дистанционная система
y = полученная запись

Возможная причина	Действия по устранению
Полученное сообщение содержало запись, которая содержала неправильный переход уровня иерархии сообщений.	
Для сервера: • От сервера получена неправильно отформатированная запись или сообщение.	См. руководство Abbott по стандартному интерфейсу RS-232 системы ARCHITECT.
Для ARM:	

Регистрация МИ в Росздравнадзоре
www.nevacert.ru | info@nevacert.ru

Возможная причина	Действия по устранению
• Ошибка программного обеспечения.	Обратитесь в местную службу технической поддержки. Предоставьте информацию о действиях, которые вы пытались произвести, когда появилась ошибка.

Код ошибки: 8166

Неправильная запись ASTM (x) в сообщении заказа исследования.
x = название записи

Возможная причина	Действия по устранению
Полученное от сервера сообщение с заказом на исследование содержит неприемлемую запись ASTM. Приемлемые записи сообщений с заказом на исследование: записи Header (Заголовок), Patient (Пациент), Test Order (Заказ на исследование), Comment (Комментарий) и Terminator (Терминатор).	См. руководство Abbott по стандартному интерфейсу RS-232 системы ARCHITECT.

Код ошибки: 8169

(x) отправлено неправильное сообщение.
x = дистанционная система

Возможная причина	Действия по устранению
Для сервера: • От сервера получена неправильно отформатированная запись или сообщение.	См. руководство Abbott по стандартному интерфейсу RS-232 системы ARCHITECT.
Для ARM: • Ошибка программного обеспечения.	Обратитесь в местную службу технической поддержки. Предоставьте информацию о действиях, которые вы пытались произвести, когда появилась ошибка.

Код ошибки: 8170

Отрицательный ответ на запрос для № образца (x) был получен после превышения времени запроса сервера.
x = № образца

Возможная причина	Действия по устранению
Сообщение с отрицательным ответом на запрос содержало № образца, отличавшийся от № в более раннем сообщении с запросом.	
• Сервер отвечает на предыдущий запрос, время ожидания которого превышено.	Увеличьте значение времени ожидания запроса сервера. См. *Настройки конфигурирования передачи на вн. компьютер*, стр. 2-6.
• Сообщение с запросом никогда не отправлялось на сервер.	Информацию об обмене данными см. в руководстве Abbott по стандартному интерфейсу RS-232 системы ARCHITECT.

Код ошибки: 8172

Превышено время запроса сервера для № образца (x).
x = № образца

Регистрация МИ в Росздравнадзоре
www.nevacert.ru | info@nevacert.ru

Возможная причина	Действия по устранению
Сервер не отвечал на сообщение с запросом в течение времени, заданного в конфигурации.	Увеличьте значение времени ожидания запроса сервера. См. *Настройки конфигурирования передачи на вн. компьютер*, стр. 2-6.

Код ошибки: 8173

Сообщение, полученное из (x), не закончено записью об окончании.
x = дистанционная система

Возможная причина	Действия по устранению
Для сервера:	
• Сервер занят или не отвечает.	1. Проверьте, работает ли система сервера. 2. Восстановите связь с сервером. См. *Настройки конфигурирования передачи на вн. компьютер*, стр. 2-6. 3. *Включение и выключение питания компьютерного блока*, стр. 5-5.
• От сервера получена неправильно отформатированная запись или сообщение.	Информацию о протоколе ASTM см. в руководстве Abbott по стандартному интерфейсу RS-232 системы ARCHITECT.
• Неисправность механизма: – Провод от LIS на SCC плохо подсоединен или вышел из строя	Обратитесь в местную службу технической поддержки для устранения неисправности механизма.
Для ARM:	
• Неисправность механизма: – Провод от ARM на SCC плохо подсоединен или вышел из строя	Обратитесь в местную службу технической поддержки для устранения неисправности механизма.
• Ошибка программного обеспечения.	Обратитесь в местную службу технической поддержки. Предоставьте информацию о действиях, которые вы пытались произвести, когда появилась ошибка.

Код ошибки: 8174

Запись (x), полученная из (y), не закончена при возврате штатива.
x = строка записи
y = дистанционная система

Возможная причина	Действия по устранению
Для сервера: • От сервера была получена неправильно отформатированная запись или сообщение.	См. руководство Abbott по стандартному интерфейсу RS-232 системы ARCHITECT.
• Кабели не имели надлежащего экранирования или были слишком длинными.	Используйте более короткие или экранированные кабели.
Для ARM: • Ошибка программного обеспечения.	Обратитесь в местную службу технической поддержки. Предоставьте информацию о действиях, которые вы пытались произвести, когда появилась ошибка.

Код ошибки: 8175

Длина строки данных (x), полученных из (y), превышает заданную максимальную длину.

Регистрация МИ в Росздравнадзоре
www.nevacert.ru | info@nevacert.ru

x = строка компонента
y = дистанционная система

Возможная причина	Действия по устранению
Для сервера: • От сервера получена неправильно отформатированная запись или сообщение.	См. руководство Abbott по стандартному интерфейсу RS-232 системы ARCHITECT.
Для ARM: • Ошибка программного обеспечения.	Обратитесь в местную службу технической поддержки. Предоставьте информацию о действиях, которые вы пытались произвести, когда появилась ошибка.

Код ошибки: 8176

Поле данных (x), полученное из (y), должно представлять собой цифровое значение.
x = поле данных
y = дистанционная система

Возможная причина	Действия по устранению
Для сервера: • От сервера получена неправильно отформатированная запись или сообщение.	См. руководство Abbott по стандартному интерфейсу RS-232 системы ARCHITECT.
Для ARM: • Ошибка программного обеспечения.	Обратитесь в местную службу технической поддержки. Предоставьте информацию о действиях, которые вы пытались произвести, когда появилась ошибка.

Код ошибки: 8177

Поле данных (x), полученное из (y), должно представлять собой буквенно-цифровое значение.
x = поле данных
y = дистанционная система

Возможная причина	Действия по устранению
Для сервера: • От сервера получена неправильно отформатированная запись или сообщение.	См. руководство Abbott по стандартному интерфейсу RS-232 системы ARCHITECT.
Для ARM: • Ошибка программного обеспечения.	Обратитесь в местную службу технической поддержки. Предоставьте информацию о действиях, которые вы пытались произвести, когда появилась ошибка.

Код ошибки: 8178

Поле данных (x), полученное из (y), должно представлять собой буквенное значение.
x = поле данных
y = дистанционная система

Возможная причина	Действия по устранению
Для сервера: • От сервера получена неправильно отформатированная запись или сообщение.	См. руководство Abbott по стандартному интерфейсу RS-232 системы ARCHITECT.

Регистрация МИ в Росздравнадзоре
www.nevacert.ru | info@nevacert.ru

Возможная причина	Действия по устранению
Для ARM: • Ошибка программного обеспечения.	Обратитесь в местную службу технической поддержки. Предоставьте информацию о действиях, которые вы пытались произвести, когда появилась ошибка.

Код ошибки: 8179

Неправильный заказ с сервера для № образца (x), тип статуса теста под номером (y) не существует.
x = № образца
y = номер теста

Возможная причина	Действия по устранению
Система получила заказ от сервера на выполнение теста, который не инсталлирован.	
• Тест не инсталлирован.	Инсталлируйте запрашиваемый тест. См. *Установка или удаление файла теста*, стр. 2-211.
• Номер теста неверно задан в ЛИС.	Исправьте номер теста в системе сервера.

Код ошибки: 8180

Запрошенное поле (x) не было заполнено (y).
x = название поля
y = дистанционная система

Возможная причина	Действия по устранению
Обязательное поле ASTM в полученном сообщении было не заполнено. Оставшаяся часть сообщения будет проигнорирована системой.	
Для сервера: • От сервера получена неправильно отформатированная запись или сообщение.	См. руководство Abbott по стандартному интерфейсу RS-232 системы ARCHITECT.
Для ARM: • Ошибка программного обеспечения.	Обратитесь в местную службу технической поддержки. Предоставьте информацию о действиях, которые вы пытались произвести, когда появилась ошибка.

Код ошибки: 8181

Неправильный заказ сервера, неправильная дата рождения (x) для № образца (y).
x = № образца
y = дата рождения

Возможная причина	Действия по устранению
Система получила заказ на тест от сервера, содержащий дату рождения позже текущей даты.	Исправьте дату рождения в системе сервера, а затем повторно отправьте заказ.

Код ошибки: 8182

В записи, полученной с сервера, содержится неподдерживаемый символ. Оригинал: (x), перевод: (y).
x = входная строка
y = выходная строка

Регистрация МИ в Росздравнадзоре
www.nevacert.ru | info@nevacert.ru

Возможная причина	Действия по устранению
С сервера получена запись, содержащая символ, не поддерживаемый на странице кода ASI. Данный символ интерпретируется как символ авторских прав (© или код 0169).	См. руководство Abbott по стандартному интерфейсу RS-232 системы ARCHITECT. Приемлемые символы определены на странице кода ASI для таблицы ARCHITECT.

Код ошибки: 8183

В записи, отправленной на сервер, содержится неподдерживаемый символ. Оригинал: (x), перевод: (y).
x = входная строка
y = выходная строка

Возможная причина	Действия по устранению
На сервер отправлена запись, содержащая символ, не поддерживаемый на странице кода ASI. Данный символ интерпретируется как символ зарегистрированной торговой марки (© или код 0174).	См. руководство Abbott по стандартному интерфейсу RS-232 системы ARCHITECT. Приемлемые символы определены на странице кода ASI для таблицы ARCHITECT.

Код ошибки: 8184

LAS отправлен неправильный тип сообщения.

Возможная причина	Действия по устранению
• LAS отправила сообщение неизвестного типа.	См. руководство по системному интерфейсу лабораторной автоматики системы ARCHITECT и/или обратитесь к поставщику LAS.
• Неисправность механизма: – Провод от LAS на SCC (COM6, разъем P4) плохо подсоединен или вышел из строя	Обратитесь в местную службу технической поддержки для устранения неисправности механизма.

Код ошибки: 8185

LAS отправлены сообщения <ACK> (Уведомление об успешном приеме данных) или <NAK> (Отсутствие подтверждения приема) неправильной длины.

Возможная причина	Действия по устранению
Система получила сообщения <ACK> (Уведомление об успешном приеме данных) или <NAK> (Отсутствие подтверждения приема) неправильной длины, отправленные LAS. • LAS отправила сообщение неправильной длины.	См. руководство по системному интерфейсу лабораторной автоматики системы ARCHITECT и/или обратитесь к поставщику LAS.
• Неисправность механизма: – Провод от LAS на SCC (COM6, разъем P4) плохо подсоединен или вышел из строя	Обратитесь в местную службу технической поддержки для устранения неисправности механизма.

Код ошибки: 8186

LAS отправила № образца неправильной длины. Длина № образца не может иметь нулевое значение.

Регистрация МИ в Росздравнадзоре
www.nevacert.ru | info@nevacert.ru

Возможная причина	Действия по устранению
Система получила № образца от LAS с длиной, равной нулю.	См. руководство по системному интерфейсу лабораторной автоматики системы ARCHITECT и/или обратитесь к поставщику LAS.

Код ошибки: 8187

LAS отправила № образца неправильной длины. Длина № образца не может составлять более чем 20 символов.

Возможная причина	Действия по устранению
Система получила № образца от LAS с длиной более 20 символов.	См. руководство по системному интерфейсу лабораторной автоматики системы ARCHITECT и/или обратитесь к поставщику LAS.

Код ошибки: 8188

LAS отправила неправильный № образца. № образца содержит недействительный символ.

Возможная причина	Действия по устранению
Система получила № образца от LAS, содержащий недействительный символ.	Используйте только действительные символы. Abbott Laboratories определены следующие действительные символы: A - Z, a - z, 0 - 9 и специальные знаки , / > < ? ; :] [\ } { ' - = ~ ! @ # $ % ˆ & *) (_ + и <пробел>.

Код ошибки: 8189

LAS отправлено неправильноа сообщение. Длина сообщения превышает максимально допустимое значение.

Возможная причина	Действия по устранению
Система получила сообщение от LAS длиной, превышающей максимально допустимое значение.	См. руководство по системному интерфейсу лабораторной автоматики системы ARCHITECT и/или обратитесь к поставщику LAS.

Код ошибки: 8190

Неправильный № образца (x) послан LAS.
x = № образца

Возможная причина	Действия по устранению
Система получила неправильный № образца от LAS.	Обратитесь к поставщику LAS.

Код ошибки: 8191

LAS отправлено неправильноа сообщение.

Возможная причина	Действия по устранению
• Конфигурация штрих-кода, установленная в системе, отличается от этикетки со штрих-кодом.	Обратитесь к поставщику LAS.
• Неисправность механизма: – Провод от LAS на SCC (COM6, разъем P4) плохо подсоединен или вышел из строя	Обратитесь в местную службу технической поддержки для устранения неисправности механизма.

Код ошибки: 8192

Считан неправильно сформатированный штрих-код: (x) послан LAS для № образца (y).
x = данные считанного штрих-кода
y = № образца

Регистрация МИ в Росздравнадзоре
www.nevacert.ru | info@nevacert.ru

Возможная причина	Действия по устранению
Система получила неправильный № образца от сканера штрих-кодов LAS.	Обратитесь к поставщику LAS.

Код ошибки: 8193

Неправильный заказ сервера, неправильная дата забора крови (x) для № образца (y).
x = дата забора образца крови
y = № образца

Возможная причина	Действия по устранению
Получен заказ сервера, содержащий дату забора крови позже текущей даты.	Исправьте дату забора крови на сервере, а затем повторно отправьте заказ с сервера.

Код ошибки: 8194

LIS отправила неправильный № образца. № образца содержит недействительный символ.

Возможная причина	Действия по устранению
Недействительный символ закодирован в загрузке с сервера или ответе на запрос.	Используйте только действительные символы. Abbott Laboratories определены следующие действительные символы: A - Z, a - z, 0 - 9 и специальные знаки , / > < ? ; :] [\ } { ' - = ~ ! @ # $ % ˆ & *) (_ + и <пробел>.

Код ошибки: 8196

Невозможно выполнить исследование, у пипеттора нет образца для аспирации.

Возможная причина	Действия по устранению
• Система LAS передает сообщение Sample_In_STAT_Position (Образец в положении STAT) (тип сообщения 0x03), и образец проходит через пипеттор STAT, однако компьютерный блок распознает заказанное исследование STAT.	Был передан некорректный тип сообщения (0x03) для обхода пипеттора STAT. Обратитесь в местную службу технической поддержки.
• Система LAS передает сообщение Sample_In_STAT_Position (Образец в положении STAT) (тип сообщения 0x03, номер сообщения 0xC004), и образец проходит через пипеттор образца, однако компьютерный блок распознает заказанное стандартное исследование.	Был передан некорректный тип сообщения (0x03) для обхода пипеттора образца. Обратитесь в местную службу технической поддержки.

Код ошибки: 8197

Невозможно выполнить исследование, сообщение Обход пипеттора послано из LAS на компьютерный блок, и опция Обход пипеттора отключена.

Возможная причина	Действия по устранению
Система LAS передает сообщение Sample_In_STAT_Position (Образец в положении STAT) (тип сообщения 0x03) или Sample_In_Position (Образец в положении) (тип сообщения 0x03, номер сообщения 0xC004), и опция Обход пипеттора отключена.	Обратитесь в местную службу технической поддержки для переключения опции Обход пипеттора в состояние Вкл.

Код ошибки: 8200

Неправильный заказ сервера, тест (x) за номером (y) не предусматривает ручное разведение.

Регистрация МИ в Росздравнадзоре
www.nevacert.ru | info@nevacert.ru

x = название теста
y = номер теста

Возможная причина	Действия по устранению
• Пользователь попытался выполнить ручное разведение заказа пациента с помощью теста, не предусматривающего ручное разведение (HL7).	Отмените выбор ручного разведения.
• Один или несколько выбранных тестов не предусматривают ручное разведение (HL7).	Отмените выбор теста, не поддерживающего ручное разведение, или выберите **Фактор ручного разведения образца** перед выбором теста(в).
• Пользователь попытался ввести фактор ручного разведения вне диапазона приемлемых значений, составляющего 2-9999 (HL7).	Введите корректный фактор разведения (диапазон приемлемых значений 2-9999).

Код ошибки: 8201

Неправильный заказ сервера, неправильный фактор ручного разведения (x) для № образца (y).
x = фактор разведения
y = № образца

Возможная причина	Действия по устранению
Пользователь попытался ввести неправильный фактор ручного разведения (HL7).	Введите корректный фактор разведения (диапазон приемлемых значений 2-9999).

Код ошибки: 8250

Из (x) получен неправильный номер кадра. Был отправлен <NAK> (Отсутствие подтверждения приема).
x = дистанционная система

Возможная причина	Действия по устранению
Полученная запись не содержит кадр из последовательности.	
Для сервера: • От сервера получена неправильно отформатированная запись или сообщение.	См. руководство Abbott по стандартному интерфейсу RS-232 системы ARCHITECT.
Для ARM: • Ошибка связи.	Состояние может быть временным. Если это так, действий по устранению неисправности не требуется. Если состояние не является временным, появится код ошибки 3901. Выполните действия по устранению ошибки в соответствии с данным кодом.

Код ошибки: 8251

Получен <NAK> (Отсутствие подтверждения приема) для исходящего кадра от (x).
x = название удаленного пункта назначения

Возможная причина	Действия по устранению
Для сервера: • От сервера получена неправильно отформатированная запись или сообщение.	См. руководство Abbott по стандартному интерфейсу RS-232 системы ARCHITECT.
Для ARM: • Ошибка связи.	Состояние может быть временным. Если это так, действий по устранению неисправности не

Регистрация МИ в Росздравнадзоре
www.nevacert.ru | info@nevacert.ru

Возможная причина	Действия по устранению
	требуется. Если состояние не является временным, появится код ошибки 3901. Выполните действия по устранению ошибки в соответствии с данным кодом.

Код ошибки: 8252

В кадре, полученном из (x), нет конечной отметки <CR>. Был отправлен <NAK> (Отсутствие подтверждения приема).
x = дистанционная система

Возможная причина	Действия по устранению
Полученный кадр не закончен при возврате штатива.	
Для сервера: • От сервера получена неправильно отформатированная запись или сообщение.	См. руководство Abbott по стандартному интерфейсу RS-232 системы ARCHITECT.
Для ARM: • Ошибка связи.	Состояние может быть временным. Если это так, действий по устранению неисправности не требуется. Если состояние не является временным, появится код ошибки 3901. Выполните действия по устранению ошибки в соответствии с данным кодом.

Код ошибки: 8253

В отправленном из (x) кадре получена неправильная контрольная сумма. Был отправлен <NAK> (Отсутствие подтверждения приема).
x = дистанционная система

Возможная причина	Действия по устранению
Для сервера: • От сервера получена неправильно отформатированная запись или сообщение.	См. руководство Abbott по стандартному интерфейсу RS-232 системы ARCHITECT.
Для ARM: • Ошибка связи.	Состояние может быть временным. Если это так, действий по устранению неисправности не требуется. Если состояние не является временным, появится код ошибки 3901. Выполните действия по устранению ошибки в соответствии с данным кодом.

Код ошибки: 8254

В тексте сообщения из (x) ограничение знаков. Был отправлен <NAK> (Отсутствие подтверждения приема).
x = дистанционная система

Возможная причина	Действия по устранению
Для сервера: • От сервера получена неправильно отформатированная запись или сообщение.	См. руководство Abbott по стандартному интерфейсу RS-232 системы ARCHITECT.
Для ARM: • Ошибка связи.	Состояние может быть временным. Если это так, действий по устранению неисправности не требуется. Если состояние не является временным,

Регистрация МИ в Росздравнадзоре
www.nevacert.ru | info@nevacert.ru

Возможная причина	Действия по устранению
	появится код ошибки 3901. Выполните действия по устранению ошибки в соответствии с данным кодом.

Код ошибки: 8255

В кадре, полученном из (x), нет конечной отметки <LF>. Был отправлен <NAK> (Отсутствие подтверждения приема).
x = дистанционная система

Возможная причина	Действия по устранению
Полученный кадр не содержал перевода конечной строки.	
Для сервера: • От сервера получена неправильно отформатированная запись или сообщение.	См. руководство Abbott по стандартному интерфейсу RS-232 системы ARCHITECT.
Для ARM: • Ошибка связи.	Состояние может быть временным. Если это так, действий по устранению неисправности не требуется. Если состояние не является временным, появится код ошибки 3901. Выполните действия по устранению ошибки в соответствии с данным кодом.

Код ошибки: 8256

Поле данных (x), полученное из (y), должно являться распечатываемой строкой.
x = поле данных
y = дистанционная система

Возможная причина	Действия по устранению
Для сервера: • От сервера получена неправильно отформатированная запись или сообщение.	См. руководство Abbott по стандартному интерфейсу RS-232 системы ARCHITECT.
Для ARM: • Ошибка программного обеспечения.	Обратитесь в местную службу технической поддержки. Предоставьте информацию о действиях, которые вы пытались произвести, когда появилась ошибка.

Код ошибки: 8257

Поле данных (x), полученное из (y), должно быть достоверным.
x = поле данных
y = дистанционная система

Возможная причина	Действия по устранению
Для сервера: • От сервера получена неправильно отформатированная запись или сообщение.	См. руководство Abbott по стандартному интерфейсу RS-232 системы ARCHITECT.
Для ARM: • Ошибка программного обеспечения.	Обратитесь в местную службу технической поддержки. Предоставьте информацию о действиях, которые вы пытались произвести, когда появилась ошибка.

Регистрация МИ в Росздравнадзоре
www.nevacert.ru | info@nevacert.ru

Код ошибки: 8258

Запись (x) была получена в сообщении от (y) до необходимой записи заголовка.
x = строка записи, полученная в качестве первой записи сообщения
y = дистанционная система

Возможная причина	Действия по устранению
Получено сообщение без заголовка в качестве первой записи сообщения.	
Для сервера: • От сервера получена неправильно отформатированная запись или сообщение.	См. руководство Abbott по стандартному интерфейсу RS-232 системы ARCHITECT.
Для ARM: • Ошибка программного обеспечения.	Обратитесь в местную службу технической поддержки. Предоставьте информацию о действиях, которые вы пытались произвести, когда появилась ошибка.

Код ошибки: 8259

Запись, полученная из (x), содержала неправильное поле (y).
x = дистанционная система
y = название поля

Возможная причина	Действия по устранению
Для сервера: • От сервера получена неправильно отформатированная запись или сообщение.	См. руководство Abbott по стандартному интерфейсу RS-232 системы ARCHITECT.
Для ARM: • Ошибка программного обеспечения.	Обратитесь в местную службу технической поддержки. Предоставьте информацию о действиях, которые вы пытались произвести, когда появилась ошибка.

Код ошибки: 8260

(x) отправила неподдерживаемый тип записи (y). Запись будет проигнорирована.
x = дистанционная система
y = полученная запись

Возможная причина	Действия по устранению
Полученная запись имела действительный формат ASTM, но не поддерживалась системой.	
Для сервера: • От сервера получены неподдерживаемая запись или сообщение.	См. руководство Abbott по стандартному интерфейсу RS-232 системы ARCHITECT.
Для ARM: • Ошибка программного обеспечения.	Обратитесь в местную службу технической поддержки. Предоставьте информацию о действиях, которые вы пытались произвести, когда появилась ошибка.

Код ошибки: 8261

Получен отрицательный запрос для № образца (x) в штативе/позиции (y).
x = № образца

Регистрация МИ в Росздравнадзоре
www.nevacert.ru | info@nevacert.ru

y = номер штатива, CRSL или LAS и номер позиции

Возможная причина	Действия по устранению
• № образца не был введен в серверный компьютер.	Введите № образца и заказ(ы) на исследования для № образца в серверный компьютер.
• Для указанного № образца нет заказов на исследования в системе ARCHITECT.	Введите заказ(ы) на исследования для № образца в серверный компьютер.
• Серверный компьютер работает неправильно.	*Создание заказа пациента (одиночный заказ)*, стр. 5-194.
• № образца (идентификация образца) усечен.	См. *№ образца усечен*, стр. 10-622.

Код ошибки: 8262

LAS отправлен неправильный № сообщения.

Возможная причина	Действия по устранению
Система получила неправильный № сообщения от LAS.	См. руководство по системному интерфейсу лабораторной автоматики системы ARCHITECT и/или обратитесь к поставщику LAS.

Код ошибки: 8263

LAS отправлен неправильный тип восстановления.

Возможная причина	Действия по устранению
SCC не может повторно инициализировать обмен данными из-за того, что сообщение LAS содержит неправильный тип восстановления.	1. Инициализируйте обмен данными с LAS повторно. См. *Проверьте связь с LAS*, стр. 10-721. 2. См. руководство по системному интерфейсу лабораторной автоматики системы ARCHITECT и/или обратитесь к поставщику LAS, если ошибка не исчезает.

Код ошибки: 8264

LAS отправлена недействительная проверка цикличного резервирования.

Возможная причина	Действия по устранению
Система получила недействительную проверку цикличного резервирования.	См. руководство по системному интерфейсу лабораторной автоматики системы ARCHITECT и/или обратитесь к поставщику LAS.

Код ошибки: 8265

LAS отправлено неправильноа сообщение. Несоответствие длины сообщения LAS.

Возможная причина	Действия по устранению
LAS отправила сообщение в систему, которое не совпало с тем, что ожидалось системой. Сообщение игнорировано.	См. руководство по системному интерфейсу лабораторной автоматики системы ARCHITECT и/или обратитесь к поставщику LAS.

Код ошибки: 8266

Отправленный LAS порядковый номер сообщения <ACK> не соответствует порядковому номеру исходящего сообщения.

Регистрация МИ в Росздравнадзоре
www.nevacert.ru | info@nevacert.ru

Возможная причина	Действия по устранению
Отправленный LAS порядковый номер сообщения <ACK> не соответствует порядковому исходящему номеру. Сообщение игнорировано. Предыдущее сообщение отправлено системой повторно.	См. руководство по системному интерфейсу лабораторной автоматики системы ARCHITECT и/или обратитесь к поставщику LAS.

Код ошибки: 8267

Отправленный LAS порядковый номер сообщения <NAK> (Отсутствие подтверждения приема) не соответствует порядковому номеру исходящего сообщения.

Возможная причина	Действия по устранению
Система получила порядковый номер сообщения <NAK> (Отсутствие подтверждения приема), который не совпал с порядковым номером, отправленным в LAS. Сообщение игнорировано. Предыдущее сообщение отправлено системой повторно.	См. руководство по системному интерфейсу лабораторной автоматики системы ARCHITECT и/или обратитесь к поставщику LAS.

Код ошибки: 8268

Для исходящего сообщения из LAS получено <NAK> (Отсутствие подтверждения приема).

Возможная причина	Действия по устранению
Невозможно интерпретировать сообщение, отправленное из SCC. Сообщение игнорировано. Предыдущее сообщение отправлено системой повторно.	См. руководство по системному интерфейсу лабораторной автоматики системы ARCHITECT и/или обратитесь к поставщику LAS.

Код ошибки: 8269

Неправильный порядковый номер сообщения, отправленный LAS.

Возможная причина	Действия по устранению
Система получила от LAS порядковый номер, который не совпадает с ожидаемым порядковым номером.	См. руководство по системному интерфейсу лабораторной автоматики системы ARCHITECT и/или обратитесь к поставщику LAS.

Код ошибки: 8270

LAS послано нештатное сообщение <ACK> (Уведомление об успешном приеме данных) или <NAK> (Отсутствие подтверждения приема).

Возможная причина	Действия по устранению
LAS послано нештатное сообщение <ACK> (Уведомление об успешном приеме данных) или <NAK> (Отсутствие подтверждения приема). Сообщение игнорировано.	См. руководство по системному интерфейсу лабораторной автоматики системы ARCHITECT и/или обратитесь к поставщику LAS.

Код ошибки: 8271

LAS отправлена неправильная контрольная сумма.

Возможная причина	Действия по устранению
Система получила недействительную контрольную сумму.	Обратитесь к поставщику LAS.

Код ошибки: 8272

Сообщение от LAS получено раньше, чем выполнено предыдущее сообщение.

Регистрация МИ в Росздравнадзоре
www.nevacert.ru | info@nevacert.ru

Возможная причина	Действия по устранению
От LAS получено сообщение вне последовательности сообщений.	Обратитесь к поставщику LAS.

Код ошибки: 8273

Внутренняя ошибка выявлена LAS.

Возможная причина	Действия по устранению
Внутренняя ошибка выявлена LAS.	Обратитесь к поставщику LAS.

Код ошибки: 8274

Результат для № образца (x), номер теста (y) не мог быть передан на сервер.
x = № образца
y = номер теста

Возможная причина	Действия по устранению
• Ошибка связи.	Передайте результат повторно.
• Сервер не сконфигурирован для ожидаемого формата результатов.	См. руководство Abbott по стандартному интерфейсу RS-232 системы ARCHITECT.

Код ошибки: 8275

Ошибка представления образца. LAS передала № образца (x), когда № образца (y) находился в позиции пробоотбора.
x = № образца, который устанавливается
y = № установленного образца

Возможная причина	Действия по устранению
• Ошибка считывания штатива пробирок. • Произведена аспирация образца из неправильной пробирки.	Исследования отправлены в исключения. Устранение ошибок, связанных с презентацией образцов, см. в документации LAS.

Код ошибки: 8276

Невозможно провести тест, ошибка идентификации образца в LAS.

Возможная причина	Действия по устранению
Произведена аспирация образца из неправильной пробирки.	1. *Просмотр журналов*, стр. 10-14 для любых кодов ошибки 8275, появляющихся одновременно с данным сообщением. 2. Выполните действие по устранению для кода ошибки 8275.

Код ошибки: 8277

Выявлена ошибка (x) при передаче данных на сервер.
x = ошибка соединения

Возможная причина	Действия по устранению
Система попыталась передать данные, но возникла ошибка соединения.	
• Сервер не отвечает или соединение с сервером отключено.	1. Проверка соединения с сервером включена в окне Связь с LIS. См. *Включение или выключение сервера или вторичных соединений HL7*, стр. 5-426.

Регистрация МИ в Росздравнадзоре
www.nevacert.ru | info@nevacert.ru

Возможная причина	Действия по устранению
	2. *Включение и выключение питания компьютерного блока*, стр. 5-5. 3. Проверьте, работает ли система сервера. См. *Проверка соединений HL7-TCP/IP*, стр. 10-723.
• Сообщение об ошибке переполнения буфера.	*Включение и выключение питания компьютерного блока*, стр. 5-5.
• Ответ на сообщение определен для сервера неправильно.	Информация о сообщениях HL7 содержится в руководстве к интерфейсу HL7 системы ARCHITECT.

Код ошибки: 8350

Превышено максимальное количество задержек времени запросов. Недоступен справочный режим сервера.

Возможная причина	Действия по устранению
При запросе заказов с сервера получены три последовательных задержки. Порт сервера отключается после такой ошибки.	
• Сервер не ответил в течение сконфигурированного времени.	Увеличьте значение времени ожидания запроса сервера. См. *Настройки конфигурирования передачи на вн. компьютер*, стр. 2-6.
• Неверная скорость порта сервера.	Переконфигурируйте скорость порта. Дополнительную информацию см. *Окно Конфигурация серийных портов*, стр. 2-62.
• Неисправность механизма: – Провод от LIS на SCC (COM5, разъем P3) плохо подсоединен или вышел из строя	Обратитесь в местную службу технической поддержки для устранения неисправности механизма.

Код ошибки: 8351

Соединение (x) не может быть установлено из-за разногласий данных.
x = дистанционная система

Возможная причина	Действия по устранению
Для сервера: • Обе системы запрашивают соединение одновременно посредством отправки сообщения <ENQ>, и это вызывает разногласия.	См. руководство Abbott по стандартному интерфейсу RS-232 системы ARCHITECT.
Для ARM: • Ошибка связи.	Состояние может быть временным. Если это так, действий по устранению неисправности не требуется. Если состояние не является временным, появится код ошибки 3901. Выполните действия по устранению ошибки в соответствии с данным кодом.

Код ошибки: 8353

Для исходящего кадра, отправленного в (x), превышено максимальное количество повторов.
x = дистанционная система

Регистрация МИ в Росздравнадзоре
www.nevacert.ru | info@nevacert.ru

Возможная причина	Действия по устранению
Невозможно отправить кадр на дистанционную систему, поскольку дистанционная система отправляет отрицательный ответ <NAK> (Отсутствие подтверждения приема) на полученный кадр.	
Для сервера: • От сервера получена неправильно отформатированная запись или сообщение. – Контрольная сумма недействительна. – Кадр получен вне последовательности.	См. руководство Abbott по стандартному интерфейсу RS-232 системы ARCHITECT.
• Неисправность механизма: – Провод от LIS на SCC (COM5, разъем P3) плохо подсоединен или вышел из строя	Обратитесь в местную службу технической поддержки для устранения неисправности механизма.
Для ARM: • Ошибка связи.	Состояние может быть временным. Если это так, действий по устранению неисправности не требуется. Если состояние не является временным, появится код ошибки 3901. Выполните действия по устранению ошибки в соответствии с данным кодом.

Код ошибки: 8354

Подключение (x) невозможно установить, не получен ответ.
x = дистанционная система

Возможная причина	Действия по устранению
Для сервера: • Сервер занят или не отвечает.	1. Проверьте, работает ли система сервера. См. *Проверка ASTM/последовательных соединений*, стр. 10-722. 2. Восстановите связь с сервером. См. *Настройки конфигурирования передачи на вн. компьютер*, стр. 2-6. 3. *Включение и выключение питания компьютерного блока*, стр. 5-5.
• Неверная скорость порта сервера.	Переконфигурируйте скорость порта. Дополнительную информацию см. *Окно Конфигурация серийных портов*, стр. 2-62.
• Ответ на сообщение определен для сервера неправильно.	Информацию о протоколе ASTM см. в руководстве Abbott по стандартному интерфейсу RS-232 системы ARCHITECT.
• Неисправность механизма: – Провод от LIS на SCC (COM5, разъем P3) плохо подсоединен или вышел из строя	Обратитесь в местную службу технической поддержки для устранения неисправности механизма.
Для ARM: • Ошибка связи.	Состояние может быть временным. Если это так, действий по устранению неисправности не требуется. Если состояние не является временным, появится код ошибки 3901. Выполните действия по устранению ошибки в соответствии с данным кодом.

Регистрация МИ в Росздравнадзоре
www.nevacert.ru | info@nevacert.ru

Код ошибки: 8355

Превышение времени по отправке кадра в (x).
x = дистанционная система

Возможная причина	Действия по устранению
Превышение времени ожидания системой подтверждения получения кадра дистанционной системой. Соединение прервано системой.	
Для сервера: • Сервер занят или не отвечает.	1. Проверьте, работает ли система сервера. См. *Проверка ASTM/последовательных соединений*, стр. 10-722. 2. Восстановите связь с сервером. См. *Настройки конфигурирования передачи на вн. компьютер*, стр. 2-6. 3. *Включение и выключение питания компьютерного блока*, стр. 5-5.
• Ответ на сообщение определен для сервера неправильно.	Информацию о протоколе ASTM см. в руководстве Abbott по стандартному интерфейсу RS-232 системы ARCHITECT.
• Неисправность механизма: – Провод от LIS на SCC (COM5, разъем P3) плохо подсоединен или вышел из строя	Обратитесь в местную службу технической поддержки для устранения неисправности механизма.
Для ARM: • Ошибка связи.	Состояние может быть временным. Если это так, действий по устранению неисправности не требуется. Если состояние не является временным, появится код ошибки 3901. Выполните действия по устранению ошибки в соответствии с данным кодом.

Код ошибки: 8356

Был удален запрос для № образца (x).
x = № образца

Возможная причина	Действия по устранению
• Сервер занят или не отвечает.	1. Проверьте, работает ли система сервера. 2. Восстановите связь с сервером. См. *Настройки конфигурирования передачи на вн. компьютер*, стр. 2-6. 3. *Включение и выключение питания компьютерного блока*, стр. 5-5.
• Опция запроса сервера была отключена из-за предыдущего сбоя связи или по инициативе пользователя.	Включите опцию двунаправленного хоста в настройках системы. См. *Настройки конфигурирования передачи на вн. компьютер*, стр. 2-6.
• Неверная скорость порта сервера.	Переконфигурируйте скорость порта. Дополнительную информацию см. *Окно Конфигурация серийных портов*, стр. 2-62.

Регистрация МИ в Росздравнадзоре
www.nevacert.ru | info@nevacert.ru

Возможная причина	Действия по устранению
• Ответ на сообщение определен для сервера неправильно.	Информацию о протоколе ASTM см. в руководстве Abbott по стандартному интерфейсу RS-232 системы ARCHITECT.
• Неисправность механизма: – Провод от LIS на SCC (COM5, разъем P3) плохо подсоединен или вышел из строя	Обратитесь в местную службу технической поддержки для устранения неисправности механизма.

Код ошибки: 8357

Невозможно передать результаты на сервер, отключен доступ к серверу.

Возможная причина	Действия по устранению
Система предприняла попытку передать утвержденные результаты, но сервер выключен	
• Сервер не отвечает или выключен.	Включите интерфейс сервера и повторите передачу данных.
• Опция двунаправленного хоста отключена.	Включите опцию двунаправленного хоста в настройках системы. См. *Настройки конфигурирования передачи на вн. компьютер*, стр. 2-6.

Код ошибки: 8358

Превышение времени по входящему из (x) кадру.
x = дистанционная система

Возможная причина	Действия по устранению
Превышение времени ожидания системой получения кадра. Соединение прервано системой.	
Для сервера: • Сервер занят или не отвечает.	1. Проверьте, работает ли система сервера. 2. Восстановите связь с сервером. См. *Настройки конфигурирования передачи на вн. компьютер*, стр. 2-6. 3. *Включение и выключение питания компьютерного блока*, стр. 5-5.
• Ответ на сообщение определен для сервера неправильно.	Информацию о протоколе ASTM см. в руководстве Abbott по стандартному интерфейсу RS-232 системы ARCHITECT.
• Неисправность механизма: – Провод от LIS на SCC (COM5, разъем P3) плохо подсоединен или вышел из строя	Обратитесь в местную службу технической поддержки для устранения неисправности механизма.
Для ARM: • Ошибка связи.	Состояние может быть временным. Если это так, действий по устранению неисправности не требуется. Если состояние не является временным, появится код ошибки 3901. Выполните действия по устранению ошибки в соответствии с данным кодом.

Код ошибки: 8359

Превышение времени по сообщению, отправленному в LAS.

Регистрация МИ в Росздравнадзоре
www.nevacert.ru | info@nevacert.ru

Возможная причина	Действия по устранению
LAS не ответила в течение установленного времени. Соединение прервано системой.	
• LAS отвечает слишком медленно.	Оптимизируйте значение времени ожидания ответа LAS.
• Неисправность механизма: – Провод от LAS на SCC (COM6, разъем P4) плохо подсоединен или вышел из строя	Обратитесь в местную службу технической поддержки для устранения неисправности механизма.

Код ошибки: 8360

Превышено макс. количество превышений времени последовательных сообщений LAS и/или сообщений <NAK> (Отсутствие подтверждения приема) LAS.

Возможная причина	Действия по устранению
• LAS не ответила на исходящее сообщение.	Инициализируйте обмен данными с LAS повторно. См. *Проверьте связь с LAS*, стр. 10-721.
• Сбой связи.	*Включение и выключение питания компьютерного блока*, стр. 5-5.
• Система получила недействительную контрольную сумму.	См. руководство по системному интерфейсу лабораторной автоматики системы ARCHITECT и/или обратитесь к поставщику LAS.
• Неисправность механизма: – Провод от LAS на SCC (COM6, разъем P4) плохо подсоединен или вышел из строя	Обратитесь в местную службу технической поддержки для устранения неисправности механизма.

Код ошибки: 8361

Ошибка связи для сообщения LAS.

Возможная причина	Действия по устранению
Система не может отправить сообщение в LAS.	
• LAS не ответила на исходящее сообщение.	Инициализируйте обмен данными с LAS повторно. См. *Проверьте связь с LAS*, стр. 10-721.
• Конфигурация SCC выполнена некорректно для настроек LAS.	Переконфигурируйте настройки параметров последовательного порта. Дополнительную информацию см. *Окно Конфигурация серийных портов*, стр. 2-62.
• LAS отвечает слишком медленно.	Оптимизируйте значение времени ожидания ответа LAS.
• Система получила недействительную контрольную сумму.	См. руководство по системному интерфейсу лабораторной автоматики системы ARCHITECT.
• Неисправность механизма: – Провод от LAS на SCC (COM6, разъем P4) плохо подсоединен или вышел из строя	Обратитесь в местную службу технической поддержки для устранения неисправности механизма.

Код ошибки: 8362

Превышение времени по сообщению, отправленному из LAS.

Возможная причина	Действия по устранению
Соединение между SCC и LAS было прервано.	
• LAS не отвечает.	Обратитесь к поставщику LAS.

Регистрация МИ в Росздравнадзоре
www.nevacert.ru | info@nevacert.ru

Возможная причина	Действия по устранению
• Неисправность механизма: – Провод от LAS на SCC (COM6, разъем P4) плохо подсоединен или вышел из строя	Обратитесь в местную службу технической поддержки для устранения неисправности механизма.

Код ошибки: 8363

Соединение (x) не может быть установлено, дистанционная система занята.
x = дистанционная система

Возможная причина	Действия по устранению
Система предприняла попытку выполнить соединение с дистанционной системой, но дистанционная система была занята и ответила сообщением <NAK> (Отсутствие подтверждения приема).	
Для сервера: • Сервер занят.	Подождите, пока система сервера не станет доступна.
Для ARM: • Ошибка связи.	Состояние может быть временным. Если это так, действий по устранению неисправности не требуется. Если состояние не является временным, появится код ошибки 3901. Выполните действия по устранению ошибки в соответствии с данным кодом ошибки.

Код ошибки: 8364

Для (x) было достигнуто максимальное число попыток связаться.
x = дистанционная система

Возможная причина	Действия по устранению
Несколько сбоев при попытке установить связь с дистанционной системой.	
Для сервера: • Сервер занят или не отвечает.	1. Проверьте, работает ли система сервера. См. *Проверка ASTM/последовательных соединений*, стр. 10-722. 2. Восстановите связь с сервером. См. *Настройки конфигурирования передачи на вн. компьютер*, стр. 2-6. 3. *Включение и выключение питания компьютерного блока*, стр. 5-5.
• Неверная скорость порта сервера.	Переконфигурируйте скорость порта. Дополнительную информацию см. *Окно Конфигурация серийных портов*, стр. 2-62.
• Ответ на сообщение определен для сервера неправильно.	Информацию о протоколе ASTM см. в руководстве Abbott по стандартному интерфейсу RS-232 системы ARCHITECT.
• Неисправность механизма: – Провод от LIS на SCC (COM5, разъем P3) плохо подсоединен или вышел из строя	Обратитесь в местную службу технической поддержки для устранения неисправности механизма.

Регистрация МИ в Росздравнадзоре
www.nevacert.ru | info@nevacert.ru

Возможная причина	Действия по устранению
Для ARM: • Ошибка связи.	Состояние может быть временным. Если это так, действий по устранению неисправности не требуется. Если состояние не является временным, появится код ошибки 3901. Выполните действия по устранению ошибки в соответствии с данным кодом ошибки.

Код ошибки: 8365

Невозможно передать данные на сервер, связь с сервером деактивирована.

Возможная причина	Действия по устранению
Система попыталась передать данные, однако: • Сервер не отвечает или соединение с сервером отключено. • Во время передачи возникла ошибка, так как соединение с сервером отключено.	1. Проверка соединения с сервером включена в окне Связь с LIS. См. *Включение или выключение сервера или вторичных соединений HL7*, стр. 5-426. 2. Проверьте, работает ли система сервера. См. *Проверка соединений HL7-TCP/IP*, стр. 10-723.

Код ошибки: 8366

Невозможно установить связь с сервером, ответ не получен.

Возможная причина	Действия по устранению
• Сервер занят или не отвечает.	1. Проверка соединения с сервером включена в окне Связь с LIS. См. *Включение или выключение сервера или вторичных соединений HL7*, стр. 5-426. 2. *Включение и выключение питания компьютерного блока*, стр. 5-5. 3. Проверьте, работает ли система сервера. См. *Проверка соединений HL7-TCP/IP*, стр. 10-723.
• Некорректные настройки TCP/IP порта.	1. Проверьте настройки TCP/IP портов. См. *Окно Конфигурация TCP/IP портов*, стр. 2-62. 2. Настройки проверки сервера - режим сохранения. 3. Включите соединение с сервером. См. *Включение или выключение сервера или вторичных соединений HL7*, стр. 5-426.
• Сбой оборудования: – Провод от LIS к компьютерному блоку плохо подсоединен или вышел из строя.	Обратитесь в местную службу технической поддержки для устранения сбоя оборудования.

Код ошибки: 8367

Невозможно установить связь с коммуникационной службой, ответ не получен.

Возможная причина	Действия по устранению
Система не может установить соединение с информационной службой связи (ICS).	1. *Включение и выключение питания компьютерного блока*, стр. 5-5.

Регистрация МИ в Росздравнадзоре
www.nevacert.ru | info@nevacert.ru

Возможная причина	Действия по устранению
	2. Обратитесь в местную службу технической поддержки. Предоставьте информацию о действиях, которые вы пытались произвести, когда появилась ошибка.

Код ошибки: 8457

Не задействован порт (x).
x = дистанционная система

Возможная причина	Действия по устранению
Коммуникационный порт отключен из-за многочисленных сбоев при попытке установить связь с дистанционной системой.	
Для сервера: • Сервер занят или не отвечает.	1. Проверьте, работает ли система сервера. См. *Проверка ASTM/последовательных соединений*, стр. 10-722. 2. Восстановите связь с сервером. См. *Настройки конфигурирования передачи на вн. компьютер*, стр. 2-6. 3. *Включение и выключение питания компьютерного блока*, стр. 5-5.
• Неверная скорость порта сервера.	1. Переконфигурируйте скорость порта. См. *Изменение настроек серийного порта LIS*, стр. 2-34. 2. Включите опцию двунаправленного хоста после исправления скорости в бодах. См. *Настройки конфигурирования передачи на вн. компьютер*, стр. 2-6.
• Ответ на сообщение определен для сервера неправильно.	Информацию о протоколе ASTM см. в руководстве Abbott по стандартному интерфейсу RS-232 системы ARCHITECT.
• Неисправность механизма: – Провод от LIS на SCC плохо подсоединен или вышел из строя	Обратитесь в местную службу технической поддержки для устранения неисправности механизма.
Для ARM: • ARM занят или не отвечает	Включите опцию перекачки промывочного буфера в автоматическом режиме после восстановления работы ARM. См. *Экран Конфигурация - область просмотра Системные настройки*, стр. 2-4.
• Неисправность механизма: – Провод от ARM на SCC плохо подсоединен или вышел из строя	Обратитесь в местную службу технической поддержки для устранения неисправности механизма.

Код ошибки: 8458

Невозможно принять заказы на тесты от сервера.

Регистрация МИ в Росздравнадзоре
www.nevacert.ru | info@nevacert.ru

Возможная причина	Действия по устранению
Система достигла предела объема несохраненных результатов, независимо от того, есть соединение с сервером или нет. В него включены несохраненные результаты пациента и КК, заказы на исследования и исключения.	1. Если конфигурация сервера позволяет, сохраните результаты пациента и КК. 2. Удалите или сохраните исключения или заказы в статусе ожидания в объеме менее 10% от максимальной емкости. (В настоящий момент максимальная емкость составляет 6500, таким образом, 90% = 5850). После того как несохраненные результаты пациента, результаты КК и исключения будут сохранены или удалены, система примет заказы на исследования от сервера. **ПРИМЕЧАНИЕ:** Если конфигурация сервера не позволяет, данное сообщение игнорируется.

Код ошибки: 8459

С сервера могут быть загружены заказы на тесты.

Возможная причина	Действия по устранению
Количество несохраненных результатов пациента и КК, заказов в статусе ожидания и исключений было уменьшено до уровня на 10 процентов ниже максимальной емкости.	Действий по устранению неисправности не требуется. Заказы на исследование от сервера приняты, если функция включена в системной конфигурации.

Код ошибки: 8460

Невозможно выполнить запрошенное резервное копирование или восстановление, осуществляется передача на сервер.

Возможная причина	Действия по устранению
Выбрано резервное копирование или восстановление во время передачи данных на сервер.	Подождите, пока все передачи на сервер не будут выполнены, или *Отмена ожидания передачи*, стр. 5-426, прежде чем выполнять резервное копирование или восстановление.

Код ошибки: 8462

Отрицательный ответ запроса для № образца (x), нет соответствия № образца, переданного на сервер.
x = № образца

Возможная причина	Действия по устранению
№ образца, полученный от сервера, не совпал с № образца, запрошенным системой.	
• Сервер отвечает на предыдущий запрос, время ожидания которого превышено.	Увеличьте значение времени ожидания запроса сервера. См. *Настройки конфигурирования передачи на вн. компьютер*, стр. 2-6.
• Сервер отправил заказ, не запрашиваемый системой.	Информацию об обмене данными см. в руководстве Abbott по стандартному интерфейсу RS-232 системы ARCHITECT.

Код ошибки: 8463

Невозможно изменить конфигурацию, сервер осуществляет передачу.

Регистрация МИ в Росздравнадзоре
www.nevacert.ru | info@nevacert.ru

Возможная причина	Действия по устранению
При попытке конфигурировать новый аналитический модуль производилась передача данных на сервер.	Подождите, пока все передачи на сервер не будут выполнены, или *Отмена ожидания передачи*, стр. 5-426, прежде чем конфигурировать новый аналитический модуль.

Код ошибки: 8464

Ошибка инициализации связи LAS.

Возможная причина	Действия по устранению
• Сбой связи между SCC и LAS.	Инициализируйте обмен данными с LAS повторно. См. *Проверьте связь с LAS*, стр. 10-721.
• Настройки последовательного порта, сконфигурированные на SCC, не совпадают с настройками, сконфигурированным в LAS.	1. Проверьте/переконфигурируйте настройки последовательного порта. 2. *Включение и выключение питания компьютерного блока*, стр. 5-5.
• LAS не работает.	Обратитесь к поставщику LAS.
• Неисправность механизма: – Провод от LAS на SCC (COM6, разъем P4) плохо подсоединен или вышел из строя	Обратитесь в местную службу технической поддержки для устранения неисправности механизма.

Код ошибки: 8465

Пользователь отменил передачу с сервера.

Возможная причина	Действия по устранению
Пользователь отменил передачу результатов на сервер.	Сообщение о состоянии системы. Действий по устранению неисправности не требуется.

Код ошибки: 8466

Входящее соединение от (x) был отклонен, объем несохраненных результатов достиг предела в системе.
x = дистанционная система

Возможная причина	Действия по устранению
Количество несохраненных результатов максимально.	Сохраните или удалите несохраненные результаты пациента, результаты контроля качества и исключения, существующие в системе.

Код ошибки: 8467

HL7: Контроль успешно сконфигурирован: (x).
x = Информация для контроля

Возможная причина	Действия по устранению
Система получила сообщение об успешной конфигурации контроля во время получения данных из ЛИС.	Сообщение о состоянии системы. Действий по устранению неисправности не требуется.

Код ошибки: 8468

HL7: Не удалось конфигурировать контроль (x) (y).
x = Причина ошибки
y = Информация для контроля

Регистрация МИ в Росздравнадзоре
www.nevacert.ru | info@nevacert.ru

Возможная причина	Действия по устранению
При получении данных из ЛИС произошла ошибка системы:	
• Отсутствуют настройки результатов.	Настройте единицы измерения результатов для теста. См. *Конфигурация единиц измерения результата и десятичных знаков*, стр. 2-75.
• Тест не установлен.	Установите тест. См. *Установка или удаление файла теста*, стр. 2-211.
• Попытка обновления конфигурации контроля во время тестирования контроля.	Дождитесь завершения тестирования контроля, чтобы обновить конфигурацию.

Код ошибки: 8550

Невозможно выполнить исследование; сбой подачи питания + 5 В.

Возможная причина	Действия по устранению
Неисправность механизма.	Обратитесь в местную службу технической поддержки для устранения неисправности механизма.

Код ошибки: 8551

Невозможно выполнить исследование; сбой подачи питания - 15 В.

Возможная причина	Действия по устранению
Неисправность механизма.	Обратитесь в местную службу технической поддержки для устранения неисправности механизма.

Код ошибки: 8552

Невозможно выполнить исследование; сбой подачи питания + 15 В.

Возможная причина	Действия по устранению
Неисправность механизма.	Обратитесь в местную службу технической поддержки для устранения неисправности механизма.

Код ошибки: 8553

Невозможно выполнить исследование; сбой подачи питания + 12 В.

Возможная причина	Действия по устранению
Неисправность механизма.	Обратитесь в местную службу технической поддержки для устранения неисправности механизма.

Код ошибки: 8554

Невозможно выполнить исследование; сбой подачи питания + 11,5 В.

Возможная причина	Действия по устранению
• Лампа была установлена неправильно при замене.	Повторите процедуру замены лампы. См. процедуру ***ежеквартального*** техобслуживания *1003 Замена лампы*, стр. 9-28. • Убедитесь, что лампа установлена правильно в корпус и патрон.

Регистрация МИ в Росздравнадзоре
www.nevacert.ru | info@nevacert.ru

Возможная причина	Действия по устранению
	• Убедитесь, что провода лампы закреплены винтами в клеммной коробке.
• Лампа работает не как ожидалось.	Замените лампу. Выполните процедуру ***ежеквартального*** техобслуживания *1003 Замена лампы*, стр. 9-28.
• Неисправность механизма.	Обратитесь в местную службу технической поддержки для устранения неисправности механизма.

Код ошибки: 8555

Невозможно выполнить исследование; сбой подачи питания + 24 В.

Возможная причина	Действия по устранению
Неисправность механизма.	Обратитесь в местную службу технической поддержки для устранения неисправности механизма.

Коды ошибок программного обеспечения (9000-9999)

Категория кодов ошибок программного обеспечения включает коды ошибок от 9000 до 9999.

Если действия по устранению ошибок, указанные под кодом рассматриваемой ошибки, не помогают решить проблему, обратитесь к местному представителю или см. информацию для своей страны на www.abbottdiagnostics.com.

ПРИМЕЧАНИЕ: Действия по устранению ошибок, подразумевающие опасные работы, см. *Опасности*, стр. 8-1, включая меры предосторожности, которые необходимо предпринять для минимизации воздействия и предотвращения травмирования персонала или повреждения системы. Опасные работы включают, в том числе:

- Замену системных игл
- Работу с реагентами, калибраторами, контролями и образцами
- Удаление физических помех
- Замену лампы
- Удаление отходов системы

Код ошибки: 9000

Обратитесь в Abbott. Неправильная команда.

Возможная причина	Действия по устранению
Ошибка программного обеспечения.	Обратитесь в местную службу технической поддержки. Предоставьте информацию о действиях, которые вы пытались произвести, когда появилась ошибка.

Код ошибки: 9001

Обратитесь в Abbott. Параметр (x) вне диапазона.
x = номер параметра CLI (интерфейс командной строки)

Регистрация МИ в Росздравнадзоре
www.nevacert.ru | info@nevacert.ru

Возможная причина	Действия по устранению
Ошибка программного обеспечения.	Обратитесь в местную службу технической поддержки. Предоставьте информацию о действиях, которые вы пытались произвести, когда появилась ошибка.

Код ошибки: 9002

В структуре работы выявлено отсутствие ответа на ошибку, механизм дочернего типа (x), № теста (y).
x = дочерний тип рабочего заказа
y = № исследования

Возможная причина	Действия по устранению
Операция не может быть выполнена на указанном устройстве в связи с конфликтом с другим устройством.	
• Пользователь выбрал остановку, когда модуль имел статус "В работе".	Данное сообщение может появляться несколько раз. *Запуск аналитического модуля и/или податчика образцов*, стр. 5-15, если причина для останова больше не существует.
• Предыдущий сбой аппаратной части.	1. *Просмотр журналов*, стр. 10-14, по поводу любых кодов ошибки 0304, появляющихся одновременно с данным сообщением. 2. Найдите все коды ошибки, появляющиеся одновременно с кодом 0304. 3. *Просмотр сообщений об ошибке низкого уровня*, стр. 10-16, если вы не найдете коды ошибки, появляющиеся одновременно с кодом 0304. 4. Выполните действия по устранению ошибки в соответствии с ее кодом.
• Ошибка программного обеспечения.	Обратитесь в местную службу технической поддержки. Предоставьте информацию о действиях, которые вы пытались произвести, когда появилась ошибка.

Код ошибки: 9003

В структуре работы выявлено отсутствие ответа на ошибку, механизм дочернего типа (x), не тест и не порядок работы.
x = дочерний тип рабочего заказа

Возможная причина	Действия по устранению
Операция не может быть выполнена на указанном устройстве в связи с конфликтом с другим устройством.	
• Пользователь выбрал остановку, когда модуль имел статус "В работе".	Данное сообщение может появляться несколько раз. *Запуск аналитического модуля и/или податчика образцов*, стр. 5-15, если причина для останова больше не существует.
• Предыдущий сбой аппаратной части.	1. *Просмотр журналов*, стр. 10-14, по поводу любых кодов ошибки 0304, появляющихся одновременно с данным сообщением.

Регистрация МИ в Росздравнадзоре
www.nevacert.ru | info@nevacert.ru

Возможная причина	Действия по устранению
	2. Найдите все коды ошибки, появляющиеся одновременно с кодом 0304. 3. *Просмотр сообщений об ошибке низкого уровня*, стр. 10-16, если вы не найдете коды ошибки, появляющиеся одновременно с кодом 0304. 4. Выполните действия по устранению ошибки в соответствии с ее кодом.
• Ошибка программного обеспечения.	Обратитесь в местную службу технической поддержки. Предоставьте информацию о действиях, которые вы пытались произвести, когда появилась ошибка.

Код ошибки: 9004

Обратитесь в Abbott. Ошибка синтаксического анализатора CLI (интерфейс командной строки).

Возможная причина	Действия по устранению
Ошибка программного обеспечения.	Обратитесь в местную службу технической поддержки. Предоставьте информацию о действиях, которые вы пытались произвести, когда появилась ошибка.

Код ошибки: 9005

Обратитесь в Abbott. Модуль для обращения не обнаружен.

Возможная причина	Действия по устранению
Ошибка программного обеспечения.	Обратитесь в местную службу технической поддержки. Предоставьте информацию о действиях, которые вы пытались произвести, когда появилась ошибка.

Код ошибки: 9006

Обратитесь в Abbott. Ошибка программного обеспечения, ошибка синтаксического анализатора CLI (интерфейс командной строки).

Возможная причина	Действия по устранению
Ошибка программного обеспечения.	Обратитесь в местную службу технической поддержки. Предоставьте информацию о действиях, которые вы пытались произвести, когда появилась ошибка.

Код ошибки: 9007

Обратитесь в Abbott. Неизвестная ошибка синтаксического анализатора CLI (интерфейс командной строки).

Возможная причина	Действия по устранению
Ошибка программного обеспечения.	Обратитесь в местную службу технической поддержки. Предоставьте информацию о действиях, которые вы пытались произвести, когда появилась ошибка.

Код ошибки: 9008

Обратитесь в Abbott. Переполнение стека синтаксического анализатора CLI (интерфейс командной строки).

Регистрация МИ в Росздравнадзоре
www.nevacert.ru | info@nevacert.ru

Возможная причина	Действия по устранению
Ошибка программного обеспечения.	Обратитесь в местную службу технической поддержки. Предоставьте информацию о действиях, которые вы пытались произвести, когда появилась ошибка.

Код ошибки: 9009

Нарушена взаимосовместимость (x).
x = название механизма

Возможная причина	Действия по устранению
Операция не может быть выполнена на указанном устройстве в связи с конфликтом с другим устройством.	
• Пользователь выбрал остановку, когда модуль имел статус "В работе".	Данное сообщение может появляться несколько раз. *Запуск аналитического модуля и/или податчика образцов*, стр. 5-15, если причина для останова больше не существует.
• Предыдущий сбой аппаратной части.	1. *Просмотр журналов*, стр. 10-14, по поводу любых кодов ошибки 0304, появляющихся одновременно с данным сообщением. 2. Найдите все коды ошибки, появляющиеся одновременно с кодом 0304. 3. *Просмотр сообщений об ошибке низкого уровня*, стр. 10-16, если вы не найдете коды ошибки, появляющиеся одновременно с кодом 0304. 4. Выполните действия по устранению ошибки в соответствии с ее кодом.

Код ошибки: 9010

(y) препятствует работе (x).
x = механизм, в котором произошла неисправность
y = механизм, который вызвал неисправность

Возможная причина	Действия по устранению
Операция не может быть выполнена на указанном устройстве в связи с конфликтом с другим устройством.	
• Пользователь выбрал остановку, когда модуль имел статус "В работе".	Данное сообщение может появляться несколько раз. *Запуск аналитического модуля и/или податчика образцов*, стр. 5-15, если причина для останова больше не существует.
• Предыдущий сбой аппаратной части.	1. *Просмотр журналов*, стр. 10-14, по поводу любых кодов ошибки 0304, появляющихся одновременно с данным сообщением. 2. *Просмотр сообщений об ошибке низкого уровня*, стр. 10-16, если кодов ошибки 0304 не обнаружено. 3. Выполните действия по устранению ошибки в соответствии с ее кодом.

Регистрация МИ в Росздравнадзоре
www.nevacert.ru | info@nevacert.ru

Код ошибки: 9011

На момент планирования новой операции синхронизации не были завершены предыдущие операции синхронизации.

Возможная причина	Действия по устранению
Операция не может быть выполнена на указанном устройстве в связи с конфликтом с другим устройством.	
• Пользователь выбрал остановку, когда модуль имел статус "В работе".	Данное сообщение может появляться несколько раз. *Запуск аналитического модуля и/или податчика образцов*, стр. 5-15, если причина для останова больше не существует.
• Предыдущий сбой аппаратной части.	1. *Просмотр журналов*, стр. 10-14, по поводу любых кодов ошибки 0304, появляющихся одновременно с данным сообщением. 2. Найдите все коды ошибки, появляющиеся одновременно с кодом 0304. 3. *Просмотр сообщений об ошибке низкого уровня*, стр. 10-16, если вы не найдете коды ошибки, появляющиеся одновременно с кодом 0304. 4. Выполните действия по устранению ошибки в соответствии с ее кодом.

Код ошибки: 9012

Обратитесь в Abbott. Доменом ИТ получен неизвестный / pSOS+ номер ошибки (x).
x = сообщение об ошибке

Возможная причина	Действия по устранению
Ошибка программного обеспечения.	Обратитесь в местную службу технической поддержки. Предоставьте информацию о действиях, которые вы пытались произвести, когда появилась ошибка.

Код ошибки: 9013

Обратитесь в Abbott. Неправильное количество битов (x).
x = количество битов

Возможная причина	Действия по устранению
Ошибка программного обеспечения.	Обратитесь в местную службу технической поддержки. Предоставьте информацию о действиях, которые вы пытались произвести, когда появилась ошибка.

Код ошибки: 9014

Обратитесь в Abbott. Запрошен неправильный тип модуля.

Возможная причина	Действия по устранению
Ошибка программного обеспечения.	Обратитесь в местную службу технической поддержки. Предоставьте информацию о действиях, которые вы пытались произвести, когда появилась ошибка.

Регистрация МИ в Росздравнадзоре
www.nevacert.ru | info@nevacert.ru

Код ошибки: 9015

Обратитесь в Abbott. Не был определен параметр запрошенной команды.

Возможная причина	Действия по устранению
Ошибка программного обеспечения.	Обратитесь в местную службу технической поддержки. Предоставьте информацию о действиях, которые вы пытались произвести, когда появилась ошибка.

Код ошибки: 9016

Обратитесь в Abbott. Запрос отклонен, эксперимент не найден.

Возможная причина	Действия по устранению
Ошибка программного обеспечения.	Обратитесь в местную службу технической поддержки. Предоставьте информацию о действиях, которые вы пытались произвести, когда появилась ошибка.

Код ошибки: 9017

Обратитесь в Abbott. Команда TCB, ошибка размещения памяти.

Возможная причина	Действия по устранению
Ошибка программного обеспечения.	Обратитесь в местную службу технической поддержки. Предоставьте информацию о действиях, которые вы пытались произвести, когда появилась ошибка.

Код ошибки: 9018

Обратитесь в Abbott. Команда CLI (интерфейс командной строки), неправильный параметр инкремента/разрешения (x).
x = номер параметра

Возможная причина	Действия по устранению
Ошибка программного обеспечения.	Обратитесь в местную службу технической поддержки. Предоставьте информацию о действиях, которые вы пытались произвести, когда появилась ошибка.

Код ошибки: 9019

Обратитесь в Abbott. Команда TCB, неправильный параметр (x).
x = переменная

Возможная причина	Действия по устранению
Ошибка программного обеспечения.	Обратитесь в местную службу технической поддержки. Предоставьте информацию о действиях, которые вы пытались произвести, когда появилась ошибка.

Код ошибки: 9020

Обратитесь в Abbott. В устройство индексатора мотора (x) отправлена неправильная команда OMS (оптоэлектронный мультиплексор).
x = номер платы мотора или индексатора

Регистрация МИ в Росздравнадзоре
www.nevacert.ru | info@nevacert.ru

Возможная причина	Действия по устранению
Ошибка программного обеспечения.	Обратитесь в местную службу технической поддержки. Предоставьте информацию о действиях, которые вы пытались произвести, когда появилась ошибка.

Код ошибки: 9021

Обратитесь в Abbott. Неправильная команда модулю.

Возможная причина	Действия по устранению
Ошибка программного обеспечения.	Обратитесь в местную службу технической поддержки. Предоставьте информацию о действиях, которые вы пытались произвести, когда появилась ошибка.

Код ошибки: 9022

Обратитесь в Abbott. Неправильная команда датчика уровня жидкости на плате датчика уровня жидкости (x).
x = номер платы пипеттора, 0 = S (слот 10), 1 = R1 (слот 8), 2 = R2 (слот 6), 3 = STAT (слот 4)

Возможная причина	Действия по устранению
Ошибка программного обеспечения.	Обратитесь в местную службу технической поддержки. Предоставьте информацию о действиях, которые вы пытались произвести, когда появилась ошибка.

Код ошибки: 9023

Обратитесь в Abbott. Неправильный разряд индикации состояния платы датчика уровня жидкости в плате (x) датчика уровня жидкости.
x = номер платы пипеттора, 0 = S (слот 10), 1 = R1 (слот 8), 2 = R2 (слот 6), 3 = STAT (слот 4)

Возможная причина	Действия по устранению
Ошибка программного обеспечения.	Обратитесь в местную службу технической поддержки. Предоставьте информацию о действиях, которые вы пытались произвести, когда появилась ошибка.

Код ошибки: 9024

(x) не найден. Вкладыш тест-системы (y) не загружен.
x = название теста, номер лота
y = Номер ресурса

Возможная причина	Действия по устранению
AbbottLink передает вкладыш тест-системы для несуществующей базовой серии реагентов.	Сообщение о состоянии системы. Действий по устранению неисправности не требуется.

Код ошибки: 9025

Обратитесь в Abbott. Невозможно провести тест (x). Отсутствует необходимое оборудование.
x = название теста

Возможная причина	Действия по устранению
Оборудование, необходимое для проведения теста, отсутствует.	1. Удалите тест. См. *Установка или удаление файла теста*, стр. 2-211.

Регистрация МИ в Росздравнадзоре
www.nevacert.ru | info@nevacert.ru

Возможная причина	Действия по устранению
	2. Обратитесь в местную службу технической поддержки. Предоставьте информацию о действиях, которые вы пытались произвести, когда появилась ошибка.

Код ошибки: 9026

Обратитесь в Abbott. Задействовано прерывание разряда (x) цифрового ввода/вывода.
x = количество битов

Возможная причина	Действия по устранению
Ошибка программного обеспечения.	Обратитесь в местную службу технической поддержки. Предоставьте информацию о действиях, которые вы пытались произвести, когда появилась ошибка.

Код ошибки: 9027

Механизм дозирования микрочастиц активный, невозможно выполнить команду.

Возможная причина	Действия по устранению
Ошибка программного обеспечения.	Обратитесь в местную службу технической поддержки. Предоставьте информацию о действиях, которые вы пытались произвести, когда появилась ошибка.

Код ошибки: 9028

Обратитесь в Abbott. Не задействовано прерывание разряда (x) цифрового ввода/вывода.
x = количество битов

Возможная причина	Действия по устранению
Ошибка программного обеспечения.	Обратитесь в местную службу технической поддержки. Предоставьте информацию о действиях, которые вы пытались произвести, когда появилась ошибка.

Код ошибки: 9029

Обратитесь в Abbott. Инициирована команда CLI (интерфейс командной строки), когда статус прибора не позволял выполнение таких команд.

Возможная причина	Действия по устранению
Ошибка программного обеспечения.	Обратитесь в местную службу технической поддержки. Предоставьте информацию о действиях, которые вы пытались произвести, когда появилась ошибка.

Код ошибки: 9030

Обратитесь в Abbott. Доменом ИТ получена ошибка номер (x) неизвестной категории.
x = номер ошибки

Возможная причина	Действия по устранению
Ошибка программного обеспечения.	Обратитесь в местную службу технической поддержки. Предоставьте информацию о действиях,

Регистрация МИ в Росздравнадзоре
www.nevacert.ru | info@nevacert.ru

Возможная причина	Действия по устранению
	которые вы пытались произвести, когда появилась ошибка.

Код ошибки: 9031

Обратитесь в Abbott. Проблемы платы датчика уровня жидкости (x).
x = номер платы пипеттора, 0 = S (слот 10), 1 = R1 (слот 8), 2 = R2 (слот 6), 3 = STAT (слот 4)

Возможная причина	Действия по устранению
Ошибка программного обеспечения.	Обратитесь в местную службу технической поддержки. Предоставьте информацию о действиях, которые вы пытались произвести, когда появилась ошибка.

Код ошибки: 9032

Обратитесь в Abbott. Неправильный операнд команды монитора давления в плате датчика уровня жидкости (x).
x = номер платы пипеттора, 0 = S (слот 10), 1 = R1 (слот 8), 2 = R2 (слот 6), 3 = STAT (слот 4)

Возможная причина	Действия по устранению
Ошибка программного обеспечения.	Обратитесь в местную службу технической поддержки. Предоставьте информацию о действиях, которые вы пытались произвести, когда появилась ошибка.

Код ошибки: 9033

Обратитесь в Abbott. На плату датчика уровня жидкости (x) послана неправильная команда.
x = номер платы пипеттора, 0 = S (слот 10), 1 = R1 (слот 8), 2 = R2 (слот 6), 3 = STAT (слот 4)

Возможная причина	Действия по устранению
Ошибка программного обеспечения.	Обратитесь в местную службу технической поддержки. Предоставьте информацию о действиях, которые вы пытались произвести, когда появилась ошибка.

Код ошибки: 9034

Обратитесь в Abbott. Статус податчика образцов не позволяет выполнять команду.

Возможная причина	Действия по устранению
Ошибка программного обеспечения.	Обратитесь в местную службу технической поддержки. Предоставьте информацию о действиях, которые вы пытались произвести, когда появилась ошибка.

Код ошибки: 9035

Обратитесь в Abbott. Неправильная команда монитора давления в плате датчика уровня жидкости (x).
x = номер платы пипеттора, 0 = S (слот 10), 1 = R1 (слот 8), 2 = R2 (слот 6), 3 = STAT (слот 4)

Возможная причина	Действия по устранению
Ошибка программного обеспечения.	Обратитесь в местную службу технической поддержки. Предоставьте информацию о действиях, которые вы пытались произвести, когда появилась ошибка.

Регистрация МИ в Росздравнадзоре
www.nevacert.ru | info@nevacert.ru

Код ошибки: 9037

Неправильная команда контроллера температуры.

Возможная причина	Действия по устранению
Ошибка программного обеспечения.	Обратитесь в местную службу технической поддержки. Предоставьте информацию о действиях, которые вы пытались произвести, когда появилась ошибка.

Код ошибки: 9038

Обратитесь в Abbott. Неправильный канал (x) определения потока/сгустка.
x = номер канала

Возможная причина	Действия по устранению
Ошибка программного обеспечения.	Обратитесь в местную службу технической поддержки. Предоставьте информацию о действиях, которые вы пытались произвести, когда появилась ошибка.

Код ошибки: 9039

Обратитесь в Abbott. Неправильный температурный канал (x).
x = номер температурного канала

Возможная причина	Действия по устранению
Ошибка программного обеспечения.	Обратитесь в местную службу технической поддержки. Предоставьте информацию о действиях, которые вы пытались произвести, когда появилась ошибка.

Код ошибки: 9040

Обратитесь в Abbott. Команда механизма отправлена по неправильному назначению.

Возможная причина	Действия по устранению
Ошибка программного обеспечения.	Обратитесь в местную службу технической поддержки. Предоставьте информацию о действиях, которые вы пытались произвести, когда появилась ошибка.

Код ошибки: 9041

Отсутствует ответ на ошибку, выявленную в иерархии работы, механизм дочернего типа (x), механизм родительского типа (y).
x = механизм дочернего типа
y = механизм родительского типа

Возможная причина	Действия по устранению
Операция не может быть выполнена на указанном устройстве в связи с конфликтом с другим устройством.	
• Пользователь выбрал остановку, когда модуль имел статус "В работе".	Данное сообщение может появляться несколько раз. *Запуск аналитического модуля и/или податчика образцов*, стр. 5-15, если причина для останова больше не существует.

Регистрация МИ в Росздравнадзоре
www.nevacert.ru | info@nevacert.ru

Возможная причина	Действия по устранению
• Предыдущий сбой аппаратной части.	1. *Просмотр журналов*, стр. 10-14, по поводу любых кодов ошибки 0304, появляющихся одновременно с данным сообщением. 2. Найдите все коды ошибки, появляющиеся одновременно с кодом 0304. 3. *Просмотр сообщений об ошибке низкого уровня*, стр. 10-16, если вы не найдете коды ошибки, появляющиеся одновременно с кодом 0304. 4. Выполните действия по устранению ошибки в соответствии с ее кодом.
• Ошибка программного обеспечения.	Обратитесь в местную службу технической поддержки. Предоставьте информацию о действиях, которые вы пытались произвести, когда появилась ошибка.

Код ошибки: 9042

Выявлена задержка в операции синхронизации.

Возможная причина	Действия по устранению
Операция не может быть выполнена на указанном устройстве в связи с конфликтом с другим устройством.	
• Пользователь выбрал остановку, когда модуль имел статус "В работе".	Данное сообщение может появляться несколько раз. *Запуск аналитического модуля и/или податчика образцов*, стр. 5-15, если причина для останова больше не существует.
• Предыдущий сбой аппаратной части.	1. *Просмотр журналов*, стр. 10-14, по поводу любых кодов ошибки 0304, появляющихся одновременно с данным сообщением. 2. Найдите все коды ошибки, появляющиеся одновременно с кодом 0304. 3. *Просмотр сообщений об ошибке низкого уровня*, стр. 10-16, если вы не найдете коды ошибки, появляющиеся одновременно с кодом 0304. 4. Выполните действия по устранению ошибки в соответствии с ее кодом.
Для тестов STAT:	
• Ошибка программного обеспечения.	Повторите исследование, см. *Повторное выполнение теста пациента*, стр. 5-309.

Код ошибки: 9043

Обратитесь в Abbott. Ошибка команды, еще не выполнено.

Возможная причина	Действия по устранению
Ошибка программного обеспечения.	Обратитесь в местную службу технической поддержки. Предоставьте информацию о действиях, которые вы пытались произвести, когда появилась ошибка.

Код ошибки: 9044

Обратитесь в Abbott. Ошибка команды CLI (интерфейс командной строки) установки модуля.

Регистрация МИ в Росздравнадзоре
www.nevacert.ru | info@nevacert.ru

Возможная причина	Действия по устранению
Ошибка программного обеспечения.	Обратитесь в местную службу технической поддержки. Предоставьте информацию о действиях, которые вы пытались произвести, когда появилась ошибка.

Код ошибки: 9045

Выявлена задержка в операции синхронизации.

Возможная причина	Действия по устранению
Операция не может быть выполнена на указанном устройстве в связи с конфликтом с другим устройством.	
• Пользователь выбрал остановку, когда модуль имел статус "В работе".	Данное сообщение может появляться несколько раз. *Запуск аналитического модуля и/или податчика образцов*, стр. 5-15, если причина для останова больше не существует.
• Предыдущий сбой аппаратной части.	1. *Просмотр журналов*, стр. 10-14, по поводу любых кодов ошибки 0304, появляющихся одновременно с данным сообщением. 2. Найдите все коды ошибки, появляющиеся одновременно с кодом 0304. 3. *Просмотр сообщений об ошибке низкого уровня*, стр. 10-16, если вы не найдете коды ошибки, появляющиеся одновременно с кодом 0304. 4. Выполните действия по устранению ошибки в соответствии с ее кодом.
• Ошибка программного обеспечения.	Обратитесь в местную службу технической поддержки. Предоставьте информацию о действиях, которые вы пытались произвести, когда появилась ошибка.

Код ошибки: 9046

Обратитесь в Abbott. Ошибка команды мотора в устройстве индексатора мотора (x), ошибка параметра.

x = номер мотора или номер платы индексатора

Возможная причина	Действия по устранению
Ошибка программного обеспечения.	Обратитесь в местную службу технической поддержки. Предоставьте информацию о действиях, которые вы пытались произвести, когда появилась ошибка.

Код ошибки: 9047

Обратитесь в Abbott. Команда мотора послана на мотор (x), который еще выполнял предыдущую команду.

x = номер мотора

Возможная причина	Действия по устранению
Ошибка программного обеспечения.	Обратитесь в местную службу технической поддержки. Предоставьте информацию о действиях,

Регистрация МИ в Росздравнадзоре
www.nevacert.ru | info@nevacert.ru

Возможная причина	Действия по устранению
	которые вы пытались произвести, когда появилась ошибка.

Код ошибки: 9048

Обратитесь в Abbott. В устройстве индексатора мотора (x) ошибка связи с мотором.
x = номер мотора или номер индексатора

Возможная причина	Действия по устранению
Ошибка программного обеспечения.	Обратитесь в местную службу технической поддержки. Предоставьте информацию о действиях, которые вы пытались произвести, когда появилась ошибка.

Код ошибки: 9049

Обратитесь в Abbott. Для загрузки таблицы данных мотора использован неправильный контекст.

Возможная причина	Действия по устранению
Ошибка программного обеспечения.	Обратитесь в местную службу технической поддержки. Предоставьте информацию о действиях, которые вы пытались произвести, когда появилась ошибка.

Код ошибки: 9050

Обратитесь в Abbott. Не создана задача для соленоида, обратный ход не может быть выполнен.

Возможная причина	Действия по устранению
Ошибка программного обеспечения.	Обратитесь в местную службу технической поддержки. Предоставьте информацию о действиях, которые вы пытались произвести, когда появилась ошибка.

Код ошибки: 9051

Обратитесь в Abbott. Ошибка O/S.

Возможная причина	Действия по устранению
Ошибка программного обеспечения.	Обратитесь в местную службу технической поддержки. Предоставьте информацию о действиях, которые вы пытались произвести, когда появилась ошибка.

Код ошибки: 9052

Обратитесь в Abbott. Ошибка процедуры обработки прерывания O/S.

Возможная причина	Действия по устранению
Ошибка программного обеспечения.	Обратитесь в местную службу технической поддержки. Предоставьте информацию о действиях, которые вы пытались произвести, когда появилась ошибка.

Код ошибки: 9053

Обратитесь в Abbott. Ошибка программного обеспечения.

Регистрация МИ в Росздравнадзоре
www.nevacert.ru | info@nevacert.ru

Возможная причина	Действия по устранению
Ошибка программного обеспечения.	Обратитесь в местную службу технической поддержки. Предоставьте информацию о действиях, которые вы пытались произвести, когда появилась ошибка.

Код ошибки: 9054

Не найден файл (x).
x = имя файла

Возможная причина	Действия по устранению
• Введена неверная информация при инсталлировании файла теста или процедуры техобслуживания или диагностики.	Введите верную информацию.
• Ошибка программного обеспечения, если ошибка происходит в начале процедуры.	Обратитесь в местную службу технической поддержки. Предоставьте информацию о действиях, которые вы пытались произвести, когда появилась ошибка.

Код ошибки: 9055

Обратитесь в Abbott. В устройство индексатора мотора (x) отправлена неправильная команда OMS (оптоэлектронный мультиплексор).
x = номер мотора или номер платы индексатора

Возможная причина	Действия по устранению
Ошибка программного обеспечения.	Обратитесь в местную службу технической поддержки. Предоставьте информацию о действиях, которые вы пытались произвести, когда появилась ошибка.

Код ошибки: 9056

Обратитесь в Abbott. Неправильный параметр команды отладки (DEBUG).

Возможная причина	Действия по устранению
Ошибка программного обеспечения.	Обратитесь в местную службу технической поддержки. Предоставьте информацию о действиях, которые вы пытались произвести, когда появилась ошибка.

Код ошибки: 9057

Обратитесь в Abbott. Запрос на режим "Работа" отменен, по крайне мере один модуль должен быть в режиме "Работа".

Возможная причина	Действия по устранению
Ошибка программного обеспечения.	Обратитесь в местную службу технической поддержки. Предоставьте информацию о действиях, которые вы пытались произвести, когда появилась ошибка.

Код ошибки: 9058

Выявлена задержка в операции синхронизации.

Регистрация МИ в Росздравнадзоре
www.nevacert.ru | info@nevacert.ru

Возможная причина	Действия по устранению
Операция не может быть выполнена на указанном устройстве в связи с конфликтом с другим устройством.	
• Пользователь выбрал остановку, когда модуль имел статус "В работе".	Данное сообщение может появляться несколько раз. *Запуск аналитического модуля и/или податчика образцов*, стр. 5-15, если причина для останова больше не существует.
• Предыдущий сбой аппаратной части.	1. *Просмотр журналов*, стр. 10-14, по поводу любых кодов ошибки 0304, появляющихся одновременно с данным сообщением. 2. Найдите все коды ошибки, появляющиеся одновременно с кодом 0304. 3. *Просмотр сообщений об ошибке низкого уровня*, стр. 10-16, если вы не найдете коды ошибки, появляющиеся одновременно с кодом 0304. 4. Выполните действия по устранению ошибки в соответствии с ее кодом.
• Ошибка программного обеспечения.	Обратитесь в местную службу технической поддержки. Предоставьте информацию о действиях, которые вы пытались произвести, когда появилась ошибка.

Код ошибки: 9059

Обратитесь в Abbott. Отчет загрузки (x) строка (y), неправильные № штатива или позиция.
x = название отчета загрузки
y = номер строки отчета загрузки

Возможная причина	Действия по устранению
Ошибка программного обеспечения.	Обратитесь в местную службу технической поддержки. Предоставьте информацию о действиях, которые вы пытались произвести, когда появилась ошибка.

Код ошибки: 9061

Расхождения при формировании отчета для параметра (x) в отчете (y).
x = номер параметра
y = название отчета

Возможная причина	Действия по устранению
Ошибка программного обеспечения.	Обратитесь в местную службу технической поддержки. Предоставьте информацию о действиях, которые вы пытались произвести, когда появилась ошибка.

Код ошибки: 9062

Для преобразования данных отправлен интервал считывания в 0 миллисекунд.

Возможная причина	Действия по устранению
Ошибка программного обеспечения.	Обратитесь в местную службу технической поддержки. Предоставьте информацию о действиях,

Регистрация МИ в Росздравнадзоре
www.nevacert.ru | info@nevacert.ru

Возможная причина	Действия по устранению
	которые вы пытались произвести, когда появилась ошибка.

Код ошибки: 9063

Ошибка доступа к составлению отчета базы данных, таблица (x).
x = ошибка записи таблицы базы данных

Возможная причина	Действия по устранению
Для x = общая шаблонная ошибка: • Ошибка программного обеспечения.	*Включение и выключение питания компьютерного блока*, стр. 5-5.
Для x = любая другая ошибка: • Ошибка программного обеспечения.	Обратитесь в местную службу технической поддержки. Предоставьте информацию о действиях, которые вы пытались произвести, когда появилась ошибка.

Код ошибки: 9064

Обратитесь в Abbott. Не удалось распечатать отчет.

Возможная причина	Действия по устранению
Ошибка программного обеспечения.	Обратитесь в местную службу технической поддержки. Предоставьте информацию о, отчете, который вы пытались распечатать, когда появилась ошибка.

Код ошибки: 9065

Невозможно распечатать отчет, отсутствует поле (x) данных в (y).
x = название поля
y = название секции отчета

Возможная причина	Действия по устранению
В запрашиваемом отчете отсутствует информация, необходимая для создания отчета.	Выполните данную процедуру, прежде чем пытаться распечатывать отчет.

Код ошибки: 9066

Невозможно сформировать отчет, ошибка доступа к данным.

Возможная причина	Действия по устранению
Ошибка отчетности программного обеспечения.	Обратитесь в местную службу технической поддержки. Предоставьте информацию о, отчете, который вы пытались распечатать, когда появилась ошибка.

Код ошибки: 9068

Обратитесь в Abbott. Невозможно распечатать (x), ошибка печати.
x = название отчета

Возможная причина	Действия по устранению
Ошибка программного обеспечения.	Обратитесь в местную службу технической поддержки. Предоставьте информацию о, отчете,

Регистрация МИ в Росздравнадзоре
www.nevacert.ru | info@nevacert.ru

Возможная причина	Действия по устранению
	который вы пытались распечатать, когда появилась ошибка.

Код ошибки: 9069

Обратитесь в Abbott. При контроле прибора обнаружена неизвестная ошибка (x).
x = номер ошибки

Возможная причина	Действия по устранению
Ошибка программного обеспечения.	Обратитесь в местную службу технической поддержки. Предоставьте информацию о действиях, которые вы пытались произвести, когда появилась ошибка.

Код ошибки: 9070

Обратитесь в Abbott. При попытке автоматической короткой прокачки (Prime) произошла ошибка.

Возможная причина	Действия по устранению
Ошибка программного обеспечения.	Обратитесь в местную службу технической поддержки. Предоставьте информацию о действиях, которые вы пытались произвести, когда появилась ошибка.

Код ошибки: 9071

Во время выполнения процедуры (x) возникла ошибка времени исполнения.
x = название процедуры

Возможная причина	Действия по устранению
Ошибка программного обеспечения.	Обратитесь в местную службу технической поддержки. Предоставьте информацию о действиях, которые вы пытались произвести, когда появилась ошибка.

Код ошибки: 9073

Обратитесь в Abbott. Ошибка программного обеспечения, невозможно открыть базу данных. (Не существует резервной базы данных)

Возможная причина	Действия по устранению
База данных повреждена.	Обратитесь в местную службу технической поддержки. Предоставьте информацию о действиях, которые вы пытались произвести, когда появилась ошибка.

Код ошибки: 9074

Обратитесь в Abbott. Ошибка программного обеспечения, невозможно открыть базу данных. (Существует резервная база данных)

Возможная причина	Действия по устранению
База данных повреждена.	Обратитесь в местную службу технической поддержки. Предоставьте информацию о действиях, которые вы пытались произвести, когда появилась ошибка.

Регистрация МИ в Росздравнадзоре
www.nevacert.ru | info@nevacert.ru

Код ошибки: 9075

Отменено резервное копирование или восстановление, неизвестная ошибка доступа к файлу для (x).
x = описание файла

Возможная причина	Действия по устранению
• Ошибка программного обеспечения: – Жесткий диск заполнен – Файловая система на жестком диске повреждена	Обратитесь в местную службу технической поддержки. Предоставьте информацию о действиях, которые вы пытались произвести, когда появилась ошибка.
• Неисправность механизма: – Жесткий диск	Обратитесь в местную службу технической поддержки для устранения неисправности механизма.

Код ошибки: 9076

Обратитесь в Abbott. Резервное копирование системы отменено, отсутствует системный файл (x).
x = описание файла

Возможная причина	Действия по устранению
Ошибка программного обеспечения.	Обратитесь в местную службу технической поддержки. Предоставьте информацию о действиях, которые вы пытались произвести, когда появилась ошибка.

Код ошибки: 9077

Невозможна связь с податчиком образцов или аналитическим модулем, ошибка (x), (y).
x = номер ошибки архитектуры
y = строка, ассоциированная с ошибкой архитектуры

Возможная причина	Действия по устранению
Для x = 31:	
Сбой связи между SCC и аналитическим модулем или податчиком образцов.	Подайте питание на аналитический модуль, податчик образцов и SCC. См. *Выключение и включение аналитического модуля и/или податчика образцов*, стр. 5-14. См. *Включение и выключение питания компьютерного блока*, стр. 5-5
Для x = 37:	
• Идет включение аналитического модуля.	Подождите, пока не будет выполнено включение и статус модуля не изменится на "Остановлен".
• Кабель Ethernet плохо подсоединен.	Переподключите кабель Ethernet. См. *Подсоедините кабели к SCC*, стр. 10-719.
• Сетевой концентратор выключен.	1. Включите переключатель питания сетевого концентратора. 2. Подайте питание на аналитический модуль и податчик образцов. См. *Выключение и включение аналитического модуля и/или податчика образцов*, стр. 5-14.
• Кабель питания сетевого концентратора отсоединен.	1. Подсоедините кабель питания к сетевому концентратору и к ИБП или розетке в стене.

Регистрация МИ в Росздравнадзоре
www.nevacert.ru | info@nevacert.ru

Возможная причина	Действия по устранению
	2. Подайте питание на аналитический модуль и податчик образцов. См. *Выключение и включение аналитического модуля и/или податчика образцов*, стр. 5-14.
• Сбой связи между SCC и аналитическим модулем или податчиком образцов.	Подайте питание на аналитический модуль и податчик образцов. См. *Выключение и включение аналитического модуля и/или податчика образцов*, стр. 5-14.
• Неисправность сетевого концентратора.	Обратитесь в местную службу технической поддержки для устранения неисправности механизма.
• Неисправность механизма	Обратитесь в местную службу технической поддержки для устранения неисправности механизма.
Для x = 82:	
• Идет включение аналитического модуля.	Подождите, пока не будет выполнено включение и статус модуля не изменится на "Остановлен".
• Сбой связи между SCC и аналитическим модулем или податчиком образцов.	Подайте питание на аналитический модуль и податчик образцов. См. *Выключение и включение аналитического модуля и/или податчика образцов*, стр. 5-14.
• Неисправность механизма: – Плата контроллера модуля в верхнем блоке печатных плат плохо подсоединена или вышла из строя – Плата контроллера податчика образцов в верхнем блоке печатных плат плохо подсоединена или вышла из строя	Обратитесь в местную службу технической поддержки для устранения неисправности механизма.
Для x = любая другая ошибка:	
• Идет включение аналитического модуля.	Подождите, пока не будет выполнено включение и статус модуля не изменится на "Остановлен".
• Сбой связи между SCC и аналитическим модулем или податчиком образцов.	Подайте питание на аналитический модуль и податчик образцов. См. *Выключение и включение аналитического модуля и/или податчика образцов*, стр. 5-14.
• Неисправность механизма.	Обратитесь в местную службу технической поддержки для устранения неисправности механизма. Предоставьте информацию об ошибке, отображаемую в сообщении об ошибке.

Код ошибки: 9078

Запрос на режим "Работа" отклонен, статус податчика образцов должен быть "Готов".

Возможная причина	Действия по устранению
Ошибка программного обеспечения.	Обратитесь в местную службу технической поддержки. Предоставьте информацию о действиях, которые вы пытались произвести, когда появилась ошибка.

Код ошибки: 9079

Невозможно выполнить процедуру, неправильный тип модуля (x).
x = номер модуля

Регистрация МИ в Росздравнадзоре
www.nevacert.ru | info@nevacert.ru

Возможная причина	Действия по устранению
Ошибка программного обеспечения.	Обратитесь в местную службу технической поддержки. Предоставьте информацию о действиях, которые вы пытались произвести, когда появилась ошибка.

Код ошибки: 9080

В ожидаемое время не получен индекс-ответ реакционного трека. Попытка инициировать ответ.

Возможная причина	Действия по устранению
Сообщение о состоянии ПО.	Действий по устранению неисправности не требуется.

Код ошибки: 9081

Ошибка архивирования данных, ошибка (x).
x = сообщение об ошибке

Возможная причина	Действия по устранению
• Компакт-диск покрыт грязью	Очистите диск. Процедуры очистки и обращения с диском см. на обложке компакт-диска.
• Компакт-диск поврежден	Используйте новый диск.
• Неисправность механизма: – Дисковод	Обратитесь в местную службу технической поддержки для устранения неисправности механизма.

Код ошибки: 9082

Обратитесь в Abbott. Ошибка архивирования данных, ошибка записи данных на жесткий диск.

Возможная причина	Действия по устранению
• На диске C нет места. • Неисправность механизма: – Жесткий диск	Обратитесь в местную службу технической поддержки для устранения неисправности механизма.

Код ошибки: 9083

Обратитесь в Abbott. Неизвестная системная ошибка (x).
x = номер/статус кода ошибки

Возможная причина	Действия по устранению
• Ошибка программного обеспечения.	Обратитесь в местную службу технической поддержки. Предоставьте информацию о действиях, которые вы пытались произвести, когда появилась ошибка.
• Неисправность механизма: – Плата ЦП – Плата DAQ	Обратитесь в местную службу технической поддержки для устранения неисправности механизма.

Код ошибки: 9084

Аналитический модуль получил неправильный заказ образца из компьютерного блока.

Возможная причина	Действия по устранению
Ошибка программного обеспечения.	Обратитесь в местную службу технической поддержки. Предоставьте информацию о действиях, которые вы пытались произвести, когда появилась ошибка.

Регистрация МИ в Росздравнадзоре
www.nevacert.ru | info@nevacert.ru

Код ошибки: 9085

Ошибка программного обеспечения ЦП модуля системы *c*.

Возможная причина	Действия по устранению
Неисправность механизма: • Плата ЦП плохо подсоединена или вышла из строя	Обратитесь в местную службу технической поддержки для устранения неисправности механизма.

Код ошибки: 9086

Ошибка связи между компьютерным блоком и аналитическим модулем.

Возможная причина	Действия по устранению
• Подача питания на модуль отключена.	*Включение аналитического модуля и/или податчика образцов*, стр. 5-7.
• Идет включение аналитического модуля.	Подождите, пока не будет выполнено включение и статус аналитического модуля не изменится на "Остановлен".
• Ошибка связи.	*Выключение и включение аналитического модуля и/или податчика образцов*, стр. 5-14, если модуль прекратил работу в результате данной ошибки.
• Кабель Ethernet плохо подсоединен.	Переподключите кабель Ethernet. См. *Подсоедините кабели к SCC*, стр. 10-719.
• Сетевой концентратор выключен.	Включите переключатель питания сетевого концентратора.
• Кабель питания сетевого концентратора отсоединен.	Подсоедините кабель питания к сетевому концентратору и к ИБП или розетке в стене.
• Неисправность механизма: – Плата ЦП плохо подсоединена или вышла из строя	Обратитесь в местную службу технической поддержки для устранения неисправности механизма.

Код ошибки: 9087

Ошибка связи между компьютерным блоком и аналитическим модулем.

Возможная причина	Действия по устранению
• Подача питания на модуль отключена.	*Включение аналитического модуля и/или податчика образцов*, стр. 5-7.
• Идет включение аналитического модуля.	Подождите, пока не будет выполнено включение и статус аналитического модуля не изменится на "Остановлен".
• Ошибка связи.	*Выключение и включение аналитического модуля и/или податчика образцов*, стр. 5-14.
• Кабель Ethernet плохо подсоединен.	Переподключите кабель Ethernet. См. *Подсоедините кабели к SCC*, стр. 10-719.
• Сетевой концентратор выключен.	Включите переключатель питания сетевого концентратора.
• Кабель питания сетевого концентратора отсоединен.	Подсоедините кабель питания к сетевому концентратору и к ИБП или розетке в стене.
• Неисправность механизма.	Обратитесь в местную службу технической поддержки для устранения неисправности механизма.

Код ошибки: 9088

Обратитесь в Abbott. Неправильный номер соленоида (x).

Регистрация МИ в Росздравнадзоре
www.nevacert.ru | info@nevacert.ru

x = номер соленоида

Возможная причина	Действия по устранению
Ошибка программного обеспечения.	Обратитесь в местную службу технической поддержки. Предоставьте информацию о действиях, которые вы пытались произвести, когда появилась ошибка.

Код ошибки: 9089

Обратитесь в Abbott. Неправильный номер мотора постоянного тока (x).
x = номер мотора постоянного тока

Возможная причина	Действия по устранению
Ошибка программного обеспечения.	Обратитесь в местную службу технической поддержки. Предоставьте информацию о действиях, которые вы пытались произвести, когда появилась ошибка.

Код ошибки: 9090

Обратитесь в Abbott. Неправильная скорость мотора постоянного тока.

Возможная причина	Действия по устранению
Ошибка программного обеспечения.	Обратитесь в местную службу технической поддержки. Предоставьте информацию о действиях, которые вы пытались произвести, когда появилась ошибка.

Код ошибки: 9091

Обратитесь в Abbott. Неправильное значение производительности соленоида.

Возможная причина	Действия по устранению
Ошибка программного обеспечения.	Обратитесь в местную службу технической поддержки. Предоставьте информацию о действиях, которые вы пытались произвести, когда появилась ошибка.

Код ошибки: 9092

Обратитесь в Abbott. Ошибка программного обеспечения, модулем (x) получено непредусмотренное сообщение о выполнении анализа образца.
x = № аналитического модуля с дефектом ПО

Возможная причина	Действия по устранению
Ошибка программного обеспечения.	Обратитесь в местную службу технической поддержки. Предоставьте информацию о действиях, которые вы пытались произвести, когда появилась ошибка.

Код ошибки: 9093

Обратитесь в Abbott. Нераспознанная ошибка экспорта файла теста (x). Код ошибки (y).
x = номер теста
y = код ошибки

Возможная причина	Действия по устранению
• Ошибка при форматировании или записи на дискету.	Используйте новую дискету.

Регистрация МИ в Росздравнадзоре
www.nevacert.ru | info@nevacert.ru

Возможная причина	Действия по устранению
• Неисправность механизма: – Дисковод	Обратитесь в местную службу технической поддержки для устранения неисправности механизма.
• Ошибка программного обеспечения.	Обратитесь в местную службу технической поддержки. Предоставьте информацию о действиях, которые вы пытались произвести, когда появилась ошибка.

Код ошибки: 9094

Обратитесь в Abbott. Неизвестный файл теста.

Возможная причина	Действия по устранению
• Ошибка программного обеспечения.	Обратитесь в местную службу технической поддержки. Предоставьте информацию о действиях, которые вы пытались произвести, когда появилась ошибка.
• Отсутствует или не активировано необходимое оборудование.	Обратитесь в местную службу технической поддержки для устранения сбоя оборудования. Предоставьте информацию о действиях, которые вы пытались произвести, когда появилась ошибка.

Код ошибки: 9095

Обратитесь в Abbott. Ошибка сканирования флакона реагента, ответ не получен в течение 30 секунд после инициализации.

Возможная причина	Действия по устранению
Был загружен новый сегмент устройства подачи реагентов с меньшим количеством позиций, чем у предыдущего сегмента, и ручное сканирование реагента не было выполнено до инициализации исследования.	Отсканируйте карусель реагентов до инициализации исследования. См. *Сканирование реагентной карусели(ей) (кроме i1000SR)*, стр. 5-133.
Ошибка программного обеспечения.	Обратитесь в местную службу технической поддержки. Предоставьте информацию о действиях, которые вы пытались произвести, когда появилась ошибка.

Код ошибки: 9096

От системы *c* (x) получено сообщение об ошибке.
x = номер и статусы кода ошибки

Возможная причина	Действия по устранению
От аналитического модуля системы *c* получено информационное сообщение низшего уровня с номером ошибки.	*Просмотр журналов*, стр. 10-14, по поводу кода ошибки, появляющегося одновременно с данным сообщением.

Код ошибки: 9097

Обратитесь в Abbott. Из модуля системы *c* получены неправильные данные оптического считывания.

Возможная причина	Действия по устранению
Ошибка программного обеспечения.	Обратитесь в местную службу технической поддержки. Предоставьте информацию о действиях,

Регистрация МИ в Росздравнадзоре
www.nevacert.ru | info@nevacert.ru

Возможная причина	Действия по устранению
	которые вы пытались произвести, когда появилась ошибка.

Код ошибки: 9098

Обратитесь в Abbott. Невозможно рассчитать результат, из модуля системы *c* не получены данные оптического считывания.

Возможная причина	Действия по устранению
Ошибка программного обеспечения.	Обратитесь в местную службу технической поддержки. Предоставьте информацию о действиях, которые вы пытались произвести, когда появилась ошибка.

Код ошибки: 9099

Обратитесь в Abbott. Выявлены избыточные попытки синхронизаций.

Возможная причина	Действия по устранению
Заказано слишком много исследований для штатива.	Обратитесь в местную службу технической поддержки. Предоставьте информацию о действиях, которые вы пытались произвести, когда появилась ошибка.

Код ошибки: 9100

Обратитесь в Abbott. Ошибка калибровки теста (x) номер (y), слишком много калибраторов.
x = название теста
y = номер теста

Возможная причина	Действия по устранению
Ошибка программного обеспечения.	Обратитесь в местную службу технической поддержки. Предоставьте информацию о действиях, которые вы пытались произвести, когда появилась ошибка.

Код ошибки: 9101

Обратитесь в Abbott. Сбой калибровки теста (x) номер (y), неизвестная математическая модель.
x = название теста
y = номер теста

Возможная причина	Действия по устранению
Ошибка программного обеспечения.	Обратитесь в местную службу технической поддержки. Предоставьте информацию о действиях, которые вы пытались произвести, когда появилась ошибка.

Код ошибки: 9102

Обратитесь в Abbott. Значение измерений калибратора для лота (x) равно или меньше нуля.
x = номер лота реагента

Возможная причина	Действия по устранению
Ошибка программного обеспечения.	Обратитесь в местную службу технической поддержки. Предоставьте информацию о действиях, которые вы пытались произвести, когда появилась ошибка.

Регистрация МИ в Росздравнадзоре
www.nevacert.ru | info@nevacert.ru

Код ошибки: 9103

Обратитесь в Abbott. Ошибка вычисления, деление на ноль.

Возможная причина	Действия по устранению
Ошибка программного обеспечения.	Обратитесь в местную службу технической поддержки. Предоставьте информацию о действиях, которые вы пытались произвести, когда появилась ошибка.

Код ошибки: 9104

Обратитесь в Abbott. Невозможно рассчитать пороговое значение/индекс для теста (x) номер (y).
x = название теста
y = номер теста

Возможная причина	Действия по устранению
Ошибка программного обеспечения.	Обратитесь в местную службу технической поддержки. Предоставьте информацию о действиях, которые вы пытались произвести, когда появилась ошибка.

Код ошибки: 9105

Обратитесь в Abbott. Неправильная переменная в формуле индекса для теста (x) номер (y).
x = название теста
y = номер теста

Возможная причина	Действия по устранению
Ошибка программного обеспечения.	Обратитесь в местную службу технической поддержки. Предоставьте информацию о действиях, которые вы пытались произвести, когда появилась ошибка.

Код ошибки: 9107

Сбой калибровки теста (x) номер (y), ошибка размещения памяти.
x = название теста
y = номер теста

Возможная причина	Действия по устранению
Ошибка программного обеспечения.	Обратитесь в местную службу технической поддержки. Предоставьте информацию о действиях, которые вы пытались произвести, когда появилась ошибка.

Код ошибки: 9108

Обратитесь в Abbott. Сканирование невозможно, присутствуют наборы экспериментальных реагентов.

Возможная причина	Действия по устранению
Ошибка программного обеспечения.	Обратитесь в местную службу технической поддержки. Предоставьте информацию о действиях, которые вы пытались произвести, когда появилась ошибка.

Регистрация МИ в Росздравнадзоре
www.nevacert.ru | info@nevacert.ru

Код ошибки: 9109

Обратитесь в Abbott. Удалена референсная калибровочная кривая для теста номер (x) с версией калибровки (y), тест не существует.
x = номер теста
y = версия калибровки

Возможная причина	Действия по устранению
Ошибка программного обеспечения.	Обратитесь в местную службу технической поддержки. Предоставьте информацию о действиях, которые вы пытались произвести, когда появилась ошибка.

Код ошибки: 9110

Обратитесь в Abbott. (x) не существует.
x = название механизма

Возможная причина	Действия по устранению
Ошибка программного обеспечения.	Обратитесь в местную службу технической поддержки. Предоставьте информацию о действиях, которые вы пытались произвести, когда появилась ошибка.

Код ошибки: 9112

Обратитесь в Abbott. Модуль, заказанный для экспериментального набора реагентов в позиции (x), отсутствует.
x = положение карусели реагентов

Возможная причина	Действия по устранению
Ошибка программного обеспечения.	Обратитесь в местную службу технической поддержки. Предоставьте информацию о действиях, которые вы пытались произвести, когда появилась ошибка.

Код ошибки: 9113

Обратитесь в Abbott. Невозможно осуществить калибровку, отсутствует референсная калибровочная кривая.

Возможная причина	Действия по устранению
Ошибка программного обеспечения.	Обратитесь в местную службу технической поддержки. Предоставьте информацию о действиях, которые вы пытались произвести, когда появилась ошибка.

Код ошибки: 9200

Обратитесь в Abbott. В системном файле для кода расфасовки (x) обнаружен дублированный код расфасовки набора реагентов.
x = код расфасовки

Возможная причина	Действия по устранению
Ошибка программного обеспечения.	Обратитесь в местную службу технической поддержки. Предоставьте информацию о действиях, которые вы пытались произвести, когда появилась ошибка.

Регистрация МИ в Росздравнадзоре
www.nevacert.ru | info@nevacert.ru

Код ошибки: 9201

Обратитесь в Abbott. Синтаксическая ошибка системного файла ALD для карт расфасовок наборов реагентов.

Возможная причина	Действия по устранению
Ошибка программного обеспечения.	Обратитесь в местную службу технической поддержки. Предоставьте информацию о действиях, которые вы пытались произвести, когда появилась ошибка.

Код ошибки: 9202

Обратитесь в Abbott. Ошибка синтаксического анализатора, значение, заданное в формуле синтаксического анализа, не существует.

Возможная причина	Действия по устранению
Ошибка программного обеспечения.	Обратитесь в местную службу технической поддержки. Предоставьте информацию о действиях, которые вы пытались произвести, когда появилась ошибка.

Код ошибки: 9203

Обратитесь в Abbott. Невозможно сконфигурировать флаконы реагентов, один из списков имеет нулевую длину.

Возможная причина	Действия по устранению
Ошибка программного обеспечения.	Обратитесь в местную службу технической поддержки. Предоставьте информацию о действиях, которые вы пытались произвести, когда появилась ошибка.

Код ошибки: 9204

Обратитесь в Abbott. Неправильный штрих-код в позиции (x) на карусели (y).
x = позиция, в которой обнаружен неправильный штрих-код.
(1-25 для системы *i*; A1-D20 для *c*8000/*c*16000; A1 - O6 для *c*4000)
x = положение, в котором обнаружен неправильный штрих-код.
(внутренний, средний или внешний контур для системы *i*; R1 или R2 для системы *c*)

Возможная причина	Действия по устранению
Ошибка программного обеспечения.	Обратитесь в местную службу технической поддержки. Предоставьте информацию о действиях, которые вы пытались произвести, когда появилась ошибка.

Код ошибки: 9205

Обратитесь в Abbott. Не существует расфасовки для отсканированного набора реагентов с кодом расфасовки (x).
x = код расфасовки на наборе реагентов

Возможная причина	Действия по устранению
Ошибка программного обеспечения.	Обратитесь в местную службу технической поддержки. Предоставьте информацию о действиях, которые вы пытались произвести, когда появилась ошибка.

Регистрация МИ в Росздравнадзоре
www.nevacert.ru | info@nevacert.ru

Код ошибки: 9206

Нераспознанная версия или формат штрих-кода в позиции (x) карусели (y).
x = позиция, в которой обнаружена нераспознанная версия штрих-кода.
(1-25 для системы *i*; A1-D20 для *c*8000/*c*16000; A1 - O6 для *c*4000)
x = положение, в котором обнаружена нераспознанная версия штрих-кода.
(внутри, посередине или снаружи для системы *i*; R1 или R2 для системы *c*)

Возможная причина	Действия по устранению
Только для системы *c*: • Был загружен картридж реагента с неправильным № штрих-кода.	1. Удалите этикетку с реагента. 2. Сконфигурируйте реагент с набором реагентов. См. *Конфигурирование пользовательского реагента (фотометрический - система c)*, стр. 2-92и *Конфигурирование пользовательского набора реагентов (фотометрический - система c)*, стр. 2-93. 3. Вручную назначьте позицию для реагента. См. *Загрузка реагентов без штрих-кода (c8000/c16000)*, стр. 5-156.
• Напечатанный пользователем штрих-код реагента имеет неправильную информацию по одному из параметров, закодированных в штрих-коде.	Создайте штрих-код заново, проверив все параметры согласно спецификации См. *Требования к штрих-коду для реагента 1D (система c)*, стр. 4-33.
Для всех систем: • Ошибка программного обеспечения.	Обратитесь в местную службу технической поддержки. Предоставьте информацию о действиях, которые вы пытались произвести, когда появилась ошибка.

Код ошибки: 9207

Обратитесь в Abbott. Не обнаружены наборы реагентов.

Возможная причина	Действия по устранению
Ошибка программного обеспечения.	Обратитесь в местную службу технической поддержки. Предоставьте информацию о действиях, которые вы пытались произвести, когда появилась ошибка.

Код ошибки: 9208

Обратитесь в Abbott. Нет теста, ошибка загрузки, несоответствие или загружен плохой мастер лот упаковки экспериментальных реагентов.

Возможная причина	Действия по устранению
Ошибка программного обеспечения.	Обратитесь в местную службу технической поддержки. Предоставьте информацию о действиях, которые вы пытались произвести, когда появилась ошибка.

Код ошибки: 9210

Не определена позиция для раствора детергента B в карусели образцов или зоне промывающего раствора иглы образцов.

Регистрация МИ в Росздравнадзоре
www.nevacert.ru | info@nevacert.ru

Возможная причина	Действия по устранению
Ошибка программного обеспечения.	Обратитесь в местную службу технической поддержки. Предоставьте информацию о действиях, которые вы пытались произвести, когда появилась ошибка.

Код ошибки: 9211

Не определена позиция для промывочной жидкости ICT в карусели образцов или зоне промывающего раствора для игл образцов.

Возможная причина	Действия по устранению
• Информация о позиции не была отправлена из SCC на модуль после подачи питания на модуль.	1. Инициируйте исследование (наличие заказов не обязательно). См. *Запуск или возобновление обработки образцов*, стр. 5-281. 2. Подождите, пока статус аналитического модуля не изменится на "В работе". 3. Выберите **processing module graphic** (график аналитического модуля) и затем выберите **F6 - Stop** (Стоп). 4. Подождите, пока статус аналитического модуля не изменится на "Остановлен", а затем выберите **F5 - Start-up** (Запуск). 5. Перезапустите требуемую процедуру.
• Ошибка программного обеспечения.	Обратитесь в местную службу технической поддержки. Предоставьте информацию о действиях, которые вы пытались произвести, когда появилась ошибка.

Код ошибки: 9212

Не определена позиция для 0,5% раствора кислотной промывки в карусели образцов или зоне промывающего раствора для игл образцов.

Возможная причина	Действия по устранению
• Информация о позиции не была отправлена из SCC на модуль после подачи питания на модуль.	1. Инициируйте исследование (наличие заказов не обязательно). См. *Запуск или возобновление обработки образцов*, стр. 5-281. 2. Подождите, пока статус аналитического модуля не изменится на "В работе". 3. Выберите **processing module graphic** (график аналитического модуля) и затем выберите **F6 - Stop** (Стоп). 4. Подождите, пока статус аналитического модуля не изменится на "Остановлен", а затем выберите **F5 - Start-up** (Запуск). 5. Перезапустите требуемую процедуру.
• Срок действия раствора истек, раствор не был доступен для SmartWash при обработке теста.	Замените раствор с истекшим сроком действия. См. *Замена рабочих растворов в зоне промывки образца и обновление ресурсов (c4000)*, стр. 5-66. См. *Замена рабочих растворов в карусели образцов и обновление ресурсов (c8000/c16000)*, стр. 5-73.

Регистрация МИ в Росздравнадзоре
www.nevacert.ru | info@nevacert.ru

Возможная причина	Действия по устранению
• Ошибка программного обеспечения.	Обратитесь в местную службу технической поддержки. Предоставьте информацию о действиях, которые вы пытались произвести, когда появилась ошибка.

Код ошибки: 9213

Не определена позиция для 10% раствора детергента B для пипеттора R1.

Возможная причина	Действия по устранению
• Раствор не был сконфигурирован в позиции раствора устройства подачи реагентов.	Сконфигурируйте раствор для данной позиции. См. *Изменение опций рабочего раствора (c4000)*, стр. 2-35. См. *Изменение опций рабочего раствора (c8000)*, стр. 2-36 или *Изменение опций рабочего раствора (c16000)*, стр. 2-37.
• Срок действия раствора истек, раствор не был доступен для SmartWash при обработке теста.	Замените раствор с истекшим сроком действия. См. *Замена рабочих растворов в реагентной карусели и обновление ресурсов (c4000)*, стр. 5-64. См. *Замена рабочих растворов в реагентных каруселях и обновление ресурсов (c8000)*, стр. 5-68 или *Замена рабочих растворов в реагентных каруселях и обновление ресурсов (c16000)*, стр. 5-71.

Код ошибки: 9214

Не определена позиция для 0,5% раствора кислотной промывки для пипеттора R1.

Возможная причина	Действия по устранению
• Раствор не был сконфигурирован в позиции раствора устройства подачи реагентов.	Сконфигурируйте раствор для данной позиции. См. *Изменение опций рабочего раствора (c4000)*, стр. 2-35. См. *Изменение опций рабочего раствора (c8000)*, стр. 2-36 или *Изменение опций рабочего раствора (c16000)*, стр. 2-37.
• Срок действия раствора истек, раствор не был доступен для SmartWash при обработке теста.	Замените раствор с истекшим сроком действия. См. *Замена рабочих растворов в реагентной карусели и обновление ресурсов (c4000)*, стр. 5-64. См. *Замена рабочих растворов в реагентных каруселях и обновление ресурсов (c8000)*, стр. 5-68 или *Замена рабочих растворов в реагентных каруселях и обновление ресурсов (c16000)*, стр. 5-71.

Код ошибки: 9215

Не определена позиция раствора детергента A для пипеттора R1.

Возможная причина	Действия по устранению
• Раствор не был сконфигурирован в позиции раствора устройства подачи реагентов.	Сконфигурируйте раствор для данной позиции. См. *Изменение опций рабочего раствора (c4000)*, стр. 2-35. См. *Изменение опций рабочего раствора (c8000)*, стр. 2-36 или *Изменение опций рабочего раствора (c16000)*, стр. 2-37.

Регистрация МИ в Росздравнадзоре
www.nevacert.ru | info@nevacert.ru

Возможная причина	Действия по устранению
• Срок действия раствора истек, раствор не был доступен для SmartWash при обработке теста.	Замените раствор с истекшим сроком действия. См. *Замена рабочих растворов в реагентной карусели и обновление ресурсов (c4000)*, стр. 5-64. См. *Замена рабочих растворов в реагентных каруселях и обновление ресурсов (c8000)*, стр. 5-68 или *Замена рабочих растворов в реагентных каруселях и обновление ресурсов (c16000)*, стр. 5-71.

Код ошибки: 9216

Не определена позиция для 10% раствора детергента B для пипеттора R2.

Возможная причина	Действия по устранению
• Раствор не был сконфигурирован в позиции раствора устройства подачи реагентов.	Сконфигурируйте раствор для данной позиции. См. *Изменение опций рабочего раствора (c4000)*, стр. 2-35. См. *Изменение опций рабочего раствора (c8000)*, стр. 2-36 или *Изменение опций рабочего раствора (c16000)*, стр. 2-37.
• Срок действия раствора истек, раствор не был доступен для SmartWash при обработке теста.	Замените раствор с истекшим сроком действия. См. *Замена рабочих растворов в реагентной карусели и обновление ресурсов (c4000)*, стр. 5-64. См. *Замена рабочих растворов в реагентных каруселях и обновление ресурсов (c8000)*, стр. 5-68 или *Замена рабочих растворов в реагентных каруселях и обновление ресурсов (c16000)*, стр. 5-71.

Код ошибки: 9217

Не определена позиция для 0,5% раствора кислотной промывки для пипеттора R2.

Возможная причина	Действия по устранению
• Раствор не был сконфигурирован в позиции раствора устройства подачи реагентов.	Сконфигурируйте раствор для данной позиции. См. *Изменение опций рабочего раствора (c4000)*, стр. 2-35. См. *Изменение опций рабочего раствора (c8000)*, стр. 2-36 или *Изменение опций рабочего раствора (c16000)*, стр. 2-37.
• Срок действия раствора истек, раствор не был доступен для SmartWash при обработке теста.	Замените раствор с истекшим сроком действия. См. *Замена рабочих растворов в реагентной карусели и обновление ресурсов (c4000)*, стр. 5-64. См. *Замена рабочих растворов в реагентных каруселях и обновление ресурсов (c8000)*, стр. 5-68 или *Замена рабочих растворов в реагентных каруселях и обновление ресурсов (c16000)*, стр. 5-71.

Код ошибки: 9218

Не определена позиция для раствора детергента A для пипеттора R2.

Возможная причина	Действия по устранению
• Раствор не был сконфигурирован в позиции раствора устройства подачи реагентов.	Сконфигурируйте раствор для данной позиции.

Регистрация МИ в Росздравнадзоре
www.nevacert.ru | info@nevacert.ru

Возможная причина	Действия по устранению
	См. *Изменение опций рабочего раствора (c4000)*, стр. 2-35. См. *Изменение опций рабочего раствора (c8000)*, стр. 2-36 или *Изменение опций рабочего раствора (c16000)*, стр. 2-37.
• Срок действия раствора истек, раствор не был доступен для SmartWash при обработке теста.	Замените раствор с истекшим сроком действия. См. *Замена рабочих растворов в реагентной карусели и обновление ресурсов (c4000)*, стр. 5-64. См. *Замена рабочих растворов в реагентных каруселях и обновление ресурсов (c8000)*, стр. 5-68 или *Замена рабочих растворов в реагентных каруселях и обновление ресурсов (c16000)*, стр. 5-71.

Код ошибки: 9219

Не определена позиция для антимикробного реагента.

Возможная причина	Действия по устранению
• Невозможно считать штрих-код № сегмента на карусели реагентов.	1. См. код ошибки 4006 в журналах сообщений. 2. Выполните действия по устранению данного кода ошибки.
• Информация о позиции не была отправлена из SCC на модуль после подачи питания на модуль.	1. Инициируйте исследование (наличие заказов не обязательно). См. *Запуск или возобновление обработки образцов*, стр. 5-281. 2. Подождите, пока статус аналитического модуля не изменится на "В работе". 3. Выберите **processing module graphic** (график аналитического модуля) и затем выберите **F6 - Stop** (Стоп). 4. Подождите, пока статус аналитического модуля не изменится на "Остановлен", а затем выберите **F5 - Start-up** (Запуск). 5. Перезапустите требуемую процедуру.
• Ошибка программного обеспечения.	Обратитесь в местную службу технической поддержки. Предоставьте информацию о действиях, которые вы пытались произвести, когда появилась ошибка.

Код ошибки: 9220

Не определена позиция для раствора детергента A в карусели образцов или зоне промывающего раствора игл образцов.

Возможная причина	Действия по устранению
• Информация о позиции не была отправлена из SCC на модуль после подачи питания на модуль.	1. Инициируйте исследование (наличие заказов не обязательно). См. *Запуск или возобновление обработки образцов*, стр. 5-281. 2. Подождите, пока статус аналитического модуля не изменится на "В работе".

Регистрация МИ в Росздравнадзоре
www.nevacert.ru | info@nevacert.ru

Возможная причина	Действия по устранению
	3. Выберите **processing module graphic** (график аналитического модуля) и затем выберите **F6 - Stop** (Стоп). 4. Подождите, пока статус аналитического модуля не изменится на "Остановлен", а затем выберите **F5 - Start-up** (Запуск). 5. Перезапустите требуемую процедуру.
• Срок действия раствора истек, раствор не был доступен для SmartWash при обработке теста.	Замените раствор с истекшим сроком действия. См. *Замена рабочих растворов в зоне промывки образца и обновление ресурсов (c4000)*, стр. 5-66. См. *Замена рабочих растворов в карусели образцов и обновление ресурсов (c8000/c16000)*, стр. 5-73.
• Ошибка программного обеспечения.	Обратитесь в местную службу технической поддержки. Предоставьте информацию о действиях, которые вы пытались произвести, когда появилась ошибка.

Код ошибки: 9221

Нераспознанная версия или формат штрих-кода в позиции (x) штатива реагентов в секции (y).
x = позиция штатива реагентов, в которой обнаружена нераспознанная версия штрих-кода.
y = номер секции РПО

Возможная причина	Действия по устранению
Ошибка программного обеспечения.	Обратитесь в местную службу технической поддержки. Предоставьте информацию о действиях, которые вы пытались произвести, когда появилась ошибка.

Код ошибки: 9222

Обратитесь в Abbott. Неправильный штрих-код в позиции (x) штатива реагентов секции (y).
x = позиция штатива реагентов, в которой обнаружена нераспознанная версия штрих-кода.
y = номер секции РПО

Возможная причина	Действия по устранению
Ошибка программного обеспечения.	Обратитесь в местную службу технической поддержки. Предоставьте информацию о действиях, которые вы пытались произвести, когда появилась ошибка.

Код ошибки: 9223

Набор реагентов недоступен.

Возможная причина	Действия по устранению
Ошибка программного обеспечения.	Обратитесь в местную службу технической поддержки. Предоставьте информацию о действиях, которые вы пытались произвести, когда появилась ошибка.

Код ошибки: 9300

Обратитесь в Abbott. Не выбрано значение, необходимое для теста (x) параметр (y).
x = название теста
y = параметр теста

Регистрация МИ в Росздравнадзоре
www.nevacert.ru | info@nevacert.ru

Возможная причина	Действия по устранению
Ошибка программного обеспечения.	Обратитесь в местную службу технической поддержки. Предоставьте информацию о действиях, которые вы пытались произвести, когда появилась ошибка.

Код ошибки: 9301

Обратитесь в Abbott. Невозможно удалить тест (x), тест является частью загруженного эксперимента.
x = название теста

Возможная причина	Действия по устранению
Ошибка программного обеспечения.	Обратитесь в местную службу технической поддержки. Предоставьте информацию о действиях, которые вы пытались произвести, когда появилась ошибка.

Код ошибки: 9302

Обратитесь в Abbott. Параметр вне диапазона, тест (x) статус (y).
x = номер теста
y = статус теста

Возможная причина	Действия по устранению
Ошибка программного обеспечения.	Обратитесь в местную службу технической поддержки. Предоставьте информацию о действиях, которые вы пытались произвести, когда появилась ошибка.

Код ошибки: 9303

Обратитесь в Abbott. Неправильное значение в формуле единиц для теста (x) номер (y).
x = название теста
y = номер теста

Возможная причина	Действия по устранению
Ошибка программного обеспечения.	Обратитесь в местную службу технической поддержки. Предоставьте информацию о действиях, которые вы пытались произвести, когда появилась ошибка.

Код ошибки: 9304

Ошибка инсталляции теста (x), версия системного ПО несовместима.
x = название теста

Возможная причина	Действия по устранению
Тест может использоваться только с последней версией программного обеспечения системы. Программное обеспечение должно быть обновлено, прежде чем тест можно будет запустить.	Установите требуемое системное ПО. Обратитесь в местную службу технической поддержки.
Импортируемый тест может использоваться только с последней версией программного обеспечения системы.	Для выполнения тестов Abbott установите тест с компакт-диска с тестами системы ARCHITECT. Дополнительную информацию см. *Установка или удаление файла теста*, стр. 2-211.

Регистрация МИ в Росздравнадзоре
www.nevacert.ru | info@nevacert.ru

Возможная причина	Действия по устранению
	Для пользовательских тестов см. *Конфигурирование определенных пользователем тестов*, стр. 2-82.

Код ошибки: 9305

Обратитесь в Abbott. Невозможно удалить тест, тест номер (x) не существует.
x = номер теста

Возможная причина	Действия по устранению
Ошибка программного обеспечения.	Обратитесь в местную службу технической поддержки. Предоставьте информацию о действиях, которые вы пытались произвести, когда появилась ошибка.

Код ошибки: 9306

Обратитесь в Abbott. Тест не найден.

Возможная причина	Действия по устранению
Ошибка программного обеспечения.	Обратитесь в местную службу технической поддержки. Предоставьте информацию о действиях, которые вы пытались произвести, когда появилась ошибка.

Код ошибки: 9307

Обратитесь в Abbott. Указанная в эксперименте калибровочная кривая уже существует для лота номер (x).
x = номер лота

Возможная причина	Действия по устранению
Ошибка программного обеспечения.	Обратитесь в местную службу технической поддержки. Предоставьте информацию о действиях, которые вы пытались произвести, когда появилась ошибка.

Код ошибки: 9308

Обратитесь в Abbott. Запрос на загрузку отклонен, отчет загрузки (x) строка (y), не указан протокол разведения для теста.
x = название отчета загрузки
y = номер строки отчета загрузки

Возможная причина	Действия по устранению
Ошибка программного обеспечения.	Обратитесь в местную службу технической поддержки. Предоставьте информацию о действиях, которые вы пытались произвести, когда появилась ошибка.

Код ошибки: 9309

Обратитесь в Abbott. Запрос на загрузку отклонен, отчет загрузки (x) строка (y), указанный тест не инсталлирован.
x = название отчета загрузки
y = номер строки отчета загрузки

Регистрация МИ в Росздравнадзоре
www.nevacert.ru | info@nevacert.ru

Возможная причина	Действия по устранению
Ошибка программного обеспечения.	Обратитесь в местную службу технической поддержки. Предоставьте информацию о действиях, которые вы пытались произвести, когда появилась ошибка.

Код ошибки: 9310

Обратитесь в Abbott. Ошибка инсталляции теста (x) номер (y). Требуемый реагент не существует для данного типа флакона.
x = название теста
y = номер теста

Возможная причина	Действия по устранению
Ошибка программного обеспечения.	Обратитесь в местную службу технической поддержки. Предоставьте информацию о действиях, которые вы пытались произвести, когда появилась ошибка.

Код ошибки: 9311

Обратитесь в Abbott. В системном файле (x) секция (y) выявлена синтаксическая ошибка.
x = имя файла
y = секция, в которой произошла ошибка

Возможная причина	Действия по устранению
Ошибка программного обеспечения.	Обратитесь в местную службу технической поддержки. Предоставьте информацию о действиях, которые вы пытались произвести, когда появилась ошибка.

Код ошибки: 9312

Обратитесь в Abbott. Процедура (x) содержит неправильный параметр использования ресурсов.
x = название процедуры

Возможная причина	Действия по устранению
Ошибка программного обеспечения.	Обратитесь в местную службу технической поддержки. Предоставьте информацию о действиях, которые вы пытались произвести, когда появилась ошибка.

Код ошибки: 9313

Обратитесь в Abbott. Процедура (x) содержит ошибку диапазона.
x = название процедуры

Возможная причина	Действия по устранению
Ошибка программного обеспечения.	Обратитесь в местную службу технической поддержки. Предоставьте информацию о действиях, которые вы пытались произвести, когда появилась ошибка.

Код ошибки: 9314

Обратитесь в Abbott. Не обнаружено никаких процедур.

Регистрация МИ в Росздравнадзоре
www.nevacert.ru | info@nevacert.ru

Возможная причина	Действия по устранению
Ошибка программного обеспечения.	Обратитесь в местную службу технической поддержки. Предоставьте информацию о действиях, которые вы пытались произвести, когда появилась ошибка.

Код ошибки: 9315

Обратитесь в Abbott. Не указано требуемое значение для расчетного теста (x) номер (y).
x = название расчетного теста
y = номер расчетного теста

Возможная причина	Действия по устранению
Ошибка программного обеспечения.	Обратитесь в местную службу технической поддержки. Предоставьте информацию о действиях, которые вы пытались произвести, когда появилась ошибка.

Код ошибки: 9320

Аналитический модуль получил неправильные параметры исследования из компьютерного блока, объем образца за пределами диапазона.

Возможная причина	Действия по устранению
Ошибка программного обеспечения.	Обратитесь в местную службу технической поддержки. Предоставьте информацию о действиях, которые вы пытались произвести, когда появилась ошибка.

Код ошибки: 9321

Аналитический модуль получил неправильные параметры теста из компьютерного блока, объем реагента за пределами диапазона.

Возможная причина	Действия по устранению
Ошибка программного обеспечения.	Обратитесь в местную службу технической поддержки. Предоставьте информацию о действиях, которые вы пытались произвести, когда появилась ошибка.

Код ошибки: 9322

Аналитический модуль получил неправильные параметры теста из компьютерного блока, общий объем образца за пределами диапазона.

Возможная причина	Действия по устранению
Ошибка программного обеспечения.	Обратитесь в местную службу технической поддержки. Предоставьте информацию о действиях, которые вы пытались произвести, когда появилась ошибка.

Код ошибки: 9323

Аналитический модуль получил неправильные параметры исследования из компьютерного блока, общий объем R1 за пределами диапазона.

Возможная причина	Действия по устранению
• Предыдущая ошибка датчика уровня или аппаратного обеспечения.	1. *Просмотр журналов*, стр. 10-14, по поводу любых кодов ошибки категории 3000 или 5000,

Регистрация МИ в Росздравнадзоре
www.nevacert.ru | info@nevacert.ru

Возможная причина	Действия по устранению
	появляющихся непосредственно перед данным сообщением. 2. Выполните действия по устранению данного кода ошибки.
• Ошибка программного обеспечения.	Обратитесь в местную службу технической поддержки. Предоставьте информацию о действиях, которые вы пытались произвести, когда появилась ошибка.

Код ошибки: 9324

Аналитический модуль получил неправильные параметры исследования из компьютерного блока, общий объем R2 за пределами диапазона.

Возможная причина	Действия по устранению
• Предыдущая ошибка датчика уровня или аппаратного обеспечения.	1. *Просмотр журналов*, стр. 10-14, по поводу любых кодов ошибки категории 3000 или 5000, появляющихся непосредственно перед данным сообщением. 2. Выполните действия по устранению данного кода ошибки.
• Ошибка программного обеспечения.	Обратитесь в местную службу технической поддержки. Предоставьте информацию о действиях, которые вы пытались произвести, когда появилась ошибка.

Код ошибки: 9325

Обратитесь в Abbott. Невозможно создать правило повторного тестирования (x), в файле DAT нет разведения(й).
x = название разведения

Возможная причина	Действия по устранению
Ошибка программного обеспечения.	Обратитесь в местную службу технической поддержки. Предоставьте информацию о действиях, которые вы пытались произвести, когда появилась ошибка.

Код ошибки: 9326

Обратитесь в Abbott. Невозможно создать (x), количество знаков не должно превышать (y).
x = название панели или теста
y = максимальное количество знаков

Возможная причина	Действия по устранению
Ошибка программного обеспечения.	Обратитесь в местную службу технической поддержки. Предоставьте информацию о действиях, которые вы пытались произвести, когда появилась ошибка.

Код ошибки: 9327

Обратитесь в Abbott. Невозможно создать тест (x), номер (y). Номер теста должен быть в диапазоне от 3000 до 3999.
x = название теста
y = номер теста

Регистрация МИ в Росздравнадзоре
www.nevacert.ru | info@nevacert.ru

Возможная причина	Действия по устранению
Ошибка программного обеспечения.	Обратитесь в местную службу технической поддержки. Предоставьте информацию о действиях, которые вы пытались произвести, когда появилась ошибка.

Код ошибки: 9328

Обратитесь в Abbott. Указанный параметр для (x) был вне диапазона.
x = название компонента, содержащего параметр диапазона

Возможная причина	Действия по устранению
Ошибка программного обеспечения.	Обратитесь в местную службу технической поддержки. Предоставьте информацию о действиях, которые вы пытались произвести, когда появилась ошибка.

Код ошибки: 9329

Невозможно инсталлировать процедуру (x), файлы языка неправильные или не найдены.
x = название процедуры

Возможная причина	Действия по устранению
В процедуре отсутствует один или несколько файлов языка.	Обратитесь в местную службу технической поддержки. Предоставьте информацию о действиях, которые вы пытались произвести, когда появилась ошибка.

Код ошибки: 9400

Обратитесь в Abbott, отклонен запрос "Работа" податчику образцов, эксперимент существует.
Используйте команду CLI run_exp.

Возможная причина	Действия по устранению
Ошибка программного обеспечения.	Обратитесь в местную службу технической поддержки. Предоставьте информацию о действиях, которые вы пытались произвести, когда появилась ошибка.

Код ошибки: 9401

Удаление невозможно, указанный набор реагентов не существует.

Возможная причина	Действия по устранению
Только FSR (сервисный сотрудник). (Введены некорректные данные при удалении теста на исследование буфера. Необходимо ввести CH и номер лота их флакона с микрочастицами.)	Обратитесь в местную службу технической поддержки. Предоставьте информацию о действиях, которые вы пытались произвести, когда появилась ошибка.

Код ошибки: 9402

Невозможно выполнить команду CLI, недостаточный уровень доступа.

Возможная причина	Действия по устранению
Ошибка программного обеспечения.	Обратитесь в местную службу технической поддержки. Предоставьте информацию о действиях, которые вы пытались произвести, когда появилась ошибка.

Регистрация МИ в Росздравнадзоре
www.nevacert.ru | info@nevacert.ru

Код ошибки: 9403

Обратитесь в Abbott. При инициализации аспирационной промывки из промежуточного положения нарушена полнота аспирационной промывки.

Возможная причина	Действия по устранению
Ошибка программного обеспечения.	Обратитесь в местную службу технической поддержки. Предоставьте информацию о действиях, которые вы пытались произвести, когда появилась ошибка.

Код ошибки: 9404

Обратитесь в Abbott. Неисправность переключения подачи через ARM.

Возможная причина	Действия по устранению
Ошибка программного обеспечения.	Обратитесь в местную службу технической поддержки. Предоставьте информацию о действиях, которые вы пытались произвести, когда появилась ошибка.

Код ошибки: 9405

Невозможно выполнить команду CLI, обнаружен штатив в зоне аспирации.

Возможная причина	Действия по устранению
Ошибка программного обеспечения.	Обратитесь в местную службу технической поддержки. Предоставьте информацию о действиях, которые вы пытались произвести, когда появилась ошибка.

Код ошибки: 9406

Обратитесь в Abbott. Для загрузки таблицы данных соленоида мотора DC использован неправильный текст.

Возможная причина	Действия по устранению
Ошибка программного обеспечения.	Обратитесь в местную службу технической поддержки. Предоставьте информацию о действиях, которые вы пытались произвести, когда появилась ошибка.

Код ошибки: 9410

Невозможно выполнить команду CLI, штатив обнаружен в кармане (x) модуля (y).
x = номер аналитического модуля
y = карман держателя штативов

Возможная причина	Действия по устранению
Ошибка программного обеспечения.	Обратитесь в местную службу технической поддержки. Предоставьте информацию о действиях, которые вы пытались произвести, когда появилась ошибка.

Код ошибки: 9413

Невозможно выполнить команду CLI, не удалась попытка забрать штатив.

Регистрация МИ в Росздравнадзоре
www.nevacert.ru | info@nevacert.ru

Возможная причина	Действия по устранению
Ошибка программного обеспечения.	Обратитесь в местную службу технической поддержки. Предоставьте информацию о действиях, которые вы пытались произвести, когда появилась ошибка.

Код ошибки: 9414

Невозможно выполнить команду CLI, обнаружен неучтенный штатив.

Возможная причина	Действия по устранению
Ошибка программного обеспечения.	Обратитесь в местную службу технической поддержки. Предоставьте информацию о действиях, которые вы пытались произвести, когда появилась ошибка.

Код ошибки: 9418

Невозможно выполнить команду CLI, штатив не обнаружен.

Возможная причина	Действия по устранению
Ошибка программного обеспечения.	Обратитесь в местную службу технической поддержки. Предоставьте информацию о действиях, которые вы пытались произвести, когда появилась ошибка.

Код ошибки: 9420

Режим модуля (x) - офлайн.
x = номер модуля

Возможная причина	Действия по устранению
Ошибка программного обеспечения.	Обратитесь в местную службу технической поддержки. Предоставьте информацию о действиях, которые вы пытались произвести, когда появилась ошибка.

Код ошибки: 9421

Модуль (x) зарезервирован для выполнения.
x = модуль, зарезервированный для выполнения

Возможная причина	Действия по устранению
Ошибка программного обеспечения.	Обратитесь в местную службу технической поддержки. Предоставьте информацию о действиях, которые вы пытались произвести, когда появилась ошибка.

Код ошибки: 9422

Модуль (x) выполняет команду и недоступен.
x = модуль, занятый выполнением другой команды

Возможная причина	Действия по устранению
Ошибка программного обеспечения.	Обратитесь в местную службу технической поддержки. Предоставьте информацию о действиях, которые вы пытались произвести, когда появилась ошибка.

Регистрация МИ в Росздравнадзоре
www.nevacert.ru | info@nevacert.ru

Код ошибки: 9424

Невозможно выполнить команду CLI, выявлена ошибка проверки штатива.

Возможная причина	Действия по устранению
Ошибка программного обеспечения.	Обратитесь в местную службу технической поддержки. Предоставьте информацию о действиях, которые вы пытались произвести, когда появилась ошибка.

Код ошибки: 9451

Невозможно выполнить команду CLI, обращение к неправильному устройству.

Возможная причина	Действия по устранению
• Ошибка программного обеспечения.	Обратитесь в местную службу технической поддержки. Предоставьте информацию о действиях, которые вы пытались произвести, когда появилась ошибка.
• Сбой оборудования.	Обратитесь в местную службу технической поддержки для устранения сбоя оборудования.

Код ошибки: 9452

Невозможно выполнить команду CLI, получена неправильная команда.

Возможная причина	Действия по устранению
• Ошибка программного обеспечения.	Обратитесь в местную службу технической поддержки. Предоставьте информацию о действиях, которые вы пытались произвести, когда появилась ошибка.
• Сбой оборудования.	Обратитесь в местную службу технической поддержки для устранения сбоя оборудования.

Код ошибки: 9453

Невозможно выполнить команду CLI, неправильная длина строки параметра.

Возможная причина	Действия по устранению
• Ошибка программного обеспечения.	Обратитесь в местную службу технической поддержки. Предоставьте информацию о действиях, которые вы пытались произвести, когда появилась ошибка.
• Сбой оборудования.	Обратитесь в местную службу технической поддержки для устранения сбоя оборудования.

Код ошибки: 9454

Невозможно выполнить команду CLI, получен неправильный параметр 1.

Возможная причина	Действия по устранению
• Ошибка программного обеспечения.	Обратитесь в местную службу технической поддержки. Предоставьте информацию о действиях, которые вы пытались произвести, когда появилась ошибка.
• Сбой оборудования.	Обратитесь в местную службу технической поддержки для устранения сбоя оборудования.

Код ошибки: 9455

Невозможно выполнить команду CLI, неправильное положение устройства.

Регистрация МИ в Росздравнадзоре
www.nevacert.ru | info@nevacert.ru

Возможная причина	Действия по устранению
• Ошибка программного обеспечения.	Обратитесь в местную службу технической поддержки. Предоставьте информацию о действиях, которые вы пытались произвести, когда появилась ошибка.
• Сбой оборудования.	Обратитесь в местную службу технической поддержки для устранения сбоя оборудования.

Код ошибки: 9456

Невозможно выполнить команду CLI, устройство не распознано.

Возможная причина	Действия по устранению
• Ошибка программного обеспечения.	Обратитесь в местную службу технической поддержки. Предоставьте информацию о действиях, которые вы пытались произвести, когда появилась ошибка.
• Сбой оборудования.	Обратитесь в местную службу технической поддержки для устранения сбоя оборудования.

Код ошибки: 9457

Невозможно выполнить команду CLI, неопределенная команда.

Возможная причина	Действия по устранению
• Ошибка программного обеспечения.	Обратитесь в местную службу технической поддержки. Предоставьте информацию о действиях, которые вы пытались произвести, когда появилась ошибка.
• Сбой оборудования.	Обратитесь в местную службу технической поддержки для устранения сбоя оборудования.

Код ошибки: 9458

Невозможно выполнить команду CLI, неправильный статус модуля.

Возможная причина	Действия по устранению
• Ошибка программного обеспечения.	Обратитесь в местную службу технической поддержки. Предоставьте информацию о действиях, которые вы пытались произвести, когда появилась ошибка.
• Сбой оборудования.	Обратитесь в местную службу технической поддержки для устранения сбоя оборудования.

Код ошибки: 9459

Невозможно выполнить команду CLI, одновременно несколько команд.

Возможная причина	Действия по устранению
• Ошибка программного обеспечения.	Обратитесь в местную службу технической поддержки. Предоставьте информацию о действиях, которые вы пытались произвести, когда появилась ошибка.
• Сбой оборудования.	Обратитесь в местную службу технической поддержки для устранения сбоя оборудования.

Код ошибки: 9460

Невозможно выполнить команду CLI, устройство занято.

Регистрация МИ в Росздравнадзоре
www.nevacert.ru | info@nevacert.ru

Возможная причина	Действия по устранению
• Ошибка программного обеспечения.	Обратитесь в местную службу технической поддержки. Предоставьте информацию о действиях, которые вы пытались произвести, когда появилась ошибка.
• Сбой оборудования.	Обратитесь в местную службу технической поддержки для устранения сбоя оборудования.

Код ошибки: 9461

Невозможно выполнить команду CLI, ошибка файла.

Возможная причина	Действия по устранению
• Ошибка программного обеспечения.	Обратитесь в местную службу технической поддержки. Предоставьте информацию о действиях, которые вы пытались произвести, когда появилась ошибка.
• Сбой оборудования.	Обратитесь в местную службу технической поддержки для устранения сбоя оборудования.

Код ошибки: 9462

Невозможно выполнить команду CLI, нет заказа для податчика образцов.

Возможная причина	Действия по устранению
• Ошибка программного обеспечения.	Обратитесь в местную службу технической поддержки. Предоставьте информацию о действиях, которые вы пытались произвести, когда появилась ошибка.
• Сбой оборудования.	Обратитесь в местную службу технической поддержки для устранения сбоя оборудования.

Код ошибки: 9463

Невозможно выполнить команду CLI, в податчике образцов присутствует образец.

Возможная причина	Действия по устранению
• Ошибка программного обеспечения.	Обратитесь в местную службу технической поддержки. Предоставьте информацию о действиях, которые вы пытались произвести, когда появилась ошибка.
• Сбой оборудования.	Обратитесь в местную службу технической поддержки для устранения сбоя оборудования.

Код ошибки: 9464

Невозможно выполнить команду CLI, неполный ввод заказа образца.

Возможная причина	Действия по устранению
• Ошибка программного обеспечения.	Обратитесь в местную службу технической поддержки. Предоставьте информацию о действиях, которые вы пытались произвести, когда появилась ошибка.
• Сбой оборудования.	Обратитесь в местную службу технической поддержки для устранения сбоя оборудования.

Код ошибки: 9465

Произошла ошибка (x) во время выполнения команды CLI.
x = номер/статус кода ошибки

Регистрация МИ в Росздравнадзоре
www.nevacert.ru | info@nevacert.ru

Возможная причина	Действия по устранению
• Пользователь выбрал останов.	*Запуск аналитического модуля и/или податчика образцов*, стр. 5-15, если причина для останова больше не существует.
• Сбой оборудования.	Обратитесь в местную службу технической поддержки для устранения сбоя оборудования.

Код ошибки: 9466

Невозможно выполнить команду CLI, карусель не в исходном положении.

Возможная причина	Действия по устранению
Ошибка программного обеспечения.	Обратитесь в местную службу технической поддержки. Предоставьте информацию о действиях, которые вы пытались произвести, когда появилась ошибка.

Код ошибки: 9467

Невозможно выполнить команду интерфейса командной строки, ошибка связи платы мониторирования давления (PM).

Возможная причина	Действия по устранению
• Сбой связи с платой PM.	*Выключение и включение аналитического модуля и/или податчика образцов*, стр. 5-14.
• Сбой оборудования.	Обратитесь в местную службу технической поддержки для устранения сбоя оборудования.

Код ошибки: 9468

Невозможно выполнить команду интерфейса командной строки, ограничено перемещение пипеттора образца.

Возможная причина	Действия по устранению
• Физическая помеха блокирует перемещение пипеттора образца.	Найдите и устраните все физические помехи.
• Сбой оборудования.	Обратитесь в местную службу технической поддержки для устранения сбоя оборудования.

Код ошибки: 9469

Невозможно выполнить команду интерфейса командной строки, ограничено перемещение пипеттора (x).
x = название пипеттора

Возможная причина	Действия по устранению
• Физическая помеха блокирует перемещение пипеттора реагента 1.	Найдите и устраните все физические помехи.
• Сбой оборудования.	Обратитесь в местную службу технической поддержки для устранения сбоя оборудования.

Код ошибки: 9470

Невозможно выполнить команду интерфейса командной строки, ограничено перемещение пипеттора (x).
x = название пипеттора

Регистрация МИ в Росздравнадзоре
www.nevacert.ru | info@nevacert.ru

Возможная причина	Действия по устранению
• Физическая помеха блокирует перемещение пипеттора реагента 2.	Найдите и устраните все физические помехи.
• Сбой оборудования.	Обратитесь в местную службу технической поддержки для устранения сбоя оборудования.

Код ошибки: 9500

Обратитесь в Abbott. Синтаксическая ошибка системного файла ALD для модулей исследований.

Возможная причина	Действия по устранению
Ошибка программного обеспечения.	Обратитесь в местную службу технической поддержки. Предоставьте информацию о действиях, которые вы пытались произвести, когда появилась ошибка.

Код ошибки: 9501

Обратитесь в Abbott. Синтаксическая ошибка системного файла ALD для конфигураций модулей исследований.

Возможная причина	Действия по устранению
Ошибка программного обеспечения.	Обратитесь в местную службу технической поддержки. Предоставьте информацию о действиях, которые вы пытались произвести, когда появилась ошибка.

Код ошибки: 9502

Обратитесь в Abbott. Синтаксическая ошибка системного файла ALD для карт тестов в модулях.

Возможная причина	Действия по устранению
Ошибка программного обеспечения.	Обратитесь в местную службу технической поддержки. Предоставьте информацию о действиях, которые вы пытались произвести, когда появилась ошибка.

Код ошибки: 9505

Обратитесь в Abbott. Синтаксическая ошибка системного файла ALD для ошибки LLS по умолчанию.

Возможная причина	Действия по устранению
Ошибка программного обеспечения.	Обратитесь в местную службу технической поддержки. Предоставьте информацию о действиях, которые вы пытались произвести, когда появилась ошибка.

Код ошибки: 9506

Обратитесь в Abbott. (x) получен неправильный параметр.
x = название механизма

Возможная причина	Действия по устранению
Для двигателя транспортера штативов (x) (*i*1000SR):	
• Во время техобслуживания или диагностики штатив образцов или реагентов был установлен неправильно.	Повторно установите штатив образцов или реагентов и повторите процедуру.

Регистрация МИ в Росздравнадзоре
www.nevacert.ru | info@nevacert.ru

Возможная причина	Действия по устранению
Для всех систем:	
• Ошибка программного обеспечения.	Обратитесь в местную службу технической поддержки. Предоставьте информацию о действиях, которые вы пытались произвести, когда появилась ошибка.

Код ошибки: 9507

Обратитесь в Abbott. Поврежден системный файл мотора.

Возможная причина	Действия по устранению
Ошибка программного обеспечения.	Обратитесь в местную службу технической поддержки. Предоставьте информацию о действиях, которые вы пытались произвести, когда появилась ошибка.

Код ошибки: 9508

Обратитесь в Abbott. Не обнаружен мотор системы.

Возможная причина	Действия по устранению
Ошибка программного обеспечения.	Обратитесь в местную службу технической поддержки. Предоставьте информацию о действиях, которые вы пытались произвести, когда появилась ошибка.

Код ошибки: 9509

Обратитесь в Abbott. Ошибка системного файла, в секции (x) обнаружен «NA».
x = заголовок ключевого слова

Возможная причина	Действия по устранению
Ошибка программного обеспечения.	Обратитесь в местную службу технической поддержки. Предоставьте информацию о действиях, которые вы пытались произвести, когда появилась ошибка.

Код ошибки: 9510

Обратитесь в Abbott. Синтаксическая ошибка системного файла (x).
x = имя файла

Возможная причина	Действия по устранению
Ошибка программного обеспечения.	Обратитесь в местную службу технической поддержки. Предоставьте информацию о действиях, которые вы пытались произвести, когда появилась ошибка.

Код ошибки: 9511

Обратитесь в Abbott. Модуль (x), указанный в этой процедуре, не существует в текущей системной конфигурации.
x = номер модуля

Возможная причина	Действия по устранению
Ошибка программного обеспечения.	Обратитесь в местную службу технической поддержки. Предоставьте информацию о действиях,

Регистрация МИ в Росздравнадзоре
www.nevacert.ru | info@nevacert.ru

Возможная причина	Действия по устранению
	которые вы пытались произвести, когда появилась ошибка.

Код ошибки: 9512

Ошибка резервного копирования, см. журнал информационных сообщений.

Возможная причина	Действия по устранению
Ошибка резервного копирования при попытке создания резервной копии одного или нескольких отдельных файлов.	1. *Просмотр журналов*, стр. 10-14, для любых кодов ошибки 0162, 0237, 9075, 9076, 9524 или 9916, появляющихся одновременно с данным сообщением. 2. Выполните действия по устранению ошибки в соответствии с ее кодом.

Код ошибки: 9513

Обратитесь в Abbott. Сообщение об ошибке базы данных.

Возможная причина	Действия по устранению
Ошибка программного обеспечения.	Обратитесь в местную службу технической поддержки. Предоставьте информацию о действиях, которые вы пытались произвести, когда появилась ошибка.

Код ошибки: 9514

Обратитесь в Abbott. Введен дублирующий файл конфигурации в пункт ключевого слова (x).
x = ключевое слово

Возможная причина	Действия по устранению
Ошибка программного обеспечения.	Обратитесь в местную службу технической поддержки. Предоставьте информацию о действиях, которые вы пытались произвести, когда появилась ошибка.

Код ошибки: 9515

Обратитесь в Abbott. Не найден или поврежден файл SystemParameters.ini.

Возможная причина	Действия по устранению
Ошибка программного обеспечения.	Обратитесь в местную службу технической поддержки. Предоставьте информацию о действиях, которые вы пытались произвести, когда появилась ошибка.

Код ошибки: 9516

Обратитесь в Abbott. Поврежден системный файл соленоида.

Возможная причина	Действия по устранению
Ошибка программного обеспечения.	Обратитесь в местную службу технической поддержки. Предоставьте информацию о действиях, которые вы пытались произвести, когда появилась ошибка.

Код ошибки: 9517

Ошибка файла, требуемый маркер (x) отсутствует или неправильно написан в (y).

Регистрация МИ в Росздравнадзоре
www.nevacert.ru | info@nevacert.ru

x = название поля
y = имя файла

Возможная причина	Действия по устранению
Ошибка файла.	Обратитесь в местную службу технической поддержки. Предоставьте информацию о действиях, которые вы пытались произвести, когда появилась ошибка.

Код ошибки: 9518

Отсутствует ожидаемый файл x (требуемый).
x = имя файла

Возможная причина	Действия по устранению
Ошибка файла.	Обратитесь в местную службу технической поддержки. Предоставьте информацию о действиях, которые вы пытались произвести, когда появилась ошибка.

Код ошибки: 9519

Ошибка системного файла. Значение (x) символа (y) не соответствует имени файла (z).
x = значение символа
y = символ
z = имя файла

Возможная причина	Действия по устранению
Ошибка файла.	Обратитесь в местную службу технической поддержки. Предоставьте информацию о действиях, которые вы пытались произвести, когда появилась ошибка.

Код ошибки: 9520

Значение (x) символа (y) некорректно в (z).
x = значение символа
y = имя символа
z = имя файла

Возможная причина	Действия по устранению
Ошибка файла.	Обратитесь в местную службу технической поддержки. Предоставьте информацию о действиях, которые вы пытались произвести, когда появилась ошибка.

Код ошибки: 9521

Обратитесь в Abbott. Ошибка инсталляции TSB (x).
x = номер TSB

Возможная причина	Действия по устранению
Ошибка программного обеспечения.	Обратитесь в местную службу технической поддержки. Предоставьте информацию о действиях, которые вы пытались произвести, когда появилась ошибка.

Регистрация МИ в Росздравнадзоре
www.nevacert.ru | info@nevacert.ru

Код ошибки: 9522

Обратитесь в Abbott. Нельзя использовать картридж реагента в (x), позиция (y) до определения физических параметров.
x = реагентная карусель
y = сегмент и позиция реагентной карусели

Возможная причина	Действия по устранению
Отсканирован тип картриджа с реагентом, для которого не определена физическая высота и объем.	Обратитесь в местную службу технической поддержки.

Код ошибки: 9523

Невозможно открыть файл (x) из (y).
x = имя импортируемого файла
y = дисковод с файлом

Возможная причина	Действия по устранению
Файл поврежден в процессе загрузки.	1. Замените носитель и повторите загрузку. 2. Если устранить проблему не удалось, сконфигурируйте данные вручную.
Сбой оборудования: • Дисковод • USB-порт	1. По возможности, используйте другой дисковод или сконфигурируйте данные вручную. 2. Обратитесь в местную службу технической поддержки.

Код ошибки: 9524

Обратитесь в Abbott, обнаружено повреждение базы данных, исправление невозможно.

Возможная причина	Действия по устранению
Ошибка программного обеспечения.	Для устранения ошибки базы данных обратитесь в местную службу технической поддержки.

Код ошибки: 9600

Обратитесь в Abbott. Отклонен запрос на загрузку, модуль в отчете загрузки (x) строка (y) не сконфигурирован для системы.
x = название отчета загрузки
y = номер строки отчета загрузки

Возможная причина	Действия по устранению
Ошибка программного обеспечения.	Обратитесь в местную службу технической поддержки. Предоставьте информацию о действиях, которые вы пытались произвести, когда появилась ошибка.

Код ошибки: 9601

Обратитесь в Abbott. Запрос на загрузку отклонен, эксперимент (x) уже загружен.
x = имя файла эксперимента

Возможная причина	Действия по устранению
Ошибка программного обеспечения.	Обратитесь в местную службу технической поддержки. Предоставьте информацию о действиях,

Регистрация МИ в Росздравнадзоре
www.nevacert.ru | info@nevacert.ru

Возможная причина	Действия по устранению
	которые вы пытались произвести, когда появилась ошибка.

Код ошибки: 9602

Обратитесь в Abbott. Ошибка файла эксперимента, не найден файл отчетов загрузки.

Возможная причина	Действия по устранению
Ошибка программного обеспечения.	Обратитесь в местную службу технической поддержки. Предоставьте информацию о действиях, которые вы пытались произвести, когда появилась ошибка.

Код ошибки: 9603

Обратитесь в Abbott. Отчет загрузки (x) строка (y), в файле исследования не указан набор реагента.
x = название отчета загрузки
y = номер строки отчета загрузки

Возможная причина	Действия по устранению
Ошибка программного обеспечения.	Обратитесь в местную службу технической поддержки. Предоставьте информацию о действиях, которые вы пытались произвести, когда появилась ошибка.

Код ошибки: 9604

Обратитесь в Abbott. Отчет загрузки (x) строка (y), тип заказа калибратора не согласуется с другими калибраторами.
x = название отчета загрузки
y = номер строки отчета загрузки

Возможная причина	Действия по устранению
Ошибка программного обеспечения.	Обратитесь в местную службу технической поддержки. Предоставьте информацию о действиях, которые вы пытались произвести, когда появилась ошибка.

Код ошибки: 9605

Обратитесь в Abbott. Отчет загрузки (x) строка (y), отсутствует заказ первого калибратора для калибровки.
x = название отчета загрузки
y = номер строки отчета загрузки

Возможная причина	Действия по устранению
Ошибка программного обеспечения.	Обратитесь в местную службу технической поддержки. Предоставьте информацию о действиях, которые вы пытались произвести, когда появилась ошибка.

Код ошибки: 9606

Обратитесь в Abbott. Отчет загрузки (x) строка (y), если выбран набор реагентов, необходимо назначить модуль.
x = название отчета загрузки
y = номер строки отчета загрузки

Регистрация МИ в Росздравнадзоре
www.nevacert.ru | info@nevacert.ru

Возможная причина	Действия по устранению
Ошибка программного обеспечения.	Обратитесь в местную службу технической поддержки. Предоставьте информацию о действиях, которые вы пытались произвести, когда появилась ошибка.

Код ошибки: 9607

Обратитесь в Abbott. Отчет загрузки (x) строка (y), выбранные штатив и позиция используются для другого образца.
x = название отчета загрузки
y = номер строки отчета загрузки

Возможная причина	Действия по устранению
Ошибка программного обеспечения.	Обратитесь в местную службу технической поддержки. Предоставьте информацию о действиях, которые вы пытались произвести, когда появилась ошибка.

Код ошибки: 9608

Обратитесь в Abbott. Отчет загрузки (x) строка (y), не указана позиция для первого калибратора.
x = название отчета загрузки
y = номер строки отчета загрузки

Возможная причина	Действия по устранению
Ошибка программного обеспечения.	Обратитесь в местную службу технической поддержки. Предоставьте информацию о действиях, которые вы пытались произвести, когда появилась ошибка.

Код ошибки: 9609

Обратитесь в Abbott. Отчет загрузки (x) строка (y), заданный набор реагента не подходит для теста.
x = название отчета загрузки
y = номер строки отчета загрузки

Возможная причина	Действия по устранению
Ошибка программного обеспечения.	Обратитесь в местную службу технической поддержки. Предоставьте информацию о действиях, которые вы пытались произвести, когда появилась ошибка.

Код ошибки: 9610

Обратитесь в Abbott. Отчет загрузки (x) строка (y), отсутствует заказ на требуемый калибратор.
x = название отчета загрузки
y = номер строки отчета загрузки

Возможная причина	Действия по устранению
Ошибка программного обеспечения.	Обратитесь в местную службу технической поддержки. Предоставьте информацию о действиях, которые вы пытались произвести, когда появилась ошибка.

Регистрация МИ в Росздравнадзоре
www.nevacert.ru | info@nevacert.ru

Код ошибки: 9611

Обратитесь в Abbott. Отчет загрузки (x) строка (y), неправильный для теста тип заказа калибратора.
x = название отчета загрузки
y = номер строки отчета загрузки

Возможная причина	Действия по устранению
Ошибка программного обеспечения.	Обратитесь в местную службу технической поддержки. Предоставьте информацию о действиях, которые вы пытались произвести, когда появилась ошибка.

Код ошибки: 9612

Обратитесь в Abbott. Отчет загрузки (x) строка (y), выбранные модуль или набор не согласуются с другими заказами калибратора
x = название отчета загрузки
y = номер строки отчета загрузки

Возможная причина	Действия по устранению
Ошибка программного обеспечения.	Обратитесь в местную службу технической поддержки. Предоставьте информацию о действиях, которые вы пытались произвести, когда появилась ошибка.

Код ошибки: 9614

Обратитесь в Abbott. Неправильный заказ контроля, тест не сконфигурирован. Отчет загрузки (x), строка номер (y).
x = название отчета загрузки
y = номер строки отчета загрузки

Возможная причина	Действия по устранению
Ошибка программного обеспечения.	Обратитесь в местную службу технической поддержки. Предоставьте информацию о действиях, которые вы пытались произвести, когда появилась ошибка.

Код ошибки: 9615

Обратитесь в Abbott. Запрос на загрузку отклонен, отчет загрузки (x) строка (y), неправильное расположение набора.
x = название отчета загрузки
y = номер строки отчета загрузки

Возможная причина	Действия по устранению
Ошибка программного обеспечения.	Обратитесь в местную службу технической поддержки. Предоставьте информацию о действиях, которые вы пытались произвести, когда появилась ошибка.

Код ошибки: 9616

Обратитесь в Abbott. Запрос на загрузку отклонен, неправильное место набора (x) в файле эксперимента.
x = неправильная позиция реагента

Регистрация МИ в Росздравнадзоре
www.nevacert.ru | info@nevacert.ru

Возможная причина	Действия по устранению
Ошибка программного обеспечения.	Обратитесь в местную службу технической поддержки. Предоставьте информацию о действиях, которые вы пытались произвести, когда появилась ошибка.

Код ошибки: 9617

Обратитесь в Abbott. Запрос на загрузку отклонен, отчет загрузки (x) строка (y), указанный тест не годится для модуля.
x = название отчета загрузки
y = номер строки отчета загрузки

Возможная причина	Действия по устранению
Ошибка программного обеспечения.	Обратитесь в местную службу технической поддержки. Предоставьте информацию о действиях, которые вы пытались произвести, когда появилась ошибка.

Код ошибки: 9618

Обратитесь в Abbott. Запрос на загрузку отклонен, отчет загрузки (x) строка (y), число повторов превышает 5.
x = название отчета загрузки
y = номер строки отчета загрузки

Возможная причина	Действия по устранению
Ошибка программного обеспечения.	Обратитесь в местную службу технической поддержки. Предоставьте информацию о действиях, которые вы пытались произвести, когда появилась ошибка.

Код ошибки: 9619

Обратитесь в Abbott. Неправильный тест заказан для аналитического модуля, указанного в отчете загрузки (x), строка (y).
x = название отчета загрузки
y = номер строки отчета загрузки

Возможная причина	Действия по устранению
Ошибка программного обеспечения.	Обратитесь в местную службу технической поддержки. Предоставьте информацию о действиях, которые вы пытались произвести, когда появилась ошибка.

Код ошибки: 9620

Обратитесь в Abbott. Выбранный набор реагентов не подходит для модуля, указанного в отчете загрузки (x), строка (y).
x = название отчета загрузки
y = номер строки отчета загрузки

Возможная причина	Действия по устранению
Ошибка программного обеспечения.	Обратитесь в местную службу технической поддержки. Предоставьте информацию о действиях, которые вы пытались произвести, когда появилась ошибка.

Регистрация МИ в Росздравнадзоре
www.nevacert.ru | info@nevacert.ru

Код ошибки: 9621

Обратитесь в Abbott. Запрос на загрузку отклонен, отчет загрузки (x) строка (y), число повторов равно 0.
x = название отчета загрузки
y = номер строки отчета загрузки.

Возможная причина	Действия по устранению
Ошибка программного обеспечения.	Обратитесь в местную службу технической поддержки. Предоставьте информацию о действиях, которые вы пытались произвести, когда появилась ошибка.

Код ошибки: 9700

Обратитесь в Abbott. Синтаксическая ошибка в файле (x).
x = имя файла

Возможная причина	Действия по устранению
Для системы *c*: • Попытка экспорта теста с отрицательным значением, заданным для диапазона нормальных или критических значений.	Перед экспортом измените диапазон нормальных или критических значений.
• Ошибка программного обеспечения.	Обратитесь в местную службу технической поддержки. Предоставьте информацию о действиях, которые вы пытались произвести, когда появилась ошибка.
Для системы *i*: • Ошибка программного обеспечения.	Обратитесь в местную службу технической поддержки. Предоставьте информацию о действиях, которые вы пытались произвести, когда появилась ошибка.

Код ошибки: 9701

Обратитесь в Abbott. Выявлена синтаксическая ошибка в файле теста с номером теста (x) и статусом (y).
x = номер теста
y = статус теста

Возможная причина	Действия по устранению
Ошибка программного обеспечения.	Обратитесь в местную службу технической поддержки. Предоставьте информацию о действиях, которые вы пытались произвести, когда появилась ошибка.

Код ошибки: 9702

Обратитесь в Abbott. Процедура (x) содержит синтаксическую ошибку. Обратитесь к журналу записей.
x = название процедуры

Возможная причина	Действия по устранению
Ошибка программного обеспечения.	Обратитесь в местную службу технической поддержки. Предоставьте информацию о действиях, которые вы пытались произвести, когда появилась ошибка.

Регистрация МИ в Росздравнадзоре
www.nevacert.ru | info@nevacert.ru

Код ошибки: 9703

Синтаксическая ошибка в формуле.

Возможная причина	Действия по устранению
Формула расчетного теста некорректна.	Исправьте формулу расчетного теста. Убедитесь, что все выбранные тесты включены в формулу теста.

Код ошибки: 9800

Обратитесь в Abbott. Ошибка инсталляции теста (x) номер (y), не количественный тест.
x = название теста
y = номер теста

Возможная причина	Действия по устранению
Ошибка программного обеспечения.	Обратитесь в местную службу технической поддержки. Предоставьте информацию о действиях, которые вы пытались произвести, когда появилась ошибка.

Код ошибки: 9801

Обратитесь в Abbott. Ошибка инсталляции теста (x) номер (y). Выбран неправильный метод калибровки.
x = название теста
y = номер теста

Возможная причина	Действия по устранению
Ошибка программного обеспечения.	Обратитесь в местную службу технической поддержки. Предоставьте информацию о действиях, которые вы пытались произвести, когда появилась ошибка.

Код ошибки: 9802

Обратитесь в Abbott. Ошибка инсталляции теста (x) номер (y). Ошибка характеристик валидности - неправильная калибровка.
x = название теста
y = номер теста

Возможная причина	Действия по устранению
Ошибка программного обеспечения.	Обратитесь в местную службу технической поддержки. Предоставьте информацию о действиях, которые вы пытались произвести, когда появилась ошибка.

Код ошибки: 9803

Обратитесь в Abbott. Ошибка инсталляции теста (x) номер (y). Уровень количественного калибратора уже существует.
x = название теста
y = номер теста

Возможная причина	Действия по устранению
Ошибка программного обеспечения.	Обратитесь в местную службу технической поддержки. Предоставьте информацию о действиях, которые вы пытались произвести, когда появилась ошибка.

Регистрация МИ в Росздравнадзоре
www.nevacert.ru | info@nevacert.ru

Код ошибки: 9805

Обратитесь в Abbott. Ошибка инсталляции теста (x) номер (y). Дублирующий параметр оценивающего термина.
x = название теста
y = номер теста

Возможная причина	Действия по устранению
Ошибка программного обеспечения.	Обратитесь в местную службу технической поддержки. Предоставьте информацию о действиях, которые вы пытались произвести, когда появилась ошибка.

Код ошибки: 9808

Обратитесь в Abbott. Ошибка инсталляции теста (x) номер (y). Неправильная категория интерпретации.
x = название теста
y = номер теста

Возможная причина	Действия по устранению
Ошибка программного обеспечения.	Обратитесь в местную службу технической поддержки. Предоставьте информацию о действиях, которые вы пытались произвести, когда появилась ошибка.

Код ошибки: 9810

Обратитесь в Abbott. Ошибка инсталляции теста (x) номер (y). Дублирующие параметры интерпретации.
x = название теста
y = номер теста

Возможная причина	Действия по устранению
Ошибка программного обеспечения.	Обратитесь в местную службу технической поддержки. Предоставьте информацию о действиях, которые вы пытались произвести, когда появилась ошибка.

Код ошибки: 9811

Обратитесь в Abbott. Ошибка инсталляции теста (x) номер (y). Подстроечные калибраторы имеют одинаковую концентрацию.
x = название теста
y = номер теста

Возможная причина	Действия по устранению
Ошибка программного обеспечения.	Обратитесь в местную службу технической поддержки. Предоставьте информацию о действиях, которые вы пытались произвести, когда появилась ошибка.

Код ошибки: 9813

Обратитесь в Abbott. Ошибка инсталляции теста (x) номер (y). Некорректное разведение по умолчанию.
x = название теста
y = номер теста

Регистрация МИ в Росздравнадзоре
www.nevacert.ru | info@nevacert.ru

Возможная причина	Действия по устранению
Ошибка программного обеспечения.	Обратитесь в местную службу технической поддержки. Предоставьте информацию о действиях, которые вы пытались произвести, когда появилась ошибка.

Код ошибки: 9814

Обратитесь в Abbott. Ошибка инсталляции теста (x) номер (y). Неправильное разведение калибровки.
x = название теста
y = номер теста

Возможная причина	Действия по устранению
Ошибка программного обеспечения.	Обратитесь в местную службу технической поддержки. Предоставьте информацию о действиях, которые вы пытались произвести, когда появилась ошибка.

Код ошибки: 9815

Обратитесь в Abbott. Ошибка инсталляции теста (x) номер (y). Неправильное количество повторов калибратора.
x = название теста
y = номер теста

Возможная причина	Действия по устранению
Ошибка программного обеспечения.	Обратитесь в местную службу технической поддержки. Предоставьте информацию о действиях, которые вы пытались произвести, когда появилась ошибка.

Код ошибки: 9816

Обратитесь в Abbott. Ошибка инсталляции теста (x) номер (y). Единицы не соответствуют параметрам.
x = название теста
y = номер теста

Возможная причина	Действия по устранению
Ошибка программного обеспечения.	Обратитесь в местную службу технической поддержки. Предоставьте информацию о действиях, которые вы пытались произвести, когда появилась ошибка.

Код ошибки: 9817

Обратитесь в Abbott. Ошибка инсталляции теста (x) номер (y). Конц. 1-точечного калибратора не соответствует конц. калибратора.
x = название теста
y = номер теста

Возможная причина	Действия по устранению
Ошибка программного обеспечения.	Обратитесь в местную службу технической поддержки. Предоставьте информацию о действиях, которые вы пытались произвести, когда появилась ошибка.

Регистрация МИ в Росздравнадзоре
www.nevacert.ru | info@nevacert.ru

Код ошибки: 9818

Обратитесь в Abbott. Ошибка инсталляции файла (x), ошибка контрольной суммы.
x = имя файла

Возможная причина	Действия по устранению
Для системы *c*: • Попытка импорта теста, модифицированного или поврежденного на дискете.	Повторно экспортируйте тест из исходной системы и используйте новый файл для повтора процедуры импорта.
• Ошибка программного обеспечения.	Обратитесь в местную службу технической поддержки. Предоставьте информацию о действиях, которые вы пытались произвести, когда появилась ошибка.
Для системы *i*: • Ошибка программного обеспечения.	Обратитесь в местную службу технической поддержки. Предоставьте информацию о действиях, которые вы пытались произвести, когда появилась ошибка.

Код ошибки: 9819

Обратитесь в Abbott. Ошибка инсталляции файла (x), указанный в файле параметр вне диапазона.
x = имя файла

Возможная причина	Действия по устранению
• Ошибка программного обеспечения.	Обратитесь в местную службу технической поддержки. Предоставьте информацию о действиях, которые вы пытались произвести, когда появилась ошибка.
• Параметр линейности (система *c*) в импортированном файле вне диапазона.	Измените параметры линейности таким образом, чтобы они находились в диапазоне от -999999,0000 до 999999,000, перед экспортом файла теста.

Код ошибки: 9821

Обратитесь в Abbott. Существует номер лота с другой конфигурацией реагента. Невозможно инсталлировать лот (x).
x = номер лота

Возможная причина	Действия по устранению
Ошибка программного обеспечения.	Обратитесь в местную службу технической поддержки. Предоставьте информацию о действиях, которые вы пытались произвести, когда появилась ошибка.

Код ошибки: 9822

Обратитесь в Abbott. Ошибка инсталляции теста (x) номер (y). Уже инсталлирован тест с другим типом результата.
x = название теста
y = номер теста

Возможная причина	Действия по устранению
Ошибка программного обеспечения.	Обратитесь в местную службу технической поддержки. Предоставьте информацию о действиях, которые вы пытались произвести, когда появилась ошибка.

Регистрация МИ в Росздравнадзоре
www.nevacert.ru | info@nevacert.ru

Код ошибки: 9823

Обратитесь в Abbott. Ошибка инсталляции теста (x) номер (y). Для калибровки типа ПОДКАЛИБРОВКА нет 1-точечных калибраторов.
x = название теста
y = номер теста

Возможная причина	Действия по устранению
Ошибка программного обеспечения.	Обратитесь в местную службу технической поддержки. Предоставьте информацию о действиях, которые вы пытались произвести, когда появилась ошибка.

Код ошибки: 9824

Обратитесь в Abbott. Ошибка инсталляции теста (x) номер (y). Нет калибраторов.
x = название теста
y = номер теста

Возможная причина	Действия по устранению
Ошибка программного обеспечения.	Обратитесь в местную службу технической поддержки. Предоставьте информацию о действиях, которые вы пытались произвести, когда появилась ошибка.

Код ошибки: 9825

Обратитесь в Abbott. Ошибка инсталляции теста (x) номер (y). Недостаточно флаконов в наборе реагентов.
x = название теста
y = номер теста

Возможная причина	Действия по устранению
Ошибка программного обеспечения.	Обратитесь в местную службу технической поддержки. Предоставьте информацию о действиях, которые вы пытались произвести, когда появилась ошибка.

Код ошибки: 9826

Обратитесь в Abbott. Ошибка инсталляции теста (x) номер (y). Неправильный тип интерпретации порогового значения.
x = название теста
y = номер теста

Возможная причина	Действия по устранению
Ошибка программного обеспечения.	Обратитесь в местную службу технической поддержки. Предоставьте информацию о действиях, которые вы пытались произвести, когда появилась ошибка.

Код ошибки: 9828

Обратитесь в Abbott. Ошибка инсталляции теста (x) номер (y). Расфасовка набора реагента не существует.
x = название теста
y = номер теста

Регистрация МИ в Росздравнадзоре
www.nevacert.ru | info@nevacert.ru

Возможная причина	Действия по устранению
Ошибка программного обеспечения.	Обратитесь в местную службу технической поддержки. Предоставьте информацию о действиях, которые вы пытались произвести, когда появилась ошибка.

Код ошибки: 9830

Ошибка обновления программного обеспечения CPU (TFTP).

Возможная причина	Действия по устранению
Ошибка программного обеспечения.	Обратитесь в местную службу технической поддержки. Предоставьте информацию о действиях, которые вы пытались произвести, когда появилась ошибка.

Код ошибки: 9831

Ошибка обновления встроенного ПО DAQ (TFTP - тривиальный протокол передачи файлов).

Возможная причина	Действия по устранению
Ошибка программного обеспечения.	Обратитесь в местную службу технической поддержки. Предоставьте информацию о действиях, которые вы пытались произвести, когда появилась ошибка.

Код ошибки: 9832

Ошибка обновления встроенного ПО DAQ (управление основного CPU).

Возможная причина	Действия по устранению
Ошибка программного обеспечения.	Обратитесь в местную службу технической поддержки. Предоставьте информацию о действиях, которые вы пытались произвести, когда появилась ошибка.

Код ошибки: 9833

Ошибка обновления встроенного ПО DAQ (формат файла данных).

Возможная причина	Действия по устранению
Ошибка программного обеспечения.	Обратитесь в местную службу технической поддержки. Предоставьте информацию о действиях, которые вы пытались произвести, когда появилась ошибка.

Код ошибки: 9834

Обратитесь в Abbott. Не завершено обновление программного обеспечения CPU модуля системы *c*.

Возможная причина	Действия по устранению
Ошибка программного обеспечения.	Обратитесь в местную службу технической поддержки. Предоставьте информацию о действиях, которые вы пытались произвести, когда появилась ошибка.

Код ошибки: 9835

Обратитесь в Abbott. Невозможно автоматически обновить CPU модуля системы *c*, отсутствует список файлов.

Регистрация МИ в Росздравнадзоре
www.nevacert.ru | info@nevacert.ru

Возможная причина	Действия по устранению
Ошибка программного обеспечения.	Обратитесь в местную службу технической поддержки. Предоставьте информацию о действиях, которые вы пытались произвести, когда появилась ошибка.

Код ошибки: 9836

Обратитесь в Abbott. Не завершено обновление встроенного ПО DAQ модуля системы *c*.

Возможная причина	Действия по устранению
Ошибка программного обеспечения.	Обратитесь в местную службу технической поддержки. Предоставьте информацию о действиях, которые вы пытались произвести, когда появилась ошибка.

Код ошибки: 9837

Обратитесь в Abbott. Невозможно автоматически обновить DAQ модуля системы *c*, отсутствует список файлов.

Возможная причина	Действия по устранению
Ошибка программного обеспечения.	Обратитесь в местную службу технической поддержки. Предоставьте информацию о действиях, которые вы пытались произвести, когда появилась ошибка.

Код ошибки: 9838

Обратитесь в Abbott. Конфигурация программного обеспечения CPU не соответствует микропрограммному обеспечению.

Возможная причина	Действия по устранению
Ошибка программного обеспечения.	Обратитесь в местную службу технической поддержки. Предоставьте информацию о действиях, которые вы пытались произвести, когда появилась ошибка.

Код ошибки: 9839

Обратитесь в Abbott. Ошибка инсталляции программного обеспечения. Выключите и перезапустите систему.

Возможная причина	Действия по устранению
Ошибка программного обеспечения.	*Включение и выключение питания компьютерного блока*, стр. 5-5. Обратитесь в местную службу технической поддержки. Предоставьте информацию о действиях, которые вы пытались произвести, когда появилась ошибка.

Код ошибки: 9840

Обратитесь в Abbott. Конфигурация микропрограммного обеспечения не соответствует конфигурации податчика образцов в компьютерном блоке.

Возможная причина	Действия по устранению
Ошибка программного обеспечения.	Обратитесь в местную службу технической поддержки. Предоставьте информацию о действиях,

Регистрация МИ в Росздравнадзоре
www.nevacert.ru | info@nevacert.ru

Возможная причина	Действия по устранению
	которые вы пытались произвести, когда появилась ошибка.

Код ошибки: 9900

Обратитесь в Abbott. Исключение номер (x). Система выключается. Ошибка данных (y).
x = номер исключения архитектуры ПО
y = дополнительные данные к некоторым исключениям архитектуры ПО

Возможная причина	Действия по устранению
• Системный компьютерный блок выключается вследствие ошибки или повреждения файла.	1. Нажмите **ALT + PRINT SCREEN** на клавиатуре, чтобы сделать скриншот информации на экране. 2. *Выключение компьютерного блока*, стр. 5-4. 3. Подождите пять минут. 4. *Включение компьютерного блока*, стр. 5-3. 5. *Запуск аналитического модуля и/или податчика образцов*, стр. 5-15, если аналитический модуль имеет статус Остановлен.
• Ошибка программного обеспечения.	Обратитесь в местную службу технической поддержки. Предоставьте информацию о действиях, которые вы пытались произвести, когда появилась ошибка.

Код ошибки: 9901

Обратитесь в Abbott. Ошибка уровня доступа пользователя, не найден системный файл. Доступ только для основного пользователя или администратора.

Возможная причина	Действия по устранению
Ошибка программного обеспечения.	Обратитесь в местную службу технической поддержки. Предоставьте информацию о действиях, которые вы пытались произвести, когда появилась ошибка.

Код ошибки: 9902

Обратитесь в Abbott. Сервер в данный момент не работает. Выключите и перезапустите систему.

Возможная причина	Действия по устранению
• Системный компьютерный блок выключается вследствие ошибки.	*Включение и выключение питания компьютерного блока*, стр. 5-5.
• Ошибка программного обеспечения.	Обратитесь в местную службу технической поддержки. Предоставьте информацию о действиях, которые вы пытались произвести, когда появилась ошибка.

Код ошибки: 9903

Обратитесь в Abbott. Сервер в данный момент работает. Выключите и перезапустите систему.

Возможная причина	Действия по устранению
• Системный компьютерный блок выключается вследствие ошибки.	*Включение и выключение питания компьютерного блока*, стр. 5-5.

Регистрация МИ в Росздравнадзоре
www.nevacert.ru | info@nevacert.ru

Возможная причина	Действия по устранению
• Ошибка программного обеспечения.	Обратитесь в местную службу технической поддержки. Предоставьте информацию о действиях, которые вы пытались произвести, когда появилась ошибка.

Код ошибки: 9904

Обратитесь в Abbott. Ошибка процедуры обработки прерывания датчика уровня жидкости (LLS)/ контроля давления (PM) O/S.

Возможная причина	Действия по устранению
Ошибка программного обеспечения.	Обратитесь в местную службу технической поддержки. Предоставьте информацию о действиях, которые вы пытались произвести, когда появилась ошибка.

Код ошибки: 9905

Обратитесь в Abbott. В процессе обработки данных получены неправильные данные для образца.

Возможная причина	Действия по устранению
Ошибка программного обеспечения.	Обратитесь в местную службу технической поддержки. Предоставьте информацию о действиях, которые вы пытались произвести, когда появилась ошибка.

Код ошибки: 9906

Обратитесь в Abbott. Критическое исключение архитектуры SCC. Ошибка зарегистрирована. Приложение будет закрыто.

Возможная причина	Действия по устранению
• Системный компьютерный блок выключается вследствие ошибки или повреждения файла.	1. Нажмите **ALT + PRINT SCREEN** на клавиатуре, чтобы сделать скриншот информации на экране. 2. *Выключение компьютерного блока*, стр. 5-4. 3. Подождите пять минут. 4. *Включение компьютерного блока*, стр. 5-3. 5. *Запуск аналитического модуля и/или податчика образцов*, стр. 5-15, если аналитический модуль имеет статус Остановлен.
• Ошибка программного обеспечения.	Обратитесь в местную службу технической поддержки. Предоставьте информацию о действиях, которые вы пытались произвести, когда появилась ошибка.

Код ошибки: 9907

Обратитесь в Abbott. Неправильное значение времени срабатывания соленоида.

Возможная причина	Действия по устранению
Ошибка программного обеспечения.	Обратитесь в местную службу технической поддержки. Предоставьте информацию о действиях, которые вы пытались произвести, когда появилась ошибка.

Регистрация МИ в Росздравнадзоре
www.nevacert.ru | info@nevacert.ru

Код ошибки: 9908

Обратитесь в Abbott. Неправильное значение нужного времени срабатывания соленоида.

Возможная причина	Действия по устранению
Ошибка программного обеспечения.	Обратитесь в местную службу технической поддержки. Предоставьте информацию о действиях, которые вы пытались произвести, когда появилась ошибка.

Код ошибки: 9909

Обратитесь в Abbott. Обнаружен неправильный входной сигнал планировщика.

Возможная причина	Действия по устранению
Ошибка программного обеспечения.	Обратитесь в местную службу технической поддержки. Предоставьте информацию о действиях, которые вы пытались произвести, когда появилась ошибка.

Код ошибки: 9910

Обратитесь в Abbott. Невозможно осуществить исследование, неправильный № штатива.

Возможная причина	Действия по устранению
Ошибка программного обеспечения.	Обратитесь в местную службу технической поддержки. Предоставьте информацию о действиях, которые вы пытались произвести, когда появилась ошибка.

Код ошибки: 9911

Обратитесь в Abbott. Обнаружен конфликт доступа к реагентной карусели.

Возможная причина	Действия по устранению
Ошибка программного обеспечения.	Обратитесь в местную службу технической поддержки. Предоставьте информацию о действиях, которые вы пытались произвести, когда появилась ошибка.

Код ошибки: 9912

Превышен предел области памяти для объекта (x) по (y) событиям.
x = название объекта
y = количество событий

Возможная причина	Действия по устранению
Ошибка программного обеспечения.	Обратитесь в местную службу технической поддержки. Предоставьте информацию о действиях, которые вы пытались произвести, когда появилась ошибка.

Код ошибки: 9913

Ошибка импорта данных, синтаксическая ошибка файла для калибратора/контроля (x) лот (y).
x = название калибратора или контроля
y = номер лота калибратора или контроля

Регистрация МИ в Росздравнадзоре
www.nevacert.ru | info@nevacert.ru

Возможная причина	Действия по устранению
Выбранный для импорта файл поврежден.	1. Получите другую копию файла и повторите процедуру импорта данных. 2. Если устранить проблему не удалось, сконфигурируйте данные вручную.

Код ошибки: 9914

Попытка загрузить файл (x). Файл уже присутствует в системе.
x = Загрузить наименование пакета

Возможная причина	Действия по устранению
Загруженный файл той же или более свежей версии присутствует в системе.	Сообщение о состоянии системы. Никаких действий не требуется.

Код ошибки: 9915

Вкладыш тест-системы для (x) не соответствует имеющемуся вкладышу тест-системы (y). Вкладыши будут удалены.
x = название теста и номер лота
y = Номер изделия для вкладыша тест-системы

Возможная причина	Действия по устранению
AbbottLink передает несколько вкладышей тест-системы (с одинаковыми или различными номерами изделия) для одной и той же базовой партии реагентов.	См. вкладыш, поставляемый с набором реагентов, или найдите нужный файл вкладыша на сайте abbottdiagnostics.com.

Код ошибки: 9916

Проверка базы данных не прошла, ошибка доступа к неизвестному файлу.

Возможная причина	Действия по устранению
Ошибка программного обеспечения.	Для устранения ошибки проверки базы данных обратитесь в местную службу технической поддержки.

Регистрация МИ в Росздравнадзоре
www.nevacert.ru | info@nevacert.ru

Возможные неисправности

Наблюдаемые признаки неисправности предоставляют информацию о неисправностях, которые могут возникнуть в системе ARCHITECT, системе ARCHITECT *c*, системе ARCHITECT *i* и ARCHITECT ARM (модуле автоматического разведения буфера), а также о действиях по их устранению, которые могут помочь в решении проблемы.

Если действия по устранению ошибок не помогают решить проблему, обратитесь к местному представителю или см. информацию для своей страны на сайте www.abbottdiagnostics.com.

К возможным неисправностям относятся следующие темы:

- *Наблюдаемые проблемы аналитического модуля (система c)*, стр. 10-538
- *Наблюдаемые проблемы аналитического модуля (система i)*, стр. 10-550
- *Наблюдаемые проблемы с результатами образцов (система c)*, стр. 10-553
- *Наблюдаемые проблемы с результатами образцов (система i)*, стр. 10-569
- *Возможные неисправности податчика образцов*, стр. 10-604
- *Возможные неисправности компьютерного блока*, стр. 10-607
- *Возможные неисправности периферийных устройств*, стр. 10-630

Наблюдаемые проблемы аналитического модуля (система *c*)

Наблюдаемые проблемы аналитического модуля системы *c* включают:

- *Утечка в шприце промывающего раствора 1 мл (система c)*, стр. 10-539
- *Тест с использованием метода калибровки по фактору отключен после импорта теста (система c)*, стр. 10-539
- *Реагенты со штрих-кодом не отображаются на экране Статус реагента после сканирования реагентов (система c)*, стр. 10-540
- *Пузырьки в трубке модуля ICT (система c)*, стр. 10-541
- *Пузырьки в пробирках игл образца/реагента (система c)*, стр. 10-542
- *Пузырьки в шприцах образцов/реагентов (система c)*, стр. 10-542
- *Мусор на реакционной карусели (система c)*, стр. 10-543
- *Высококонцентрированные отходы не аспирированы из кювет (система c)*, стр. 10-543
- *Утечка шприцев помпы аспирации ICT и помпы референсного раствора ICT (система c)*, стр. 10-543
- *Информация о статусе модуля ICT не обновлена надлежащим образом в Планировать день*, стр. 10-544
- *Утечка иглы ICT (система c)*, стр. 10-544
- *Лампа не включена (система c)*, стр. 10-544
- *Жидкость вокруг верхней части кювет после промывки (система c)*, стр. 10-544

Регистрация МИ в Росздравнадзоре
www.nevacert.ru | info@nevacert.ru

- *Миксер изогнут или издает необычный шум*, стр. 10-545
- *Нет предупреждения при заполнении контейнера для высококонцентрированных отходов (система c)*, стр. 10-545
- *Реагенты без штрих-кода не распознаны (система c)*, стр. 10-546
- *Нет воды в реагентной карусели 1 (система c)*, стр. 10-546
- *Трубка иглы реагента обесцветилась или содержит осадок (система c)*, стр. 10-546
- *Игла образца/реагента повреждена/забита (система c)*, стр. 10-547
- *Утечка в пробирках игл образца/реагента (система c)*, стр. 10-547
- *Утечка или подкапывание на иглах образца/реагента (система c)*, стр. 10-547
- *Утечка в соленоидном клапане образца/реагента (система c)*, стр. 10-548
- *Утечка в шприце образца/реагента (система c)*, стр. 10-548
- *Образцы загружаются в карусель образцов, но не обрабатываются (c8000/c16000)*, стр. 10-549
- *Раствор/обезвоженный раствор под флаконами с промывочным раствором (система c)*, стр. 10-549
- *Промывающий раствор не используется (уровень не снижается со временем) (система c)*, стр. 10-550

Утечка в шприце промывающего раствора 1 мл (система *c*)

Данная проблема может наблюдаться в системе ARCHITECT *c*.

Возможная причина	Действия по устранению
• Шприц не затянут на соединении обратного клапана.	Подтяните соединение.
• Поршень шприца поврежден.	Замените 1 мл шприц. См. *Замена 1 мл шприцев (c4000)*, стр. 9-153. См. *Замена 1 мл шприцев (c8000)*, стр. 9-222 или *Замена 1 мл шприцев (c16000)*, стр. 9-291.
• Обратный клапан неисправен.	Замените обратный клапан. См. *Замена обратных клапанов (c4000)*, стр. 9-157. См. *Замена обратных клапанов (c8000)*, стр. 9-226 или *Замена обратных клапанов (c16000)*, стр. 9-295.
• Пробирка перекручена или повреждена.	Обратитесь в местную службу технической поддержки для устранения сбоя оборудования.

Тест с использованием метода калибровки по фактору отключен после импорта теста (система *c*)

Данная проблема может наблюдаться в системе ARCHITECT *c*.

Возможная причина	Действия по устранению
Уровень калибратора фона не определен после импорта теста.	1. *Доступ к экрану Конфигурация - области просмотра Настройки теста - Параметры теста*, стр. 2-66.

Регистрация МИ в Росздравнадзоре
www.nevacert.ru | info@nevacert.ru

Возможная причина	Действия по устранению
	2. Выберите тест в списке **Тесты**, затем нажмите **F6 - Конфигурировать**. Отобразится окно Конфигурировать параметры теста - область просмотра Общий. 3. Выберите опцию **Калибровка**. Отобразится окно Конфигурировать параметры теста - область просмотра Калибровка - Калибраторы. 4. Нажмите кнопку со списком Уровень калибратора **фона**, затем выберите нужную опцию. 5. Введите концентрацию для уровня калибратора фона. 6. Выберите опцию **Объемы**. Отобразится окно Конфигурировать параметры теста - область просмотра Калибровка - Объемы. 7. Введите объемы для уровня калибратора фона. 8. Выберите опцию **Общий**. Отобразится окно Конфигурировать параметры теста - область просмотра Общий. 9. Нажмите кнопку со списком **Доступность теста**, затем выберите опцию **Активирован**. 10. Выберите **Готово**, чтобы сохранить внесенные изменения.

Реагенты со штрих-кодом не отображаются на экране Статус реагента после сканирования реагентов (система *c*)

Данная проблема может наблюдаться в системе ARCHITECT *c*.

Возможная причина	Действия по устранению
• Этикетка со штрих-кодом на флаконе с реагентом загрязнена.	Очистите этикетку.
• Этикетка со штрих-кодом на флаконе с реагентом повреждена.	Загрузите новый набор реагентов. См. *Загрузка реагентов со штрих-кодом (c4000)*, стр. 5-135. См. *Загрузка реагентов со штрих-кодом (c8000/c16000)*, стр. 5-151.
• Окошко сканера штрих-кодов покрыто грязью.	*Очистка окошка сканера штрихкодов*, стр. 10-698.
• Загружен картридж реагента с некорректным 1D (одномерным) штрих-кодом.	1. Удалите этикетку с реагента. 2. Сконфигурируйте реагент с набором реагентов. См. *Конфигурирование пользовательского реагента (фотометрический - система c)*, стр. 2-92 и *Конфигурирование пользовательского набора реагентов (фотометрический - система c)*, стр. 2-93.

Регистрация МИ в Росздравнадзоре
www.nevacert.ru | info@nevacert.ru

Возможная причина	Действия по устранению
	3. Назначьте позицию для реагента. См. *Загрузка реагентов без штрих-кода (c4000)*, стр. 5-140. См. *Загрузка реагентов без штрих-кода (c8000/ c16000)*, стр. 5-156. Информация о корректных 1D штрих-кодах реагента приведена в *Требования к штрих-коду для реагента 1D (система c)*, стр. 4-33.
• Этикетка со штрих-кодом на картридже 20 мл (флакон) не обращена к сканеру штрих-кодов.	Измените положение флакона 20 мл в адаптере таким образом, чтобы он был обращен наружу от реагентной карусели.
• Ошибка соединения со сканером штрих-кодов реагентов.	*Выключение и включение аналитического модуля и/или податчика образцов*, стр. 5-14.
• Сбой оборудования.	Обратитесь в местную службу технической поддержки для устранения сбоя оборудования.

Пузырьки в трубке модуля ICT (система *c*)

Данная проблема может наблюдаться в системе ARCHITECT *c*.

Возможная причина	Действия по устранению
• Флакон с референсным раствором ICT пуст, но весовая платформа не определила это.	1. Замените флакон с референсным раствором ICT. См. *Замена промывочных растворов и обновление ресурсов (система c)*, стр. 5-58. 2. Обратитесь в местную службу технической поддержки для устранения неисправности весовой платформы.
• Уплотнительные кольца модуля ICT отсутствуют, установлены неправильно или установлено лишнее уплотнительное кольцо.	Замените модуль ICT или установите на место уплотнительные кольца. См. *Замена модуля или иглы ICT (c4000)*, стр. 9-147. См. *Замена модуля или иглы ICT (c8000)*, стр. 9-213 или *Замена модуля или иглы ICT (c16000)*, стр. 9-283.
• Игла ICT подсоединена неправильно.	Затяните пальцами иглу на модуле ICT.
• Аспирационные трубки ICT подсоединены неправильно.	Подтяните соединения трубок наверху модуля ICT и сверху 1 мл шприцев в помпе аспирации ICT.
• Игла ICT повреждена.	Замените иглу ICT. См. *Замена модуля или иглы ICT (c4000)*, стр. 9-147. См. *Замена модуля или иглы ICT (c8000)*, стр. 9-213 или *Замена модуля или иглы ICT (c16000)*, стр. 9-283.
• Контрольные клапаны ICT подсоединены неправильно.	Подтяните соединения 1 мл шприцев в помпе аспирации ICT.
• Контрольные клапаны ICT не работают.	Замените контрольные клапаны. См. *Замена обратных клапанов (c4000)*, стр. 9-157. См. *Замена обратных клапанов (c8000)*, стр. 9-226 или *Замена обратных клапанов (c16000)*, стр. 9-295.
• Шприцы 1 мл в помпе аспирации ICT или помпе референсного раствора ICT установлены неправильно.	Переустановите 1 мл шприцы.
• Шприцы 1 мл в помпе аспирации ICT или помпе референсного раствора ICT протекают.	Замените 1 мл шприцы. См. *Замена 1 мл шприцев (c4000)*, стр. 9-153.

Регистрация МИ в Росздравнадзоре
www.nevacert.ru | info@nevacert.ru

Возможная причина	Действия по устранению
	См. *Замена 1 мл шприцев (c8000)*, стр. 9-222 или *Замена 1 мл шприцев (c16000)*, стр. 9-291.
• Сбой оборудования: – Соленоид	Обратитесь в местную службу технической поддержки для устранения сбоя оборудования.

Пузырьки в пробирках игл образца/реагента (система *c*)

Данная проблема может наблюдаться в системе ARCHITECT *c*.

Возможная причина	Действия по устранению
• Соединение трубки и шприца ослабло.	1. Подтяните боковое и верхнее соединения трубки с корпусом шприца. 2. Выполните процедуру техобслуживания ***по необходимости*** *2132 Прокачка жидкостных линий*, стр. 9-39.
• Трубка иглы повреждена.	Замените трубку между иглой и разъемом наверху пипеттора. Для *c*4000 см. *Замена трубки иглы образца (c4000)*, стр. 9-124 или *Замена трубки иглы реагента (c4000)*, стр. 9-127. Для *c*8000/*c*16000 см. *Замена трубки иглы образца (c8000)*, стр. 9-190, *Замена трубки иглы образца (c16000)*, стр. 9-260, *Замена трубки иглы реагента (c8000)*, стр. 9-193или *Замена трубки иглы реагента (c16000)*, стр. 9-263.
• Уплотнитель(и) и/или уплотнительное кольцо шприца повреждено.	Замените уплотнительное кольцо и насадки шприца. Для *c*4000 см. *Замена уплотнительного кольца и уплотнительных насадок 1 и 2 шприца с образцом или реагентом (c4000)*, стр. 9-173. Для *c*8000/*c*16000 см. *Замена уплотнительного кольца и уплотнительных насадок 1 и 2 шприца с образцом или реагентом (c8000)*, стр. 9-243 или *Замена уплотнительного кольца и уплотнительных насадок 1 и 2 шприца с образцом или реагентом (c16000)*, стр. 9-311.
• Сбой оборудования: – Дегазатор – Соленоид	Обратитесь в местную службу технической поддержки для устранения сбоя оборудования.

Пузырьки в шприцах образцов/реагентов (система *c*)

Данная проблема может наблюдаться в системе ARCHITECT *c*.

Возможная причина	Действия по устранению
• Соединение трубки и шприца ослабло.	1. Подтяните боковое и верхнее соединения трубки с корпусом шприца. 2. Выполните процедуру техобслуживания ***по необходимости*** *2132 Прокачка жидкостных линий*, стр. 9-39.
• Уплотнитель(и) и/или уплотнительное кольцо шприца повреждено.	Замените уплотнительное кольцо и насадки шприца.

Регистрация МИ в Росздравнадзоре
www.nevacert.ru | info@nevacert.ru

Возможная причина	Действия по устранению
	Для *c*4000 см. *Замена уплотнительного кольца и уплотнительных насадок 1 и 2 шприца с образцом или реагентом (c4000)*, стр. 9-173. Для *c*8000/*c*16000, см. *Замена уплотнительного кольца и уплотнительных насадок 1 и 2 шприца с образцом или реагентом (c8000)*, стр. 9-243 или *Замена уплотнительного кольца и уплотнительных насадок 1 и 2 шприца с образцом или реагентом (c16000)*, стр. 9-311.
• Сбой оборудования: – Дегазатор – Соленоид	Обратитесь в местную службу технической поддержки для устранения сбоя оборудования.

Мусор на реакционной карусели (система *c*)

Данная проблема может наблюдаться в системе ARCHITECT *c*.

Возможная причина	Действия по устранению
• Накопление мусора на реакционной карусели вокруг кювет.	Выполните процедуру техобслуживания ***по необходимости*** *6064 Очистка реакционной карусели*, стр. 9-44.

Высококонцентрированные отходы не аспирированы из кювет (система *c*)

Данная проблема может наблюдаться в системе ARCHITECT *c*.

Возможная причина	Действия по устранению
• Обнаружено препятствие в игле для высококонцентрированных отходов.	Выполните процедуру ***ежемесячного*** техобслуживания *6018 Очистка игл блока промывки*, стр. 9-26.
• Тарельчатый клапан помпы высококонцентрированных отходов установлен неправильно (*c*8000).	Проверьте правильную ориентацию клапана. Повторите *Замена блока тарельчатого клапана помпы (c8000)*, стр. 9-249.
• Тарельчатый клапан помпы высококонцентрированных отходов неисправен (*c*8000).	Замените узел тарельчатого клапана помпы. См. *Замена блока тарельчатого клапана помпы (c8000)*, стр. 9-249.
• Забита трубка помпы высококонцентрированных отходов.	Обратитесь в местную службу технической поддержки.

Утечка шприцев помпы аспирации ICT и помпы референсного раствора ICT (система *c*)

Данная проблема может наблюдаться в системе ARCHITECT *c*.

Возможная причина	Действия по устранению
• Шприцы помпы аспирации ICT и помпы референсного раствора ICT повреждены.	Замените поврежденные шприцы помпы аспирации ICT и помпы референсного раствора ICT. См. *Замена 1 мл шприцев (c4000)*, стр. 9-153. См. *Замена 1 мл шприцев (c8000)*, стр. 9-222 или *Замена 1 мл шприцев (c16000)*, стр. 9-291.
• Соединения шприцев помпы аспирации ICT и помпы референсного раствора ICT с обратным клапаном или трубкой ослабли.	Подтяните соединения 1 мл шприцев в помпе аспирации ICT или помпе референсного раствора ICT.

Регистрация МИ в Росздравнадзоре
www.nevacert.ru | info@nevacert.ru

Информация о статусе модуля ICT не обновлена надлежащим образом в Планировать день

Данная проблема может наблюдаться в системе ARCHITECT *c*.

Возможная причина	Действия по устранению
Модуль ICT заменен до истечения срока действия, и Планировать день показывает срок действия и статус старого модуля ICT для нового модуля ICT.	Обратитесь в местную службу технической поддержки. Предоставьте информацию о сроках действия старого и нового модулей ICT.

Утечка иглы ICT (система *c*)

Данная проблема может наблюдаться в системе ARCHITECT *c*.

Возможная причина	Действия по устранению
• Уплотнительные кольца модуля ICT отсутствуют, установлены неправильно или установлено лишнее уплотнительное кольцо.	Замените модуль ICT или установите на место уплотнительные кольца. См. *Замена модуля или иглы ICT (c4000)*, стр. 9-147. См. *Замена модуля или иглы ICT (c8000)*, стр. 9-213 или *Замена модуля или иглы ICT (c16000)*, стр. 9-283.
• Игла ICT подсоединена неправильно.	Затяните пальцами иглу ICT на модуле ICT.
• Аспирационные трубки ICT подсоединены неправильно.	Подтяните соединения трубок наверху модуля ICT и сверху 1 мл шприцев в помпе аспирации ICT.
• Игла ICT повреждена.	Замените иглу ICT. См. *Замена модуля или иглы ICT (c4000)*, стр. 9-147. См. *Замена модуля или иглы ICT (c8000)*, стр. 9-213 или *Замена модуля или иглы ICT (c16000)*, стр. 9-283.

Лампа не включена (система *c*)

Данная проблема может наблюдаться в системе ARCHITECT *c*.

Возможная причина	Действия по устранению
• Кабельные наконечники плохо подсоединены к клеммной колодке после замены лампы.	Повторите ***ежеквартальную*** процедуру техобслуживания *1003 Замена лампы*, стр. 9-28 и убедитесь, что кабели лампы зафиксированы винтами на клеммной колодке.
• Лампа перегорела.	Выполните процедуру ***ежеквартального*** техобслуживания *1003 Замена лампы*, стр. 9-28.

Жидкость вокруг верхней части кювет после промывки (система *c*)

Данная проблема может наблюдаться в системе ARCHITECT *c*.

Возможная причина	Действия по устранению
• Устройство промывки кювет работает неправильно.	1. Выполните процедуру ***ежемесячного*** техобслуживания *6018 Очистка игл блока промывки*, стр. 9-26. 2. Выполните процедуру техобслуживания ***по необходимости*** *6052 Промывка кювет*, стр. 9-41 и посмотрите, нет ли на иглах устройства промывки капель или подтеканий. – Если на игле для высококонцентрированных отходов видны

Регистрация МИ в Росздравнадзоре
www.nevacert.ru | info@nevacert.ru

Возможная причина	Действия по устранению
	капли или подтекания, замените тарельчатый клапан (сильфонной) помпы высококонцентрированных отходов (*c*8000). – Если капли или подтекания видны на каких-либо других иглах, замените тарельчатый клапан помпы промывки кювет. См. *Замена блока тарельчатого клапана помпы (c4000)*, стр. 9-179. См. *Замена блока тарельчатого клапана помпы (c8000)*, стр. 9-249 или *Замена блока тарельчатого клапана помпы (c16000)*, стр. 9-318. 3. Проверьте, не засорились ли трубки. Выполните процедуру ***еженедельного*** техобслуживания *6308 Проверка трубки помпы высококонцентрированных отходов*, стр. 9-25. Если трубки засорены, обратитесь в местную службу технической поддержки.
• Сухая насадка кюветы повреждена.	Замените сухую насадку кюветы. См. *Замена осушающей насадки кюветы (c4000)*, стр. 9-142. См. *Замена осушающей насадки кюветы (c8000)*, стр. 9-207 или *Замена осушающих насадок кювет (c16000)*, стр. 9-277.
• Игла реагента повреждена.	Замените иглы реагента. См. *Замена игл реагента (c4000)*, стр. 9-121. См. *Замена игл реагента (c8000)*, стр. 9-186 или *Замена игл реагента (c16000)*, стр. 9-256.
• Игла реагента установлена неровно.	Выполните процедуру техобслуживания ***по необходимости*** *1121 Калибровка пипеттора R1*, стр. 9-36 или *1122 Калибровка пипеттора R2*, стр. 9-37.
• Сбой оборудования.	Обратитесь в местную службу технической поддержки для устранения сбоя оборудования.

Миксер изогнут или издает необычный шум

Данная проблема может наблюдаться в системе ARCHITECT *c*.

Возможная причина	Действия по устранению
Миксер неправильно установлен или разрегулирован и соприкасается к боковой стороной кюветы.	Замените миксер. См. *Замена миксера (c4000)*, стр. 9-145. См. *Замена миксера (c8000)*, стр. 9-211 или *Замена миксера (c16000)*, стр. 9-281.

Нет предупреждения при заполнении контейнера для высококонцентрированных отходов (система *c*)

Данная проблема может наблюдаться в системе ARCHITECT *c*.

Регистрация МИ в Росздравнадзоре
www.nevacert.ru | info@nevacert.ru

Возможная причина	Действия по устранению
• Кабель поплавкового датчика уровня плохо подсоединен.	Подсоедините кабель поплавкового датчика уровня к модулю и резервуару для высококонцентрированных отходов. См. *Замена кабеля поплавкового датчика уровня (система c)*, стр. 9-388.
• Поплавковый датчик уровня загрязнен.	Выполните процедуру ***ежеквартального*** техобслуживания *6307 Очистка сенсора ВК отходов*, стр. 9-34.
• Кабель поплавкового датчика уровня неисправен.	*Замена кабеля поплавкового датчика уровня (система c)*, стр. 9-388.
• Поплавковый датчик уровня неисправен.	*Замена резервуара для высококонцентрированных отходов (система c)*, стр. 9-386.

Реагенты без штрих-кода не распознаны (система *c*)

Данная проблема может наблюдаться в системе ARCHITECT *c*.

Возможная причина	Действия по устранению
Позиция не назначена реагенту без штрих-кода.	Назначьте позицию для реагента. См. *Загрузка реагентов без штрих-кода (c4000)*, стр. 5-140. См. *Загрузка реагентов без штрих-кода (c8000/ c16000)*, стр. 5-156.

Нет воды в реагентной карусели 1 (система *c*)

Данная проблема может наблюдаться в системе ARCHITECT *c*.

Возможная причина	Действия по устранению
• Источник деионизированной воды системы не функционирует.	1. Проверьте систему деионизированной воды. 2. Выполните процедуру техобслуживания ***по необходимости*** *2132 Прокачка жидкостных линий*, стр. 9-39. 3. Проверьте подачу воды в реагентную карусель.
• Тарельчатый клапан помпы промывки кювет неисправен.	Замените узел тарельчатого клапана помпы. См. *Замена блока тарельчатого клапана помпы (c4000)*, стр. 9-179. См. *Замена блока тарельчатого клапана помпы (c8000)*, стр. 9-249 или *Замена блока тарельчатого клапана помпы (c16000)*, стр. 9-318.
• Сбой оборудования: – Промывка кювет деионизированной водой – Сильфонная помпа промывки кювет	Обратитесь в местную службу технической поддержки для устранения сбоя оборудования.

Трубка иглы реагента обесцветилась или содержит осадок (система *c*)

Данная проблема может наблюдаться в системе ARCHITECT *c*.

Возможная причина	Действия по устранению
Трубка иглы реагента обесцветилась или содержит осадок.	Замените трубку иглы реагента. См. *Замена трубки иглы реагента (c4000)*, стр. 9-127.

Регистрация МИ в Росздравнадзоре
www.nevacert.ru | info@nevacert.ru

Возможная причина	Действия по устранению
	См. *Замена трубки иглы реагента (c8000)*, стр. 9-193 или *Замена трубки иглы реагента (c16000)*, стр. 9-263.

Игла образца/реагента повреждена/забита (система *c*)

Данная проблема может наблюдаться в системе ARCHITECT *c*.

Возможная причина	Действия по устранению
• Твердые частицы в образце вызвали забивание иглы.	Выполните процедуру ***еженедельного*** техобслуживания *6023 Очистка игл образца/реагента*, стр. 9-24.
• Игла образца или реагента повреждена.	Замените поврежденную иглу. Для *c*4000 см. *Замена иглы образца (c4000)*, стр. 9-117 или *Замена игл реагента (c4000)*, стр. 9-121. Для *c*8000/*c*16000 см. *Замена иглы образца (c8000)*, стр. 9-183, *Замена игл реагента (c8000)*, стр. 9-186, *Замена иглы образца (c16000)*, стр. 9-253или *Замена игл реагента (c16000)*, стр. 9-256.

Утечка в пробирках игл образца/реагента (система *c*)

Данная проблема может наблюдаться в системе ARCHITECT *c*.

Возможная причина	Действия по устранению
• Трубка пипеттора образца или реагента повреждена или растянута.	Замените трубку. Для *c*4000 см. *Замена трубки иглы образца (c4000)*, стр. 9-124 или *Замена трубки иглы реагента (c4000)*, стр. 9-127. Для *c*8000/*c*16000 см. *Замена трубки иглы образца (c8000)*, стр. 9-190, *Замена трубки иглы образца (c16000)*, стр. 9-260, *Замена трубки иглы реагента (c8000)*, стр. 9-193или *Замена трубки иглы реагента (c16000)*, стр. 9-263.
• Засорение иглы.	Выполните процедуру ***еженедельного*** техобслуживания *6023 Очистка игл образца/реагента*, стр. 9-24.

Утечка или подкапывание на иглах образца/реагента (система *c*)

Данная проблема может наблюдаться в системе ARCHITECT *c*.

Возможная причина	Действия по устранению
• Уплотнитель(и) и/или уплотнительное кольцо шприца повреждено.	Замените уплотнительное кольцо и насадки шприца. Для *c*4000 см. *Замена уплотнительного кольца и уплотнительных насадок 1 и 2 шприца с образцом или реагентом (c4000)*, стр. 9-173. Для *c*8000/*c*16000 см. *Замена уплотнительного кольца и уплотнительных насадок 1 и 2 шприца с образцом или реагентом (c8000)*, стр. 9-243 или *Замена уплотнительного кольца и уплотнительных насадок 1 и 2 шприца с образцом или реагентом (c16000)*, стр. 9-311.

Регистрация МИ в Росздравнадзоре
www.nevacert.ru | info@nevacert.ru

Возможная причина	Действия по устранению
• Трубка иглы повреждена.	Замените трубку между иглой и разъемом наверху пипеттора. Для *c*4000 см. *Замена трубки иглы образца (c4000)*, стр. 9-124 или *Замена трубки иглы реагента (c4000)*, стр. 9-127. Для *c*8000/*c*16000 см. *Замена трубки иглы образца (c8000)*, стр. 9-190, *Замена трубки иглы образца (c16000)*, стр. 9-260, *Замена трубки иглы реагента (c8000)*, стр. 9-193или *Замена трубки иглы реагента (c16000)*, стр. 9-263.
• Соединение трубки и шприца ослабло.	1. Подтяните боковое и верхнее соединения трубки с корпусом шприца. 2. Выполните процедуру техобслуживания ***по необходимости*** *2132 Прокачка жидкостных линий*, стр. 9-39.
• Тарельчатый клапан промывки игл неисправен.	Замените узел тарельчатого клапана помпы. См. *Замена блока тарельчатого клапана помпы (c4000)*, стр. 9-179. См. *Замена блока тарельчатого клапана помпы (c8000)*, стр. 9-249 или *Замена блока тарельчатого клапана помпы (c16000)*, стр. 9-318.

Утечка в соленоидном клапане образца/реагента (система *c*)

Данная проблема может наблюдаться в системе ARCHITECT *c*.

Возможная причина	Действия по устранению
• Соединение трубки и соленоидного клапана ослабло.	Подтяните соединение трубки и соленоидного клапана.
• Сбой оборудования: – Трубка повреждена – Соленоидный клапан	Обратитесь в местную службу технической поддержки для устранения сбоя оборудования.

Утечка в шприце образца/реагента (система *c*)

Данная проблема может наблюдаться в системе ARCHITECT *c*.

Возможная причина	Действия по устранению
• Соединение трубки и шприца ослабло.	1. Подтяните боковое и верхнее соединения трубки с корпусом шприца. 2. Выполните процедуру техобслуживания ***по необходимости*** *2132 Прокачка жидкостных линий*, стр. 9-39.
• Уплотнитель(и) и/или уплотнительное кольцо шприца повреждено.	Замените уплотнительное кольцо и насадки шприца. Для *c*4000 см. *Замена уплотнительного кольца и уплотнительных насадок 1 и 2 шприца с образцом или реагентом (c4000)*, стр. 9-173. Для *c*8000/*c*16000 см. *Замена уплотнительного кольца и уплотнительных насадок 1 и 2 шприца с образцом или реагентом (c8000)*, стр. 9-243 или *Замена уплотнительного кольца и уплотнительных*

Регистрация МИ в Росздравнадзоре
www.nevacert.ru | info@nevacert.ru

Возможная причина	Действия по устранению
	насадок 1 и 2 шприца с образцом или реагентом (c16000), стр. 9-311.
• Уплотнительное кольцо посажено неправильно или отсутствует во входящем соединении для подачи воды со стороны шприца.	Повторно установите или замените уплотнительное кольцо. Для *c*4000 см. *Замена уплотнительного кольца и уплотнительных насадок 1 и 2 шприца с образцом или реагентом (c4000)*, стр. 9-173. Для *c*8000/*c*16000 см. *Замена уплотнительного кольца и уплотнительных насадок 1 и 2 шприца с образцом или реагентом (c8000)*, стр. 9-243 или *Замена уплотнительного кольца и уплотнительных насадок 1 и 2 шприца с образцом или реагентом (c16000)*, стр. 9-311.
• Коннектор трубки неисправен.	Обратитесь в местную службу технической поддержки для устранения сбоя оборудования.

Образцы загружаются в карусель образцов, но не обрабатываются (*c*8000/*c*16000)

Данная проблема может наблюдаться в системе ARCHITECT *c*.

Возможная причина	Действия по устранению
• Образцы загружены и отсканированы до создания заказов образцов.	1. Проверьте состояние кнопки индикатора доступа карусели образцов. Если кнопка не подсвечивается, выберите кнопку приостановки карусели образцов. 2. Откройте и затем закройте крышку карусели образцов для повторного сканирования карусели.
• Датчик крышки карусели образцов не определил, что крышка была закрыта.	1. Проверьте состояние кнопки индикатора доступа карусели образцов. Если кнопка не подсвечивается, выберите кнопку приостановки карусели образцов. 2. Откройте и затем плотно закройте крышку карусели образцов.
• Нет этикетки со штрих-кодом на пробирку с образцом.	Поместите этикетку со штрих-кодом на пробирку с образцом.
• Пробирка расположена в штативе неправильно.	Разместите пробирку в штативе так, чтобы штрих-код был виден через прорезь.
• Этикетка со штрих-кодом пробирки с образцом повреждена или покрыта грязью.	Очистите этикетку со штрих-кодом образца или замените ее, если она повреждена.
• Конфигурация штрих-кода, установленная в системе, отличается от этикетки со штрих-кодом.	Отредактируйте конфигурацию штрих-кода в соответствии с символикой этикетки со штрих-кодом.
• Этикетка со штрих-кодом не отвечает требованиям.	Инструкции см. *Требования к этикеткам со штрих-кодом образцов*, стр. 4-37.

Раствор/обезвоженный раствор под флаконами с промывочным раствором (система *c*)

Данная проблема может наблюдаться в системе ARCHITECT *c*.

Регистрация МИ в Росздравнадзоре
www.nevacert.ru | info@nevacert.ru

Возможная причина	Действия по устранению
• Раствор был разлит оператором.	Убрать пролив.
• Флакон с промывочным раствором поврежден.	Убрать пролив, затем заменить флакон с промывочным раствором. См. *Замена промывочных растворов и обновление ресурсов (система c)*, стр. 5-58.
• Поломка промывочного клапана, что привело к образованию обратного потока раствора и воды во флакон.	Обратитесь в местную службу технической поддержки для устранения сбоя оборудования.

Промывающий раствор не используется (уровень не снижается со временем) (система *c*)

Данная проблема может наблюдаться в системе ARCHITECT *c*.

Возможная причина	Действия по устранению
• Загрязнен фильтр промывающего раствора.	Замените фильтр промывающего раствора. См. *Замена фильтра промывающего раствора (c4000)*, стр. 9-163. См. *Замена фильтра промывающего раствора (c8000)*, стр. 9-233 или *Замена фильтра промывающего раствора (c16000)*, стр. 9-301.
• Загрязнена игла устройства промывки кювет.	Выполните процедуру ***ежемесячного*** техобслуживания *6018 Очистка игл блока промывки*, стр. 9-26.
• Сбой оборудования: Отказ клапана промывающего раствора	Обратитесь в местную службу технической поддержки для устранения сбоя оборудования.

Наблюдаемые проблемы аналитического модуля (система *i*)

Наблюдаемые проблемы аналитических модулей системы *i* включают:

- *2050 WZ Aspiration Test failure (i2000/i2000SR) (Ошибка проверки аспирации промывочной зоны i2000/i2000SR)*, стр. 10-551
- *2052 WZ Aspiration Test failure (i1000SR) (Ошибка проверки аспирации промывочной зоны i1000SR)*, стр. 10-551
- *Ошибка считывания штрих-кода после выключения прибора (i2000/i2000SR)*, стр. 10-552
- *Черный порошок в области реагентной карусели (система i)*, стр. 10-552
- *Конденсат во внешней области реагентной карусели (i1000SR)*, стр. 10-552
- *Заедание загрузчика РЯ (i2000/i2000SR)*, стр. 10-552
- *РЯ добавлены в аналитический модуль, однако окно Обновить ресурсы не может быть обновлено*, стр. 10-553
- *Солевой нарост внутри или снаружи промывочной чашки с индукционным нагревателем (i2000SR)*, стр. 10-553
- *Объем промывочного буфера не обновлен (система i)*, стр. 10-553

Регистрация МИ в Росздравнадзоре
www.nevacert.ru | info@nevacert.ru

2050 WZ Aspiration Test failure (*i*2000/*i*2000SR) (Ошибка проверки аспирации промывочной зоны i2000/i2000SR)

Данная проблема может наблюдаться в системе ARCHITECT *i*.

Возможная причина	Действия по устранению
• Температурный датчик подсоединен к не той трубке иглы.	Подсоедините трубки/провод датчика промывочной зоны к правильной игле.
• Плохое соединение трубок промывочной зоны.	Подсоедините трубки к затронутой(ым) игле(ам) в указанной промывочной зоне.
• Неправильное соединение трубок/кабеля датчика.	Подсоедините трубки/провод датчика промывочной зоны к правильной игле.
• Игла промывочной зоны засорена.	См. *Замена иглы промывочной зоны (i2000/i2000SR)*, стр. 9-329.
• Температурный датчик промывочной зоны засорен.	См. *Замена температурной трубки и датчика промывочной зоны (i2000/i2000SR)*, стр. 9-335.
• Плохое соединение трубок вакуумных сосудов.	Подсоедините трубки к вакуумному клапану вакуумного сосуда.
• Сбой оборудования: – Плата ввода/вывода драйвера DC в слоте 7 на нижнем блоке печатных плат плохо подсоединена или вышла из строя – Неисправность распределительного клапана манифолда промывочной зоны – Неисправность двигателя помпы дозирования промывочной зоны	Обратитесь в местную службу технической поддержки для устранения сбоя оборудования.

2052 WZ Aspiration Test failure (*i*1000SR) (Ошибка проверки аспирации промывочной зоны i1000SR)

Данная проблема может наблюдаться в системе ARCHITECT *i*.

Возможная причина	Действия по устранению
• Температурный датчик подсоединен к не той трубке иглы.	Подсоедините трубки/провод датчика промывочной зоны к правильной игле.
• Плохое соединение трубок промывочной зоны.	Подсоедините трубки к затронутой(ым) игле(ам) в промывочной зоне.
• Неправильное соединение трубок/кабеля датчика.	Подсоедините трубки/провод датчика промывочной зоны к правильной игле.
• Игла промывочной зоны засорена.	См. *Замена иглы промывочной зоны (i1000SR)*, стр. 9-362.
• Температурный датчик промывочной зоны засорен.	См. *Замена температурной трубки и датчика промывочной зоны (i1000SR)*, стр. 9-365.
• Плохое соединение трубки с верхним манифолдом отходов.	Восстановите соединение трубки с верхним манифолдом отходов.
• Сбой оборудования: – Плата ввода/вывода драйвера DC плохо подсоединена или неисправна – Неисправность распределительного клапана манифолда промывочной зоны – Неисправность двигателя помпы дозирования промывочной зоны	Обратитесь в местную службу технической поддержки для устранения сбоя оборудования.

Регистрация МИ в Росздравнадзоре
www.nevacert.ru | info@nevacert.ru

Ошибка считывания штрих-кода после выключения прибора (*i*2000/*i*2000SR)

Данная проблема может наблюдаться в системе ARCHITECT *i*.

Возможная причина	Действия по устранению
Конденсат на внутренней линзе сканера штрих-кодов реагентов, обусловленный колебаниями температуры в холодильнике для реагентов.	Дайте сканеру штрих-кодов реагентов прогреться до нужной температуры после включения аналитического модуля. **ПРИМЕЧАНИЕ:** Сканеру штрих-кодов реагентов необходимо два часа для прогрева до нормального состояния и удаления конденсата. После этого можно запускать его. Не пытайтесь разбирать сканер штрих-кодов и очищать линзу.

Черный порошок в области реагентной карусели (система *i*)

Данная проблема может наблюдаться в системе ARCHITECT *i*.

Возможная причина	Действия по устранению
Износ латунного колеса на внешней карусели.	Замените септум, если черный порошок виден на септуме реагента. При обнаружении черного порошка в реагентной карусели действия по исправлению не требуются. Это обусловлено износом, который не влияет на состояние аппаратной части или теста.

Конденсат во внешней области реагентной карусели (*i*1000SR)

Данная проблема может наблюдаться в системе ARCHITECT *i*1000SR.

Возможная причина	Действия по устранению
Конденсат обнаруживается в левой нижней передней части крышки реагентной карусели в условиях высокой влажности.	Удалите конденсат впитывающими салфетками.

Заедание загрузчика РЯ (*i*2000/*i*2000SR)

Данная проблема может наблюдаться в системе ARCHITECT *i*.

Возможная причина	Действия по устранению
• РЯ (реакционные ячейки) застряли в загрузчике РЯ и на реакционном треке в точке ввода РЯ.	1. Удалите РЯ из транспортера. **ПРИМЕЧАНИЕ:** Используйте только ватный(е) тампон(ы) или пластиковый пинцет. НЕ используйте металлические инструменты, которые могут повредить загрузчик РЯ. 2. Используйте сжатый воздух или вакуум, чтобы удалить весь мусор из транспортера. 3. Выполните запуск аналитического модуля. **ПРИМЕЧАНИЕ:** Если РЯ не удаляются при включенном аналитическом модуле, выключите аналитический модуль. Вручную вращайте устройство подачи РЯ в сторону,

Регистрация МИ в Росздравнадзоре
www.nevacert.ru | info@nevacert.ru

Возможная причина	Действия по устранению
	противоположную застрявшей РЯ, а затем выполните шаги 1, 2 и 3 выше.
• Неисправность механизма.	Обратитесь в местную службу технической поддержки для устранения неисправности механизма.

РЯ добавлены в аналитический модуль, однако окно Обновить ресурсы не может быть обновлено

Данная проблема может наблюдаться в системе ARCHITECT *i*.

Возможная причина	Действия по устранению
Поле добавленных РЯ недоступно (отображается серым) вследствие сбоя ПО.	*Включение и выключение питания компьютерного блока*, стр. 5-5.

Солевой нарост внутри или снаружи промывочной чашки с индукционным нагревателем (*i*2000SR)

Данная проблема может наблюдаться в системе ARCHITECT *i*.

Возможная причина	Действия по устранению
Внутри или снаружи промывочной чашки с индукционным нагревателем образовались наросты солей после высыхания промывочного буфера.	Выполните процедуру техобслуживания *по необходимости 6099 Процедура очистки игл и промывочной чашки*, стр. 9-82

Объем промывочного буфера не обновлен (система *i*)

Данная проблема может наблюдаться в системе ARCHITECT *i*.

Возможная причина	Действия по устранению
Резервуар для промывочного буфера не наполнен до верхнего датчика при использовании принадлежности ARCHITECT ARM (модуля автоматического разведения буфера).	Заполните резервуар промывочным буфером.

Наблюдаемые проблемы с результатами образцов (система *c*)

Наблюдаемые проблемы с результатами образцов системы *c* включают следующие:

- *Флажок результата A#1*, стр. 10-554
- *Флажок результата A#2*, стр. 10-555
- *Все результаты ICT имеют одинаковые значения, Na = 140 / K = 4,0 / Cl = 100 ммоль/л (система c)*, стр. 10-557
- *Значения контрольных образцов вне диапазона (система c)*, стр. 10-557
- *Снижение концентрации - все результаты ICT (система c)*, стр. 10-558
- *Пониженная концентрация - результаты ICT отдельного теста (система c)*, стр. 10-559
- *Пониженная концентрация - результаты K+ отдельного теста (система c)*, стр. 10-559

Регистрация МИ в Росздравнадзоре
www.nevacert.ru | info@nevacert.ru

- *Снижение концентрации - все результаты фотометрических тестов (система c)*, стр. 10-559
- *Пониженная концентрация - фотометрические результаты отдельного теста (система c)*, стр. 10-560
- *Повышение концентрации - все результаты ICT (система c)*, стр. 10-561
- *Повышенная концентрация - результаты ICT отдельного теста (система c)*, стр. 10-561
- *Повышенная концентрация - фотометрические результаты отдельного теста (система c)*, стр. 10-562
- *Ошибочные результаты, слабая воспроизводимость - результаты ICT (система c)*, стр. 10-563
- *Ошибочные результаты, слабая воспроизводимость - фотометрические результаты (система c)*, стр. 10-565
- *Флажок результата FLEX*, стр. 10-569
- *Флажок результата PSHH*, стр. 10-569

Флажок результата A#1

Данная проблема может наблюдаться в системе ARCHITECT *c*.

Возможная причина	Действия по устранению
• Слишком высокая концентрация образца.	Разведите образец и повторите исследование. Протокол разведения см. в документации изготовителя реагента по иммунологическим исследованиям (инструкция по применению реагента).
• Образец является липемическим.	Ультрацентрифугируйте образец и повторите исследование осадка. Подробнее о целостности образца см. в документации изготовителя реагента по иммунологическим исследованиям (инструкция по применению реагента).
• Пузырьки или пена на поверхности реагента.	Удалите пузырьки или пену с поверхности реагента в каждом флаконе с помощью чистого аппликатора.
• Игла реагента повреждена.	Замените иглы реагента. См. *Замена игл реагента (c4000)*, стр. 9-121. См. *Замена игл реагента (c8000)*, стр. 9-186 или *Замена игл реагента (c16000)*, стр. 9-256.
• Лампа была установлена неправильно при замене.	Повторите процедуру ***ежеквартального*** техобслуживания *1003 Замена лампы*, стр. 9-28. • Убедитесь, что лампа установлена правильно в корпус и патрон. • Убедитесь, что провода лампы закреплены винтами в клеммной коробке.
• Лампа работает не как ожидалось.	Выполните процедуру ***ежеквартального*** техобслуживания *1003 Замена лампы*, стр. 9-28.
• Реагент работает не как ожидалось.	Откройте новый(е) реагент(ы).
• Грязные кюветы.	Выполните *6310 Очистка кювет - вручную*, стр. 9-44.
• Устройство промывки кювет работает неправильно.	1. Выполните процедуру ***ежемесячного*** техобслуживания *6018 Очистка игл блока промывки*, стр. 9-26.

Регистрация МИ в Росздравнадзоре
www.nevacert.ru | info@nevacert.ru

Возможная причина	Действия по устранению
	2. Выполните процедуру техобслуживания ***по необходимости*** *6052 Промывка кювет*, стр. 9-41 и посмотрите, нет ли на иглах устройства промывки капель или подтеканий. – Если на игле для высококонцентрированных отходов видны капли или подтекания, замените тарельчатый клапан (сильфонной) помпы высококонцентрированных отходов (*c*8000). – Если капли или подтекания видны на каких-либо других иглах, замените тарельчатый клапан помпы промывки кювет. См. *Замена блока тарельчатого клапана помпы (c4000)*, стр. 9-179. См. *Замена блока тарельчатого клапана помпы (c8000)*, стр. 9-249 или *Замена блока тарельчатого клапана помпы (c16000)*, стр. 9-318. 3. Проверьте, не засорились ли трубки. Выполните процедуру ***еженедельного*** техобслуживания *6308 Проверка трубки помпы высококонцентрированных отходов*, стр. 9-25. Если трубки засорены, обратитесь в местную службу технической поддержки.
• Сухая насадка кюветы повреждена.	Замените сухую насадку кюветы. См. *Замена осушающей насадки кюветы (c4000)*, стр. 9-142. См. *Замена осушающей насадки кюветы (c8000)*, стр. 9-207 или *Замена осушающих насадок кювет (c16000)*, стр. 9-277.
• Сбой оборудования.	Обратитесь в местную службу технической поддержки для устранения сбоя оборудования.

Флажок результата A#2

Данная проблема может наблюдаться в системе ARCHITECT *c*.

Возможная причина	Действия по устранению
• Слишком высокая концентрация образца.	Разведите образец и повторите исследование. Протокол разведения см. в документации изготовителя реагента по иммунологическим исследованиям (инструкция по применению реагента).
• Образец является липемическим.	Ультрацентрифугируйте образец и повторите исследование осадка. Подробнее о целостности образца см. в документации изготовителя реагента по иммунологическим исследованиям (инструкция по применению реагента).
• Пузырьки или пена на поверхности реагента.	Удалите пузырьки или пену с поверхности реагента в каждом флаконе с помощью чистого аппликатора.
• Игла реагента повреждена.	Замените иглу реагента.

Регистрация МИ в Росздравнадзоре
www.nevacert.ru | info@nevacert.ru

Возможная причина	Действия по устранению
	См. *Замена игл реагента (c4000)*, стр. 9-121. См. *Замена игл реагента (c8000)*, стр. 9-186 или *Замена игл реагента (c16000)*, стр. 9-256.
• Лампа была установлена неправильно при замене.	Повторите процедуру ***ежеквартального*** техобслуживания *1003 Замена лампы*, стр. 9-28. • Убедитесь, что лампа установлена правильно в корпус и патрон. • Убедитесь, что провода лампы закреплены винтами в клеммной коробке.
• Лампа работает не как ожидалось.	Выполните процедуру ***ежеквартального*** техобслуживания *1003 Замена лампы*, стр. 9-28.
• Реагент работает не как ожидалось.	Откройте новый(е) реагент(ы).
• Грязные кюветы.	Выполните *6310 Очистка кювет - вручную*, стр. 9-44.
• Устройство промывки кювет работает неправильно.	1. Выполните процедуру ***ежемесячного*** техобслуживания *6018 Очистка игл блока промывки*, стр. 9-26. 2. Выполните процедуру техобслуживания ***по необходимости*** *6052 Промывка кювет*, стр. 9-41 и посмотрите, нет ли на иглах устройства промывки капель или подтеканий. – Если на игле для высококонцентрированных отходов видны капли или подтекания, замените тарельчатый клапан (сильфонной) помпы высококонцентрированных отходов (c8000). – Если капли или подтекания видны на каких-либо других иглах, замените тарельчатый клапан помпы промывки кювет. См. *Замена блока тарельчатого клапана помпы (c4000)*, стр. 9-179. См. *Замена блока тарельчатого клапана помпы (c8000)*, стр. 9-249 или *Замена блока тарельчатого клапана помпы (c16000)*, стр. 9-318. 3. Проверьте, не засорились ли трубки. Выполните процедуру ***еженедельного*** техобслуживания *6308 Проверка трубки помпы высококонцентрированных отходов*, стр. 9-25. Если трубки засорены, обратитесь в местную службу технической поддержки.
• Сухая насадка кюветы повреждена.	Замените сухую насадку кюветы. См. *Замена осушающей насадки кюветы (c4000)*, стр. 9-142. См. *Замена осушающей насадки кюветы (c8000)*, стр. 9-207 или *Замена осушающих насадок кювет (c16000)*, стр. 9-277.
• Сбой оборудования.	Обратитесь в местную службу технической поддержки для устранения сбоя оборудования.

Регистрация МИ в Росздравнадзоре
www.nevacert.ru | info@nevacert.ru

Все результаты ICT имеют одинаковые значения, Na = 140 / K = 4,0 / Cl = 100 ммоль/л (система *c*)

Данная проблема может наблюдаться в системе ARCHITECT *c*.

Возможная причина	Действия по устранению
• Уплотнительные кольца модуля ICT отсутствуют, установлены неправильно или установлено лишнее уплотнительное кольцо.	Замените модуль ICT или установите на место уплотнительные кольца. См. *Замена модуля или иглы ICT (c4000)*, стр. 9-147. См. *Замена модуля или иглы ICT (c8000)*, стр. 9-213 или *Замена модуля или иглы ICT (c16000)*, стр. 9-283.
• Игла ICT подсоединена неправильно.	Затяните пальцами иглу на модуле ICT.
• Аспирационные трубки ICT подсоединены неправильно.	Подтяните соединения трубок наверху модуля ICT и сверху 1 мл шприцев в помпе аспирации ICT.
• Игла ICT повреждена.	Замените иглу ICT. См. *Замена модуля или иглы ICT (c4000)*, стр. 9-147. См. *Замена модуля или иглы ICT (c8000)*, стр. 9-213 или *Замена модуля или иглы ICT (c16000)*, стр. 9-283.
• Контрольные клапаны ICT подсоединены неправильно.	Подтяните соединения 1 мл шприцев в помпе аспирации ICT.
• Контрольные клапаны ICT не работают.	Замените контрольные клапаны. См. *Замена обратных клапанов (c4000)*, стр. 9-157. См. *Замена обратных клапанов (c8000)*, стр. 9-226 или *Замена обратных клапанов (c16000)*, стр. 9-295.
• Шприцы 1 мл в помпе аспирации ICT или помпе референсного раствора ICT установлены неправильно.	Переустановите 1 мл шприцы.
• Шприцы 1 мл в помпе аспирации ICT или помпе референсного раствора ICT протекают.	Замените 1 мл шприцы. См. *Замена 1 мл шприцев (c4000)*, стр. 9-153. См. *Замена 1 мл шприцев (c8000)*, стр. 9-222 или *Замена 1 мл шприцев (c16000)*, стр. 9-291.

Значения контрольных образцов вне диапазона (система *c*)

Данная проблема может наблюдаться в системе ARCHITECT *c*.

Возможная причина	Действия по устранению
• Истек срок годности контроля или срок стабильности открытого флакона.	Откройте новые контроли. Информацию о сроке стабильности открытого флакона многосоставного контроля см. в инструкции по применению к многосоставному контролю.
• Контроли хранились неправильно.	Откройте новые контроли.
• Контроли были неправильно приготовлены.	Если контроли требуют повторного разведения, проверьте состояние разбавителя, воды или пипетторов. Информацию о приготовлении многосоставного контроля см. в инструкции по применению к многосоставному контролю.
• Произошло изменение в системе: – Были загружены новые промывочные растворы – Компоненты были заменены	1. Если недавно были добавлены промывочные растворы, проверьте, чтобы они были загружены правильно.

Регистрация МИ в Росздравнадзоре
www.nevacert.ru | info@nevacert.ru

Возможная причина	Действия по устранению
– Приборы были откалиброваны	2. Если недавно были заменены компоненты, проверьте, чтобы они были заменены правильно. 3. Проведите повторную калибровку теста.
• Объем образца в чашечке для образцов или пробирке недостаточен.	Поместите достаточный объем образца в чашку или пробирку. См. *Требования к объему образца*, стр. 5-246.
• Использован неверный лот контроля.	1. Используйте правильный лот контроля для установленных границ контроля. 2. Если использовался новый лот контроля, установите новые границы контроля, при необходимости.
• Обслуживание по графику еще не производилось.	Выполните все рекомендованные процедуры обслуживания.
• Калибровочная кривая не является оптимальной.	Проведите повторную калибровку теста.
• Файл параметров теста изменен.	1. Обновите настройки, если они неверные. 2. Если файл теста был обновлен, перекалибруйте тест.
• Устройство промывки кювет работает неправильно.	Выполните процедуру ***ежемесячного*** техобслуживания *6018 Очистка игл блока промывки*, стр. 9-26.

Дополнительную информацию об устранении данной неисправности см.:

- *Пониженная концентрация - результаты ICT отдельного теста (система c)*, стр. 10-559
- *Пониженная концентрация - фотометрические результаты отдельного теста (система c)*, стр. 10-560
- *Повышенная концентрация - результаты ICT отдельного теста (система c)*, стр. 10-561
- *Повышенная концентрация - фотометрические результаты отдельного теста (система c)*, стр. 10-562
- *Ошибочные результаты, слабая воспроизводимость - результаты ICT (система c)*, стр. 10-563
- *Ошибочные результаты, слабая воспроизводимость - фотометрические результаты (система c)*, стр. 10-565

Снижение концентрации - все результаты ICT (система *c*)

Данная проблема может наблюдаться в системе ARCHITECT *c*.

Возможная причина	Действия по устранению
• Срок действия модуля ICT истек или закончился срок гарантии образца (> трех месяцев после установки или > 20 000 образцов).	Замените модуль ICT. См. *Замена модуля или иглы ICT (c4000)*, стр. 9-147. См. *Замена модуля или иглы ICT (c8000)*, стр. 9-213 или *Замена модуля или иглы ICT (c16000)*, стр. 9-283.
• Модуль ICT работает не как ожидалось.	Замените модуль ICT.

Регистрация МИ в Росздравнадзоре
www.nevacert.ru | info@nevacert.ru

Возможная причина	Действия по устранению
	См. *Замена модуля или иглы ICT (c4000)*, стр. 9-147. См. *Замена модуля или иглы ICT (c8000)*, стр. 9-213 или *Замена модуля или иглы ICT (c16000)*, стр. 9-283.
• Система дозирования работает неправильно.	Выполните процедуру ***ежемесячного*** техобслуживания *6016 Проверка комп. дозирования*, стр. 9-26.

Пониженная концентрация - результаты ICT отдельного теста (система *c*)

Данная проблема может наблюдаться в системе ARCHITECT *c*.

Возможная причина	Действия по устранению
• Объем образца в чашечке для образцов или пробирке недостаточен.	Поместите достаточный объем образца в чашку или пробирку. См. *Требования к объему образца*, стр. 5-246.
• Срок действия модуля ICT истек или закончился срок гарантии образца (> трех месяцев после установки или > 20 000 образцов).	Замените модуль ICT. См. *Замена модуля или иглы ICT (c4000)*, стр. 9-147. См. *Замена модуля или иглы ICT (c8000)*, стр. 9-213 или *Замена модуля или иглы ICT (c16000)*, стр. 9-283.
• Модуль ICT работает не как ожидалось.	Замените модуль ICT. См. *Замена модуля или иглы ICT (c4000)*, стр. 9-147. См. *Замена модуля или иглы ICT (c8000)*, стр. 9-213 или *Замена модуля или иглы ICT (c16000)*, стр. 9-283.

Пониженная концентрация - результаты K+ отдельного теста (система *c*)

Данная проблема может наблюдаться в системе ARCHITECT *c*.

Возможная причина	Действия по устранению
• Грязные кюветы.	Выполните процедуру ***еженедельного*** техобслуживания *6056 Очистка кювет детергентом*, стр. 9-25.
• Модуль ICT загрязнен	См. *Выполните деконтаминацию модуля ICT (система c)*, стр. 10-702.
• Модуль ICT работает не как ожидалось.	Замените модуль ICT. См. *Замена модуля или иглы ICT (c4000)*, стр. 9-147. См. *Замена модуля или иглы ICT (c8000)*, стр. 9-213 или *Замена модуля или иглы ICT (c16000)*, стр. 9-283.

Снижение концентрации - все результаты фотометрических тестов (система *c*)

Данная проблема может наблюдаться в системе ARCHITECT *c*.

Возможная причина	Действия по устранению
• Система дозирования работает неправильно.	Выполните процедуру ***ежемесячного*** техобслуживания *6016 Проверка комп. дозирования*, стр. 9-26.
• Лампа была установлена неправильно при замене.	Повторите процедуру ***ежеквартального*** техобслуживания *1003 Замена лампы*, стр. 9-28. • Убедитесь, что лампа установлена правильно в корпус и патрон. • Убедитесь, что провода лампы закреплены винтами в клеммной коробке.

Регистрация МИ в Росздравнадзоре
www.nevacert.ru | info@nevacert.ru

Возможная причина	Действия по устранению
• Лампа работает не как ожидалось.	Выполните процедуру ***ежеквартального*** техобслуживания *1003 Замена лампы*, стр. 9-28.
• Игла образца повреждена.	Замените иглу образца. См. *Замена иглы образца (c4000)*, стр. 9-117 или *Замена игл реагента (c4000)*, стр. 9-121. См. *Замена иглы образца (c8000)*, стр. 9-183 или *Замена иглы образца (c16000)*, стр. 9-253.
• Игла образца установлена неровно.	Выполните процедуру техобслуживания ***по необходимости*** *1120 Калибровка пипеттора образца*, стр. 9-35.
• Сбой оборудования: Плата DAQ	Обратитесь в местную службу технической поддержки для устранения сбоя оборудования.

Пониженная концентрация - фотометрические результаты отдельного теста (система *c*)

Данная проблема может наблюдаться в системе ARCHITECT *c*.

Возможная причина	Действия по устранению
• Объем образца в чашечке для образцов или пробирке недостаточен.	Поместите достаточный объем образца в чашку или пробирку. См. *Требования к объему образца*, стр. 5-246.
• Калибровочная кривая не является оптимальной.	Проведите повторную калибровку теста.
• Реагент работает не как ожидалось.	1. Откройте новый(е) реагент(ы). 2. Выполните повторную калибровку реагента(ов), если необходимо.
• Температура водяной бани слишком низкая.	1. Выполните процедуру техобслуживания ***по-необходимости*** *3526 Проверка темп. водяной бани*, стр. 9-40. 2. Обратитесь в местную службу технической поддержки для устранения неисправности механизма, если температура выходит за пределы диапазона.
• Белковые отложения внутри иглы реагента.	1. Выполните процедуру техобслуживания ***по необходимости*** *6058 Промывка иглы R2*, стр. 9-42. 2. Выполните процедуру техобслуживания ***по необходимости*** *6055 Промывка иглы детергентом B*, стр. 9-42. 3. Замените иглу(ы) реагента. См. *Замена игл реагента (c4000)*, стр. 9-121. См. *Замена игл реагента (c8000)*, стр. 9-186 или *Замена игл реагента (c16000)*, стр. 9-256.
• Из-за специфических условий системы, может происходить перекрестная контаминация реагента тестов Abbott.	1. Проверьте, чтобы были сконфигурированы необходимые параметры SmartWash. 2. Выполните процедуру техобслуживания ***по необходимости*** *6058 Промывка иглы R2*, стр. 9-42.

Регистрация МИ в Росздравнадзоре
www.nevacert.ru | info@nevacert.ru

Возможная причина	Действия по устранению
	3. Выполните процедуру техобслуживания ***по необходимости*** *6055 Промывка иглы детергентом B*, стр. 9-42. 4. Замените иглу(ы) реагента. См. *Замена игл реагента (c4000)*, стр. 9-121. См. *Замена игл реагента (c8000)*, стр. 9-186 или *Замена игл реагента (c16000)*, стр. 9-256. 5. Выполните процедуру техобслуживания ***по необходимости*** *2183 Очистка промывочных чашек*, стр. 9-39. 6. Выполните *Процедуры коррекции переноса реагента*, стр. 10-725для тестов Abbott, чтобы идентифицировать и сконфигурировать приемлемый SmartWash в отношении перекрестной контаминации.
• Неисправность механизма	Обратитесь в местную службу технической поддержки для устранения неисправности механизма.

Повышение концентрации - все результаты ICT (система *c*)

Данная проблема может наблюдаться в системе ARCHITECT *c*.

Возможная причина	Действия по устранению
• Срок действия модуля ICT истек или закончился срок гарантии образца (> трех месяцев после установки или > 20 000 образцов).	Замените модуль ICT. См. *Замена модуля или иглы ICT (c4000)*, стр. 9-147. См. *Замена модуля или иглы ICT (c8000)*, стр. 9-213 или *Замена модуля или иглы ICT (c16000)*, стр. 9-283.
• Модуль ICT работает не как ожидалось.	Замените модуль ICT. См. *Замена модуля или иглы ICT (c4000)*, стр. 9-147. См. *Замена модуля или иглы ICT (c8000)*, стр. 9-213 или *Замена модуля или иглы ICT (c16000)*, стр. 9-283.

Повышенная концентрация - результаты ICT отдельного теста (система *c*)

Данная проблема может наблюдаться в системе ARCHITECT *c*.

Возможная причина	Действия по устранению
• Срок действия модуля ICT истек или закончился срок гарантии образца (> трех месяцев после установки или > 20 000 образцов).	Замените модуль ICT. См. *Замена модуля или иглы ICT (c4000)*, стр. 9-147. См. *Замена модуля или иглы ICT (c8000)*, стр. 9-213 или *Замена модуля или иглы ICT (c16000)*, стр. 9-283.
• Модуль ICT работает не как ожидалось.	Замените модуль ICT. См. *Замена модуля или иглы ICT (c4000)*, стр. 9-147. См. *Замена модуля или иглы ICT (c8000)*, стр. 9-213 или *Замена модуля или иглы ICT (c16000)*, стр. 9-283.
• Неисправность механизма	Обратитесь в местную службу технической поддержки для устранения неисправности механизма.

Регистрация МИ в Росздравнадзоре
www.nevacert.ru | info@nevacert.ru

Повышенная концентрация - фотометрические результаты отдельного теста (система *c*)

Данная проблема может наблюдаться в системе ARCHITECT *c*.

Возможная причина	Действия по устранению
• Калибровочная кривая не является оптимальной.	Проведите повторную калибровку теста.
• Реагент работает не как ожидалось.	1. Откройте новый(е) реагент(ы). 2. Выполните повторную калибровку реагента(ов), если необходимо.
• Температура водяной бани слишком высокая.	1. Выполните процедуру техобслуживания ***по необходимости*** *3526 Проверка темп. водяной бани*, стр. 9-40. 2. Обратитесь в местную службу технической поддержки для устранения неисправности механизма, если температура выходит за пределы диапазона.
• Произошла перекрестная контаминация реагента из пользовательского теста.	1. Выполните анализ перекрестной контаминации реагента для всех пользовательских тестов и создайте соответствующие параметры SmartWash. См. оценку перекрестной контаминации реагента в руководстве по применению системы ARCHITECT *c*. 2. Подтвердите, что картриджи с промывающим раствором реагента не содержат пузырьков и не переполнены. Максимальный уровень жидкости должен находиться не менее чем в 12,7 мм от верха картриджа.
• Произошла перекрестная контаминация образцов.	Выполните анализ перекрестной контаминации образцов и создайте соответствующие параметры SmartWash.
• Белковые отложения внутри иглы реагента	1. Выполните процедуру техобслуживания ***по необходимости*** *6058 Промывка иглы R2*, стр. 9-42. 2. Выполните процедуру техобслуживания ***по необходимости*** *6055 Промывка иглы детергентом B*, стр. 9-42. 3. Замените иглу. См. *Замена игл реагента (c4000)*, стр. 9-121. См. *Замена игл реагента (c8000)*, стр. 9-186 или *Замена игл реагента (c16000)*, стр. 9-256.
• Отложения/загрязнение внутри иглы или миксера(ов).	1. Проверьте все внутренние поверхности, включая сливные отверстия иглы образца/реагента, промывочных чашек и миксеров, на наличие отложений биомассы или других загрязнений. 2. Выполните процедуру техобслуживания ***по необходимости*** *2183 Очистка промывочных чашек*, стр. 9-39.

Регистрация МИ в Росздравнадзоре
www.nevacert.ru | info@nevacert.ru

Возможная причина	Действия по устранению
• Из-за специфических условий системы, может происходить перекрестная контаминация реагента тестов Abbott.	1. Проверьте, чтобы были сконфигурированы необходимые параметры SmartWash. 2. Выполните процедуру техобслуживания ***по необходимости*** *6058 Промывка иглы R2*, стр. 9-42. 3. Выполните процедуру техобслуживания ***по необходимости*** *6055 Промывка иглы детергентом B*, стр. 9-42. 4. Замените иглу(ы) реагента. См. *Замена игл реагента (c4000)*, стр. 9-121. См. *Замена игл реагента (c8000)*, стр. 9-186 или *Замена игл реагента (c16000)*, стр. 9-256. 5. Выполните процедуру техобслуживания ***по необходимости*** *2183 Очистка промывочных чашек*, стр. 9-39. 6. Выполните *Процедуры коррекции переноса реагента*, стр. 10-725для тестов Abbott, чтобы идентифицировать и сконфигурировать приемлемый SmartWash в отношении перекрестной контаминации.
• Неисправность механизма	Обратитесь в местную службу технической поддержки для устранения неисправности механизма.

Ошибочные результаты, слабая воспроизводимость - результаты ICT (система *c*)

Данная проблема может наблюдаться в системе ARCHITECT *c*.

Возможная причина	Действия по устранению
• Обслуживание по графику еще не производилось.	Выполните обслуживание по графику.
• Образец содержит сгустки фибрина или твердые частицы.	1. Проверьте образцы на наличие фибрина или других крупных частиц. 2. Удалите сгустки фибрина чистым аппликатором или центрифугируйте образцы.
• Образец взят и/или подготовлен неправильно.	1. Следуйте инструкциям по сбору и обработке образцов в документации изготовителя реагента по иммунологическим исследованиям (инструкция по применению реагента). 2. Повторите исследование образца. 3. Если проблема не решена, используйте другой образец.
• Объем образца в чашечке для образцов или пробирке недостаточен.	Поместите достаточный объем образца в чашку или пробирку. См. *Требования к объему образца*, стр. 5-246.
• Уплотнительные кольца модуля ICT отсутствуют, установлены неправильно или установлено лишнее уплотнительное кольцо.	Замените модуль ICT или установите на место уплотнительные кольца. См. *Замена модуля или иглы ICT (c4000)*, стр. 9-147.

Регистрация МИ в Росздравнадзоре
www.nevacert.ru | info@nevacert.ru

Возможная причина	Действия по устранению
	См. *Замена модуля или иглы ICT (c8000)*, стр. 9-213 или *Замена модуля или иглы ICT (c16000)*, стр. 9-283.
• Модуль ICT загрязнен	См. *Выполните деконтаминацию модуля ICT (система c)*, стр. 10-702.
• Шприцы 1 мл в помпе аспирации ICT или помпе референсного раствора ICT установлены неправильно.	Переустановите шприцы 1 мл.
• Шприцы 1 мл в помпе аспирации ICT или помпе референсного раствора ICT протекают.	Замените шприцы 1 мл. См. *Замена 1 мл шприцев (c4000)*, стр. 9-153. См. *Замена 1 мл шприцев (c8000)*, стр. 9-222 или *Замена 1 мл шприцев (c16000)*, стр. 9-291.
• Срок действия модуля ICT истек или закончился срок гарантии образца (> трех месяцев после установки или > 20 000 образцов).	Замените модуль ICT. См. *Замена модуля или иглы ICT (c4000)*, стр. 9-147. См. *Замена модуля или иглы ICT (c8000)*, стр. 9-213 или *Замена модуля или иглы ICT (c16000)*, стр. 9-283.
• Модуль ICT работает не как ожидалось.	Замените модуль ICT. См. *Замена модуля или иглы ICT (c4000)*, стр. 9-147. См. *Замена модуля или иглы ICT (c8000)*, стр. 9-213 или *Замена модуля или иглы ICT (c16000)*, стр. 9-283.
• Контрольные клапаны ICT подсоединены неправильно.	Подтяните соединения шприцев 1 мл в помпе аспирации ICT.
• Контрольные клапаны ICT не работают.	Замените контрольные клапаны. См. *Замена обратных клапанов (c4000)*, стр. 9-157. См. *Замена обратных клапанов (c8000)*, стр. 9-226 или *Замена обратных клапанов (c16000)*, стр. 9-295.
• Игла ICT подсоединена неправильно.	Затяните пальцами иглу ICT на модуле ICT.
• Аспирационные трубки ICT подсоединены неправильно.	Подтяните соединения трубок наверху модуля ICT и сверху шприцев 1 мл в помпе аспирации ICT.
• Игла ICT повреждена.	Замените иглу ICT. См. *Замена модуля или иглы ICT (c4000)*, стр. 9-147. См. *Замена модуля или иглы ICT (c8000)*, стр. 9-213 или *Замена модуля или иглы ICT (c16000)*, стр. 9-283.
• Черный электрический разъем модуля ICT отсоединился.	Восстановите соединение. См. *Замена модуля или иглы ICT (c4000)*, стр. 9-147. См. *Замена модуля или иглы ICT (c8000)*, стр. 9-213 или *Замена модуля или иглы ICT (c16000)*, стр. 9-283.
• Игла образца или реагента частично засорена.	1. Выполните соответствующую процедуру техобслуживания ***по необходимости*** . См. *6053 Промывка иглы водой*, стр. 9-41, *6054 Очистка игл кислотным раствором*, стр. 9-41и/или *6055 Промывка иглы детергентом B*, стр. 9-42. 2. Выполните процедуру ***еженедельного*** техобслуживания *6023 Очистка игл образца/реагента*, стр. 9-24.
• Игла образца установлена неровно.	Выполните процедуру техобслуживания ***по необходимости*** *1120 Калибровка пипеттора образца*, стр. 9-35.
• Игла образца или реагента повреждена.	Замените поврежденную иглу.

Регистрация МИ в Росздравнадзоре
www.nevacert.ru | info@nevacert.ru

Возможная причина	Действия по устранению
	Для *c*4000 см. *Замена иглы образца (c4000)*, стр. 9-117 или *Замена игл реагента (c4000)*, стр. 9-121. Для *c*8000/*c*16000 см. *Замена иглы образца (c8000)*, стр. 9-183, *Замена иглы образца (c16000)*, стр. 9-253, *Замена игл реагента (c8000)*, стр. 9-186или *Замена игл реагента (c16000)*, стр. 9-256.
• Референсный раствор ICT работает не как ожидалось.	Замените флакон с референсным раствором ICT. См. *Замена промывочных растворов и обновление ресурсов (система c)*, стр. 5-58.
• Разбавитель образца ICT работает не как ожидалось.	1. Откройте новый картридж с разбавителем образца ICT. 2. Выполните повторную калибровку тестов ICT.
• Низкое качество воды.	Убедитесь, что вода очищена.
• Неисправность механизма: – Аспирационные трубки ICT – Помпа аспирации ICT – Устройство промывки кювет – Плата DAQ – Плата драйвера AC/DC	Обратитесь в местную службу технической поддержки для устранения неисправности механизма.

Ошибочные результаты, слабая воспроизводимость - фотометрические результаты (система *c*)

Данная проблема может наблюдаться в системе ARCHITECT *c*.

Возможная причина	Действия по устранению
• Обслуживание по графику еще не производилось.	Выполните обслуживание по графику.
• Образец содержит сгустки фибрина или твердые частицы.	1. Проверьте образцы на наличие фибрина или других крупных частиц. 2. Удалите сгустки фибрина чистым аппликатором или центрифугируйте образцы.
• Пузырьки или пена на поверхности образца.	Удалите все пузырьки или пену с образца чистой одноразовой пипеткой или аппликатором.
• Образец взят и/или подготовлен неправильно.	1. Следуйте инструкциям по сбору и обработке образцов в документации изготовителя реагента по иммунологическим исследованиям (инструкция по применению реагента). 2. Повторите исследование образца. 3. Если проблема не решена, используйте другой образец.
• Объем образца в чашечке для образцов или пробирке недостаточен.	Поместите достаточный объем образца в чашку или пробирку. См. *Требования к объему образца*, стр. 5-246.
• Уплотнитель(и) и/или уплотнительное кольцо шприца повреждено.	Замените уплотнительное кольцо и насадки шприца. См. *Замена уплотнительного кольца и уплотнительных насадок 1 и 2 шприца с образцом или реагентом (c4000)*, стр. 9-173. См. *Замена уплотнительного кольца и уплотнительных насадок 1 и 2 шприца с образцом или реагентом (c8000)*, стр. 9-243 или *Замена уплотнительного*

Регистрация МИ в Росздравнадзоре
www.nevacert.ru | info@nevacert.ru

Возможная причина	Действия по устранению
	кольца и уплотнительных насадок 1 и 2 шприца с образцом или реагентом (c16000), стр. 9-311.
• Соединения трубок иглы ослабли или протекают.	Подтяните соединения трубок или замените трубки. Для *c*4000 см. *Замена трубки иглы образца (c4000)*, стр. 9-124 или *Замена трубки иглы реагента (c4000)*, стр. 9-127. Для *c*8000/*c*16000 см. *Замена трубки иглы образца (c8000)*, стр. 9-190, *Замена трубки иглы образца (c16000)*, стр. 9-260, *Замена трубки иглы реагента (c8000)*, стр. 9-193или *Замена трубки иглы реагента (c16000)*, стр. 9-263.
• Трубка иглы реагента обесцветилась или содержит осадок.	Замените трубку иглы реагента. См. *Замена трубки иглы реагента (c4000)*, стр. 9-127. См. *Замена трубки иглы реагента (c8000)*, стр. 9-193 или *Замена трубки иглы реагента (c16000)*, стр. 9-263.
• Трубка иглы повреждена.	Замените трубку между иглой и разъемом наверху пипеттора. Для *c*4000 см. *Замена трубки иглы образца (c4000)*, стр. 9-124 или *Замена трубки иглы реагента (c4000)*, стр. 9-127. Для *c*8000/*c*16000 см. *Замена трубки иглы образца (c8000)*, стр. 9-190, *Замена трубки иглы образца (c16000)*, стр. 9-260, *Замена трубки иглы реагента (c8000)*, стр. 9-193или *Замена трубки иглы реагента (c16000)*, стр. 9-263.
• Соединение трубки и шприца ослабло.	1. Подтяните боковое и верхнее соединения трубки с корпусом шприца. 2. Выполните процедуру техобслуживания ***по необходимости*** *2132 Прокачка жидкостных линий*, стр. 9-39.
• Игла образца или реагента частично засорена.	1. Выполните соответствующую процедуру техобслуживания ***по необходимости*** . См. *6053 Промывка иглы водой*, стр. 9-41, *6054 Очистка игл кислотным раствором*, стр. 9-41и/или *6055 Промывка иглы детергентом B*, стр. 9-42. 2. Выполните процедуру ***еженедельного*** техобслуживания *6023 Очистка игл образца/реагента*, стр. 9-24.
• Белковые отложения внутри иглы реагента	1. Выполните процедуру техобслуживания ***по необходимости*** *6058 Промывка иглы R2*, стр. 9-42. 2. Выполните процедуру техобслуживания ***по необходимости*** *6055 Промывка иглы детергентом B*, стр. 9-42. 3. Замените иглу. См. *Замена игл реагента (c4000)*, стр. 9-121. См. *Замена игл реагента (c8000)*, стр. 9-186 или *Замена игл реагента (c16000)*, стр. 9-256.
• Отложения/загрязнение внутри иглы или миксера(ов).	1. Проверьте все внутренние поверхности, включая сливные отверстия иглы образца/реагента,

Регистрация МИ в Росздравнадзоре
www.nevacert.ru | info@nevacert.ru

Возможная причина	Действия по устранению
	промывочных чашек и миксеров, на наличие отложений биомассы или других загрязнений. 2. Выполните процедуру техобслуживания ***по необходимости*** *2183 Очистка промывочных чашек*, стр. 9-39.
• Отложения в промывочной(ых) чашке(ах) миксера.	Выполните процедуру техобслуживания ***по необходимости*** *2183 Очистка промывочных чашек*, стр. 9-39.
• Тарельчатый клапан помпы промывочной иглы вышел из строя.	Замените узел тарельчатого клапана помпы. См. *Замена блока тарельчатого клапана помпы (c4000)*, стр. 9-179. См. *Замена блока тарельчатого клапана помпы (c8000)*, стр. 9-249 или *Замена блока тарельчатого клапана помпы (c16000)*, стр. 9-318.
• Низкое качество воды.	Убедитесь, что вода очищена.
• Мусор в инкубаторе водяной бани.	Выполните процедуру техобслуживания ***по необходимости*** *2134 Замена воды в водяной бане*, стр. 9-39.
• Накопление мусора на реакционной карусели вокруг кювет.	Выполните процедуру техобслуживания ***по необходимости*** *6064 Очистка реакционной карусели*, стр. 9-44.
• Пузырьки в инкубаторе водяной бани, вызванные напором поступающей воды.	Уменьшите напор поступающей деионизированной воды до заданных значений. См. *Характеристики и требования к воде и жидким отходам для аналитического модуля системы c* , стр. 4-27.
• Пузырьки в инкубаторе водяной бани, вызванные высоким содержанием газа.	Обратитесь в местную службу технической поддержки.
• Игла образца установлена неровно.	Выполните процедуру техобслуживания ***по необходимости*** *1120 Калибровка пипеттора образца*, стр. 9-35.
• Игла образца или реагента повреждена.	Замените поврежденную иглу. Для *c*4000 см. *Замена иглы образца (c4000)*, стр. 9-117 или *Замена игл реагента (c4000)*, стр. 9-121. Для *c*8000/*c*16000 см. *Замена иглы образца (c8000)*, стр. 9-183, *Замена иглы образца (c16000)*, стр. 9-253, *Замена игл реагента (c8000)*, стр. 9-186или *Замена игл реагента (c16000)*, стр. 9-256.
• Лампа была установлена неправильно при замене.	Повторите процедуру ***ежеквартального*** техобслуживания *1003 Замена лампы*, стр. 9-28. • Убедитесь, что лампа установлена правильно в корпус и патрон. • Убедитесь, что провода лампы закреплены винтами в клеммной коробке.
• Лампа работает не как ожидалось.	Выполните процедуру ***ежеквартального*** техобслуживания *1003 Замена лампы*, стр. 9-28.
• Устройство промывки кювет работает неправильно.	1. Выполните процедуру ***ежемесячного*** техобслуживания *6018 Очистка игл блока промывки*, стр. 9-26. 2. Выполните процедуру техобслуживания ***по необходимости*** *6052 Промывка кювет*, стр.

Регистрация МИ в Росздравнадзоре
www.nevacert.ru | info@nevacert.ru

Возможная причина	Действия по устранению
	9-41и посмотрите, нет ли на иглах устройства промывки капель или подтеканий. – Если на игле для высококонцентрированных отходов видны капли или подтекания, замените тарельчатый клапан (сильфонной) помпы высококонцентрированных отходов (*c*8000). – Если капли или подтекания видны на каких-либо других иглах, замените тарельчатый клапан помпы промывки кювет. См. *Замена блока тарельчатого клапана помпы (c4000)*, стр. 9-179. См. *Замена блока тарельчатого клапана помпы (c8000)*, стр. 9-249 или *Замена блока тарельчатого клапана помпы (c16000)*, стр. 9-318. 3. Проверьте, не засорились ли трубки. Выполните процедуру ***еженедельного*** техобслуживания *6308 Проверка трубки помпы высококонцентрированных отходов*, стр. 9-25. Если трубки засорены, обратитесь в местную службу технической поддержки.
• Сухая насадка кюветы повреждена.	Замените сухую насадку кюветы. См. *Замена осушающей насадки кюветы (c4000)*, стр. 9-142. См. *Замена осушающей насадки кюветы (c8000)*, стр. 9-207 или *Замена осушающих насадок кювет (c16000)*, стр. 9-277.
• Пузырьки или пена на поверхности реагента.	Удалите все пузырьки и пену с поверхности реагента с помощью чистого аппликатора.
• Реагент работает не как ожидалось.	1. Откройте новый(е) реагент(ы). 2. Выполните повторную калибровку реагента(ов), если необходимо.
• Грязные кюветы.	Выполните процедуру техобслуживания ***по необходимости*** *6310 Очистка кювет - вручную*, стр. 9-44.
• Ослабли винты сегмента кюветы.	Затяните винты сегмента кюветы отверткой.
• Кювета повреждена.	Замените кювету. См. *Замена кюветы (c4000)*, стр. 9-135. См. *Замена кюветы (c8000)*, стр. 9-201 или *Замена кюветы (c16000)*, стр. 9-271.
• Из-за специфических условий системы, может происходить перекрестная контаминация реагента тестов Abbott.	1. Проверьте, чтобы были сконфигурированы необходимые параметры SmartWash. 2. Выполните процедуру техобслуживания ***по необходимости*** *6058 Промывка иглы R2*, стр. 9-42. 3. Выполните процедуру техобслуживания ***по необходимости*** *6055 Промывка иглы детергентом B*, стр. 9-42. 4. Замените иглу(ы) реагента. См. *Замена игл реагента (c4000)*, стр. 9-121.

Регистрация МИ в Росздравнадзоре
www.nevacert.ru | info@nevacert.ru

Возможная причина	Действия по устранению
	См. *Замена игл реагента (c8000)*, стр. 9-186 или *Замена игл реагента (c16000)*, стр. 9-256. 5. Выполните процедуру техобслуживания ***по необходимости*** *2183 Очистка промывочных чашек*, стр. 9-39. 6. Выполните *Процедуры коррекции переноса реагента*, стр. 10-725для тестов Abbott, чтобы идентифицировать и сконфигурировать приемлемый SmartWash в отношении перекрестной контаминации.
• Неисправность механизма: – Неисправность миксера – Неисправность устройства промывки кювет – Оптика – Плата DAQ – Плата драйвера AC/DC	Обратитесь в местную службу технической поддержки для устранения неисправности механизма.

Флажок результата FLEX

Данная проблема может наблюдаться в системе ARCHITECT *c*.

Возможная причина	Действия по устранению
Высокая концентрация образца.	Оцените результат перед составлением отчета. Образец можно развести и повторно обработать. Протокол разведения см. в документации изготовителя реагента по иммунологическим исследованиям (инструкция по применению реагента).

Флажок результата PSHH

Данная проблема может наблюдаться в системе ARCHITECT *c*.

Возможная причина	Действия по устранению
Образец ICT запущен непосредственно перед тем, как концентрация этого образца вышла за пределы динамического или линейного диапазона или определенного диапазона критических значений.	Повторно запустите образец, чтобы убедиться в отсутствии влияния предыдущего образца.

Наблюдаемые проблемы с результатами образцов (система *i*)

Наблюдаемые проблемы с результатами образцов системы *i* включают следующие:

- *Калибровочные кривые стабильны менее 30 дней - дрейф контроля (система i)*, стр. 10-570
- *Значения контрольных образцов вне диапазона (система i)*, стр. 10-570
- *Пониженная концентрация - весь тест, непосредственный анализ, с пониженными значениями RLU (система i)*, стр. 10-572
- *Пониженная концентрация - весь тест, косвенный анализ, с повышенными значениями RLU (система i)*, стр. 10-575

Регистрация МИ в Росздравнадзоре
www.nevacert.ru | info@nevacert.ru

- *Пониженная концентрация - одна позиция, непосредственный анализ, с пониженными значениями RLU (система i)*, стр. 10-577
- *Пониженная концентрация - одна позиция, косвенный анализ, с повышенными значениями RLU (система i)*, стр. 10-582
- *Повышенная концентрация - весь тест, непосредственный анализ, с повышенными значениями RLU (система i)*, стр. 10-585
- *Повышенная концентрация - весь тест, косвенный анализ, с пониженными значениями RLU (система i)*, стр. 10-587
- *Повышенная концентрация - одна позиция, непосредственный анализ, с повышенными значениями RLU (система i)*, стр. 10-590
- *Повышенная концентрация - одна позиция, косвенный анализ, с пониженными значениями RLU (система i)*, стр. 10-595
- *Ошибочные результаты теста (система i)*, стр. 10-599

Калибровочные кривые стабильны менее 30 дней - дрейф контроля (система *i*)

Данная проблема может наблюдаться в системе ARCHITECT *i*.

Возможная причина	Действия по устранению
Значения контроля для некоторых тестов вышли за пределы диапазона КК. Сочетание следующих рабочих условий может привести к осаждению микрочастиц на боковых сторонах флакона с реагентом: • Используется флакон с микрочастицами с низкой периодичностью тестирования. **или** • Реагенты хранятся в приборе. **или** • Прибор находится в режиме непрерывной работы.	Чтобы свести к минимуму частоту калибровки, адаптируйте одну из следующих опций: • Ежедневно снимайте флакон с микрочастицами для конкретного теста с аналитического модуля и встряхивайте его, чтобы поднять осевшие микрочастицы. Установите флакон на место. **ПРИМЕЧАНИЕ:** Необходимо соблюдать осторожность при перемещении и встряхивании флакона, чтобы микрочастицы не вступили в контакт с септумом. • Снимите конкретный тест с аналитического модуля по завершении тестирования.
• Модуль засорен	• Для *i*2000/*i*2000SR: – Обратитесь местную службу технической поддержки для выполнения процедуры техобслуживания ***по необходимости*** Внутренняя деконтаминация. • Для *i*1000SR: – Выполните процедуру техобслуживания ***по необходимости*** *2190 Внутренняя деконтаминация*, стр. 9-92.

Значения контрольных образцов вне диапазона (система *i*)

Данная проблема может наблюдаться в системе ARCHITECT *i*.

Возможная причина	Действия по устранению
• Истек срок годности контроля или срок стабильности открытого флакона.	Откройте новые контроли.

Регистрация МИ в Росздравнадзоре
www.nevacert.ru | info@nevacert.ru

Возможная причина	Действия по устранению
	Информацию о сроке стабильности открытого флакона многосоставного контроля см. в инструкции по применению к многосоставному контролю.
• Контроли хранились неправильно.	Откройте новые контроли
• Контроли были неправильно приготовлены.	Если контроли требуют повторного разведения, проверьте состояние разбавителя, воды или пипетторов. Информацию о приготовлении многосоставного контроля см. в инструкции по применению к многосоставному контролю.
• Произошло изменение в системе: – Были загружены новые промывочные растворы – Компоненты были заменены – Приборы были откалиброваны	1. Если недавно были добавлены промывочные растворы, проверьте, чтобы они были загружены правильно. 2. Если недавно были заменены компоненты, проверьте, чтобы они были заменены правильно. 3. Проведите повторную калибровку теста.
• Объем образца в чашечке для образцов или пробирке недостаточен.	Поместите достаточный объем образца в чашку или пробирку. См. *Требования к объему образца*, стр. 5-246.
• Использован неверный лот контроля.	1. Используйте правильный лот контроля для установленных границ контроля. 2. Если использовался новый лот контроля, установите новые границы контроля, при необходимости.
• Обслуживание по графику еще не производилось.	Выполните все рекомендованные процедуры обслуживания.
• Калибровочная кривая не является оптимальной.	Проведите повторную калибровку теста.
• Модуль засорен	• Для *i*2000/*i*2000SR: – Обратитесь в местную службу технической поддержки, чтобы выполнить процедуру техобслуживания ***по необходимости*** 2180 Внутренняя деконтаминация. • Для *i*1000SR: – Выполните процедуру техобслуживания ***по необходимости*** *2190 Внутренняя деконтаминация*, стр. 9-92.

Дополнительную информацию об устранении данной неисправности см.:

- *Пониженная концентрация - весь тест, непосредственный анализ, с пониженными значениями RLU (система i)*, стр. 10-572
- *Пониженная концентрация - одна позиция, непосредственный анализ, с пониженными значениями RLU (система i)*, стр. 10-577
- *Пониженная концентрация - весь тест, косвенный анализ, с повышенными значениями RLU (система i)*, стр. 10-575
- *Пониженная концентрация - одна позиция, косвенный анализ, с повышенными значениями RLU (система i)*, стр. 10-582

Регистрация МИ в Росздравнадзоре
www.nevacert.ru | info@nevacert.ru

- *Повышенная концентрация - весь тест, непосредственный анализ, с повышенными значениями RLU (система i)*, стр. 10-585
- *Повышенная концентрация - одна позиция, непосредственный анализ, с повышенными значениями RLU (система i)*, стр. 10-590
- *Повышенная концентрация - весь тест, косвенный анализ, с пониженными значениями RLU (система i)*, стр. 10-587
- *Повышенная концентрация - одна позиция, косвенный анализ, с пониженными значениями RLU (система i)*, стр. 10-595
- *Ошибочные результаты теста (система i)*, стр. 10-599

Пониженная концентрация - весь тест, непосредственный анализ, с пониженными значениями RLU (система *i*)

Данная проблема может наблюдаться в системе ARCHITECT *i*.

Возможная причина	Действия по устранению
• Претриггерный и триггерный растворы были загружены в неправильные позиции или трубки были перепутаны.	1. Промойте поплавки деионизированной водой и высушите. 2. Загрузите новые флаконы претриггерного и триггерного растворов. Выполните соответствующую процедуру: – Для *i*2000/*i*2000SR: • *Замена пре-триггерного и/или триггерного раствора и обновление ресурсов (i2000/i2000SR)*, стр. 5-94. – Для *i*1000SR: • *Замена пре-триггерного и/или триггерного раствора и обновление ресурсов (i1000SR)*, стр. 5-96 3. Выполните следующие процедуры техобслуживания ***по необходимости*** : – Для *i*2000/*i*2000SR: • *2130 Прокачка жидкостей*, стр. 9-78 • *2152 Прокачка пре-триггера/триггера*, стр. 9-79 – Для *i*1000SR: • *2137 Прокачка жидкостей*, стр. 9-91 • *2162 Прокачка пре-триггера/триггера*, стр. 9-92
• Датчик уровня установлен неправильно.	1. Отрегулируйте положение датчика уровня на флаконе претриггерного или триггерного раствора, чтобы стрелка была направлена вперед. Когда датчик уровня установлен правильно, электрический разъем находится справа, а трубки слева. 2. Выполните процедуру техобслуживания ***по необходимости*** *2130 Прокачка жидкостей*, стр. 9-78 для *i*2000/*i*2000SR .

Регистрация МИ в Росздравнадзоре
www.nevacert.ru | info@nevacert.ru

Возможная причина	Действия по устранению
	Выполните процедуру техобслуживания ***по необходимости*** *2137 Прокачка жидкостей*, стр. 9-91 для *i*1000SR .
• Вместо концентрированного промывочного буфера использовался триггерный раствор.	1. Измерьте pH приготовленного промывочного буфера. Если значение не находится в диапазоне от 7,0 до 7,6, перейдите к шагу 2. 2. Выполните процедуру техобслуживания ***по необходимости*** *2185 Выгрузка буфера*, стр. 9-79 (*i*2000/*i*2000SR), чтобы выгрузить все промывочные буферы, оставшиеся в буферном резервуаре. 3. Удалите буферный резервуар из системы. 4. Промойте буферный резервуар деионизированной водой. 5. Промойте поплавок деионизированной водой и высушите. 6. Замените буферный резервуар и загрузите приготовленный промывочный буфер. 7. Выполните следующие процедуры техобслуживания ***по необходимости*** : – Для *i*2000/*i*2000SR: • *2130 Прокачка жидкостей*, стр. 9-78 • *2151 Прокачка промывочных зон*, стр. 9-79 – Для *i*1000SR: • *2137 Прокачка жидкостей*, стр. 9-91 • *2160 Заполнение промывочной зоны*, стр. 9-92
• Протекает коллектор промывочной зоны.	1. Проверьте, нет ли кристаллов соли и/или жидкости на клапанах и/или фитингах промывочного коллектора или вокруг них. 2. Если видны кристаллы или жидкость, обратитесь в местную службу технической поддержки.
• Ослабли соединения пипеттора или трубок коллектора промывочной зоны.	Подтяните соединения пипеттора и/или трубок коллектора промывочной зоны.
• Блок датчик уровня промывочного буфера треснул или протекает.	Выполните соответствующую процедуру замены: • Для *i*2000/*i*2000SR: – *Замена датчика уровня буферного раствора (i2000/i2000SR)*, стр. 9-348. • Для *i*1000SR: – *Замена датчика уровня буферного раствора (i1000SR)*, стр. 9-376
• Пузырьки в трубках промывочного буфера.	Выполните следующие процедуры техобслуживания ***по необходимости*** : • Для *i*2000/*i*2000SR: – *2130 Прокачка жидкостей*, стр. 9-78 – *2151 Прокачка промывочных зон*, стр. 9-79 • Для *i*1000SR:

Регистрация МИ в Росздравнадзоре
www.nevacert.ru | info@nevacert.ru

Возможная причина	Действия по устранению
	– *2137 Прокачка жидкостей*, стр. 9-91 – *2160 Заполнение промывочной зоны*, стр. 9-92
• Иглы промывочной зоны неплотно установлены в блоке мотора промывочной зоны.	Установите иглы промывочной зоны правильно. См. соответствующую процедуру замены: • Для *i*2000/*i*2000SR: – *Замена иглы промывочной зоны (i2000/ i2000SR)*, стр. 9-329. • Для *i*1000SR: – *Замена иглы промывочной зоны (i1000SR)*, стр. 9-362
• Иглы промывочной зоны погнуты или повреждены.	Выполните соответствующую процедуру замены: • Для *i*2000/*i*2000SR: – *Замена иглы промывочной зоны (i2000/ i2000SR)*, стр. 9-329. • Для *i*1000SR: – *Замена иглы промывочной зоны (i1000SR)*, стр. 9-362
• Неправильное дозирование промывочного буфера в промывочных зонах.	1. Выполните следующие процедуры диагностики ***воспроизводимости*** : – Для *i*2000/*i*2000SR: • *2006 Wash Zone 1 Check*, стр. 10-670 • *2007 Wash Zone 2 Check*, стр. 10-671 – Для *i*1000SR: • *2075 Wash Zone Check*, стр. 10-682 2. Если объем дозирования недостаточен, обратитесь в местную службу технической поддержки.
• Засорение иглы.	1. Выполните процедуру техобслуживания ***по необходимости*** *2130 Прокачка жидкостей*, стр. 9-78 для *i*2000/*i*2000SR и следите за тем, чтобы дозирование из пипетторов происходило правильно и не было протечек или пузырьков в трубках. Выполните процедуру техобслуживания ***по необходимости*** *2137 Прокачка жидкостей*, стр. 9-91 для *i*1000SR и следите за тем, чтобы дозирование из пипетторов происходило правильно и не было протечек или пузырьков в трубках. 2. Убедитесь, что выполнена процедура *6041 Ежедневное техобслуживание*, стр. 9-73 и что используется правильная концентрация натрия гипохлорита. Дополнительную информацию о разведении натрия гипохлорита см. *Требования к процедуре обеззараживания*, стр. 8-14. 3. Замените соответствующую иглу при необходимости. Выполните соответствующую процедуру замены: – Для *i*2000/*i*2000SR:

Регистрация МИ в Росздравнадзоре
www.nevacert.ru | info@nevacert.ru

Возможная причина	Действия по устранению
	• *Замена иглы пипеттора образца, реагента или STAT (i2000/i2000SR)*, стр. 9-322. – Для *i*1000SR: • *Замена иглы пипеттора (i1000SR)*, стр. 9-356
• Неисправность механизма: Вортекс	Обратитесь в местную службу технической поддержки для устранения неисправности механизма.

Пониженная концентрация - весь тест, косвенный анализ, с повышенными значениями RLU (система *i*)

Данная проблема может наблюдаться в системе ARCHITECT *i*.

Возможная причина	Действия по устранению
• Вместо концентрированного промывочного буфера использовался триггерный раствор.	1. Измерьте pH приготовленного промывочного буфера. Если значение не находится в диапазоне от 7,0 до 7,6, перейдите к шагу 2. 2. Выполните процедуру техобслуживания ***по необходимости*** *2185 Выгрузка буфера*, стр. 9-79 (*i*2000/*i*2000SR), чтобы выгрузить все промывочные буферы, оставшиеся в буферном резервуаре. 3. Удалите буферный резервуар из системы. 4. Промойте буферный резервуар деионизированной водой. 5. Промойте поплавок деионизированной водой и высушите. 6. Замените буферный резервуар и загрузите приготовленный промывочный буфер. 7. Выполните следующие процедуры техобслуживания ***по необходимости*** : – Для *i*2000/*i*2000SR: • *2130 Прокачка жидкостей*, стр. 9-78 • *2151 Прокачка промывочных зон*, стр. 9-79 – Для *i*1000SR: • *2137 Прокачка жидкостей*, стр. 9-91 • *2160 Заполнение промывочной зоны*, стр. 9-92
• Протекает коллектор промывочной зоны.	1. Проверьте, нет ли кристаллов соли и/или жидкости на клапанах и/или фитингах промывочного коллектора или вокруг них. 2. Если видны кристаллы или жидкость, обратитесь в местную службу технической поддержки.
• Ослабли соединения трубок.	Затяните соединение трубки.
• Трубка перекручена.	При необходимости замены трубок обратитесь в местную службу технической поддержки.

Регистрация МИ в Росздравнадзоре
www.nevacert.ru | info@nevacert.ru

Возможная причина	Действия по устранению
• Блок датчик уровня промывочного буфера треснул или протекает.	Выполните соответствующую процедуру замены: • Для *i*2000/*i*2000SR: – *Замена датчика уровня буферного раствора (i2000/i2000SR)*, стр. 9-348 • Для *i*1000SR: – *Замена датчика уровня буферного раствора (i1000SR)*, стр. 9-376
• Пузырьки в трубках промывочного буфера.	Выполните следующие процедуры техобслуживания ***по необходимости*** : • Для *i*2000/*i*2000SR: – *2130 Прокачка жидкостей*, стр. 9-78 – *2151 Прокачка промывочных зон*, стр. 9-79 • Для *i*1000SR: – *2137 Прокачка жидкостей*, стр. 9-91 – *2160 Заполнение промывочной зоны*, стр. 9-92
• Иглы промывочной зоны неплотно установлены в блоке мотора промывочной зоны.	Установите иглы промывочной зоны правильно. См. соответствующую процедуру замены: • Для *i*2000/*i*2000SR: – *Замена иглы промывочной зоны (i2000/ i2000SR)*, стр. 9-329 • Для *i*1000SR – *Замена иглы промывочной зоны (i1000SR)*, стр. 9-362
• Иглы промывочной зоны погнуты или повреждены.	Выполните соответствующую процедуру замены: • Для *i*2000/*i*2000SR: – *Замена иглы промывочной зоны (i2000/ i2000SR)*, стр. 9-329. • Для *i*1000SR: – *Замена иглы промывочной зоны (i1000SR)*, стр. 9-362
• Неправильное дозирование промывочного буфера в промывочных зонах.	1. Выполните следующие процедуры диагностики ***воспроизводимости*** : – Для *i*2000/*i*2000SR: • *2006 Wash Zone 1 Check*, стр. 10-670 • *2007 Wash Zone 2 Check*, стр. 10-671 – Для *i*1000SR: • *2075 Wash Zone Check*, стр. 10-682 2. Если объем дозирования недостаточен, обратитесь в местную службу технической поддержки.
• Модуль засорен	• Для *i*2000/*i*2000SR: – Обратитесь в местную службу технической поддержки, чтобы выполнить процедуру техобслуживания ***по необходимости*** 2180 Внутренняя деконтаминация. • Для *i*1000SR: – Выполните процедуру техобслуживания ***по необходимости*** *2190 Внутренняя деконтаминация*, стр. 9-92.

Регистрация МИ в Росздравнадзоре
www.nevacert.ru | info@nevacert.ru

Возможная причина	Действия по устранению
• Неисправность механизма: Вортекс	Обратитесь в местную службу технической поддержки для устранения неисправности механизма.

Пониженная концентрация - одна позиция, непосредственный анализ, с пониженными значениями RLU (система *i*)

Данная проблема может наблюдаться в системе ARCHITECT *i*.

Возможная причина	Действия по устранению
• Реагент хранился неправильно.	Используйте набор реагентов, который хранился в надлежащих условиях. См. инструкцию по применению к конкретному тесту ARCHITECT.
• Пузырьки или пена на поверхности реагента.	Удалите все пузырьки и пену с поверхности реагента с помощью чистого аппликатора.
• Реагент не был соответствующим образом перемешан перед загрузкой.	Тщательно перемешайте реагент перед установкой мембран на флакон с реагентом. **ПРИМЕЧАНИЕ:** Если на мембране видны коричневые микрочастицы, не используйте реагент.
• Реагент загрязнен.	Загрузите новый набор реагентов.
• Претриггерный и триггерный растворы были загружены в неправильные позиции или трубки были перепутаны.	1. Промойте поплавки деионизированной водой и высушите. 2. Загрузите новые флаконы претриггерного и триггерного растворов. Выполните соответствующую процедуру: – Для *i*2000/*i*2000SR: • *Замена пре-триггерного и/или триггерного раствора и обновление ресурсов (i2000/i2000SR)*, стр. 5-94 – Для *i*1000SR: • *Замена пре-триггерного и/или триггерного раствора и обновление ресурсов (i1000SR)*, стр. 5-96 3. Выполните следующие процедуры техобслуживания ***по необходимости*** : – Для *i*2000/*i*2000SR: • *2130 Прокачка жидкостей*, стр. 9-78 • *2152 Прокачка пре-триггера/триггера*, стр. 9-79 – Для *i*1000SR: • *2137 Прокачка жидкостей*, стр. 9-91 • *2162 Прокачка пре-триггера/триггера*, стр. 9-92
• Датчик уровня установлен неправильно.	1. Отрегулируйте положение датчика уровня на флаконе претриггерного или триггерного раствора, чтобы стрелка была направлена вперед. Когда датчик уровня установлен правильно, электрический разъем находится справа, а трубки слева.

Регистрация МИ в Росздравнадзоре
www.nevacert.ru | info@nevacert.ru

Возможная причина	Действия по устранению
	2. Выполните процедуру техобслуживания ***по необходимости*** *2130 Прокачка жидкостей*, стр. 9-78 для *i*2000/*i*2000SR . Выполните процедуру техобслуживания ***по необходимости*** *2137 Прокачка жидкостей*, стр. 9-91 для *i*1000SR .
• Вместо концентрированного промывочного буфера использовался триггерный раствор.	1. Измерьте pH приготовленного промывочного буфера. Если значение не находится в диапазоне от 7,0 до 7,6, перейдите к шагу 2. 2. Выполните процедуру техобслуживания ***по необходимости*** *2185 Выгрузка буфера*, стр. 9-79 (*i*2000/*i*2000SR), чтобы выгрузить все промывочные буферы, оставшиеся в буферном резервуаре. 3. Удалите буферный резервуар из системы. 4. Промойте буферный резервуар деионизированной водой. 5. Промойте поплавок деионизированной водой и высушите. 6. Замените буферный резервуар и загрузите приготовленный промывочный буфер. 7. Выполните следующие процедуры техобслуживания ***по необходимости*** : – Для *i*2000/*i*2000SR: • *2130 Прокачка жидкостей*, стр. 9-78 • *2151 Прокачка промывочных зон*, стр. 9-79 – Для *i*1000SR: • *2137 Прокачка жидкостей*, стр. 9-91 • *2160 Заполнение промывочной зоны*, стр. 9-92
• Треснул претриггерный или триггерный датчик.	Выполните соответствующую процедуру замены: • Для *i*2000/*i*2000SR: – *Замена датчика уровня пре-триггера или триггера (i2000/i2000SR)*, стр. 9-346 • Для *i*1000SR: – *Замена датчика уровня пре-триггера или триггера (i1000SR)*, стр. 9-373
• Пузырьки в трубке.	Выполните следующие процедуры техобслуживания ***по необходимости*** : • Для *i*2000/*i*2000SR: – *2130 Прокачка жидкостей*, стр. 9-78 – *2151 Прокачка промывочных зон*, стр. 9-79 – *2152 Прокачка пре-триггера/триггера*, стр. 9-79 • Для *i*1000SR: – *2137 Прокачка жидкостей*, стр. 9-91 – *2160 Заполнение промывочной зоны*, стр. 9-92

Регистрация МИ в Росздравнадзоре
www.nevacert.ru | info@nevacert.ru

Возможная причина	Действия по устранению
	– *2162 Прокачка пре-триггера/триггера*, стр. 9-92
• Ослабли соединения трубок.	Затяните соединение трубки.
• Трубка перекручена.	При необходимости замены трубок обратитесь в местную службу технической поддержки.
• Неправильное дозирование претриггерного или триггерного раствора.	Выполните следующие процедуры диагностики ***воспроизводимости*** : • Для *i*2000/*i*2000SR: – *2004 Pre-Trigger Check*, стр. 10-670 – *2005 Trigger Check*, стр. 10-670 • Для *i*1000SR: – *2072 Pre-Trigger Check*, стр. 10-681 – *2073 Trigger Check*, стр. 10-681 Если объем дозирования недостаточен, обратитесь в местную службу технической поддержки.
• Протекает коллектор промывочной зоны.	Проверьте, нет ли кристаллов соли и/или жидкости на клапанах и/или фитингах промывочного коллектора или вокруг них. Если видны кристаллы или жидкость, обратитесь в местную службу технической поддержки.
• Блок датчик уровня промывочного буфера треснул или протекает.	Выполните соответствующую процедуру замены: • Для *i*2000/*i*2000SR: – *Замена датчика уровня буферного раствора (i2000/i2000SR)*, стр. 9-348 • Для *i*1000SR: – *Замена датчика уровня буферного раствора (i1000SR)*, стр. 9-376
• Пузырьки в трубках промывочного буфера.	Выполните следующие процедуры техобслуживания ***по необходимости*** : • Для *i*2000/*i*2000SR: – *2130 Прокачка жидкостей*, стр. 9-78 – *2151 Прокачка промывочных зон*, стр. 9-79 • Для *i*1000SR: – *2137 Прокачка жидкостей*, стр. 9-91 – *2160 Заполнение промывочной зоны*, стр. 9-92
• Иглы промывочной зоны неплотно установлены в блоке мотора промывочной зоны.	Установите иглы промывочной зоны правильно. См. соответствующую процедуру замены: • Для *i*2000/*i*2000SR: – *Замена иглы промывочной зоны (i2000/i2000SR)*, стр. 9-329 • Для *i*1000SR: – *Замена иглы промывочной зоны (i1000SR)*, стр. 9-362
• Иглы промывочной зоны погнуты или повреждены.	Выполните соответствующую процедуру замены: • Для *i*2000/*i*2000SR: – *Замена иглы промывочной зоны (i2000/i2000SR)*, стр. 9-329 • Для *i*1000SR: – *Замена иглы промывочной зоны (i1000SR)*, стр. 9-362

Регистрация МИ в Росздравнадзоре
www.nevacert.ru | info@nevacert.ru

Возможная причина	Действия по устранению
• Неправильное дозирование промывочного буфера в промывочных зонах.	Выполните следующие процедуры диагностики ***воспроизводимости*** : • Для *i*2000/*i*2000SR: – *2006 Wash Zone 1 Check*, стр. 10-670 – *2007 Wash Zone 2 Check*, стр. 10-671 • Для *i*1000SR: – *2075 Wash Zone Check*, стр. 10-682 Если объем дозирования недостаточен, обратитесь в местную службу технической поддержки.
• Игла загрязнена или частично засорена.	1. Выполните процедуру техобслуживания ***по необходимости*** *2130 Прокачка жидкостей*, стр. 9-78 для *i*2000/*i*2000SR и следите за тем, чтобы дозирование из пипетторов происходило правильно и не было протечек или пузырьков в трубках. Выполните процедуру техобслуживания ***по необходимости*** *2137 Прокачка жидкостей*, стр. 9-91 для *i*1000SR и следите за тем, чтобы дозирование из пипетторов происходило правильно и не было протечек или пузырьков в трубках. 2. Убедитесь, что выполнена процедура *6041 Ежедневное техобслуживание*, стр. 9-73 и что используется правильная концентрация натрия гипохлорита. Дополнительную информацию о разведении натрия гипохлорита см. *Требования к процедуре обеззараживания*, стр. 8-14. 3. Замените соответствующую иглу. Выполните соответствующую процедуру замены: – Для *i*2000/*i*2000SR: • *Замена иглы пипеттора образца, реагента или STAT (i2000/i2000SR)*, стр. 9-322 – Для *i*1000SR: • *Замена иглы пипеттора (i1000SR)*, стр. 9-356
• Игла повреждена.	Замените соответствующую иглу при необходимости. Выполните соответствующую процедуру замены: • Для *i*2000/*i*2000SR: – *Замена иглы пипеттора образца, реагента или STAT (i2000/i2000SR)*, стр. 9-322 • Для *i*1000SR: – *Замена иглы пипеттора (i1000SR)*, стр. 9-356
• Игла установлена неправильно.	Выполните следующие процедуры техобслуживания ***по необходимости*** : • Для *i*2000/*i*2000SR: – *1111 Калибровка пипеттора образца*, стр. 9-75 – *1117 Калибровка пипеттора STAT (аналитический модуль i2000SR)*, стр. 9-77

Регистрация МИ в Росздравнадзоре
www.nevacert.ru | info@nevacert.ru

Возможная причина	Действия по устранению
	• Для *i*1000SR: – *1110 Калибровка пипеттора*, стр. 9-90
• Пузырьки или пена на поверхности образца.	Удалите все пузырьки или пену с образца с помощью чистой одноразовой пипетки или аппликатора.
• Объем образца в чашечке для образцов или пробирке недостаточен.	Поместите достаточный объем образца в чашку или пробирку. См. *Требования к объему образца*, стр. 5-246.
• Иглы пипеттора искривлены.	1. Выполните процедуру диагностики ***пипеттора*** *1155 Probe Straightness Test (Проверка искривленности иглы)*, стр. 10-658 для *i*2000/*i*2000SR . Выполните процедуру диагностики ***пипеттора*** *1152 Probe Straightness/Align Test (Проверка искривленности/положения иглы)*, стр. 10-673 для *i*1000SR . 2. Если игла искривлена, замените иглу. Выполните соответствующую процедуру замены: – Для *i*2000/*i*2000SR: • *Замена иглы пипеттора образца, реагента или STAT (i2000/i2000SR)*, стр. 9-322 – Для *i*1000SR: • *Замена иглы пипеттора (i1000SR)*, стр. 9-356
• Протекает блок шприцев или клапан.	Проверьте, нет ли кристаллов соли и/или жидкости вокруг всех шприцев и/или клапана. Если видны кристаллы или жидкость, обратитесь в местную службу технической поддержки.
• Недостаточная аспирация или дозирование из пипеттора.	Выполните следующие процедуры диагностики ***воспроизводимости*** : • Для *i*2000/*i*2000SR: – *2001 Sample Pipettor Check*, стр. 10-669 – *2009 STAT Pipettor Check (i2000SR)*, стр. 10-671 – *2002 R1 Pipettor Check*, стр. 10-669 – *2003 R2 Pipettor Check*, стр. 10-670 • Для *i*1000SR: – *2070 Pipettor Check*, стр. 10-681 Если объем дозирования недостаточен, обратитесь в местную службу технической поддержки.
• Игла R1 или R2 засорена.	1. Выполните процедуру техобслуживания ***по необходимости*** *2130 Прокачка жидкостей*, стр. 9-78 и следите за тем, чтобы дозирование из пипетторов происходило правильно и не было протечек или пузырьков в трубках. 2. Замените соответствующую иглу. См. *Замена иглы пипеттора образца, реагента или STAT (i2000/i2000SR)*, стр. 9-322.

Регистрация МИ в Росздравнадзоре
www.nevacert.ru | info@nevacert.ru

Возможная причина	Действия по устранению
• Игла пипеттора R1 или R2 установлена неправильно.	Выполните процедуру техобслуживания ***по необходимости*** *1112 Калибровка пипеттора R1*, стр. 9-76 или *1113 Калибровка пипеттора R2*, стр. 9-77.
• Коллектор промывочной зоны подсоединен к реакционному треку неправильно.	Обратитесь в местную службу технической поддержки.
• Неисправность механизма: – Считывающее устройство оптики ХИАМ – Вортекс	Обратитесь в местную службу технической поддержки для устранения неисправности механизма.

Пониженная концентрация - одна позиция, косвенный анализ, с повышенными значениями RLU (система *i*)

Данная проблема может наблюдаться в системе ARCHITECT *i*.

Возможная причина	Действия по устранению
• Пузырьки или пена на поверхности образца.	Удалите все пузырьки или пену с образца с помощью чистой одноразовой пипетки или аппликатора.
• Объем образца в чашечке для образцов или пробирке недостаточен.	Поместите достаточный объем образца в чашку или пробирку. См. *Требования к объему образца*, стр. 5-246.
• Чашечка для образцов или пробирка установлена на штатив образцов или карусель LAS неправильно.	Установите чашечку для образцов или пробирку правильно.
• Игла установлена неправильно.	Выполните следующие процедуры техобслуживания ***по необходимости*** : • Для *i*2000/*i*2000SR: – *1111 Калибровка пипеттора образца*, стр. 9-75 – *1117 Калибровка пипеттора STAT (аналитический модуль i2000SR)*, стр. 9-77 • Для *i*1000SR: – *1110 Калибровка пипеттора*, стр. 9-90
• Ослабли соединения трубок пипеттора R2.	Подтяните соединения трубок пипеттора R2.
• Повреждены соединения трубок пипеттора R2.	*Замена иглы пипеттора образца, реагента или STAT (i2000/i2000SR)*, стр. 9-322, если повреждены соединения трубок.
• Пипеттор R2 установлен неправильно.	Выполните процедуру техобслуживания ***по необходимости*** *1113 Калибровка пипеттора R2*, стр. 9-77.
• Протекает блок шприцев R2 или клапан.	Проверьте, нет ли кристаллов соли и/или жидкости на блоке шприцев R2 или клапане. Если видны кристаллы или жидкость, обратитесь в местную службу технической поддержки.
• Коллектор промывочной зоны подсоединен к реакционному треку неправильно.	Обратитесь в местную службу технической поддержки.
• Претриггерный и триггерный растворы были загружены в неправильные позиции или трубки были перепутаны.	1. Промойте поплавки деионизированной водой и высушите. 2. Загрузите новые флаконы претриггерного и триггерного растворов. Выполните соответствующую процедуру:

Регистрация МИ в Росздравнадзоре
www.nevacert.ru | info@nevacert.ru

Возможная причина	Действия по устранению
	– Для *i*2000/*i*2000SR: • *Замена пре-триггерного и/или триггерного раствора и обновление ресурсов (i2000/i2000SR)*, стр. 5-94 – Для *i*1000SR: • *Замена пре-триггерного и/или триггерного раствора и обновление ресурсов (i1000SR)*, стр. 5-96 3. Выполните следующие процедуры техобслуживания ***по необходимости*** : – Для *i*2000/*i*2000SR: • *2130 Прокачка жидкостей*, стр. 9-78 • *2152 Прокачка пре-триггера/триггера*, стр. 9-79 – Для *i*1000SR: • *2137 Прокачка жидкостей*, стр. 9-91 • *2162 Прокачка пре-триггера/триггера*, стр. 9-92
• Датчик уровня установлен неправильно.	1. Отрегулируйте положение датчика уровня на флаконе претриггерного или триггерного раствора, чтобы стрелка была направлена вперед. Когда датчик уровня установлен правильно, электрический разъем находится справа, а трубки слева. 2. Выполните процедуру техобслуживания ***по необходимости*** *2130 Прокачка жидкостей*, стр. 9-78 для *i*2000/*i*2000SR . Выполните процедуру техобслуживания ***по необходимости*** *2137 Прокачка жидкостей*, стр. 9-91 для *i*1000SR .
• Вместо концентрированного промывочного буфера использовался триггерный раствор.	1. Измерьте pH приготовленного промывочного буфера. Если значение не находится в диапазоне от 7,0 до 7,6, перейдите к шагу 2. 2. Выполните процедуру техобслуживания ***по необходимости*** *2185 Выгрузка буфера*, стр. 9-79 (*i*2000/*i*2000SR), чтобы выгрузить все промывочные буферы, оставшиеся в буферном резервуаре. 3. Удалите буферный резервуар из системы. 4. Промойте буферный резервуар деионизированной водой. 5. Промойте поплавок деионизированной водой и высушите. 6. Замените буферный резервуар и загрузите приготовленный промывочный буфер. 7. Выполните следующие процедуры техобслуживания ***по необходимости*** : – Для *i*2000/*i*2000SR:

Регистрация МИ в Росздравнадзоре
www.nevacert.ru | info@nevacert.ru

Возможная причина	Действия по устранению
	• *2130 Прокачка жидкостей*, стр. 9-78 • *2151 Прокачка промывочных зон*, стр. 9-79 – Для *i*1000SR: • *2137 Прокачка жидкостей*, стр. 9-91 • *2160 Заполнение промывочной зоны*, стр. 9-92
• Треснул претриггерный или триггерный датчик.	Выполните соответствующую процедуру замены: • Для *i*2000/*i*2000SR: – *Замена датчика уровня пре-триггера или триггера (i2000/i2000SR)*, стр. 9-346 • Для *i*1000SR: – *Замена датчика уровня пре-триггера или триггера (i1000SR)*, стр. 9-373
• Пузырьки в претриггерной или триггерной трубке.	Выполните следующие процедуры техобслуживания ***по необходимости*** : • Для *i*2000/*i*2000SR: – *2130 Прокачка жидкостей*, стр. 9-78 – *2151 Прокачка промывочных зон*, стр. 9-79 • Для *i*1000SR: – *2137 Прокачка жидкостей*, стр. 9-91 – *2160 Заполнение промывочной зоны*, стр. 9-92
• Ослабли соединения трубок.	Затяните соединение трубки.
• Трубка перекручена.	При необходимости замены трубок обратитесь в местную службу технической поддержки.
• Неправильное дозирование претриггерного или триггерного раствора.	Выполните следующие процедуры диагностики ***воспроизводимости*** : • Для *i*2000/*i*2000SR: – *2004 Pre-Trigger Check*, стр. 10-670 – *2005 Trigger Check*, стр. 10-670 • Для *i*1000SR: – *2072 Pre-Trigger Check*, стр. 10-681 – *2073 Trigger Check*, стр. 10-681 Если объем дозирования недостаточен, обратитесь в местную службу технической поддержки.
• Протекает коллектор промывочной зоны.	Проверьте, нет ли кристаллов соли и/или жидкости на клапанах и/или фитингах промывочного коллектора или вокруг них. Если видны кристаллы или жидкость, обратитесь в местную службу технической поддержки.
• Блок датчик уровня промывочного буфера треснул или протекает.	Выполните соответствующую процедуру замены: • Для *i*2000/*i*2000SR: – *Замена датчика уровня буферного раствора (i2000/i2000SR)*, стр. 9-348 • Для *i*1000SR: – *Замена датчика уровня буферного раствора (i1000SR)*, стр. 9-376
• Пузырьки в трубках промывочного буфера.	Выполните следующие процедуры техобслуживания ***по необходимости*** : • Для *i*2000/*i*2000SR:

Регистрация МИ в Росздравнадзоре
www.nevacert.ru | info@nevacert.ru

Возможная причина	Действия по устранению
	– *2130 Прокачка жидкостей*, стр. 9-78 – *2151 Прокачка промывочных зон*, стр. 9-79 • Для *i*1000SR: – *2137 Прокачка жидкостей*, стр. 9-91 – *2160 Заполнение промывочной зоны*, стр. 9-92
• Иглы промывочной зоны неплотно установлены в блоке мотора промывочной зоны.	Установите иглы промывочной зоны правильно. См. соответствующую процедуру замены: • Для *i*2000/*i*2000SR: – *Замена иглы промывочной зоны (i2000/i2000SR)*, стр. 9-329 • Для *i*1000SR: – *Замена иглы промывочной зоны (i1000SR)*, стр. 9-362
• Иглы промывочной зоны погнуты или повреждены.	Выполните соответствующую процедуру замены: • Для *i*2000/*i*2000SR: – *Замена иглы промывочной зоны (i2000/i2000SR)*, стр. 9-329 • Для *i*1000SR: – *Замена иглы промывочной зоны (i1000SR)*, стр. 9-362
• Неправильное дозирование промывочного буфера в промывочных зонах.	Выполните следующие процедуры диагностики ***воспроизводимости*** : • Для *i*2000/*i*2000SR: – *2006 Wash Zone 1 Check*, стр. 10-670 – *2007 Wash Zone 2 Check*, стр. 10-671 • Для *i*1000SR: – *2075 Wash Zone Check*, стр. 10-682 Если объем дозирования недостаточен, обратитесь в местную службу технической поддержки.
• Модуль засорен	• Для *i*2000/*i*2000SR: – Обратитесь в местную службу технической поддержки, чтобы выполнить процедуру техобслуживания ***по необходимости*** 2180 Внутренняя деконтаминация. • Для *i*1000SR: – Выполните процедуру техобслуживания ***по необходимости*** *2190 Внутренняя деконтаминация*, стр. 9-92.
• Статическое электричество	Обратитесь за помощью в местную службу технической поддержки.
• Неисправность механизма: Вортекс	Обратитесь в местную службу технической поддержки для устранения неисправности механизма.

Повышенная концентрация - весь тест, непосредственный анализ, с повышенными значениями RLU (система *i*)

Данная проблема может наблюдаться в системе ARCHITECT *i*.

Регистрация МИ в Росздравнадзоре
www.nevacert.ru | info@nevacert.ru

Возможная причина	Действия по устранению
• Вместо концентрированного промывочного буфера использовался триггерный раствор.	1. Измерьте pH приготовленного промывочного буфера. Если значение не находится в диапазоне от 7,0 до 7,6, перейдите к шагу 2. 2. Выполните процедуру техобслуживания ***по необходимости*** *2185 Выгрузка буфера*, стр. 9-79 (*i*2000/*i*2000SR), чтобы выгрузить все промывочные буферы, оставшиеся в буферном резервуаре. 3. Удалите буферный резервуар из системы. 4. Промойте буферный резервуар деионизированной водой. 5. Промойте поплавок деионизированной водой и высушите. 6. Замените буферный резервуар и загрузите приготовленный промывочный буфер. 7. Выполните следующие процедуры техобслуживания ***по необходимости*** : – Для *i*2000/*i*2000SR: • *2130 Прокачка жидкостей*, стр. 9-78 • *2151 Прокачка промывочных зон*, стр. 9-79 – Для *i*1000SR: • *2137 Прокачка жидкостей*, стр. 9-91 • *2160 Заполнение промывочной зоны*, стр. 9-92
• Протекает коллектор промывочной зоны.	Проверьте, нет ли кристаллов соли и/или жидкости на клапанах и/или фитингах промывочного коллектора или вокруг них. Если видны кристаллы или жидкость, обратитесь в местную службу технической поддержки.
• Неправильное дозирование промывочного буфера.	Подтяните соединения пипеттора и трубок коллектора промывочной зоны.
• Блок датчик уровня промывочного буфера треснул или протекает.	Выполните соответствующую процедуру замены: • Для *i*2000/*i*2000SR: – *Замена датчика уровня буферного раствора (i2000/i2000SR)*, стр. 9-348 • Для *i*1000SR: – *Замена датчика уровня буферного раствора (i1000SR)*, стр. 9-376
• Пузырьки в трубках промывочного буфера.	Выполните следующие процедуры техобслуживания ***по необходимости*** : • Для *i*2000/*i*2000SR: – *2130 Прокачка жидкостей*, стр. 9-78 – *2151 Прокачка промывочных зон*, стр. 9-79 • Для *i*1000SR: – *2137 Прокачка жидкостей*, стр. 9-91 – *2160 Заполнение промывочной зоны*, стр. 9-92

Регистрация МИ в Росздравнадзоре
www.nevacert.ru | info@nevacert.ru

Возможная причина	Действия по устранению
• Иглы промывочной зоны неплотно установлены в блоке мотора промывочной зоны.	Установите иглы промывочной зоны правильно. См. соответствующую процедуру замены: • Для *i*2000/*i*2000SR: – *Замена иглы промывочной зоны (i2000/ i2000SR)*, стр. 9-329 • Для *i*1000SR: – *Замена иглы промывочной зоны (i1000SR)*, стр. 9-362
• Иглы промывочной зоны погнуты или повреждены.	Выполните соответствующую процедуру замены: • Для *i*2000/*i*2000SR: – *Замена иглы промывочной зоны (i2000/ i2000SR)*, стр. 9-329 • Для *i*1000SR: – *Замена иглы промывочной зоны (i1000SR)*, стр. 9-362
• Неправильное дозирование промывочного буфера в промывочных зонах.	Выполните следующие процедуры диагностики ***воспроизводимости*** : • Для *i*2000/*i*2000SR: – *2006 Wash Zone 1 Check*, стр. 10-670 – *2007 Wash Zone 2 Check*, стр. 10-671 • Для *i*1000SR: – *2075 Wash Zone Check*, стр. 10-682 Если объем дозирования недостаточен, обратитесь в местную службу технической поддержки.
• Неисправность механизма: Вортекс	Обратитесь в местную службу технической поддержки для устранения неисправности механизма.

Повышенная концентрация - весь тест, косвенный анализ, с пониженными значениями RLU (система *i*)

Данная проблема может наблюдаться в системе ARCHITECT *i*.

Возможная причина	Действия по устранению
• Претриггерный и триггерный растворы были загружены в неправильные позиции или трубки были перепутаны.	1. Промойте поплавки деионизированной водой и высушите. 2. Загрузите новые флаконы претриггерного и триггерного растворов. Выполните соответствующую процедуру: – Для *i*2000/*i*2000SR: • *Замена пре-триггерного и/или триггерного раствора и обновление ресурсов (i2000/i2000SR)*, стр. 5-94 – Для *i*1000SR: • *Замена пре-триггерного и/или триггерного раствора и обновление ресурсов (i1000SR)*, стр. 5-96 3. Выполните следующие процедуры техобслуживания ***по необходимости*** : – Для *i*2000/*i*2000SR: • *2130 Прокачка жидкостей*, стр. 9-78

Регистрация МИ в Росздравнадзоре
www.nevacert.ru | info@nevacert.ru

Возможная причина	Действия по устранению
	• *2152 Прокачка пре-триггера/триггера*, стр. 9-79 – Для *i*1000SR: • *2137 Прокачка жидкостей*, стр. 9-91 • *2162 Прокачка пре-триггера/триггера*, стр. 9-92
• Датчик уровня установлен неправильно.	1. Отрегулируйте положение датчика уровня на флаконе претриггерного или триггерного раствора, чтобы стрелка была направлена вперед. Когда датчик уровня установлен правильно, электрический разъем находится справа, а трубки слева. 2. Выполните процедуру техобслуживания ***по необходимости*** *2130 Прокачка жидкостей*, стр. 9-78 для *i*2000/*i*2000SR . Выполните процедуру техобслуживания ***по необходимости*** *2137 Прокачка жидкостей*, стр. 9-91 для *i*1000SR .
• Вместо концентрированного промывочного буфера использовался триггерный раствор.	1. Измерьте pH приготовленного промывочного буфера. Если значение не находится в диапазоне от 7,0 до 7,6, перейдите к шагу 2. 2. Выполните процедуру техобслуживания ***по необходимости*** *2185 Выгрузка буфера*, стр. 9-79 (*i*2000/*i*2000SR), чтобы выгрузить все промывочные буферы, оставшиеся в буферном резервуаре. 3. Удалите буферный резервуар из системы. 4. Промойте буферный резервуар деионизированной водой. 5. Промойте поплавок деионизированной водой и высушите. 6. Замените буферный резервуар и загрузите приготовленный промывочный буфер. 7. Выполните следующие процедуры техобслуживания ***по необходимости*** : – Для *i*2000/*i*2000SR: • *2130 Прокачка жидкостей*, стр. 9-78 • *2151 Прокачка промывочных зон*, стр. 9-79 – Для *i*1000SR: • *2137 Прокачка жидкостей*, стр. 9-91 • *2160 Заполнение промывочной зоны*, стр. 9-92
• Протекает коллектор промывочной зоны.	Проверьте, нет ли кристаллов соли и/или жидкости на клапанах и/или фитингах промывочного коллектора или вокруг них. Если видны кристаллы или жидкость, обратитесь в местную службу технической поддержки.

Регистрация МИ в Росздравнадзоре
www.nevacert.ru | info@nevacert.ru

Возможная причина	Действия по устранению
• Ослабли соединения пипеттора или трубок коллектора промывочной зоны.	Подтяните соединения пипеттора и/или трубок коллектора промывочной зоны.
• Блок датчик уровня промывочного буфера треснул или протекает.	Выполните соответствующую процедуру замены: • Для *i*2000/*i*2000SR: – *Замена датчика уровня буферного раствора (i2000/i2000SR)*, стр. 9-348 • Для *i*1000SR: – *Замена датчика уровня буферного раствора (i1000SR)*, стр. 9-376
• Пузырьки в трубках промывочного буфера.	Выполните следующие процедуры техобслуживания ***по необходимости*** : • Для *i*2000/*i*2000SR: – *2130 Прокачка жидкостей*, стр. 9-78 – *2151 Прокачка промывочных зон*, стр. 9-79 • Для *i*1000SR: – *2137 Прокачка жидкостей*, стр. 9-91 – *2160 Заполнение промывочной зоны*, стр. 9-92
• Иглы промывочной зоны неплотно установлены в блоке мотора промывочной зоны.	Установите иглы промывочной зоны правильно. См. соответствующую процедуру: • Для *i*2000/*i*2000SR: – *Замена иглы промывочной зоны (i2000/i2000SR)*, стр. 9-329 • Для *i*1000SR: – *Замена иглы промывочной зоны (i1000SR)*, стр. 9-362
• Иглы промывочной зоны погнуты или повреждены.	Выполните соответствующую процедуру: • Для *i*2000/*i*2000SR: – *Замена иглы промывочной зоны (i2000/i2000SR)*, стр. 9-329 • Для *i*1000SR: – *Замена иглы промывочной зоны (i1000SR)*, стр. 9-362
• Неправильное дозирование промывочного буфера в промывочных зонах.	Выполните следующие процедуры диагностики ***воспроизводимости*** : • Для *i*2000/*i*2000SR: – *2006 Wash Zone 1 Check*, стр. 10-670 – *2007 Wash Zone 2 Check*, стр. 10-671 • Для *i*1000SR: – *2075 Wash Zone Check*, стр. 10-682 Если объем дозирования недостаточен, обратитесь в местную службу технической поддержки.
• Засорение иглы.	1. Выполните процедуру техобслуживания ***по необходимости*** *2130 Прокачка жидкостей*, стр. 9-78 для *i*2000/*i*2000SR и следите за тем, чтобы дозирование из пипетторов происходило правильно и не было протечек или пузырьков в трубках. Выполните процедуру техобслуживания ***по необходимости*** *2137 Прокачка жидкостей*, стр. 9-91 для *i*1000SR и следите за тем,

Регистрация МИ в Росздравнадзоре
www.nevacert.ru | info@nevacert.ru

Возможная причина	Действия по устранению
	чтобы дозирование из пипетторов происходило правильно и не было протечек или пузырьков в трубках. 2. Убедитесь, что выполнена процедура *6041 Ежедневное техобслуживание*, стр. 9-73 и что используется правильная концентрация натрия гипохлорита. Дополнительную информацию о разведении натрия гипохлорита см. *Требования к процедуре обеззараживания*, стр. 8-14. 3. Выполните соответствующую процедуру замены: – Для *i*2000/*i*2000SR: • *Замена иглы пипеттора образца, реагента или STAT (i2000/i2000SR)*, стр. 9-322 – Для *i*1000SR: • *Замена иглы пипеттора (i1000SR)*, стр. 9-356
• Модуль засорен	• Для *i*2000/*i*2000SR: – Обратитесь в местную службу технической поддержки, чтобы выполнить процедуру техобслуживания ***по необходимости*** 2180 Внутренняя деконтаминация. • Для *i*1000SR: – Выполните процедуру техобслуживания ***по необходимости*** *2190 Внутренняя деконтаминация*, стр. 9-92.
• Неисправность механизма: Вортекс	Обратитесь в местную службу технической поддержки для устранения неисправности механизма.

Повышенная концентрация - одна позиция, непосредственный анализ, с повышенными значениями RLU (система *i*)

Данная проблема может наблюдаться в системе ARCHITECT *i*.

Возможная причина	Действия по устранению
• Реагент хранился неправильно.	Используйте набор реагентов, который хранился в надлежащих условиях. См. инструкцию по применению к конкретному тесту ARCHITECT.
• Пузырьки или пена на поверхности реагента.	Удалите все пузырьки и пену с поверхности реагента с помощью чистого аппликатора.
• Реагент не был соответствующим образом перемешан перед загрузкой.	Тщательно перемешайте реагент перед установкой мембран на флакон с реагентом. **ПРИМЕЧАНИЕ:** Если на мембране видны коричневые микрочастицы, не используйте реагент.
• Реагент загрязнен.	Загрузите новый набор реагентов.
• Мембраны не установлены на флаконы с реагентом.	1. Не используйте открытый набор реагентов. 2. Загрузите новые реагенты.

Регистрация МИ в Росздравнадзоре
www.nevacert.ru | info@nevacert.ru

Возможная причина	Действия по устранению
	3. Убедитесь, что мембраны установлены правильно.
• Претриггерный и триггерный растворы были загружены в неправильные позиции или трубки были перепутаны.	1. Промойте поплавки деионизированной водой и высушите. 2. Загрузите новые флаконы претриггерного и триггерного растворов. Выполните соответствующую процедуру: – Для *i*2000/*i*2000SR: • *Замена пре-триггерного и/или триггерного раствора и обновление ресурсов (i2000/i2000SR)*, стр. 5-94. – Для *i*1000SR: • *Замена пре-триггерного и/или триггерного раствора и обновление ресурсов (i1000SR)*, стр. 5-96 3. Выполните следующие процедуры техобслуживания ***по необходимости*** : – Для *i*2000/*i*2000SR: • *2130 Прокачка жидкостей*, стр. 9-78 • *2152 Прокачка пре-триггера/триггера*, стр. 9-79 – Для *i*1000SR: • *2137 Прокачка жидкостей*, стр. 9-91 • *2162 Прокачка пре-триггера/триггера*, стр. 9-92
• Датчик уровня установлен неправильно.	1. Отрегулируйте положение датчика уровня на флаконе претриггерного или триггерного раствора, чтобы стрелка была направлена вперед. Когда датчик уровня установлен правильно, электрический разъем находится справа, а трубки слева. 2. Выполните процедуру техобслуживания ***по необходимости*** *2130 Прокачка жидкостей*, стр. 9-78 для *i*2000/*i*2000SR . Выполните процедуру техобслуживания ***по необходимости*** *2137 Прокачка жидкостей*, стр. 9-91 для *i*1000SR .
• Вместо концентрированного промывочного буфера использовался триггерный раствор.	1. Измерьте pH приготовленного промывочного буфера. Если значение не находится в диапазоне от 7,0 до 7,6, перейдите к шагу 2. 2. Выполните процедуру техобслуживания ***по необходимости*** *2185 Выгрузка буфера*, стр. 9-79 (*i*2000/*i*2000SR), чтобы выгрузить все промывочные буферы, оставшиеся в буферном резервуаре. 3. Удалите буферный резервуар из системы. 4. Промойте буферный резервуар деионизированной водой.

Регистрация МИ в Росздравнадзоре
www.nevacert.ru | info@nevacert.ru

Возможная причина	Действия по устранению
	5. Промойте поплавок деионизированной водой и высушите. 6. Замените буферный резервуар и загрузите приготовленный промывочный буфер. 7. Выполните следующие процедуры техобслуживания ***по необходимости*** : – Для *i*2000/*i*2000SR: • *2130 Прокачка жидкостей*, стр. 9-78 • *2151 Прокачка промывочных зон*, стр. 9-79 – Для *i*1000SR: • *2137 Прокачка жидкостей*, стр. 9-91 • *2160 Заполнение промывочной зоны*, стр. 9-92
• Треснул претриггерный или триггерный датчик.	Выполните соответствующую процедуру замены: • Для *i*2000/*i*2000SR: – *Замена датчика уровня пре-триггера или триггера (i2000/i2000SR)*, стр. 9-346 • Для *i*1000SR: – *Замена датчика уровня пре-триггера или триггера (i1000SR)*, стр. 9-373
• Пузырьки в трубке.	Выполните следующие процедуры техобслуживания ***по необходимости*** : • Для *i*2000/*i*2000SR: – *2130 Прокачка жидкостей*, стр. 9-78 – *2151 Прокачка промывочных зон*, стр. 9-79 – *2152 Прокачка пре-триггера/триггера*, стр. 9-79 • Для *i*1000SR: – *2137 Прокачка жидкостей*, стр. 9-91 – *2160 Заполнение промывочной зоны*, стр. 9-92 – *2162 Прокачка пре-триггера/триггера*, стр. 9-92
• Ослабли соединения трубок.	Затяните соединение трубки.
• Трубка перекручена.	При необходимости замены трубок обратитесь в местную службу технической поддержки.
• Неправильное дозирование претриггерного или триггерного раствора.	Выполните следующие процедуры диагностики ***воспроизводимости*** : • Для *i*2000/*i*2000SR: – *2004 Pre-Trigger Check*, стр. 10-670 – *2005 Trigger Check*, стр. 10-670 • Для *i*1000SR: – *2072 Pre-Trigger Check*, стр. 10-681 – *2073 Trigger Check*, стр. 10-681 Если объем дозирования недостаточен, обратитесь в местную службу технической поддержки.
• Протекает коллектор промывочной зоны.	Проверьте, нет ли кристаллов соли и/или жидкости на клапанах и/или фитингах промывочного коллектора или вокруг них.

Регистрация МИ в Росздравнадзоре
www.nevacert.ru | info@nevacert.ru

Возможная причина	Действия по устранению
	Если видны кристаллы или жидкость, обратитесь в местную службу технической поддержки.
• Блок датчик уровня промывочного буфера треснул или протекает.	Выполните соответствующую процедуру замены: • Для *i*2000/*i*2000SR: – *Замена датчика уровня буферного раствора (i2000/i2000SR)*, стр. 9-348 • Для *i*1000SR: – *Замена датчика уровня буферного раствора (i1000SR)*, стр. 9-376
• Иглы промывочной зоны неплотно установлены в блоке мотора промывочной зоны.	Установите иглы промывочной зоны правильно. См. соответствующую процедуру замены: • Для *i*2000/*i*2000SR: – *Замена иглы промывочной зоны (i2000/i2000SR)*, стр. 9-329 • Для *i*1000SR: – *Замена иглы промывочной зоны (i1000SR)*, стр. 9-362
• Иглы промывочной зоны погнуты или повреждены.	Выполните соответствующую процедуру замены: • Для *i*2000/*i*2000SR: – *Замена иглы промывочной зоны (i2000/i2000SR)*, стр. 9-329 • Для *i*1000SR: – *Замена иглы промывочной зоны (i1000SR)*, стр. 9-362
• Неправильное дозирование промывочного буфера в промывочных зонах.	Выполните следующие процедуры диагностики ***воспроизводимости*** : • Для *i*2000/*i*2000SR: – *2006 Wash Zone 1 Check*, стр. 10-670 – *2007 Wash Zone 2 Check*, стр. 10-671 • Для *i*1000SR: – *2075 Wash Zone Check*, стр. 10-682 Если объем дозирования недостаточен, обратитесь в местную службу технической поддержки.
• Игла загрязнена или частично засорена.	1. Выполните процедуру техобслуживания ***по необходимости*** *2130 Прокачка жидкостей*, стр. 9-78 для *i*2000/*i*2000SR и следите за тем, чтобы дозирование из пипетторов происходило правильно и не было протечек или пузырьков в трубках. Выполните процедуру техобслуживания ***по необходимости*** *2137 Прокачка жидкостей*, стр. 9-91 для *i*1000SR и следите за тем, чтобы дозирование из пипетторов происходило правильно и не было протечек или пузырьков в трубках. 2. Убедитесь, что выполнена соответствующая процедура техобслуживания и что используется правильная концентрация натрия гипохлорита. Дополнительную информацию о разведении натрия гипохлорита см. *Требования к процедуре обеззараживания*, стр. 8-14.

Регистрация МИ в Росздравнадзоре
www.nevacert.ru | info@nevacert.ru

Возможная причина	Действия по устранению
	– Для *i*2000/*i*2000SR: • *6041 Ежедневное техобслуживание*, стр. 9-73 – Для *i*1000SR • *6445 Очистка иглы пипеттора/ПЗ*, стр. 9-89 3. Замените соответствующую иглу. Выполните соответствующую процедуру замены: – Для *i*2000/*i*2000SR: • *Замена иглы пипеттора образца, реагента или STAT (i2000/i2000SR)*, стр. 9-322 – Для *i*1000SR: • *Замена иглы пипеттора (i1000SR)*, стр. 9-356
• Игла повреждена.	Замените соответствующую иглу при необходимости. Выполните соответствующую процедуру замены: • Для *i*2000/*i*2000SR: – *Замена иглы пипеттора образца, реагента или STAT (i2000/i2000SR)*, стр. 9-322 • Для *i*1000SR: – *Замена иглы пипеттора (i1000SR)*, стр. 9-356
• Игла установлена неправильно.	Выполните следующие процедуры техобслуживания ***по необходимости*** : • Для *i*2000/*i*2000SR: – *1111 Калибровка пипеттора образца*, стр. 9-75 – *1117 Калибровка пипеттора STAT (аналитический модуль i2000SR)*, стр. 9-77 • Для *i*1000SR: – *1110 Калибровка пипеттора*, стр. 9-90
• Ослабли соединения трубок пипеттора R2.	Подтяните соединения трубок пипеттора R2.
• Повреждены соединения трубок пипеттора R2.	*Замена трубки иглы образца, реагента или STAT (i2000/i2000SR)*, стр. 9-325, если повреждены соединения трубок.
• Пипеттор R2 установлен неровно.	Выполните процедуру техобслуживания ***по необходимости*** *1113 Калибровка пипеттора R2*, стр. 9-77.
• Протекает блок шприцев R2 или клапан.	Проверьте, нет ли кристаллов соли и/или жидкости на блоке шприцев R2 или клапане. Если видны кристаллы или жидкость, обратитесь в местную службу технической поддержки.
• Коллектор промывочной зоны подсоединен к реакционному треку неправильно.	Обратитесь в местную службу технической поддержки.
• Статическое электричество	Обратитесь за помощью в местную службу технической поддержки.
• Неисправность механизма: Вортекс	Обратитесь в местную службу технической поддержки для устранения неисправности механизма.

Регистрация МИ в Росздравнадзоре
www.nevacert.ru | info@nevacert.ru

Повышенная концентрация - одна позиция, косвенный анализ, с пониженными значениями RLU (система *i*)

Данная проблема может наблюдаться в системе ARCHITECT *i*.

Возможная причина	Действия по устранению
• Реагент хранился неправильно.	Используйте набор реагентов, который хранился в надлежащих условиях. См. инструкцию по применению к конкретному тесту ARCHITECT.
• Пузырьки или пена на поверхности реагента.	Удалите все пузырьки и пену с поверхности реагента с помощью чистого аппликатора.
• Реагент не был соответствующим образом перемешан перед загрузкой.	Тщательно перемешайте реагенты перед установкой мембран на флакон с реагентом. **ПРИМЕЧАНИЕ:** Если на мембране видны коричневые микрочастицы, не используйте реагент.
• Реагент загрязнен.	Загрузите новый набор реагентов.
• Претриггерный и триггерный растворы были загружены в неправильные позиции или трубки были перепутаны.	1. Промойте поплавки деионизированной водой и высушите. 2. Загрузите новые флаконы претриггерного и триггерного растворов. Выполните соответствующую процедуру: – Для *i*2000/*i*2000SR: • *Замена пре-триггерного и/или триггерного раствора и обновление ресурсов (i2000/i2000SR)*, стр. 5-94 – Для *i*1000SR: • *Замена пре-триггерного и/или триггерного раствора и обновление ресурсов (i1000SR)*, стр. 5-96 3. Выполните следующие процедуры техобслуживания ***по необходимости*** : – Для *i*2000/*i*2000SR: • *2130 Прокачка жидкостей*, стр. 9-78 • *2152 Прокачка пре-триггера/триггера*, стр. 9-79 – Для *i*1000SR: • *2137 Прокачка жидкостей*, стр. 9-91 • *2162 Прокачка пре-триггера/триггера*, стр. 9-92
• Датчик уровня установлен неправильно.	1. Отрегулируйте положение датчика уровня на флаконе претриггерного или триггерного раствора, чтобы стрелка была направлена вперед. Когда датчик уровня установлен правильно, электрический разъем находится справа, а трубки слева. 2. Выполните процедуру техобслуживания ***по необходимости*** *2130 Прокачка жидкостей*, стр. 9-78 для *i*2000/*i*2000SR .

Регистрация МИ в Росздравнадзоре
www.nevacert.ru | info@nevacert.ru

Возможная причина	Действия по устранению
	Выполните процедуру техобслуживания ***по необходимости*** *2137 Прокачка жидкостей*, стр. 9-91 для *i*1000SR .
• Вместо концентрированного промывочного буфера использовался триггерный раствор.	1. Измерьте pH приготовленного промывочного буфера. Если значение не находится в диапазоне от 7,0 до 7,6, перейдите к шагу 2. 2. Выполните процедуру техобслуживания ***по необходимости*** *2185 Выгрузка буфера*, стр. 9-79 (*i*2000/*i*2000SR), чтобы выгрузить все промывочные буферы, оставшиеся в буферном резервуаре. 3. Удалите буферный резервуар из системы. 4. Промойте буферный резервуар деионизированной водой. 5. Промойте поплавок деионизированной водой и высушите. 6. Замените буферный резервуар и загрузите приготовленный промывочный буфер. 7. Выполните следующие процедуры техобслуживания ***по необходимости*** : – Для *i*2000/*i*2000SR: • *2130 Прокачка жидкостей*, стр. 9-78 • *2151 Прокачка промывочных зон*, стр. 9-79 – Для *i*1000SR: • *2137 Прокачка жидкостей*, стр. 9-91 • *2160 Заполнение промывочной зоны*, стр. 9-92
• Треснул претриггерный или триггерный датчик.	Выполните соответствующую процедуру замены: • Для *i*2000/*i*2000SR: – *Замена датчика уровня пре-триггера или триггера (i2000/i2000SR)*, стр. 9-346 • Для *i*1000SR: – *Замена датчика уровня пре-триггера или триггера (i1000SR)*, стр. 9-373
• Пузырьки в трубке.	Выполните следующие процедуры техобслуживания ***по необходимости*** : • Для *i*2000/*i*2000SR: – *2130 Прокачка жидкостей*, стр. 9-78 – *2151 Прокачка промывочных зон*, стр. 9-79 – *2152 Прокачка пре-триггера/триггера*, стр. 9-79 • Для *i*1000SR: – *2137 Прокачка жидкостей*, стр. 9-91 – *2160 Заполнение промывочной зоны*, стр. 9-92 – *2162 Прокачка пре-триггера/триггера*, стр. 9-92
• Ослабли соединения трубок.	Затяните соединение трубки.

Регистрация МИ в Росздравнадзоре
www.nevacert.ru | info@nevacert.ru

Возможная причина	Действия по устранению
• Трубка перекручена.	При необходимости замены трубок обратитесь в местную службу технической поддержки.
• Неправильное дозирование претриггерного или триггерного раствора.	Выполните следующие процедуры диагностики ***воспроизводимости*** : • Для *i*2000/*i*2000SR: – *2004 Pre-Trigger Check*, стр. 10-670 – *2005 Trigger Check*, стр. 10-670 • Для *i*1000SR – *2072 Pre-Trigger Check*, стр. 10-681 – *2073 Trigger Check*, стр. 10-681 Если объем дозирования недостаточен, обратитесь в местную службу технической поддержки.
• Протекает коллектор промывочной зоны.	Проверьте, нет ли кристаллов соли и/или жидкости на клапанах и/или фитингах промывочного коллектора или вокруг них. Если видны кристаллы или жидкость, обратитесь в местную службу технической поддержки.
• Блок датчик уровня промывочного буфера треснул или протекает.	Выполните соответствующую процедуру замены: • Для *i*2000/*i*2000SR: – *Замена датчика уровня буферного раствора (i2000/i2000SR)*, стр. 9-348 • Для *i*1000SR: – *Замена датчика уровня буферного раствора (i1000SR)*, стр. 9-376
• Иглы промывочной зоны неплотно установлены в блоке мотора промывочной зоны.	Установите иглы промывочной зоны правильно. См. соответствующую процедуру замены: • Для *i*2000/*i*2000SR: – *Замена иглы промывочной зоны (i2000/ i2000SR)*, стр. 9-329 • Для *i*1000SR: – *Замена иглы промывочной зоны (i1000SR)*, стр. 9-362
• Иглы промывочной зоны погнуты или повреждены.	Выполните соответствующую процедуру замены: • Для *i*2000/*i*2000SR: – *Замена иглы промывочной зоны (i2000/ i2000SR)*, стр. 9-329 • Для *i*1000SR: – *Замена иглы промывочной зоны (i1000SR)*, стр. 9-362
• Неправильное дозирование промывочного буфера в промывочных зонах.	Выполните следующие процедуры диагностики ***воспроизводимости*** : • Для *i*2000/*i*2000SR: – *2006 Wash Zone 1 Check*, стр. 10-670 – *2007 Wash Zone 2 Check*, стр. 10-671 • Для *i*1000SR: – *2075 Wash Zone Check*, стр. 10-682 Если объем дозирования недостаточен, обратитесь в местную службу технической поддержки.
• Игла загрязнена или частично засорена.	1. Выполните процедуру техобслуживания ***по необходимости*** *2130 Прокачка жидкостей*, стр. 9-78 для *i*2000/*i*2000SR и следите за тем,

Регистрация МИ в Росздравнадзоре
www.nevacert.ru | info@nevacert.ru

Возможная причина	Действия по устранению
	чтобы дозирование из пипетторов происходило правильно и не было протечек или пузырьков в трубках. Выполните процедуру техобслуживания ***по необходимости*** *2137 Прокачка жидкостей*, стр. 9-91 для *i*1000SR и следите за тем, чтобы дозирование из пипетторов происходило правильно и не было протечек или пузырьков в трубках. 2. Убедитесь, что выполнена процедура *6041 Ежедневное техобслуживание*, стр. 9-73 и что используется правильная концентрация натрия гипохлорита. Дополнительную информацию о разведении натрия гипохлорита см. *Требования к процедуре обеззараживания*, стр. 8-14. 3. Замените соответствующую иглу. Выполните соответствующую процедуру замены: – Для *i*2000/*i*2000SR: • *Замена иглы пипеттора образца, реагента или STAT (i2000/i2000SR)*, стр. 9-322 – Для *i*1000SR: • *Замена иглы пипеттора (i1000SR)*, стр. 9-356
• Игла повреждена.	Замените соответствующую иглу при необходимости. Выполните соответствующую процедуру замены: • Для *i*2000/*i*2000SR: – *Замена иглы пипеттора образца, реагента или STAT (i2000/i2000SR)*, стр. 9-322 • Для *i*1000SR: – *Замена иглы пипеттора (i1000SR)*, стр. 9-356
• Игла установлена неправильно.	Выполните следующие процедуры техобслуживания ***по необходимости*** : • Для *i*2000/*i*2000SR: – *1111 Калибровка пипеттора образца*, стр. 9-75 – *1117 Калибровка пипеттора STAT (аналитический модуль i2000SR)*, стр. 9-77 • Для *i*1000SR: – *1110 Калибровка пипеттора*, стр. 9-90
• Протекает блок шприцев или клапан.	Проверьте, нет ли кристаллов соли и/или жидкости на блоке шприцев R1 и R2 или клапане. Если видны кристаллы или жидкость, обратитесь в местную службу технической поддержки.
• Игла R1 или R2 засорена.	1. Выполните процедуру техобслуживания ***по необходимости*** *2130 Прокачка жидкостей*, стр. 9-78 и следите за тем, чтобы дозирование из пипетторов происходило правильно и не было протечек или пузырьков в трубках.

Регистрация МИ в Росздравнадзоре
www.nevacert.ru | info@nevacert.ru

Возможная причина	Действия по устранению
	2. Замените соответствующую иглу. См. *Замена иглы пипеттора образца, реагента или STAT (i2000/i2000SR)*, стр. 9-322.
• Коллектор промывочной зоны подсоединен к реакционному треку неправильно.	Обратитесь в местную службу технической поддержки.
• Модуль засорен	• Для *i*2000/*i*2000SR: – Обратитесь в местную службу технической поддержки, чтобы выполнить процедуру техобслуживания ***по необходимости*** 2180 Внутренняя деконтаминация. • Для *i*1000SR: – Выполните процедуру техобслуживания ***по необходимости*** *2190 Внутренняя деконтаминация*, стр. 9-92.
• Неисправность механизма: – Считывающее устройство ХИАМ – Вортекс	Обратитесь в местную службу технической поддержки для устранения неисправности механизма.

Ошибочные результаты теста (система *i*)

Данная проблема может наблюдаться в системе ARCHITECT *i*.

Возможная причина	Действия по устранению
• Реагент хранился неправильно.	Используйте набор реагентов, который хранился в надлежащих условиях. Условия хранения набора реагентов см. в инструкции по применению к конкретному тесту ARCHITECT.
• Пузырьки или пена на поверхности реагента.	Удалите все пузырьки и пену с поверхности реагента с помощью чистого аппликатора.
• Реагент не был соответствующим образом перемешан перед загрузкой.	Тщательно перемешайте реагент перед установкой мембран на флакон с реагентом. **ПРИМЕЧАНИЕ:** Если на мембране видны коричневые микрочастицы, не используйте реагент.
• Реагент загрязнен.	Загрузите новый набор реагентов.
• Мембраны не установлены на флаконы с реагентом.	1. Не используйте открытый набор реагентов. 2. Загрузите новый реагент. 3. Убедитесь, что мембраны установлены правильно.
• Претриггерный и триггерный растворы были загружены в неправильные позиции или трубки были перепутаны.	1. Промойте поплавки деионизированной водой и высушите. 2. Загрузите новые флаконы претриггерного и триггерного растворов. Выполните соответствующую процедуру: – Для *i*2000/*i*2000SR: • *Замена пре-триггерного и/или триггерного раствора и обновление ресурсов (i2000/i2000SR)*, стр. 5-94 – Для *i*1000SR:

Регистрация МИ в Росздравнадзоре
www.nevacert.ru | info@nevacert.ru

Возможная причина	Действия по устранению
	• *Замена пре-триггерного и/или триггерного раствора и обновление ресурсов (i1000SR)*, стр. 5-96 3. Выполните следующие процедуры техобслуживания ***по необходимости*** : – Для *i*2000/*i*2000SR: • *2130 Прокачка жидкостей*, стр. 9-78 • *2152 Прокачка пре-триггера/триггера*, стр. 9-79 – Для *i*1000SR: • *2137 Прокачка жидкостей*, стр. 9-91 • *2162 Прокачка пре-триггера/триггера*, стр. 9-92
• Датчик уровня установлен неправильно.	1. Отрегулируйте положение датчика уровня на флаконе претриггерного или триггерного раствора, чтобы стрелка была направлена вперед. Когда датчик уровня установлен правильно, электрический разъем находится справа, а трубки слева. 2. Выполните процедуру техобслуживания ***по необходимости*** *2130 Прокачка жидкостей*, стр. 9-78 для *i*2000/*i*2000SR . Выполните процедуру техобслуживания ***по необходимости*** *2137 Прокачка жидкостей*, стр. 9-91 для *i*1000SR .
• Вместо концентрированного промывочного буфера использовался триггерный раствор.	1. Измерьте pH приготовленного промывочного буфера. Если значение не находится в диапазоне от 7,0 до 7,6, перейдите к шагу 2. 2. Выполните процедуру техобслуживания ***по необходимости*** *2185 Выгрузка буфера*, стр. 9-79 (*i*2000/*i*2000SR), чтобы выгрузить все промывочные буферы, оставшиеся в буферном резервуаре. 3. Удалите буферный резервуар из системы. 4. Промойте буферный резервуар деионизированной водой. 5. Промойте поплавок деионизированной водой и высушите. 6. Замените буферный резервуар и загрузите приготовленный промывочный буфер. 7. Выполните следующие процедуры техобслуживания ***по необходимости*** : – Для *i*2000/*i*2000SR: • *2130 Прокачка жидкостей*, стр. 9-78 • *2151 Прокачка промывочных зон*, стр. 9-79 – Для *i*1000SR: • *2137 Прокачка жидкостей*, стр. 9-91

Регистрация МИ в Росздравнадзоре
www.nevacert.ru | info@nevacert.ru

Возможная причина	Действия по устранению
	• *2160 Заполнение промывочной зоны*, стр. 9-92
• Треснул претриггерный или триггерный датчик.	Выполните соответствующую процедуру замены: • Для *i*2000/*i*2000SR: – *Замена датчика уровня пре-триггера или триггера (i2000/i2000SR)*, стр. 9-346 • Для *i*1000SR: – *Замена датчика уровня пре-триггера или триггера (i1000SR)*, стр. 9-373
• Пузырьки в трубке.	Выполните следующие процедуры техобслуживания ***по необходимости*** : • Для *i*2000/*i*2000SR: – *2130 Прокачка жидкостей*, стр. 9-78 – *2151 Прокачка промывочных зон*, стр. 9-79 – *2152 Прокачка пре-триггера/триггера*, стр. 9-79 • Для *i*1000SR: – *2137 Прокачка жидкостей*, стр. 9-91 – *2160 Заполнение промывочной зоны*, стр. 9-92 – *2162 Прокачка пре-триггера/триггера*, стр. 9-92
• Ослабли соединения трубок.	Затяните соединение трубки.
• Трубка перекручена.	При необходимости замены трубок обратитесь в местную службу технической поддержки.
• Неправильное дозирование претриггерного или триггерного раствора.	Выполните следующие процедуры диагностики ***воспроизводимости*** : • Для *i*2000/*i*2000SR: – *2004 Pre-Trigger Check*, стр. 10-670 – *2005 Trigger Check*, стр. 10-670 • Для *i*1000SR – *2072 Pre-Trigger Check*, стр. 10-681 – *2073 Trigger Check*, стр. 10-681 Если объем дозирования недостаточен, обратитесь в местную службу технической поддержки.
• Протекает коллектор промывочной зоны.	Проверьте, нет ли кристаллов соли и/или жидкости на клапанах и/или фитингах промывочного коллектора или вокруг них. Если видны кристаллы или жидкость, обратитесь в местную службу технической поддержки.
• Блок датчик уровня промывочного буфера треснул или протекает.	Выполните соответствующую процедуру замены: • Для *i*2000/*i*2000SR: – *Замена датчика уровня буферного раствора (i2000/i2000SR)*, стр. 9-348 • Для *i*1000SR: – *Замена датчика уровня буферного раствора (i1000SR)*, стр. 9-376
• Иглы промывочной зоны неплотно установлены в блоке мотора промывочной зоны.	Установите иглы промывочной зоны правильно. См. соответствующую процедуру замены: • Для *i*2000/*i*2000SR:

Регистрация МИ в Росздравнадзоре
www.nevacert.ru | info@nevacert.ru

Возможная причина	Действия по устранению
	– *Замена иглы промывочной зоны (i2000/i2000SR)*, стр. 9-329 • Для *i*1000SR: – *Замена иглы промывочной зоны (i1000SR)*, стр. 9-362
• Иглы промывочной зоны погнуты или повреждены.	Выполните соответствующую процедуру замены: • Для *i*2000/*i*2000SR: – *Замена иглы промывочной зоны (i2000/i2000SR)*, стр. 9-329 • Для *i*1000SR: – *Замена иглы промывочной зоны (i1000SR)*, стр. 9-362
• Неправильное дозирование промывочного буфера в промывочных зонах.	Выполните следующие процедуры диагностики ***воспроизводимости*** : • Для *i*2000/*i*2000SR: – *2006 Wash Zone 1 Check*, стр. 10-670 – *2007 Wash Zone 2 Check*, стр. 10-671 • Для *i*1000SR: – *2075 Wash Zone Check*, стр. 10-682 Если объем дозирования недостаточен, обратитесь в местную службу технической поддержки.
• Образец взят и/или подготовлен неправильно.	1. Следуйте инструкциям по сбору и обработке образцов, приведенным в инструкции по применению к конкретному тесту ARCHITECT. 2. Повторите исследование образца. 3. Если проблема не решена, используйте другой образец.
• Объем образца в чашечке для образцов или пробирке недостаточен.	Поместите достаточный объем образца в чашку или пробирку. См. *Требования к объему образца*, стр. 5-246.
• Образец содержит сгустки фибрина или твердые частицы.	1. Проверьте образцы на наличие фибрина или других крупных частиц. 2. Удалите сгустки фибрина чистым аппликатором или центрифугируйте образцы.
• Пузырьки или пена на поверхности образца.	Удалите все пузырьки или пену с образца чистой одноразовой пипеткой или аппликатором.
• Кончик иглы погнут или поврежден.	Замените соответствующую иглу при необходимости. Выполните соответствующую процедуру замены: • Для *i*2000/*i*2000SR: – *Замена иглы пипеттора образца, реагента или STAT (i2000/i2000SR)*, стр. 9-322 • Для *i*1000SR: – *Замена иглы пипеттора (i1000SR)*, стр. 9-356
• Иглы пипеттора искривлены.	1. Выполните процедуру диагностики ***пипеттора*** *1155 Probe Straightness Test (Проверка искривленности иглы)*, стр. 10-658 для *i*2000/*i*2000SR . Выполните процедуру диагностики ***пипеттора*** *1152 Probe Straightness/Align Test (Проверка*

Регистрация МИ в Росздравнадзоре
www.nevacert.ru | info@nevacert.ru

Возможная причина	Действия по устранению
	искривленности/положения иглы), стр. 10-673 для *i*1000SR . 2. Если игла искривлена, замените иглу. Выполните соответствующую процедуру замены: – Для *i*2000/*i*2000SR: • *Замена иглы пипеттора образца, реагента или STAT (i2000/i2000SR)*, стр. 9-322 – Для *i*1000SR: • *Замена иглы пипеттора (i1000SR)*, стр. 9-356
• Игла установлена неправильно.	Выполните следующие процедуры техобслуживания ***по необходимости*** : • Для *i*2000/*i*2000SR: – *1111 Калибровка пипеттора образца*, стр. 9-75 – *1117 Калибровка пипеттора STAT (аналитический модуль i2000SR)*, стр. 9-77 – *1112 Калибровка пипеттора R1*, стр. 9-76 – *1113 Калибровка пипеттора R2*, стр. 9-77 • Для *i*1000SR: – *1110 Калибровка пипеттора*, стр. 9-90
• Игла загрязнена или частично засорена.	1. Выполните процедуру техобслуживания ***по необходимости*** *2130 Прокачка жидкостей*, стр. 9-78 для *i*2000/*i*2000SR и следите за тем, чтобы дозирование из пипетторов происходило правильно и не было протечек или пузырьков в трубках. Выполните процедуру техобслуживания ***по необходимости*** *2137 Прокачка жидкостей*, стр. 9-91 для *i*1000SR и следите за тем, чтобы дозирование из пипетторов происходило правильно и не было протечек или пузырьков в трубках. 2. Убедитесь, что выполнена процедура *6041 Ежедневное техобслуживание*, стр. 9-73 и что используется правильная концентрация натрия гипохлорита. Дополнительную информацию о разведении натрия гипохлорита см. *Требования к процедуре обеззараживания*, стр. 8-14. 3. Замените соответствующую иглу. Выполните соответствующую процедуру замены: – Для *i*2000/*i*2000SR: • *Замена иглы пипеттора образца, реагента или STAT (i2000/i2000SR)*, стр. 9-322 – Для *i*1000SR: • *Замена иглы пипеттора (i1000SR)*, стр. 9-356

Регистрация МИ в Росздравнадзоре
www.nevacert.ru | info@nevacert.ru

Возможная причина	Действия по устранению
• Низкое качество воды.	Убедитесь, что вода имеет качество очищенной воды.
• Протекают блоки шприцев или клапаны.	Проверьте, нет ли кристаллов соли и/или жидкости вокруг всех шприцев или клапана. Если видны кристаллы или жидкость, обратитесь в местную службу технической поддержки.
• Неправильное дозирование промывочного буфера пипеттором.	Выполните процедуру диагностики ***воспроизводимости*** *2001 Sample Pipettor Check*, стр. 10-669, *2002 R1 Pipettor Check*, стр. 10-669, *2003 R2 Pipettor Check*, стр. 10-670или *2009 STAT Pipettor Check (i2000SR)*, стр. 10-671. Выполните процедуру диагностики ***воспроизводимости*** *2070 Pipettor Check*, стр. 10-681 (*i*1000SR). Если объем дозирования недостаточен, обратитесь в местную службу технической поддержки.
• Модуль засорен	• Для *i*2000/*i*2000SR: – Обратитесь в местную службу технической поддержки, чтобы выполнить процедуру техобслуживания ***по необходимости*** 2180 Внутренняя деконтаминация. • Для *i*1000SR: – Выполните процедуру техобслуживания ***по необходимости*** *2190 Внутренняя деконтаминация*, стр. 9-92.
• Статическое электричество	Обратитесь за помощью в местную службу технической поддержки.
• Неисправность механизма: Вортекс	Обратитесь в местную службу технической поддержки для устранения неисправности механизма.

Возможные неисправности податчика образцов

К возможным неисправностям податчика образцов относится:

- *Прерывание электропитания аналитического модуля или модулей и податчика образцов*, стр. 10-605
- *Зона хранения пустых штативов РПОx содержит менее 10 штативов образцов*, стр. 10-605
- *Кнопка статуса РПОx отображает символ предупреждения, хотя ACCELERATOR p540 имеет статус Инициализация или В работе*, стр. 10-605
- *Податчик образцов не переходит в статус В работе*, стр. 10-606
- *Образец не был автоматически повторно аспирирован после добавления или повтора теста (РПО)*, стр. 10-606
- *Пробирки с образцами в штативе отсканированы, но не обработаны*, стр. 10-607

Регистрация МИ в Росздравнадзоре
www.nevacert.ru | info@nevacert.ru

Прерывание электропитания аналитического модуля или модулей и податчика образцов

Данная проблема может наблюдаться на любом податчике образцов в системе ARCHITECT.

Возможная причина	Действия по устранению
• Прерывание сетевого питания аналитического модуля или модулей и податчика образцов.	Для систем с РПО (роботизированным податчиком образцов): 1. Выполните одну из следующих процедур: – Для *i*2000/*i*2000SR: • *Удаление штатива(ов) образцов из транспортера штативов и держателя(ей) штативов (РПО - кроме c4000/i1000SR /ci4100)*, стр. 10-713 – Для *i*1000SR: • *Удаление штатива(ов) образцов из транспортера штативов и зоны аспирации (РПО - c4000/i1000SR/ ci4100)*, стр. 10-714 2. Определите причину сбоя питания и устраните проблему. 3. Выполните *Включение аналитического модуля и/или податчика образцов*, стр. 5-7. Для систем с СПО (стандартным податчиком образцов) или податчик образцов карусели LAS (лабораторной автоматической системы). 1. Определите причину сбоя питания и устраните проблему. 2. Выполните *Включение аналитического модуля и/или податчика образцов*, стр. 5-7.

Зона хранения пустых штативов РПОх содержит менее 10 штативов образцов

Эта проблема может наблюдаться на любом податчике образцов в системе ARCHITECT, интегрированной в ACCELERATOR *p*540.

Возможная причина	Действия по устранению
Ранее устраненная причина ошибки привела к удалению штативов образцов из приоритетных или стандартных боксов РПОх. Зона хранения пустых штативов более не заполнена.	Если штативы образцов в настоящее время загружены в приоритетные или стандартные боксы РПОх, выполните *Запуск или возобновление обработки образца (РПО и СПО)*, стр. 5-281. Если штативы образцов в настоящее время не загружены в приоритетные или стандартные боксы РПОх, выполните *Пополнение зоны хранения пустых штативов РПОх*, стр. 10-717

Кнопка статуса РПОх отображает символ предупреждения, хотя ACCELERATOR *p*540 имеет статус Инициализация или В работе

Эта проблема может наблюдаться в системе ARCHITECT, интегрированной в ACCELERATOR *p*540.

Регистрация МИ в Росздравнадзоре
www.nevacert.ru | info@nevacert.ru

Возможная причина	Действия по устранению
ACCELERATOR *p*540 включен раньше ARCHITECT SCC. Системный компьютерный блок не распознает соединение с *p*540.	Сначала следует включить ARCHITECT SCC, и лишь затем - ACCELERATOR *p*540.

Податчик образцов не переходит в статус В работе

Данная проблема может наблюдаться на любом податчике образцов в системе ARCHITECT.

Возможная причина	Действия по устранению
Процесс выбран для податчика образцов, однако аппаратная ошибка со времени последнего процесса не была исправлена.	1. *Просмотр журналов*, стр. 10-14, для любых кодов ошибки, появляющихся одновременно с данным сообщением. 2. *Просмотр сообщений об ошибке низкого уровня*, стр. 10-16, если кодов ошибки не обнаружено. 3. Выполните действия по устранению ошибки в соответствии с ее кодом.

Образец не был автоматически повторно аспирирован после добавления или повтора теста (РПО)

Данная проблема может наблюдаться на РПО (роботизированном податчике образцов) в системе ARCHITECT.

Возможная причина	Действия по устранению
• Образец удален из РПО.	Установите обратно штатив или плашку.
• Статус РПО изменен на Готов или Остановлен перед добавлением или повтором теста.	1. *Запуск или возобновление обработки образца (РПО и СПО)*, стр. 5-281. 2. Установите обратно штатив или плашку.
• РПО не настроен на автоматическое изменение позиции образцов для повторного тестирования.	Измените настройку автоматического изменения позиции. См. *Изменение настройки автоматической смены позиции для повторного теста (РПО)*, стр. 2-29.
• Введена отличающаяся демографическая информация пациента при создании заказа на дополнительные тесты.	1. Удалите и повторно закажите тест, если демографические сведения пациента неверны. **ПРИМЕЧАНИЕ:** Не вводите демографическую информацию пациента при добавлении тестов к образцу. См. *Добавление теста в заказ пациента*, стр. 5-204. 2. Назначьте другой № образца заказу, если образец относится к другому пациенту.
• Введен другой коэффициент ручного разведения образца при создании заказа на дополнительные тесты.	1. Удалите и повторно закажите тест с использованием того же ручного разведения. 2. Назначьте другой № образца новому разведению, если необходимо другое ручное разведение.
• Выбрана опция с отказом от автоматической повторной аспирации образца при отображении запроса подтверждения после добавления новых тестов к образцу.	Установите обратно штатив или плашку.

Регистрация МИ в Росздравнадзоре
www.nevacert.ru | info@nevacert.ru

Возможная причина	Действия по устранению
• Один и тот же № образца найден в одной или нескольких позициях штатива/карусели, и позиция штатива/карусели не определена в заказе теста.	Определите № штатива/карусели и позицию каждой загруженной аликвоты при использовании нескольких аликвот одного и того же № образца.
• Сервер передал код действия с заказом, дающий на SCC команду создания нового заказа вместо добавления к существующему заказу.	См. руководство Abbott по стандартному интерфейсу RS-232 системы ARCHITECT.

Пробирки с образцами в штативе отсканированы, но не обработаны

Данная проблема может наблюдаться на роботизированном или стандартном податчике образцов в системе ARCHITECT.

Возможная причина	Действия по устранению
• Нет этикетки со штрих-кодом на пробирку с образцом.	Поместите этикетку со штрих-кодом на пробирку с образцом.
• Пробирка расположена в штативе неправильно.	Разместите пробирку в штативе так, чтобы штрих-код был виден через прорезь.
• Этикетка со штрих-кодом пробирки с образцом повреждена или покрыта грязью.	Очистите этикетку со штрих-кодом образца или замените ее, если она повреждена.
• Конфигурация штрих-кода, установленная в системе, отличается от этикетки со штрих-кодом.	Отредактируйте конфигурацию штрих-кода в соответствии с символикой этикетки со штрих-кодом.
• Этикетка со штрих-кодом не отвечает требованиям.	Инструкции см. *Требования к этикеткам со штрих-кодом образцов*, стр. 4-37.

Возможные неисправности компьютерного блока

К возможным неисправностям SCC (компьютерного блока) относятся:

- *Символ «&» указывает на подчеркивание при определении названия контроля однокомпонентного аналита*, стр. 10-609
- *Кнопка почты Abbott содержит пиктограмму Внимание*, стр. 10-610
- *Все наборы реагентов отображаются после выполнения поиска с выставленным флажком R1 или R2 в окне Опции поиска*, стр. 10-610
- *Все наборы реагентов отображаются после выполнения поиска по наборам со статусом Лишний флакон*, стр. 10-610
- *Язык вкладыша тест-системы, взятого из письма Abbott, отличается от ожидаемого*, стр. 10-610
- *Номер бокса и позиция карусели образцов отображаются в окнах Инфо. по результатам*, стр. 10-611
- *Двусторонняя связь с сервером не работает*, стр. 10-611
- *Отображение синего экрана ошибок*, стр. 10-611
- *Статус аналитического модуля системы с на Исходном экране не изменяется на Остановлен*, стр. 10-611
- *Статус аналитического модуля системы с на Исходном экране не изменяется на Готов*, стр. 10-612

Регистрация МИ в Росздравнадзоре
www.nevacert.ru | info@nevacert.ru

- *Аналитический модуль системы с на Исходном экране имеет статус В работе, однако тесты не обрабатываются*, стр. 10-612
- *Информация Ш/П не распечатывается в отчете по списку повторов*, стр. 10-612
- *Ошибка Dr Watson, в файле tapisrv.exe (имя файла в середине окна сообщения)*, стр. 10-613
- *Английский текст появляется вместо сконфигурированного языка в окне технического обслуживания или процедуры диагностики*, стр. 10-613
- *Столбец Код ошибки на экране Статус исключений не отсортирован ожидаемым образом*, стр. 10-613
- *Отображение Серого экрана во время архивирования*, стр. 10-613
- *Клавиша быстрого переключения языков не работает ожидаемым образом*, стр. 10-614
- *Ошибка icwserver.exe, сообщение Адресное пространство заполнено*, стр. 10-614
- *Ошибка системы Intel Active Monitor! Отображается сообщение*, стр. 10-614
- *Системный сигнал Intel Desktop Utilities! Отображается сообщение*, стр. 10-616
- *Ошибка скрипта Internet Explorer отображается при использовании онлайн-документации*, стр. 10-617
- *Клавиатура не отвечает*, стр. 10-617
- *Связь с LAS (лабораторной автоматической системой) - невозможно установить связь*, стр. 10-618
- *Отчет по истории техобслуживания печатается с указанием 00:00:00 в столбце Время*, стр. 10-618
- *Журнал техобслуживания содержит пустые графы ежедневного ТО*, стр. 10-618
- *Журнал техобслуживания не содержит ожидаемого закрашенного квадрата для позиции техобслуживания*, стр. 10-618
- *Отображается несколько сообщений об ошибках*, стр. 10-618
- *Отображается сообщение о несистемном диске, ошибке диска или отсутствии NTLDR*, стр. 10-619
- *Отчет о статусе заказов не распечатывает все коды*, стр. 10-619
- *Номер процедуры, заданной для определенного пользователем техобслуживания, недоступен*, стр. 10-619
- *Программная ошибка - EKernel.exe вызвала ошибку и была закрыта системой Windows*, стр. 10-619
- *Индикатор выполнения пуст, программное обеспечение не отвечает*, стр. 10-620
- *Конфигурация КК не завершена для многокомпонентного контроля после импорта данных*, стр. 10-620
- *Данные КК не выводятся на экранах График Levey-Jennings или Сводный обзор КК и не распечатываются в отчетах КК*, стр. 10-620
- *Результаты КК не проходили повторный анализ при изменении настроек управления*, стр. 10-621

Регистрация МИ в Росздравнадзоре
www.nevacert.ru | info@nevacert.ru

- *Срок годности реагента и калибровочной кривой истек при переходе на летнее время*, стр. 10-621
- *Столбец Результат не сортируется ожидаемым образом*, стр. 10-621
- *Результаты не отображаются или не печатаются*, стр. 10-621
- *Результаты или исключения удаляются или сохраняются, и результат или исключение не исчезает с экрана*, стр. 10-622
- *Правило повторного тестирования не работает ожидаемым образом*, стр. 10-622
- *№ образца усечен*, стр. 10-622
- *SCC не загружается на Исходный экран*, стр. 10-623
- *Сигнал монитора жесткого диска компьютерного блока! Отображается сообщение*, стр. 10-623
- *Сигнал датчика монитора SCC! Отображается сообщение*, стр. 10-623
- *Экран выключения отображается при одновременном выполнении нескольких процедур техобслуживания*, стр. 10-625
- *Экран выключения отображается неожиданно*, стр. 10-625
- *Медленная реакция дисплея*, стр. 10-626
- *Отображается исключение Software Architecture Exception 38*, стр. 10-626
- *Отображается исключение Software Architecture Exception 50, 99 (ARCH 99) или 100*, стр. 10-626
- *Тесты остаются в статусе Передача ожидается*, стр. 10-627
- *Тесты остаются в статусе В работе, и модуль не переходит в статус Остановлен*, стр. 10-627
- *Тесты остаются в статусе В очереди*, стр. 10-627
- *Сообщение В позиции (x) набор со штрих-кодом. Вы действительно хотите разместить в эту позицию?» отображается при назначении позиции реагенту без штрих-кода.*, стр. 10-628
- *Изображение на сенсорном дисплее отсутствует*, стр. 10-628
- *Сенсорный дисплей не отвечает*, стр. 10-628
- *Невозможно удалить результаты*, стр. 10-629
- *Невозможно найти определенные результаты пациента или КК*, стр. 10-629
- *Неопределенные поля параметров теста отображаются и распечатываются по-разному*, стр. 10-629
- *Включен ИБП (источник бесперебойного питания)*, стр. 10-629
- *Определенная пользователем процедура техобслуживания запланирована, но не может быть выполнена*, стр. 10-630

Символ «&» указывает на подчеркивание при определении названия контроля однокомпонентного аналита

Данная проблема может наблюдаться в системе ARCHITECT.

Регистрация МИ в Росздравнадзоре
www.nevacert.ru | info@nevacert.ru

Возможная причина	Действия по устранению
Ошибка программного обеспечения.	Не используйте символ «&» при задании названий контролей.

Кнопка почты Abbott содержит пиктограмму Внимание

Данная проблема может наблюдаться в системе ARCHITECT.

Возможная причина	Действия по устранению
AbbottLink отсоединен.	1. Выполните процедуру диагностики модуля SCC *6007 SCC Utilities (Программы компьютерного блока)*, стр. 10-694, опция AbbottLink connector utility (Коннектор AbbottLink), чтобы остановить и запустить службу коннектора. 2. Для устранения неисправности коннектора обратитесь в местную службу технической поддержки.

Все наборы реагентов отображаются после выполнения поиска с выставленным флажком R1 или R2 в окне Опции поиска

Данная проблема может наблюдаться в системе ARCHITECT *c*.

Возможная причина	Действия по устранению
Флажок **R1** или **R2** выбран в окне Статус реагента - Опции поиска, а позиция не введена в поле **Позиция**. Флажки R1 и R2 работают только при введенной позиции и определяют выполнение системой поиска конкретной позиции в одной или обеих каруселях.	Введите **позицию** в поле Позиция перед тем, как выставить флажок **R1** или **R2** в окне Статус реагента - Опции поиска.

Все наборы реагентов отображаются после выполнения поиска по наборам со статусом Лишний флакон

Данная проблема может наблюдаться в системе ARCHITECT *i*.

Возможная причина	Действия по устранению
Опция поиска наборов реагентов со статусом Лишний флакон с использованием окна Статус реагента - опции поиска работает неправильно.	Выберите другой флажок Статус реагента вместе с Лишний флакон, и система корректно найдет наборы реагентов с любым статусом.

Язык вкладыша тест-системы, взятого из письма Abbott, отличается от ожидаемого

Данная проблема может наблюдаться в системе ARCHITECT.

Возможная причина	Действия по устранению
• Файл вкладыша тест-системы для сконфигурированного языка недоступен. **ПРИМЕЧАНИЕ:** Если вкладыш тест-системы на сконфигурированном языке недоступен, открывается вкладыш на английском языке.	См. вкладыш, приложенный к набору реагентов.
• **Язык**, заданный в момент получения вкладыша тест-системы в системе ARCHITECT,	См. вкладыш, поставляемый с набором реагентов, или найдите нужный файл вкладыша на сайте abbottdiagnostics.com.

Регистрация МИ в Росздравнадзоре
www.nevacert.ru | info@nevacert.ru

Возможная причина	Действия по устранению
отличается от языка, заданного на момент просмотра файла.	

Номер бокса и позиция карусели образцов отображаются в окнах Инфо. по результатам

Данная проблема может наблюдаться в системе ARCHITECT *c*8000 или *c*16000.

Возможная причина	Действия по устранению
Исходный заказ теста запущен на РПО, а повторный заказ запущен на карусели образцов.	Действий по устранению неисправности не требуется.

Двусторонняя связь с сервером не работает

Данная проблема может наблюдаться в системе ARCHITECT.

Возможная причина	Действия по устранению
Ошибка на сервере или SCC (компьютерном блоке).	1. См. возможную причину и действия по устранению для выведенного кода ошибки. 2. Включите двустороннюю связь с сервером. См. *Настройки конфигурирования передачи на вн. компьютер*, стр. 2-6. 3. *Включение и выключение питания компьютерного блока*, стр. 5-5.

Отображение синего экрана ошибок

Данная проблема может наблюдаться в системе ARCHITECT.

Возможная причина	Действия по устранению
• Системный компьютерный блок (SCC) выключается вследствие ошибки или повреждения файла.	1. *Выключение компьютерного блока*, стр. 5-4. 2. Подождите пять минут. 3. *Включение компьютерного блока*, стр. 5-3. 4. *Запуск аналитического модуля и/или податчика образцов*, стр. 5-15 если аналитический модуль остановлен.
• Ошибка программного обеспечения.	Обратитесь в местную службу технической поддержки. Предоставьте информацию о действиях, которые вы пытались произвести, когда появилась ошибка.
• Сбой оборудования: – Адаптер AbbottLink Netgear FA120 USB/ Ethernet – Материнская плата компьютерного блока	Обратитесь в местную службу технической поддержки для устранения сбоя оборудования.

Статус аналитического модуля системы *c* на Исходном экране не изменяется на Остановлен

Данная проблема может наблюдаться в системе ARCHITECT *ci* или *c*.

Регистрация МИ в Росздравнадзоре
www.nevacert.ru | info@nevacert.ru

Возможная причина	Действия по устранению
• Кабель Ethernet не подсоединен или плохо подсоединен.	1. Проверьте соединение кабеля Ethernet с модулем и коммутатором. См. *Подсоедините кабели к SCC*, стр. 10-719. 2. *Включение и выключение питания компьютерного блока*, стр. 5-5. **ПРИМЕЧАНИЕ:** Если это происходит на интегрированной системе, дождитесь завершения всех тестов на *i*2000SR перед выключением и включением питания.
• Коммутатор Ethernet выключен.	1. Проверьте, включен ли коммутатор Ethernet. 2. *Включение и выключение питания компьютерного блока*, стр. 5-5. **ПРИМЕЧАНИЕ:** Если это происходит на интегрированной системе, дождитесь завершения всех тестов на *i*2000SR перед выключением и включением питания.
• Ошибка программного обеспечения.	*Включение и выключение питания компьютерного блока*, стр. 5-5. **ПРИМЕЧАНИЕ:** Если это происходит на интегрированной системе, дождитесь завершения всех тестов на *i*2000SR перед выключением и включением питания.

Статус аналитического модуля системы *c* на Исходном экране не изменяется на Готов

Данная проблема может наблюдаться в системе ARCHITECT *c*.

Возможная причина	Действия по устранению
Если обработка тестов не производится, то после выбора приостановки изменение статуса аналитического модуля системы *c* с В работе на Готов может занять до одной минуты.	Действий по устранению неисправности не требуется.

Аналитический модуль системы *c* на Исходном экране имеет статус В работе, однако тесты не обрабатываются

Данная проблема может наблюдаться в системе ARCHITECT *ci* или *c*.

Возможная причина	Действия по устранению
Ошибка программного обеспечения.	*Включение и выключение питания компьютерного блока*, стр. 5-5. **ПРИМЕЧАНИЕ:** Если это происходит на интегрированной системе, дождитесь завершения всех тестов на *i*2000SR перед выключением и включением питания.

Информация Ш/П не распечатывается в отчете по списку повторов

Данная проблема может наблюдаться в системе ARCHITECT.

Регистрация МИ в Росздравнадзоре
www.nevacert.ru | info@nevacert.ru

Возможная причина	Действия по устранению
Информация Ш/П не распечатывается в отчете по списку повторов, если вы используете роботизированный податчик образцов с автоматическим изменением позиции образца для выбранной опции повторного тестирования.	Просмотрите информацию Ш/П на экране Статус повторов, Статус заказа или Статус образца.

Ошибка Dr Watson, в файле tapisrv.exe (имя файла в середине окна сообщения)

Данная проблема может наблюдаться в системе ARCHITECT.

Возможная причина	Действия по устранению
• Модем не подсоединен.	1. *Подсоедините кабели к SCC*, стр. 10-719. 2. *Включение и выключение питания компьютерного блока*, стр. 5-5. 3. Обратитесь в местную службу технической поддержки, если модем не будет использоваться, за инструкциями по изменению запуска pcANYWHERE с автоматического на ручной режим.
• Модем не включен.	1. Включите модем. 2. *Включение и выключение питания компьютерного блока*, стр. 5-5.

Английский текст появляется вместо сконфигурированного языка в окне технического обслуживания или процедуры диагностики

Данная проблема может наблюдаться в системе ARCHITECT.

Возможная причина	Действия по устранению
Файл языка для процедуры технического обслуживания или диагностики поврежден.	Удалите и повторно установите процедуру. См. *Установка или удаление файла процедуры техобслуживания или диагностики*, стр. 2-215.

Столбец Код ошибки на экране Статус исключений не отсортирован ожидаемым образом

Данная проблема может наблюдаться в системе ARCHITECT.

Возможная причина	Действия по устранению
Столбец Код ошибки сортируется по внутреннему программному коду ошибки, и лишь потом по отображаемому коду ошибки.	Выполните сортировку по другому столбцу или воспользуйтесь окном Поиск опций для поиска конкретного кода ошибки. См. *Поиск определенного исключения*, стр. 5-373.

Отображение Серого экрана во время архивирования

Данная проблема может наблюдаться в системе ARCHITECT.

Возможная причина	Действия по устранению
Активирован таймаут экрана во время выполнения архивирования.	Действий по устранению неисправности не требуется. Дождитесь завершения архивирования.

Регистрация МИ в Росздравнадзоре
www.nevacert.ru | info@nevacert.ru

Клавиша быстрого переключения языков не работает ожидаемым образом

Данная проблема может наблюдаться в системе ARCHITECT.

Возможная причина	Действия по устранению
• Системный язык - греческий или русский, и горячая клавиша использована во время создания или редактирования определенной пользователем процедуры техобслуживания.	Если в качестве системного языка выставлен греческий или русский, можно использовать только . американскую раскладку клавиатуры при создании новой определенной пользователем процедуры техобслуживания (процедура диагностики ***утилит*** *6220 Созданные процедуры техобслуживания*, стр. 10-696). Опция переключения между американской и греческой/ русской раскладкой клавиатуры недоступна для поля ввода данных.
• Системный язык - греческий или русский, и горячая клавиша использована в онлайн-руководстве по эксплуатации.	При использовании греческого онлайн-руководства по эксплуатации системы ARCHITECT можно пользоваться только греческой клавиатурой. Опция переключения между американской и греческой раскладкой клавиатуры недоступна для полей ввода данных в онлайн-руководстве.
• Системный язык - русский, и горячая клавиша использована в онлайн-руководстве по эксплуатации.	При использовании онлайн-руководства по эксплуатации системы ARCHITECT, поставляемого с переведенным на русский язык программным обеспечением, можно использовать только английскую клавиатуру. Опция переключения между американской и русской раскладкой клавиатуры недоступна для полей ввода данных в онлайн-руководстве.

Ошибка icwserver.exe, сообщение Адресное пространство заполнено

Данная проблема может наблюдаться в системе ARCHITECT.

Возможная причина	Действия по устранению
Ошибка программного обеспечения.	1. *Включение и выключение питания компьютерного блока*, стр. 5-5. 2. Обратитесь в местную службу технической поддержки. Предоставьте информацию о действиях, которые вы пытались произвести, когда появилась ошибка.

Ошибка системы Intel Active Monitor! Отображается сообщение

Данная проблема может наблюдаться в системе ARCHITECT при использовании ПО SCC Intel Active Monitor для отслеживания напряжения, частоты вращения вентилятора и температуры компьютерного блока.

Возможная причина	Действия по устранению
Напряжение (x) вне рекомендованного диапазона x = заданное напряжение	

Регистрация МИ в Росздравнадзоре
www.nevacert.ru | info@nevacert.ru

Возможная причина	Действия по устранению
• Вентиляционные отверстия компьютерного блока заблокированы, ограничивая приток воздуха к вентиляторам.	1. Удалите любые препятствия, мешающие достаточной циркуляции воздуха вокруг компьютерного блока. 2. Удалите пыль или посторонние предметы с вентиляционных отверстий.
• Сбой оборудования	1. Запишите отображенное сообщение. 2. Выберите Закрыть или Посмотреть информацию, затем нажмите Выход. Вы можете продолжить эксплуатацию системы. 3. *Создание резервной копии ПО*, стр. 2-202. 4. Выполните процедуру диагностики ***утилит** 6004 Copy backup software (Копирование резервной копии ПО)*, стр. 10-693. 5. Если это сообщение появляется повторно, обратитесь в местную службу технической поддержки для устранения аппаратных неисправностей.
Вентилятор (x) замедлился или остановился x = вентилятор 1 или вентилятор 2	
• Препятствие мешает вращению вентилятора компьютерного блока.	Удалите любые объекты, препятствующие вращению вентилятора.
• Сбой оборудования	1. Запишите отображенное сообщение. 2. Выберите Закрыть или Посмотреть информацию, затем нажмите Выход. Вы можете продолжить эксплуатацию системы. 3. *Создание резервной копии ПО*, стр. 2-202. 4. Выполните процедуру диагностики ***утилит** 6004 Copy backup software (Копирование резервной копии ПО)*, стр. 10-693. 5. Обратитесь в местную службу технической поддержки для устранения сбоя оборудования.
Температура вашей системы превысила рекомендованное максимальное значение	
• Вентилятор(ы) компьютерного блока замедлился или остановился.	Удалите любые объекты, препятствующие вращению вентилятора.
• Системный компьютерный блок установлен в месте, не обеспечивающем оптимальную циркуляцию воздуха.	Убедитесь в наличии достаточного потока воздуха в SCC и вокруг него. Убедитесь, что ваш SCC не установлен около стен или в углах. Вентиляционные отверстия компьютерного блока заблокированы, приток воздуха к вентиляторам может быть ограничен.
• Температура в помещении вне допустимых пределов.	Измените комнатную температуру, чтобы она была в пределах заданного диапазона. См. *Характеристики и требования к окружающей среде*, стр. 4-30.
• Сбой оборудования	1. Запишите отображенное сообщение.

Регистрация МИ в Росздравнадзоре
www.nevacert.ru | info@nevacert.ru

Возможная причина	Действия по устранению
	2. Выберите Закрыть или Посмотреть информацию, затем нажмите Выход. Вы можете продолжить эксплуатацию системы. 3. *Создание резервной копии ПО*, стр. 2-202. 4. Выполните процедуру диагностики ***утилит** 6004 Copy backup software (Копирование резервной копии ПО)*, стр. 10-693. 5. Обратитесь в местную службу технической поддержки для устранения сбоя оборудования.

Системный сигнал Intel Desktop Utilities! Отображается сообщение

Данная проблема может наблюдаться в системе ARCHITECT при использовании ПО SCC Intel Desktop Utilities для отслеживания напряжения, частоты вращения вентилятора и температуры компьютерного блока.

Возможная причина	Действия по устранению
Напряжение (x) вне рекомендованного диапазона x = заданное напряжение	
• Вентиляционные отверстия компьютерного блока заблокированы, ограничивая приток воздуха к вентиляторам.	1. Удалите любые препятствия, мешающие достаточной циркуляции воздуха вокруг компьютерного блока. 2. Удалите пыль или посторонние предметы с вентиляционных отверстий.
• Сбой оборудования	1. Запишите отображенное сообщение. 2. Нажмите Закрыть. Вы можете продолжить эксплуатацию системы. 3. *Создание резервной копии ПО*, стр. 2-202. 4. Выполните процедуру диагностики ***утилит** 6004 Copy backup software (Копирование резервной копии ПО)*, стр. 10-693. 5. Если это сообщение появляется повторно, обратитесь в местную службу технической поддержки для устранения аппаратных неисправностей.
Вентилятор (x) замедлился или остановился x = вентилятор 1 или вентилятор 2	
• Препятствие мешает вращению вентилятора компьютерного блока.	Удалите любые объекты, препятствующие вращению вентилятора.
• Сбой оборудования	1. Запишите отображенное сообщение. 2. Нажмите Закрыть. Вы можете продолжить эксплуатацию системы. 3. *Создание резервной копии ПО*, стр. 2-202. 4. Выполните процедуру диагностики ***утилит** 6004 Copy backup software (Копирование резервной копии ПО)*, стр. 10-693.

Регистрация МИ в Росздравнадзоре
www.nevacert.ru | info@nevacert.ru

Возможная причина	Действия по устранению
	5. Обратитесь в местную службу технической поддержки для устранения сбоя оборудования.
Температура вашей системы превысила рекомендованное максимальное значение	
• Вентилятор(ы) компьютерного блока замедлился или остановился.	Удалите любые объекты, препятствующие вращению вентилятора.
• Системный компьютерный блок установлен в месте, не обеспечивающем оптимальную циркуляцию воздуха.	Убедитесь в наличии достаточного потока воздуха в компьютерном блоке и вокруг него. Убедитесь, что ваш компьютерный блок не установлен около стен или в углах. Вентиляционные отверстия компьютерного блока заблокированы, приток воздуха к вентиляторам может быть ограничен.
• Температура в помещении вне допустимых пределов.	Измените комнатную температуру, чтобы она была в пределах заданного диапазона. См. *Характеристики и требования к окружающей среде*, стр. 4-30.
• Сбой оборудования	1. Запишите отображенное сообщение. 2. Нажмите Закрыть. Вы можете продолжить эксплуатацию системы. 3. *Создание резервной копии ПО*, стр. 2-202. 4. Выполните процедуру диагностики ***утилит** 6004 Copy backup software (Копирование резервной копии ПО)*, стр. 10-693. 5. Обратитесь в местную службу технической поддержки для устранения сбоя оборудования.

Ошибка скрипта Internet Explorer отображается при использовании онлайн-документации

Данная проблема может наблюдаться в системе ARCHITECT.

Возможная причина	Действия по устранению
Нажата кнопка Печать в окне помощи, затем нажата кнопка Закрыть до отображения окна Печать.	Выберите **Нет** в сообщении об ошибке скрипта Internet Explorer. Дождитесь отображения диалогового окна печати и завершите печать до закрытия окна помощи.

Клавиатура не отвечает

Данная проблема может наблюдаться в системе ARCHITECT.

Возможная причина	Действия по устранению
• Кабель клавиатуры неплотно подсоединен или отсоединен.	1. Восстановите соединение кабеля клавиатуры (по возможности). См. *Подсоедините кабели к SCC*, стр. 10-719. 2. *Включение и выключение питания компьютерного блока*, стр. 5-5. 3. Проверьте работоспособность клавиатуры.
• Клавиатура неисправна.	Обратитесь в местную службу технической поддержки для устранения сбоя оборудования.

Регистрация МИ в Росздравнадзоре
www.nevacert.ru | info@nevacert.ru

Связь с LAS (лабораторной автоматической системой) - невозможно установить связь

Данная проблема может наблюдаться в системе ARCHITECT.

Возможная причина	Действия по устранению
• Кабель от LAS к SCC (COM6, коннектор P4 плохо подсоединен).	Правильно подсоедините кабель P4. См. *Подсоедините кабели к SCC*, стр. 10-719.
• LAS временно отключена.	Повторно инициализируйте соединение. См. *Проверьте связь с LAS*, стр. 10-721.

Отчет по истории техобслуживания печатается с указанием 00:00:00 в столбце Время

Данная проблема может наблюдаться в системе ARCHITECT.

Возможная причина	Действия по устранению
Отчет по истории техобслуживания отпечатан для невыполненной процедуры.	Действий по устранению неисправности не требуется. Распечатайте отчет после выполнения процедуры. Время выполнения процедуры будет указано в отчете.

Журнал техобслуживания содержит пустые графы ежедневного ТО

Данная проблема может наблюдаться в системе ARCHITECT.

Возможная причина	Действия по устранению
Процедура техобслуживания инициирована в один день и завершена на следующий день.	Не следует выполнять процедуру техобслуживания, если она не может быть завершена в тот же день.

Журнал техобслуживания не содержит ожидаемого закрашенного квадрата для позиции техобслуживания

Данная проблема может наблюдаться в системе ARCHITECT.

Возможная причина	Действия по устранению
Процедура техобслуживания инициирована в один день и завершена на следующий день.	Не следует выполнять процедуру техобслуживания, если она не может быть завершена в тот же день.

Отображается несколько сообщений об ошибках

Данная проблема может наблюдаться в системе ARCHITECT.

Возможная причина	Действия по устранению
Несколько состояний ошибок могут вызвать большое количество сообщений об ошибках.	1. Нажмите и удерживайте клавишу **Enter** на клавиатуре, пока не будут закрыты все сообщения. 2. Просмотрите имеющиеся сообщения в журнале сообщений. См. *Просмотр журналов*, стр. 10-14. **ПРИМЕЧАНИЕ:** Необходимо просмотреть сообщения, чтобы убедиться в том, что не пропущено иное состояние ошибки.

Регистрация МИ в Росздравнадзоре
www.nevacert.ru | info@nevacert.ru

Отображается сообщение о несистемном диске, ошибке диска или отсутствии NTLDR

Данная проблема может наблюдаться в системе ARCHITECT.

Возможная причина	Действия по устранению
Дискета находится в дисководе гибких дисков во время включения компьютерного блока.	Извлеките дискету и следуйте инструкциям на экране.

Отчет о статусе заказов не распечатывает все коды

Данная проблема может наблюдаться в системе ARCHITECT.

Возможная причина	Действия по устранению
С заказом связано более трех кодов. Отчет о статусе заказов распечатывает до трех кодов на каждый заказ.	Откройте подходящее окно для просмотра всех кодов: • *Окно Информация по заказу (Статус заказа/ Статус повторов) - область просмотра Одиночный заказ*, стр. 5-234. • *Окно Информация по заказу (Статус заказа) - область просмотра Группа (со штрих-кодом)*, стр. 5-235. • *Окно Информация по заказу (Статус заказа) - область просмотра Группа (без штрих-кода)*, стр. 5-236.

Номер процедуры, заданной для определенного пользователем техобслуживания, недоступен

Данная проблема может наблюдаться в системе ARCHITECT.

Возможная причина	Действия по устранению
Удалена ранее созданная процедура техобслуживания, определенная пользователем, с заданным номером. **ПРИМЕЧАНИЕ:** Удаленные определенные пользователем процедуры техобслуживания сохраняются на жесткий диск. После создания процедуры номер нельзя использовать повторно.	Создайте процедуру с другим номером.

Программная ошибка - EKernel.exe вызвала ошибку и была закрыта системой Windows

Данная проблема может наблюдаться в системе ARCHITECT.

Возможная причина	Действия по устранению
Неожиданное отключение ПО AbbottLink. **ВАЖНО:** Не выключайте систему ARCHITECT. Эта ошибка не влияет на ПО системы ARCHITECT.	1. Нажмите **OK**, чтобы закрыть окно Программная ошибка. Символ предупреждения отображается на кнопке Почта Abbott на Исходном экране. AbbottLink пытается восстановить соединение. Этот процесс занимает около 5 минут. 2. Если соединение не будет восстановлено, выполните процедуру диагностики модуля

Регистрация МИ в Росздравнадзоре
www.nevacert.ru | info@nevacert.ru

Возможная причина	Действия по устранению
	компьютерного блока *6007 SCC Utilities (Программы компьютерного блока)*, стр. 10-694 и выберите опцию Initiate AbbottLink connector utility (Инициировать функцию соединения AbbottLink). 3. Если восстановить соединение не удается, обратитесь в местную службу технической поддержки.

Индикатор выполнения пуст, программное обеспечение не отвечает

Данная проблема может наблюдаться в системе ARCHITECT.

Возможная причина	Действия по устранению
• Результаты/исключения сохранены или удалены, и программное обеспечение не может удалить их с экрана.	Действий по устранению неисправности не требуется. Индикатор выполнения отображается до завершения процесса. Это может занять до 15 минут. По завершении процесса результаты или исключения более не будут отображаться на экране.
• Ранее сохраненные или удаленные результаты/исключения выбраны для сохранения или удаления.	Действий по устранению неисправности не требуется. Индикатор выполнения отображается до завершения процесса. Это может занять до 15 минут. По завершении процесса результаты или исключения более не будут отображаться на экране. Дополнительная информация содержится в разделе Возможная проблема: *Результаты или исключения удаляются или сохраняются, и результат или исключение не исчезает с экрана*, стр. 10-622.

Конфигурация КК не завершена для многокомпонентного контроля после импорта данных

Данная проблема может наблюдаться в системе ARCHITECT.

Возможная причина	Действия по устранению
Необходимый файл контроля не импортирован. Если для одного контроля существуют отдельные файлы с данными для системы *i* и системы *c*, оба файла потребуется импортировать во встроенные системы (*ci*4100, *ci*8200 и *ci*16200).	Импортируйте отсутствующие файлы контроля. См. • *Импортирование данных контроля (система c)*, стр. 2-177 • *Импортирование данных контроля (система i)*, стр. 2-179

Данные КК не выводятся на экранах График Levey-Jennings или Сводный обзор КК и не распечатываются в отчетах КК

Данная проблема может наблюдаться в системе ARCHITECT.

Возможная причина	Действия по устранению
• Изменены единицы измерения теста. **или** • Изменен серийный номер модуля.	Действий по устранению неисправности не требуется.

Регистрация МИ в Росздравнадзоре
www.nevacert.ru | info@nevacert.ru

Возможная причина	Действия по устранению
	Для захвата всех данных КК распечатайте отчет или отчеты КК до: • редактирования или конфигурирования единиц измерения теста • редактирования или конфигурирования серийного номера модуля
• Ожидаемое среднее и данные СКО не сконфигурированы.	• Для введения данных КК в отчет КК определите ожидаемое среднее и СКО.

Результаты КК не проходили повторный анализ при изменении настроек управления

Данная проблема может наблюдаться в системе ARCHITECT.

Возможная причина	Действия по устранению
Нажмите **Отмена**, если сообщение показывает опцию для повторного анализа Вестгарда.	**OK** следует выбрать для применения повторного анализа Вестгарда ко всем затронутым результатам.
Изменение настроек контроля затронуло более 5000 величин.	Повторите расчет по Вестгарду для точек, подлежащих повторному анализу.

Срок годности реагента и калибровочной кривой истек при переходе на летнее время

Данная проблема может наблюдаться в системе ARCHITECT *c*.

Возможная причина	Действия по устранению
Срок годности реагента и калибровки не отслеживаются при переходе на летнее время.	1. Загрузите новый набор реагентов. См. *Загрузка реагентов со штрих-кодом (c4000)*, стр. 5-135 или *Загрузка реагентов без штрих-кода (c4000)*, стр. 5-140. См. *Загрузка реагентов со штрих-кодом (c8000/c16000)*, стр. 5-151 или *Замена реагентов со штрих-кодом (c8000/c16000)*, стр. 5-160. 2. *Создание заказа на калибровку*, стр. 6-12 для теста.

Столбец Результат не сортируется ожидаемым образом

Данная проблема может наблюдаться в системе ARCHITECT.

Возможная причина	Действия по устранению
Столбец Результат сортируется по интерпретации. Если результат не имеет интерпретации, данные в столбце Результат не будут отсортированы в общем порядке.	Действий по устранению неисправности не требуется. Не выполняйте сортировку по результатам, если результаты не имеют интерпретации.

Результаты не отображаются или не печатаются

Данная проблема может наблюдаться в системе ARCHITECT.

Возможная причина	Действия по устранению
• При создании заказа или добавлении теста или тестов к заказа выбран расчетный тест без составного теста.	Создайте заказ или добавьте тест или тесты, выбрав как составные тесты, так и расчетный тест.

Регистрация МИ в Росздравнадзоре
www.nevacert.ru | info@nevacert.ru

Возможная причина	Действия по устранению
• Результаты составного теста, обрабатывавшиеся для заказа расчетного теста, соответствуют критериям правила повторного тестирования, сконфигурированным для другого теста.	Создайте новый заказ пациента или добавьте тест или тесты, выбрав все тесты, предназначенные для отображения или печати.

Результаты или исключения удаляются или сохраняются, и результат или исключение не исчезает с экрана

Данная проблема может наблюдаться в системе ARCHITECT.

Возможная причина	Действия по устранению
Время, необходимое для обновления информации на экране, превышает время, необходимое для удаления или сохранения результатов в базе данных.	Действий по устранению неисправности не требуется. Нажмите кнопку Обновить, чтобы обновить информацию на экране.

Правило повторного тестирования не работает ожидаемым образом

Данная проблема может наблюдаться в системе ARCHITECT.

Возможная причина	Действия по устранению
Правило повторного тестирования некорректно сконфигурировано.	Для автоматического повторного тестирования образца со значением ниже или выше заданного введите значение только в одно поле данных. См. *Конфигурирование правила повторного тестирования*, стр. 2-72.

№ образца усечен

Данная проблема может наблюдаться в системе ARCHITECT при использовании этикеток со штрих-кодом Codabar, не содержащих контрольных сумм.

ВАЖНО: При использовании этикеток со штрих-кодом Codabar с отключенными контрольными суммами № образца (идентификация образца) может быть усечен. Например, фактический № образца 123456 сокращается до 1234.

При использовании № образца различной длины и усеченных № образца результат(ы) может (могут) быть соотнесен(ы) с неверным № образца, для которого существует заказ. Чтобы избежать этого:

- Активируйте контрольные суммы

  или

- Используйте фиксированную длину № образца

Возможная причина	Действия по устранению
Сканер штрих-кодов неправильно читает этикетки со штрих-кодом.	• Разместите пробирку в штативе так, чтобы штрих-код заполнял всю ширину окошка. • Используйте этикетки, соответствующие инструкциям. См. *Инструкции для этикеток со штрих-кодом образцов*, стр. 4-37.

Регистрация МИ в Росздравнадзоре
www.nevacert.ru | info@nevacert.ru

Возможная причина	Действия по устранению
	• Активируйте контрольные суммы. См. *Изменение настройки штрих-кода образца на Codabar*, стр. 2-30.

SCC не загружается на Исходный экран

Данная проблема может наблюдаться в системе ARCHITECT.

Возможная причина	Действия по устранению
• Ошибка программного обеспечения.	Обратитесь в местную службу технической поддержки. Предоставьте информацию о возникших ошибках.
• База данных повреждена.	Обратитесь в местную службу технической поддержки. Предоставьте информацию о действиях, которые вы пытались произвести, когда появилась ошибка.

Сигнал монитора жесткого диска компьютерного блока! Отображается сообщение

Данная проблема может наблюдаться в системе ARCHITECT при использовании ПО SCC Hardware monitor для отслеживания состояния жесткого диска SCC.

Возможная причина	Действия по устранению
Поступил сигнал о неправильной работе жесткого диска. Подтвердите выполнение резервного копирования в течение последних 24 часов. • Сбой оборудования	1. Запишите отображенное сообщение. 2. Выберите **OK** или **Посмотреть информацию**, затем **OK**. Вы можете продолжить эксплуатацию системы. 3. *Создание резервной копии ПО*, стр. 2-202. 4. Выполните процедуру диагностики ***утилит** 6004 Copy backup software (Копирование резервной копии ПО)*, стр. 10-693. 5. Обратитесь в местную службу технической поддержки для устранения сбоя оборудования.

Сигнал датчика монитора SCC! Отображается сообщение

Данная проблема может наблюдаться в системе ARCHITECT при использовании ПО SCC Sensor monitor для отслеживания напряжения, частоты вращения вентилятора, температуры и состояния жесткого диска компьютерного блока.

Возможная причина	Действия по устранению
Напряжение (x) вне рекомендованного диапазона (y): (z) x = заданное напряжение y = диапазон напряжения z = текущее напряжение	

Регистрация МИ в Росздравнадзоре
www.nevacert.ru | info@nevacert.ru

Возможная причина	Действия по устранению
• Вентиляционные отверстия компьютерного блока заблокированы, ограничивая приток воздуха к вентиляторам.	1. Удалите любые препятствия, мешающие достаточной циркуляции воздуха вокруг компьютерного блока. 2. Удалите пыль или посторонние предметы с вентиляционных отверстий.
• Сбой оборудования	1. Запишите отображенное сообщение. 2. Выберите **OK** или **Посмотреть информацию**, затем **OK**. Вы можете продолжить эксплуатацию системы. 3. *Создание резервной копии ПО*, стр. 2-202. 4. Выполните процедуру диагностики ***утилит** 6004 Copy backup software (Копирование резервной копии ПО)*, стр. 10-693. 5. Если это сообщение появляется повторно, обратитесь в местную службу технической поддержки для устранения сбоя оборудования.
Вентилятор (x) замедлился или остановился (y): (z) x = вентилятор процессора или системный вентилятор y = минимальная частота вращения z = текущая частота вращения	
• Препятствие мешает вращению вентилятора компьютерного блока.	Удалите любые объекты, препятствующие вращению вентилятора.
• Сбой оборудования	1. Запишите отображенное сообщение. 2. Выберите **OK** или **Посмотреть информацию**, затем **OK**. Вы можете продолжить эксплуатацию системы. 3. *Создание резервной копии ПО*, стр. 2-202. 4. Выполните процедуру диагностики ***утилит** 6004 Copy backup software (Копирование резервной копии ПО)*, стр. 10-693. 5. Обратитесь в местную службу технической поддержки для устранения сбоя оборудования.
Температура (x) выше рекомендованного максимума (y): (z) x = температура процессора или системы y = максимальная температура z = текущая температура	
• Вентилятор(ы) компьютерного блока замедлился или остановился.	Удалите любые объекты, препятствующие вращению вентилятора.
• Системный компьютерный блок установлен в месте, не обеспечивающем оптимальную циркуляцию воздуха.	Убедитесь в наличии достаточного потока воздуха в компьютерном блоке и вокруг него. Убедитесь, что ваш компьютерный блок не установлен вблизи стен или в углах. Вентиляционные отверстия компьютерного блока заблокированы, приток воздуха к вентиляторам может быть ограничен.

Регистрация МИ в Росздравнадзоре
www.nevacert.ru | info@nevacert.ru

Возможная причина	Действия по устранению
• Температура в помещении вне допустимых пределов.	Измените комнатную температуру, чтобы она была в пределах заданного диапазона. См. *Характеристики и требования к окружающей среде*, стр. 4-30.
• Сбой оборудования	1. Запишите отображенное сообщение. 2. Выберите **OK** или **Посмотреть информацию**, затем нажмите **OK**. Вы можете продолжить эксплуатацию системы. 3. *Создание резервной копии ПО*, стр. 2-202. 4. Выполните процедуру диагностики ***утилит** 6004 Copy backup software (Копирование резервной копии ПО)*, стр. 10-693. 5. Обратитесь в местную службу технической поддержки для устранения сбоя оборудования.
Поступил сигнал о неправильной работе жесткого диска. Подтвердите выполнение резервного копирования в течение последних 24 часов.	
• Сбой оборудования	1. Запишите отображенное сообщение. 2. Выберите **OK** или **Посмотреть информацию**, затем **OK**. Вы можете продолжить эксплуатацию системы. 3. *Создание резервной копии ПО*, стр. 2-202. 4. Выполните процедуру диагностики ***утилит** 6004 Copy backup software (Копирование резервной копии ПО)*, стр. 10-693. 5. Обратитесь в местную службу технической поддержки для устранения сбоя оборудования.

Экран выключения отображается при одновременном выполнении нескольких процедур техобслуживания

Данная проблема может наблюдаться в системе ARCHITECT.

Возможная причина	Действия по устранению
Ошибка программного обеспечения.	1. *Включение и выключение питания компьютерного блока*, стр. 5-5. 2. Обратитесь в местную службу технической поддержки. Предоставьте информацию о действиях, которые вы пытались произвести, когда появилась ошибка.

Экран выключения отображается неожиданно

Данная проблема может наблюдаться в системе ARCHITECT.

Возможная причина	Действия по устранению
Ошибка программного обеспечения.	1. *Включение и выключение питания компьютерного блока*, стр. 5-5.

Регистрация МИ в Росздравнадзоре
www.nevacert.ru | info@nevacert.ru

Возможная причина	Действия по устранению
	2. Выполните процедуру диагностики ***утилит*** , *6009 Log Utilities (Журнал утилит)*, стр. 10-694 чтобы собрать журналы сообщений. 3. Обратитесь в местную службу технической поддержки. Предоставьте информацию о действиях, которые вы пытались произвести, когда появилась ошибка.

Медленная реакция дисплея

Данная проблема может наблюдаться в системе ARCHITECT.

Возможная причина	Действия по устранению
База данных близка к переполнению.	Архивируйте результаты или удалите сохраненные результаты.

Отображается исключение Software Architecture Exception 38

Данная проблема может наблюдаться в системе ARCHITECT.

Возможная причина	Действия по устранению
• Кабель Ethernet плохо подсоединен.	Подсоедините кабель Ethernet (за исключением *i*1000SR). См. *Подсоедините кабели к SCC*, стр. 10-719. Обратитесь в местную службу технической поддержки для устранения аппаратной неисправности (*i*1000SR).
• Сетевой концентратор выключен.	1. Включите переключатель питания сетевого концентратора. 2. *Включение и выключение питания компьютерного блока*, стр. 5-5.
• Кабель питания сетевого концентратора отсоединен.	1. Подсоедините кабель питания к сетевому концентратору и к ИБП или розетке в стене. 2. *Включение и выключение питания компьютерного блока*, стр. 5-5.
• Сбой оборудования.	Обратитесь в местную службу технической поддержки для устранения сбоя оборудования.

Отображается исключение Software Architecture Exception 50, 99 (ARCH 99) или 100

Данная проблема может наблюдаться в системе ARCHITECT.

Возможная причина	Действия по устранению
Ошибка программного обеспечения	1. Для получения скриншота программной ошибки, см. *Печать экранного изображения*, стр. 5-423. 2. *Включение и выключение питания компьютерного блока*, стр. 5-5. 3. Обратитесь в местную службу технической поддержки. Предоставьте информацию о

Регистрация МИ в Росздравнадзоре
www.nevacert.ru | info@nevacert.ru

Возможная причина	Действия по устранению
	действиях, которые вы пытались произвести, когда появилась ошибка.

Тесты остаются в статусе Передача ожидается

Данная проблема может наблюдаться в системе ARCHITECT.

Возможная причина	Действия по устранению
Ошибка программного обеспечения	1. Выключите связь с сервером. См. *Отмена ожидания передачи*, стр. 5-426. 2. *Включение и выключение питания компьютерного блока*, стр. 5-5. 3. Обратитесь в местную службу технической поддержки. Предоставьте информацию о действиях, которые вы пытались произвести, когда появилась ошибка.

Тесты остаются в статусе В работе, и модуль не переходит в статус Остановлен

Данная проблема может наблюдаться в системе ARCHITECT.

Возможная причина	Действия по устранению
Отсутствует связь между компьютерным блоком и аналитическим модулем.	*Включение и выключение питания компьютерного блока*, стр. 5-5.

Тесты остаются в статусе В очереди

Данная проблема может наблюдаться в системе ARCHITECT.

Возможная причина	Действия по устранению
• Ошибка программного обеспечения.	*Включение и выключение питания компьютерного блока*, стр. 5-5. **ПРИМЕЧАНИЕ:** Перед выключением и включением питания дождитесь завершения обработки всех тестов.
Для аналитического модуля системы ***c*** : • Ошибка LLS (датчиков уровня жидкости) для рабочего раствора.	Замените рабочие растворы в реагентных каруселях и обновите ресурсы. См. *Замена рабочих растворов в реагентной карусели и обновление ресурсов (c4000)*, стр. 5-64, *Замена рабочих растворов в реагентных каруселях и обновление ресурсов (c8000)*, стр. 5-68 или *Замена рабочих растворов в реагентных каруселях и обновление ресурсов (c16000)*, стр. 5-71.
Для аналитического модуля *i*2000SR: После считывания штрих-кода образца и перед аспирацией всех тестов произошло одно из следующих событий: • Аналитический модуль приостановлен • LAS перешла в нерабочее состояние	Измените статус аналитического модуля на Остановлен, чтобы изменить статус теста на Исключен. 1. Остановите аналитический модуль, выполнив одно из следующих действий:

Регистрация МИ в Росздравнадзоре
www.nevacert.ru | info@nevacert.ru

Возможная причина	Действия по устранению
	– Нажмите клавишу **Стоп** на клавиатуре аналитического модуля. – Выберите нужный **аналитический модуль** на Исходном экране, затем нажмите **F6 - Стоп**. 2. Удалите исключения, см. *Удаление исключений*, стр. 5-376. 3. Запустите аналитический модуль, см.*Запуск аналитического модуля и/или податчика образцов*, стр. 5-15.

Сообщение В позиции (x) набор со штрих-кодом. Вы действительно хотите разместить в эту позицию?» отображается при назначении позиции реагенту без штрих-кода.

Данная проблема может наблюдаться в системе ARCHITECT.

Возможная причина	Действия по устранению
• Реагент со штрих-кодом находится в позиции, введенной для реагента без штрих-кода.	1. Найдите пустую позицию. 2. Введите эту позицию для реагента без штрих-кода
• Реагент со штрих-кодом удален, однако реагентная карусель не была повторно сканирована для обновления доступности введенной позиции.	1. Нажмите OK, чтоб система назначила эту позицию реагенту без штрих-кода. 2. Убедитесь, что позиция пуста.

Изображение на сенсорном дисплее отсутствует

Данная проблема может наблюдаться в системе ARCHITECT.

Возможная причина	Действия по устранению
• Выключено питание монитора.	Включите монитор.
• Кабель питания монитора отсоединен.	По возможности, вставьте кабель питания монитора.
• Кабель данных монитора отсоединен.	По возможности, вставьте кабель данных монитора. См. *Подсоедините кабели к SCC*, стр. 10-719.
• Сбой оборудования: – Неисправен порт монитора на CPU – Монитор неисправен	Обратитесь в местную службу технической поддержки для устранения сбоя оборудования.

Сенсорный дисплей не отвечает

Данная проблема может наблюдаться в системе ARCHITECT.

Возможная причина	Действия по устранению
• Коннектор сенсорного дисплея плохо подсоединен или отсоединен.	1. Восстановите соединение кабеля сенсорного дисплея (по возможности). См. *Подсоедините кабели к SCC*, стр. 10-719. 2. *Включение и выключение питания компьютерного блока*, стр. 5-5. 3. Проверьте работу сенсорного дисплея.
• Сбой оборудования: – Монитор не откалиброван	Обратитесь в местную службу технической поддержки для устранения сбоя оборудования.

Регистрация МИ в Росздравнадзоре
www.nevacert.ru | info@nevacert.ru

Возможная причина	Действия по устранению
– Монитор неисправен	

Невозможно удалить результаты

Данная проблема может наблюдаться в системе ARCHITECT.

Возможная причина	Действия по устранению
• Результаты передаются на сервер. Статус результатов Передача ожидается.	Действий по устранению неисправности не требуется. Дождитесь завершения передачи, затем удалите результаты.
• Передача запрошена, когда система сконфигурирована для связи с сервером, однако сервер не подсоединен. Статус результатов Передача ожидается.	1. Выключите связь с сервером. Появляется сообщение. 2. Нажмите **OK**, чтобы удалить результаты, ожидающие передачи на сервер, затем удалите результаты.
• Режим сервера выставлен на Разобрать по копиям, и не все результаты сохранены. Статус результатов Незаконченное объединение.	Действий по устранению неисправности не требуется. Сохраните или удалите связанные № образцов, затем удалите результат.

Невозможно найти определенные результаты пациента или КК

Данная проблема может наблюдаться в системе ARCHITECT.

Возможная причина	Действия по устранению
Поиск выполнен только по времени, а время ограничено двумя днями.	Для поиска в определенном временном диапазоне не вводите несколько дат.

Неопределенные поля параметров теста отображаются и распечатываются по-разному

Данная проблема может наблюдаться в системе ARCHITECT *c*.

Возможная причина	Действия по устранению
Неопределенные поля параметров теста могут отображаться с нулевым значением или пустыми.	Действий по устранению неисправности не требуется.

Включен ИБП (источник бесперебойного питания)

Данная проблема может наблюдаться в системе ARCHITECT.

Возможная причина	Действия по устранению
Прерывание сетевого питания аналитического модуля или модулей и податчика образцов.	Для системы с РПО (роботизированным податчиком образцов): 1. Остановите податчик образцов, выполнив одно из следующих действий: – Нажмите клавишу **Стоп** на клавиатуре податчика образцов. – Выберите изображение **податчика образцов** на Исходном экране, затем нажмите **F6 - Стоп**.

Регистрация МИ в Росздравнадзоре
www.nevacert.ru | info@nevacert.ru

Возможная причина	Действия по устранению
	ПРИМЕЧАНИЕ: У вас есть не более десяти минут для остановки РПО, затем подача питания с ИБП прекратится. 2. Выполните одну из следующих процедур: – Для *i*2000/*i*2000SR: • *Удаление штатива(ов) образцов из транспортера штативов и держателя(ей) штативов (РПО - кроме c4000/i1000SR /ci4100)*, стр. 10-713 – Для *i*1000SR: • *Удаление штатива(ов) образцов из транспортера штативов и зоны аспирации (РПО - c4000/i1000SR/ ci4100)*, стр. 10-714 3. Определите причину сбоя питания и устраните проблему. 4. Выполните *Включение аналитического модуля и/или податчика образцов*, стр. 5-7. Для систем с СПО (стандартным податчиком образцов) или податчик образцов карусели LAS (лабораторной автоматической системы): 1. Определите причину сбоя питания и устраните проблему. 2. Выполните *Включение аналитического модуля и/или податчика образцов*, стр. 5-7.

Определенная пользователем процедура техобслуживания запланирована, но не может быть выполнена

Данная проблема может наблюдаться в системе ARCHITECT.

Возможная причина	Действия по устранению
Опции Premium отключены.	Выполните одно из следующих действий: • Активируйте опции Premium. • Выполните *6115 Install/Delete Procedures (Установить/Удалить процедуры)*, стр. 10-696 для удаления процедуры.

Возможные неисправности периферийных устройств

Возможные неисправности периферийных устройств системы ARCHITECT сгруппированы следующим образом:

- *Встречающиеся проблемы ARCHITECT iARM*, стр. 10-630
- *Возможные неисправности принтера*, стр. 10-634
- *Возможные неисправности насоса для откачивания отходов* , стр. 10-636

Встречающиеся проблемы ARCHITECT *i*ARM

К встречающимся проблемам ARCHITECT *i*ARM относятся:

Регистрация МИ в Росздравнадзоре
www.nevacert.ru | info@nevacert.ru

- *Модуль iARM остановлен*, стр. 10-631
- *Сообщение iARM не отправлено*, стр. 10-631
- *Недействительный код ошибки iARM*, стр. 10-632
- *Недействительный код статуса iARM*, стр. 10-633
- *Неправильный формат сообщения iARM "строка сообщения"*, стр. 10-633
- *Превышено время процесса SCI (последовательного интерфейса связи) (iARM)*, стр. 10-634

Модуль *i*ARM остановлен

Данная проблема может наблюдаться в *i*ARM (модуле автоматического разведения буфером) ARCHITECT.

Возможная причина	Действия по устранению
• Пиктограмма замены буфера не была нажата после замены емкости буфера.	1. Нажмите **Замена буфера** на сенсорном экране *i*ARM, чтобы перевести *i*ARM в статус Готов. 2. *Запустите закачку промывочного буфера из iARM*, стр. F-13.
• На сенсорном экране *i*ARM была нажата кнопка остановки.	Нажмите пиктограмму **Стоп**, а затем пиктограмму **старт** на сенсорном экране *i*ARM.
• Неисправность механизма: Сенсорный экран	1. Обратитесь в местную службу технической поддержки для устранения неисправности механизма. 2. *Переключение закачки промывочного буфера*, стр. 10-720, на ручной режим, пока ожидаете помощь специалиста. 3. *Подготовка промывочного буфера (система i)*, стр. 5-87, если необходимо. 4. *Пополнение промывочного буфера вручную и обновление ресурсов (i2000/i2000SR)*, стр. 5-88. *Пополнение промывочного буфера вручную и обновление ресурсов (i1000SR)*, стр. 5-91.

Сообщение *i*ARM не отправлено

Данная проблема может наблюдаться в *i*ARM (модуле автоматического разведения буфером) ARCHITECT.

Возможная причина	Действия по устранению
• SCC не может подключиться к *i*ARM.	1. *Подсоедините кабели к SCC*, стр. 10-719, и к *i*ARM. 2. Нажмите пиктограмму **Стоп**, а затем пиктограмму **старт** на сенсорном экране *i*ARM. 3. *Выключение iARM (система i)*, стр. 5-21. 4. *Включение iARM (система i)*, стр. 5-22. 5. *Запустите закачку промывочного буфера из iARM*, стр. F-13. 6. *Включение и выключение питания компьютерного блока*, стр. 5-5, если ошибка не исчезла.

Регистрация МИ в Росздравнадзоре
www.nevacert.ru | info@nevacert.ru

Возможная причина	Действия по устранению
• Интерференция ЭМП (электромагнитных полей) воздействует на кабель передачи данных RS-232, поскольку он расположен слишком близко к кабелю питания.	Отодвиньте кабель RS-232, чтобы он был подальше от кабеля питания.
• Неисправность механизма: – Основная плата	1. Обратитесь в местную службу технической поддержки для устранения неисправности механизма. 2. *Переключение закачки промывочного буфера*, стр. 10-720, на ручной режим, пока ожидаете помощь специалиста. 3. *Подготовка промывочного буфера (система i)*, стр. 5-87, если необходимо. 4. *Пополнение промывочного буфера вручную и обновление ресурсов (i2000/i2000SR)*, стр. 5-88. *Пополнение промывочного буфера вручную и обновление ресурсов (i1000SR)*, стр. 5-91.

Недействительный код ошибки *i*ARM

Данная проблема может наблюдаться в *i*ARM (модуле автоматического разведения буфером) ARCHITECT.

Возможная причина	Действия по устранению
• Возникла проблема с коммуникацией.	1. *Подсоедините кабели к SCC*, стр. 10-719, и к *i*ARM. 2. Нажмите пиктограмму **Стоп**, а затем пиктограмму **старт** на сенсорном экране *i*ARM. 3. *Выключение iARM (система i)*, стр. 5-21. 4. *Включение iARM (система i)*, стр. 5-22. 5. *Запустите закачку промывочного буфера из iARM*, стр. F-13. 6. *Включение и выключение питания компьютерного блока*, стр. 5-5, если ошибка не исчезла.
• Интерференция ЭМП (электромагнитных полей) воздействует на кабель передачи данных RS-232, поскольку он расположен слишком близко к кабелю питания.	Отодвиньте кабель RS-232, чтобы он был подальше от кабеля питания.
• Неисправность механизма: – Основная плата	1. Обратитесь в местную службу технической поддержки для устранения неисправности механизма. 2. *Переключение закачки промывочного буфера*, стр. 10-720, на ручной режим, пока ожидаете помощь специалиста. 3. *Подготовка промывочного буфера (система i)*, стр. 5-87, если необходимо. 4. *Пополнение промывочного буфера вручную и обновление ресурсов (i2000/i2000SR)*, стр. 5-88.

Регистрация МИ в Росздравнадзоре
www.nevacert.ru | info@nevacert.ru

Возможная причина	Действия по устранению
	Пополнение промывочного буфера вручную и обновление ресурсов (i1000SR), стр. 5-91.

Недействительный код статуса *i*ARM

Данная проблема может наблюдаться в *i*ARM (модуле автоматического разведения буфером) ARCHITECT.

Возможная причина	Действия по устранению
• Возникла проблема с коммуникацией.	1. *Подсоедините кабели к SCC*, стр. 10-719, и к *i*ARM. 2. Нажмите пиктограмму **Стоп**, а затем пиктограмму **старт** на сенсорном экране *i*ARM. 3. *Выключение iARM (система i)*, стр. 5-21. 4. *Включение iARM (система i)*, стр. 5-22. 5. *Запустите закачку промывочного буфера из iARM*, стр. F-13. 6. *Включение и выключение питания компьютерного блока*, стр. 5-5, если ошибка не исчезла.
• Интерференция ЭМП (электромагнитных полей) воздействует на кабель передачи данных RS-232, поскольку он расположен слишком близко к кабелю питания.	Отодвиньте кабель RS-232, чтобы он был подальше от кабеля питания.
• Неисправность механизма: – Основная плата	1. Обратитесь в местную службу технической поддержки для устранения неисправности механизма. 2. *Переключение закачки промывочного буфера*, стр. 10-720, на ручной режим, пока ожидаете помощь специалиста. 3. *Подготовка промывочного буфера (система i)*, стр. 5-87, если необходимо. 4. *Пополнение промывочного буфера вручную и обновление ресурсов (i2000/i2000SR)*, стр. 5-88. *Пополнение промывочного буфера вручную и обновление ресурсов (i1000SR)*, стр. 5-91.

Неправильный формат сообщения *i*ARM "строка сообщения"

Данная проблема может наблюдаться в *i*ARM (модуле автоматического разведения буфером) ARCHITECT.

Возможная причина	Действия по устранению
• Возникла проблема с коммуникацией.	1. *Подсоедините кабели к SCC*, стр. 10-719, и к *i*ARM. 2. Нажмите пиктограмму **Стоп**, а затем пиктограмму **старт** на сенсорном экране *i*ARM. 3. *Выключение iARM (система i)*, стр. 5-21. 4. *Включение iARM (система i)*, стр. 5-22.

Регистрация МИ в Росздравнадзоре
www.nevacert.ru | info@nevacert.ru

Возможная причина	Действия по устранению
	5. *Запустите закачку промывочного буфера из iARM*, стр. F-13. 6. *Включение и выключение питания компьютерного блока*, стр. 5-5, если ошибка не исчезла.
• Интерференция ЭМП (электромагнитных полей) воздействует на кабель передачи данных RS-232, поскольку он расположен слишком близко к кабелю питания.	Отодвиньте кабель RS-232, чтобы он был подальше от кабеля питания.
• Неисправность механизма: – Основная плата	1. Обратитесь в местную службу технической поддержки для устранения неисправности механизма. 2. *Переключение закачки промывочного буфера*, стр. 10-720, на ручной режим, пока ожидаете помощь специалиста. 3. *Подготовка промывочного буфера (система i)*, стр. 5-87, если необходимо. 4. *Пополнение промывочного буфера вручную и обновление ресурсов (i2000/i2000SR)*, стр. 5-88. *Пополнение промывочного буфера вручную и обновление ресурсов (i1000SR)*, стр. 5-91.

Превышено время процесса SCI (последовательного интерфейса связи) (*i*ARM)

Данная проблема может наблюдаться в *i*ARM (Модуле автоматического разведения буфером) ARCHITECT.

Возможная причина	Действия по устранению
• Временная ошибка коммуникации в *i*ARM.	1. *Выключение iARM (система i)*, стр. 5-21. 2. *Включение iARM (система i)*, стр. 5-22. 3. *Запустите закачку промывочного буфера из iARM*, стр. F-13.
• Неисправность механизма: – Основная плата – Плата датчика	1. Обратитесь в местную службу технической поддержки для устранения неисправности механизма. 2. *Переключение закачки промывочного буфера*, стр. 10-720, на ручной режим, пока ожидаете помощь специалиста. 3. *Подготовка промывочного буфера (система i)*, стр. 5-87, если необходимо. 4. *Пополнение промывочного буфера вручную и обновление ресурсов (i2000/i2000SR)*, стр. 5-88. *Пополнение промывочного буфера вручную и обновление ресурсов (i1000SR)*, стр. 5-91.

Возможные неисправности принтера

К возможным неисправностям принтера относится:

Регистрация МИ в Росздравнадзоре
www.nevacert.ru | info@nevacert.ru

- *Неполный комментарий отпечатан в отчете по истории техобслуживания*, стр. 10-635
- *Окно Печать отображается за окном помощи*, стр. 10-635
- *Распечатка обрезается внизу страницы при печати онлайн-документации*, стр. 10-635
- *Слишком бледная печать*, стр. 10-635
- *Отчет не будет распечатан*, стр. 10-636
- *Отчет по образцам не распечатывается*, стр. 10-636
- *Отображается ошибка принтера Windows*, стр. 10-636

Неполный комментарий отпечатан в отчете по истории техобслуживания

Данная проблема может наблюдаться в системе ARCHITECT.

Возможная причина	Действия по устранению
Длина комментария превышает 255 символов. Окно Инфо. по журналу техобслуживания позволяет ввести 275 символов, однако отчет по истории техобслуживания печатает только 255 символов.	Ограничьте длину комментария 255 символами или просмотрите комментарий в окне Инфо. по журналу ТО.

Окно Печать отображается за окном помощи

Данная проблема может наблюдаться в системе ARCHITECT.

Возможная причина	Действия по устранению
Выбрана опция Печатать выбранный заголовок и все подзаголовки в окне Печать темы.	Действий по устранению неисправности не требуется. Для печати: 1. Сверните окно помощи. 2. Выберите **Печать** в окне Печать. 3. Выберите пиктограмму Руководство по эксплуатации системы ARCHITECT для восстановления окна помощи.

Распечатка обрезается внизу страницы при печати онлайн-документации

Данная проблема может наблюдаться в системе ARCHITECT.

Возможная причина	Действия по устранению
HTML-функция не поддерживает перенос страниц.	Действий по устранению неисправности не требуется. Сравните информацию на распечатке с информацией на экране.

Слишком бледная печать

Данная проблема может наблюдаться в системе ARCHITECT.

Возможная причина	Действия по устранению
• Картридж принтера пуст.	Замените картридж принтера.

Регистрация МИ в Росздравнадзоре
www.nevacert.ru | info@nevacert.ru

Возможная причина	Действия по устранению
• Головка принтера повреждена.	Обратитесь в местную службу технической поддержки для устранения сбоя оборудования.

Отчет не будет распечатан

Данная проблема может наблюдаться в системе ARCHITECT.

Возможная причина	Действия по устранению
• Отчет инициирован во время распечатки скриншота.	Действий по устранению неисправности не требуется. Дождитесь распечатки скриншота, чтобы избежать проблем с распечаткой отчетов.
• В принтере нет бумаги.	Добавьте бумагу в принтер.
• Лоток для бумаги открыт.	Закройте лоток для бумаги.
• Принтер отсоединен или не включен.	Проверьте, включен ли принтер в сеть, включено ли питание, имеет ли он статус Готов.
• Бумага замята.	Устраните заедание бумаги.
• Некорректное задание в очереди печати.	Выберите пиктограмму Статус принтера на Исходном экране, затем удалите некорректное задание в очереди принтера.
• Картридж принтера поврежден или перегрет.	Замените картридж принтера.

Отчет по образцам не распечатывается

Данная проблема может наблюдаться в системе ARCHITECT.

Возможная причина	Действия по устранению
Система настроена на автоматическую печать отчетов, и все тесты, связанные с образцом, не завершены или не сохранены.	Действий по устранению неисправности не требуется. Откройте экран Статус образца, чтобы проверить статус всех тестов, заказанных для образца. Дождитесь завершения или сохранения всех тестов, после чего отчет будет распечатан.

Отображается ошибка принтера Windows

Данная проблема может наблюдаться в системе ARCHITECT.

Возможная причина	Действия по устранению
Ошибка принтера.	1. Выберите **Отмена** в сообщении Папка принтеров, чтобы отреагировать на ошибку принтера. **ПРИМЕЧАНИЕ:** Не выбирайте кнопку **Повтор**. 2. Устраните неисправность принтера. 3. Повторно распечатайте отчет.

Возможные неисправности насоса для откачивания отходов

К возможным неисправностям насоса для откачивания отходов относится:

- *Включена звуковая сигнализация откачивающего насоса*, стр. 10-637

Регистрация МИ в Росздравнадзоре
www.nevacert.ru | info@nevacert.ru

Включена звуковая сигнализация откачивающего насоса

Данная проблема может наблюдаться в системе ARCHITECT.

Возможная причина	Действия по устранению
Сгусток, скручивание или иное ограничение канала трубки для выпуска отходов.	1. Проверьте трубку на отсутствие сгустков, скручиваний и иных препятствий. 2. По возможности, устраните все препятствия.
Слив заблокирован.	1. Отсоедините трубку для откачивания отходов и поднимите ее, чтобы жидкость стекла в слив. Если жидкость не стекает, слив заблокирован. 2. Прочистите слив.
Забит насос.	1. Отключите электропитание насоса для откачивания отходов. 2. Подождите 30 секунд, после чего снова включите питание насоса.
• Сбой оборудования: – Насос для откачивания отходов	Обратитесь в местную службу технической поддержки для устранения сбоя оборудования.

Регистрация МИ в Росздравнадзоре
www.nevacert.ru | info@nevacert.ru

Системная диагностика

Процедуры диагностики позволяют проверить статус узлов и механизмов при возникновении определенных аппаратных неисправностей в системе ARCHITECT.

Программное обеспечение системы ARCHITECT имеет интуитивно понятный интерфейс диагностических операций. Экран Диагностика отображает доступные процедуры диагностики. После запуска процедуры пошаговые инструкции помогут в ее выполнении.

К системной диагностике относятся следующие темы:

- *Экран Диагностика*, стр. 10-638
- *Категории и описания процедур диагностики*, стр. 10-644

Экран Диагностика

На экране Диагностика можно запустить процедуру диагностики. Кроме того, можно открыть окна для просмотра информации о процедуре перед ее выполнением, а также распечатать Отчет по процедуре.

Процедуры отображаются по модулям и категориям (вкладка). Каждая вкладка экрана отображает процедуры, доступные для выбранного модуля.

Рисунок 10.8: Экран Диагностика

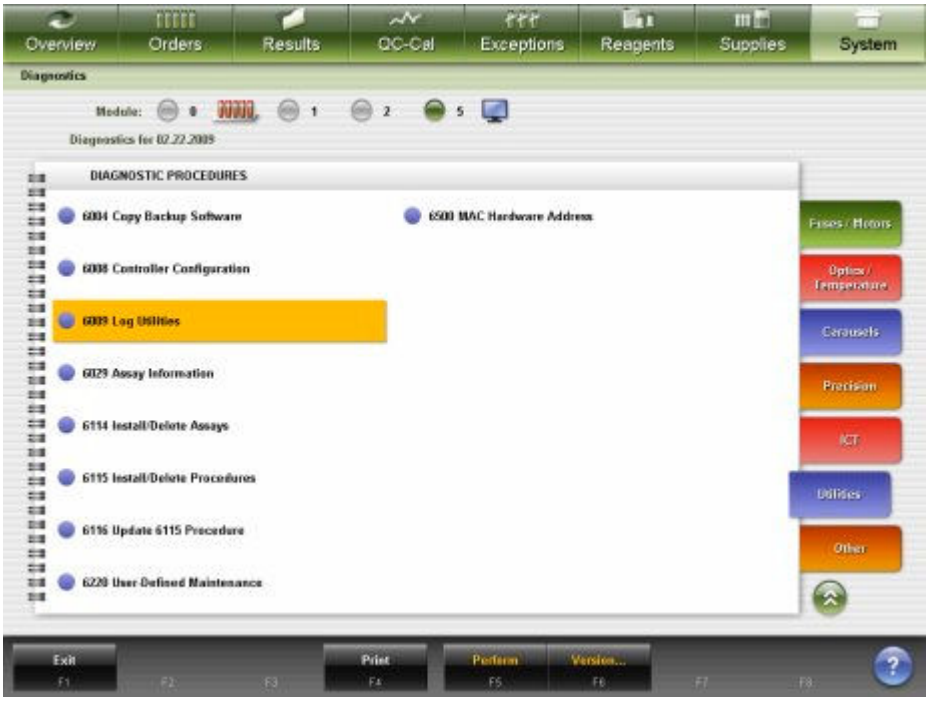

Описание данных полей, см. *Описание полей экрана Диагностика*, стр. E-149.

Для отображения данного экрана, см. *Доступ к экрану Диагностика*, стр. 10-639.

Регистрация МИ в Росздравнадзоре
www.nevacert.ru | info@nevacert.ru

Связанные процедуры…

- *Просмотр информации по процедурам диагностики*, стр. 10-639
- *Выполнение процедуры диагностики*, стр. 10-640
- *Печать отчета по процедуре*, стр. 5-418

Доступ к экрану Диагностика

Данная процедура предназначена для отображения экрана Диагностика.

Необходимые условия	NA
Статус модуля	Любой
Уровень доступа пользователя	Общий оператор
Ресурсы	NA

Для доступа к экрану Диагностика:

Выберите **Система** в строке меню, затем выберите **Диагностика**.

Отобразится вкладка Механизмы реакции на экране Диагностика.

Сопутствующая информация…

- *Экран Диагностика*, стр. 10-638
- *Категории и описания процедур диагностики*, стр. 10-644

Процедуры - экран Диагностика

Ниже перечислены процедуры, которые можно выполнить на экране Диагностика и в связанных с ним окнах.

Процедуры, не входящие в этот подраздел:

- *Печать отчета по процедуре*, стр. 5-418

Процедуры, входящие в этот подраздел:

- *Просмотр информации по процедурам диагностики*, стр. 10-639
- *Выполнение процедуры диагностики*, стр. 10-640

Просмотр информации по процедурам диагностики

Данная процедура предназначена для отображения окна Инфо. по версии процедуры (диагностика). В данном окне можно просмотреть информацию по процедуре диагностики перед ее выполнением. Эта информация включает номер версии, необходимый статус модуля и уровень прав пользователя.

Необходимые условия	*Доступ к экрану Диагностика*, стр. 10-639
Статус модуля	Любой
Уровень доступа пользователя	Общий оператор
Ресурсы	NA

Просмотр информации по процедурам диагностики:

Регистрация МИ в Росздравнадзоре
www.nevacert.ru | info@nevacert.ru

1. Выберите нужную опцию **Модуль** на экране Диагностика.

   Процедуры диагностики для выбранного модуля отображаются на вкладке Механизмы реакции.

2. Выберите другую вкладку, чтобы показать процедуры диагностики для этой категории. ***(опционально)***

   Отображаются процедуры диагностики для выбранной категории.

3. Выберите нужную процедуру в поле **ПРОЦЕДУРЫ ДИАГНОСТИКИ**, затем нажмите **F6 - Версия**.

   Отобразится окно Инфо. по версии процедуры.

Сопутствующая информация…

- *Экран Диагностика*, стр. 10-638
- *Окно Инфо. по версии процедуры (диагностика)*, стр. 10-643
- *Категории и описания процедур диагностики*, стр. 10-644

Выполнение процедуры диагностики

Данная процедура предназначена для:

- Установки тестов
- Установки процедур
- Создания определенной пользователем процедуры техобслуживания
- Проверки процедур замены компонентов
- Диагностики аппаратных неисправностей

ПРИМЕЧАНИЕ: Перед выполнением конкретной процедуры убедитесь в том, что вам известна цель процедуры, необходимые материалы и статусы модулей.

ОСТОРОЖНО: Движущиеся детали При выполнении процедур диагностики операторы могут соприкасаться с движущимися деталями, что может привести к травмам. К выполнению этих процедур не допускаются необученные операторы.

Необходимые условия	*Доступ к экрану Диагностика*, стр. 10-639
Статус модуля	В зависимости от процедуры
Уровень доступа пользователя	В зависимости от процедуры
Ресурсы	В зависимости от процедуры

Для выполнения процедура диагностики:

1. Выберите нужную опцию **Модуль** на экране Диагностика.

   Процедуры диагностики для выбранного модуля отображаются на вкладке Механизмы реакции.

2. Выберите другую вкладку, чтобы показать процедур диагностики для этой категории. ***(опционально)***

Регистрация МИ в Росздравнадзоре
www.nevacert.ru | info@nevacert.ru

3. Выберите нужную процедуру в списке **ПРОЦЕДУРЫ ДИАГНОСТИКИ**, затем нажмите **F5 - Выполнить**.

   Появится сообщение с подтверждением.

4. Выберите **OK**, чтобы выполнить процедуру.

   Отобразится окно Провести диагностику. Описание процедуры отображается в поле **ИНСТРУКЦИИ**.

5. Выберите **Продолжить**, затем следуйте инструкциям в поле **ИНСТРУКЦИИ**.

   Вам необходимо ввести информацию, если процедуры требует дополнительных данных.

6. Введите нужную информацию в поле ввода данных **Входная информация**, затем нажмите **Продолжить**.

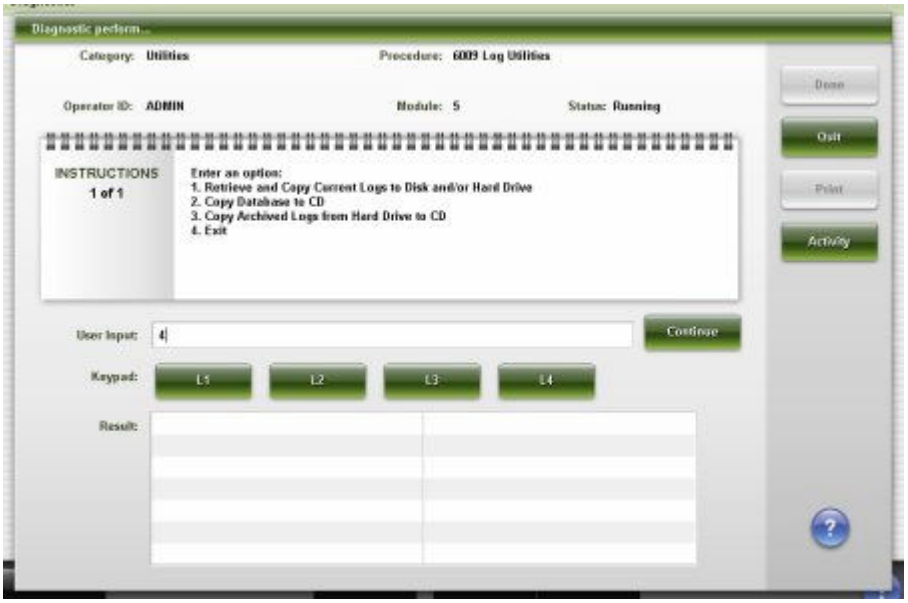

Регистрация МИ в Росздравнадзоре
www.nevacert.ru | info@nevacert.ru

7. Выберите **Процесс** для просмотра хода выполнения процедуры. ***(опционально)***

   Активность модуля отображается в списке **Процесс**. Для возврата к списку результатов выберите **Результаты**.

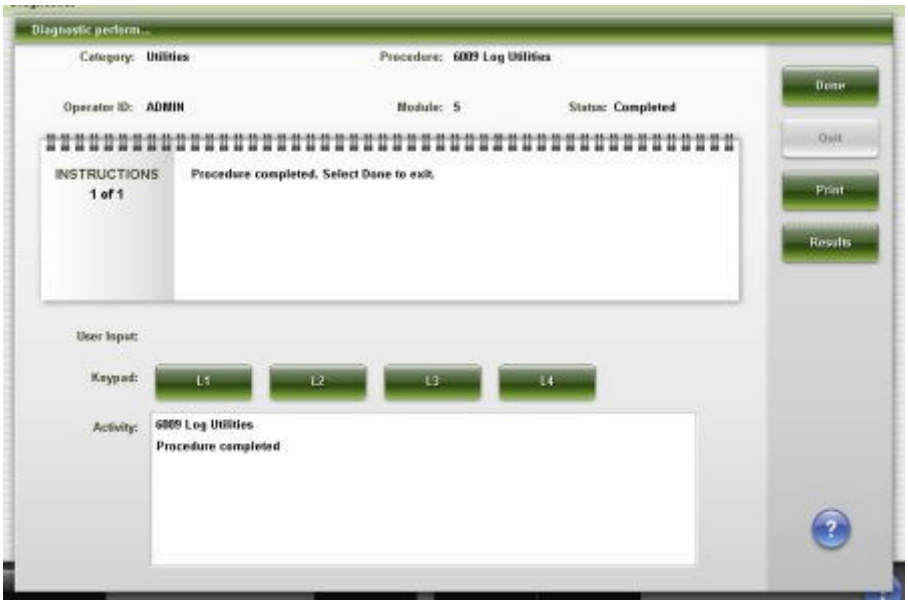

8. Выберите **Печать**, чтобы распечатать отчет о процедуре. ***(опционально)***

9. Нажмите **Готово** для возврата в экран Диагностика.

Сопутствующая информация…

- *Экран Диагностика*, стр. 10-638
- *Окно Провести диагностику*, стр. 10-642
- *Категории и описания процедур диагностики*, стр. 10-644

Окна - экран Диагностика

Окна, в которые можно перейти из экрана Диагностика:

- *Окно Провести диагностику*, стр. 10-642
- *Окно Инфо. по версии процедуры (диагностика)*, стр. 10-643

Окно Провести диагностику

В окне Провести диагностику можно инициировать процедуру.

ПРИМЕЧАНИЕ: Отображение окна Провести диагностику зависит от выбранного модуля, категории и процедуры.

Регистрация МИ в Росздравнадзоре
www.nevacert.ru | info@nevacert.ru

Рисунок 10.9: Окно Провести диагностику

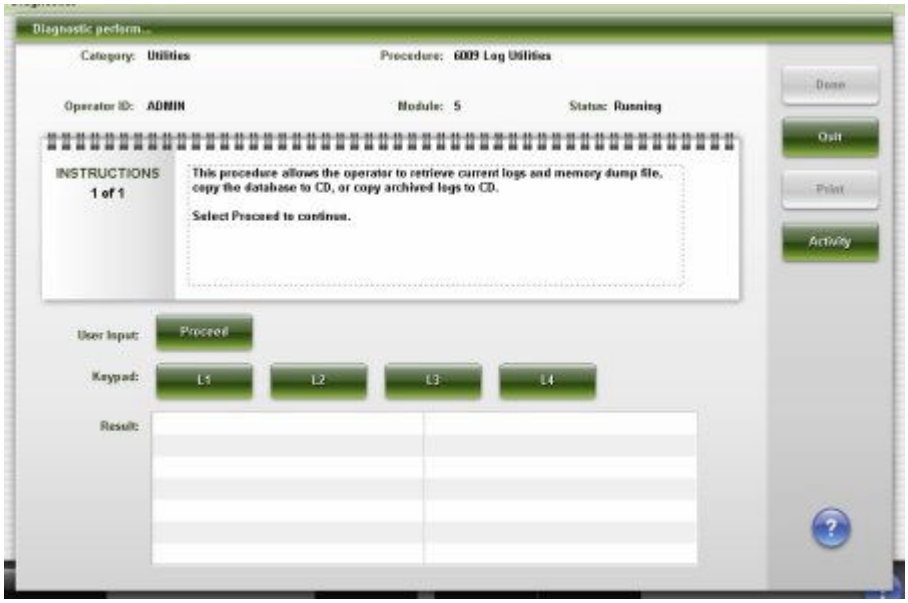

Описание данных полей, см. *Описание полей окна Провести диагностику*, стр. E-150.

Связанные процедуры…

- *Выполнение процедуры диагностики*, стр. 10-640

Окно Инфо. по версии процедуры (диагностика)

В окне Инфо. по версии процедуры можно просмотреть информацию по процедурам диагностики, в частности:

- Категория и название процедуры
- Текущая версия
- Требуемый статус модуля
- Необходимый уровень доступа пользователя

Рисунок 10.10: Окно Инфо. по версии процедуры

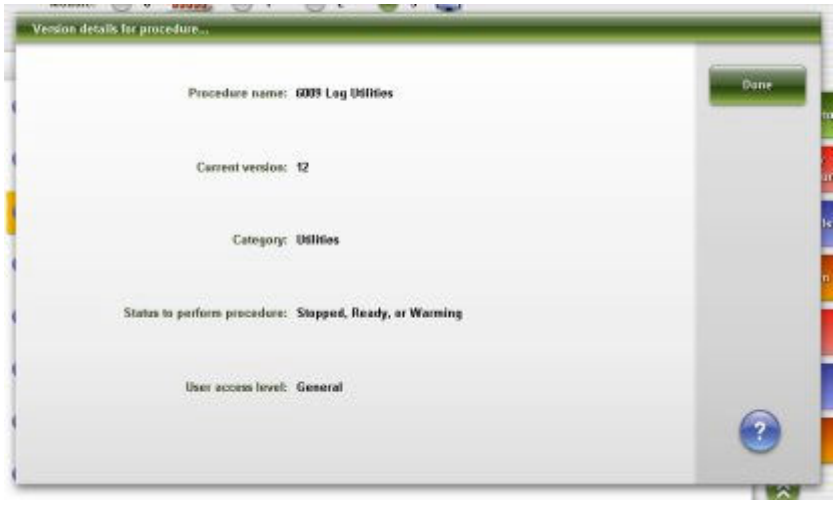

Регистрация МИ в Росздравнадзоре
www.nevacert.ru | info@nevacert.ru

Описание данных полей, см. *Описание полей окна Инфо. по версии процедуры (диагностика)*, стр. E-150.

Связанные процедуры…

- *Просмотр информации по процедурам диагностики*, стр. 10-639

Категории и описания процедур диагностики

Процедуры диагностики сгруппированы по типу модуля, а затем по категории. Каждая категория представлена вкладкой на экране Диагностика.

Тип аналитического модуля и податчика образцов вашей системы определяет доступные категории процедур. Соответствующие иллюстрации приведены для большинства процедур техобслуживания.

- *Категории диагностики аналитического модуля системы c* , стр. 10-644
- *Категории диагностики аналитического модуля системы i2000/i2000SR* , стр. 10-655
- *Категории диагностики аналитического модуля системы i1000SR* , стр. 10-672
- *Диагностические категории РПО (за исключением c4000/i1000SR / ci4100)* , стр. 10-682
- *Категории диагностики РПО (c4000/i1000SR/ci4100)* , стр. 10-686
- *Диагностические категории СПО*, стр. 10-689
- *Диагностические категории карусельного податчика образцов LAS (i2000)*, стр. 10-691
- *Категории диагностики компьютерного блока*, стр. 10-693

Категории диагностики аналитического модуля системы *c*

Процедуры диагностики для аналитического модуля системы *c* сгруппированы по категориям (вкладкам) на экране Диагностика. Процедуры доступны в следующих категориях:

- *Описание диагностики для механизма реакции (аналитический модуль системы c)*, стр. 10-645
- *Описание диагностики для пипеттора (аналитический модуль системы c)*, стр. 10-645
- *Описание диагностики жидкости/промывки (аналитический модуль системы c)*, стр. 10-646
- *Описание диагностических процедур сканера штрих-кодов (аналитический модуль системы c)*, стр. 10-648
- *Описание диагностики для модуля (аналитический модуль системы c)*, стр. 10-648
- *Описание диагностики соленоидов/датчиков (аналитические модули системы c)*, стр. 10-649
- *Описание диагностики для предохран./мотора (аналитический модуль системы c)*, стр. 10-650

Регистрация МИ в Росздравнадзоре
www.nevacert.ru | info@nevacert.ru

- *Описание диагностики оптики/температуры (аналитический модуль системы c)*, стр. 10-650
- *Описание диагностики для карусели (аналитический модуль системы c)*, стр. 10-651
- *Описание диагностики воспроизводимости (аналитический модуль системы c)*, стр. 10-652
- *Описание процедуры диагностики Утилиты (аналитический модуль системы c)*, стр. 10-654

Описание диагностики для механизма реакции (аналитический модуль системы *c*)

Доступна одна процедуру диагностики механизмов реакции, 3126 Mixer Vibration Test (Проверка вибрации миксера). Выполнение данной процедуры может потребоваться при замене компонентов реакционного механизма или для диагностики сообщений об ошибке или наблюдаемых проблем, связанных с механизмами реакции.

Для выполнения данной процедуры, см. *Выполнение процедуры диагностики*, стр. 10-640.

3126 Mixer Vibration Test (Проверка вибрации миксера)

Выполните процедуру диагностики ***механизмов реакции*** , чтобы проверить вибрационную функцию миксеров 1 и 2 на низкой и высокой частоте вращения.

Расчетное время	Необходимые материалы	Требуемый статус модуля
5 минут	Нет	Остановлен или Готов

Описание диагностики для пипеттора (аналитический модуль системы *c*)

Выполнение следующих процедур диагностики может потребоваться при замене компонентов пипеттора или для диагностики сообщений об ошибке или наблюдаемых проблем, связанных с пипетторами:

- *1151 Проверка отвода иглы*, стр. 10-645
- *1161 Probe Move (Перемещение иглы)*, стр. 10-646
- *5405 Crash Sensor Test (Проверка датчика поломки иглы)*, стр. 10-646

Для выполнения процедуры, см. *Выполнение процедуры диагностики*, стр. 10-640.

1151 Проверка отвода иглы

Выполните процедуру диагностики ***пипетторов*** , чтобы переместить иглу в специальное положение, позволяющее осмотреть позицию иглы в промывочной чашке и позиции карусели.

Регистрация МИ в Росздравнадзоре
www.nevacert.ru | info@nevacert.ru

Расчетное время	Необходимые материалы	Требуемый статус модуля
10 минут	• Физиологический раствор • Чашечки для образцов • Картриджи реагентов Могут понадобиться дополнительные материалы в зависимости от конфигурации податчика образцов. • Штатив образцов (РПО) • Пробирка с образцом (LAS)	Остановлен или Готов

1161 Probe Move (Перемещение иглы)

Выполните процедуру диагностики ***пипетторов*** , чтобы переместить пипеттор образца в карусель образцов и пипетторы реагентов в зоны рабочего раствора для замены компонентов.

Расчетное время	Необходимые материалы	Требуемый статус модуля
Изменяемое время	Нет	Остановлен или Готов

5405 Crash Sensor Test (Проверка датчика поломки иглы)

ОСТОРОЖНО: Биологические РИСКИ. Это зона деятельности, в которой вы подвергаетесь риску воздействия потенциально инфицированного материала. См. *Биологические опасности*, стр. 8-6.

ОСТОРОЖНО: Опасность при работе с аспирационной иглой. Острый наконечник иглы. Это зона деятельности, в которой вы подвергаетесь риску воздействия иглы. См. *Иглы и прочие острые предметы*, стр. 8-20.

Выполните процедуру диагностики ***пипетторов*** , чтобы проверить датчик поломки иглы пипеттора на всех пипетторах.

Расчетное время	Необходимые материалы	Требуемый статус модуля
5 минут	Нет	Остановлен или Готов

Описание диагностики жидкости/промывки (аналитический модуль системы *c*)

Выполнение следующих процедур диагностики может потребоваться при замене компонентов датчика уровня жидкости или промывки или для диагностики сообщений об ошибке или наблюдаемых проблем, связанных с определением уровня жидкости или компонентами промывки:

Регистрация МИ в Росздравнадзоре
www.nevacert.ru | info@nevacert.ru

- *3610 Sample Handler LLS Test (Проверка податчика образцов LLS)*, стр. 10-647
- *3625 Pipettors LLS Test (Проверка пипетторов LLS)*, стр. 10-647

Для выполнения процедуры см. *Выполнение процедуры диагностики*, стр. 10-640.

3610 Sample Handler LLS Test (Проверка податчика образцов LLS)

Выполните процедуру диагностики ***жидкости/промывки*** , чтобы проверить способность иглы образца обнаруживать жидкость в штативе образцов.

Расчетное время	Необходимые материалы	Требуемый статус модуля
3 минуты	• Водопроводная вода или физиологический раствор • Чашечки для образцов Могут понадобиться дополнительные материалы в зависимости от конфигурации образца. • Штатив для образцов (РПО) • Пробирка с образцом (LAS) • Инструмент штрих-кода ПО (LAS)	Готов

3625 Pipettors LLS Test (Проверка пипетторов LLS)

Выполните процедуру диагностики ***жидкости/промывки*** , чтобы проверить способность пробозаборника образца и пробозаборников реагентов (R1 и R2) к распознаванию жидкостей в карусели реагентов и образцов/позициях автоматического податчика образцов.

Расчетное время	Необходимые материалы	Требуемый статус модуля
5 минут	• Водопроводная вода или физиологический раствор • Чашечки для образцов • Картриджи с реагентом 2-90 мл	Остановлен или Готов

Регистрация МИ в Росздравнадзоре
www.nevacert.ru | info@nevacert.ru

Описание диагностических процедур сканера штрих-кодов (аналитический модуль системы *c*)

ОСТОРОЖНО: Излучение лазера класса 2 при открытой системе. Избегайте облучения глаз. Не смотрите в пучок лазера.

При замене сканера штрих-кодов или диагностировании сообщений об ошибках или обнаруженных неисправностей, связанных со сканерами штрих-кодов, может потребоваться выполнение следующих процедур диагностики:

- *3206 Reagent Bar Code Test*, стр. 10-648
- *3251 Sample Carousel Bar Code Test (c8000/c16000)*, стр. 10-648

Для выполнения процедуры см. *Выполнение процедуры диагностики*, стр. 10-640.

3206 Reagent Bar Code Test

Выполните данную процедуру диагностики ***сканеров штрих-кодов*** для проверки способности устройств подачи реагентов R1 и R2 считывать этикетки со штрих-кодами на картриджах реагентов в любом положении устройств подачи реагентов R1 и R2.

Расчетное время	Необходимые материалы	Требуемый статус модуля
5 минут	Картриджи реагентов со штрих-кодом	Остановлен или Готов

3251 Sample Carousel Bar Code Test (*c*8000/*c*16000)

Выполните данную процедуру диагностики ***сканеров штрих-кодов*** для проверки способности сканера штрих-кодов карусели образцов считывать номер карусели образцов и штрих-коды на пробирках с образцами в любом положении карусели образцов.

Расчетное время	Необходимые материалы	Требуемый статус модуля
5 минут	Пробирки с образцами со штрих-кодом	Остановлен или Готов

Описание диагностики для модуля (аналитический модуль системы *c*)

Выполнение следующих процедур диагностики может потребоваться для диагностики сообщений об ошибке или наблюдаемых проблем, связанных с компонентами аналитического модуля или клавиатурой:

- *3720 Keypad Test (Проверка клавиатуры)*, стр. 10-649
- *4080 Module Initialization (Инициализация модуля)*, стр. 10-649

Для выполнения процедуры, см. *Выполнение процедуры диагностики*, стр. 10-640.

Регистрация МИ в Росздравнадзоре
www.nevacert.ru | info@nevacert.ru

3720 Keypad Test (Проверка клавиатуры)

Выполните процедуру диагностики для данного ***модуля*** , чтобы протестировать функцию клавиатуры аналитического модуля.

ПРИМЕЧАНИЕ: Вы не можете проверить на клавиатуре клавиши пуска, продвижения карусели вперед и останова во время выполнения процедуры.

Расчетное время	Необходимые материалы	Требуемый статус модуля
5 минут	Нет	Остановлен или Готов

4080 Module Initialization (Инициализация модуля)

Выполните процедуру диагностики ***модулей*** для инициализации аналитического модуля.

Расчетное время	Необходимые материалы	Требуемый статус модуля
5 минут	Нет	Остановлен или Готов

Описание диагностики соленоидов/датчиков (аналитические модули системы *c*)

Доступна единая процедура диагностики соленоидов/датчиков, 3400 Interlock Sensors Test (Проверка датчиков блокировки). Выполнение этой процедуры может потребоваться при замене соленоидов, для диагностики сообщений об ошибках или наблюдаемых проблем, связанных с соленоидами или датчиками.

Для выполнения данной процедуры, см. *Выполнение процедуры диагностики*, стр. 10-640.

3400 Interlock Sensors Test (Проверка датчиков блокировки)

ОСТОРОЖНО: Биологические РИСКИ. Это зона деятельности, в которой вы подвергаетесь риску воздействия потенциально инфицированного материала. См. *Биологические опасности*, стр. 8-6.

ОСТОРОЖНО: Химическая опасность. Данная процедура является химически опасной. См. специальную информацию о продукте в *Химические опасности*, стр. 8-8.

Выполните процедуру диагностики ***соленоидов/датчиков*** , чтобы проверить все датчики блокировки: крышка реагентной карусели R1, крышка реагентной карусели R2, крышка карусели образцов и крышки РПО (роботизированного податчика образцов).

Расчетное время	Необходимые материалы	Требуемый статус модуля
10 минут	Нет	Остановлен или Готов

Регистрация МИ в Росздравнадзоре
www.nevacert.ru | info@nevacert.ru

Описание диагностики для предохран./мотора (аналитический модуль системы *c*)

Выполните процедуру диагностики *5142 Подъем/опускание промывочной чашки*, стр. 10-650 при замене осушающей насадки кюветы или для диагностики сообщений об ошибке или наблюдаемых проблем, связанных с электродвигателем промывочной чашки.

Для выполнения процедуры, см. *Выполнение процедуры диагностики*, стр. 10-640.

5142 Подъем/опускание промывочной чашки

Выполните процедуру диагностики ***предохран./моторов*** , чтобы проверить функции подъема и опускания блока промывки кювет и проверки положения промывочных игл и осушающей насадки.

Расчетное время	Необходимые материалы	Требуемый статус модуля
5 минут	Нет	Остановлен или Готов

Описание диагностики оптики/температуры (аналитический модуль системы *c*)

Выполнение следующих процедур диагностики может потребоваться при замене компонентов оптики или измерения температуры, а также для диагностики сообщений об ошибках или наблюдаемых проблем, связанных с оптикой или температурой:

- *1000 Absorbance Reads (Результаты оптической плотности)*, стр. 10-650
- *1008 Optics Total Test (Общая проверка оптики)*, стр. 10-651
- *1010 Cuvette Integrity Test (Проверка целостности кюветы)*, стр. 10-651

Для выполнения процедуры см. *Выполнение процедуры диагностики*, стр. 10-640.

1000 Absorbance Reads (Результаты оптической плотности)

ОСТОРОЖНО: Биологические РИСКИ. Это зона деятельности, в которой вы подвергаетесь риску воздействия потенциально инфицированного материала. См. *Биологические опасности*, стр. 8-6.

ОСТОРОЖНО: Опасность при работе с аспирационной иглой. Острый наконечник иглы. Это зона деятельности, в которой вы подвергаетесь риску воздействия иглы. См. *Иглы и прочие острые предметы*, стр. 8-20.

Выполните процедуру диагностики ***оптики/температуры*** , чтобы получить данные длины волны для пользовательского образца. Можно выбрать количество циклов считывания, задержку в секундах между циклами считывания, а также первичную и/или вторичную длину волны.

Регистрация МИ в Росздравнадзоре
www.nevacert.ru | info@nevacert.ru

Расчетное время	Необходимые материалы	Требуемый статус модуля
5 минут	• Деионизированная вода • Образец • Откалиброванный пипеттор	Остановлен или Готов

1008 Optics Total Test (Общая проверка оптики)

Выполните процедуру диагностики ***оптики/температуры*** , чтобы проверить разницу в показаниях оптики среди 30 или 33 проверок считывания. Можно выполнить одну или все из следующих проверок оптики:

- Быстрая проверка
- Текущая проверка потемнения
- Проверка шторки

Расчетное время	Необходимые материалы	Требуемый статус модуля
10-30 минут, в зависимости от выбранной опции	• Деионизированная вода • Откалиброванный пипеттор	Остановлен или Готов

1010 Cuvette Integrity Test (Проверка целостности кюветы)

Выполните процедуру диагностики ***оптики/температуры*** , чтобы проверить соответствие кювет критериям тестирования образца.

Расчетное время	Необходимые материалы	Требуемый статус модуля
5 минут	Нет	Остановлен или Готов

Описание диагностики для карусели (аналитический модуль системы *c*)

Выполнение следующих процедуру диагностики может потребоваться при замене компонентов карусели образцов, реагентов или реакционной карусели или для диагностики сообщений об ошибке или наблюдаемых проблем, связанных с каруселями:

- *3010 Возврат/перемещение реакционной карусели в исходное положение*, стр. 10-652
- *3011 Reagent/Sample Carousel Home (Возврат карусели реагентов/образцов в исходное положение в исходное положение)*, стр. 10-652

Для выполнения процедуры, см. *Выполнение процедуры диагностики*, стр. 10-640.

Регистрация МИ в Росздравнадзоре
www.nevacert.ru | info@nevacert.ru

3010 Возврат/перемещение реакционной карусели в исходное положение

Выполните процедуру диагностики ***каруселей*** , чтобы проверить операции перемещения реакционной карусели, возврата карусели в исходное положение и отсутствие пропусков шага.

Расчетное время	Необходимые материалы	Требуемый статус модуля
5 минут	Нет	Остановлен или Готов

3011 Reagent/Sample Carousel Home (Возврат карусели реагентов/образцов в исходное положение в исходное положение)

Выполните процедуру диагностики ***каруселей*** , чтобы проверить операции перемещения реагентных каруселей R1 и R2 и карусели образцов, возврата реагентных каруселей R1 и R2 и карусели образцов в исходное положение и отсутствие пропусков шага.

Расчетное время	Необходимые материалы	Требуемый статус модуля
5 минут	Нет	Остановлен или Готов

Описание диагностики воспроизводимости (аналитический модуль системы *c*)

При замене компонентов гидравлики или диагностировании сообщений об ошибках или обнаруженных неисправностей, связанных с воспроизводимостью и точностью, может потребоваться выполнение следующих процедур диагностики:

- *2043 Sample Pipettor Check (Проверка пипеттора образца)*, стр. 10-652
- *2044 R1 Pipettor Check (Проверка пипеттора R1)*, стр. 10-653
- *2045 R2 Pipettor Check (Проверка пипеттора R2)*, стр. 10-653

Для выполнения процедуры см. *Выполнение процедуры диагностики*, стр. 10-640.

2043 Sample Pipettor Check (Проверка пипеттора образца)

Выполните процедуру диагностики ***воспроизводимости*** , чтобы визуально проверить точность распределения пипеттора образца с использованием откалиброванной вручную пипетки.

Расчетное время	Необходимые материалы	Требуемый статус модуля
10 минут	• Физиологический раствор • Чашечки для образцов	Остановлен или Готов

Регистрация МИ в Росздравнадзоре
www.nevacert.ru | info@nevacert.ru

Расчетное время	Необходимые материалы	Требуемый статус модуля
	• Откалиброванная пипетка вмещает 20 мкл Могут понадобиться дополнительные материалы в зависимости от конфигурации податчика образцов. • Штатив для образцов (РПО) • Пробирка с образцом (LAS)	

2044 R1 Pipettor Check (Проверка пипеттора R1)

Выполните процедуру диагностики ***воспроизводимости*** , чтобы визуально проверить точность распределения пипеттора R1 с использованием откалиброванной вручную пипетки.

Расчетное время	Необходимые материалы	Требуемый статус модуля
10 минут	• Физиологический раствор • 10 чашечек для образцов • 1 большой (90 мл) картридж с реагентом • 10 малых (55 мл) или больших (90 мл) картриджей с реагентом, по необходимости • Откалиброванная пипетка вмещает 100 мкл	Остановлен или Готов

2045 R2 Pipettor Check (Проверка пипеттора R2)

Выполните процедуру диагностики ***воспроизводимости*** , чтобы визуально проверить точность распределения пипеттора R2 с использованием откалиброванной вручную пипетки.

Расчетное время	Необходимые материалы	Требуемый статус модуля
10 минут	• Физиологический раствор • 10 чашечек для образцов	Остановлен или Готов

Регистрация МИ в Росздравнадзоре
www.nevacert.ru | info@nevacert.ru

Расчетное время	Необходимые материалы	Требуемый статус модуля
	• 1 большой (90 мл) картридж с реагентом • 10 малых (55 мл) или больших (90 мл) картриджей с реагентом, по мере необходимости • Откалиброванная пипетка вмещает 100 мкл	

Описание процедуры диагностики Утилиты (аналитический модуль системы *c*)

Категория Утилиты содержит процедуры диагностики системного уровня, в частности:

- *6117 Remove Trig Cuvette SmartWash (Удаление триг. кювет SmartWash)*, стр. 10-654
- *6118 Edit Clean R2 Probe Frequency (Изменение частоты очистки R2)*, стр. 10-654
- *6119 Absorbance Data (Данные оптической плотности)*, стр. 10-654

Для выполнения процедуры см. *Выполнение процедуры диагностики*, стр. 10-640.

6117 Remove Trig Cuvette SmartWash (Удаление триг. кювет SmartWash)

Выполните процедуру диагностики ***утилит*** , чтобы удалить все настройки триг. кювет SmartWash из всех биохимических анализов, за исключением Липаза.

Расчетное время	Необходимые материалы	Требуемый статус модуля
< 2 минут	Нет	Остановлен или Готов

6118 Edit Clean R2 Probe Frequency (Изменение частоты очистки R2)

Выполните процедуру диагностики ***утилит*** , чтобы задать интервал процедуры техобслуживания *6058 Промывка иглы R2*, стр. 9-42.

Расчетное время	Необходимые материалы	Требуемый статус модуля
1 минута	Нет	Остановлен или Готов

6119 Absorbance Data (Данные оптической плотности)

ПРИМЕЧАНИЕ: Необходим вход под логином системного администратора.

Выполните процедуру диагностики ***утилит*** , чтобы собрать данные оптической плотности для фотометрических тестов в файл .csv в целях

Регистрация МИ в Росздравнадзоре
www.nevacert.ru | info@nevacert.ru

устранения неисправностей или корректировки параметров определенного пользователем теста.

Расчетное время	Необходимые материалы	Требуемый статус модуля
1 минута	Материалы могут отличаться в зависимости от выбранной опции. К необходимым материалам могут относиться: • Пустой или пополняемый CD-R или CD-RW • Флэш-накопитель USB	Остановлен или Готов

Категории диагностики аналитического модуля системы *i*2000/*i*2000SR

Процедуры диагностики для аналитического модуля(ей) системы *i*2000/*i*2000SR сгруппированы по категориям (вкладкам) на экране Диагностика. Процедуры доступны в следующих категориях:

- *Описание диагностики механизмов реакции (аналитические модули i2000/i2000SR)*, стр. 10-655
- *Описание диагностики для пипеттора (аналитические модули i2000/i2000SR)*, стр. 10-657
- *Описание диагностики для жидкости/промывки (аналитические модули i2000/i2000SR)*, стр. 10-659
- *Описание диагностики шприцев/помп (аналитические модули i2000/i2000SR)*, стр. 10-661
- *Описание диагностики сканера штрих-кодов (аналитические модули i2000/i2000SR)*, стр. 10-662
- *Описание диагностики для модуля (аналитические модули i2000/i2000SR)*, стр. 10-662
- *Описание диагностики для соленоида/датчика (аналитические модули i2000/i2000SR)*, стр. 10-664
- *Описание диагностики предохран./моторов (аналитические модули i2000/i2000SR)*, стр. 10-666
- *Описание диагностики оптики/температуры (аналитические модули i2000/i2000SR)*, стр. 10-667
- *Описание диагностики карусели (аналитические модули i2000/i2000SR)*, стр. 10-668
- *Описание диагностических процедур воспроизводимости (аналитические модули i2000/i2000SR)*, стр. 10-668

Описание диагностики механизмов реакции (аналитические модули *i*2000/*i*2000SR)

Выполнение следующих процедур диагностики может потребоваться при замене компонентов, связанных с РЯ (реакционными ячейками), или для

Регистрация МИ в Росздравнадзоре
www.nevacert.ru | info@nevacert.ru

диагностики сообщений об ошибке или наблюдаемых проблем, связанных с механизмами РЯ:

- *3115 Vortexer Test (Проверка вортекса)*, стр. 10-656
- *3125 Hopper Level Sensor Test (Проверка датчика уровня воронки)*, стр. 10-656
- *3150 Diverter Test (Проверка дивертора)*, стр. 10-656
- *5220 RV Sensors Test (Проверка датчиков РЯ)*, стр. 10-656
- *8000 Выгрузка РЯ*, стр. 10-657
- *8010 Reverse RV Loader Wheel (Реверс механизма загрузки РЯ)*, стр. 10-657

Для выполнения процедуры см. *Выполнение процедуры диагностики*, стр. 10-640.

3115 Vortexer Test (Проверка вортекса)

Выполните процедуру диагностики ***механизмов реакции*** , чтобы проверить функцию вортекса.

Расчетное время	Необходимые материалы	Требуемый статус модуля
10 минут	Нет	Остановлен, Прогрев или Готов

3125 Hopper Level Sensor Test (Проверка датчика уровня воронки)

Выполните процедуру диагностики ***механизмов реакции*** , чтобы проверить датчики уровня воронки РЯ.

Расчетное время	Необходимые материалы	Требуемый статус модуля
1 минута	Нет	Остановлен, Прогрев или Готов

3150 Diverter Test (Проверка дивертора)

Выполните процедуру диагностики ***механизмов реакции*** , чтобы проверить датчики диверторов в промывочной зоне, разгрузчике РЯ, загрузчике РЯ, шторке загрузчика РЯ и STAT (*i*2000SR).

Расчетное время	Необходимые материалы	Требуемый статус модуля
1 минута	Нет	Прогрев или Готов

5220 RV Sensors Test (Проверка датчиков РЯ)

Выполните процедуру диагностики ***механизмов реакции*** , чтобы проверить работоспособность каждого датчика загрузчика РЯ. Загрузите одну РЯ (реакционную ячейку), которая пройдет через каждый датчик загрузчика РЯ. Система проверяет каждый датчик при наличии и отсутствии РЯ на его траектории. Система проверяет следующие датчики загрузчика

Регистрация МИ в Росздравнадзоре
www.nevacert.ru | info@nevacert.ru

РЯ: дивертор загрузки РЯ, датчик позиции падения РЯ, датчик позиции загрузки РЯ, датчик позиции загрузки РЯ в реакционный трек, датчик уровня воронки РЯ, датчик шторки дивертора загрузки РЯ и датчик дивертора STAT (*i*2000SR).

Расчетное время	Необходимые материалы	Требуемый статус модуля
1 минута	Нет	Остановлен, Прогрев или Готов

8000 Выгрузка РЯ

Выполните процедуру диагностики ***механизмов реакции*** , чтобы удалить жидкость из РЯ (реакционных ячеек) на внешнем реакционном треке и выгрузить их.

Расчетное время	Необходимые материалы	Требуемый статус модуля
20 минут	Нет	Остановлен, Прогрев или Готов

8010 Reverse RV Loader Wheel (Реверс механизма загрузки РЯ)

Выполните процедуру диагностики ***механизмов реакции*** , чтобы изменить направление механизма загрузки РЯ с целью извлечения застрявшей РЯ.

Расчетное время	Необходимые материалы	Требуемый статус модуля
1 минута	Нет	Остановлен, Прогрев или Готов

Описание диагностики для пипеттора (аналитические модули *i*2000/*i*2000SR)

Выполнение следующих процедур диагностики может потребоваться при замене компонентов пипеттора или для диагностики сообщений об ошибке или наблюдаемых проблем, связанных с пипетторами:

- *1100 Pipettor Test (Проверка пипеттора)*, стр. 10-657
- *1155 Probe Straightness Test (Проверка искривленности иглы)*, стр. 10-658
- *1160 Pipettor Move (Перемещение пипеттора)*, стр. 10-658
- *5400 Crash Sensor Test (Проверка датчика поломки иглы)*, стр. 10-658

Для выполнения данной процедуры, см. *Выполнение процедуры диагностики*, стр. 10-640.

1100 Pipettor Test (Проверка пипеттора)

Выполните процедуру диагностики ***пипетторов*** , чтобы проверить перемещение пипеттора и отсутствие пропуска шага электродвигателя.

Регистрация МИ в Росздравнадзоре
www.nevacert.ru | info@nevacert.ru

Расчетное время	Необходимые материалы	Требуемый статус модуля
2 минуты	Нет	Остановлен, Прогрев или Готов

1155 Probe Straightness Test (Проверка искривленности иглы)

ОСТОРОЖНО: Биологические РИСКИ. Это зона деятельности, в которой вы подвергаетесь риску воздействия потенциально инфицированного материала. См. *Биологические опасности*, стр. 8-6.

ОСТОРОЖНО: Опасность при работе с аспирационной иглой. Острый наконечник иглы. Это зона деятельности, в которой вы подвергаетесь риску воздействия иглы. См. *Иглы и прочие острые предметы*, стр. 8-20.

Выполните процедуру диагностики ***пипетторов*** , чтобы проверить искривленность игл пипетторов R1, R2, образца и STAT (*i*2000SR).

Расчетное время	Необходимые материалы	Требуемый статус модуля
2-5 минуты	• Ватный тампон • Деионизированная вода	Остановлен, Прогрев или Готов

1160 Pipettor Move (Перемещение пипеттора)

Выполните процедуру диагностики ***пипетторов*** , чтобы переместить пипеттор образца или STAT (*i*2000SR) к промывочной чашке для подготовки к замене компонента.

Расчетное время	Необходимые материалы	Требуемый статус модуля
1 минута	Нет	Остановлен, Прогрев или Готов

5400 Crash Sensor Test (Проверка датчика поломки иглы)

ОСТОРОЖНО: Биологические РИСКИ. Это зона деятельности, в которой вы подвергаетесь риску воздействия потенциально инфицированного материала. См. *Биологические опасности*, стр. 8-6.

ОСТОРОЖНО: Опасность при работе с аспирационной иглой. Острый наконечник иглы. Это зона деятельности, в которой вы подвергаетесь риску воздействия иглы. См. *Иглы и прочие острые предметы*, стр. 8-20.

Выполните процедуру диагностики ***пипетторов*** , чтобы проверить датчик поломки иглы пипетторов образца, R1, R2 или STAT (*i*2000SR).

Расчетное время	Необходимые материалы	Требуемый статус модуля
2 минуты	Нет	Остановлен, Прогрев или Готов

Регистрация МИ в Росздравнадзоре
www.nevacert.ru | info@nevacert.ru

Описание диагностики для жидкости/промывки (аналитические модули *i*2000/*i*2000SR)

Выполнение следующих процедур диагностики может потребоваться при замене компонентов датчика уровня жидкости или промывочной зоны или для диагностики сообщений об ошибке или наблюдаемых проблем, связанных с определением уровня жидкости или промывочными зонами:

- *1170 Wash Station Test (Проверка промывочных чашек)*, стр. 10-659
- *2050 WZ Aspiration Test (Проверка аспирации ПЗ)*, стр. 10-659
- *3600 LLS Test (Проверка LLS)*, стр. 10-659
- *3610 Sample Handler LLS Test (Проверка податчика образцов LLS)*, стр. 10-660
- *3800 Pressure Monitoring Test (Проверка мониторинга давления)*, стр. 10-660
- *6037 WZ Probe Straightness (Искривленность иглы ПЗ)*, стр. 10-661

Для выполнения процедуры, см. *Выполнение процедуры диагностики*, стр. 10-640.

1170 Wash Station Test (Проверка промывочных чашек)

Выполните процедуру диагностики ***жидкостей/промывки*** , чтобы проверить функционирование промывочных чашек R1 и R2.

Расчетное время	Необходимые материалы	Требуемый статус модуля
1 минута	Нет	Остановлен, Прогрев или Готов

2050 WZ Aspiration Test (Проверка аспирации ПЗ)

ОСТОРОЖНО: Биологические РИСКИ. Это зона деятельности, в которой вы подвергаетесь риску воздействия потенциально инфицированного материала. См. *Биологические опасности*, стр. 8-6.

Выполните процедуру диагностики ***жидкостей/промывки*** , чтобы проверить аспирацию промывочной зоны. Промывочная зона выполняет дозирование и аспирацию буферного раствора 10 раз. Для проверки функционирования промывочной зоны(зон) используется система WAM (мониторинг аспирации промывки).

Расчетное время	Необходимые материалы	Требуемый статус модуля
10 минут	Нет	Прогрев или Готов

3600 LLS Test (Проверка LLS)

Выполните процедуру диагностики ***жидкостей/промывки*** , чтобы проверить способность иглы обнаруживать жидкость в следующих местах:

Регистрация МИ в Росздравнадзоре
www.nevacert.ru | info@nevacert.ru

RV2, RV24, RV48 (*i*2000SR) и внешний, средний или внутренний круг реагентной карусели.

Расчетное время	Необходимые материалы	Требуемый статус модуля
6 минут	• Флакон для очистки иглы промывочной зоны • Водопроводная вода	Прогрев или Готов

3610 Sample Handler LLS Test (Проверка податчика образцов LLS)

Выполните процедуру диагностики ***жидкостей/промывки*** , чтобы проверить способность иглы образца или STAT (*i*2000SR) обнаруживать жидкость в штативе образцов, карусели образцов LAS или чашечке для образцов в транспортере LAS.

Расчетное время	Необходимые материалы	Требуемый статус модуля
3 минуты	• Чашечка для образцов • Пробирка с образцом • Водопроводная вода или физиологический раствор Могут понадобиться дополнительные материалы в зависимости от конфигурации податчика образцов. • Штатив для образцов (РПО/СПО) • Карусель для образцов LAS (*i*2000)	Прогрев или Готов

3800 Pressure Monitoring Test (Проверка мониторинга давления)

Выполните процедуру диагностики ***жидкостей/промывки*** , чтобы проверить функционирование панелей мониторинга давления и датчиков пипетторов образца, R1, R2 или STAT (*i*2000SR).

Расчетное время	Необходимые материалы	Требуемый статус модуля
30 минут на пипеттор	Необходимые материалы зависят от проверяемого пипеттора и могут включать:	Прогрев или Готов

Регистрация МИ в Росздравнадзоре
www.nevacert.ru | info@nevacert.ru

Расчетное время	Необходимые материалы	Требуемый статус модуля
	• Флакон для очистки иглы промывочной зоны • Штатив образцов • Пробирка с образцом • Водопроводная вода	

6037 WZ Probe Straightness (Искривленность иглы ПЗ)

ОСТОРОЖНО: Биологические РИСКИ. Это зона деятельности, в которой вы подвергаетесь риску воздействия потенциально инфицированного материала. См. *Биологические опасности*, стр. 8-6.

ОСТОРОЖНО: Опасность при работе с аспирационной иглой. Острый наконечник иглы. Это зона деятельности, в которой вы подвергаетесь риску воздействия иглы. См. *Иглы и прочие острые предметы*, стр. 8-20.

Выполните процедуру диагностики ***жидкостей/промывки*** , чтобы визуально проверить ровность игл промывочной зоны.

ПРИМЕЧАНИЕ: По окончании данной проверки необходимо выполнить процедуру диагностики 2050 WZ Aspiration Test (Проверка аспирации ПЗ).

Расчетное время	Необходимые материалы	Требуемый статус модуля
5 минут	Нет	Остановлен, Прогрев или Готов

Описание диагностики шприцев/помп (аналитические модули *i*2000/*i*2000SR)

Доступна единая процедура диагностики шприцев/помп, 2110 Syringes and Pumps Test (Проверка шприцев и помп). Выполнение данной процедуры может потребоваться при замене компонентов шприца или помпы или для диагностики сообщений об ошибках или наблюдаемых проблем, связанных со шприцами или помпами.

Для выполнения данной процедуры, см. *Выполнение процедуры диагностики*, стр. 10-640.

2110 Syringes and Pumps Test (Проверка шприцев и помп)

Выполните процедуру диагностики ***шприцев/помп*** , чтобы проверить работоспособность всех помп, шприцев и их датчиков.

Расчетное время	Необходимые материалы	Требуемый статус модуля
1 минута	Нет	Прогрев или Готов

Регистрация МИ в Росздравнадзоре
www.nevacert.ru | info@nevacert.ru

Описание диагностики сканера штрих-кодов (аналитические модули *i*2000/*i*2000SR)

Выполнение следующих процедур диагностики может потребоваться при замене сканера штрих-кодов реагентов или для диагностики сообщений об ошибке или наблюдаемых проблем, связанных со сканером штрих-кодов:

- *3200 Reagent Bar Code Reader Test (Проверка сканера штрих-кодов реагентов)*, стр. 10-662
- *3210 Reagent Bar Code Calibration (Калибровка сканера штрих-кодов реагентов)*, стр. 10-662

Для выполнения процедуры, см. *Выполнение процедуры диагностики*, стр. 10-640.

3200 Reagent Bar Code Reader Test (Проверка сканера штрих-кодов реагентов)

Выполните процедуру диагностики ***сканеров штрих-кодов*** для проверки сканера штрих-кодов реагентов.

ПРИМЕЧАНИЕ: Отображаются только первые 20 символов каждого штрих-кода.

Расчетное время	Необходимые материалы	Требуемый статус модуля
5 минут	Инструмент калибровки штрих-кода	Остановлен, Прогрев или Готов

3210 Reagent Bar Code Calibration (Калибровка сканера штрих-кодов реагентов)

Выполните процедуру диагностики ***сканеров штрих-кодов*** для калибровки позиций флаконов с реагентами.

Расчетное время	Необходимые материалы	Требуемый статус модуля
5 минут	Инструмент калибровки штрих-кода (2)	Остановлен, Прогрев или Готов

Описание диагностики для модуля (аналитические модули *i*2000/*i*2000SR)

Выполнение следующих процедур диагностики может потребоваться при подготовке к длительному отключению или диагностике сообщений об ошибках или наблюдаемых проблем, связанных с вакуумом или клавиатурой:

- *2135 Long Term Shutdown (Длительное отключение)*, стр. 10-663
- *3175 Vacuum System Test (Проверка вакуумной системы)*, стр. 10-663
- *3700 Keypad Test (Проверка клавиатуры)*, стр. 10-663
- *4080 Module Initialization (Инициализация модуля)*, стр. 10-664

Регистрация МИ в Росздравнадзоре
www.nevacert.ru | info@nevacert.ru

- *4200 Functional Area Tests (Проверка функциональных областей)*, стр. 10-664

Для выполнения процедуры, см. *Выполнение процедуры диагностики*, стр. 10-640.

2135 Long Term Shutdown (Длительное отключение)

ОСТОРОЖНО: Химическая опасность. Данная процедура является химически опасной. См. специальную информацию о продукте в *Химические опасности*, стр. 8-8.

Выполните процедуру диагностики ***модулей*** для подготовки к длительному отключению системы ARCHITECT. В рамках этой процедуры производится прокачка всех помп и трубопроводов буфером, воздухом, деионизированной водой и снова воздухом, а также удаление всех РЯ (реакционных ячеек).

Расчетное время	Необходимые материалы	Требуемый статус модуля
19 минут	• Контейнер 5 л (минимум) • Контейнер 1 л (минимум) • Контейнер 12 л (минимум) • Резервуар для промывочного буфера • Трубка для закачки промывочного буфера (2) • Деионизированная вода • Абсорбирующая ткань	Прогрев или Готов

3175 Vacuum System Test (Проверка вакуумной системы)

Выполните процедуру диагностики ***модулей*** , чтобы проверить работу вакуумной системы, вакуумных резервуаров и сливных клапанов.

Расчетное время	Необходимые материалы	Требуемый статус модуля
5 - 13 минут, в зависимости от выбранной опции	Нет	Прогрев или Готов

3700 Keypad Test (Проверка клавиатуры)

Выполните процедуру диагностики ***модуля*** , чтобы протестировать функцию клавиатуры аналитического модуля.

ПРИМЕЧАНИЕ: Вы не можете проверить на клавиатуре клавиши пуска, продвижения карусели вперед и останова во время выполнения процедуры.

Регистрация МИ в Росздравнадзоре
www.nevacert.ru | info@nevacert.ru

Расчетное время	Необходимые материалы	Требуемый статус модуля
1 минута	Нет	Остановлен, Прогрев или Готов

4080 Module Initialization (Инициализация модуля)

Выполните процедуру диагностики ***модулей*** для инициализации аналитического модуля.

Расчетное время	Необходимые материалы	Требуемый статус модуля
5 минут	Нет	Остановлен, Прогрев или Готов

4200 Functional Area Tests (Проверка функциональных областей)

Выполните процедуру диагностики ***модулей*** , чтобы проверить работу загрузчика РЯ, реакционного трека, реагентной карусели и пипеттора.

Расчетное время	Необходимые материалы	Требуемый статус модуля
Изменяемое	Нет	Остановлен, Прогрев или Готов

Описание диагностики для соленоида/датчика (аналитические модули *i*2000/*i*2000SR)

Выполнение следующих процедур диагностики может потребоваться при замене соленоидов и датчиков или для диагностики сообщений об ошибке или наблюдаемых проблем, связанных с соленоидами или датчиками:

- *3400 Interlock Sensors Test (Проверка датчиков блокировки)*, стр. 10-664
- *3410 Level Sensors Test (Проверка датчиков уровня)*, стр. 10-665
- *5131 Проверка промывочной зоны, промывочной чашки, клапана*, стр. 10-665
- *5132 Проверка клапана шприца/вакуумного клапана/PT/T*, стр. 10-665
- *5133 Проверка других клапанов и отводного клапана*, стр. 10-665

Для выполнения процедуры, см. *Выполнение процедуры диагностики*, стр. 10-640.

3400 Interlock Sensors Test (Проверка датчиков блокировки)

ОСТОРОЖНО: Биологические РИСКИ. Это зона деятельности, в которой вы подвергаетесь риску воздействия потенциально инфицированного материала. См. *Биологические опасности*, стр. 8-6.

Регистрация МИ в Росздравнадзоре
www.nevacert.ru | info@nevacert.ru

ОСТОРОЖНО: Химическая опасность. Данная процедура является химически опасной. См. специальную информацию о продукте в *Химические опасности*, стр. 8-8.

Выполните процедуру диагностики ***соленоидов/датчиков*** , чтобы проверить все датчики блокировки: передней и задней дверцы аналитического центра, правой и левой дверцы доступа к зоне отбора образцов (СПО), крышки карусели LAS (LAS), крышек РПО (РПО), крышки реагентной карусели и датчика воронки для отходов.

Расчетное время	Необходимые материалы	Требуемый статус модуля
10 минут	Нет	Остановлен, Прогрев или Готов

3410 Level Sensors Test (Проверка датчиков уровня)

Выполните процедуру диагностики ***соленоидов/датчиков*** , чтобы проверить датчики уровня промывочного буфера, пре-триггера и триггера.

Расчетное время	Необходимые материалы	Требуемый статус модуля
1 минута	Нет	Остановлен, Прогрев или Готов

5131 Проверка промывочной зоны, промывочной чашки, клапана

Выполните процедуру диагностики ***соленоидов/датчиков*** , чтобы проверить клапаны промывочных зон 1 и 2 и промывочных чашек R1 и R2.

Расчетное время	Необходимые материалы	Требуемый статус модуля
1 минута	Нет	Остановлен, Прогрев или Готов

5132 Проверка клапана шприца/вакуумного клапана/PT/T

Выполните процедуру диагностики ***соленоидов/датчиков*** , чтобы проверить клапаны шприца, вакуумные/дренажные клапаны промывочных зон и клапаны пре-триггера/триггера.

Расчетное время	Необходимые материалы	Требуемый статус модуля
1 минута	Нет	Остановлен, Прогрев или Готов

5133 Проверка других клапанов и отводного клапана

Выполните процедуру диагностики ***соленоидов/датчиков*** , чтобы проверить следующие соленоиды и клапаны:

- Вакуумный/дренажный клапан промывочной чашки
- Отводной клапан промывочной зоны

Регистрация МИ в Росздравнадзоре
www.nevacert.ru | info@nevacert.ru

- Соленоид выгрузки РЯ
- Отводной клапан загрузки РЯ
- Датчик воздуха
- Дивертор STAT (*i*2000SR)

Расчетное время	Необходимые материалы	Требуемый статус модуля
1 минута	Нет	Остановлен, Прогрев или Готов

Описание диагностики предохран./моторов (аналитические модули *i*2000/*i*2000SR)

Выполнение следующих процедур диагностики может потребоваться при замене предохранителей или моторов или для диагностики сообщений об ошибке или наблюдаемых проблем, связанных с предохранителями или моторами:

- *5100 PP & Carousel Motor Tests (Проверка моторов реакционного трека и карусели)*, стр. 10-666
- *5110 Pipettor & Syringe Motor Tests (Проверка моторов пипетторов и шприцев)*, стр. 10-666
- *5120 Pump Motor Tests (Проверки моторов помпы)*, стр. 10-667
- *5700 Fuse Status (Статус предохранителя)*, стр. 10-667

Для выполнения процедуры см. *Выполнение процедуры диагностики*, стр. 10-640.

5100 PP & Carousel Motor Tests (Проверка моторов реакционного трека и карусели)

Выполните процедуру диагностики ***предохран./моторов*** , чтобы вернуть в исходное положение моторы реакционного трека, внешней карусели, внутренней карусели, средней карусели, промывочной зоны 1, промывочной зоны 2, шторки, механизма загрузки РЯ и транспортера загрузки РЯ.

Расчетное время	Необходимые материалы	Требуемый статус модуля
1 минута	Нет	Остановлен, Прогрев или Готов

5110 Pipettor & Syringe Motor Tests (Проверка моторов пипетторов и шприцев)

Выполните процедуру диагностики ***предохран./моторов*** , чтобы вернуть в исходное положение моторы угла поворота пипеттора образца и Z, угла поворота пипеттора R1 и Z, угла поворота пипеттора R2 и Z, угла поворота пипеттора STAT и Z (*i*2000SR), шприца образца, шприца R1, шприца R2 и шприца STAT (*i*2000SR).

Регистрация МИ в Росздравнадзоре
www.nevacert.ru | info@nevacert.ru

Расчетное время	Необходимые материалы	Требуемый статус модуля
1 минута	Нет	Остановлен, Прогрев или Готов

5120 Pump Motor Tests (Проверки моторов помпы)

Выполните процедуру диагностики ***предохран./моторов*** , чтобы вернуть в исходное положение моторы помп пре-триггерной станции, триггерной станции, промывочной станции R1, промывочной станции R2, промывочной зоны 1, промывочной зоны 2, пипеттора образца, пипеттора R1, пипеттора R2 и пипеттора STAT (*i*2000SR).

Расчетное время	Необходимые материалы	Требуемый статус модуля
1 минута	Нет	Остановлен, Прогрев или Готов

5700 Fuse Status (Статус предохранителя)

Выполните процедуру диагностики ***предохран./моторов*** , чтобы показать статус предохранителей +5, +12 и -12 В.

Расчетное время	Необходимые материалы	Требуемый статус модуля
1 минута	Нет	Остановлен, Прогрев или Готов

Описание диагностики оптики/температуры (аналитические модули *i*2000/*i*2000SR)

Выполнение следующих процедур диагностики может потребоваться при замене компонентов оптики или измерения температуры, а также для диагностики сообщений об ошибках или наблюдаемых проблем, связанных с оптикой или температурой:

- *1020 Optics Background (Фон оптики)*, стр. 10-667
- *1030 Shutter (Шторка)*, стр. 10-668

Для выполнения процедуры см. *Выполнение процедуры диагностики*, стр. 10-640.

1020 Optics Background (Фон оптики)

Выполните процедуру диагностики ***оптики/температуры*** , чтобы определить значение фона оптики. Система считывает три значения; первое без РЯ (реакционной ячейки), второе с пустой РЯ и третье с пре-триггерным раствором в РЯ.

ПРИМЕЧАНИЕ: Система не использует параметры нормализации и линейности во время этой процедуры. Значения в первом приближении должны составлять 3 OCE - 500 OCE.

Регистрация МИ в Росздравнадзоре
www.nevacert.ru | info@nevacert.ru

Расчетное время	Необходимые материалы	Требуемый статус модуля
10 минут	Нет	Прогрев или Готов

1030 Shutter (Шторка)

Выполните процедуру диагностики ***оптики/температуры*** , чтобы проверить правильную работу шторки.

Расчетное время	Необходимые материалы	Требуемый статус модуля
1 минута	Нет	Остановлен, Прогрев или Готов

Описание диагностики карусели (аналитические модули *i*2000/ *i*2000SR)

Доступна единая процедура диагностики карусели, 3000 Reagent Carousel Test (Проверка реагентной карусели). Выполнение этой процедуры может потребоваться при замене реагентной карусели, для диагностики сообщений об ошибках или наблюдаемых проблем, связанных с реагентной каруселью.

Для выполнения данной процедуры, см. *Выполнение процедуры диагностики*, стр. 10-640.

3000 Reagent Carousel Test (Проверка реагентной карусели)

Выполните процедуру диагностики ***карусели*** , чтобы проверить операции перемещения внутренней и внешней карусели, а также отсутствие пропусков шага.

Расчетное время	Необходимые материалы	Требуемый статус модуля
2 минуты	Нет	Остановлен, Прогрев или Готов

Описание диагностических процедур воспроизводимости (аналитические модули *i*2000/*i*2000SR)

При замене компонентов гидравлики или диагностировании сообщений об ошибках или обнаруженных неисправностей, связанных с воспроизводимостью и точностью, может потребоваться выполнение следующих процедур диагностики:

- *2001 Sample Pipettor Check*, стр. 10-669
- *2002 R1 Pipettor Check*, стр. 10-669
- *2003 R2 Pipettor Check*, стр. 10-670
- *2004 Pre-Trigger Check*, стр. 10-670
- *2005 Trigger Check*, стр. 10-670
- *2006 Wash Zone 1 Check*, стр. 10-670

Регистрация МИ в Росздравнадзоре
www.nevacert.ru | info@nevacert.ru

- *2007 Wash Zone 2 Check*, стр. 10-671
- *2009 STAT Pipettor Check (i2000SR)*, стр. 10-671

Для выполнения процедуры, см. *Выполнение процедуры диагностики*, стр. 10-640.

2001 Sample Pipettor Check

Выполните данную диагностику ***воспроизводимости*** для визуальной проверки воспроизводимости и точности дозирования пипеттора образца.

Расчетное время	Необходимые материалы	Требуемый статус модуля
10 минут	• Физиологический раствор • Откалиброванный ручной пипеттор (с возможностью пипетирования 50 или 250 и 900 мкл) Могут понадобиться дополнительные материалы в зависимости от конфигурации податчика образцов. • Чашка для образцов (РПО/SSH) • Штатив для образцов (РПО/SSH) • Карусель для образцов LAS (*i*2000) • Пробирка для образцов (*i*2000SR LAS)	Прогрев или Готов

2002 R1 Pipettor Check

Выполните данную диагностику ***воспроизводимости*** для визуальной проверки воспроизводимости и точности дозирования пипеттора R1.

Расчетное время	Необходимые материалы	Требуемый статус модуля
10 минут	• Физиологический раствор • Откалиброванный ручной пипеттор (с возможностью пипетирования 50 или 250 и 900 мкл)	Прогрев или Готов

Регистрация МИ в Росздравнадзоре
www.nevacert.ru | info@nevacert.ru

2003 R2 Pipettor Check

Выполните данную диагностику ***воспроизводимости*** для визуальной проверки воспроизводимости и точности дозирования пипеттора R2.

Расчетное время	Необходимые материалы	Требуемый статус модуля
10 минут	• Физиологический раствор • Откалиброванный ручной пипеттор (с возможностью пипетирования 50 или 250 и 900 мкл)	Прогрев или Готов

2004 Pre-Trigger Check

Выполните данную диагностику ***воспроизводимости*** для визуальной проверки воспроизводимости и точности дозирования претриггерного раствора.

Расчетное время	Необходимые материалы	Требуемый статус модуля
10 минут	• Физиологический раствор • Откалиброванный ручной пипеттор (с возможностью пипетирования 100 или 300 мкл)	Прогрев или Готов

2005 Trigger Check

Выполните данную диагностику ***воспроизводимости*** для визуальной проверки воспроизводимости и точности дозирования триггерного раствора.

Расчетное время	Необходимые материалы	Требуемый статус модуля
10 минут	• Физиологический раствор • Откалиброванный ручной пипеттор (с возможностью пипетирования 300 или 900 мкл)	Прогрев или Готов

2006 Wash Zone 1 Check

Выполните данную диагностику ***воспроизводимости*** для визуальной проверки воспроизводимости и точности дозирования коллектора промывочной зоны 1.

Регистрация МИ в Росздравнадзоре
www.nevacert.ru | info@nevacert.ru

Расчетное время	Необходимые материалы	Требуемый статус модуля
10 минут	• Физиологический раствор • Откалиброванный ручной пипеттор (с возможностью пипетирования 400 или 1200 мкл)	Прогрев или Готов

2007 Wash Zone 2 Check

Выполните данную диагностику ***воспроизводимости*** для визуальной проверки воспроизводимости и точности дозирования коллектора промывочной зоны 2.

Расчетное время	Необходимые материалы	Требуемый статус модуля
10 минут	• Физиологический раствор • Откалиброванный ручной пипеттор (с возможностью пипетирования 400 или 1200 мкл)	Прогрев или Готов

2009 STAT Pipettor Check (*i*2000SR)

Выполните данную диагностику ***воспроизводимости*** для измерения воспроизводимости и точности дозирования пипеттора STAT.

Расчетное время	Необходимые материалы	Требуемый статус модуля
10 минут	• Физиологический раствор • Откалиброванный ручной пипеттор (с возможностью пипетирования 50 или 250 и 900 мкл) Могут понадобиться дополнительные материалы в зависимости от конфигурации податчика образцов. • Чашка для образцов (РПО) • Штатив образцов (РПО) • Пробирка для образцов (*i*2000SR LAS)	Прогрев или Готов

Регистрация МИ в Росздравнадзоре
www.nevacert.ru | info@nevacert.ru

Категории диагностики аналитического модуля системы *i*1000SR

Процедуры диагностики для аналитического модуля(ей) системы *i*1000SR сгруппированы по категориям (вкладкам) на экране Диагностика.

Процедуры доступны в следующих категориях:

- *Описание диагностики механизмов реакции (аналитический модуль i1000SR)*, стр. 10-672
- *Описание диагностики для пипеттора (аналитический модуль i1000SR)*, стр. 10-673
- *Описание диагностики для жидкости/промывки (аналитический модуль i1000SR)*, стр. 10-674
- *Описание диагностики для модуля (аналитический модуль i1000SR)*, стр. 10-676
- *Описание диагностики соленоидов/датчиков (аналитический модуль i1000SR)*, стр. 10-677
- *Описание диагностики предохран./моторов (аналитический модуль i1000SR)*, стр. 10-678
- *Описание диагностики оптики/температуры (аналитический модуль i1000SR)*, стр. 10-679
- *Описание диагностики карусели (аналитический модуль i1000SR)*, стр. 10-680
- *Описание диагностических процедур воспроизводимости (аналитический модуль i1000SR)*, стр. 10-680

Описание диагностики механизмов реакции (аналитический модуль *i*1000SR)

Выполнение следующих процедур диагностики может потребоваться при замене компонентов, связанных с РЯ (реакционными ячейками), или для диагностики сообщений об ошибке или наблюдаемых проблем, связанных с механизмами РЯ:

- *3120 Vortexer Test (Проверка вортекса)*, стр. 10-672
- *3155 Diverter Test (Проверка дивертора)*, стр. 10-673

Для выполнения процедуры см. *Выполнение процедуры диагностики*, стр. 10-640.

3120 Vortexer Test (Проверка вортекса)

Выполните процедуру диагностики ***механизмов реакции*** , чтобы проверить функцию вортекса.

Расчетное время	Необходимые материалы	Требуемый статус модуля
2 минуты на вортекс	Нет	Остановлен, Прогрев или Готов

Регистрация МИ в Росздравнадзоре
www.nevacert.ru | info@nevacert.ru

3155 Diverter Test (Проверка дивертора)

Выполните процедуру диагностики ***механизмов реакции*** , чтобы проверить работоспособность впуска промывочной зоны, выпуска промывочной зоны и дивертора выгрузки РЯ.

Расчетное время	Необходимые материалы	Требуемый статус модуля
2 минуты	Нет	Остановлен, Прогрев или Готов

Описание диагностики для пипеттора (аналитический модуль *i*1000SR)

Выполнение следующих процедур диагностики может потребоваться при замене компонентов пипеттора или для диагностики сообщений об ошибке или наблюдаемых проблем, связанных с пипетторами:

- *1152 Probe Straightness/Align Test (Проверка искривленности/положения иглы)*, стр. 10-673
- *1165 Pipettor Move (Перемещение пипеттора)*, стр. 10-673
- *5420 Crash Sensor Test (Проверка датчика поломки иглы)*, стр. 10-674

1152 Probe Straightness/Align Test (Проверка искривленности/положения иглы)

ОСТОРОЖНО: Биологические РИСКИ. Это зона деятельности, в которой вы подвергаетесь риску воздействия потенциально инфицированного материала. См. *Биологические опасности*, стр. 8-6.

ОСТОРОЖНО: Опасность при работе с аспирационной иглой. Острый наконечник иглы. Это зона деятельности, в которой вы подвергаетесь риску воздействия иглы. См. *Иглы и прочие острые предметы*, стр. 8-20.

Выполните процедуру диагностики ***пипетторов*** , чтобы проверить искривленность и/или положение иглы пипеттора.

Расчетное время	Необходимые материалы	Требуемый статус модуля
3 минуты	Нет	Прогрев или Готов

1165 Pipettor Move (Перемещение пипеттора)

Выполните процедуру диагностики ***пипетторов*** , чтобы переместить пипеттор к промывочной чашке для удаления иглы пипеттора или к задней части реакционного трека для доступа к компонентам аналитического центра.

Регистрация МИ в Росздравнадзоре
www.nevacert.ru | info@nevacert.ru

Расчетное время	Необходимые материалы	Требуемый статус модуля
1 минута	Нет	Остановлен, Прогрев или Готов

5420 Crash Sensor Test (Проверка датчика поломки иглы)

ОСТОРОЖНО: Биологические РИСКИ. Это зона деятельности, в которой вы подвергаетесь риску воздействия потенциально инфицированного материала. См. *Биологические опасности*, стр. 8-6.

ОСТОРОЖНО: Опасность при работе с аспирационной иглой. Острый наконечник иглы. Это зона деятельности, в которой вы подвергаетесь риску воздействия иглы. См. *Иглы и прочие острые предметы*, стр. 8-20.

Выполните процедуру диагностики ***пипетторов*** , чтобы проверить датчик поломки иглы пипеттора.

Расчетное время	Необходимые материалы	Требуемый статус модуля
1 минута	Нет	Остановлен, Прогрев или Готов

Описание диагностики для жидкости/промывки (аналитический модуль *i*1000SR)

Выполнение следующих процедур диагностики может потребоваться при замене компонентов датчика уровня жидкости или промывочной зоны или для диагностики сообщений об ошибке или наблюдаемых проблем, связанных с определением уровня жидкости или промывочной зоны:

- *2052 WZ Aspiration Test (Проверка аспирации ПЗ)*, стр. 10-674
- *3630 LLS Test (Проверка LLS)*, стр. 10-675
- *3810 Pressure Monitoring Test (Проверка мониторинга давления)*, стр. 10-675
- *6410 WZ Probe Straightness (Искривленность иглы ПЗ)*, стр. 10-675

Для выполнения процедуры, см. *Выполнение процедуры диагностики*, стр. 10-640.

2052 WZ Aspiration Test (Проверка аспирации ПЗ)

ОСТОРОЖНО: Биологические РИСКИ. Это зона деятельности, в которой вы подвергаетесь риску воздействия потенциально инфицированного материала. См. *Биологические опасности*, стр. 8-6.

Выполните процедуру диагностики ***жидкостей/промывки*** , чтобы проверить аспирацию промывочной зоны. Промывочная зона выполняет дозирование и аспирацию буферного раствора из 14 РЯ (реакционных ячеек).

Регистрация МИ в Росздравнадзоре
www.nevacert.ru | info@nevacert.ru

Расчетное время	Необходимые материалы	Требуемый статус модуля
10 минут	Нет	Прогрев или Готов

3630 LLS Test (Проверка LLS)

Выполните процедуру диагностики ***жидкостей/промывки*** , чтобы проверить способность иглы пипеттора обнаруживать жидкость во внутренних, средних и наружных секциях карусели RV2, образца и пациента.

Расчетное время	Необходимые материалы	Требуемый статус модуля
8 минут	• Чашечки для образцов • Пробирки с образцами • Один-три флакона с реагентами	Прогрев или Готов

3810 Pressure Monitoring Test (Проверка мониторинга давления)

Выполните процедуру диагностики ***жидкостей/промывки*** , чтобы проверить функционирование панели пипетторов и монитора давления пипеттора.

Расчетное время	Необходимые материалы	Требуемый статус модуля
2 минуты	Нет	Прогрев или Готов

6410 WZ Probe Straightness (Искривленность иглы ПЗ)

ОСТОРОЖНО: Биологические РИСКИ. Это зона деятельности, в которой вы подвергаетесь риску воздействия потенциально инфицированного материала. См. *Биологические опасности*, стр. 8-6.

ОСТОРОЖНО: Опасность при работе с аспирационной иглой. Острый наконечник иглы. Это зона деятельности, в которой вы подвергаетесь риску воздействия иглы. См. *Иглы и прочие острые предметы*, стр. 8-20.

Выполните процедуру диагностики ***жидкостей/промывки*** , чтобы визуально проверить ровность игл промывочной зоны.

ПРИМЕЧАНИЕ: По окончании данной проверки необходимо выполнить процедуру диагностики 2052 WZ Aspiration Test (Проверка аспирации ПЗ).

Расчетное время	Необходимые материалы	Требуемый статус модуля
2 минуты	Нет	Остановлен, Прогрев или Готов

Регистрация МИ в Росздравнадзоре
www.nevacert.ru | info@nevacert.ru

Описание диагностики для модуля (аналитический модуль *i*1000SR)

Выполнение следующих процедур диагностики может потребоваться при подготовке к длительному отключению или диагностике сообщений об ошибках или наблюдаемых проблем, связанных с вакуумом:

- *2138 Long Term Shutdown (Длительное отключение)*, стр. 10-676
- *3180 Vacuum System Test (Проверка вакуумной системы)*, стр. 10-676
- *4110 Module Initialization (Инициализация модуля)*, стр. 10-677
- *4150 Functional Area Tests (Проверка функциональных областей)*, стр. 10-677

Для выполнения процедуры, см. *Выполнение процедуры диагностики*, стр. 10-640.

2138 Long Term Shutdown (Длительное отключение)

ОСТОРОЖНО: Биологические РИСКИ. Это зона деятельности, в которой вы подвергаетесь риску воздействия потенциально инфицированного материала. См. *Биологические опасности*, стр. 8-6.

ОСТОРОЖНО: Химическая опасность. Данная процедура является химически опасной. См. специальную информацию о продукте в *Химические опасности*, стр. 8-8.

Выполните процедуру диагностики ***модулей*** для прокачки всех помп водой, а затем воздухом, а также для удаления всех РЯ (реакционных ячеек) в рамках подготовки к длительному отключению системы ARCHITECT.

Расчетное время	Необходимые материалы	Требуемый статус модуля
30 минут	• Контейнер 4 л (минимум) с деионизированной водой • Пустой контейнер 4 л • Резервуар для промывочного буфера • Трансферная трубка для промывочного буфера • Деионизированная вода	Прогрев или Готов

3180 Vacuum System Test (Проверка вакуумной системы)

Выполните процедуру диагностики ***модулей*** , чтобы проверить работу вакуумной системы, вакуумного аккумулятора и сливных клапанов.

Регистрация МИ в Росздравнадзоре
www.nevacert.ru | info@nevacert.ru

Расчетное время	Необходимые материалы	Требуемый статус модуля
5 - 10 минут, в зависимости от выбранной опции	Нет	Прогрев или Готов

4110 Module Initialization (Инициализация модуля)

Выполните процедуру диагностики ***модулей*** для инициализации аналитического модуля.

Расчетное время	Необходимые материалы	Требуемый статус модуля
1 минута	Нет	Остановлен, Прогрев или Готов

4150 Functional Area Tests (Проверка функциональных областей)

Выполните процедуру диагностики ***модулей*** , чтобы проверить работу следующих узлов: загрузка РЯ, реакционный трек, реагентная карусель и пипеттор.

Расчетное время	Необходимые материалы	Требуемый статус модуля
Изменяемое	Нет	Остановлен, Прогрев или Готов

Описание диагностики соленоидов/датчиков (аналитический модуль *i*1000SR)

Выполнение следующих процедур диагностики может потребоваться при замене соленоидов и датчиков или для диагностики сообщений об ошибке или наблюдаемых проблем, связанных с соленоидами или датчиками:

- *3190 Waste Sensors Test (Проверка датчиков отходов)*, стр. 10-677
- *3405 Interlock/Carousel Sensor Test (Проверка датчика блокировки/карусели)*, стр. 10-678
- *3420 Level Sensors Test (Проверка датчиков уровня)*, стр. 10-678
- *5165 Valve Tests (Проверки клапанов)*, стр. 10-678

Для выполнения процедуры, см. *Выполнение процедуры диагностики*, стр. 10-640.

3190 Waste Sensors Test (Проверка датчиков отходов)

ОСТОРОЖНО: Биологические РИСКИ. Это зона деятельности, в которой вы подвергаетесь риску воздействия потенциально инфицированного материала. См. *Биологические опасности*, стр. 8-6.

Выполните процедуру диагностики ***соленоидов/датчиков*** для проверки реле давления помпы отходов, датчика заполнения контейнера для жидких отходов и датчика наличия контейнера для твердых отходов.

Регистрация МИ в Росздравнадзоре
www.nevacert.ru | info@nevacert.ru

Расчетное время	Необходимые материалы	Требуемый статус модуля
Изменяемое	Водопроводная вода	Остановлен, Прогрев или Готов

3405 Interlock/Carousel Sensor Test (Проверка датчика блокировки/карусели)

Выполните процедуру диагностики ***соленоидов/датчиков*** , чтобы проверить датчики крышки аналитического модуля и крышки реагентной карусели.

Расчетное время	Необходимые материалы	Требуемый статус модуля
5 минут	Нет	Остановлен, Прогрев или Готов

3420 Level Sensors Test (Проверка датчиков уровня)

Выполните процедуру диагностики ***соленоидов/датчиков*** , чтобы проверить датчики уровня промывочного буфера, пре-триггера и триггера.

Расчетное время	Необходимые материалы	Требуемый статус модуля
1 - 2 минуты, в зависимости от выбранной опции	Нет	Остановлен, Прогрев или Готов

5165 Valve Tests (Проверки клапанов)

Выполните процедуру диагностики ***соленоидов/датчиков*** , чтобы проверить клапаны промывочных зон, пре-триггера, триггера, вакуумных клапанов, шприца пипеттора, впускного клапана AWDS (если установлен) и дренажа жидких отходов.

Расчетное время	Необходимые материалы	Требуемый статус модуля
1 - 2 минуты, в зависимости от выбранной опции	Нет	Остановлен, Прогрев или Готов

Описание диагностики предохран./моторов (аналитический модуль *i*1000SR)

Выполнение следующих процедур диагностики может потребоваться при замене моторов или для диагностики сообщений об ошибке или наблюдаемых проблем, связанных с моторами:

- *5150 Motor Tests (Проверки моторов)*, стр. 10-679
- *5160 Pump Motor Tests (Проверки моторов помпы)*, стр. 10-679
- *5720 Fuse Status (Статус предохранителя)*, стр. 10-679

Для выполнения процедуры см. *Выполнение процедуры диагностики*, стр. 10-640.

Регистрация МИ в Росздравнадзоре
www.nevacert.ru | info@nevacert.ru

5150 Motor Tests (Проверки моторов)

Выполните процедуру диагностики ***предохран./моторов*** , чтобы вернуть в исходное положение моторы пипеттора, шприца, реакционного трека и реагентной карусели.

Расчетное время	Необходимые материалы	Требуемый статус модуля
2 минуты	Нет	Остановлен, Прогрев или Готов

5160 Pump Motor Tests (Проверки моторов помпы)

Выполните процедуру диагностики ***предохран./моторов*** , чтобы вернуть в исходное положение моторы помп пре-триггерного раствора, триггерного раствора, промывочного буфера и промывочной зоны.

Расчетное время	Необходимые материалы	Требуемый статус модуля
2 минуты	Нет	Остановлен, Прогрев или Готов

5720 Fuse Status (Статус предохранителя)

Выполните процедуру диагностики ***предохран./моторов*** , чтобы показать статус предохранителей +5, +12, -12 и +24 В.

Расчетное время	Необходимые материалы	Требуемый статус модуля
1 минута	Нет	Остановлен, Прогрев или Готов

Описание диагностики оптики/температуры (аналитический модуль *i*1000SR)

Выполнение следующих процедур диагностики может потребоваться при замене оптики или для диагностики сообщений об ошибке или наблюдаемых проблем, связанных с оптикой:

- *1022 Optics Background (Фон оптики)*, стр. 10-679
- *1032 Shutter Test (Проверка шторки)*, стр. 10-680

Для выполнения процедуры см. *Выполнение процедуры диагностики*, стр. 10-640.

1022 Optics Background (Фон оптики)

Выполните процедуру диагностики ***оптики/температуры*** , чтобы определить значение фона оптики. Система считывает три значения; первое без РЯ (реакционной ячейки), второе с пустой РЯ и третье с пре-триггерным раствором в РЯ.

Регистрация МИ в Росздравнадзоре
www.nevacert.ru | info@nevacert.ru

ПРИМЕЧАНИЕ: Система не использует параметры нормализации и линейности во время этой процедуры. Значения в первом приближении должны составлять 3 OCE - 500 OCE.

Расчетное время	Необходимые материалы	Требуемый статус модуля
2 минуты	Нет	Прогрев или Готов

1032 Shutter Test (Проверка шторки)

Выполните процедуру диагностики ***оптики/температуры*** , чтобы проверить правильную работу шторки.

Расчетное время	Необходимые материалы	Требуемый статус модуля
1 минута	Нет	Остановлен, Прогрев или Готов

Описание диагностики карусели (аналитический модуль *i*1000SR)

Доступна единая процедура диагностики карусели, 3002 Reagent Carousel Test (Проверка реагентной карусели). Выполнение этой процедуры может потребоваться при замене реагентной карусели, для диагностики сообщений об ошибках или наблюдаемых проблем, связанных с реагентной каруселью.

Для выполнения данной процедуры, см. *Выполнение процедуры диагностики*, стр. 10-640.

3002 Reagent Carousel Test (Проверка реагентной карусели)

Выполните процедуру диагностики ***карусели*** , чтобы проверить операции перемещения реагентной карусели, а также отсутствие пропусков шага.

Расчетное время	Необходимые материалы	Требуемый статус модуля
10 минут	Штативы реагентов	Остановлен, Прогрев или Готов

Описание диагностических процедур воспроизводимости (аналитический модуль *i*1000SR)

При замене компонентов гидравлики или диагностировании сообщений об ошибках или обнаруженных неисправностей, связанных с воспроизводимостью и точностью, может потребоваться выполнение следующих процедур диагностики:

- *2070 Pipettor Check*, стр. 10-681
- *2072 Pre-Trigger Check*, стр. 10-681
- *2073 Trigger Check*, стр. 10-681
- *2075 Wash Zone Check*, стр. 10-682

Для выполнения процедуры, см. *Выполнение процедуры диагностики*, стр. 10-640.

Регистрация МИ в Росздравнадзоре
www.nevacert.ru | info@nevacert.ru

2070 Pipettor Check

Выполните данную диагностику ***воспроизводимости*** для визуальной проверки воспроизводимости и точности дозирования пипеттора.

Расчетное время	Необходимые материалы	Требуемый статус модуля
10 минут	• Физиологический раствор или водопроводная вода • Штативы/чашки для образцов • Откалиброванный ручной пипеттор (с возможностью пипетирования 50 или 250 и 900 мкл)	Прогрев или Готов

2072 Pre-Trigger Check

Выполните данную диагностику ***воспроизводимости*** для визуальной проверки воспроизводимости и точности дозирования претриггерного раствора.

Расчетное время	Необходимые материалы	Требуемый статус модуля
10 минут	• Физиологический раствор или водопроводная вода • Откалиброванный ручной пипеттор (с возможностью пипетирования 100 или 300 мкл)	Прогрев или Готов

2073 Trigger Check

ОСТОРОЖНО: Химическая опасность. Данная процедура является химически опасной. См. информацию о продукте в *Химические опасности*, стр. 8-8.

Выполните данную диагностику ***воспроизводимости*** для визуальной проверки воспроизводимости и точности дозирования триггерного раствора.

Расчетное время	Необходимые материалы	Требуемый статус модуля
10 минут	• Физиологический раствор или водопроводная вода	Прогрев или Готов

Регистрация МИ в Росздравнадзоре
www.nevacert.ru | info@nevacert.ru

Расчетное время	Необходимые материалы	Требуемый статус модуля
	• Откалиброванный ручной пипеттор (с возможностью пипетирования 300 или 900 мкл)	

2075 Wash Zone Check

Выполните данную диагностику ***воспроизводимости*** для визуальной проверки воспроизводимости и точности дозирования коллектора промывочной зоны.

Расчетное время	Необходимые материалы	Требуемый статус модуля
10 минут	• Физиологический раствор или водопроводная вода • Откалиброванный ручной пипеттор (с возможностью пипетирования 400 или 1200 мкл)	Прогрев или Готов

Диагностические категории РПО (за исключением *c*4000/*i*1000SR /*ci*4100)

Процедуры диагностики для РПО (автоматический податчик образцов) сгруппированы по категориям (вкладкам) на экране Диагностика. Процедуры доступны в следующих категориях:

- *Описание диагностики сканера штрих-кодов (РПО - кроме c4000/i1000SR /ci4100)*, стр. 10-682
- *Описание диагностики модулей (РПО - за исключением c4000/i1000SR /ci4100)*, стр. 10-683
- *Описание диагностики соленоидов/датчиков (РПО - за исключением c4000/i1000SR /ci4100)*, стр. 10-684
- *Описание диагностики предохран./моторов (РПО - за исключением c4000/i1000SR /ci4100)*, стр. 10-685

Описание диагностики сканера штрих-кодов (РПО - кроме *c*4000/*i*1000SR /*ci*4100)

ОСТОРОЖНО: Излучение лазера класса 2 при открытой системе. Избегайте облучения глаз. Не смотрите в пучок лазера.

Выполнение следующих процедур диагностики может потребоваться при замене сканеров штрих-кодов РПО (роботизированного податчика образцов) или для диагностики сообщений об ошибке или наблюдаемых проблем, связанных со сканерами штрих-кодов:

- *3222 RSH Bar Code Calibration (Калибровка штрих-кода РПО)*, стр. 10-683

Регистрация МИ в Росздравнадзоре
www.nevacert.ru | info@nevacert.ru

- *3252 RSH Bar Code Reader Test (Проверка сканера штрих-кодов РПО)*, стр. 10-683

Для выполнения процедуры, см. *Выполнение процедуры диагностики*, стр. 10-640.

3222 RSH Bar Code Calibration (Калибровка штрих-кода РПО)

Выполните процедуру диагностики ***сканеров штрих-кодов*** для калибровки позиций штрих-кодов № образцов.

Расчетное время	Необходимые материалы	Требуемый статус модуля
5 минут	• Штатив образцов • Инструмент штрих-кода ПО	Прогрев или Готов

3252 RSH Bar Code Reader Test (Проверка сканера штрих-кодов РПО)

Выполните процедуру диагностики ***сканеров штрих-кодов*** для проверки сканера штрих-кодов образца.

ПРИМЕЧАНИЕ: При тестировании сканера штрихкодов образцов отображаются все считанные символы. Конфигурация Code 128 для удаления идентификатора и флага ISBT не влияет на отображаемые символы в данной процедуре.

Расчетное время	Необходимые материалы	Требуемый статус модуля
5 минут	• Штатив образцов • Инструмент штрих-кода ПО или пробирка со штрих-кодом	Прогрев или Готов

Описание диагностики модулей (РПО - за исключением *c*4000/ *i*1000SR /*ci*4100)

Выполнение следующих процедур диагностики может потребоваться при замене компонентов РПО (роботизированного податчика образцов) или для диагностики сообщений об ошибке или наблюдаемых проблем, связанных с податчиком образцов:

- *3317 RSH Test (Проверка РПО)*, стр. 10-684
- *3710 Keypad Test (Проверка клавиатуры)*, стр. 10-684
- *4090 Sample Handler Initialization (Инициализация податчика образцов)*, стр. 10-684
- *5507 RSH Indicator Lights Test (Проверка индикаторов РПО)*, стр. 10-684

Для выполнения процедуры см. *Выполнение процедуры диагностики*, стр. 10-640.

Регистрация МИ в Росздравнадзоре
www.nevacert.ru | info@nevacert.ru

3317 RSH Test (Проверка РПО)

Выполните процедуру диагностики ***модулей*** , чтобы проверить функционирование РПО (роботизированного податчика образцов) и сканера штрих-кодов.

Расчетное время	Необходимые материалы	Требуемый статус модуля
5 минут	• Штатив образцов (до 67) • Пробирка для образца со штрих-кодом (опция) • Физиологический раствор (система *c*)	Прогрев или Готов

3710 Keypad Test (Проверка клавиатуры)

Выполните процедуру диагностики ***модулей*** , чтобы проверить функционирование клавиатуры РПО (роботизированного податчика образцов).

Расчетное время	Необходимые материалы	Требуемый статус модуля
1 минута	Нет	Остановлен, Прогрев или Готов

4090 Sample Handler Initialization (Инициализация податчика образцов)

Выполните процедуру диагностики ***модулей*** , чтобы провести инициализацию податчика образцов.

Расчетное время	Необходимые материалы	Требуемый статус модуля
2 минуты	Нет	Остановлен, Прогрев или Готов

5507 RSH Indicator Lights Test (Проверка индикаторов РПО)

Выполните процедуру диагностики ***модулей*** , чтобы проверить функционирование индикаторов РПО (роботизированного податчика образцов).

Расчетное время	Необходимые материалы	Требуемый статус модуля
1 минута	Нет	Остановлен, Прогрев или Готов

Описание диагностики соленоидов/датчиков (РПО - за исключением *c*4000/*i*1000SR /*ci*4100)

Выполнение следующих процедур диагностики может потребоваться при замене датчиков РПО (роботизированного податчика образцов) или для

Регистрация МИ в Росздравнадзоре
www.nevacert.ru | info@nevacert.ru

диагностики сообщений об ошибке или наблюдаемых проблем, связанных с датчиками.

- *3323 RSH Section Test (Проверка секции РПО)*, стр. 10-685
- *34 01 Section/Bay Sensors Test (Проверка датчиков секции/бокса)*, стр. 10-685
- *5506 RSH Sensor Test (Проверка датчика РПО)*, стр. 10-685

Для выполнения процедуры см. *Выполнение процедуры диагностики*, стр. 10-640.

3323 RSH Section Test (Проверка секции РПО)

Выполните процедуру диагностики ***соленоидов/датчиков*** , чтобы проверить способность транспортера штативов РПО (роботизированного податчика образцов) к захвату штатива в конкретной позиции его возврату в эту позицию.

Расчетное время	Необходимые материалы	Требуемый статус модуля
5 минут	Штатив образцов	Остановлен, Прогрев или Готов

34 01 Section/Bay Sensors Test (Проверка датчиков секции/бокса)

Выполните процедуру диагностики ***соленоидов/датчиков*** , чтобы проверить датчики штатива/поддона для приоритетных и рутинных боксов.

Расчетное время	Необходимые материалы	Требуемый статус модуля
5 минут	• Штативы образцов • Лотки для образцов	Остановлен, Прогрев или Готов

5506 RSH Sensor Test (Проверка датчика РПО)

Выполните процедуру диагностики ***соленоидов/датчиков*** , чтобы проверить датчики транспортера штативов и держателя штативов.

Расчетное время	Необходимые материалы	Требуемый статус модуля
10 минут	Нет	Остановлен, Прогрев или Готов

Описание диагностики предохран./моторов (РПО - за исключением *c*4000/*i*1000SR /*ci*4100)

Доступна единая процедура диагностики предохран./моторов, 5501 RSH Motor Tests (Проверка моторов РПО). Выполнение этой процедуры может потребоваться при замене моторов податчика образцов или для диагностики сообщений об ошибке или наблюдаемых проблем, связанных с моторами податчика образцов.

Для выполнения данной процедуры, см. *Выполнение процедуры диагностики*, стр. 10-640.

Регистрация МИ в Росздравнадзоре
www.nevacert.ru | info@nevacert.ru

5501 RSH Motor Tests (Проверки моторов РПО)

Выполните процедуру диагностики ***предохран./моторов*** , чтобы вернуть в исходное положение следующие моторы: транспортер штатива по оси X, угол поворота транспортера штатива, транспортер штатива по оси Z и держатель штатива.

Расчетное время	Необходимые материалы	Требуемый статус модуля
5 минут	Нет	Остановлен, Прогрев или Готов

Категории диагностики РПО (*c*4000/*i*1000SR/*ci*4100)

Процедуры диагностики для РПО (автоматический податчик образцов) сгруппированы по категориям (вкладкам) на экране Диагностика. Процедуры доступны в следующих категориях:

- *Описание диагностики сканера штрих-кодов (РПО - c4000/i1000SR / ci4100)*, стр. 10-686
- *Описание диагностики модулей (РПО - c4000/i1000SR /ci4100)*, стр. 10-687
- *Описание диагностики соленоидов/датчиков (РПО - c4000/i1000SR / ci4100)*, стр. 10-688
- *Описание диагностики предохран./моторов (РПО - c4000/i1000SR /ci4100)*, стр. 10-688

Описание диагностики сканера штрих-кодов (РПО - *c*4000/*i*1000SR / *ci*4100)

ОСТОРОЖНО: Излучение лазера класса 2 при открытой системе. Избегайте облучения глаз. Не смотрите в пучок лазера.

Выполнение следующих процедур диагностики может потребоваться при замене сканера штрих-кодов или для диагностики сообщений об ошибке или наблюдаемых проблем, связанных со сканером штрих-кодов:

- *3230 Bar Code Reader Test (Проверка сканера штрих-кодов)*, стр. 10-686
- *3240 Bar Code Calibration (Проверка калибровки штрих-кода)*, стр. 10-687

Для выполнения процедуры, см. *Выполнение процедуры диагностики*, стр. 10-640.

3230 Bar Code Reader Test (Проверка сканера штрих-кодов)

Выполните процедуру диагностики ***сканеров штрих-кодов*** для проверки сканера штрих-кодов.

ПРИМЕЧАНИЕ: Отображаются только первые 20 символов каждого штрих-кода.

Регистрация МИ в Росздравнадзоре
www.nevacert.ru | info@nevacert.ru

Расчетное время	Необходимые материалы	Требуемый статус модуля
1 - 4 минуты, в зависимости от количества тестируемых штативов.	• Штативы образцов • Инструмент штрих-кода ПО или пробирки со штрих-кодом • Штативы реагентов (*i*1000SR) • Флаконы набора реагентов (только 100 тестовых наборов) (*i*1000SR)	Остановлен, Прогрев или Готов

3240 Bar Code Calibration (Проверка калибровки штрих-кода)

Выполните процедуру диагностики ***сканеров штрих-кодов*** для калибровки позиций пробирок образцов со штрих-кодами и флаконов с реагентами.

Расчетное время	Необходимые материалы	Требуемый статус модуля
2 минуты	• Штатив образцов • Инструмент штрих-кода ПО	Остановлен, Прогрев или Готов

Описание диагностики модулей (РПО - *c*4000/*i*1000SR /*ci*4100)

Выполнение следующих процедур диагностики может потребоваться при замене компонентов РПО (роботизированного податчика образцов) или для диагностики сообщений об ошибке или наблюдаемых проблем, связанных с податчиком образцов:

- *3310 RSH Test (Проверка РПО)*, стр. 10-687
- *4120 RSH Initialization (Инициализация РПО)*, стр. 10-688

3310 RSH Test (Проверка РПО)

Выполните процедуру диагностики ***модулей*** , чтобы проверить функционирование РПО (роботизированного податчика образцов) и сканера штрих-кодов.

Расчетное время	Необходимые материалы	Требуемый статус модуля
5 - 10 минут, в зависимости от выбранной опции	• Штативы образцов • 5 пробирок для образцов со штрих-кодом • Штативы реагентов (*i*1000SR) • Флаконы набора реагентов (только 100 тестовых наборов) (*i*1000SR)	Остановлен, Прогрев или Готов

Регистрация МИ в Росздравнадзоре
www.nevacert.ru | info@nevacert.ru

4120 RSH Initialization (Инициализация РПО)

Выполните процедуру диагностики ***модулей*** , чтобы провести инициализацию податчика образцов.

Расчетное время	Необходимые материалы	Требуемый статус модуля
1 минута	Нет	Остановлен, Прогрев или Готов

Описание диагностики соленоидов/датчиков (РПО - *c*4000/*i*1000SR / *ci*4100)

Выполнение следующих процедур диагностики может потребоваться при замене датчиков РПО (роботизированного податчика образцов) или для диагностики сообщений об ошибке или наблюдаемых проблем, связанных с датчиками.

- *5555 RSH Sensor Tests (Проверки датчиков РПО)*, стр. 10-688

5555 RSH Sensor Tests (Проверки датчиков РПО)

Выполните процедуру диагностики ***соленоидов/датчиков*** , чтобы проверить датчики, связанные с транспортером штативов, областью загрузки/выгрузки и дверцей доступа к реагентам.

Расчетное время	Необходимые материалы	Требуемый статус модуля
5 минут	• Штатив для реагентов, по меньшей мере, с одним флаконом для реагента (*i*1000SR) • Штатив образцов	Остановлен, Прогрев или Готов

Описание диагностики предохран./моторов (РПО - *c*4000/*i*1000SR / *ci*4100)

Доступна единая процедура диагностики предохран./моторов, 5550 RSH Motor Tests (Проверка моторов РПО). Выполнение этой процедуры может потребоваться при замене моторов податчика образцов или для диагностики сообщений об ошибке или наблюдаемых проблем, связанных с моторами податчика образцов.

Для выполнения данной процедуры, см. *Выполнение процедуры диагностики*, стр. 10-640.

- *5550 RSH Motor Tests (Проверка моторов РПО)*, стр. 10-688

5550 RSH Motor Tests (Проверка моторов РПО)

Выполните процедуру диагностики ***предохран./моторов*** , чтобы проверить моторы, связанные с транспортером штативов, ротатором реагентного флакона и дверцей доступа к реагентам.

Регистрация МИ в Росздравнадзоре
www.nevacert.ru | info@nevacert.ru

Расчетное время	Необходимые материалы	Требуемый статус модуля
2 минуты	Нет	Остановлен, Прогрев или Готов

Диагностические категории СПО

Процедуры диагностики для СПО (стандартный податчик образцов) сгруппированы по категориям (вкладкам) на экране Диагностика. Процедуры доступны в следующих категориях:

- *Описание диагностики сканера штрих-кодов (СПО)*, стр. 10-689
- *Описание диагностики модулей (СПО)*, стр. 10-690
- *Описание диагностики предохран./моторов (СПО)*, стр. 10-691

Описание диагностики сканера штрих-кодов (СПО)

ОСТОРОЖНО: Излучение лазера класса 2 при открытой системе. Избегайте облучения глаз. Не смотрите в пучок лазера.

Выполнение следующих процедур диагностики может потребоваться при замене сканеров штрих-кодов СПО (стандартного податчика образцов) или для диагностики сообщений об ошибке или наблюдаемых проблем, связанных со сканерами штрих-кодов:

- *3220 SH Bar Code Calibration (Проверка калибровки штрих-кода ПО)*, стр. 10-689
- *3250 SH Bar Code Reader Test (Проверка сканера штрих-кодов ПО)*, стр. 10-689

Для выполнения процедуры, см. *Выполнение процедуры диагностики*, стр. 10-640.

3220 SH Bar Code Calibration (Проверка калибровки штрих-кода ПО)

Выполните процедуру диагностики ***сканеров штрих-кодов*** для калибровки позиций штрих-кодов № образцов.

Расчетное время	Необходимые материалы	Требуемый статус модуля
2 минуты	Штатив образцов	Прогрев или Готов

3250 SH Bar Code Reader Test (Проверка сканера штрих-кодов ПО)

Выполните процедуру диагностики ***сканеров штрих-кодов*** для проверки зоны загрузки и сканеров штрих-кодов зоны отбора образцов. Сканер штрих-кодов проверяет ширину штрих-кода и сравнивает начало этикетки со штрих-кодом с точкой калибровки.

Расчетное время	Необходимые материалы	Требуемый статус модуля
5 минут	• Штатив образцов	Прогрев или Готов

Регистрация МИ в Росздравнадзоре
www.nevacert.ru | info@nevacert.ru

Расчетное время	Необходимые материалы	Требуемый статус модуля
	• Инструмент штрих-кода ПО или пробирка со штрих-кодом (опция)	

Описание диагностики модулей (СПО)

Выполнение следующих процедур диагностики может потребоваться при замене компонентов СПО (стандартного податчика образцов) или для диагностики сообщений об ошибке или наблюдаемых проблем, связанных с податчиком образцов:

- *3315 Sample Handler Test (Проверка податчика образцов)*, стр. 10-690
- *3710 Keypad Test (Проверка клавиатуры)*, стр. 10-690
- *4090 Sample Handler Initialization (Инициализация податчика образцов)*, стр. 10-691

Для выполнения процедуры см. *Выполнение процедуры диагностики*, стр. 10-640.

3315 Sample Handler Test (Проверка податчика образцов)

Выполните процедуру диагностики ***модулей*** , чтобы проверить функционирование СПО (стандартного податчика образцов) и сканеров штрих-кодов. Существует два варианта:

- Проверка калибровки и оборот штативов - проверка сканеров штрих-кодов зоны загрузки и зоны отбора образцов, проверка калибровки сканера штрих-кодов зоны загрузки, оборот штативов для проверки функционирования СПО.
- Оборот штативов - для проверки функционирования СПО.

Расчетное время	Необходимые материалы	Требуемый статус модуля
Проверка калибровки и оборот штативов: 5 минут	• Штатив образцов • Инструмент штрих-кода ПО или пробирки для образцов со штрих-кодом	Остановлен, Прогрев или Готов
Оборот штативов: 2 минуты	Штатив образцов	Остановлен, Прогрев или Готов

3710 Keypad Test (Проверка клавиатуры)

Выполните процедуру диагностики ***модулей*** , чтобы проверить функционирование клавиатуры СПО (стандартного податчика образцов).

Регистрация МИ в Росздравнадзоре
www.nevacert.ru | info@nevacert.ru

Расчетное время	Необходимые материалы	Требуемый статус модуля
1 минута	Нет	Остановлен, Прогрев или Готов

4090 Sample Handler Initialization (Инициализация податчика образцов)

Выполните процедуру диагностики ***модулей*** , чтобы провести инициализацию податчика образцов.

Расчетное время	Необходимые материалы	Требуемый статус модуля
2 минуты	Нет	Остановлен, Прогрев или Готов

Описание диагностики предохран./моторов (СПО)

Единая процедура диагностики предохран./моторов, 5500 SH Motor Tests (Проверки моторов ПО), доступна для СПО (стандартного податчика образцов). Выполнение этой процедуры может потребоваться при замене моторов податчика образцов или для диагностики сообщений об ошибке или наблюдаемых проблем, связанных с моторами податчика образцов.

Для выполнения данной процедуры, см. *Выполнение процедуры диагностики*, стр. 10-640.

5500 SH Motor Tests (Проверки моторов ПО)

Выполните процедуру диагностики ***предохран./моторов*** , чтобы вернуть в исходное положение следующие моторы: зона загрузки, трансферный механизм загрузки, трансферный механизм выгрузки, зона выгрузки, зона отбора образцов и звездчатое колесо.

Расчетное время	Необходимые материалы	Требуемый статус модуля
1 минута	Нет	Остановлен, Прогрев или Готов

Диагностические категории карусельного податчика образцов LAS (*i*2000)

Процедуры диагностики для карусельного податчика образцов LAS (лабораторная автоматическая система) сгруппированы по категориям (вкладкам) на экране Диагностика. Процедуры доступны в следующих категориях:

- *Описание диагностических процедур сканера штрих-кодов (податчик образцов карусели LAS - i2000)*, стр. 10-692
- *Описание диагностики модулей (податчик образцов карусели LAS - i2000)*, стр. 10-692

Регистрация МИ в Росздравнадзоре
www.nevacert.ru | info@nevacert.ru

Описание диагностических процедур сканера штрих-кодов (податчик образцов карусели LAS - *i*2000)

ОСТОРОЖНО: Излучение лазера класса 2 при открытой системе. Избегайте облучения глаз. Не смотрите в пучок лазера.

При замене сканера штрих-кодов податчика образцов карусели LAS или диагностировании сообщений об ошибках или обнаруженных неисправностей, связанных со сканером штрих-кодов, может потребоваться выполнение следующих процедур диагностики:

- *3225 LAS Crsl Bar Code Calibration*, стр. 10-692
- *3255 LAS Crsl Bar Code Test*, стр. 10-692

Для выполнения процедуры см. *Выполнение процедуры диагностики*, стр. 10-640.

3225 LAS Crsl Bar Code Calibration

Выполните данную процедуру диагностики ***сканеров штрих-кодов*** для калибровки сканера штрих-кодов зоны отбора образцов *i*2000 в карусели LAS.

Расчетное время	Необходимые материалы	Требуемый статус модуля
5 минут	• Карусель образцов LAS • Инструмент штрих-кода SH	Прогрев или Готов

3255 LAS Crsl Bar Code Test

Выполните данную процедуру для ***сканеров штрих-кодов*** для проверки способности сканера штрих-кодов зоны отбора образцов считывать номер карусели образцов LAS *i*2000 и штрих-коды на пробирках.

Расчетное время	Необходимые материалы	Требуемый статус модуля
5 минут	• Карусель образцов LAS • Инструмент штрих-кода SH или пробирка со штрих-кодом	Прогрев или Готов

Описание диагностики модулей (податчик образцов карусели LAS - *i*2000)

Доступна единая процедура диагностики модулей, 4090 Sample Handler Initialization (Инициализация податчика образцов). Выполнение этой процедуры может потребоваться для диагностики сообщений об ошибке или наблюдаемых проблем, связанных с податчиком образцов.

Для выполнения данной процедуры, см. *Выполнение процедуры диагностики*, стр. 10-640.

Регистрация МИ в Росздравнадзоре
www.nevacert.ru | info@nevacert.ru

4090 Sample Handler Initialization (Инициализация податчика образцов)

Выполните процедуру диагностики ***модулей*** , чтобы провести инициализацию податчика образцов.

Расчетное время	Необходимые материалы	Требуемый статус модуля
2 минуты	Нет	Остановлен, Прогрев или Готов

Категории диагностики компьютерного блока

Процедуры диагностики для SCC (компьютерного блока) отображаются на вкладке Утилиты экрана Диагностика.

Может потребоваться выполнить следующие процедуры диагностики при установке тестов и процедур или диагностике сообщений об ошибках или возникновении проблем:

- *6004 Copy backup software (Копирование резервной копии ПО)*, стр. 10-693
- *6007 SCC Utilities (Программы компьютерного блока)*, стр. 10-694
- *6008 Controller Configuration (Конфигурация контроллера)*, стр. 10-694
- *6009 Log Utilities (Журнал утилит)*, стр. 10-694
- *6029 Assay Information (Информация по тесту)*, стр. 10-695
- *6114 Install/Delete Assays (Установить/Удалить тесты)*, стр. 10-695
- *6115 Install/Delete Procedures (Установить/Удалить процедуры)*, стр. 10-696
- *6116 Обновить процедуру 6115*, стр. 10-696
- *6120 Утилиты принтера*, стр. 10-696
- *6220 Созданные процедуры техобслуживания*, стр. 10-696
- *6500 MAC Hardware Address (Адрес аппаратных средств MAC)*, стр. 10-697

Для выполнения процедуры, см. *Выполнение процедуры диагностики*, стр. 10-640.

6004 Copy backup software (Копирование резервной копии ПО)

Выполните процедуру диагностики ***утилит*** для копирования резервной копии системного ПО на CD или для замены резервной копии на вашем SCC (компьютерном блоке) на резервную копию на CD.

ПРИМЕЧАНИЕ: Выполнение этой процедуры не равнозначно созданию резервной копии системного ПО. Для резервного копирования информации системы, см. *Создание резервной копии ПО*, стр. 2-202.

Регистрация МИ в Росздравнадзоре
www.nevacert.ru | info@nevacert.ru

Расчетное время	Необходимые материалы	Требуемый статус модуля
Изменяемое время	Пустой или пополняемый CDR/ CDRW или CD с резервной копией	Остановлен, Прогрев или Готов

6007 SCC Utilities (Программы компьютерного блока)

Выполните процедуру диагностики ***утилит*** для:

- калибровки сенсорного дисплея
- просмотра USB-накопителя или накопителей
- извлечения USB-накопителя или накопителей
- проверки и восстановления базы данных ARCHITECT
- освобождения CLI-порта (только *i*2000SR LAS)
- Инициация утилит коннектора AbbottLink (только консолидированная конфигурация AbbottLink)

Расчетное время	Необходимые материалы	Требуемый статус модуля
Изменяемое время	Нет	Любой статус

6008 Controller Configuration (Конфигурация контроллера)

Выполните процедуру диагностики ***утилит*** для конфигурирования платы управления аналитическим модулем и податчиком образцов после замены платы или обновления ПО.

Расчетное время	Необходимые материалы	Требуемый статус модуля
1 минута	Нет	Остановлен, Прогрев или Готов

6009 Log Utilities (Журнал утилит)

Выполните процедуру диагностики ***утилит*** для восстановления текущих журналов и дампа памяти, копирования базы данных на CD или копирования архивированных журналов на CD.

Расчетное время	Необходимые материалы	Требуемый статус модуля
Изменяемое время	Материалы могут отличаться в зависимости от выбранной опции. К необходимым материалам могут относиться: • CD-R (записываемый	Остановлен, Прогрев или Готов

Регистрация МИ в Росздравнадзоре
www.nevacert.ru | info@nevacert.ru

Расчетное время	Необходимые материалы	Требуемый статус модуля
	компакт-диск) или неформатированный CD-RW (перезаписываемый компакт-диск) • Флэш-накопитель USB	

6029 Assay Information (Информация по тесту)

Выполните процедуру диагностики ***утилит*** для печати:

- Полный список всех тестов, установленных в системе ARCHITECT, для проверки использования последней версии теста. Список содержит номер, название и версию теста.
- Этикетка калибратора со штрих-кодом
- Диапазон этикеток со штрих-кодами номеров образцов

Расчетное время	Необходимые материалы	Требуемый статус модуля
2 минуты	Этикетки со штрих-кодами могут потребоваться в зависимости от выбранной опции.	Любой статус

6114 Install/Delete Assays (Установить/Удалить тесты)

ПРИМЕЧАНИЕ: Необходим вход под логином системного администратора.

Выполните процедуру диагностики ***утилит*** для установки всех или выбранных тестов. Эту процедуру можно также использовать для удаления выбранных тестов.

ПРИМЕЧАНИЕ: Перед установкой нового или обновленного файла теста см. особые инструкции на CD-ROM теста или в информации к электронному тесту. При установке файла электронного теста с почты Abbott информацию заказчика можно просмотреть во время процедуры установки или через почту Abbott. См. *Область просмотра Почта Abbott*, стр. 2-207.

Расчетное время	Необходимые материалы	Требуемый статус модуля
2 минуты	CD-ROM системы ARCHITECT *c*, CD-ROM системы ARCHITECT *i*, ИЛИ файл электронного теста	Остановлен, Прогрев или Готов

Регистрация МИ в Росздравнадзоре
www.nevacert.ru | info@nevacert.ru

6115 Install/Delete Procedures (Установить/Удалить процедуры)

ПРИМЕЧАНИЕ: Необходим вход под логином системного администратора.

Выполните процедуру диагностики ***утилит*** для установки всех или выбранных процедур техобслуживания и диагностики. Эту процедуру можно также использовать для удаления выбранных процедур техобслуживания и диагностики.

Расчетное время	Необходимые материалы	Требуемый статус модуля
2 минуты	Нет	Остановлен, Прогрев или Готов

6116 Обновить процедуру 6115

ПРИМЕЧАНИЕ: Необходим вход под логином системного администратора.

Выполните процедуру диагностики ***утилит*** для установки обновленной версии процедуры диагностики 6115 Install/Delete Procedures (Установить/Удалить процедуры) (при необходимости).

Расчетное время	Необходимые материалы	Требуемый статус модуля
2 минуты	Отсутствует	Остановлен, Прогрев или Готов

6120 Утилиты принтера

ПРИМЕЧАНИЕ: Необходим вход под логином системного администратора.

Выполните процедуру диагностики ***утилит*** для выбора, конфигурации и тестирования нового принтера, который будет использоваться как системный принтер по умолчанию.

Расчетное время	Необходимые материалы	Требуемый статус модуля
5 минут	Отсутствует	Остановлен, Прогрев или Готов

6220 Созданные процедуры техобслуживания

ПРИМЕЧАНИЕ: Необходим вход под логином системного администратора.

Выполните процедуру диагностики ***утилит*** для создания, изменения, импорта, экспорта, печати и просмотра определенных пользователем процедур техобслуживания на текстовой основе.

Расчетное время	Необходимые материалы	Требуемый статус модуля
Изменяемое время	Материалы могут отличаться в зависимости от выбранной опции, к необходимым	Остановлен, Прогрев или Готов

Регистрация МИ в Росздравнадзоре
www.nevacert.ru | info@nevacert.ru

Расчетное время	Необходимые материалы	Требуемый статус модуля
	материалам могут относиться: • CD-R (записываемый компакт-диск) или неформатированный CD-RW (перезаписываемый компакт-диск) • Дискета или дискеты • Флэш-накопитель USB	

6500 MAC Hardware Address (Адрес аппаратных средств MAC)

Выполните процедуру диагностики ***утилит*** , чтобы определить MAC-адрес (управления доступом к среде) вторичной сетевой карты, установленной в SCC (компьютерном блоке).

Расчетное время	Необходимые материалы	Требуемый статус модуля
< 1 минуты	Нет	Любой статус

Регистрация МИ в Росздравнадзоре
www.nevacert.ru | info@nevacert.ru

Прочие действия по устранению

Действия по устранению:

- Последовательность действий, рекомендованная для устранения возможной причины или причин, связанных с сообщением об ошибке или наблюдаемой проблемой
- Общая более чем для одного кода ошибки или наблюдаемой проблемы

К прочим действиям по устранению относится:

- *Действия по устранению неисправностей аналитического модуля*, стр. 10-698
- *Действия по устранению неисправностей податчика образцов*, стр. 10-713
- *Действия по устранению неисправностей компьютерного блока*, стр. 10-719
- *Действия по устранению для iARM*, стр. 10-720
- *Действия по устранению неисправностей LAS*, стр. 10-721
- *Действия по устранению неисправностей LIS*, стр. 10-722
- *Процедура коррекции AAT*, стр. 10-724
- *Процедуры коррекции переноса реагента*, стр. 10-725

Действия по устранению неисправностей аналитического модуля

Процедуры, часто рекомендуемые в качестве действий по устранению для кодов ошибок и/или наблюдаемых проблем, связанных с аналитическим модулем или модулями, включают:

- *Очистка окошка сканера штрихкодов*, стр. 10-698
- *Активирование или деактивирование модуля ICT (система c)*, стр. 10-701
- *Выполните деконтаминацию модуля ICT (система c)*, стр. 10-702
- *Оценка состояния обратного клапана (система c)*, стр. 10-704
- *Осмотр сегмента кювет (c System)*, стр. 10-708
- *Снятие карусели образцов (c8000/c16000)*, стр. 10-710
- *Установка карусели образцов на место (c8000/c16000)*, стр. 10-711
- *Выгрузка штатива или штативов реагентов из реагентной карусели вручную (i1000SR)* , стр. 10-712

Очистка окошка сканера штрихкодов

Выполните данную процедуру для очистки окошка сканера штрих-кодов, когда будет предложено выполнить действия по устранению ошибки. Данная процедура включает шаги по очистке окошка сканера штрих-кодов следующих устройств:

Регистрация МИ в Росздравнадзоре
www.nevacert.ru | info@nevacert.ru

- РПО (роботизированный податчик образцов)
- Карусель образцов (*c*8000/*c*16000)
- Устройство(а) подачи реагентов (система *c*)
- Карусель реагентов (*i*2000/*i*2000SR)

Необходимые условия	NA
Статус модуля	Прогрев или Готов
Уровень доступа пользователя	Общий оператор
Ресурсы	• Мягкая, безворсовая ткань или бумага для протирки оптических стекол • Деионизированная вода

ОСТОРОЖНО: Биологические РИСКИ. Это зона деятельности, в которой вы подвергаетесь риску воздействия потенциально инфицированного материала. См. *Биологические опасности*, стр. 8-6.

ОСТОРОЖНО: Излучение лазера класса 2 при открытой системе. Избегайте облучения глаз. Не смотрите в пучок лазера. Лазерное излучение класса 2 всех аналитических модулей, кроме *c*4000 и *c*16000 и устройств подачи реагентов с 8000 (в зависимости от года выпуска модуля). Использование контрольных образцов и выполнение процедур, не предписанных настоящим руководством, может привести к попаданию под действие опасного излучения. См. *Лазерный луч*, стр. 8-20

Для очистки окошка сканера штрих-кодов:

1. Откройте окошко сканера штрих-кодов.

Для…	Выполните следующее…
РПО (кроме *c*4000/*i*1000SR)	Откройте первую дверцу, расположенную на левой стороне РПО.
РПО (*c*4000/i 1000SR)	Откройте крышку аналитического модуля.
Карусель образцов (*c*8000/*c*16000)	*Снятие карусели образцов (c8000/c16000)*, стр. 10-710.
Устройство подачи реагентов (*c*4000)	a. Откройте крышку устройства подачи реагентов. b. Удалите сегмент внешней карусели. c. Выберите кнопку продвижения вперед устройства подачи реагентов, чтобы переместить пустую позицию в окошко сканера штрих-кодов (левая нижняя область устройства подачи реагентов).
Устройство(а) подачи реагентов (*c*8000/*c*16000)	a. Удалите крышку карусели реагентов. b. Удалите внешний сегмент, расположенный спереди устройства подачи реагентов. c. Выберите кнопку продвижения вперед карусели R1 или R2, чтобы переместить пустую позицию в заднюю часть

Регистрация МИ в Росздравнадзоре
www.nevacert.ru | info@nevacert.ru

Для…	Выполните следующее…
	устройства подачи реагентов, где расположено окошко сканера штрих-кодов.
Карусель реагентов (*i*2000/ *i*2000SR)	a. С помощью отвертки #2 удалите три винта, удерживающие крышку карусели реагентов. **ПРИМЕЧАНИЕ:** Откручивайте винты осторожно, они могут выпасть из отверстий крышки. b. Возьмитесь за ручку крышки карусели реагентов, поднимите крышку и выньте ее из модуля. **ПРИМЕЧАНИЕ:** Следите за тем, чтобы не повредить наружные детали, удаляя крышку. c. Удалите наборы реагентов, расположенные в левой части карусели реагентов, чтобы открыть доступ к окошку сканера штрих-кодов.

2. Найдите окошко сканера штрихкодов и аккуратно протрите его влажной безворсовой тканью.
3. Протрите окошко насухо безворсовой тканью.
4. Подготовьтесь к работе.

Для…	Выполните следующее…
РПО (кроме *c*4000/ *i*1000SR)	Закройте крышку РПО.
РПО (*c*4000/ *i*1000SR)	Закройте крышку аналитического центра.
Карусель образцов (*c*8000/*c*16000)	*Установка карусели образцов на место (c8000/c16000)*, стр. 10-711
Устройство подачи реагентов (*c*4000)	a. Выберите кнопку продвижения вперед устройства подачи реагентов, чтобы переместить пустую позицию в переднюю часть устройства подачи реагентов. b. Установите на место сегмент. c. Установите на место крышку устройства подачи реагентов.
Устройство(а) подачи реагентов (*c*8000/*c*16000)	a. Выберите кнопку продвижения вперед карусели R1 или R2, чтобы переместить пустую позицию в переднюю часть устройства подачи реагентов. b. Установите на место внешний сегмент. c. Установите на место крышку карусели.
Карусель реагентов (*i*2000/*i*2000SR)	a. Установите на место все наборы реагентов, которые были вынуты. b. Установите крышку карусели реагентов и закрутите три винта.

Чтобы проверить работу сканера штрих-кодов, выполните одну из следующих процедур диагностики ***сканера штрих-кодов*** :

Регистрация МИ в Росздравнадзоре
www.nevacert.ru | info@nevacert.ru

- *3252 RSH Bar Code Reader Test (Проверка сканера штрих-кодов РПО)*, стр. 10-683
- *3251 Sample Carousel Bar Code Test (c8000/c16000)*, стр. 10-648
- *3206 Reagent Bar Code Test*, стр. 10-648 (система *c*)
- *3200 Reagent Bar Code Reader Test (Проверка сканера штрих-кодов реагентов)*, стр. 10-662 (*i*2000/*i*2000SR)
- *3230 Bar Code Reader Test (Проверка сканера штрих-кодов)*, стр. 10-686 (*i*1000SR)

Сопутствующая информация...

- *РПО - роботизированный податчик образцов (c8000/c16000/i2000SR)* , стр. 1-156
- *РПО - роботизированный податчик образцов (c4000/i1000SR/ci4100)*, стр. 1-161
- *Карусель образцов (c8000)*, стр. 1-56
- *Карусель образцов (c16000)*, стр. 1-76
- *Аппаратные компоненты реагентов (c4000)*, стр. 1-40
- *Аппаратные компоненты реагентов (c8000)*, стр. 1-58
- *Аппаратные компоненты реагентов (c16000)*, стр. 1-78
- *Аппаратные компоненты реагентов (i2000/i2000SR)*, стр. 1-107

Активирование или деактивирование модуля ICT (система *c*)

Данная процедура предназначена для активирования или деактивирования модуля ICT. Модуль деактивируется, чтобы предотвратить обработку системой потенциометрических тестов, когда наблюдаются проблемы с функционированием системы. После устранения проблемы модуль активируется и система может обработать образцы.

Необходимые условия	*Доступ к экрану Конфигурация - области просмотра Системные настройки*, стр. 2-5
Статус модуля	Остановлен или Готов
Уровень доступа пользователя	Системный администратор
Ресурсы	NA

Для активирования или деактивирования модуля ICT:

1. Выберите **Модули** в списке **Категории системы** на экране Конфигурация.
2. Нажмите **F6 - Конфигурировать**.

   Отобразится окно Конфигурация модулей.
3. Выберите нужную опцию **Модуль ICT - Установлен**.
4. Нажмите **Готово**, чтобы сохранить внесенные изменения.

Регистрация МИ в Росздравнадзоре
www.nevacert.ru | info@nevacert.ru

Сопутствующая информация…

- *Экран Конфигурация - область просмотра Системные настройки*, стр. 2-4
- *Окно Конфигурация модулей (c4000)*, стр. 2-53
- *Окно Конфигурация модулей (c8000/c16000)*, стр. 2-54

Выполните деконтаминацию модуля ICT (система *c*)

Выполните данную процедуру для деконтаминации модуля ICT, срок годности которого еще не истек и гарантия на который еще не закончилась. Деконтаминация выполняется для устранения проблем, связанных с работой модуля, таких как падение угловых коэффициентов и показателей калия (K^+), ошибочные результаты ICT и слабая воспроизводимость.

ПРИМЕЧАНИЕ: Во время данной процедуры уплотнительные кольца наверху и внизу модуля ICT могут выпасть при его промывке. Выпавшие кольца необходимо достать из канистры, хорошо промыть деионизированной водой и высушить, прежде чем устанавливать обратно в модуль, после чего установить модуль в систему.

Необходимые условия	Доступ к процедуре замены соответствующего компонента: • *Замена модуля или иглы ICT (c4000)*, стр. 9-147 • *Замена модуля или иглы ICT (c8000)*, стр. 9-213 • *Замена модуля или иглы ICT (c16000)*, стр. 9-283
Статус модуля	Остановлен или Готов
Уровень доступа пользователя	Общий оператор
Ресурсы	• Абсорбирующее полотенце • Деионизированная вода • 15 мл референсного раствора ICT • Канистра, способная вместить $\geq$ 250 мл жидкости • 10 мл 0,5% натрия гипохлорита, информацию о разбавлении натрия гипохлорита см. *Требования к процедуре обеззараживания*, стр. 8-14 • Шприц 5 мл, 10 мл или 20 мл (с наконечником Люэра или без) без иглы • Таймер

ОСТОРОЖНО: Биологические РИСКИ. Это зона деятельности, в которой вы подвергаетесь риску воздействия потенциально инфицированного материала. См. *Биологические опасности*, стр. 8-6.

ОСТОРОЖНО: Опасность при работе с аспирационной иглой. Острый наконечник иглы. Это зона деятельности, в которой вы подвергаетесь риску воздействия иглы. См. *Иглы и прочие острые предметы*, стр. 8-20.

ОСТОРОЖНО: Химическая опасность. Данная процедура является химически опасной. См. информацию о продукте в *Химические опасности*, стр. 8-8.

Для деконтаминации модуля ICT:

Регистрация МИ в Росздравнадзоре
www.nevacert.ru | info@nevacert.ru

1. Выньте модуль ICT, следуя инструкциям, приведенным в руководстве по замене соответствующего компонента.
2. Наберите в шприц не менее 5 мл 0,5% натрия гипохлорита и подсоедините его к любому концу модуля ICT. Используя канистру для сбора излишков жидкости, медленно промойте модуль большей частью раствора. Заткнув противоположный конец модуля пальцем, заполните его оставшейся жидкостью. Модуль должен быть полностью заполнен раствором.
3. Оставьте модуль ICT в горизонтальном положении на 15-30 минут. Не оставляйте раствор натрия гипохлорита в модуле более чем на 30 минут.
4. Промойте шприц не менее 3 раз деионизированной водой, чтобы полностью удалить раствор натрия гипохлорита.
5. Наберите в шприц референсный раствор ICT. Подсоедините шприц к модулю ICT и медленно промойте модуль большей частью раствора в канистру. В зависимости от размера шприца может понадобиться повторить данную процедуру, чтобы пропустить через модуль большую часть из 15 мл референсного раствора. Заткнув противоположный конец модуля пальцем, заполните его оставшейся жидкостью. Модуль должен быть полностью заполнен раствором.
6. Оставьте модуль ICT в горизонтальном положении на 5-10 минут.
7. Смочите абсорбирующее полотенце деионизированной водой и протрите им модуль ICT снаружи, а также контакты бокового разъема, чтобы удалить все остатки натрия гипохлорита или референсного раствора ICT. Затем протрите модуль сухим абсорбирующим полотенцем. Перед установкой модуль и контакты разъема должны быть сухими.
8. Следуйте инструкциям по установке, приведенным в руководстве по замене соответствующего компонента.
9. Выполните процедуру техобслуживания ***по необходимости*** *6063 Прокачка модуля ICT*, стр. 9-43 три раза, чтобы промыть модуль референсным раствором ICT.
10. Откалибруйте тесты ICT и протестируйте образцы контроля качества для проверки калибровки.

Для улучшения эффективности данную процедуру можно повторить еще раз. Если проблемы с работой модуля не решены, выполните дополнительные действия по устранению неисправностей и/или замените модуль ICT.

Сопутствующая информация…

- *Пониженная концентрация - результаты K+ отдельного теста (система c)*, стр. 10-559
- *Ошибочные результаты, слабая воспроизводимость - результаты ICT (система c)*, стр. 10-563

Регистрация МИ в Росздравнадзоре
www.nevacert.ru | info@nevacert.ru

Оценка состояния обратного клапана (система *c*)

Оценка состояния обратного клапана состоит из следующих процедур:

- Снятие
  - *Определение местоположения обратного клапана, подлежащего проверке (c4000)* , стр. 10-704
  - *Определение местоположения обратного клапана, подлежащего проверке (c8000)*, стр. 10-705
  - *Определение местоположения обратного клапана, подлежащего проверке (c16000)*, стр. 10-705
  - *Снятие защитной крышки поршня и 1 мл шприца*, стр. 10-706
  - *Снятие трубок обратного клапана*, стр. 10-706
- Замена
  - *Оценка состояния обратного клапана*, стр. 10-707
  - *Установка трубок обратного клапана*, стр. 10-707
  - *Установка 1 мл шприца и защитной крышки поршня*, стр. 10-708
  - *Подготовка к работе*, стр. 10-708
- Проверка
  - Проверка производится при подготовке к эксплуатации. Дополнительная проверка не требуется.

Необходимые условия	Аналитический модуль должен находиться в статусе Офлайн, Остановлен или Готов.
Время выполнения	15 минут
Необходимые инструменты	• Достаточно большой контейнер для шприцев с установленными контрольными клапанами • Дистиллированная вода • Абсорбирующее полотенце
Заменяемые детали	NA

ОСТОРОЖНО: Биологические РИСКИ. Это зона деятельности, в которой вы подвергаетесь риску воздействия потенциально инфицированного материала. См. *Биологические опасности*, стр. 8-6.

ОСТОРОЖНО: Химическая опасность. Данная процедура является химически опасной. См. специальную информацию о продукте в *Химические опасности*, стр. 8-8.

Снятие

Определение местоположения обратного клапана, подлежащего проверке (c4000)

Шаги	Иллюстрация/ссылка
Найдите обратный клапан, подлежащий проверке:	

Регистрация МИ в Росздравнадзоре
www.nevacert.ru | info@nevacert.ru

Шаги	Иллюстрация/ссылка
• Помпа референсного раствора ICT • Помпа промывающего раствора • Помпа аспирации ICT **ПРИМЕЧАНИЕ:** См. *Компоненты отделения помп и расходных материалов системы ARCHITECT c4000*, стр. 9-152.	

Определение местоположения обратного клапана, подлежащего проверке (c8000)

Шаги	Иллюстрация/ссылка
Найдите обратный клапан, подлежащий проверке: • Помпа референсного раствора ICT • Помпа промывающего раствора • Помпа аспирации ICT **ПРИМЕЧАНИЕ:** См. *Компоненты отделения помп и расходных материалов системы ARCHITECT c8000*, стр. 9-221.	

Определение местоположения обратного клапана, подлежащего проверке (c16000)

Шаги	Иллюстрация/ссылка
1. Найдите обратный клапан, подлежащий замене, выполнив одно из следующих действий: – Обратный клапан промывающего раствора - откройте правую дверцу отделения помп спереди аналитического модуля. **ПРИМЕЧАНИЕ:** См. местоположение обратного клапана помпы промывающего раствора на иллюстрации (вид спереди) компонентов отделения расходных материалов и помп, *Компоненты отделения помп и расходных материалов системы ARCHITECT c16000*, стр. 9-290. – Обратный клапан помпы аспирации или референсного раствора ICT - откройте дверцу доступа к помпе ICT сзади аналитического модуля. **ПРИМЕЧАНИЕ:** См. местоположение обратного клапана помпы аспирации или референсного раствора ICT см. иллюстрации (вид сзади) компонентов отделения расходных материалов и помп, *Компоненты отделения помп и расходных материалов системы ARCHITECT c16000*, стр. 9-290.	

Регистрация МИ в Росздравнадзоре
www.nevacert.ru | info@nevacert.ru

Снятие защитной крышки поршня и 1 мл шприца

Шаги	Иллюстрация/ссылка
1. Снимите прозрачную крышку поршня [1], отвинтив два черных винта [2]. 2. Потяните 1 мл шприц [3] вперед и выньте его из держателя.	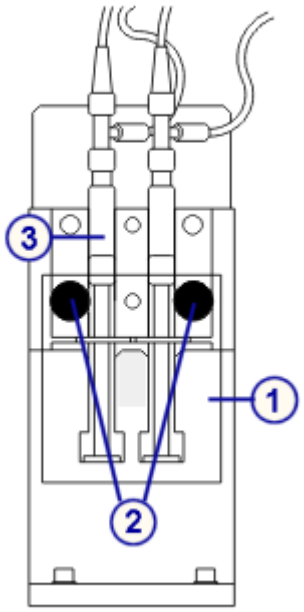

Снятие трубок обратного клапана

Шаги	Иллюстрация/ссылка
1. Положите абсорбирующие полотенца под область помпы, чтобы на них попадала вся жидкость. 2. Отсоедините верхнюю [1] и боковую [2] трубки от обратного клапана [3].	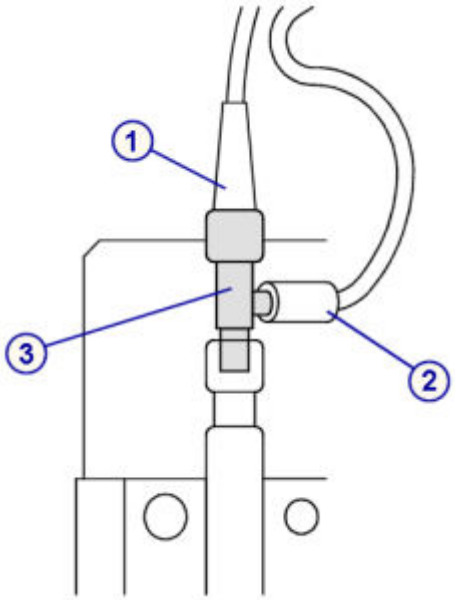

Регистрация МИ в Росздравнадзоре
www.nevacert.ru | info@nevacert.ru

Замена

Оценка состояния обратного клапана

Шаги	Иллюстрация/ссылка
1. Опустите конец обратного клапана [1] в емкость с чистой водой [2]. 2. Подвигайте поршень [3] вверх и вниз несколько раз, пропуская воду через клапан. 3. Вытягивайте поршень наружу, закрывая пальцем отверстие [4] сбоку. Если вода попадает в шприц, замените обратный клапан. См. *Замена обратных клапанов (c4000)*, стр. 9-157. См. *Замена обратных клапанов (c8000)*, стр. 9-226 или *Замена обратных клапанов (c16000)*, стр. 9-295. 4. Толкайте поршень в обратную сторону, закрывая пальцем верхнее отверстие [5]. Если вода выходит из шприца, замените обратный клапан. См. *Замена обратных клапанов (c4000)*, стр. 9-157. См. *Замена обратных клапанов (c8000)*, стр. 9-226 или *Замена обратных клапанов (c16000)*, стр. 9-295. 5. *Установка трубок обратного клапана*, стр. 10-707, если обратный клапан не требует замены.	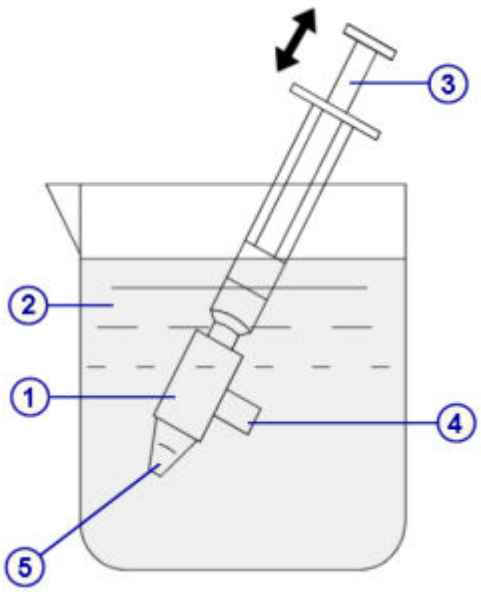

Установка трубок обратного клапана

Шаги	Иллюстрация/ссылка
1. Подсоедините верхнюю [1] и боковую [2] трубки к обратному клапану [3].	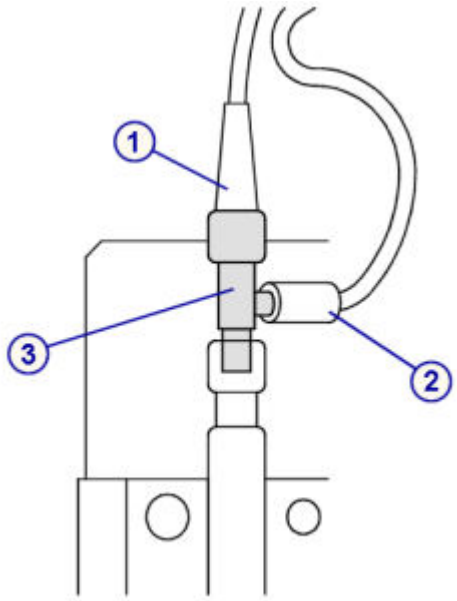

Регистрация МИ в Росздравнадзоре
www.nevacert.ru | info@nevacert.ru

Установка 1 мл шприца и защитной крышки поршня

Шаги	Иллюстрация/ссылка
1. Установите 1 мл шприц [1]. 2. Фланец поршня шприца [2] должен быть ниже П-образного держателя, а основание корпуса шприца - в прорези в основании держателя [3]. 3. Установите прозрачную крышку поршня [4], затянув черные винты [5] от руки. 4. Уберите абсорбирующее полотенце из-под помпы.	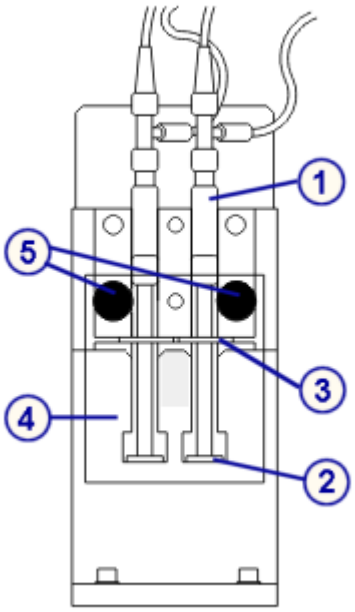

Подготовка к работе

Шаги	Иллюстрация/ссылка
1. Выполните следующие процедуры техобслуживания **по необходимости** для удаления возможного воздуха: – *6063 Прокачка модуля ICT*, стр. 9-43, для помпы референсного раствора ICT и помпы аспирации ICT – *2155 Прокачка промывочных растворов*, стр. 9-39, для помпы промывающего раствора. 2. Выполняя прокачку, проверьте, нет ли протечек. Если наблюдаются подкапывание или протечки, см. *Наблюдаемые проблемы аналитического модуля (система c)*, стр. 10-538.	

Проверка

Шаги	Иллюстрация/ссылка
Проверка производится при подготовке к эксплуатации. Дополнительная проверка не требуется.	

Осмотр сегмента кювет (*c* System)

Выполните данную процедуру для осмотра сегмента кювет.

Необходимые условия	NA

Регистрация МИ в Росздравнадзоре
www.nevacert.ru | info@nevacert.ru

Статус модуля	Остановлен или Готов
Уровень доступа пользователя	Общий оператор
Ресурсы	• Безворсовое абсорбирующее полотенце • Шлицевая отвертка • Перчатки

ОСТОРОЖНО: Биологические РИСКИ. Это зона деятельности, в которой вы подвергаетесь риску воздействия потенциально инфицированного материала. См. *Биологические опасности*, стр. 8-6.

ОСТОРОЖНО: Химическая опасность. Данная процедура является химически опасной. См. специальную информацию о продукте в *Химические опасности*, стр. 8-8.

ВАЖНО: Следующие действия нужно выполнять в перчатках. Если работать без перчаток, отпечатки пальцев могут быть причиной неточности оптического считывания.

Вытащите сегмент кювет для осмотра

См.:

- для *c*4000:
  - *Снятие кюветного сегмента*, стр. 9-140
- для *c*8000:
  - *Снятие кюветного сегмента*, стр. 9-206
- для *c*16000:
  - *Снятие кюветного сегмента*, стр. 9-276

Осмотр кюветы

1. Осмотрите каждый сегмент кювет на наличие повреждений, осторожно надавив на основание сегмента кювет в нескольких точках вдоль сегмента. Если обнаружены повреждения, замените сегмент кювет.
2. Осмотрите отдельные стеклянные кюветы в сегменте на наличие повреждений. Если обнаружены повреждения, замените поврежденную кювету.

Установка кюветного сегмента на место

См.:

- для *c*4000:
  - *Установка кюветного сегмента*, стр. 9-141
- для *c*8000:
  - *Установка кюветного сегмента*, стр. 9-207
- для *c*16000:
  - *Установка кюветного сегмента*, стр. 9-277

Регистрация МИ в Росздравнадзоре
www.nevacert.ru | info@nevacert.ru

Проверка

Выполните процедуру диагностики ***каруселей*** *3010 Возврат/перемещение реакционной карусели в исходное положение*, стр. 10-652, чтобы убедиться, что кюветный сегмент установлен правильно.

Снятие карусели образцов (*c*8000/*c*16000)

Данная процедура предназначена для снятия карусели образцов, для выполнения процедуры техобслуживания или устранения неисправности аналитического модуля.

Необходимые условия	NA
Статус модуля	Готов
Уровень доступа пользователя	Общий оператор
Ресурсы	NA

ОСТОРОЖНО: Биологические РИСКИ. Это зона деятельности, в которой вы подвергаетесь риску воздействия потенциально инфицированного материала. См. *Биологические опасности*, стр. 8-6.

Чтобы демонтировать карусель образцов:

1. Убедитесь в том, что индикатор доступа карусели образцов (квадратный) горит.
2. Снимите крышку карусели образцов, потянув рычаг и подняв крышку вверх. [1]

3. Аккуратно выньте карусель образцов из отсека карусели, поднимая ее ровно вверх.

Регистрация МИ в Росздравнадзоре
www.nevacert.ru | info@nevacert.ru

ВАЖНО: При транспортировке карусели образцов избегайте выплескивания образцов из чашечек для образцов и/или пробирок.

Чтобы установить карусель на место, см. *Установка карусели образцов на место (c8000/c16000)*, стр. 10-711.

Сопутствующая информация...

- *Карусель образцов (c8000)*, стр. 1-56
- *Карусель образцов (c16000)*, стр. 1-76

Установка карусели образцов на место (*c*8000/*c*16000)

Данная процедура предназначена для установки карусели образцов на место.

Необходимые условия	NA
Статус модуля	Готов
Уровень доступа пользователя	Общий оператор
Ресурсы	NA

ОСТОРОЖНО: Биологические РИСКИ. Это зона деятельности, в которой вы подвергаетесь риску воздействия потенциально инфицированного материала. См. *Биологические опасности*, стр. 8-6.

Чтобы установить карусель образцов на место:

ВАЖНО: При транспортировке карусели образцов избегайте выплескивания образцов из чашечек для образцов и/или пробирок.

1. Установите карусель образцов в отсек карусели.
2. Поверните карусель несколько раз, чтобы направляющие штифты вошли в пазы карусели.

   ПРИМЕЧАНИЕ: Если карусель образцов нельзя провернуть от руки, значит она установлена в отсеке карусели правильно.
3. Установите на место крышку карусели образцов, потянув рычаг [1], выставив язычок [2] и затем отпустив рычаг.

Регистрация МИ в Росздравнадзоре
www.nevacert.ru | info@nevacert.ru

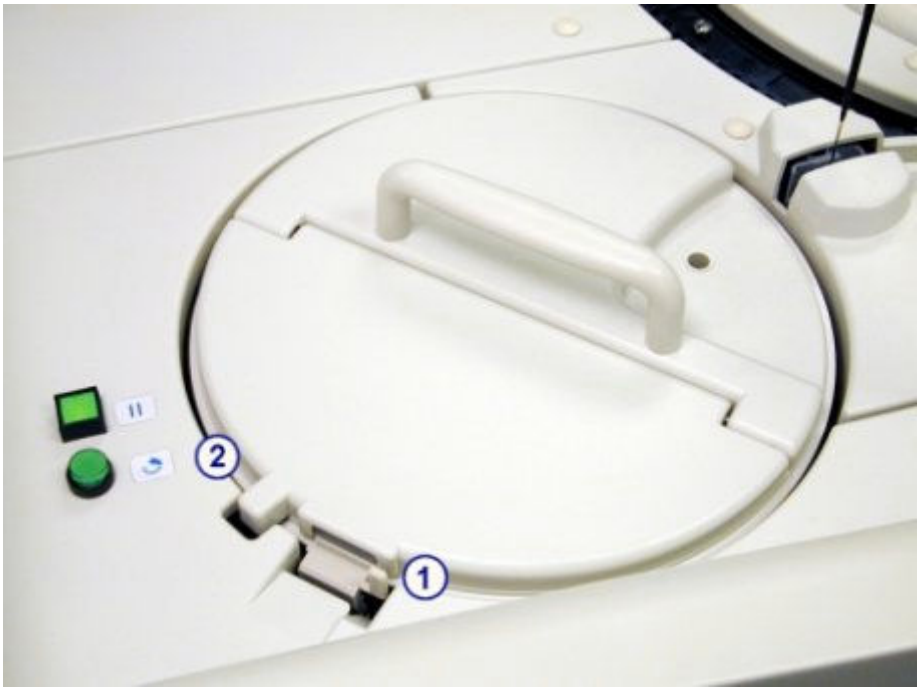

Сопутствующая информация…

- *Карусель образцов (c8000)*, стр. 1-56
- *Карусель образцов (c16000)*, стр. 1-76

Выгрузка штатива или штативов реагентов из реагентной карусели вручную (*i*1000SR)

Необходимые условия	NA
Статус модуля	Остановлен
Уровень доступа пользователя	Общий оператор
Запасы	NA

ОСТОРОЖНО: Биологические РИСКИ. Это зона деятельности, в которой вы подвергаетесь риску воздействия потенциально инфицированного материала. См. *Биологические опасности*, стр. 8-6.

ОСТОРОЖНО: Химическая опасность. Данная процедура является химически опасной. См. специальную информацию о продукте в *Химические опасности*, стр. 8-8.

Для выгрузки штатива реагентов:

1. Откройте крышку аналитического центра, чтобы получить доступ к крышке реагентной карусели.
2. Поверните ручку крышки реагентной карусели против часовой стрелки на 180 градусов, чтобы открыть крышку карусели.
3. Чтобы извлечь штатив реагентов, надавите на него и потяните вверх.

Регистрация МИ в Росздравнадзоре
www.nevacert.ru | info@nevacert.ru

Действия по устранению неисправностей податчика образцов

Следующие процедуры можно порекомендовать в качестве корректирующих действий в связи с появляющимися кодами ошибок и/или неисправностями, связанными с РПО (роботизированным податчиком образцов):

- *Удаление штатива(ов) образцов из транспортера штативов и держателя(ей) штативов (РПО - кроме c4000/i1000SR /ci4100)*, стр. 10-713
- *Удаление штатива(ов) образцов из транспортера штативов и зоны аспирации (РПО - c4000/i1000SR/ci4100)*, стр. 10-714
- *Доступ к зоне обмена штативов расширения РПО*, стр. 10-716
- *Пополнение зоны хранения пустых штативов РПОx*, стр. 10-717

Удаление штатива(ов) образцов из транспортера штативов и держателя(ей) штативов (РПО - кроме *c*4000/*i*1000SR /*ci*4100)

Данная процедура предназначена для удаления штатива(ов) образцов из транспортера штативов и держателя(ей) штативов РПО (роботизированного податчика образцов) после сбоя подачи электропитания на аналитический модуль(и).

Необходимые условия	NA
Статус модуля	Офлайн
Уровень доступа пользователя	Общий оператор
Ресурсы	NA

ОСТОРОЖНО: Биологические РИСКИ. Это зона деятельности, в которой вы подвергаетесь риску воздействия потенциально инфицированного материала. См. *Биологические опасности*, стр. 8-6.

Для удаления штатива(ов) образцов из транспортера штативов и держателя(ей) штативов РПО (роботизированного податчика образцов):

1. Поднимите крышки бокса РПО и определите, есть ли штатив(ы) образцов в транспортере штативов и держатель(е) штативов.

   ПРИМЕЧАНИЕ: Если штатива(ов) нет, необходимости в дальнейших действиях нет.

Регистрация МИ в Росздравнадзоре
www.nevacert.ru | info@nevacert.ru

2. Аккуратно выньте штатив(ы) вверх-наружу из отсека.

   ВАЖНО: При удалении штативов образцов избегайте выплескивания образцов из чашечек для образцов и/или пробирок.

3. Закройте крышки бокса РПО.

Для возобновления обработки:

- Если питание в систему подавалось от ИБП (источника бесперебойного питания) и РПО был остановлен до сбоя подачи питания, необходимости в дальнейших действиях нет.
- Если сбой питания произошел до остановки РПО, образцы в штативе образцов на транспортере штативов и рядом с ним могут быть загрязнены образцом, выплеснувшимся при остановке электродвигателя транспортера штативов РПО. Выбросьте все чашечки для образцов и/или пробирки из этого штатива. Выполните процедуры техобслуживания ***по необходимости*** *6311 Очистка РПО*, стр. 9-101 для обеззараживания транспортера штативов и *6038 Внешняя деконтаминация*, стр. 9-107 для очистки штатива образцов.

Сопутствующая информация…

- *РПО - роботизированный податчик образцов (c8000/c16000/i2000SR)* , стр. 1-156

Удаление штатива(ов) образцов из транспортера штативов и зоны аспирации (РПО - *c*4000/*i*1000SR/*ci*4100)

Данная процедура предназначена для удаления штатива(ов) образцов из транспортера штативов и зоны аспирации РПО (роботизированного податчика образцов) после сбоя подачи электропитания на аналитический модуль(и).

Регистрация МИ в Росздравнадзоре
www.nevacert.ru | info@nevacert.ru

Необходимые условия	NA
Статус модуля	Офлайн
Уровень доступа пользователя	Общий оператор
Ресурсы	NA

ОСТОРОЖНО: Биологические РИСКИ. Это зона деятельности, в которой вы подвергаетесь риску воздействия потенциально инфицированного материала. См. *Биологические опасности*, стр. 8-6.

Для удаления штатива(ов) образцов из транспортера штативов и зоны аспирации РПО (роботизированного податчика образцов):

1. Откройте крышку аналитического модуля и определите, есть ли штатив(ы) образцов в транспортере штативов и зоне аспирации.

   ПРИМЕЧАНИЕ: Если штатива(ов) нет, необходимости в дальнейших действиях нет.

2. Аккуратно выньте штатив(ы) вверх-наружу из отсека.

   ВАЖНО: При удалении штативов образцов избегайте выплескивания образцов из чашечек для образцов и/или пробирок.

3. Закройте крышку аналитического модуля.

Для возобновления обработки:

- Если питание в систему подавалось от ИБП (источника бесперебойного питания) и РПО был остановлен до сбоя подачи питания, необходимости в дальнейших действиях нет.
- Если сбой питания произошел до остановки РПО, образцы в штативе образцов на транспортере штативов и рядом с ним могут быть загрязнены образцом, выплеснувшимся при остановке электродвигателя транспортера штативов РПО. Выбросьте все чашечки для образцов и/или пробирки из этого штатива.

Регистрация МИ в Росздравнадзоре
www.nevacert.ru | info@nevacert.ru

Выполните процедуры техобслуживания ***по необходимости*** *6400 Очистка РПО*, стр. 9-103 (*i*1000SR) для обеззараживания транспортера штативов и *6038 Внешняя деконтаминация*, стр. 9-107 для очистки штатива образцов.

Сопутствующая информация...

- *РПО - роботизированный податчик образцов (c4000/i1000SR/ci4100)*, стр. 1-161

Доступ к зоне обмена штативов расширения РПО

Данная процедура предназначена для доступа к зоне обмена штативов расширения РПО (РПОx). Штативы образцов можно удалять или загружать, в соответствии с действиями по устранению, предусмотренными для кода ошибки.

Необходимые условия	ACCELERATOR *p*540 в режиме Пауза или Готов
Статус модуля	Остановлен или Готов
Уровень доступа пользователя	Общий оператор
Ресурсы	Отвертка Phillips

ОСТОРОЖНО: Биологические РИСКИ. Это зона деятельности, в которой вы подвергаетесь риску воздействия потенциально инфицированного материала. См. *Биологические опасности*, стр. 8-6.

ОСТОРОЖНО: Движущиеся детали Указывает на деятельность или зону, где вы можете вступить во взаимодействие с движущимися частями. Подробнее, см. *Механические опасности*, стр. 8-18.

Для доступа к зоне обмена штативов РПОx:

1. Отверните два винта Phillips [1].

2. Поднимите крышку РПОx и найдите зону обмена штативов РПОx [2].

Регистрация МИ в Росздравнадзоре
www.nevacert.ru | info@nevacert.ru

3. Удалите или загрузите штатив(ы) образцов в зону, осторожно приподнимая и выводя их из гнезда или помещая их в гнездо. При загрузке штатива образцов установите его в гнездо таким образом, чтобы этикетка со штрих-кодом образца была обращена к задней части прибора.

   ВАЖНО: При извлечении или загрузке штативов образцов избегайте разбрызгивания образца.

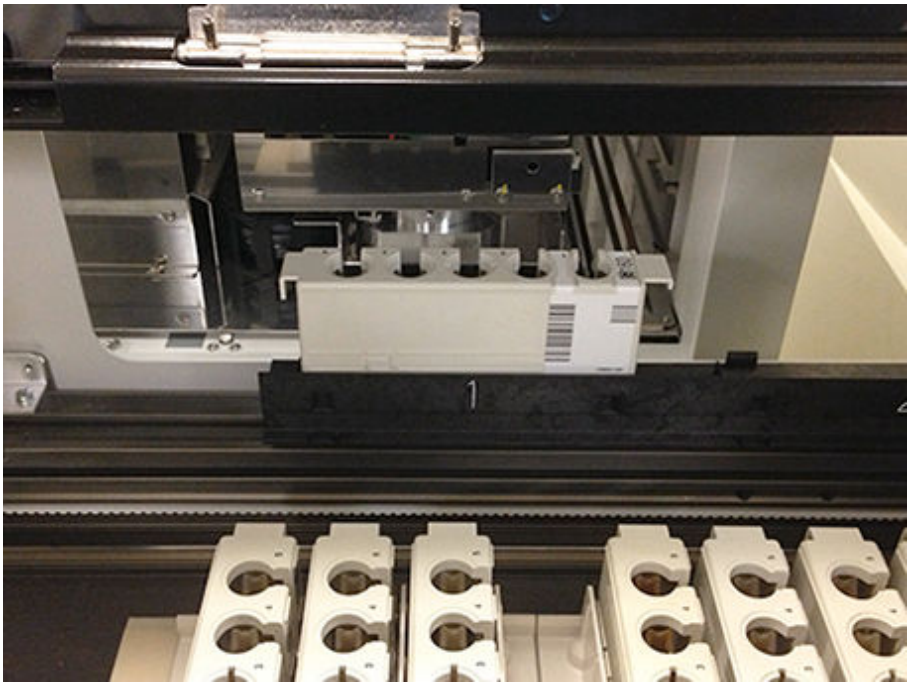

4. Закройте крышку РПОх и закрутите два винта Phillips.

Пополнение зоны хранения пустых штативов РПОх

Данная процедура предназначена для добавления штативов образцов в зону хранения пустых штативов РПОх.

Необходимые условия	Штативы образцов не должны стоять на транспортере штативов РПО или в держателе(ях) штатива. При

Регистрация МИ в Росздравнадзоре
www.nevacert.ru | info@nevacert.ru

	наличии выполните *Удаление штатива(ов) образцов из транспортера штативов и держателя(ей) штативов (РПО - кроме c4000/i1000SR /ci4100)*, стр. 10-713. ACCELERATOR *p*540 должен иметь статус В работе.
Статус РПО	Готов
Уровень доступа пользователя	Общий оператор
Ресурсы	Штативы образцов

ОСТОРОЖНО: Биологические РИСКИ. Это зона деятельности, в которой вы подвергаетесь риску воздействия потенциально инфицированного материала. См. *Биологические опасности*, стр. 8-6.

ОСТОРОЖНО: Движущиеся детали Указывает на деятельность или зону, где вы можете вступить во взаимодействие с движущимися частями. Подробнее, см. *Механические опасности*, стр. 8-18.

Для пополнения зоны хранения пустых штативов РПОx:

1. Осмотрите зону хранения пустых штативов РПОx [1] и определите количество пустых гнезд для штативов. Оно равно количеству штативов, которые будут добавлены на шаге 3.

   ПРИМЕЧАНИЕ: Количество пустых гнезд видно через крышку РПОx.

2. Поднимите крышку бокса РПО в стандартном боксе РПОx.
3. Установите пустые штативы образцов в количестве, точно соответствующем количеству, найденному на шаге 1, в поддон(ы) РПОx [2]. Убедитесь, что этикетка со штрих-кодом обращена в правую сторону поддона.

Регистрация МИ в Росздравнадзоре
www.nevacert.ru | info@nevacert.ru

4. Закройте крышку бокса РПО.
5. Инициализируйте РПО, выполнив одно из следующих действий:
   – Нажмите клавишу **Работа** на клавиатуре податчика образцов (при наличии).
   – Выберите изображение податчика образцов на Исходном экране, затем нажмите **F8 - Работа**.
6. Транспортер штативов сканирует пустые штативы образцов и перемещает их в зону хранения пустых штативов РПОх.

Действия по устранению неисправностей компьютерного блока

Процедуры, входящие в этот подраздел:

• *Подсоедините кабели к SCC*, стр. 10-719

Подсоедините кабели к SCC

Выполните данную процедуру, чтобы подсоединить кабели системного компьютерного блока (SCC), если происходят ошибки превышения времени коммуникации и/или когда будет предложено выполнить действия по устранению ошибки.

ПРИМЕЧАНИЕ: Процедура не может быть выполнена в системах с блоком SCC, закрытом дверцей.

Необходимые условия	*Выключение компьютерного блока*, стр. 5-4
Статус модуля	NA
Уровень доступа пользователя	Общий оператор
Ресурсы	NA

Для подсоединения кабелей к SCC:

Регистрация МИ в Росздравнадзоре
www.nevacert.ru | info@nevacert.ru

1. Найдите необходимые кабели в *Сетевой концентратор и задняя панель ЦП*, стр. 1-12.
2. Отсоедините и затем подсоедините кабели снова.
3. *Включение компьютерного блока*, стр. 5-3.

   ПРИМЕЧАНИЕ: Не переходите к следующему шагу, пока системный компьютерный блок не откроет исходный экран.
4. *Включение аналитического модуля и/или податчика образцов*, стр. 5-7.

Сопутствующая информация…

- *Сетевой концентратор и задняя панель ЦП*, стр. 1-12

Действия по устранению для *i*ARM

Процедуры, часто рекомендуемые в качестве действий по устранению для кодов ошибок и/или наблюдаемых проблем, связанных с ARCHITECT *i*ARM (модулем автоматического разведения буфера), включают:

- *Переключение закачки промывочного буфера*, стр. 10-720

Переключение закачки промывочного буфера

Данная процедура предназначена для изменения опции закачки промывочного буфера с автоматического на ручной режим при поиске и устранении неисправностей в ARCHITECT *i*ARM (модуль автоматического разведения буфера) или в соответствии с инструкциями при действиях по устранению ошибки или наблюдаемой проблемы. После устранения проблемы верните закачку промывочного буфера в автоматический режим.

Необходимые условия	*Доступ к экрану Конфигурация - области просмотра Системные настройки*, стр. 2-5
Статус модуля	Остановлен, Прогрев, Готов или В работе
Уровень доступа пользователя	Системный администратор
Ресурсы	NA

Для переключения закачки промывочного буфера:

1. Выберите **Реагенты - ресурсы** в списке **Категории системы** на экране Конфигурация.
2. Нажмите **F6 - Конфигурировать**.

   Отобразится окно Конфигурировать реагенты - ресурсы.
3. Выберите требуемую опцию **Закачка промывочного буфера**.
4. Нажмите **Готово**, чтобы сохранить изменения.

Сопутствующая информация…

- *Экран Конфигурация - область просмотра Системные настройки*, стр. 2-4
- *Окно Конфигурировать реагенты - ресурсы (c8000/c16000/i2000/i2000SR)*, стр. 2-48

Регистрация МИ в Росздравнадзоре
www.nevacert.ru | info@nevacert.ru

Действия по устранению неисправностей LAS

Процедуры, входящие в этот подраздел:

- *Проверьте связь с LAS*, стр. 10-721

Проверьте связь с LAS

Выполните данную процедуру для изменения стандартных настроек времени ожидания LAS (лабораторной системы автоматики) и повторно инициализируйте обмен данными при настройке LAS или при возникновении одной из следующих ошибок:

- 8263 - LAS отправлен неправильный тип восстановления
- 8359 - Превышение времени по сообщению, отправленному в LAS
- 8360 - Превышено макс. количество превышений времени последовательных сообщений LAS и/или сообщений <NAK> (Отсутствие подтверждения приема) LAS
- 8361 - Ошибка связи для сообщения LAS
- 8464 - Ошибка инициализации связи LAS

Необходимые условия	*Доступ к экрану Конфигурация - области просмотра Системные настройки*, стр. 2-5
Статус модуля	Остановлен, Прогрев или Готов
Уровень доступа пользователя	Общий оператор
Ресурсы	NA

Для проверки связи с LAS:

1. Выберите **Податчик образцов** из списка **Категории системы** на экране Конфигурация.
2. Нажмите **F6 - Конфигурировать**.

   Отобразится окно Конфигурировать податчик образца.
3. Установите флажок **Send communications message to LAS** (Послать сообщение в LAS), чтобы отправить в LAS сообщение о повторной инициализации обмена данными.
4. Выберите **Done** (Готово), чтобы отправить в LAS сообщение о повторной инициализации обмена данными.

   Появится сообщение с подтверждением.
5. Выберите **OK**, чтобы сохранить изменения и отправить в LAS сообщение об обмене данными.

Сопутствующая информация…

- *Экран Конфигурация - область просмотра Системные настройки*, стр. 2-4
- *Окно Конфигурировать податчик образца (LAS - Стандарт)*, стр. 2-59

Регистрация МИ в Росздравнадзоре
www.nevacert.ru | info@nevacert.ru

Действия по устранению неисправностей LIS

Данные процедуры часто рекомендуются для квитирования сообщений об ошибках и устранения возникших проблем, связанных с LIS (лабораторной информационной системой):

- *Проверка ASTM/последовательных соединений*, стр. 10-722
- *Проверка соединений HL7-TCP/IP*, стр. 10-723

Проверка ASTM/последовательных соединений

Данная процедура предназначена для проверки ASTM/последовательных соединений при настройке связи с сервером или появлении одного из следующих кодов ошибок:

- 8354 - Соединение (x) невозможно установить, не получен ответ.
- 8355 - Превышение времени по отправке кадра в (x).
- 8364 - Для (x) было достигнуто максимальное число попыток соединения.
- 8457 - Не задействован порт (x).

Необходимые условия	*Доступ к экрану Конфигурация - области просмотра Системные настройки*, стр. 2-5
Статус модуля	Остановлен, Готов или Прогрев
Уровень доступа пользователя	Общий оператор
Ресурсы	NA

Для проверки ASTM/последовательных соединений:

1. Выберите **Серийные порты** в списке **Категории системы** на экране Конфигурация.
2. Нажмите **F6 - Конфигурировать**.

   Отобразится окно Конфигурация серийных портов.
3. Нажмите кнопку **Тест**.

   ПРИМЕЧАНИЕ: Кнопка Тест доступна только в том случае, если соединение с сервером разрешено. Для активирования соединения с сервером, см. *Включение или выключение сервера или вторичных соединений HL7*, стр. 5-426.

   Отобразится окно Тестовое соединение.
4. Выберите тестируемый канал.
5. Нажмите кнопку **Тест**.

   Будут показаны результаты проверки соединения.
6. Нажмите **Готово**, чтобы вернуться в окно Конфигурация серийных портов.

Регистрация МИ в Росздравнадзоре
www.nevacert.ru | info@nevacert.ru

ПРИМЕЧАНИЕ: Если проверка соединения прошла, необходимости в дальнейших действиях нет. Если проверка соединения не удалась, проверьте последовательный кабель от компьютерного блока к LIS.

7. Нажмите **Готово**, чтобы вернуться в экран Конфигурация.

Сопутствующая информация…

- *Экран Конфигурация - область просмотра Системные настройки*, стр. 2-4
- *Окно Конфигурация серийных портов*, стр. 2-62
- *Окно Тестовое соединение*, стр. 2-63

Проверка соединений HL7-TCP/IP

Данная процедура предназначена для проверки соединений ASTM/ последовательных при настройке связи с сервером или вторичными соединениями HL7 или появлении одного из следующих кодов ошибок:

- 8277 - Выявлена ошибка (x) при передаче данных на сервер.
- 8365 - Невозможно передать данные на сервер, связь с сервером деактивирована.
- 8366 - Невозможно установить связь с сервером, ответ не получен.
- 8367 - Невозможно установить связь с коммуникационной службой, ответ не получен.

Необходимые условия	*Доступ к экрану Конфигурация - области просмотра Системные настройки*, стр. 2-5
Статус модуля	Остановлен, Готов или Прогрев
Уровень доступа пользователя	Общий оператор
Ресурсы	NA

Для проверки соединений HL7-TCP/IP:

1. Выберите **Порты TCP/IP** в списке **Категории системы** на экране Конфигурация.
2. Нажмите **F6 - Конфигурировать**.

   Отобразится окно Конфигурация TCP/IP портов.
3. Нажмите кнопку **Сохранить/тестировать**.

   ПРИМЕЧАНИЕ: Кнопка Тест доступна только в том случае, если соединение с сервером разрешено. Для активирования соединения с сервером, см. *Включение или выключение сервера или вторичных соединений HL7*, стр. 5-426.

   Отобразится окно Тестовое соединение.
4. Выберите тестируемый канал(ы).
5. Нажмите кнопку **Тест**.

   Отображаются результаты тестирования соединения.

Регистрация МИ в Росздравнадзоре
www.nevacert.ru | info@nevacert.ru

6. Нажмите **Готово**, чтобы вернуться в окно Конфигурация TCP/IP портов.

   ПРИМЕЧАНИЕ: Если проверка соединения прошла, необходимости в дальнейших действиях нет. Если проверка соединения не удалась, проверьте корректность введенных номеров портов и IP-адресов каналов.

7. Нажмите **Готово**, чтобы вернуться в экран Конфигурация.

Сопутствующая информация…

- *Экран Конфигурация - область просмотра Системные настройки*, стр. 2-4
- *Окно Конфигурация TCP/IP портов*, стр. 2-62
- *Окно Тестовое соединение*, стр. 2-63

Процедура коррекции AAT

К процедурам коррекции AAT (сигнальной стойки ARCHITECT Advisor) относятся:

- *Проверка функционирования сигнальной стойки ARCHITECT Advisor*, стр. 10-724

Проверка функционирования сигнальной стойки ARCHITECT Advisor

Данная процедура предназначена для проверки включения и выключения сигнальной стойки ARCHITECT Advisor.

Необходимые условия	*Доступ к экрану Конфигурация - области просмотра Системные настройки*, стр. 2-5
Статус модуля	Остановлен, Готов или Прогрев
Уровень доступа пользователя	Общий оператор
Ресурсы	NA

Для проверки функционирования сигнальной стойки ARCHITECT Advisor:

1. Выберите **Серийные порты** в списке **Категории системы** на экране Конфигурация.
2. Нажмите **F6 - Конфигурировать**.

   Отобразится окно Конфигурация серийных портов.

3. Нажмите кнопку списка **Тип порта**, затем выберите **AAT**.
4. Нажмите кнопку **Тест**.

   ПРИМЕЧАНИЕ: Кнопка Тест доступна только в том случае, если включена опция сигнализации ARCHITECT Advisor, см. *Изменение функций сигнализации ARCHITECT Advisor*, стр. 2-42.

   Лампы сигнальной стойки ARCHITECT Advisor выключаются (если были до этого включены), после чего по три раза мигают красным, желтым и зеленым цветом. По завершении тестирования программное обеспечение проверяет статус модуля и повторно активирует лампы в соответствии с приведенным ниже описанием:

Регистрация МИ в Росздравнадзоре
www.nevacert.ru | info@nevacert.ru

Желтый

- Отображается предупреждение.
- Мигает пиктограмма Реагент.
- Мигает пиктограмма Ресурсы.
- Мигает пиктограмма Исключения (уведомления об исключениях включены).

Красный

Статус модуля неожиданно изменился с В работе на Остановлен.

ПРИМЕЧАНИЕ: Лампа не будет мигать, если оператор переведет модуль из режима В работе в режим Остановлен с компьютерного блока.

Зеленый

- Модуль в режиме В работе (постоянный зеленый).
- Модуль переходит из режима Готов в режим В работе или из режима В работе в режим Готов (мигающий зеленый).

ПРИМЕЧАНИЕ: Зеленая лампа может не мигать, если модуль переходит из режима В работе в режим Готов в течение 5 секунд.

5. Нажмите **Готово**.

Сопутствующая информация…

- *Экран Конфигурация - область просмотра Системные настройки*, стр. 2-4
- *Окно Конфигурация серийных портов*, стр. 2-62

Процедуры коррекции переноса реагента

Следующие процедуры можно порекомендовать в качестве корректирующих действий при устранении неисправностей и/или коррекции результатов исследования образца (система *c*).

Процедуры рекомендованы для определения переноса реагента для тестов Abbott. Реагенты Abbott сконфигурированы с помощью настроек SmartWash, которые были определены исследованиями переноса реагента, выявившими пары тестов, не соответствующие критериям переноса реагента. Пары тесто, соответствующие критериям переноса реагента, не сконфигурированы с настройками SmartWash. В некоторых случаях, обусловленных условиями системы, заказчик может перейти к конфигурированию SmartWashes для пар тестов Abbott.

Анализ переноса реагента для тестов Abbott включает следующие темы:

- *Выполните оценку переноса реагента для тестов Abbott*, стр. 10-725
- *Конфигурирование и проверка настроек SmartWash*, стр. 10-728

Выполните оценку переноса реагента для тестов Abbott

Данная процедура предназначена для определения наличия переноса реагента между конкретными реагентами Abbott.

Регистрация МИ в Росздравнадзоре
www.nevacert.ru | info@nevacert.ru

Используйте следующее определение типов тестов:

- Тест-реципиент - это тест, на результаты которого может повлиять перенос реагента из другого теста.
- Тест-донор - это тест, способный спровоцировать перенос реагента в последующие тесты.

ПРИМЕЧАНИЕ: Перенос реагента невозможен в системе *c*16000 между реагентами на различных линиях (линия A или линия B). Для выполнения исследований в системе *c*16000 убедитесь, что тест-донор и тест-реципиент сконфигурированы на одной линии.

Необходимые условия	Убедитесь, что значения калибровки и контролей для теста-донора и теста-реципиента находятся в допустимых пределах.
Статус модуля	Готов, В работе или Плановая пауза
Уровень доступа пользователя	Общий оператор
Ресурсы	Контрольные материалы

Для выполнения оценки переноса реагента для тестов Abbott:

ПРИМЕЧАНИЕ: Данная процедура использует «креатинин в моче» (CreaCU) в качестве примера теста-донора и «микроальбумин» (µAlb) в качестве примера теста-реципиента. Замените свой тест-донор и тест-реципиент, чтобы проверить возможность специфичного переноса в своей лаборатории.

1. Настройки распечатки теста-реципиента (например, µAlb) SmartWash для получения индивидуальной конфигурации.
2. Убедитесь, что реагенты для обоих тестов загружены в систему, тесты откалиброваны, а связанные результаты контроля не выходят за пределы допуска.
3. Загрузите (5) чашечек для образцов с контрольными материалами согласно стандартам лаборатории для µAlb (тест-реципиент) в (1) штатив образцов. Используемые контрольные материалы должны дать результаты, соответствующие референсному диапазону теста.
4. Создайте и запустите следующий заказ пациента.

   ПРИМЕЧАНИЕ: Штатив/позиция и № образца приведены в качестве примера. Возможны альтернативные варианты. Тем не менее, заказ теста-донора/теста-реципиента и повторы, указанные в тестовом прогоне, имеют критическое значение.

Ш/П	№ образца	Тест	Повторы	Описание
1/1	99001	Микроальбумин	3	Повторы эталона µAlb
1/2	99002	Креатинин в моче	1	Задача креатинина 1
1/3	99003	Микроальбумин	1	Результат µAlb после задачи 1

Регистрация МИ в Росздравнадзоре
www.nevacert.ru | info@nevacert.ru

Ш/П	№ образца	Тест	Повторы	Описание
1/4	99004	Креатинин в моче	1	Задача креатинина 2
1/5	99005	Микроальбумин	1	Результат µAlb после задачи 2

5. По завершении обработки всех образцов перейдите к экрану Просмотр результатов или Сохраненные результаты.
6. Нажмите **F3-Поиск** и введите 99* (или две первые цифры используемого № образца) в поле № образца, а текущую дату - в поля даты.
7. Выберите заголовок столбца **№ образца** для сортировки результатов по № образца.
8. Просмотрите результаты контроля для трех повторов µAlb (тест-реципиент) с SID 99001 (или другим первым № образца). Эти результаты служат эталоном теста-реципиента и должны укладываться в установленный лабораторией диапазон контроля. Если результаты выходят за установленные границы, устраните неисправность и повторяйте запуск до тех пор, пока результаты не окажутся в установленном диапазоне контроля.
9. Просмотрите остальные результаты контроля µAlb (тест-реципиент) с SID 99003 (третий № образца) и 99005 (пятый № образца). Эти результаты должны укладываться в установленный лабораторией диапазон контроля. При сравнении с результатами контроля (99001) увеличение или уменьшение результатов указывает на произошедший перенос.

   В приведенной ниже таблице указаны примерные данные.

Таблица 10.1: Перенос не наблюдается

№ образца	Тест	Результат (мг/мл)
99001	µAlb	31
	µAlb	31
	µAlb	31
99002	CreaCU	68,2
99003	µAlb	30
99004	CreaCU	67,4
99005	µAlb	31

Таблица 10.2: Перенос наблюдается

№ образца	Тест	Результат (мг/мл)
99001	µAlb	31
	µAlb	31
	µAlb	31

Регистрация МИ в Росздравнадзоре
www.nevacert.ru | info@nevacert.ru

№ образца	Тест	Результат (мг/мл)
99002	CreaCU	65,8
99003	µAlb	165
99004	CreaCU	65,5
99005	µAlb	165

10. Интерпретация результатов.
    - Если перенос реагента имеет место, результат теста-реципиента, следующего за тестом-донором, не будет соответствовать эталонным результатам теста-реципиента.
    - Если переноса реагента не было, результат теста-реципиента, следующего за тестом-донором, будет приближен к эталонным результатам теста-реципиента.

      ПРИМЕЧАНИЕ: Конкретное значение, определяющее критерии приемлемости разности повторов или относительного расхождения с заданным значением, отсутствует. Критерии приемлемости можно определить на основании воспроизводимости или клинической значимости теста.

Конфигурирование и проверка настроек SmartWash

Данная процедура предназначена для конфигурирования настроек SmartWash с целью снижения вероятности переноса между реагентами Abbott. После конфигурирования настройки следует проверить с целью оценки эффективности снижения вероятности переноса.

Следующие инструкции, основанные на тестировании с реагентами Abbott, можно использовать для подбора промывающего раствора с целью использования для настроек SmartWash:

- Вода должна быть способна удалять растворимые соли.
- Растворы щелочной промывки (детергент A и 10% детергента B) эффективнее воды или 0,5% раствора кислотной промывки при удалении белков, частиц латекса и загустителей.
- 0,5% раствор кислотной промывки эффективнее щелочной промывки или воды при удалении загрязнений металлами или их солями.

Необходимые условия	*Доступ к экрану Конфигурация - области просмотра Настройки теста - Параметры теста*, стр. 2-66
Статус модуля	Остановлен или Готов
Уровень доступа пользователя	Системный администратор
Ресурсы	NA

Для конфигурирования и проверки настроек SmartWash:

1. Выберите нужный тест(ы) в списке Тест, затем нажмите **F6 - Конфигурировать**.

   Отобразится окно Конфигурация параметров теста - область просмотра Общий.

Регистрация МИ в Росздравнадзоре
www.nevacert.ru | info@nevacert.ru

2. Выберите опцию **SmartWash**.

   Отобразится окно Конфигурация параметров теста - область просмотра SmartWash.

3. Выберите **Добавить**.

   Отобразится Добавить/изменить в SmartWash - область просмотра Игла реагента 1.

4. Выберите нужный реагент(ы) в списке **Реагенты**.
5. Нажмите кнопку со списком **Промывка**, затем выберите нужный промывающий раствор.
6. Введите объем (20 - 345 мкл) промывающего раствора в поле **Объем**.
7. Введите количество повторов в поле **Повторы**.
8. Нажмите **Готово**.
9. Повторите шаги 3 - 8, выбрав опцию **Игла реагента 2** для тестов с реагентом R2.
10. Используйте кнопки **Предыдущий**/**Следующий** для отображения каждого теста, если выбрано более одного теста, затем повторите шаги 3 - 9 для каждого теста. ***(опционально)***
11. Нажмите **Готово** для возврата в экран Конфигурация - область просмотра Настройки теста.
12. *Выполните оценку переноса реагента для тестов Abbott*, стр. 10-725, чтобы гарантировать адекватность SmartWash.
    - Если эта промывка прошла успешно с уменьшением вероятности переноса, используйте эту конфигурацию для настроек SmartWash.
    - Если успешно выполнить промывку не удалось, повторите эту процедуру с другим промывающим раствором, объемом и/или настройками повтора.

Регистрация МИ в Росздравнадзоре
www.nevacert.ru | info@nevacert.ru

ПРИМЕЧАНИЯ

Регистрация МИ в Росздравнадзоре
www.nevacert.ru | info@nevacert.ru

Введение

В системе ARCHITECT генерируются следующие отчеты, которые можно вывести на печать:

- *Отчет по оптической плотности (система c)*, стр. A-3
- *Отчет по параметрам теста (система c)*, стр. A-6
- *Отчет по параметрам тестов (система i)*, стр. A-15
- *Сводка по калибровочной кривой - Потенциометр (система c)*, стр. A-20
- *Сводка по калибровочной кривой - Линейная (система c)*, стр. A-23
- *Сводка по калибровочной кривой - Исп.фактор калибровки/Фоновое измерение (система c)*, стр. A-26
- *Сводка по калибровочной кривой - Подкалибровка (система c)*, стр. A-29
- *Сводка по калибровочной кривой - Полная (система c)*, стр. A-32
- *Сводка по калибровочной кривой - Индекс (система c)*, стр. A-35
- *Отчет по калибровочной кривой*, стр. A-38
- *Отчет по исключениям*, стр. A-40
- *Отчет по статусу исключений*, стр. A-43
- *Отчет по инвентарному журналу (опция premium)*, стр. A-45
- *Отчет Levey-Jennings*, стр. A-47
- *Отчет по истории техобслуживания*, стр. A-50
- *Отчет по журналу инф. сообщений*, стр. A-52
- *Отчет по списку заказов*, стр. A-54
- *Отчет о статусе заказов*, стр. A-56
- *Отчет по пациенту*, стр. A-58
- *Отчет по плану на день (опция premium)*, стр. A-60
- *Отчет по процедуре, базовый*, стр. A-64
- *Отчет по процедуре, столбчатый*, стр. A-66
- *Отчет по контролю качества*, стр. A-68
- *Отчет по результатам KK*, стр. A-71
- *Отчет по списку результатов KK*, стр. A-74
- *Сводка по KK*, стр. A-76
- *Отчет по истории реагентов*, стр. A-78
- *Отчет об ошибке загрузки реагентов*, стр. A-80
- *Отчет по статусу реагента (кроме i1000SR)*, стр. A-82
- *Отчет по статусу реагента (i1000SR)*, стр. A-84
- *Отчет по списку повторов*, стр. A-86
- *Отчет по результатам*, стр. A-88
- *Отчет по списку результатов*, стр. A-91
- *Отчет по образцу*, стр. A-93
- *Отчет по образцам лаборатории*, стр. A-95
- *Отчет по статусу образцов*, стр. A-97

Регистрация МИ в Росздравнадзоре
www.nevacert.ru | info@nevacert.ru

- *Отчет по журналу врем. сообщений*, стр. A-99
- *Отчет по журналу инсталляции TSB*, стр. A-101

Регистрация МИ в Росздравнадзоре
www.nevacert.ru | info@nevacert.ru

Отчет по оптической плотности (система *c*)

Используйте данный отчет для устранения несоответствий результатов тестов.

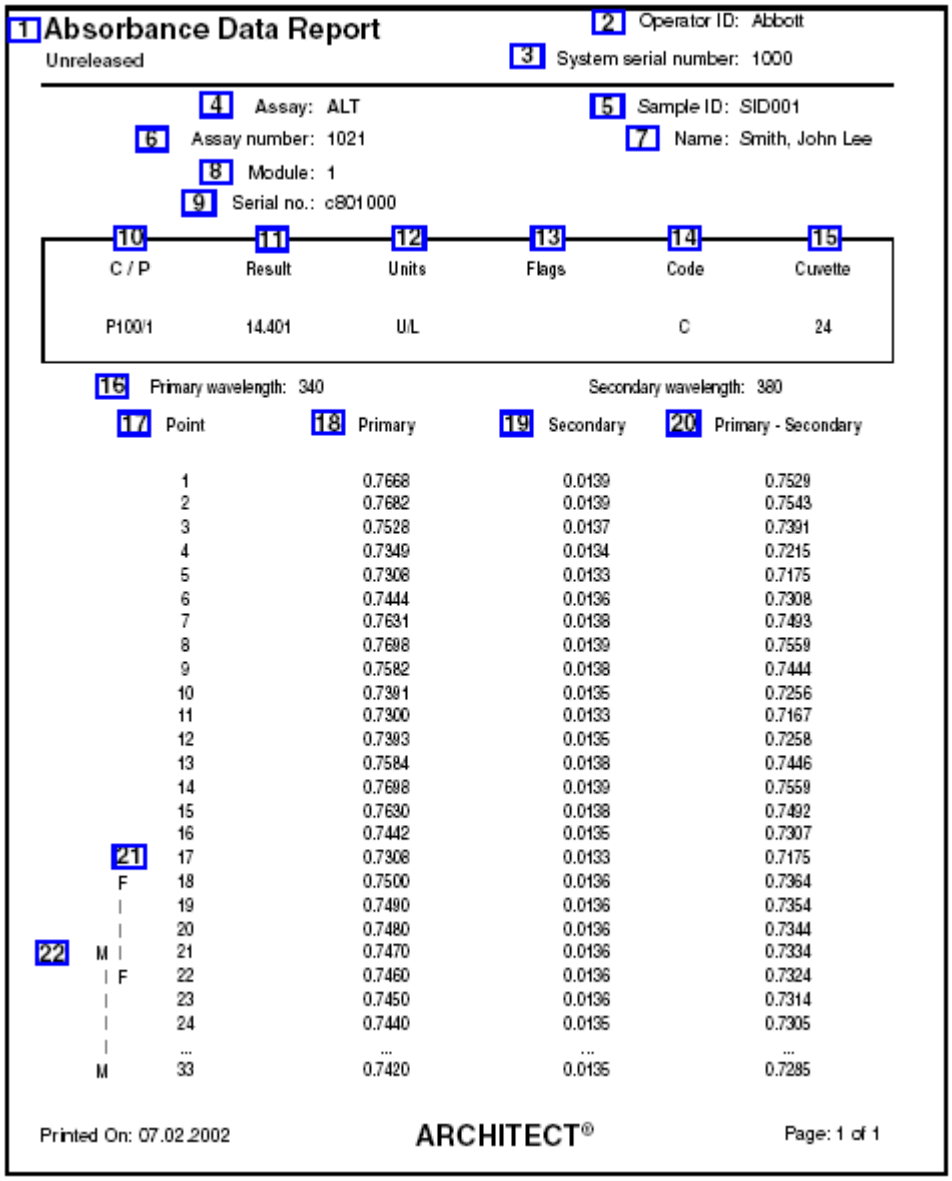

1 Absorbance Data Report
Unreleased

2 Operator ID: Abbott
3 System serial number: 1000

4 Assay: ALT
5 Sample ID: SID001
6 Assay number: 1021
7 Name: Smith, John Lee
8 Module: 1
9 Serial no.: c801000

10 C / P	11 Result	12 Units	13 Flags	14 Code	15 Cuvette
P100/1	14.401	U/L		C	24

16 Primary wavelength: 340 Secondary wavelength: 380

17 Point	18 Primary	19 Secondary	20 Primary - Secondary
1	0.7668	0.0139	0.7529
2	0.7682	0.0139	0.7543
3	0.7528	0.0137	0.7391
4	0.7349	0.0134	0.7215
5	0.7308	0.0133	0.7175
6	0.7444	0.0136	0.7308
7	0.7631	0.0138	0.7493
8	0.7698	0.0139	0.7559
9	0.7582	0.0138	0.7444
10	0.7391	0.0135	0.7256
11	0.7300	0.0133	0.7167
12	0.7393	0.0135	0.7258
13	0.7584	0.0138	0.7446
14	0.7698	0.0139	0.7559
15	0.7630	0.0138	0.7492
16	0.7442	0.0135	0.7307
17	0.7308	0.0133	0.7175
18	0.7500	0.0136	0.7364
19	0.7490	0.0136	0.7354
20	0.7480	0.0136	0.7344
21	0.7470	0.0136	0.7334
22	0.7460	0.0136	0.7324
23	0.7450	0.0136	0.7314
24	0.7440	0.0135	0.7305
...	...	...	...
33	0.7420	0.0135	0.7285

Printed On: 07.02.2002 ARCHITECT® Page: 1 of 1

Обозначения:

1. Название отчета:

   Показывает название отчета.

2. № оператора:

   Показывает идентификационный номер оператора, зарегистрированного при печати отчета.

3. Серийный номер системы:

   Показывает серийный номер, сконфигурированный для системы ARCHITECT.

4. Тест:

Регистрация МИ в Росздравнадзоре
www.nevacert.ru | info@nevacert.ru

Показывает название теста.

5. № образца:

   Показывает номер штрих-кода или идентификационный номер, присвоенный образцу.

6. № теста:

   Показывает номер, присвоенный тесту.

7. Фамилия:

   Показывает имя пациента или название контроля.

8. Модуль:

   Показывает номер модуля, на котором был запущен тест.

9. Серийный №:

   Показывает серийный номер модуля, на котором был запущен тест.

10. Ш/П:

    Показывает идентификационный номер штатива или карусели (CRSL) и позицию образца.

11. Результат:

    Показывает значение и (если применимо) интерпретацию результата.

12. Единицы:

    Показывает единицы измерения результата.

13. Флажки:

    Показывает флажки, связанные с результатом. См. *Описание флажков результатов пациента*, стр. 5-303.

14. Код:

    Показывает код(ы), указывающие на условие(я) обработки. См. *Описание кодов обработки*, стр. 5-229.

15. Кювета:

    Показывает номер кюветы, используемой для обработки результата.

16. Первичная длина волны и Вторичная длина волны:

    Показывает первичную и вторичную длины волн, используемые для измерения концентрации теста.

17. Точка (столбец):

    Показывает точки считывания с 1 по 33.

18. Первичная (столбец):

    Показывает значение оптической плотности в каждой точке считывания на первичной длине волны.

19. Вторичная (столбец):

    Показывает значение оптической плотности в каждой точке считывания на вторичной длине волны.

20. Первичная - Вторичная (столбец):

    Показывает разницу при вычитании значения оптической плотности на вторичной длине волны из значения оптической плотности на первичной длине волны.

21. F---F:

Регистрация МИ в Росздравнадзоре
www.nevacert.ru | info@nevacert.ru

Указывает на фотометрические точки, включенные в окно Время считывания Флекс теста.

22. M-----M:

    Указывает на фотометрические точки, включенные в окно Основное время считывания теста.

Регистрация МИ в Росздравнадзоре
www.nevacert.ru | info@nevacert.ru

Отчет по параметрам теста (система *c*)

Используйте данный отчет в качестве печатной копии конфигурации параметров теста.

1 **Assay Parameter Report**

2 Operator ID: Abbott
3 System serial number: 1000

Glu

General parameters

4 Name: Glu
5 Assay type: Photometric
6 Assay number: 1006
7 Assay availability: Enabled
8 Assay version: 1
9 Cal version: 1
10 Date: 04.27.2011
11 Run controls for reagents by: Lot
12 Time: 06:51:50
13 Operator: ADMIN

Reaction definition

14 Reaction mode: End up
15 Main read time: 31 - 33
16 Primary wavelength: 340
17 Flex read time:
18 Secondary wavelength: 404
19 Color correction read time: 0 - 0
20 Last read required: 33
21 Blank read time: 14 - 16
22 Absorbance range: 0.0000 - 0.0000
23 Sample blank type: Self
24 Blank assay:

Reagent / Sample

25 Reagent: GLU00
26 R1 reagent volume: 160
27 R2 reagent volume: 40
28 R1 water volume: 0
29 R2 water volume: 0
30 R1 dispense mode: Type 0
31 R2 dispense mode: Type 0
32 Diluent name: SALN0
33 Diluent dispense mode: Type 0

34 Dilution name	35 Sample volume	36 Diluted sample volume	37 Diluent volume	38 Water volume	39 Dilution factor
Default	2.0	0.0	0.0	0	1 : 1.00
Dilution 1	20.0	2.0	80	0	1 : 5.00

Validity checks

40 Reaction check type: None
41 Read time A range:
42 Read time B range:
43 Calculation limit:
44 Minimum absorbance:
45 Rate linearity %:
46 Maximum absorbance variation: 0.0000

Printed On: 07.02.2011 7:38:48AM
ARCHITECT
Page: 1 of 3

Регистрация МИ в Росздравнадзоре
www.nevacert.ru | info@nevacert.ru

Assay Parameter Report

Operator ID: Abbott
System serial number: 1000

Glu

Calibration parameters

47 Calibration method: Linear
48 Use cal factor from:
49 Factor: 0.000
50 Full interval hours: 720
51 Adjustment interval hours: 0
52 Adjustment type: None
53 Adjustment level:
54 Expected cal factor: 0.000
55 Default ordering type: Full
56 Expected cal factor tolerance %: 0
57 Blank absorbance range: 0.0000 - 0.0000
58 Span: Water
59 Span absorbance range: 0.0000 - 0.0000
60 Maximum curve fit: 0.000
61 Calibrator set name: MCC
62 Replicates: 3

63 Cal level	64 Concentration	65 Sample volume	66 Diluted sample volume	67 Diluent volume	68 Water volume
Water	0.000	2.0	0.0	0	0
MCC1	97.000	2.0	0.0	0	0
MCC2	446.000	2.0	0.0	0	0

Smart wash

69

Results parameters

70 Linearity range: 0.200 - 764.000
71 Flag range specifications:

Gender	Age	Normal range	Extreme range
Either	0 - 100 Years	70.000 - 105.000	

Printed On: 07.02.2011
7:38:48AM

ARCHITECT

Page: 2 of 3

Регистрация МИ в Росздравнадзоре
www.nevacert.ru | info@nevacert.ru

Assay Parameter Report

Operator ID: Abbott
System serial number: 1000

Glu

Interpretation parameters

72

Result units

73 Result concentration units: mg/dL
74 Correlation factor: 1.000
75 Result decimal places: 3
76 Intercept: 0.000

Printed On: 07.02.2011
7:38:48AM

ARCHITECT

Page: 3 of 3

Обозначения:

1. Заголовок отчета:

   Показывает название отчета.

2. № оператора:

   Показывает идентификационный номер оператора, зарегистрированного при печати отчета.

3. Серийный номер системы:

   Показывает серийный номер, сконфигурированный для системы ARCHITECT.

4. Название:

   Показывает название теста.

5. Тип теста:

   Показывает заданный тип протокола обработки теста.

   Опции:

Регистрация МИ в Росздравнадзоре
www.nevacert.ru | info@nevacert.ru

- Фотометрический
- Потенциометрический
- Индекс интерференции образцов

6. № теста:

   Показывает номер, присвоенный тесту.

   ПРИМЕЧАНИЕ: При изменении параметра теста, влияющего на результат, расчеты или проверку валидности, рядом с номером теста появляется символ звездочки (*), указывающий на то, что тест был изменен.

7. Доступность теста:

   Показывает доступность теста для заказа.

   Опции:

   - Активный
   - Не активный
   - Не для пациента

8. Версия теста:

   Показывает номер версии теста.

9. Версия калибровки:

   Показывает версию калибровки теста.

10. Дата:

    Показывает дату последнего изменения теста.

11. Контроли для реагента:

    Показывает опцию набора реагентов для запуска КК.

    Опции:

    - Лот: Запуск КК только в одном наборе для одного лота (по умолчанию)
    - Набор: Выполнение КК для каждого набора из лота

12. Время:

    Показывает время последнего изменения теста.

13. Оператор:

    Показывает идентификационный номер оператора, зарегистрированного при последнем изменении теста.

14. Тип реакции:

    Показывает математическую модель, используемую для определения концентрации теста в образце.

    Опции:

    Конечная точка, вверх

    Конечная точка, вниз

    Скорость, вверх

    Скорость, вниз

15. Основное время считывания:

    Показывает начальные (1-33) и конечные (1-33) фотометрические точки основного времени считывания.

Регистрация МИ в Росздравнадзоре
www.nevacert.ru | info@nevacert.ru

16. Первичная длина волны:

    Показывает первичную длину волны, используемую для измерения концентрации теста.

17. Время считывания Флекс:

    Показывает начальные (1-33) и конечные (1-33) фотометрические точки времени считывания Флекс.

18. Вторичная длина волны:

    Показывает вторичную длину волны, используемую для измерения концентрации теста.

19. Время считывания коррекции цвета:

    Показывает начальные (1-33) и конечные (1-33) фотометрические точки времени считывания коррекции цвета.

20. Конечное считывание:

    Показывает последнее значение (1-33), требуемое для расчета теста, чтобы результат можно было рассчитать раньше, чем истекут 10 минут, установленные протоколом.

21. Время считывания фона:

    Показывает начальные (1-33) и конечные (1-33) фотометрические точки времени считывания фона.

22. Диапазон оптической плотности:

    Показывает верхний и нижний пределы оптической плотности, в которых анализируются все показания образца. Если какое-либо из показаний выходит за пределы диапазона оптической плотности в течение основного времени считывания или времени считывания Флекс, эти данные не используются для расчета результата.

23. Тип фонового образца:

    Показывает тип фонового образца, сконфигурированный для выполнения теста.

    Опции:

    – Отсутствует
    – R1+ образец

24. Фоновое измерение:

    Данная функция в настоящее время недоступна.

25. Реагент:

    Показывает реагент, используемый при выполнении теста.

26. Объем реагента R1:

    Показывает объем реагента R1, который модуль загружает в кювету.

27. Объем реагента R2:

    Показывает объем реагента R2, который модуль загружает в кювету.

28. Объем воды R1:

    Показывает объем воды, который загружает модуль вместе с реагентом R1 при использовании концентрированных реагентов.

29. Объем воды R2:

    Показывает объем воды, который загружает модуль вместе с реагентом R2 при использовании концентрированных реагентов.

Регистрация МИ в Росздравнадзоре
www.nevacert.ru | info@nevacert.ru

30. Режим дозирования R1:

    Показывает профиль пипетирования реагента, который использует система для отбора и дозирования реагентов R1.

31. Режим дозирования R2:

    Показывает профиль пипетирования реагента, который использует система для отбора и дозирования реагентов R2.

32. Название дилюента:

    Показывает разбавитель образца, используемый модулем для выполнения теста.

33. Метод подачи дилюента:

    Показывает профиль пипетирования реагента, который использует система для отбора и дозирования разбавителей образца.

34. Название разведения (столбец):

    Показывает название или названия разведений, заданных для выполнения теста.

35. Объем образца (столбец):

    Показывает объем образца, отбираемый из чашечки для образцов или пробирки для разведения.

36. Объем разведенного образца (столбец):

    Показывает объем разведенного образца, отбираемый из кюветы для разведения.

37. Объем дилюента (столбец):

    Показывает объем разбавителя, отбираемый из кюветы для разведения.

38. Объем воды (столбец):

    Показывает объем воды, который загружается вместе с разбавителем при использовании концентрированных разбавителей для разведения.

39. Фактор разведения (столбец):

    Показывает разведения образца, которые рассчитывает система на основании заданных объемов.

40. Тип проверки реакции:

    Показывает тип проверки реакции, заданный для выполнения теста.

    Опции:

    – Конечное вычитание
    – Конечное соотношение
    – Вычисление разницы
    – Вычисление отношения
    – Отсутствует

41. Диапазон времени считывания A:

    Показывает начальные (1-33) и конечные (1-33) фотометрические точки времени считывания A.

42. Диапазон времени считывания B:

    Показывает начальные (1-33) и конечные (1-33) фотометрические точки времени считывания B.

Регистрация МИ в Росздравнадзоре
www.nevacert.ru | info@nevacert.ru

43. Пределы вычисления:

    Показывает нижний и верхний пределы приемлемого диапазона для расчетных результатов сравнения двух времен считывания.

44. Минимальная оптическая плотность:

    Показывает нижний предел времени считывания B для ОП/мин при использовании опции Конечное соотношение или Вычисление отношения в качестве типа проверки реакции.

45. % отклон. от линейности:

    Показывает допустимую вариабельность оптической плотности в процентах, измеренной при первых трех считываниях, по сравнению с последними тремя считываниями в течение основного времени считывания или времени считывания Флекс.

46. Макс. вариабельность ОП:

    Показывает максимально допустимое значение вариабельности оптической плотности (0 - 3,2), приемлемое для считываний ОП в течение основного времени считывания.

47. Метод калибровки:

    Показывает метод калибровки, определенный для выполнения теста.

    Опции:

    – ОП
    – По фактору
    – Линейная
    – Логит 4
    – Сплайн
    – Исп.фактор кал./Фон

48. Исп.фактор калибровки из:

    Показывает тест, из которого берется информация по калибровке для использования при расчете результата.

49. Фактор:

    Показывает коэффициент, используемый для расчета концентрации по результатам теста.

50. Полная калибровка (в часах):

    Показывает количество времени в часах, в течение которого полная калибровочная кривая является действительной.

51. Подкалибровка (интервал в часах):

    Показывает количество времени в часах, в течение которого корректировочная калибровочная кривая является действительной.

52. Тип подкалибровки:

    Показывает тип подкалибровки, определенный для выполнения теста.

    Опции:

    – Отсутствует
    – Отсутствует
    – 1-точечная

Регистрация МИ в Росздравнадзоре
www.nevacert.ru | info@nevacert.ru

– 2-точечная

53. Уровень подкалибровки:

    Показывает уровень или уровни калибратора, используемые для 1-точечной или 2-точечной подкалибровки.

54. Ожидаемый фактор кал.:

    Показывает ожидаемое базовое значение фактора калибровки теста при расчете системой калибровочной кривой.

55. Тип заказа по умолчанию:

    Показывает тип заказа калибровки теста по умолчанию для следующих типов калибровки: С заданным типом подкалибровки.

56. Допуск % ожид. фактора кал.:

    Показывает отклонение в процентах от ожидаемого базового значения фактора калибровки, допустимое при расчете системой калибровочной кривой.

57. Диапазон фоновой ОП:

    Показывает верхний и нижний пределы допустимого диапазона фоновой оптической плотности при необходимости выполнения проверки данных.

58. Диапазон:

    Показывает уровень калибратора, используемый для выполнения проверки данных калибровки.

59. Шкала диапазона ОП:

    Показывает верхний и нижний пределы допустимого диапазона оптической плотности при необходимости выполнения проверки диапазона.

60. Макс.соответств. кривой:

    Показывает верхний предел суммы абсолютных значений разницы между аппроксимированной оптической плотностью расчетной калибровочной кривой и измеренной оптической плотностью.

61. Название набора калибраторов:

    Показывает название, присвоенное набору калибраторов.

62. Повторы:

    Показывает количество повторов калибратора, используемое системой при расчете калибровочной кривой.

63. Уровень калибратора (столбец):

    Показывает название, присвоенное каждому уровню калибратора для выполнения теста.

64. Концентрация (столбец):

    Показывает значение концентрации, заданное для каждого уровня калибратора для выполнения теста. Концентрация калибратора указывается с точностью до 4 десятичных знаков (на примере не показано).

65. Объем образца (столбец):

    Показывает объем образца, заданный для каждого уровня калибратора для выполнения теста.

66. Объем разведенного образца (столбец):

    Показывает объем разведенного образца, заданный для каждого уровня калибратора для выполнения теста.

Регистрация МИ в Росздравнадзоре
www.nevacert.ru | info@nevacert.ru

67. Объем дилюента (столбец):

    Показывает объем разбавителя, заданный для каждого уровня калибратора для выполнения теста.

68. Объем воды (столбец):

    Показывает объем воды, заданный для каждого уровня калибратора для выполнения теста.

69. Smart wash:

    Показывает параметры SmartWash, сконфигурированные для выполнения теста.

70. Диапазон линейности:

    Показывает диапазон линейности, определенный для выполнения теста.

71. Параметры диапазона флажков:

    Показывает флажки нормальных и экстремальных значений возраста и пола, заданных для выполнения теста.

72. Параметры интерпретации:

    Показывает параметры интерпретации, заданные для выполнения теста.

73. Единицы концентрации:

    Показывает единицы измерения концентрации, заданные для выполнения теста.

74. Коэффициент корреляции:

    Показывает коэффициент корреляции, конфигурируемый, если результаты расчета должны совпадать с результатами другой системы.

75. Количество десятичных знаков:

    Показывает количество знаков, которое должно быть указано справа от десятичной запятой в значении концентрации для данной единицы измерения.

76. Пересечение:

    Показывает свободный член, конфигурируемый, если результаты расчета должны совпадать с результатами другой системы.

Регистрация МИ в Росздравнадзоре
www.nevacert.ru | info@nevacert.ru

Отчет по параметрам тестов (система *i*)

Используйте данный отчет в качестве печатной копии конфигурации параметров теста.

1 **Assay Parameter Report**

2 Operator ID: Abbott
3 System serial number: 1000

TSH

General parameters

4 Name: TSH
5 Assay type: Two step 18-4
6 Assay number: 241
7 Pretreatment option: None
8 Assay version: 24
9 Assay availability: Enabled
10 Cal version: 1
11 Assay status: Primary
12 Date: 04.27.2011
13 Run controls for reagents by: Lot
14 Time: 06:51:50
15 Operator: ADMIN

Calibration parameters

16 Type: Adjust
17 Calibration method: 4PLC Y
18 Adjustment method: Linear transformation
19 Replicates: 2

20

Standard concentrations	
Cal A	0.0000
Cal B	0.5000
Cal C	2.0000
Cal D	10.0000
Cal E	40.0000
Cal F	100.0000

21

Adjustors	
Cal 1	0.0000
Cal 2	40.0000

Printed On: 07.02.2011
7:38:48AM

ARCHITECT

Page: 1 of 2

Регистрация МИ в Росздравнадзоре
www.nevacert.ru | info@nevacert.ru

Assay Parameter Report

Operator ID: Abbott
System serial number: 1000

TSH

Dilution parameters

22 Manual dilution: On
23 Default dilution: UNDILUTED
24 Result concentration units: mIU/mL
25 Dilution ranges:

Dilution name	Low	High
UNDILUTED	0.0000	100.0000
1:5	0.0500	500.0000

Results parameters

26 Linearity range: 0.0000 - 100.0000
27 Flag range specifications:

Gender	Age	Normal range	Extreme range
Either	0 - 100	0.3500 - 4.9400	

28 **Interpretation parameters**

Name	Range	Results review required

Result units

29 Result concentration units: mIU/mL
30 Result decimal places: 4

Printed On: 07.02.2011
7:38:48AM
ARCHITECT
Page: 2 of 2

Обозначения:

1. Заголовок отчета:

   Показывает название отчета.
2. № оператора:

   Показывает идентификационный номер оператора, зарегистрированного при печати отчета.
3. Серийный номер системы:

   Показывает серийный номер, сконфигурированный для системы ARCHITECT.
4. Название:

   Показывает название теста.
5. Тип теста:

   Показывает заданный тип протокола обработки теста.

   Опции:

Регистрация МИ в Росздравнадзоре
www.nevacert.ru | info@nevacert.ru

- Двушаговый 18-4
- Одношаговый 25
- Двушаговый 4-4
- Одношаговый 11

6. № теста:

   Показывает номер, присвоенный тесту.

7. Опция предв. обработки:

   Показывает опцию предварительной обработки, используемую системой в рамках протокола теста.

8. Версия теста:

   Показывает номер версии теста.

9. Доступность теста:

   Показывает доступность теста для заказа.

   Опции:

   - Активный
   - Не активный
   - Не для пациента

10. Версия калибровки:

    Показывает версию калибровки теста.

11. Статус теста:

    Показывает статус, присвоенный тесту.

    Опции:

    - Первичный
    - Корреляционный

12. Дата:

    Показывает дату последнего изменения теста.

13. Контроли для реагента по:

    Показывает опцию набора реагентов для запуска КК.

    Опции:

    - Лот: Запуск КК только в одном наборе для одного лота (по умолчанию)
    - Набор: Выполнение КК для каждого набора из лота

14. Время:

    Показывает время последнего изменения теста.

15. Оператор:

    Показывает идентификационный номер оператора, зарегистрированного при последнем изменении теста.

16. Тип:

    Показывает тип, присвоенный тесту.

    Опции:

    - Полный

Регистрация МИ в Росздравнадзоре
www.nevacert.ru | info@nevacert.ru

- Подкалибровка
- Указатель

17. Метод калибровки:

    Показывает метод калибровки, определенный для выполнения теста.

    Опции:

    - Поточечный
    - Линейная регрессия
    - 4PLC X
    - 4PLC Y
    - Порог
    - Референсный

      ПРИМЕЧАНИЕ: Если выбран референсный метод калибровки, на печать будет выведено дополнительное поле, не показанное в примере выше.
    - Использовать калибровку из: (Показывает тест, из которого берется информация по калибровке для использования при расчете результата.)

18. Метод подкалибровки:

    Показывает метод подкалибровки, определенный для выполнения теста.

    Опции:

    - Линейное преобразование
    - Настройка параметров
    - Соотношения (Отношение A, Отношение AB, Подкалибровка)
    - Форма кривой

19. Повторы:

    Показывает количество повторов калибратора, используемое системой при расчете калибровочной кривой.

20. Стандартные концентрации (столбец):

    Показывает концентрации стандартных калибраторов (A - F), заданные для выполнения теста.

21. Калибраторы (столбец):

    Показывает концентрации корректировочных калибраторов, заданные для выполнения теста.

22. Ручное разведение:

    Показывает доступность опции ручного разведения для выполнения теста.

23. Разведение по умолчанию:

    Показывает разведение по умолчанию, сконфигурированное для выполнения теста.

24. Единицы концентрации:

    Показывает единицы измерения концентрации, заданные для выполнения теста.

25. Диапазоны развед.:

    Показывает названия и диапазоны разведения, заданные для выполнения теста.

Регистрация МИ в Росздравнадзоре
www.nevacert.ru | info@nevacert.ru

26. Диапазон линейности:

    Показывает диапазон линейности, определенный для выполнения теста.

27. Параметры диапазона флажков:

    Показывает флажки нормальных и экстремальных значений возраста и пола, заданных для выполнения теста.

28. Параметры интерпретации:

    Показывает параметры интерпретации, заданные для выполнения теста.

29. Единицы концентрации:

    Показывает единицы измерения концентрации, заданные для выполнения теста.

30. Количество десятичных знаков:

    Показывает количество знаков, которое должно быть указано справа от десятичной запятой в значении концентрации для данной единицы измерения.

Дополнительное поле, не показанное в примере выше:

Интервал калибровки (часы):

Показывает количество времени в часах, в течение которого калибровочная кривая является действительной. Доступно только для тестов с заданным интервалом калибровки. Дополнительную информацию см. в инструкции по применению к тест-системе *i*.

Регистрация МИ в Росздравнадзоре
www.nevacert.ru | info@nevacert.ru

Сводка по калибровочной кривой - Потенциометр (система *c*)

Используйте данный отчет в качестве печатной копии результатов калибровки теста. Можно также настроить автоматический вывод данного отчета на печать. См. *Конфигурация настроек отчетов*, стр. 2-7.

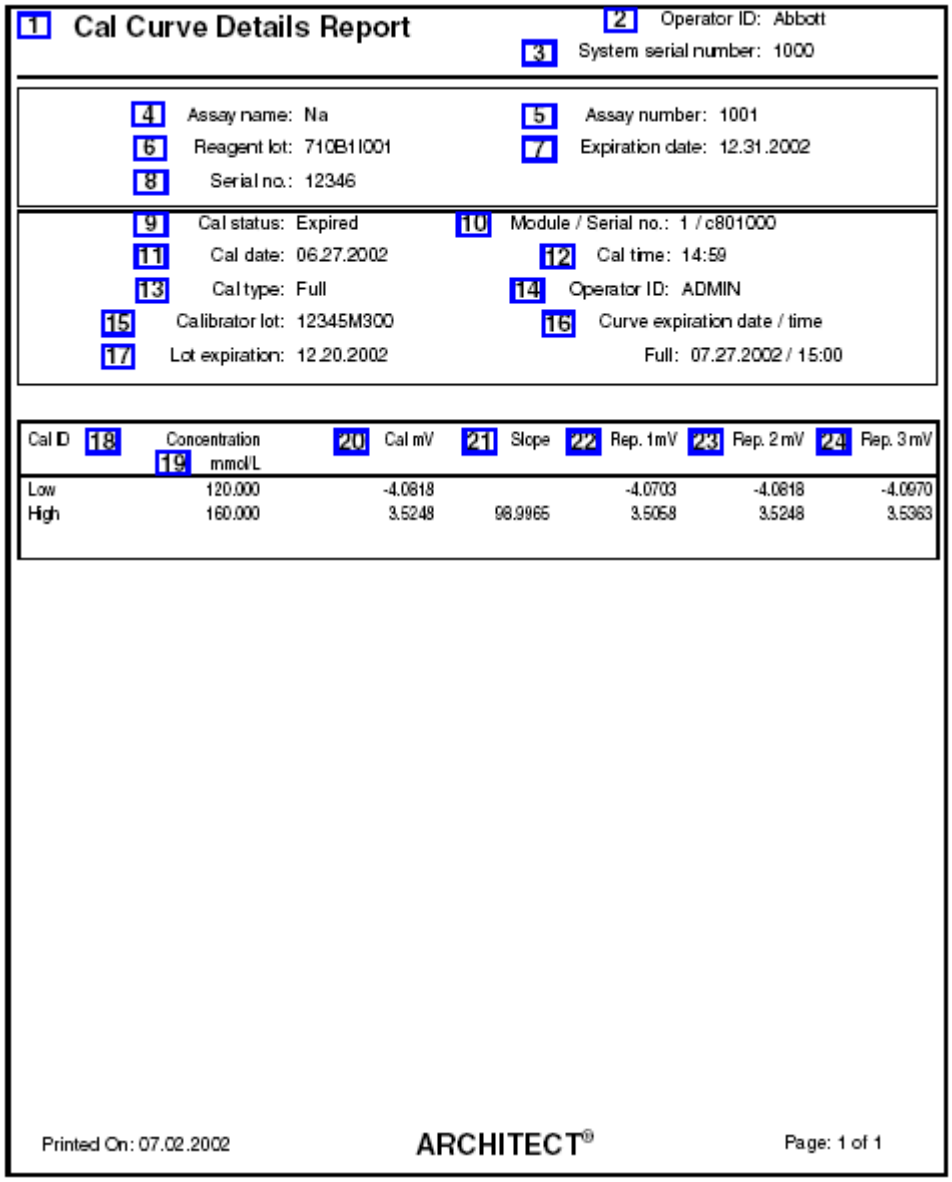

1 Cal Curve Details Report
2 Operator ID: Abbott
3 System serial number: 1000

4 Assay name: Na
5 Assay number: 1001
6 Reagent lot: 710B1I001
7 Expiration date: 12.31.2002
8 Serial no.: 12346

9 Cal status: Expired
10 Module / Serial no.: 1 / c801000
11 Cal date: 06.27.2002
12 Cal time: 14:59
13 Cal type: Full
14 Operator ID: ADMIN
15 Calibrator lot: 12345M300
16 Curve expiration date / time
17 Lot expiration: 12.20.2002
Full: 07.27.2002 / 15:00

Cal ID 18	Concentration 19 mmol/L	20 Cal mV	21 Slope	22 Rep. 1 mV	23 Rep. 2 mV	24 Rep. 3 mV
Low	120.000	-4.0818		-4.0703	-4.0818	-4.0970
High	160.000	3.5248	98.9965	3.5058	3.5248	3.5363

Printed On: 07.02.2002 ARCHITECT® Page: 1 of 1

Обозначения:

1. Название отчета:

   Показывает название отчета.

2. № оператора:

   Показывает идентификационный номер оператора, зарегистрированного при печати отчета.

Регистрация МИ в Росздравнадзоре
www.nevacert.ru | info@nevacert.ru

3. Серийный номер системы:

   Показывает серийный номер, сконфигурированный для системы ARCHITECT.
4. Название теста:

   Показывает название теста.
5. № теста:

   Показывает номер, присвоенный тесту.
6. Лот реагента:

   Показывает номер лота реагентов.
7. Срок годности:

   Показывает дату окончания срока действия набора реагентов, используемого для калибровки.
8. Серийный №:

   Показывает серийный номер реагента, используемого для получения калибровочной кривой.
9. Статус калибровки:

   Показывает статус калибровки.
10. Модуль/СН:

    Показывает модуль и серийный номер, под которым был откалиброван тест.
11. Дата калибровки:

    Показывает дату выполнения калибровки.
12. Время калибровки:

    Показывает время выполнения калибровки.
13. Тип кал.:

    Показывает тип выполненной калибровки.
14. № оператора:

    Показывает идентификационный номер оператора, зарегистрированного при выполнении калибровки.
15. Лот калибратора:

    Показывает номер лота калибратора, используемого для калибровки теста.
16. Срок действия кривой:

    Показывает дату и время окончания срока действия полной и/или корректировочной калибровочной кривой.
17. Срок годности лота:

    Показывает дату окончания срока действия номера лота калибратора, используемого для калибровки теста.
18. № калибратора (столбец):

    Показывает название каждого калибратора.
19. Концентрация/Единицы (столбец):

    Показывает концентрацию и единицы измерения результата. Концентрация калибратора указывается с точностью до 4 десятичных знаков (на примере не показано).
20. Кал. мВ (столбец):

    Показывает среднее значение для каждого уровня калибратора, в милливольтах.

Регистрация МИ в Росздравнадзоре
www.nevacert.ru | info@nevacert.ru

21. Наклон (столбец):

    Показывает реакцию модуля ICT (технология интегральных микросхем) на калибраторы низкой и высокой концентрации, в процентах.

22. OCE повтора 1 (столбец):

    Показывает значение повтора 1, в милливольтах.

23. OCE повтора 2 (столбец):

    Показывает значение повтора 2, в милливольтах.

24. OCE повтора 3 (столбец):

    Показывает значение повтора 3, в милливольтах.

Регистрация МИ в Росздравнадзоре
www.nevacert.ru | info@nevacert.ru

Сводка по калибровочной кривой - Линейная (система *c*)

Используйте данный отчет в качестве печатной копии результатов калибровки теста. Можно также настроить автоматический вывод данного отчета на печать. См. *Конфигурация настроек отчетов*, стр. 2-7.

1 **Cal Curve Details Report**

2 Operator ID: Abbott
3 System serial number: 1000

4 Assay name: Glu
5 Assay number: 1006
6 Reagent lot: 10060L007
7 Expiration date: 12.31.2002
8 Serial no.: 01079

9 Cal status: Active
10 Module / Serial no.: 1 / c801000
11 Cal date: 06.27.2002
12 Cal time: 15:00
13 Calibration method: Linear
14 Operator ID:
15 Cal type: Full
16 Curve expiration date / time
Full: 07.27.2002 / 15:00
17 Calibrator lot: 12345M300
18 Lot expiration: 12.20.2002
Adjustment:

Cal ID 19	20 Concentration mg/dL	21 Cal absorbance	22 Cal factor	23 Rep. 1 absorbance	24 Rep. 2 absorbance	25 Rep. 3 absorbance
Blank	0.000	0.0001		0.0001	0.0001	0.0000
Cal 1	97.000	0.3149	308.0343	0.3203	0.3150	0.3098
Cal 2	446.000	1.4555	305.9793	1.4797	1.4556	1.4313

Printed On: 07.02.2002 ARCHITECT® Page: 1 of 1

Обозначения:

1. Название отчета:

   Показывает название отчета.

2. № оператора:

   Показывает идентификационный номер оператора, зарегистрированного при печати отчета.

Регистрация МИ в Росздравнадзоре
www.nevacert.ru | info@nevacert.ru

3. Серийный номер системы:

   Показывает серийный номер, сконфигурированный для системы ARCHITECT.
4. Название теста:

   Показывает название теста.
5. № теста:

   Показывает номер, присвоенный тесту.
6. Лот реагента:

   Показывает номер лота реагентов.
7. Срок годности:

   Показывает дату окончания срока действия набора реагентов, используемого для калибровки.
8. Серийный №:

   Показывает серийный номер реагента, используемого для получения калибровочной кривой.
9. Статус калибровки:

   Показывает статус калибровки.
10. Модуль/СН:

    Показывает модуль и серийный номер, под которым был откалиброван тест.
11. Дата калибровки:

    Показывает дату выполнения калибровки.
12. Время калибровки:

    Показывает время выполнения калибровки.
13. Метод калибровки:

    Показывает математическую процедуру, используемую для анализа данных.
14. № оператора:

    Показывает идентификационный номер оператора, зарегистрированного при выполнении калибровки.
15. Тип кал.:

    Показывает тип выполненной калибровки.
16. Срок действия кривой:

    Показывает дату и время окончания срока действия полной и/или корректировочной калибровочной кривой.
17. Лот калибратора:

    Показывает номер лота калибратора, используемого для калибровки теста.
18. Срок годности лота:

    Показывает дату окончания срока действия лота калибратора.
19. № калибратора (столбец):

    Показывает название каждого калибратора.
20. Концентрация/Единицы (столбец):

    Показывает значение концентрации для каждого уровня калибратора в соответствии с параметрами теста. Концентрация калибратора указывается с точностью до 4 десятичных знаков (на примере не показано).
21. Оптическая плотность кал. (столбец):

Регистрация МИ в Росздравнадзоре
www.nevacert.ru | info@nevacert.ru

Показывает среднее значение оптической плотности для уровней калибратора.

22. Фактор калибровки (столбец):

    Показывает фактор калибровки для уровней калибратора.

23. ОСЕ повтора 1 (столбец):

    Показывает значение оптической плотности повтора 1.

24. ОСЕ повтора 2 (столбец):

    Показывает значение оптической плотности повтора 2.

25. ОСЕ повтора 3 (столбец):

    Показывает значение оптической плотности повтора 3.

Регистрация МИ в Росздравнадзоре
www.nevacert.ru | info@nevacert.ru

Сводка по калибровочной кривой - Исп.фактор калибровки/Фоновое измерение (система *c*)

Используйте данный отчет в качестве печатной копии результатов калибровки теста. Можно также настроить автоматический вывод данного отчета на печать. См. *Конфигурация настроек отчетов*, стр. 2-7.

1 **Cal Curve Details Report**

2 Operator ID: Abbott
3 System serial number: 1000

4 Assay name: Phos-U
5 Assay number: 2000
6 Reagent lot: 10110HW00
7 Expiration date: 12.31.2002
8 Serial no.: 00155

9 Cal status: Active
10 Module / Serial no.: 1 / c801000
11 Cal date: 06.27.2002
12 Cal time: 14:59
13 Calibration method: Use Cal Factor/Blank
14 Operator ID:

15 Cal type: Full
16 Curve expiration date / time
17 Calibrator lot: 12345M300
Full: 08.31.2002 / 15:04
18 Lot expiration: 12.20.2002
Adjustment:
19 Reference assay: Phos

Cal ID 20	21 Concentration mg/dL	22 Cal absorbance	23 Cal factor	24 Rep. 1 absorbance	25 Rep. 2 absorbance	26 Rep. 3 absorbance
Blank	0	0.1054		0.1084	0.1054	0.1022
Cal 1	4	0.1594	24.4668	0.2706	0.2648	0.2592
Cal 2	8	0.3292	25.9128	0.4431	0.4346	0.4261

Printed On: 07.02.2002 ARCHITECT® Page: 1 of 1

Обозначения:

1. Название отчета:

   Показывает название отчета.

2. № оператора:

   Показывает идентификационный номер оператора, зарегистрированного при печати отчета.

Регистрация МИ в Росздравнадзоре
www.nevacert.ru | info@nevacert.ru

3. Серийный номер системы:

   Показывает серийный номер, сконфигурированный для системы ARCHITECT.
4. Название теста:

   Показывает название теста.
5. № теста:

   Показывает номер, присвоенный тесту.
6. Лот реагента:

   Показывает номер лота реагентов.
7. Срок годности:

   Показывает дату окончания срока действия набора реагентов, используемого для калибровки.
8. Серийный №:

   Показывает серийный номер реагента, используемого для получения калибровочной кривой.
9. Статус калибровки:

   Показывает статус калибровки.
10. Модуль/СН:

    Показывает модуль и серийный номер, под которым был откалиброван тест.
11. Дата калибровки:

    Показывает дату выполнения калибровки.
12. Время калибровки:

    Показывает время выполнения калибровки.
13. Метод калибровки:

    Показывает математическую процедуру, используемую для анализа данных.
14. № оператора:

    Показывает идентификационный номер оператора, зарегистрированного при выполнении калибровки.
15. Тип кал.:

    Показывает тип выполненной калибровки.
16. Срок действия кривой:

    Показывает дату и время окончания срока действия полной и/или корректировочной калибровочной кривой.
17. Лот калибратора:

    Показывает номер лота калибратора, используемого для калибровки теста.
18. Срок годности лота:

    Показывает дату окончания срока действия лота калибратора.
19. Референсный тест:

    Показывает название теста, к которому относятся калибровочные данные, если методом калибровки является Исп.фактор калибровки/Фоновое измерение.
20. № калибратора (столбец):

    Показывает название каждого калибратора.
21. Концентрация/Единицы (столбец):

Регистрация МИ в Росздравнадзоре
www.nevacert.ru | info@nevacert.ru

Показывает значение концентрации для каждого уровня калибратора в соответствии с параметрами теста. Концентрация калибратора указывается с точностью до 4 десятичных знаков (на примере не показано).

22. Оптическая плотность кал. (столбец):

    Показывает среднее значение оптической плотности для уровней калибратора.

23. Фактор калибровки (столбец):

    Показывает фактор калибровки для уровней калибратора.

24. ОСЕ повтора 1 (столбец):

    Показывает значение оптической плотности повтора 1.

25. ОСЕ повтора 2 (столбец):

    Показывает значение оптической плотности повтора 2.

26. ОСЕ повтора 3 (столбец):

    Показывает значение оптической плотности повтора 3.

Регистрация МИ в Росздравнадзоре
www.nevacert.ru | info@nevacert.ru

Сводка по калибровочной кривой - Подкалибровка (система *c*)

Используйте данный отчет в качестве печатной копии результатов калибровки теста. Можно также настроить автоматический вывод данного отчета на печать. См. *Конфигурация настроек отчетов*, стр. 2-7.

1 **Cal Curve Details Report**

2 Operator ID: Abbott
3 System serial number: 1000

4 Assay name: TSH
5 Assay number: 241
6 Reagent lot: 81234JS01
7 Expiration date: 12.31.2002
8 Serial no.: 10024

9 Cal status: Active
10 Module / Serial no.: 2 / iSR01000
11 Cal date: 06.27.2002
12 Cal time: 14:59
13 Cal type: Adjust
14 Operator ID:
15 Calibrator lot: 12345M300
16 Lot expiration: 12.20.2002

Cal 1 ratio: 0.909
17 Cal 2 ratio: 1.255

18 Cal ID	19 Mean RLU	20 Rep. 1 RLU	21 Rep. 2 RLU
Cal 1	279.0	283	275
Cal 2	2546524.0	2550529	2542519

22 Concentration uIU/mL	23 Ref. Cal RLU	24 Fit curve RLU
0.0000	307	278.3
0.5000	53419	67628.9
2.0000	201525	250077.1
10.0000	816305	1018668.8
40.0000	2029702	2575854.5
100.0000	3022348	3773862.6

Printed On: 07.02.2002 11:19:01AM
ARCHITECT®
Page: 1 of 1

Обозначения:

1. Название отчета:

   Показывает название отчета.

2. № оператора:

   Показывает идентификационный номер оператора, зарегистрированного при печати отчета.

Регистрация МИ в Росздравнадзоре
www.nevacert.ru | info@nevacert.ru

3. Серийный номер системы:

   Показывает серийный номер, сконфигурированный для системы ARCHITECT.
4. Название теста:

   Показывает название теста.
5. № теста:

   Показывает номер, присвоенный тесту.
6. Лот реагента:

   Показывает номер лота реагентов.
7. Срок годности:

   Показывает дату окончания срока действия набора реагентов, используемого для калибровки.
8. Серийный №:

   Показывает серийный номер реагента, используемого для получения калибровочной кривой.
9. Статус калибровки:

   Показывает статус калибровки.
10. Модуль/СН:

    Показывает модуль и серийный номер, под которым был откалиброван тест.
11. Дата калибровки:

    Показывает дату выполнения калибровки.
12. Время калибровки:

    Показывает время выполнения калибровки.
13. Тип кал.:

    Показывает тип выполненной калибровки.
14. № оператора:

    Показывает идентификационный номер оператора, зарегистрированного при выполнении калибровки.
15. Лот калибратора:

    Показывает номер лота калибратора, используемого для калибровки теста.
16. Срок годности лота:

    Показывает дату окончания срока действия номера лота калибратора, используемого для калибровки теста.
17. Кал 1 коэфф. и Кал 2 коэфф.:

    Показывает коэффициенты для выполнения подкалибровки.
18. № калибратора (столбец):

    Показывает название каждого калибратора.
19. Среднее ОСЕ (столбец):

    Показывает среднее значение ОСЕ (относительной световой единицы) для повторов калибратора.
20. ОСЕ повтора 1 (столбец):

    Показывает значение ОСЕ повтора 1.
21. ОСЕ повтора 2 (столбец):

    Показывает значение ОСЕ повтора 2.

Регистрация МИ в Росздравнадзоре
www.nevacert.ru | info@nevacert.ru

22. Концентрация/Единицы (столбец):

    Показывает значение концентрации для каждого уровня калибратора в соответствии с параметрами теста.

23. Реф. кал. OCE (столбец):

    Показывает референсные (мастер кал.) данные, считанные с 2D этикетки со штрих-кодом.

24. Кривая соотв. OCE:

    Показывает данные OCE огибающей кривой для каждой концентрации.

Дополнительное поле, не показанное в примере выше:

Срок действия кривой:

Показывает дату и время окончания срока действия калибровочной кривой. Доступно только для тестов с заданным интервалом калибровки. Дополнительную информацию см. в инструкции по применению к тест-системе *i*.

Регистрация МИ в Росздравнадзоре
www.nevacert.ru | info@nevacert.ru

Сводка по калибровочной кривой - Полная (система *c*)

Используйте данный отчет в качестве печатной копии результатов калибровки теста. Можно также настроить автоматический вывод данного отчета на печать. См. *Конфигурация настроек отчетов*, стр. 2-7.

1 **Cal Curve Details Report**

2 Operator ID: Abbott

3 System serial number: 1000

4 Assay name: B-hCG STAT
5 Assay number: 30
6 Reagent lot: 20876AC08
7 Expiration date: 12.31.2002
8 Serial no.: 10031

9 Cal status: Active
10 Module / Serial no.: 2 / iSR01000
11 Cal date: 06.27.2002
12 Cal time: 14:59
13 Cal type: Full
14 Operator ID:
15 Calibrator lot: 12345M300
16 Lot expiration: 12.20.2002

Cal ID 17	18 Concentration uIU/mL	19 Fit curve RLU	20 Mean RLU	21 Rep. 1 RLU	22 Rep. 2 RLU
Cal A	0.00	682.4	611.5	610	613
Cal B	10.00	3048.1	3264.5	3372	3157
Cal C	250.00	72910.0	70765.5	69102	72429
Cal D	1000.00	301847.5	297533.5	300669	294398
Cal E	7500.00	1736819.4	1790547.5	1777954	1803141
Cal F	15000.00	2586173.0	2559207.5	2545874	2572541

Printed On: 07.02.2002
11:21:09AM

ARCHITECT®

Page: 1 of 1

Обозначения:

1. Название отчета:

   Показывает название отчета.

2. № оператора:

   Показывает идентификационный номер оператора, зарегистрированного при печати отчета.

Регистрация МИ в Росздравнадзоре
www.nevacert.ru | info@nevacert.ru

3. Серийный номер системы:

   Показывает серийный номер, сконфигурированный для системы ARCHITECT.
4. Название теста:

   Показывает название теста.
5. № теста:

   Показывает номер, присвоенный тесту.
6. Лот реагента:

   Показывает номер лота реагентов.
7. Срок годности:

   Показывает дату окончания срока действия набора реагентов, используемого для калибровки.
8. Серийный №:

   Показывает серийный номер реагента, используемого для получения калибровочной кривой.
9. Статус калибровки:

   Показывает статус калибровки.
10. Модуль/СН:

    Показывает модуль и серийный номер, под которым был откалиброван тест.
11. Дата калибровки:

    Показывает дату выполнения калибровки.
12. Время калибровки:

    Показывает время выполнения калибровки.
13. Тип кал.:

    Показывает тип выполненной калибровки.
14. № оператора:

    Показывает идентификационный номер оператора, зарегистрированного при выполнении калибровки.
15. Лот калибратора:

    Показывает номер лота калибратора, используемого для калибровки теста.
16. Срок годности лота:

    Показывает дату окончания срока действия номера лота калибратора, используемого для калибровки теста.
17. № калибратора (столбец):

    Показывает название каждого калибратора.
18. Концентрация/Единицы (столбец):

    Показывает значение концентрации для каждого уровня калибратора в соответствии с параметрами теста.
19. Кривая соотв. ОСЕ (столбец):

    Показывает данные ОСЕ (относительной световой единицы) огибающей кривой для каждой концентрации.
20. Среднее ОСЕ (столбец):

    Показывает среднее значение ОСЕ для повторов калибратора.
21. ОСЕ повтора 1 (столбец):

Регистрация МИ в Росздравнадзоре
www.nevacert.ru | info@nevacert.ru

Показывает значения OCE повтора 1.

22. OCE повтора 2 (столбец):

    Показывает значения OCE повтора 2.

Дополнительное поле, не показанное в примере выше:

Срок действия кривой:

Показывает дату и время окончания срока действия калибровочной кривой. Доступно только для тестов с заданным интервалом калибровки. Дополнительную информацию см. в инструкции по применению к тест-системе *i*.

Регистрация МИ в Росздравнадзоре
www.nevacert.ru | info@nevacert.ru

Сводка по калибровочной кривой - Индекс (система *c*)

Используйте данный отчет в качестве печатной копии результатов калибровки теста. Можно также настроить автоматический вывод данного отчета на печать. См. *Конфигурация настроек отчетов*, стр. 2-7.

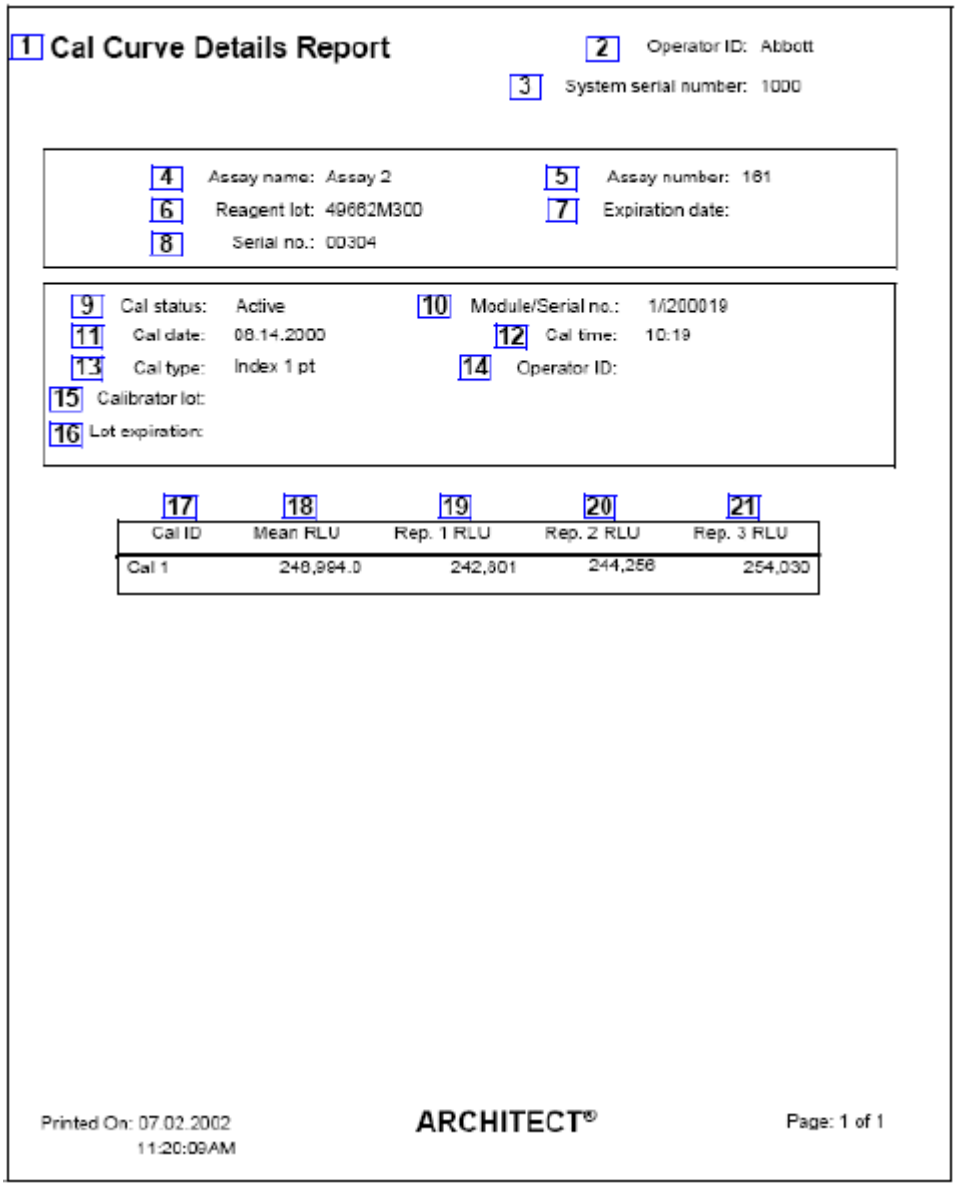

1 Cal Curve Details Report

2 Operator ID: Abbott

3 System serial number: 1000

4 Assay name: Assay 2

5 Assay number: 181

6 Reagent lot: 49662M300

7 Expiration date:

8 Serial no.: 00304

9 Cal status: Active

10 Module/Serial no.: 1/200019

11 Cal date: 08.14.2000

12 Cal time: 10:19

13 Cal type: Index 1 pt

14 Operator ID:

15 Calibrator lot:

16 Lot expiration:

17 Cal ID	18 Mean RLU	19 Rep. 1 RLU	20 Rep. 2 RLU	21 Rep. 3 RLU
Cal 1	248,994.0	242,801	244,256	254,030

Printed On: 07.02.2002 11:20:09AM

ARCHITECT®

Page: 1 of 1

Обозначения:

1. Название отчета:

   Показывает название отчета.

2. № оператора:

   Показывает идентификационный номер оператора, зарегистрированного при печати отчета.

Регистрация МИ в Росздравнадзоре
www.nevacert.ru | info@nevacert.ru

3. Серийный номер системы:

   Показывает серийный номер, сконфигурированный для системы ARCHITECT.
4. Название теста:

   Показывает название теста.
5. № теста:

   Показывает номер, присвоенный тесту.
6. Лот реагента:

   Показывает номер лота реагентов.
7. Срок годности:

   Показывает дату окончания срока действия набора реагентов, используемого для калибровки.
8. Серийный №:

   Показывает серийный номер реагента, используемого для получения калибровочной кривой.
9. Статус калибровки:

   Показывает статус калибровки.
10. Модуль/СН:

    Показывает модуль и серийный номер, под которым был откалиброван тест.
11. Дата калибровки:

    Показывает дату выполнения калибровки.
12. Время калибровки:

    Показывает время выполнения калибровки.
13. Тип кал.:

    Показывает тип выполненной калибровки.
14. № оператора:

    Показывает идентификационный номер оператора, зарегистрированного при выполнении калибровки.
15. Лот калибратора:

    Показывает номер лота калибратора, используемого для калибровки теста.
16. Срок годности лота:

    Показывает дату окончания срока действия номера лота калибратора, используемого для калибровки теста.
17. № калибратора (столбец):

    Показывает название каждого калибратора.
18. Среднее OCE (столбец):

    Показывает среднее значение OCE (относительной световой единицы) для повторов калибратора.
19. OCE повтора 1 (столбец):

    Показывает значение OCE повтора 1.
20. OCE повтора 2 (столбец):

    Показывает значение OCE повтора 2.
21. OCE повтора 3 (столбец):

    Показывает значение OCE повтора 3.

Регистрация МИ в Росздравнадзоре
www.nevacert.ru | info@nevacert.ru

Дополнительное поле, не показанное в примере выше:

Срок действия кривой:

Показывает дату и время окончания срока действия калибровочной кривой. Доступно только для тестов с заданным интервалом калибровки. Дополнительную информацию см. в инструкции по применению к тест-системе *i*.

Регистрация МИ в Росздравнадзоре
www.nevacert.ru | info@nevacert.ru

Отчет по калибровочной кривой

Используйте данный отчет для быстрой идентификации лотов реагента с истекшей калибровкой или без калибровки.

1 Cal Curve Summary Report

2 Operator ID: Abbott

3 System serial number: 1000

4 Module	5 Assay	6 Reagent lot	7 Cal status	8 Cal date / time	9 Cal expiration date / time
2	_B-hCG	29876AC98	Active	06.27.2002 15:03	
2	_FT4	63176AC98	No Cal		
1	AlbG	10150L200	Active	06.27.2002 15:04	08.08.2000 15:04
1	ALT	11111M921	Active	06.27.2002 14:58	07.24.2000 14:58
1	AST	10230L002	Active	06.26.2002 20:22	07.26.2000 20:22
2	B-hCG STAT	29876AC98	Active	06.27.2002 15:02	
1	Ca	10080L009	Active	06.27.2002 15:00	08.07.2000 15:00
1	Chol	10180HW00	Active	06.27.2002 15:05	07.27.2000 15:05
1	CL	710B1I001	Expired	06.28.2002 18:49	06.29.2000 02:49
1	Crea	10070M907	Expired	06.28.2002 18:49	06.29.2000 18:49

Printed On: 07.02.2002 ARCHITECT® Page: 1 of 1

Обозначения:

1. Название отчета:

   Показывает название отчета.

2. № оператора:

   Показывает идентификационный номер оператора, зарегистрированного при печати отчета.

3. Серийный номер системы:

   Показывает серийный номер, сконфигурированный для системы ARCHITECT.

4. Модуль (столбец):

Регистрация МИ в Росздравнадзоре
www.nevacert.ru | info@nevacert.ru

Показывает модуль, на котором был откалиброван лот реагента.

5. Тест (столбец):

   Показывает название теста.

6. Лот реагента (столбец):

   Показывает номер лота реагентов.

7. Статус калибровки (столбец):

   Показывает статус калибровки лота реагента.

8. Дата/время калибровки (столбец):

   Показывает дату и время, когда был откалиброван лот реагента.

9. Срок годности калибровки (столбец):

   Показывает дату и время окончания срока действия калибровочной кривой лота реагента.

Регистрация МИ в Росздравнадзоре
www.nevacert.ru | info@nevacert.ru

Отчет по исключениям

Используйте данный отчет для устранения неисправностей системы.

ПРИМЕЧАНИЕ: Данный отчет также используется для генерации сохраненных исключений на экране Сохраненные исключения.

1 **Exception Details Report**

2 Operator ID: Abbott
3 System serial number: 1000

4 Name: Smith, John Lee

5 Sample ID: SID001
7 Patient ID: 707341
9 Draw date / time: 06.06.2001 / 00:25
11 Sample comment: Call results to doctor.

6 Assay: Crea
8 Assay number: 1007
10 Module / Serial no.: /

Calibration information
12 Cal. lot:
13 Cal. date/time:
14 Reagent master lot:
15 Serial no.:

16 Date completed: 07.02.2002
17 Location: ER2
18 Time completed: 19:39
19 Doctor: Black
20 Operator ID: Abbott
21 Transmitted by:

22 C / P	23 Dilution	24 Code	25 Abs.	26 Cuvette	27 Error code / Description
P100/1	Default	C			0218 / Unable to process test, no Processing Modules available.

Printed On: 07.02.2002 8:48:40AM
ARCHITECT®
Page: 1 of 1

Обозначения:

1. Название отчета:

   Показывает название отчета.

2. № оператора:

   Показывает идентификационный номер оператора, зарегистрированного при печати отчета.

3. Серийный номер системы:

   Показывает серийный номер, сконфигурированный для системы ARCHITECT.

Регистрация МИ в Росздравнадзоре
www.nevacert.ru | info@nevacert.ru

4. Фамилия:

   Показывает имя пациента или название контроля или калибратора.

5. № образца:

   Показывает номер штрих-кода или идентификационный номер, присвоенный образцу.

6. Тест:

   Показывает название теста.

7. № пациента:

   Показывает идентификационный номер, присвоенный пациенту.

8. № теста:

   Показывает номер, присвоенный тесту.

9. Дата/время забора:

   Показывает дату и время забора образца.

10. Модуль/СН:

    Показывает модуль и серийный номер, под которым было сгенерировано исключение. Данное поле не заполняется, когда для теста не может быть выделен модуль или тест не может быть обработан.

11. Комментарий к образцу:

    Показывает комментарий, введенный для теста.

12. Лот калибратора:

    Показывает номер лота калибратора, используемого для калибровки для расчета результата.

13. Дата/время калибровки:

    Показывает дату и время окончания срока действия калибровки лота реагента, используемой для расчета результата.

14. Мастер лота реагента:

    Показывает мастера лота реагента, используемого для калибровки для расчета результата.

15. Серийный №:

    Показывает серийный номер реагента, используемого для получения калибровочной кривой.

16. Дата выполнения:

    Показывает дату выполнения исключения.

17. Место:

    Показывает местоположение пациента.

18. Время выполнения:

    Показывает время выполнения исключения.

19. Доктор:

    Показывает имя врача пациента.

20. № оператора:

    Показывает идентификационный номер оператора, зарегистрированного при генерировании исключения.

21. Передан:

Регистрация МИ в Росздравнадзоре
www.nevacert.ru | info@nevacert.ru

Показывает идентификационный номер оператора, зарегистрированного при передаче исключения.

22. Ш/П (столбец):

    Показывает местоположение образца для определения одного из следующих параметров:

    – № штатива и позиция (П) (РПО/СПО)
    – CRSL - отображается, если образец был пипетирован из карусели образцов (система *c*)
    – LAS - отображается, если образец был пипетирован из транспортера LAS
    – № карусели LAS (Ш) и позиция (П) (*i*2000)

23. Разведение (столбец):

    Показывает разведение, используемое при выполнении теста.

24. Код (столбец):

    Показывает код(ы), указывающие на условие(я) обработки. См. *Описание кодов обработки*, стр. 5-229.

25. ОП (столбец):

    Показывает значение оптической плотности, используемое при выполнении теста.

26. Кювета (столбец):

    Показывает номер кюветы, используемой для обработки исключения.

27. Код/Описание ошибки (столбец):

    Показывает номер и описание кода ошибки.

Регистрация МИ в Росздравнадзоре
www.nevacert.ru | info@nevacert.ru

Отчет по статусу исключений

Используйте данный отчет для устранения неисправностей системы.

ПРИМЕЧАНИЕ: Данный отчет также используется для генерации сохраненных исключений на экране Сохраненные исключения.

1 Exception Status Report

2 Operator ID: Abbott

3 System serial number: 1000

4 C / P	5 SID	6 Name	7 Assay	8 Module	9 Error code
P100/1	SID001	Smith, John Lee	CL		0218
P100/1	SID001	Smith, John Lee	Crea		0218
P100/1	SID001	Smith, John Lee	K		0218
P100/1	SID001	Smith, John Lee	Na		0218

Printed On: 07.02.2002 ARCHITECT® Page: 1 of 1

Обозначения:

1. Заголовок отчета:

   Показывает название отчета.

2. № оператора:

   Показывает идентификационный номер оператора, зарегистрированного при печати отчета.

3. Серийный номер системы:

   Показывает серийный номер, сконфигурированный для системы ARCHITECT.

Регистрация МИ в Росздравнадзоре
www.nevacert.ru | info@nevacert.ru

4. Ш/П (столбец):

   Показывает местоположение образца для определения одного из следующих параметров:

   – № штатива и позиция (П) (РПО/СПО)
   – CRSL - отображается, если образец был пипетирован из карусели образцов (система *c*)
   – LAS - отображается, если образец был пипетирован из транспортера LAS
   – № карусели LAS (Ш) и позиция (П) (*i*2000)

5. № образца (столбец):

   Показывает номер штрих-кода или идентификационный номер, присвоенный образцу.

6. Фамилия (столбец):

   Показывает имя пациента, название контроля или калибратора для заказа.

7. Тест (столбец):

   Показывает название теста.

8. Модуль (столбец):

   Показывает модуль, который сгенерировал исключение теста. Данное поле не заполняется, когда для теста не может быть выделен модуль или тест не может быть обработан.

9. Код ошибки (столбец):

   Показывает числовой код ошибки исключения.

Регистрация МИ в Росздравнадзоре
www.nevacert.ru | info@nevacert.ru

Отчет по инвентарному журналу (опция premium)

Используйте этот отчет для просмотра сообщений по расходным материалам или кодов ошибок в вашей системе.

1 **Inventory Log Report**

2 Operator ID: ADMIN

3 System serial number: 1000

4 Date	5 Time	6 Module	7 Error code / Message text
04.27.2011	06:51:50	2	0575 Lot number updated for (Trigger) to (12345M100) by operator (FSE).
04.27.2011	06:51:05	2	0576 Expiration date updated for (Trigger) to (07.04.2011) by operator (FSE).
04.27.2011	06:50:11	2	0569 Updated (Wash Buffer) level to (50%) by operator (FSE).

Printed On: 05.16.2011 11:38:16AM

ARCHITECT

Page: 1 of 1

Обозначения:

1. Название отчета:

   Показывает название отчета.

2. № оператора:

   Показывает идентификационный номер оператора, зарегистрированного при печати отчета.

3. Серийный номер системы:

Регистрация МИ в Росздравнадзоре
www.nevacert.ru | info@nevacert.ru

Показывает серийный номер, сконфигурированный для системы ARCHITECT.

4. окончания (столбец):

   Показывает дату генерирования ошибки/сообщения.

5. Время (столбец):

   Показывает время генерирования ошибки/сообщения.

6. Модуль (столбец):

   Показывает модуль, сгенерировавший ошибку/сообщение.

7. Код ошибки/текст сообщения (столбец):

   Показывает числовой код ошибки для исключения и текст, описывающий возникшую ошибку.

Регистрация МИ в Росздравнадзоре
www.nevacert.ru | info@nevacert.ru

Отчет Levey-Jennings

Используйте данный отчет в качестве печатной копии данных КК.

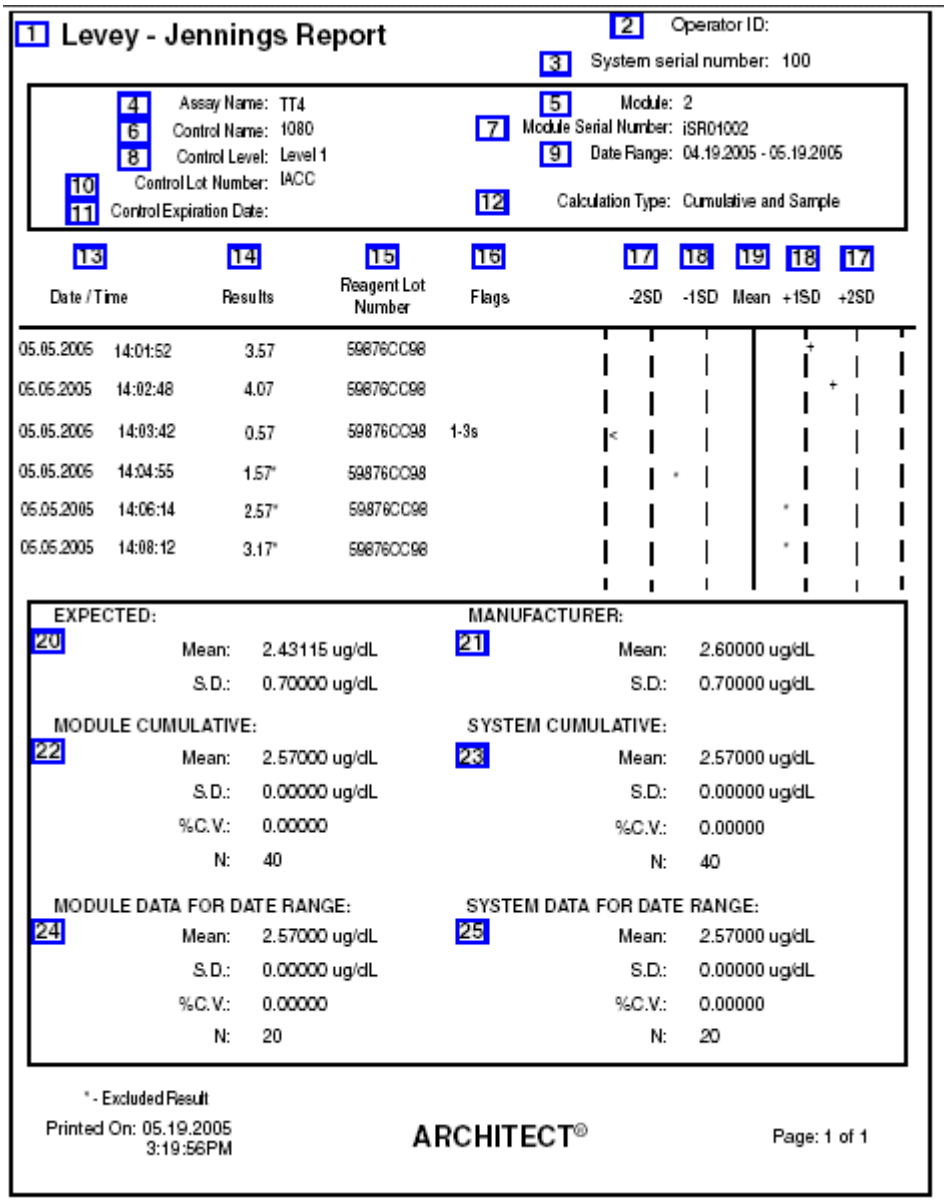

1 Levey - Jennings Report

2 Operator ID:

3 System serial number: 100

4 Assay Name: TT4
6 Control Name: 1080
8 Control Level: Level 1
10 Control Lot Number: IACC
11 Control Expiration Date:

5 Module: 2
7 Module Serial Number: iSR01002
9 Date Range: 04.19.2005 - 05.19.2005
12 Calculation Type: Cumulative and Sample

13 Date / Time		14 Results	15 Reagent Lot Number	16 Flags	17 -2SD	18 -1SD	19 Mean	18 +1SD	17 +2SD
05.05.2005	14:01:52	3.57	59876CC98					+	
05.05.2005	14:02:48	4.07	59876CC98						+
05.05.2005	14:03:42	0.57	59876CC98	1-3s	<				
05.05.2005	14:04:55	1.57*	59876CC98			*			
05.05.2005	14:06:14	2.57*	59876CC98					*	
05.05.2005	14:08:12	3.17*	59876CC98					*	

EXPECTED:
20 Mean: 2.43115 ug/dL
S.D.: 0.70000 ug/dL

MANUFACTURER:
21 Mean: 2.60000 ug/dL
S.D.: 0.70000 ug/dL

MODULE CUMULATIVE:
22 Mean: 2.57000 ug/dL
S.D.: 0.00000 ug/dL
%C.V.: 0.00000
N: 40

SYSTEM CUMULATIVE:
23 Mean: 2.57000 ug/dL
S.D.: 0.00000 ug/dL
%C.V.: 0.00000
N: 40

MODULE DATA FOR DATE RANGE:
24 Mean: 2.57000 ug/dL
S.D.: 0.00000 ug/dL
%C.V.: 0.00000
N: 20

SYSTEM DATA FOR DATE RANGE:
25 Mean: 2.57000 ug/dL
S.D.: 0.00000 ug/dL
%C.V.: 0.00000
N: 20

* - Excluded Result

Printed On: 05.19.2005 3:19:56PM

ARCHITECT®

Page: 1 of 1

Обозначения:

1. Название отчета:

   Показывает название отчета.
2. № оператора:

   Показывает идентификационный номер оператора, зарегистрированного при печати отчета.
3. Серийный номер системы:

   Показывает серийный номер, сконфигурированный для системы ARCHITECT.
4. Название теста:

   Показывает название теста.

Регистрация МИ в Росздравнадзоре
www.nevacert.ru | info@nevacert.ru

5. Модуль:

   Показывает номер модуля, на котором были запущены контроли.
6. Название контроля:

   Показывает название контроля.
7. Серийный номер модуля:

   Показывает серийный номер модуля, на котором были запущены контроли.
8. Уровень контроля:

   Показывает уровень контроля.
9. Диапазон дат:

   Показывает диапазон дат, выбранный для отчета Levey-Jennings.
10. Номер лота контроля:

    Показывает номер лота контроля.
11. Срок годности контроля:

    Показывает дату окончания срока действия контроля.
12. Тип вычисления:

    Показывает тип вычисления, включающий совокупные данные модуля и системы.
13. Дата/Время (столбец):

    Показывает дату и время каждого результата контроля.
14. Результаты (столбец):

    Показывает результаты каждого контроля. Результаты, обозначенные звездочкой (*), исключаются из вычислений.
15. Номер лота реагента:

    Показывает номер лота набора реагентов, используемого для контроля.
16. Флажки:

    Показывает флажки, связанные с результатом. См. *Описание флажков результатов контроля качества*, стр. 5-323.
17. ±2 СКО:

    Показывает ±2 СКО (стандартное (среднеквадратичное) отклонение) данных контроля.
18. ±1 СКО:

    Показывает ±1 СКО (стандартное (среднеквадратичное) отклонение) данных контроля.
19. Среднее:

    Показывает среднее значение данных контроля.
20. ОЖИДАЕТСЯ:

    Показывает ожидаемое сконфигурированное среднее значение и стандартное отклонение.
21. ПРОИЗВОДИТЕЛЬ:

    Показывает сконфигурированное изготовителем среднее значение и стандартное отклонение.
22. КУМУЛЯТИВ.ДЛЯ МОДУЛЯ:

    Показывает совокупные данные для контроля заданного модуля.

Регистрация МИ в Росздравнадзоре
www.nevacert.ru | info@nevacert.ru

23. КУМУЛЯТИВ.ДЛЯ СИСТЕМЫ:

    Показывает совокупные данные для контроля системы. Эти данные аналогичны совокупным данным модуля, если имеется только один модуль.

24. ДАННЫЕ МОДУЛЯ ДЛЯ ДИАПАЗОНА ДАТ:

    Показывает расчетные данные для заданного модуля и диапазон дат.

25. ДАННЫЕ СИСТЕМЫ ДЛЯ ДИАПАЗОНА ДАТ:

    Показывает расчетные данные системы для диапазона дат. Эти данные аналогичны данным модуля для диапазона дат, если имеется только один модуль.

Регистрация МИ в Росздравнадзоре
www.nevacert.ru | info@nevacert.ru

Отчет по истории техобслуживания

Используйте данный отчет в качестве печатной копии данных техобслуживания, выполняемого в системе.

1 Maintenance History Report

2 Module no: 1 3 Approval status: Unapproved
4 Serial no: c801000 5 Approval date:
6 Operator ID: Abbott 7 Approved by:

8 Category: Daily
9 Procedure: 6024 Check 1 mL Syringes

10 Date	11 Time	12 Operator ID	13 Status	14 Comments
07.03.2002	09:44:53	Abbott	Completed	
07.02.2002	00:00:00		Not performed	

Printed On: 07.02.2002 ARCHITECT® Page: 1 of 1

Обозначения:

1. Название отчета:

   Показывает название отчета.
2. № модуля:

   Показывает модуль, на котором выполнялась процедура техобслуживания.
3. Статус подтвержд.:

   Показывает статус подтверждения для журнала техобслуживания.
4. Серийный №:

Регистрация МИ в Росздравнадзоре
www.nevacert.ru | info@nevacert.ru

Показывает серийный номер модуля, на котором выполнялась процедура техобслуживания.

5. Дата подтверждения:

   Показывает дату подтверждения для журнала техобслуживания.

6. № оператора:

   Показывает идентификационный номер оператора, зарегистрированного при выполнении процедуры.

7. Подтвержденный:

   Показывает идентификационный номер оператора, подтвердившего журнал техобслуживания.

8. Категория:

   Показывает категорию процедуры техобслуживания.

9. Процедура:

   Показывает название процедуры техобслуживания.

10. окончания (столбец):

    Показывает дату выполнения процедуры техобслуживания.

11. Время (столбец):

    Показывает время выполнения процедуры техобслуживания.

12. № оператора (столбец):

    Показывает идентификационный номер оператора, зарегистрированного при выполнении процедуры.

13. Статус (столбец):

    Показывает статус процедуры техобслуживания.

14. Комментарии:

    Показывает комментарии по процедуре техобслуживания.

Регистрация МИ в Росздравнадзоре
www.nevacert.ru | info@nevacert.ru

Отчет по журналу инф. сообщений

Используйте данный отчет для устранения неисправностей системы.

1 Message History Log Report

2 Operator ID: Abbott

3 System serial number: 1000

4 Date	5 Time	6 Module	7 Error code / Message text
07.02.20002	16:50:30	5	0504 User (Abbott) logged on.
07.02.20002	16:50:26	5	2200 (6311 RSH Cleaning) procedure failed, refer to Activity window for details.
07.01.20002	16:28:35	5	2201 (6114 Install/Delete Assays) procedure canceled by user.
07.01.20002	16:28:35	1	0529 c8000 module powered ON.
07.01.20002	16:06:12	0	9077 Unable to communicate to Sample Handler or Processing Module, error (37), (10061).
06.28.20002	14:40:27	1	2019 (Alkaline Wash) inventory empty, update supplies.

Printed On: 07.02.2002 ARCHITECT® Page: 1 of 1

Обозначения:

1. Название отчета:

   Показывает название отчета.
2. № оператора:

   Показывает идентификационный номер оператора, зарегистрированного при печати отчета.
3. Серийный номер системы:

   Показывает серийный номер, сконфигурированный для системы ARCHITECT.
4. окончания (столбец):

   Показывает дату генерирования ошибки/сообщения.

Регистрация МИ в Росздравнадзоре
www.nevacert.ru | info@nevacert.ru

5. Время (столбец):

   Показывает время генерирования ошибки/сообщения.

6. Модуль (столбец):

   Показывает модуль, сгенерировавший ошибку/сообщение.

7. Код ошибки/текст сообщения (столбец):

   Показывает числовой код ошибки для исключения и текст, описывающий возникшую ошибку.

Регистрация МИ в Росздравнадзоре
www.nevacert.ru | info@nevacert.ru

Отчет по списку заказов

Используйте данный отчет для упрощения загрузки образцов.

1 **Order List Report**

2 Operator ID: Abbott

3 System serial number: 1000

4 C / P	5 SID	6 Name	7 Code	8 Minimum sample volume
P100/1	SID001	Smith, John Lee		120.0 uL
P200/1	SID006	Jones, Bill W		291.0 uL
P200/4	SID009	Walker, Mary W		120.0 uL

Printed On: 07.02.2002 ARCHITECT® Page: 1 of 1

Обозначения:

1. Название отчета:

   Показывает название отчета.
2. № оператора:

   Показывает идентификационный номер оператора, зарегистрированного при печати отчета.
3. Серийный номер системы:

   Показывает серийный номер, сконфигурированный для системы ARCHITECT.
4. Ш/П (столбец):

Регистрация МИ в Росздравнадзоре
www.nevacert.ru | info@nevacert.ru

Показывает местоположение образца для определения одного из следующих параметров:

- № штатива и позиция (П) (РПО/СПО)
- CRSL - отображается, если образец был пипетирован из карусели образцов (система *c*)
- LAS - отображается, если образец был пипетирован из транспортера LAS
- № карусели LAS (Ш) и позиция (П) (*i*2000)

ПРИМЕЧАНИЕ: Данное поле остается пустым для заказов в статусе ожидания, для которых не были заданы позиции штатива или карусели.

5. № образца (столбец):

   Показывает номер штрих-кода или идентификационный номер, присвоенный образцу.

6. Фамилия (столбец):

   Показывает имя пациента, название контроля или калибратора для заказа.

7. Код (столбец):

   Показывает код или коды, соответствующие условиям обработки образца. См. *Описание кодов обработки*, стр. 5-229.

   ПРИМЕЧАНИЕ: Печатаются только коды обработки образца (M и S).

8. Минимальный объем образца (столбец):

   Показывает минимальный объем образца в чашечке, необходимый для обработки теста.

Регистрация МИ в Росздравнадзоре
www.nevacert.ru | info@nevacert.ru

Отчет о статусе заказов

Используйте данный отчет для проверки статуса заказа.

1 Order Status Report

2 Operator ID: Abbott

3 System serial number: 1000

C / P	SID	Name	Assay	Status	Time	Code
4	5	6	7	8	9	10
P100/1	SID001	Smith, John Lee	TSH	Running	20:14	C
P100/1	SID001	Smith, John Lee	TT4	Running	20:14	C
P100/1	SID001	Smith, John Lee	Glu	Running	20:14	C
P100/1	SID001	Smith, John Lee	Urea	Running	20:14	C
P200/1	SID006	Smith, Bob	Chol	Running	20:14	
P200/4	SID009	Jackson, Wilma	Glu	Running	20:14	
	SID001	Smith, John Lee	Na	Pending		R, C
P200/4	SID009	Jackson, Wilma	Urea	Running	20:14	
P200/4	SID009	Jackson, Wilma	TSH	Running	20:14	
	SID001	Smith, John Lee	K	Pending		R, C

Printed On: 07.02.2002 ARCHITECT® Page: 1 of 1

Обозначения:

1. Название отчета:

   Показывает название отчета.

2. № оператора:

   Показывает идентификационный номер оператора, зарегистрированного при печати отчета.

3. Серийный номер системы:

   Показывает серийный номер, сконфигурированный для системы ARCHITECT.

4. Ш/П (столбец):

Регистрация МИ в Росздравнадзоре
www.nevacert.ru | info@nevacert.ru

Показывает местоположение образца для определения одного из следующих параметров:

- № штатива и позиция (П) (РПО/СПО)
- CRSL - отображается, если образец был пипетирован из карусели образцов (система *c*)
- LAS - отображается, если образец был пипетирован из транспортера LAS
- № карусели LAS (Ш) и позиция (П) (*i*2000)

ПРИМЕЧАНИЕ: Данное поле остается пустым для заказов в статусе ожидания, для которых не были заданы позиции штатива или карусели.

5. № образца (столбец):

   Показывает номер штрих-кода или идентификационный номер, присвоенный образцу.

6. Фамилия (столбец):

   Показывает имя пациента или название и уровень контроля или калибратора для заказа.

7. Тест (столбец):

   Показывает название теста.

8. Статус (столбец):

   Показывает текущий статус заказанного теста.

9. Время (столбец):

   Показывает время, когда будет выполнен тест со статусом В работе (в 24-часовом формате).

10. Код (столбец):

    Показывает код(ы), указывающие на условие(я) обработки. См. *Описание кодов обработки*, стр. 5-229.

Регистрация МИ в Росздравнадзоре
www.nevacert.ru | info@nevacert.ru

Отчет по пациенту

Используйте этот отчет в качестве твердой копии записи пациента.

1 **Laboratory Name**
Address
City, State Zip Code

Released

2 Name: Jackson, Wilma 3 Gender: Female
4 Patient ID: 123456 5 Birthdate: 09.09.1963

6 Sample ID: SID009 7 Draw date / time: 07.06.2002 / 21:30
8 Location: N 123 9 Doctor: Brown

10 Assay	11 Result	12 Units	13 Flags	14 Range	15 Date Completed Time completed
TT4	12.33	ug/dL	HIGH	4.87 - 11.72	07.09.2002 12.:04
TSH	1.1783	uIU/mL		0.3500 - 4.9400	07.09.2002 12.:04

Sample ID: SID010 Draw date / time: 07.06.2002 / 21:30
Location: N 123 Doctor: Brown

Assay	Result	Units	Flags	Range	Date Completed Time completed
TP	5.151	g/dL	LOW	6.40 - 8.30	07.09.2002 12:04

End of patient record

Printed On: 07.02.2002 ARCHITECT® Page: 1 of 1

Обозначения:

1. Заголовок отчета:

   Показывает сконфигурированную информацию заголовка отчета.
2. Фамилия:

   Показывает имя пациента.
3. Пол:

   Показывает пол пациента.
4. № пациента:

   Показывает идентификационный номер, присвоенный пациенту.

Регистрация МИ в Росздравнадзоре
www.nevacert.ru | info@nevacert.ru

5. Дата рождения:

   Показывает дату рождения пациента.
6. № образца:

   Показывает номер штрих-кода или идентификационный номер, присвоенный образцу.
7. Дата/время забора:

   Показывает дату и время забора образца.
8. Место:

   Показывает местоположение пациента.
9. Доктор:

   Показывает имя врача пациента.
10. Тест (столбец):

    Показывает название теста.
11. Результат (столбец):

    Показывает значение и (если применимо) интерпретацию результата.
12. Единицы (столбец):

    Показывает единицы измерения результата.
13. Флажки(столбец):

    Показывает флажки, связанные с результатом. См. *Описание флажков результатов пациента*, стр. 5-303.
14. Диапазон (столбец):

    Показывает диапазон нормальных значений/терапевтический диапазон теста, если он сконфигурирован.
15. Дата выполнения/Время выполнения:

    Показывает дату и время получения результата.

Регистрация МИ в Росздравнадзоре
www.nevacert.ru | info@nevacert.ru

Отчет по плану на день (опция premium)

Используйте данный отчет для подготовки системы к обработке образцов в течение заданного пользователем времени без перерывов.

1 **Plan My Day Report**

2 Operator ID: ADMIN
3 System serial number: 1000

Reagent Category

M 4	P 5	Assay 6	Reagent Lot 7	Remaining Tests 8	Onboard Stability (Hr) 9	Status 10
2	12	_B-hCG B-hCG STAT	29876AC98	0	99	Empty
1	A6, A5	Iron	10300LD08	452 (452, 3192)	24	Expired
1	A1, A1	ALT	11111M921	288 (288, 1063)	0	Exceeded onboard stability

Calibration Category

M 11	Assay 12	Expiration Date/Time 13	Position 14	Remaining Tests 15	Status 16
1	Iron		A6, A5	452	No Cal
1	Urea	01.28.2010 / 12.07	A4, A4	2636	Last calibration failed

Supplies Category

M 17	P 18	Supply 19	Exp. Date 20	Status 21
2		Pre-Trigger	01.22.2010	Stability expires soon

QC Category

M 22	Assay 23	Control / Level 24	Lot Number 25	Remaining Tests 26	Position 27	Status 28
1	AlbG	BioRad / Level 2	12345M200	306	A3	Westgard failure
2	TSH	TSH / Medium	12345A300	494 500	2 9	Westgard failure

Printed On: 01.21.2010 1:52:18PM

ARCHITECT®

Page: 1 of 2

Регистрация МИ в Росздравнадзоре
www.nevacert.ru | info@nevacert.ru

Plan My Day Report

Operator ID: ADMIN
System serial number: 1000

Maintenance Category

M 29	Procedure 30	Frequency 31	Due Date/Time 32	Status 33
2	6041 Daily Maintenance	Daily	01.21.2010 / 00:00	Past due
1	6023 Clean Sample/Reagent Probes	Weekly	01.21.2010 / 00:00	Past due
1	6041 Daily Maintenance	Daily	01.21.2010 / 00:00	Past due
2	6014 Pipettor Probes Cleaning	Weekly	01.21.2010 / 00:00	Past due

Printed On: 01.21.2010
1:52:18PM

ARCHITECT®

Page: 2 of 2

Обозначения:

1. Название отчета:

   Показывает название отчета.

2. № оператора:

   Показывает идентификационный номер оператора, зарегистрированного при создании отчета.

3. Серийный номер системы:

   Показывает серийный номер, сконфигурированный для системы ARCHITECT.

4. M (столбец):

   Показывает модуль, в котором расположен набор реагентов.

5. П (столбец):

   Показывает позицию или позиции, в которых расположен набор реагентов.

6. Тест (столбец):

   Показывает название теста.

Регистрация МИ в Росздравнадзоре
www.nevacert.ru | info@nevacert.ru

7. Лот реагента (столбец):

   Показывает номер лота набора реагентов.
8. Оставш. тесты (столбец):

   Показывает количество тестов, оставшихся для набора реагентов (также показывает расчетное соотношение R1/R2 (только для систем *c*)).
9. Стабильность в приборе (столбец):

   Показывает количество часов стабильности в приборе, оставшихся для набора реагентов.
10. Статус (столбец):

    Показывает статус набора реагентов.
11. М (столбец):

    Показывает модуль, в котором откалиброван набор реагентов.
12. Тест (столбец):

    Показывает название теста.
13. Годен до Дата/Время (столбец):

    Показывает дату и время окончания срока действия калибровочной кривой набора реагентов. Если поддерживается функция подкалибровки, дата полной калибровки всегда появляется первой.
14. Позиция (столбец):

    Показывает позицию или позиции, в которых расположен набор реагентов.
15. Оставш. тесты (столбец):

    Показывает количество тестов, оставшихся для набора реагентов.
16. Статус (столбец):

    Показывает статус калибровочной кривой.
17. М (столбец):

    Показывает модуль, в котором расположена позиция ресурсов системы.
18. П (столбец):

    Показывает позицию или позиции, в которых расположены ресурсы системы.
19. Ресурсы (столбец):

    Показывает название позиции ресурсов системы.
20. Дата окончания (столбец):

    Показывает дату и время окончания срока действия триггерного и пре-триггерного растворов. (только система *i*)

    Показывает дату и время окончания срока действия модуля ICT, нерасфасованного раствора и раствора в приборе, если они настроены. (только система *c*)
21. Статус (столбец):

    Показывает статус позиции ресурсов системы.
22. М (столбец):

    Показывает модуль, который сгенерировал результат контроля.
23. Тест (столбец):

    Показывает название теста, который сгенерировал результат контроля.
24. Контроль/Уровень (столбец):

Регистрация МИ в Росздравнадзоре
www.nevacert.ru | info@nevacert.ru

Показывает название и уровень контроля.

25. Номер лота (столбец):

    Показывает номер лота контроля.

26. Оставш. тесты (столбец):

    Показывает количество тестов, оставшихся для набора реагентов.

27. Позиция (столбец):

    Показывает позицию или позиции, в которых расположен набор реагентов.

28. Статус (столбец):

    Показывает статус результата контроля.

29. M (столбец):

    Показывает модуль, на котором выполнялся пункт техобслуживания.

30. Процедура (столбец):

    Показывает название процедуры техобслуживания.

31. Частота (столбец):

    Показывает категорию процедуры техобслуживания.

32. Срок/Время (столбец):

    Показывает дату и время, когда должна быть выполнена процедура техобслуживания.

33. Статус (столбец):

    Показывает статус процедуры техобслуживания.

Регистрация МИ в Росздравнадзоре
www.nevacert.ru | info@nevacert.ru

Отчет по процедуре, базовый

Используйте данный отчет в качестве печатной копии результатов процедуры техобслуживания или диагностики системы. Можно также настроить автоматический вывод данного отчета на печать. См. *Конфигурация настроек отчетов*, стр. 2-7.

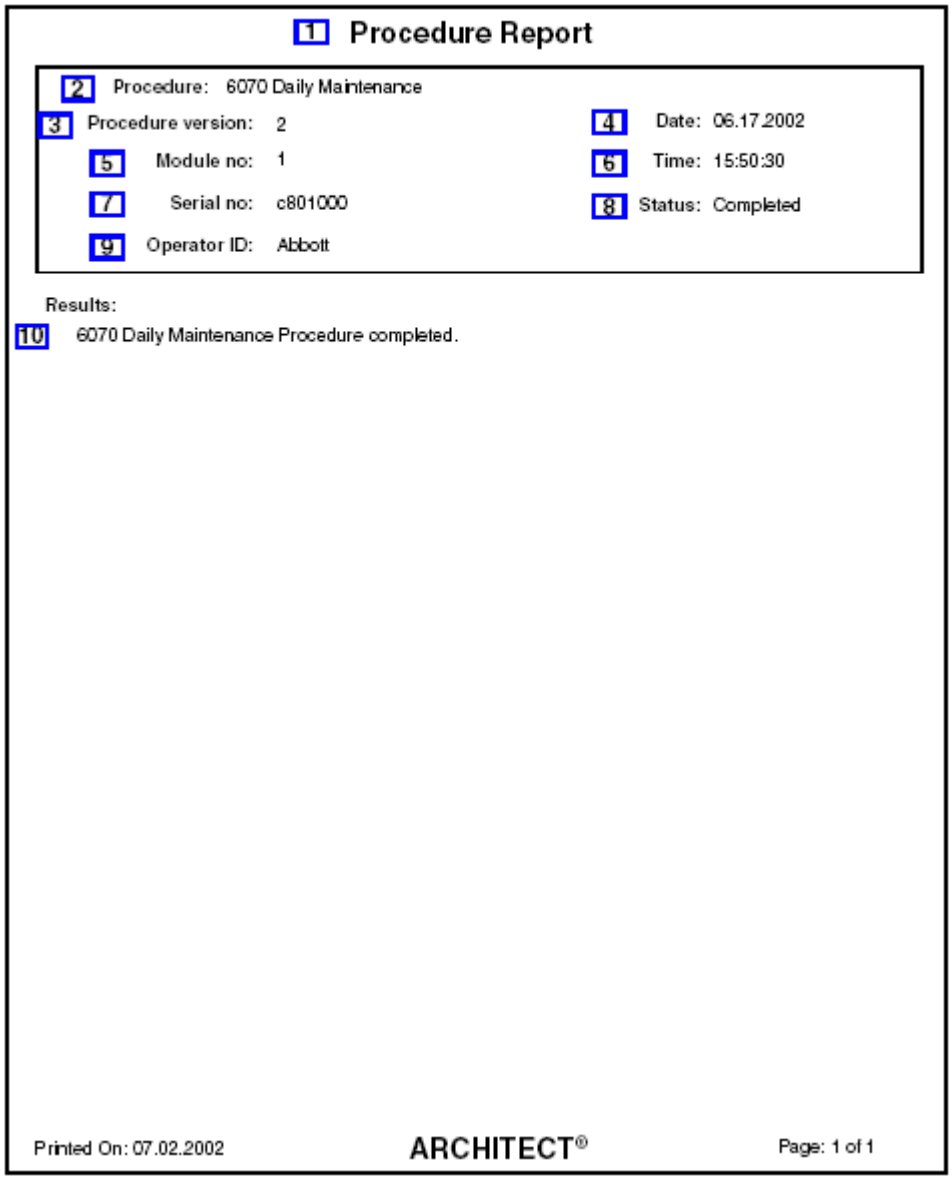
1 Procedure Report

2 Procedure: 6070 Daily Maintenance
3 Procedure version: 2
4 Date: 06.17.2002
5 Module no: 1
6 Time: 15:50:30
7 Serial no: c801000
8 Status: Completed
9 Operator ID: Abbott

Results:
10 6070 Daily Maintenance Procedure completed.

Printed On: 07.02.2002 ARCHITECT® Page: 1 of 1

Обозначения:

1. Название отчета:

   Показывает название отчета.
2. Процедура:

   Показывает название процедуры.
3. Версия процедуры:

   Показывает версию процедуры.

Регистрация МИ в Росздравнадзоре
www.nevacert.ru | info@nevacert.ru

4. Дата:

   Показывает дату выполнения процедуры.
5. № модуля:

   Показывает номер модуля, на котором выполнялась процедура.
6. Время:

   Показывает время выполнения процедуры.
7. Серийный №:

   Показывает серийный номер модуля, на котором выполнялась процедура.
8. Статус:

   Показывает статус процедуры.
9. № оператора:

   Показывает идентификационный номер оператора, зарегистрированного при выполнении процедуры.
10. Результаты:

    Показывает результаты процедуры.

Регистрация МИ в Росздравнадзоре
www.nevacert.ru | info@nevacert.ru

Отчет по процедуре, столбчатый

Используйте данный отчет в качестве печатной копии результатов процедуры техобслуживания или диагностики системы. Можно также настроить автоматический вывод данного отчета на печать. См. *Конфигурация настроек отчетов*, стр. 2-7.

1 **Procedure Report**

2 Procedure: 3520 Temperature Status
3 Procedure version: 2
4 Date: 06.17.2002
5 Module no: 1
6 Time: 15:50:30
7 Serial no: c801000
8 Status: Completed
9 Operator ID: Abbott

Results:
10

Processing Area	Temperature	Status
Water Bath.	12.50	0
Reagent Supply Center #1.	12.50	0
Reagent Supply Center #2.	12.50	0
Sample Carousel.	12.50	0
Instrument Internal.	12.00	

Printed On: 07.02.2002 ARCHITECT® Page: 1 of 1

Обозначения:

1. Название отчета:

   Показывает название отчета.
2. Процедура:

   Показывает название процедуры.
3. Версия процедуры:

   Показывает версию процедуры.

Регистрация МИ в Росздравнадзоре
www.nevacert.ru | info@nevacert.ru

4. Дата:

   Показывает дату выполнения процедуры.
5. № модуля:

   Показывает номер модуля, на котором выполнялась процедура.
6. Время:

   Показывает время выполнения процедуры.
7. Серийный №:

   Показывает серийный номер модуля, на котором выполнялась процедура.
8. Статус:

   Показывает статус процедуры.
9. № оператора:

   Показывает идентификационный номер оператора, зарегистрированного при выполнении процедуры.
10. Результаты:

    Показывает результаты процедуры.

Регистрация МИ в Росздравнадзоре
www.nevacert.ru | info@nevacert.ru

Отчет по контролю качества

Используйте данный отчет в качестве печатной копии данных КК.

1 QC Analysis Report

2 Operator ID: Abbott
3 System serial number: 1000

4 Assay Name: Ca
5 Module: 1
6 Control Name: BioRad
7 Module Serial Number: c801000
8 Control Level: Level 1
9 Date Range: 06.03.2002 - 07.03.2002
10 Control Lot Number: 12345M100
11 Control Expiration Date: 12.20.2002
12 Calculation Type: Cumulative and Sample

13 Date / Time	14 Results	15 Units	16 Reagent Lot Number	17 Operator ID	18 Flags	19 Code
08.19.2002 17:29:21	7.380	mg/mL	10080L009	Abbott		
08.19.2002 17:29:03	12.731*	mg/mL	10080L009	ADMIN	1-3s	C
08.19.2002 17:28:45	7.380	mg/mL	10080L009	ADMIN		
08.19.2002 17:28:27	7.380	mg/mL	10080L009	ADMIN		

EXPECTED:
20 Mean: 7.50000 mg/mL
S.D.: 0.37500 mg/mL

MANUFACTURER:
21 Mean: 7.50000 mg/mL
S.D.: 0.37500 mg/mL

MODULE CUMULATIVE:
22 Mean: 7.38000 mg/dL
S.D.: 0.00000 mg/dL
%C.V.: 0.00000
N: 3

SYSTEM CUMULATIVE:
23 Mean: 7.38000 mg/dL
S.D.: 0.00000 mg/dL
%C.V.: 0.00000
N: 3

MODULE DATA FOR DATE RANGE:
24 Mean: 7.38000 mg/dL
S.D.: 0.00000 mg/dL
%C.V.: 0.00000
N: 3

SYSTEM DATA FOR DATE RANGE:
25 Mean: 7.38000 mg/dL
S.D.: 0.00000 mg/dL
%C.V.: 0.00000
N: 3

* - Excluded Result

Printed On: 07.02.2002 ARCHITECT® Page: 1 of 1

Обозначения:

1. Название отчета:

   Показывает название отчета.
2. № оператора:

   Показывает идентификационный номер оператора, зарегистрированного при печати отчета.
3. Серийный номер системы:

   Показывает серийный номер, сконфигурированный для системы ARCHITECT.
4. Название теста:

   Показывает название теста.

Регистрация МИ в Росздравнадзоре
www.nevacert.ru | info@nevacert.ru

5. Модуль:

   Показывает номер модуля, на котором были запущены контроли.
6. Название контроля:

   Показывает название контроля.
7. Серийный номер модуля:

   Показывает серийный номер модуля, на котором были запущены контроли.
8. Уровень контроля:

   Показывает уровень контроля.
9. Диапазон дат:

   Показывает диапазон дат, выбранный для отчета КК.
10. Номер лота контроля:

    Показывает номер лота контроля.
11. Срок годности контроля:

    Показывает дату окончания срока действия контроля.
12. Тип вычисления:

    Показывает тип вычисления, включающий совокупные данные модуля и системы.
13. Дата/Время (столбец):

    Показывает дату и время каждого результата контроля.
14. Результаты (столбец):

    Показывает результаты каждого контроля. Результаты, обозначенные звездочкой (*), исключаются из вычислений.
15. Единицы (столбец):

    Показывает единицы измерения каждого результата контроля.
16. Номер лота реагента:

    Показывает номер лота набора реагентов, используемого для контроля.
17. № оператора:

    Показывает идентификационный номер оператора, зарегистрированного при получении или сохранении результата.
18. Флажки:

    Показывает флажки, связанные с результатом. См. *Описание флажков результатов контроля качества*, стр. 5-323.
19. Код (столбец):

    Показывает код(ы), указывающие на условие(я) обработки. См. *Описание кодов обработки*, стр. 5-229.
20. ОЖИДАЕТСЯ:

    Показывает ожидаемое сконфигурированное среднее значение и стандартное отклонение.
21. ПРОИЗВОДИТЕЛЬ:

    Показывает сконфигурированное изготовителем среднее значение и стандартное отклонение.
22. КУМУЛЯТИВ.ДЛЯ МОДУЛЯ:

    Показывает совокупные данные для контроля заданного модуля.

Регистрация МИ в Росздравнадзоре
www.nevacert.ru | info@nevacert.ru

23. КУМУЛЯТИВ.ДЛЯ СИСТЕМЫ:

    Показывает совокупные данные для контроля системы. Эти данные аналогичны совокупным данным модуля, если имеется только один модуль.

24. ДАННЫЕ МОДУЛЯ ДЛЯ ДИАПАЗОНА ДАТ:

    Показывает расчетные данные для заданного модуля и диапазон дат.

25. ДАННЫЕ СИСТЕМЫ ДЛЯ ДИАПАЗОНА ДАТ:

    Показывает расчетные данные системы для диапазона дат. Эти данные аналогичны данным модуля для диапазона дат, если имеется только один модуль.

Регистрация МИ в Росздравнадзоре
www.nevacert.ru | info@nevacert.ru

Отчет по результатам КК

Используйте данный отчет для устранения неисправностей системы.

1 **QC Result Details Report**
Unreleased

2 Operator ID: Abbott
3 System serial number: 1000

4 Control name: BioRad - Level
6 Sample ID: BioRadLevel 1
8 Control lot number: 12345M100
10 Control comment:

15 Date completed: 07.03.2002
16 Time completed: 10:00
17 Operator ID: Abbott
18 Released by::

5 Assay: K
7 Assay number: 1002
9 Module / Serial no.: 1 / c801000

Calibration information
11 Cal. lot: 12345M300
12 Cal. date/time: 07.03.2002 / 08:46
13 Reagent master lot: 710B1I001
14 Serial no.: 12346

19 C / P	20 Result	21 Units	22 Range	23 Dilution	24 Flags	25 Code	26 mV	27 Cuvette
Z106/1	4.301	mmol/L	4.000 - 4.600	STANDARD			1.1559	126

Control name: FT4 - Medium
Sample ID: FT4 - Medium
Control lot number: 12345M100
Control comment:

Date completed: 07.03.2002
Time completed: 10:01
Operator ID: Abbott

Assay: FT4
Assay number: 101
Module / Serial no.: 2 / i5R01000

Calibration information
Cal. lot: 12345M300
Cal. date/time: 06.27.2002 / 14:58
Reagent master lot: 53233AC98
Serial no.: 10022

C / P	Result	Units	Range	Dilution	Flags	Code	RLU
Z100/1	1.25	ng/dL	0.86 - 1.55	UNDILUTED			245849

Control name: BioRad - Level 1
Sample ID: BioRadLevel 1
Control lot number: 12345M100
Control comment:

Date completed: 07.03.2002
Time completed: 10:02
Operator ID: Abbott

Assay: Ca
Assay number: 1008
Module / Serial no.: 1 / c801000

Calibration information
Cal. lot: 12345M300
Cal. date/time: 06.27.2002 / 15:00
Reagent master lot: 10080L009
Serial no.: 00987

C / P	Result	Units	Range	Dilution	Flags	Code	Abs.	Cuvette
Z106/1	7.380	mg/dL	6.750 - 8.250	Default			0.4085	128

Printed On: 07.02.2002 8:08:28AM
ARCHITECT®
Page: 1 of 1

Обозначения:

1. Название отчета:

   Показывает название отчета.

2. № оператора:

   Показывает идентификационный номер оператора, зарегистрированного при печати отчета.

3. Серийный номер системы:

   Показывает серийный номер, сконфигурированный для системы ARCHITECT.

4. Название контроля:

   Показывает название и уровень контроля.

Регистрация МИ в Росздравнадзоре
www.nevacert.ru | info@nevacert.ru

5. Тест:

   Показывает название теста.

6. № образца:

   Показывает номер штрих-кода или идентификационный номер, присвоенный образцу.

7. № теста:

   Показывает номер, присвоенный тесту.

8. Номер лота контроля:

   Показывает номер лота контроля.

9. Модуль/СН:

   Показывает модуль и серийный номер, под которым был выполнен тест.

10. Комментарий к контролю:

    Показывает комментарий, введенный для контроля.

11. Лот калибратора:

    Показывает номер лота калибратора, используемого для калибровки для расчета результата.

12. Дата/время калибровки:

    Показывает дату и время окончания срока действия калибровки лота реагента, используемой для расчета результата.

13. Мастер лота реагента:

    Показывает мастера лота реагента, используемого для калибровки для расчета результата.

14. Серийный №:

    Показывает серийный номер реагента, используемого для получения калибровочной кривой.

15. Дата выполнения:

    Показывает дату выполнения контроля.

16. Время выполнения:

    Показывает время выполнения контроля.

17. № оператора:

    Показывает идентификационный номер оператора, зарегистрированного при создании результата.

18. Сохранен:

    Показывает идентификационный номер оператора, зарегистрированного при сохранении контроля.

19. Ш/П (столбец):

    Показывает местоположение образца для определения одного из следующих параметров:

    – № штатива и позиция (П) (РПО/СПО)
    – CRSL - отображается, если образец был пипетирован из карусели образцов (система *c*)
    – LAS - отображается, если образец был пипетирован из транспортера LAS
    – № карусели LAS (Ш) и позиция (П) (*i*2000)

Регистрация МИ в Росздравнадзоре
www.nevacert.ru | info@nevacert.ru

20. Результат (столбец):

    Показывает значение результата контроля.

21. Единицы (столбец):

    Показывает единицы измерения результата контроля.

22. Диапазон (столбец):

    Показывает диапазон, заданный для контроля.

23. Разведение (столбец):

    Показывает разведение, используемое при выполнении теста.

24. Флажки(столбец):

    Показывает флажки, связанные с результатом. См. *Описание флажков результатов контроля качества*, стр. 5-323.

25. Код (столбец):

    Показывает код(ы), указывающие на условие(я) обработки. См. *Описание кодов обработки*, стр. 5-229.

26. мВ (столбец):

    Показывает значение результата контроля, в милливольтах.

27. Кювета (столбец):

    Показывает номер кюветы, используемой для обработки контроля.

Регистрация МИ в Росздравнадзоре
www.nevacert.ru | info@nevacert.ru

Отчет по списку результатов КК

Используйте данный отчет для поиска и устранения неисправностей системы и в качестве печатной копии результатов КК.

1 QC Results List Report 2 Operator ID: Abbott
Released 3 System serial number: 1000

4 C / P	5 Module	6 SID	7 Control name	8 Assay	9 Result	10 Flags	11 Code	12 Date / Time
Z106/1	1	BioRadLevel 1	BioRad - Level 1	CL	105.401 mmol/L			07.03.2002 10:00
Z106/1	1	BioRadLevel 1	BioRad - Level 1	K	4.301 mmol/L			07.03.2002 10:00
Z106/1	1	BioRadLevel 1	BioRad - Level 1	Na	140.031 mmol/L			07.03.2002 10:00
Z106/2	1	BioRadLevel 2	BioRad - Level 2	CL	88.183 mmol/L			07.03.2002 10:00
Z106/2	1	BioRadLevel 2	BioRad - Level 2	K	6.308 mmol/L			07.03.2002 10:00
Z106/2	1	BioRadLevel 2	BioRad - Level 2	Na	125.019 mmol/L			07.03.2002 10:01
Z101/1	2	FT4 Low	FT4 - Low	FT4	0.90 ng/dL			07.03.2002 10:01
Z101/2	2	FT4 Medium	FT4 - Medium	FT4	1.25 ng/dL			07.03.2002 10:01
Z101/3	2	FT4 High	FT4 - High	FT4	3.37 ng/dL			07.03.2002 10:01

Printed On: 07.02.2002 ARCHITECT® Page: 1 of 1

Обозначения:

1. Название отчета:

   Показывает название отчета.
2. № оператора:

   Показывает идентификационный номер оператора, зарегистрированного при печати отчета.
3. Серийный номер системы:

   Показывает серийный номер, сконфигурированный для системы ARCHITECT.
4. Ш/П (столбец):

Регистрация МИ в Росздравнадзоре
www.nevacert.ru | info@nevacert.ru

Показывает местоположение образца для определения одного из следующих параметров:

- № штатива и позиция (П) (РПО/СПО)
- CRSL - отображается, если образец был пипетирован из карусели образцов (система *c*)
- LAS - отображается, если образец был пипетирован из транспортера LAS
- № карусели LAS (Ш) и позиция (П) (*i*2000)

5. Модуль (столбец):

   Показывает модуль, который сгенерировал результат контроля.

6. № образца (столбец):

   Показывает номер штрих-кода или идентификационный номер, присвоенный образцу.

7. Название контроля (столбец):

   Показывает название и уровень контроля.

8. Тест (столбец):

   Показывает название теста.

9. Результат (столбец):

   Показывает значение результата контроля.

10. Флажки(столбец):

    Показывает флажки, связанные с результатом. См. *Описание флажков результатов контроля качества*, стр. 5-323.

11. Код (столбец):

    Показывает код(ы), указывающие на условие(я) обработки. См. *Описание кодов обработки*, стр. 5-229.

12. Дата/Время (столбец):

    Показывает дату и время, когда были получены результаты контроля.

Регистрация МИ в Росздравнадзоре
www.nevacert.ru | info@nevacert.ru

Сводка по КК

Используйте данный отчет в качестве печатной копии данных КК.

1 QC Summary Report

2 Operator ID: Abbott

3 System serial number: 1000

4 Start Date: 02.05.2005

5 End Date: 03.07.2005

6 Control Name: BioRad

7 Module: 1

8 Control Lot Number: 12345M100

9 Module Serial Number: c801000

10 Assay	11 Level	12 N	13 Actual Mean	13 Actual SD	13 Actual %CV	14 Expected Mean	14 Expected SD
Ca	Level 1	4	7.50000	0.7500	2.0	7.50000	0.7500
Ca	Level 2	4	12.70000	0.2300	2.3	12.70000	0.2300

Printed On: 03.07.2005 12:30:01 PM

ARCHITECT®

Page: 1 of 1

Обозначения:

1. Название отчета:

   Показывает название отчета.

2. № оператора:

   Показывает идентификационный номер оператора, зарегистрированного при печати отчета.

3. Серийный номер системы:

   Показывает серийный номер, сконфигурированный для системы ARCHITECT.

4. Дата начала:

   Показывает дату начала, введенную в экране Сводный обзор КК.

Регистрация МИ в Росздравнадзоре
www.nevacert.ru | info@nevacert.ru

5. Дата конца:

   Показывает дату окончания, введенную в экране Сводный обзор КК.
6. Название контроля:

   Показывает название контроля.
7. Модуль:

   Показывает модуль, который сгенерировал результат или результаты контроля.
8. Номер лота контроля:

   Показывает номер лота контроля
9. Серийный номер модуля:

   Показывает серийный номер модуля, на котором были запущены контроли.
10. Тест:

    Показывает название теста.
11. Уровень:

    Показывает уровень контроля.
12. N:

    Показывает количество образцов для данного уровня контроля в пределах заданного диапазона дат.
13. Текущий:

    Показывает среднее значение, СКО и %КВ для данного уровня контроля в пределах заданного диапазона дат.
14. Ожидается:

    Показывает ожидаемое сконфигурированное среднее значение и стандартное отклонение.

Регистрация МИ в Росздравнадзоре
www.nevacert.ru | info@nevacert.ru

Отчет по истории реагентов

Используйте этот отчет для определения количества оставшихся тестов и срока годности последних 3000 тестов.

1 Reagent History Report 2 Operator ID: FSE

3 System serial number: 100

4 M / P	5 Assay	6 Cal status	7 Reagent lot	8 Remaining tests	9 Reagent status	10 Exp. date	11 Stability
1 / 7	TT4	Active	5987AC98	92	OK	12.31.2007	200
1 / 8	TSH	Active	81234JS01	100	OK	12.31.2007	60
1 / 16, 24	B12	No Cal	11001M300	100	OK	08.05.2006	30
1 / 17	_B-hCG _BhCG_STAT	Active No Cal	29876BC98	76	Overriden	12.31.2000	200
1 / 25	TSH	Active	81234JS01	92	OK	12.31.2007	60
1 / RSH 1, RSH 2	_Estradiol	No Cal	29213M100	100	Expired	01.06.2006	30
1 / RSH 3	TSH	Active	81234JS01	100	Mismatch	12.31.2007	60
1 / RSH 4	TSH	Active	81234JS01		Missing Bottle	12.31.2007	
1 / RSH 5	_B-hCG _BhCG_STA	Active No Cal	29876AC98	100	Mismatch	12.31.2007	200
1 / RSH 6			71234JS01	100	No Assay	12.31.2007	60
1 / RSH 7	TT4	Active	59876AC98		Extra Bottle	12.31.2007	
1 / RSH 9	_Estradiol	No Cal	20713M200	100		12.31.2007	30
1 / RSH			24623M100	100	No Assay	05.22.2006	30
1 / RSH 11	_Estradiol		24623M100	100	No Assay	05.22.2006	30
1 / RSH 12			13245M100	100	No Assay	10.21.2007	30
1 / RSH 13, 9		No Cal	20469M200	100	OK	12.31.2007	30

Printed On: 07.02.2002 ARCHITECT® Page: 1 of 1

Обозначения:

1. Название отчета:

   Показывает название отчета.

2. № оператора:

   Показывает идентификатор оператора, под логином которого был напечатан отчет.

3. Серийный номер системы:

   Показывает серийный номер, сконфигурированный для системы ARCHITECT.

4. М/П (столбец):

Регистрация МИ в Росздравнадзоре
www.nevacert.ru | info@nevacert.ru

Показывает модуль и позицию, в которых расположен набор реагентов.

5. Тест (столбец):

   Показывает название теста.

6. Статус калибровки (столбец):

   Показывает статус калибровки лота реагента.

7. Лот реагента (столбец):

   Показывает номер лота набора реагентов.

8. Оставш. тесты (столбец):

   Показывает количество тестов, оставшихся для набора реагентов (*i*2000).

9. Статус реагента (столбец):

   Показывает статус набора реагентов.

10. Срок годности (столбец):

    Показывает дату, когда заканчивается срок действия набора реагентов.

11. Стабильность (столбец):

    Показывает количество дней/часов стабильности в приборе, оставшихся для набора реагентов.

Регистрация МИ в Росздравнадзоре
www.nevacert.ru | info@nevacert.ru

Отчет об ошибке загрузки реагентов

Используйте данный отчет для устранения ошибок загрузки реагентов.

1 Reagent Load Error Report

2 Operator ID: Abbott

3 System serial number: 1000

4 Module: 2

5 Reagent status: Missing bottle

6 Assays: Progest

7 Location	**8** Serial number Onboard	**9** Serial number Expected
7 - Outer Ring	J - 10020	J - 10020
7 - Middle Ring	G - 10019	G - 10019
7 - Inner Ring		H - 10021

Module: 2
Reagent status: Empty
Assays: FT4

Location	Serial number Onboard	Serial number Expected
8 - Outer Ring		
8- Middle Ring	G - 10022	G - 10022
8- Inner Ring	H - 10023	H - 10023

Module: 2
Reagent status: Empty
Assays: TSH

Location	Serial number Onboard	Serial number Expected
9 - Outer Ring	J - 10025	J - 10025
9- Middle Ring	G - 10024	G - 10024
9- Inner Ring	H - 10026	H - 10026

Module: 2
Reagent status: Empty
Assays: TT4

Location	Serial number Onboard	Serial number Expected
10 - Outer Ring		
10- Middle Ring	G - 10027	G - 10027
10- Inner Ring	H - 10028	H - 10028

Module: 2
Reagent status: Empty
Assays: TT4

Location	Serial number Onboard	Serial number Expected
11 - Outer Ring		
11- Middle Ring	G - 10029	G - 10029
11- Inner Ring	H - 10030	H - 10030

Printed On: 07.02.2002 ARCHITECT® Page: 1 of 1

Обозначения:

1. Название отчета:

   Показывает название отчета.

2. № оператора:

   Показывает идентификационный номер оператора, зарегистрированного при печати отчета.

3. Серийный номер системы:

   Показывает серийный номер, сконфигурированный для системы ARCHITECT.

4. Модуль:

   Показывает номер модуля, в котором расположен набор реагентов.

Регистрация МИ в Росздравнадзоре
www.nevacert.ru | info@nevacert.ru

5. Статус реагента:

   Показывает статус набора реагентов.

6. Тесты:

   Показывает название теста.

7. Место (столбец):

   Показывает позицию, в которую загружен флакон/картридж с реагентом.

8. Серийный номер/В приборе(столбец):

   Показывает серийный номер флакона/картриджа с реагентом, загруженного в реагентную карусель или карусели.

9. Серийный номер/Ожидается (столбец):

   Показывает серийный номер флакона/картриджа с реагентом, который ожидает загрузки на борт реагентной карусели или каруселей.

Регистрация МИ в Росздравнадзоре
www.nevacert.ru | info@nevacert.ru

Отчет по статусу реагента (кроме *i*1000SR)

Используйте данный отчет для быстрой идентификации пустых наборов реагентов.

1 Reagent Status Report 2 Operator ID: Abbott

3 System serial number: 1000

4 M / P	5 Assay	6 Cal status	7 Reagent lot	8 Remaining tests	9 Reagent status	10 Exp. date	11 Stability
1 / A1, A1	ALT	Active	11111M921	305	OK	12.31.2002	403
1 / A2, A2	Crea	Active	10070M907	240	OK	12.31.2002	403
1 / A3	AlbG	Active	10150L200	318	OK	12.31.2002	403
1 / A4, A4	Urea	Active	10050L006	3371	OK	12.31.2002	403
1 / A5	Glu	Active	10060L007	572	OK	12.31.2002	403
1 / A6, A6	Iron	Active	10300L008	481	OK	12.31.2002	403
1 / A7	Ca	Active	10080L009	374	OK	12.31.2002	403
1 / A9	TP	Active	10140L004	454	OK	12.31.2002	403
1 / A10	AST	Active	10230L002	572	OK	12.31.2002	403
1 / A11	Chol	Active	10180HW00	374	OK	12.31.2002	403
1 / A12	Trig	Active	10170HW00	374	OK	12.31.2002	403
1 / A13	HDL	Active	10190L005	374	OK	12.31.2002	403
1 / A14	Mg	Active	10090L100	454	OK	12.31.2002	403
1 / A15	CL	Active	710B1I001	255	OK	12.31.2002	403
	K	Active	81234JS01			12.31.2002	
	Na	Active	71234JS01			12.31.2002	
2 / 2	TSH	Active	53233AC98	60	OK	12.31.2002	53
2 / 7	Progest	Active	81234JS01	0	OK	12.31.2002	46
2 / 8	FT4	Active	59876AC98	0	Empty	12.31.2002	186
2 / 9	TSH	Active	29876AC98	0	Empty	12.31.2002	46
2 / 10	TT4	Active	29876AC98	0	Empty	12.31.2002	186
2 / 13	-B-hCG	Active	29876AC98	0	Empty	12.31.2002	186
	B-hCG STAT	Active					

Printed On: 07.02.2002 ARCHITECT® Page: 1 of 1

Обозначения:

1. Название отчета:

   Показывает название отчета.

2. № оператора:

   Показывает идентификационный номер оператора, под логином которого был напечатан отчет.

3. Серийный номер системы:

   Показывает серийный номер, сконфигурированный для системы ARCHITECT.

4. М/П (столбец):

Регистрация МИ в Росздравнадзоре
www.nevacert.ru | info@nevacert.ru

Показывает модуль и позицию, в которых расположен набор реагентов.

5. Тест (столбец):

   Показывает название теста.

6. Статус калибровки (столбец)

   Показывает статус калибровки лота реагента.

7. Лот реагента (столбец):

   Показывает номер лота набора реагентов.

8. Оставшиеся тесты (столбец):

   Показывает расчетное количество тестов, оставшихся в наборе реагентов (система *c*).

   Показывает количество тестов, оставшихся для набора реагентов (система *i*).

9. Статус реагента (столбец):

   Показывает статус набора реагентов.

10. Срок годности (столбец):

    Показывает дату, когда заканчивается срок действия набора реагентов.

11. Стабильность (столбец):

    Показывает количество дней/часов стабильности, оставшихся для набора реагентов.

Регистрация МИ в Росздравнадзоре
www.nevacert.ru | info@nevacert.ru

Отчет по статусу реагента (*i*1000SR)

Используйте данный отчет для быстрой идентификации пустых наборов реагентов.

* Столбцы Срок годности и Стабильность не показаны.

1 Reagent Status Report

2 Operator ID: FSE

3 System serial number: 100

4 M/P	5 Assay	6 Cal status	7 Reagent lot	8 Remaining tests	9 Reagent status	*	10 Carrier Status
1 / 7	TT4	Active	59876AC98	92	OK		
1 / 8	TSH	Active	81234JS01	100	OK		Schedule Unloaded
1/ 16, 24	B12	No Cal	11001M300	100	OK		
1 / 17	_B-hCG	Active	29876BC98	76	Overridden		
	_BhCG_STAT	No Cal					
1 / 25	TSH	Active	81234JS01	92	OK		
1 RSH 1, RSH 2	_Estradiol	No Cal	29213M100	100	Expired		
1 / RSH 3	TSH	Active	81234JS01	100	Mismatch		
1 / RSH 4	TSH	Active	81234JS01		Missing Bottle		
1 / RSH 5	_B-hCG	No Cal	29876AC98	100	Mismatch		
	_BhCG_STAT	No Cal					
1 / RSH 6			71234JS01	100	No Assay		
1 / RSH 7	TT4	Active	59876AC98		Extra Bottle		
1 / RSH 8					BC Fail		
1 / RSH 9	_Estradiol	No Cal	20713M200	100			Scanning
1 / RSH 10			24623M100	100	No Assay		
1 / RSH 11			24623M100	100	No Assay		
1 / RSH 12			13245M100	100	No Assay		
1 / RSH 13, 9	_Estradiol	No Cal	20469M200	100	OK		Partially Unloaded

Printed On: 07.02.2002 ARCHITECT® Page: 1 of 1

Обозначения:

1. Название отчета:

   Показывает название отчета.

2. № оператора:

   Показывает идентификационный номер оператора, зарегистрированного при печати отчета.

3. Серийный номер системы:

   Показывает серийный номер, сконфигурированный для системы ARCHITECT.

Регистрация МИ в Росздравнадзоре
www.nevacert.ru | info@nevacert.ru

4. М/П (столбец):

   Показывает модуль и позицию, в которых расположен набор реагентов.
5. Тест (столбец):

   Показывает название теста.
6. Статус калибровки (столбец)

   Показывает статус калибровки лота реагента.
7. Лот реагента (столбец):

   Показывает номер лота набора реагентов.
8. Оставш. тесты (столбец):

   Показывает количество тестов, оставшихся для набора реагентов (система *i*).
9. Статус реагента (столбец):

   Показывает статус набора реагентов.
10. Статус штатива (столбец):

    Показывает статус штативов для загрузки и разгрузки реагентов.
11. * Срок годности (столбец - не показан):

    Показывает дату, когда заканчивается срок действия набора реагентов.
12. * Стабильность (столбец - не показан):

    Показывает количество дней/часов стабильности в приборе, оставшихся для набора реагентов.

Регистрация МИ в Росздравнадзоре
www.nevacert.ru | info@nevacert.ru

Отчет по списку повторов

Используйте данный отчет для нахождения образцов, для которых заказаны повторные исследования.

1 Rerun List Report 2 Operator ID: Abbott

3 System serial number: 1000

4 *C7P	5 SID	6 Name	7 Assay	8 Code
L727 /1	3469655	Walker, Mary W	Prolactin	R
L731 /1	789650	Williams, Martha	Prolactin	R,C
L727 /1	3469655	Walker, Mary W	Prolactin	R
L727 /2	7890574	Williams, Martha	Prolactin	R,C

* Original order location

Printed On: 07.02.2002 ARCHITECT® Page: 1 of 1

Обозначения:

1. Название отчета:

   Показывает название отчета.

2. № оператора:

   Показывает идентификационный номер оператора, зарегистрированного при печати отчета.

3. Серийный номер системы:

   Показывает серийный номер, сконфигурированный для системы ARCHITECT.

4. * Ш/П (столбец):

Регистрация МИ в Росздравнадзоре
www.nevacert.ru | info@nevacert.ru

Показывает местоположение образца для определения одного из следующих параметров:

- № штатива и позиция (П) (РПО/СПО)
- CRSL - отображается, если образец был пипетирован из карусели образцов (система *c*)
- LAS - отображается, если образец был пипетирован из транспортера LAS
- № карусели LAS (Ш) и позиция (П) (*i*2000)

5. № образца (столбец):

   Показывает номер штрих-кода или идентификационный номер, присвоенный образцу.

6. Фамилия (столбец):

   Показывает имя пациента или название контроля.

7. Тест (столбец):

   Показывает название теста.

8. Код (столбец):

   Показывает код(ы), указывающие на условие(я) обработки. См. *Описание кодов обработки*, стр. 5-229.

Регистрация МИ в Росздравнадзоре
www.nevacert.ru | info@nevacert.ru

Отчет по результатам

Используйте данный отчет для устранения неисправностей системы. На печать выводятся до трех результатов на страницу.

1 **Result Details Report** 2 Operator ID: Abbott
Unreleased 3 System serial number: 1000

4 Name: Smith, John Lee
5 Sample ID: SID005 6 Assay: TSH
7 Patient ID: 8 Assay number: 241
9 Draw date / time: 06.06.2002 / 00:25 10 Module / Serial no.: 2 /ISR01000
11 Sample comment: Call Results to Doctor

Calibration information
12 Cal. lot: 12345M300
13 Cal. date/time: 06.27.2002 / 14:59
14 Reagent master lot: 81234J501
15 Serial no.: 10024

16 Date completed: 07.02.2002 17 Location: Ped 12
18 Time completed: 19:39 19 Doctor: Green
20 Operator ID: Abbott
21 Released by:

22 C / P	23 Result	24 Units	25 Range	26 Dilution	27 Flags	28 Code	29 RLU 67079
P100/5	0.4957	uIU/mL	0.3500 - 4.9400	UNDILUTED			

Printed On: 07.02.2002 8:39:21AM **ARCHITECT®** Page: 1 of 1

Обозначения:

1. Название отчета:

   Показывает название отчета.
2. № оператора:

   Показывает идентификационный номер оператора, зарегистрированного при печати отчета.
3. Серийный номер системы:

   Показывает серийный номер, сконфигурированный для системы ARCHITECT.
4. Фамилия:

Регистрация МИ в Росздравнадзоре
www.nevacert.ru | info@nevacert.ru

Показывает имя пациента.

5. № образца:

   Показывает номер штрих-кода или идентификационный номер, присвоенный образцу.

6. Тест:

   Показывает название теста.

7. № пациента:

   Показывает идентификационный номер, присвоенный пациенту.

8. № теста:

   Показывает номер, присвоенный тесту.

9. Дата/время забора:

   Показывает дату и время забора образца.

10. Модуль/СН:

    Показывает модуль и серийный номер, под которым был выполнен тест.

11. Комментарий к образцу:

    Показывает комментарий, введенный для теста.

12. Лот калибратора:

    Показывает номер лота калибратора, используемого для калибровки для расчета результата.

13. Дата/время калибровки:

    Показывает дату и время окончания срока действия калибровки лота реагента, используемой для расчета результата.

14. Мастер лота реагента:

    Показывает мастера лота реагента, используемого для калибровки для расчета результата.

15. Серийный №:

    Показывает серийный номер реагента, используемого для получения калибровочной кривой.

16. Дата выполнения:

    Показывает дату получения результата.

17. Место:

    Показывает местоположение пациента.

18. Время выполнения:

    Показывает время получения результата.

19. Доктор:

    Показывает имя врача пациента.

20. № оператора:

    Показывает идентификационный номер оператора, зарегистрированного при создании результата.

21. Сохранен:

    Показывает идентификационный номер оператора, зарегистрированного при сохранении результата.

22. Ш/П (столбец):

Регистрация МИ в Росздравнадзоре
www.nevacert.ru | info@nevacert.ru

Показывает местоположение образца для определения одного из следующих параметров:

- № штатива и позиция (П) (РПО/СПО)
- CRSL - отображается, если образец был пипетирован из карусели образцов (система *c*)
- LAS - отображается, если образец был пипетирован из транспортера LAS
- № карусели LAS (Ш) и позиция (П) (*i*2000)

23. Результат (столбец):

    Показывает значение и (если применимо) интерпретацию результата.

24. Единицы (столбец):

    Показывает единицы измерения результата.

25. Диапазон (столбец):

    Показывает нормальный/терапевтический диапазон теста, если он настроен.

26. Разведение (столбец):

    Показывает разведение, используемое при выполнении теста.

27. Флажки(столбец):

    Показывает флажки, связанные с результатом. См. *Описание флажков результатов пациента*, стр. 5-303.

28. Код (столбец):

    Показывает код(ы), указывающие на условие(я) обработки. См. *Описание кодов обработки*, стр. 5-229.

29. OCE (столбец):

    Показывает значение OCE (относительной световой единицы) для результата.

Регистрация МИ в Росздравнадзоре
www.nevacert.ru | info@nevacert.ru

Отчет по списку результатов

Используйте этот отчет в качестве твердой копии результатов, полученных на вашей системе. Можно также настроить автоматический вывод данного отчета на печать. См. *Конфигурация настроек отчетов*, стр. 2-7.

1 Results List Report
Released

2 Operator ID: Abbott
3 System serial number: 1000

4 C / P	5 Module	6 SID	7 Name	8 Assay	9 Result	10 Flags	11 Code	12 Date / Time
L595 /1	2	55554445	Lopez, Maria	_B-hCG	56.37 mIU/mL Positive	HIGH	C	07.09.2002 12.02
L595 /2	1	367979	Jones, Bill W	Glu	118.510 mg/dL	HIGH	C	07.09.2002 12.02
L727 /2	1	7890574	Williams, Martha	Crea	1.169 mg/dL			07.09.2002 12.02
L731 /1	1	789650	Williams, Martha	Ca	2.300 mg/dL	LOW		07.09.2002 12.03
L731 /2	2	48373923	Adams, James T	TSH	1.7874 uIU/mL		C	07.09.2002 12.03

Printed On: 07.02.2002 ARCHITECT® Page: 1 of 1

Обозначения:

1. Название отчета:

   Показывает название отчета.

2. № оператора:

   Показывает идентификационный номер оператора, зарегистрированного при печати отчета.

3. Серийный номер системы:

   Показывает серийный номер, сконфигурированный для системы ARCHITECT.

Регистрация МИ в Росздравнадзоре
www.nevacert.ru | info@nevacert.ru

4. Ш/П (столбец):

   Показывает местоположение образца для определения одного из следующих параметров:

   – № штатива и позиция (П) (РПО/СПО)
   – CRSL - отображается, если образец был пипетирован из карусели образцов (система *c*)
   – LAS - отображается, если образец был пипетирован из транспортера LAS
   – № карусели LAS (Ш) и позиция (П) (*i*2000)

5. Модуль (столбец):

   Показывает модуль, создавший результат теста.

6. № образца (столбец):

   Показывает номер штрих-кода или идентификационный номер, присвоенный образцу.

7. Фамилия (столбец):

   Показывает фамилию пациента, для которого получен результат.

8. Тест (столбец):

   Показывает название теста.

9. Результат (столбец):

   Показывает значение и (если применимо) интерпретацию результата.

10. Флажки(столбец):

    Показывает флажки, связанные с результатом. См. *Описание флажков результатов пациента*, стр. 5-303.

11. Код (столбец):

    Показывает код(ы), указывающие на условие(я) обработки. См. *Описание кодов обработки*, стр. 5-229.

12. Дата/Время (столбец):

    Показывает дату и время получения результата теста.

Регистрация МИ в Росздравнадзоре
www.nevacert.ru | info@nevacert.ru

Отчет по образцу

Используйте этот отчет в качестве твердой копии записи образца. Если вы добавили тест в существующий заказ, система создаст отдельный отчет по образцу для этого теста, несмотря на то, что исходный заказ все еще в режиме ожидания.

1 Laboratory Name
Address
City, State Zip Code

Unreleased

2 Name: Schultz, Gretchen
3 Gender: Female
4 Patient ID: 111222
5 Birthdate: 08.30.2000

6 Sample ID: SID022
7 Draw date / time: 06.07.2001 / 02:45
8 Location: ER 4
9 Doctor: Green

10 Assay	11 Result	12 Units	13 Flags	14 Range	15 Date Completed Time completed
TT4	7.95	ug/dL		4.87 - 11.72	07.03.2002 11:28
TSH	1.2756	uIU/mL		0.3500 - 4.9400	07.03.2002 11:28
Crea	2.530	mg/dL	HIGH	0.700 - 1.300	07.03.2002 11:23
Glu	83.015	mg/dL		70.000 - 105.000	07.03.2002 11:23
Urea	32.864	mg/dL	HIGH	7.000 - 18.000	07.03.2002 11:23
CL	104.151	mmol/L		98.000 - 107.000	07.03.2002 11:20
K	4.633	mmol/L		3.500 - 5.100	07.03.2002 11:20
Na	135.852	mmol/L	LOW	136.000 - 145.000	07.03.2002 11:20

End of Sample Record

Printed On: 07.03.2002 ARCHITECT® Page: 1 of 1

Обозначения:

1. Заголовок отчета:

   Показывает сконфигурированную информацию заголовка отчета.

2. Фамилия:

   Показывает имя пациента.

3. Пол:

   Показывает пол пациента.

Регистрация МИ в Росздравнадзоре
www.nevacert.ru | info@nevacert.ru

4. № пациента:

   Показывает идентификационный номер, присвоенный пациенту.
5. Дата рождения:

   Показывает дату рождения пациента.
6. № образца:

   Показывает номер штрих-кода или идентификационный номер, присвоенный образцу.
7. Дата/время забора:

   Показывает дату и время забора образца.
8. Место:

   Показывает местоположение пациента.
9. Доктор:

   Показывает имя врача пациента.
10. Тест:

    Показывает название теста.
11. Результат:

    Показывает значение и (если применимо) интерпретацию результата.
12. Единицы:

    Показывает единицы измерения результата.
13. Флажки:

    Показывает флажки, связанные с результатом. См. *Описание флажков результатов пациента*, стр. 5-303.
14. Диапазон:

    Показывает нормальный/терапевтический диапазон теста, если он настроен.
15. Дата выполнения/Время выполнения:

    Показывает дату и время получения результата.

Регистрация МИ в Росздравнадзоре
www.nevacert.ru | info@nevacert.ru

Отчет по образцам лаборатории

Используйте данный отчет в качестве печатной копии записей образца для передачи лаборатории результатов, полученных системой.

1 **Sample Laboratory Report**

2 **Name:** Williams, Martha Mae
3 **Sample ID:** SID904
4 **C / P:** P100 / 4
5 **Bay / Section:** 6 / 1
6 **Gender:** Female
7 **Draw date / time:** 08.08.2001 / 15:06
8 **Patient ID:**
9 **Doctor:** Black
10 **Birthdate:** 11.12.1913
11 **Location:** B 320

12 Assay	13 Result (IN RANGE / OUT OF RANGE)		14 Range	15 Flags	16 Code
TT4	7.95		4.87 - 11.72 ug/dL		*, C
TSH	1.2756		0.3500 - 4.9400 uIU/mL		
Crea		2.530	0.700 - 1.300 mg/dL	HIGH	*, C
Glu	83.015		70.000 - 105.000 mg/dL		
Urea		32.864	7.000 - 18.000 mg/dL	HIGH	*, C
CL	104.151		98.000 - 107.000 mmol/L		
K	4.633		3.500 - 5.100 mmol/L		
Na		135.852	136.000 - 145.000 mmol/L	LOW	*, C

Printed On: 07.03.2002 2:38:25PM
ARCHITECT®
Page: 1 of 1

Обозначения:

1. Название отчета:

   Показывает название отчета.
2. Фамилия:

   Показывает имя пациента.
3. № образца:

   Показывает номер штрих-кода или идентификационный номер, присвоенный образцу.
4. Ш/П:

Регистрация МИ в Росздравнадзоре
www.nevacert.ru | info@nevacert.ru

Показывает идентификационный номер штатива или карусели (CRSL) и позицию образца.

5. Бокс/Секция:

   Показывает бокс или секцию, в которую загружен образец. (РПО)

6. Пол:

   Показывает пол пациента.

7. Дата/время забора:

   Показывает дату и время забора образца.

8. № пациента:

   Показывает идентификационный номер, присвоенный пациенту.

9. Доктор:

   Показывает имя врача пациента.

10. Дата рождения:

    Показывает дату рождения пациента.

11. Место:

    Показывает местоположение пациента.

12. Тест (столбец):

    Показывает название теста.

13. Результат (столбец):

    Показывает значение и (если применимо) интерпретацию результата.

14. Диапазон (столбец):

    Показывает нормальный/терапевтический диапазон теста, если он настроен.

15. Флажки(столбец):

    Показывает флажки, связанные с результатом. См. *Описание флажков результатов пациента*, стр. 5-303.

16. Код (столбец):

    Показывает код(ы), указывающие на условие(я) обработки. См. *Описание кодов обработки*, стр. 5-229.

Регистрация МИ в Росздравнадзоре
www.nevacert.ru | info@nevacert.ru

Отчет по статусу образцов

Используйте данный отчет для проверки статуса образца или в качестве печатной копии результатов, полученных системой.

1 **Sample Status Report**

2 Operator ID:

3 System serial number:

4 **Sample ID:** SID022

5 **C / P:** L595 /1

6 **Name:** Schultz, Gretchen

7 **Bay / Section:** 5 / 1

8 Assay	9 Status / Result		10 Flags	Code 11
TT4	7.95 ug/dL	07.01.2002 / 11:28		
TSH	1.2756 uIU/mL	07.01.2002 / 11:28		R
Crea	2.530 mg/dL	07.01.2002 / 11:23	CNTL	C
Glu	Running	10:05		S
Urea	32.864 mg/dL	07.01.2002 / 11:23	HIGH	C
CL	104.151 mmol/L	07.01.2002 / 11:20		
K	4.633 mmol/L	07.01.2002 / 11:20		
Na	135.852 mmol/L	07.01.2002 / 11:20	LOW	C
_B-hCG	Exception	0218 / Unable to process test, no Processing Modules available.		
Urea	Scheduled			

End of sample status record

Printed On: 07.02.2002 9:02:20AM

ARCHITECT®

Page: 1 of 1

Обозначения:

1. Название отчета:

   Показывает название отчета.

2. № оператора:

   Показывает идентификационный номер оператора, зарегистрированного при печати отчета.

3. Серийный номер системы:

   Показывает серийный номер, сконфигурированный для системы ARCHITECT.

4. № образца:

Регистрация МИ в Росздравнадзоре
www.nevacert.ru | info@nevacert.ru

Показывает номер штрих-кода или идентификационный номер, присвоенный образцу.

5. Ш/П:

   Показывает идентификационный номер штатива или карусели (CRSL) и позицию образца.

6. Фамилия:

   Показывает имя пациента.

7. Бокс/Секция (столбец):

   Показывает номер бокса/секции, в которую загружен образец. (РПО)

   ПРИМЕЧАНИЕ: Для заказов в статусе ожидания поле Бокс/Секция не отображается.

8. Тест (столбец):

   Показывает название теста.

9. Статус/Результат (столбец):

   Показывает следующее:

   – Статус - текущий статус теста, см *Описание статусов теста*, стр. 5-228
   – Время окончания заказа (в 24-часовом формате), для всех образцов со статусом В работе
   – Результат - значение, единицы измерения и (если применимо) расшифровка результата
   – Дата и время, когда был обработан результат

10. Флажки(столбец):

    Показывает флажки, связанные с результатом. См. *Описание флажков результатов пациента*, стр. 5-303.

11. Код (столбец):

    Показывает код(ы), указывающие на условие(я) обработки. См. *Описание кодов обработки*, стр. 5-229.

Регистрация МИ в Росздравнадзоре
www.nevacert.ru | info@nevacert.ru

Отчет по журналу врем. сообщений

Используйте данный отчет для устранения неисправностей системы.

1 Temporary Message Log Report

2 Operator ID: Abbott

3 System serial number: 1000

4 Date	5 Time	6 Module	7 Error code / Message text
07.02.2002	19:44:22	5	0531 No test orders found for Carrier (P100), Position (3).
07.02.2002	19:44:22	5	8356 Query for sample ID (SID002) has been deleted.
07.02.2002	19:44:22	5	8364 The maximum number of connection attempts has been reached for (LIS).
07.02.2002	19:44:22	5	8354 (LIS) connection cannot be established, no response was received.

Printed On: 07.02.2002 ARCHITECT® Page: 1 of 1

Обозначения:

1. Название отчета:

   Показывает название отчета.
2. № оператора:

   Показывает идентификационный номер оператора, зарегистрированного при печати отчета.
3. Серийный номер системы:

   Показывает серийный номер, сконфигурированный для системы ARCHITECT.
4. окончания (столбец):

   Показывает дату появления временного сообщения.

Регистрация МИ в Росздравнадзоре
www.nevacert.ru | info@nevacert.ru

5. Время (столбец):

   Показывает время появления временного сообщения.

6. Модуль (столбец):

   Показывает модуль, сгенерировавший временное сообщение.

7. Код ошибки/текст сообщения (столбец):

   Показывает числовой код ошибки для исключения и текст, описывающий возникшую ошибку.

Регистрация МИ в Росздравнадзоре
www.nevacert.ru | info@nevacert.ru

Отчет по журналу инсталляции TSB

Используйте журнал инсталляции TSB (журнал технического обслуживания) для отображения обновлений программного обеспечения системы ARCHITECT, обозначенных соответствующим номером TSB, которые устанавливаются в систему.

1 TSB Installation Log Report

2 Operator ID:

3 System serial number: 100

4 TSB	5 Serial No.	6 Date/Time	7 Operator ID	8 TSB Subject
116-003	iSR0 1002	06:14:2007 / 16:08	GENERAL	Subject for 116-003
116-004	iSR0 1002	06:14:2007 / 15:09	GENERAL	Subject for 116-004
116-004	iSR0 1002	06:14:2007 / 13:17	GENERAL	Subject for 116-004
116-001	iSR0 1002	06:14:2007 / 12:59	GENERAL	Subject for 116-001
116-003	iSR0 1002	06:14:2007 / 12:58	GENERAL	Subject for 116-003

Printed On: 07.02.2002
12:41:14PM

ARCHITECT®

Page: 1 of 1

Обозначения:

1. Название отчета:

   Показывает название отчета.

2. № оператора:

   Показывает идентификационный номер оператора, зарегистрированного при печати отчета.

3. Серийный номер системы:

Регистрация МИ в Росздравнадзоре
www.nevacert.ru | info@nevacert.ru

Показывает серийный номер, сконфигурированный для системы ARCHITECT.

4. TSB (столбец):

   Показывает уникальный идентификатор TSB (журнала технического обслуживания).

5. Серийный № (столбец):

   Показывает серийный номер модуля, на котором установлен TSB.

6. Дата/Время (столбец):

   Показывает дату и время, когда было установлено обновление ПО.

7. № оператора (столбец):

   Показывает идентификационный номер оператора, зарегистрированного при установке обновления ПО.

8. Тема TSB (столбец):

   Показывает название обновления программного обеспечения.

Регистрация МИ в Росздравнадзоре
www.nevacert.ru | info@nevacert.ru

Введение

Заявленные рабочие характеристики тестов на системе ARCHITECT *i* можно проверить, выполнив протоколы проверки. Эти протоколы разделены на категории по группам методов. Номер группы методов для теста можно найти в разделе ***ПРОЦЕДУРЫ КОНТРОЛЯ КАЧЕСТВА/ Подтверждение заявленных характеристик теста*** в инструкции по применению теста системы ARCHITECT *i*.

Не все протоколы необходимы для всех тестов, включенных в группу. Протоколы, выполненные для теста, и спецификацию теста можно найти в разделе ***СПЕЦИФИЧЕСКИЕ РАБОЧИЕ ХАРАКТЕРИСТИКИ*** в инструкции по применению теста системы ARCHITECT *i*.

Группы методов для протоколов проверки

Протокол	Номер группы методов					
	Группа 1	**Группа 2**	**Группа 3**	**Группа 4**	**Группа 5**	**Группа 6**
Чувствительн.:						
• Предел фона	Метод 1	Метод 1	N/A	N/A	N/A	Метод 1
• Аналитический	Метод 1	Метод 1	N/A	Метод 2	N/A	Метод 1
• Предел обнаружения	Метод 1	Метод 1	N/A	N/A	N/A	Метод 1
• Функциональный	Метод 2	Метод 2	N/A	N/A	Метод 1	Метод 2
• Предел количественного измерения	Метод 1	Метод 1	N/A	N/A	N/A	Метод 1
Воспроизводимость	Метод 1	Метод 1	Метод 1	Метод 1	Метод 1	Метод 1
Проверка регистрируемого диапазона/калибровки	Метод 1	Метод 2	Метод 1	Метод 1	N/A	Метод 3
Проверка автоматического разведения	Метод 1	N/A	N/A	N/A	N/A	N/A
Методы сравнения (корреляция)	Метод 1	Метод 1	Метод 1	Метод 1	N/A	Метод 1
Методы сравнения (совпадение)	N/A	N/A	N/A	Метод 2	Метод 2	N/A
Аналитическая специфичность	Метод 1	Метод 1	Метод 1	Метод 1	N/A	Метод 1
Референсный диапазон	Метод 1	Метод 1	Метод 1	N/A	N/A	Метод 1

Подтверждение заявленных рабочих характеристик тестов на системе *i* включает:

- *Предел фона - метод 1*, стр. B-3
- *Аналитическая чувствительность - метод 1*, стр. B-6
- *Аналитическая чувствительность - метод 2*, стр. B-9
- *Предел обнаружения - метод 1*, стр. B-14

Регистрация МИ в Росздравнадзоре
www.nevacert.ru | info@nevacert.ru

- *Функциональная чувствительность - метод 1 (последовательное разведение)*, стр. B-17
- *Функциональная чувствительность - метод 2*, стр. B-20
- *Предел количественного измерения - метод 1*, стр. B-22
- *Воспроизводимость - метод 1*, стр. B-25
- *Включаемая в отчет проверка диапазона/калибровки - метод 1*, стр. B-27
- *Включаемая в отчет проверка диапазона/калибровки - метод 2*, стр. B-33
- *Включаемая в отчет проверка диапазона/калибровки - метод 3*, стр. B-38
- *Проверка автоматического разведения - метод 1*, стр. B-43
- *Методы сравнения - метод 1 (корреляция)*, стр. B-46
- *Методы сравнения - метод 2 (совпадение)*, стр. B-48
- *Аналитическая специфичность - метод 1*, стр. B-52
- *Референсный диапазон - метод 1*, стр. B-53

Регистрация МИ в Росздравнадзоре
www.nevacert.ru | info@nevacert.ru

Предел фона - метод 1

Этот метод проверяет жалобы на LoB (предел фона) на основании определения из документа CLSI EP17- A с использованием пропорций ложноположительного срабатывания менее 5%.

ПРОЦЕДУРА

Запустите образец уровня 0 в 20 повторах.

ПРИМЕЧАНИЕ: Можно использовать калибратор A или другой подходящий материал.

Оценка данных

Подсчитайте количество повторов, дающих значение, превышающее LoB (предел фона).

Для выборки из 20 измерений жалоба считается подтвержденной, если 3 и менее повторов превышают указанное в жалобе значение LoB.

Приведена рабочая таблица и пример:

- *Предел фона - спецификация метода 1*, стр. B-4
- *Предел фона - пример спецификации метода 1*, стр. B-5

Регистрация МИ в Росздравнадзоре
www.nevacert.ru | info@nevacert.ru

Предел фона - спецификация метода 1

DATE:_____ ANALYTE: _____

INSTRUMENT: _____ SERIAL NO. _____

Reagents	Lot Number	Expiration Date
Calibrators		
Controls		
Reagent Kit		
Pre-Trigger		
Trigger		
Wash Buffer		
RV		
Assay Diluent		
Multi-Assay Manual Diluent		

Replicate	Concentration
1	
2	
3	
4	
5	
6	
7	
8	
9	
10	
11	
12	
13	
14	
15	
16	
17	
18	
19	
20	

LoB* _____

*Assay LoB data can be found in the *SPECIFIC PERFORMANCE CHARACTERISTICS* section in the ARCHITECT *i* System assay-specific package insert.

Number of values > LoB _____

COMMENTS: _____

TECHNOLOGIST: _____ DATE: _____

REVIEWED BY: _____ DATE: _____

Регистрация МИ в Росздравнадзоре
www.nevacert.ru | info@nevacert.ru

Предел фона - пример спецификации метода 1

DATE: 01/12/08 ANALYTE: ABC

INSTRUMENT: ARCHITECT *i*2000SR SERIAL NO. 1234_

Reagents	Lot Number	Expiration Date
Calibrators	12741	3/08
Controls	336x5	3/08
Reagent Kit	447M108	3/08
Pre-Trigger	27B58	3/08
Trigger	4211AZ	3/08
Wash Buffer	541M120	3/08
RV	1235RJ	3/08
Assay Diluent	14884JK	3/08
Multi-Assay Manual Diluent	1765R2	3/08

Replicate	Concentration
1	0.000
2	0.001
3	0.000
4	0.000
5	0.001
6	0.002
7	0.001
8	0.000
9	0.001
10	0.002
11	0.003
12	0.002
13	0.005
14	0.001
15	0.003
16	0.002
17	0.003
18	0.001
19	0.002
20	0.030

LoB* 0.04 ug/mL

*Assay LoB data can be found in the *SPECIFIC PERFORMANCE CHARACTERISTICS* section in the ARCHITECT *i* System assay-specific package insert.

Number of values > LoB 1

COMMENTS: Confirmed LoB

TECHNOLOGIST: _____ DATE: _____

REVIEWED BY: _____ DATE: _____

Регистрация МИ в Росздравнадзоре
www.nevacert.ru | info@nevacert.ru

Аналитическая чувствительность - метод 1

Этот метод определен как концентрация при 2 стандартных отклонениях от среднего значения ОСЕ образца с нулевой концентрацией (калибратор A) и отражает минимальную измеряемую концентрацию аналита, отличающуюся от 0.

Этот метод использует измерения калибратора A и калибратора B. Если калибраторы недоступны, воспользуйтесь другими подходящими материалами для калибратора A (нулевая концентрация) и калибратора B (равное и близкое к калибратору B значение).

ПРИМЕЧАНИЕ: Значения калибраторов можно узнать, открыв окно Инфо. по параметрам теста и выбрав опцию **Калибровка**.

ПРОЦЕДУРА

1. Запустите калибратор A (нулевая концентрация) в 10 повторах.
2. Запустите калибратор B в 4 повторах.

Оценка данных

1. Рассчитайте среднее и стандартное отклонение для повторов калибратора A и среднее для повторов калибратора B.
2. Определите чувствительность по следующей формуле:

$$\text{Analytical sensitivity} = 2(\text{Cal A RLU SD}) \times \frac{\text{Cal B concentration}}{(\text{Cal B RLU mean} - \text{Cal A RLU mean})}$$

Аналитическая чувствительность = _____

Приведена рабочая таблица и пример:

- *Аналитическая чувствительность - спецификация метода 1*, стр. B-7
- *Аналитическая чувствительность - пример спецификации метода 1*, стр. B-8

Регистрация МИ в Росздравнадзоре
www.nevacert.ru | info@nevacert.ru

Аналитическая чувствительность - спецификация метода 1

DATE:_____ ANALYTE: _____

INSTRUMENT: _____ SERIAL NO. _____

Reagents	Lot Number	Expiration Date
Calibrators		
Controls		
Reagent Kit		
Pre-Trigger		
Trigger		
Wash Buffer		
RV		
Assay Diluent		
Multi-Assay Manual Diluent		

Replicate	RLUs	
	Cal A	Cal B
1		
2		
3		
4		
5		
6		
7		
8		
9		
10		
x		
SD		

Concentration of Cal B _____

Analytical sensitivity =

$$2(\text{Cal A RLU SD}) \times \frac{\text{Cal B concentration}}{(\text{Cal B RLU mean} - \text{Cal A RLU mean})}$$

_____ = 2 ( ) x _____
(_____ - _____)

Data Summary	
Calculated Analytical Sensitivity	Expected Analytical Sensitivity

COMMENTS: _____

_____

TECHNOLOGIST: _____ DATE: _____

REVIEWED BY: _____ DATE: _____

Регистрация МИ в Росздравнадзоре
www.nevacert.ru | info@nevacert.ru

Аналитическая чувствительность - пример спецификации метода 1

DATE: 12/1/02 ANALYTE: ABC

INSTRUMENT: ARCHITECT *i* 2000 System SERIAL NO. 1234

Reagents	Lot Number	Expiration Date
Calibrators	12741	3/03
Controls	336X5	3/03
Reagent Kit	447M108	3/03
Pre-Trigger	27B58	3/03
Trigger	4211AZ	3/03
Wash Buffer	541M120	3/03
RV	1235RJ	3/03
Assay Specific Diluent	14884JK	3/03
Multi-Assay Manual Diluent	1765R2	3/03

	RLUs	
Replicate	Cal A	Cal B
1	373	61125
2	348	61326
3	378	60793
4	333	60983
5	378	
6	332	
7	359	
8	353	
9	348	
10	340	
x	354	61057
SD	17.42	

Concentration of Cal B ___5____

Analytical sensitivity =

$$2(17.42) \times \frac{5}{(61057 - 354)}$$

Data Summary	
Calculated Analytical Sensitivity	Expected Analytical Sensitivity
0.003 ng/mL	0.1 ng/mL

COMMENTS: Confirmed sensitivity

TECHNOLOGIST: (NAME) DATE: 12/1/02

REVIEWED BY: (NAME) DATE: 12/1/02

Регистрация МИ в Росздравнадзоре
www.nevacert.ru | info@nevacert.ru

Аналитическая чувствительность - метод 2

Этот метод использует значение концентрации последнего разведения, при котором найденные значения остаются в поле допуска, установленном вашей лабораторией для калибратора B или другого подходящего материала с низкой концентрацией, для определения чувствительности теста в системе ARCHITECT *i*.

Этот метод использует измерения калибратора A и калибратора B. Если калибраторы недоступны, воспользуйтесь другими подходящими материалами для калибратора A (нулевая концентрация) и калибратора B (равное и близкое к калибратору B значение).

ПРИМЕЧАНИЕ: Значения калибраторов можно узнать, открыв окно Инфо. по параметрам теста и выбрав опцию **Калибровка**.

ПРОЦЕДУРА

1. Подготовьте следующие последовательные разведения калибратора B с калибратором A.

   1:2, 1:4, 1:8, 1:16, 1:32 и т.д., чтобы ожидаемое значение оказалось существенно ниже указанного в жалобе значения.

	Разведение	**Объем кал. B**	**Объем кал. A**	**Ожидаемое значение**
1	Кал. B	_____ мкл	0 мкл	Значение на этикетке
2	1:2	400 мкл	400 мкл	Значение на этикетке/2
3	1:4	400 мкл разведения 2	400 мкл	Значение на этикетке/4
4	1:8	400 мкл разведения 3	400 мкл	Значение на этикетке/8
5	1:16	400 мкл разведения 4	400 мкл	Значение на этикетке/16
6	1:32	400 мкл разведения 5	400 мкл	Значение на этикетке/32

2. Запустите последовательные разведения и неразведенный калибратор B в 4 повторах.

Оценка данных

1. Рассчитайте среднее для каждого уровня.
2. Определите допуски, приемлемые для вашей лаборатории. Ваша лаборатория несет ответственность за определение приемлемого поля допуска.
3. Рассчитайте поле допуска, после чего запишите верхний и нижний предел допуска в спецификацию.
4. Нанесите на график среднее значение теста в сравнении с ожидаемым значением, а затем значения поля допуска.

Приведены рабочие таблицы и примеры:

Регистрация МИ в Росздравнадзоре
www.nevacert.ru | info@nevacert.ru

- *Аналитическая чувствительность - спецификация метода 2*, стр. B-10
- *Аналитическая чувствительность - график метода 2*, стр. B-11
- *Аналитическая чувствительность - пример спецификации метода 2*, стр. B-12
- *Аналитическая чувствительность - пример графика метода 2*, стр. B-13

Аналитическая чувствительность - спецификация метода 2

DATE:_____ ANALYTE: _____

INSTRUMENT: _____ SERIAL NO. _____

Reagents	Lot Number	Expiration Date
Calibrators		
Controls		
Reagent Kit		
Pre-Trigger		
Trigger		
Wash Buffer		
RV		
Assay Diluent		
Multi-Assay Manual Diluent		

Data Summary						
	Dilution Set	Replicates	Mean Assayed Value	Expected Value	Lower Tolerance Limit - _____%	Upper Tolerance Limit + _____%
1	Cal B	_____ _____ _____ _____				
2	1:2	_____ _____ _____ _____				
3	1:4	_____ _____ _____ _____				
4	1:8	_____ _____ _____ _____				
5	1:16	_____ _____ _____ _____				
6	1:32	_____ _____ _____ _____				

Регистрация МИ в Росздравнадзоре
www.nevacert.ru | info@nevacert.ru

Аналитическая чувствительность - график метода 2

DATE:_____ ANALYTE: _____

INSTRUMENT: _____ SERIAL NO. _____

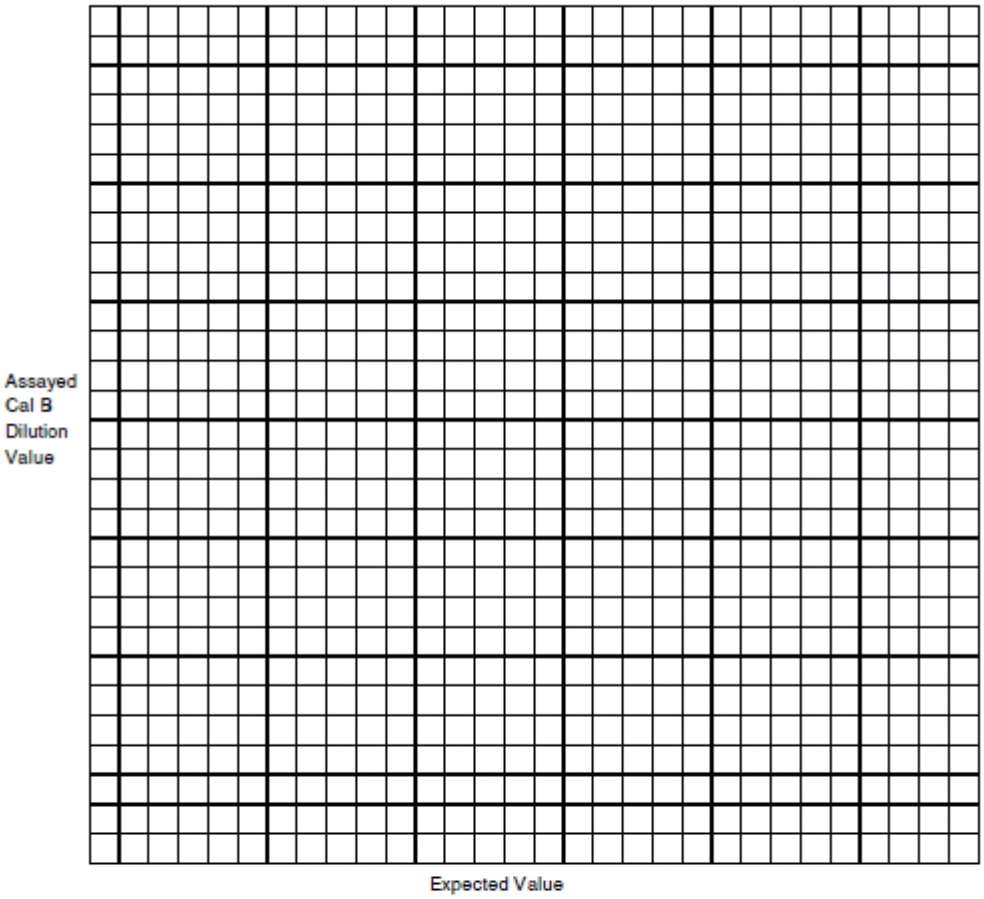

EXPECTED ANALYTICAL SENSITIVITY RESULTS: _____

CALCULATED ANALYTICAL SENSITIVITY RESULTS: _____

COMMENTS: _____

_____

TECHNOLOGIST: _____ DATE: _____

REVIEWED BY: _____ DATE: _____

Регистрация МИ в Росздравнадзоре
www.nevacert.ru | info@nevacert.ru

Аналитическая чувствительность - пример спецификации метода 2

DATE: 12/9/02 ANALYTE: ____ABC_____

INSTRUMENT: ARCHITECT *i* 2000 System SERIAL NO. 1234

Reagents	Lot Number	Expiration Date
Calibrators	12741	3/03
Controls	336X5	3/03
Reagent Kit	447M108	3/03
Pre-Trigger	27B58	3/03
Trigger	4211AZ	3/03
Wash Buffer	541M120	3/03
RV	1235RJ	3/03
Assay Diluent	14884JK	3/03
Multi-Assay Manual Diluent	1765R2	3/03

Data Summary						
	Dilution Set	Replicates	Mean Assayed Value ng/mL	Expected Value	Lower Tolerance Limit - 20%	Upper Tolerance Limit + 20%
1	Cal B	6.26 6.40 6.28 6.34	6.32	6	4.8	7.2
2	1:2	2.89 3.00 3.00 2.97	2.96	3.0	2.4	3.6
3	1:4	1.50 1.53 1.50 1.52	1.52	1.50	1.2	1.8
4	1:8	0.74 0.74 0.75 0.76	0.75	0.75	0.6	0.9
5	1:16	0.33 0.33 0.32 0.32	0.32	0.37	0.3	0.44
6	1:32	0.16 0.16 0.16 0.16	0.16	0.19	0.15	0.23

Регистрация МИ в Росздравнадзоре
www.nevacert.ru | info@nevacert.ru

Аналитическая чувствительность - пример графика метода 2

DATE: 12/9/02 ANALYTE: ABC

INSTRUMENT: ARCHITECT *i* 2000 System SERIAL NO. 1234

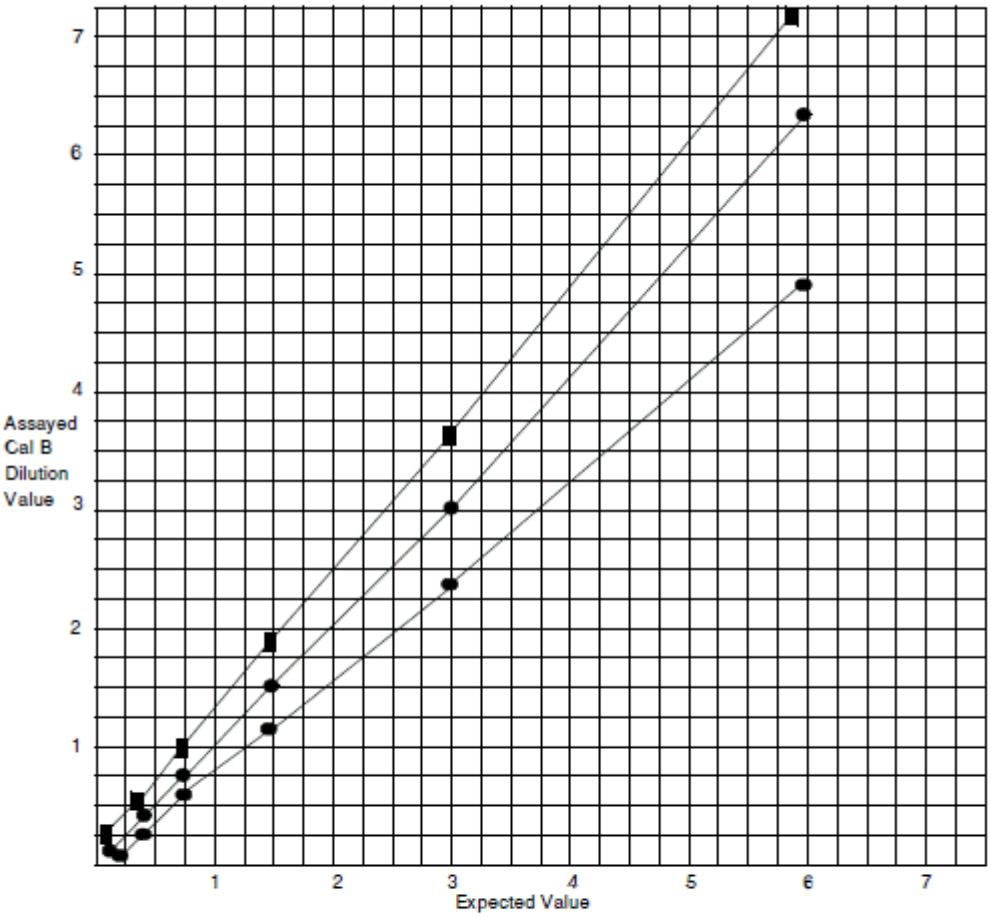

EXPECTED ANALYTICAL SENSITIVITY RESULTS: 0.20 ng/mL

CALCULATED ANALYTICAL SENSITIVITY RESULTS: <0.16 ng/mL

COMMENTS: Calculated analytical sensitivity is below 0.16 ng/mL

TECHNOLOGIST: (NAME) DATE: 12/9/02

REVIEWED BY: (NAME) DATE: 12/9/02

Регистрация МИ в Росздравнадзоре
www.nevacert.ru | info@nevacert.ru

Предел обнаружения - метод 1

Этот метод проверяет жалобы на LoD (предел обнаружения) на основании определения из документа CLSI EP17- A с использованием пропорций ложноотрицательного срабатывания менее 5%.

ПРОЦЕДУРА

1. Получите 4 подходящих образца с уровнем концентрации, равным заявленному в жалобе LoD, выполнив тестирование референсным методом. Можно добавить или развести образец, чтобы получить нужную концентрацию.

   ПРИМЕЧАНИЕ: Можно использовать разведения калибратора B или другой подходящий материал.

2. Запустите 4 образца в 5 повторах, получив 20 результатов.

Оценка данных

Подсчитайте количество повторов, дающих значение ниже LoB (предел фона).

ПРИМЕЧАНИЕ: Данные теста LoB приведены в разделе ***СПЕЦИФИЧЕСКИЕ РАБОЧИЕ ХАРАКТЕРИСТИКИ*** в инструкции по применению теста системы ARCHITECT *i*.

Для выборки из 20 измерений жалоба считается подтвержденной, если 3 и менее повторов дают значение меньше указанного в жалобе значения LoD.

Приведена рабочая таблица и пример:

- *Предел обнаружения - спецификация метода 1*, стр. B-15
- *Предел обнаружения - пример спецификации метода 1*, стр. B-16

Регистрация МИ в Росздравнадзоре
www.nevacert.ru | info@nevacert.ru

Предел обнаружения - спецификация метода 1

DATE:_____ ANALYTE: _____

INSTRUMENT: _____ SERIAL NO. _____

Reagents	Lot Number	Expiration Date
Calibrators		
Controls		
Reagent Kit		
Pre-Trigger		
Trigger		
Wash Buffer		
RV		
Assay Diluent		
Multi-Assay Manual Diluent		

Replicate	Concentration
1	
2	
3	
4	
5	
6	
7	
8	
9	
10	
11	
12	
13	
14	
15	
16	
17	
18	
19	
20	

LoD* ____

LoB* ____

*Assay LoD and LoB data can be found in the *SPECIFIC PERFORMANCE CHARACTERISTICS* section in the ARCHITECT *i* System assay-specific package insert.

Number of values < LoB____

COMMENTS: _____

TECHNOLOGIST: _____ DATE: _____

REVIEWED BY: _____ DATE: _____

Регистрация МИ в Росздравнадзоре
www.nevacert.ru | info@nevacert.ru

Предел обнаружения - пример спецификации метода 1

DATE: 01/12/08 ANALYTE: ABC

INSTRUMENT: ARCHITECT *i*2000SR SERIAL NO. 1234

Reagents	Lot Number	Expiration Date
Calibrators	12741	3/08
Controls	336x5	3/08
Reagent Kit	447M108	3/08
Pre-Trigger	27B58	3/08
Trigger	4211AZ	3/08
Wash Buffer	541M120	3/08
RV	1235RJ	3/08
Assay Diluent	14884JK	3/08
Multi-Assay Manual Diluent	1765R2	3/08

Replicate	Concentration
1	0.052
2	0.051
3	0.064
4	0.040
5	0.051
6	0.010
7	0.009
8	0.056
9	0.008
10	0.003
11	0.050
12	0.061
13	0.011
14	0.009
15	0.051
16	0.007
17	0.009
18	0.010
19	0.035
20	0.040

LoD* 0.05

LoB* 0.004

*Assay LoD and LoB data can be foundin the *SPECIFIC PERFORMANCE CHARACTERISTICS* section in the ARCHITECT *i* System assay-specific package insert.

Number of values < LoB 1

COMMENTS: Confirmed LoD

TECHNOLOGIST: _____ DATE: _____

REVIEWED BY: _____ DATE: _____

Регистрация МИ в Росздравнадзоре
www.nevacert.ru | info@nevacert.ru

Функциональная чувствительность - метод 1 (последовательное разведение)

Этот метод использует последовательное разведение положительных образцов и сравнение характеристик с референсным методом для определения чувствительности качественного теста в системе ARCHITECT *i*. Если тест имеет сравнимую чувствительность, коэффициент разведения должен быть равен или превышать коэффициент референсного метода.

ПРОЦЕДУРА

1. Подготовьте следующие последовательные разведения 5 или более положительных образцов (среднего и верхнего диапазона) с известным отрицательным образцом:

   1:2, 1:4, 1:8, 1:16, 1:32 (и так далее, пока образец не станет нереактивным)

   ПРИМЕЧАНИЕ: Положительные и отрицательные образцы должны представлять собой сыворотку или плазму того же типа антикоагулянта.

2. Запустите 2 повтора неразведенного образца и каждое разведение для каждого метода.

Оценка данных

1. Найдите среднее значение для 2 повторов каждого образца.
2. Определите максимальное разведение, при котором образец будет реактивным для каждого метода.

Приведена рабочая таблица и пример:

- *Функциональная чувствительность - спецификация последовательного разведения по методу 1*, стр. B-18
- *Функциональная чувствительность - пример спецификации последовательного разведения по методу 1*, стр. B-19

Регистрация МИ в Росздравнадзоре
www.nevacert.ru | info@nevacert.ru

Функциональная чувствительность - спецификация последовательного разведения по методу 1

DATE:_____ ANALYTE: _____

INSTRUMENT: _____ SERIAL NO. _____

REFERENCE METHODOLOGY ____ ARCHITECT METHODOLOGY CMIA

Reagents	Lot Number	Expiration Date
Calibrators		
Controls		
Reagent Kit		
Pre-Trigger		
Trigger		
Wash Buffer		
RV		
Assay Diluent		
Multi-Assay Manual Diluent		

Sample	Dilution Factor*	Replicates		ARCHITECT Result Mean S/CO (Unit)	Replicates		Reference Result Mean S/CO (Unit)
ID #_____	undiluted	___	___		___	___	
	1:2	___	___		___	___	
	1:4	___	___		___	___	
	1:8	___	___		___	___	
	1:16	___	___		___	___	
	1:32	___	___		___	___	
	1:64	___	___		___	___	
	1:128	___	___		___	___	
	1:256	___	___		___	___	
	1:512	___	___		___	___	

*More or fewer dilutions may be required to dilute the sample to be non-reactive.

Results

Report Last Reactive Dilution Factor	
ARCHITECT Assay	Reference Assay

COMMENTS: _____

TECHNOLOGIST: _____ DATE: _____

REVIEWED BY: _____ DATE: _____

Регистрация МИ в Росздравнадзоре
www.nevacert.ru | info@nevacert.ru

Функциональная чувствительность - пример спецификации последовательного разведения по методу 1

DATE: 12/9/02 ANALYTE: ABC

INSTRUMENT: ARCHITECT *i* 2000 System SERIAL NO. 1234

REFERENCE METHODOLOGY XAT ARCHITECT METHODOLOGY CMIA

Reagents	Lot Number	Expiration Date
Calibrators	12741	3/03
Controls	336X5	3/03
Reagent Kit	447M108	3/03
Pre-Trigger	27B58	3/03
Trigger	4211AZ	3/03
Wash Buffer	541M120	3/03
RV	1235RJ	3/03
Assay Diluent	14884JK	3/03
Multi-Assay Manual Diluent	1765R2	3/03

Sample 1	Dilution Factor*	Replicates		ARCHITECT Result Mean S/CO (Unit)	Replicates		Reference Result Mean S/CO (Unit)
ID #354A	undiluted	35.7	35.9	35.8	36.2	36.8	36.5
	1:2	18.2	17.4	17.8	17.9	18.5	18.2
	1:4	8.7	9.1	8.9	8.8	9.0	8.9
	1:8	4.0	4.6	4.3	4.5	4.1	4.3
	1:16	2.25	1.95	2.1	2.1	1.9	2.0
	1:32	1.0	1.0	1.0	0.95	0.85	0.9
	1:64	0.4	0.2	0.3	0.6	0.4	0.5
	1:128			NT**			NT**
	1:256			NT**			NT**
	1:512			NT**			NT**

*More or fewer dilutions may be required to dilute the sample to be non-reactive.

**NT = Not tested.

Report Last Reactive Dilution Factor	
ARCHITECT assay	Reference assay
1:32	1:16

COMMENTS: Functional sensitivity is 1:32.

TECHNOLOGIST: (NAME) DATE: 12/9/02

REVIEWED BY: (NAME) DATE: 12/9/02

Регистрация МИ в Росздравнадзоре
www.nevacert.ru | info@nevacert.ru

Функциональная чувствительность - метод 2

Этот метод проверяет функциональную чувствительность, причем под чувствительностью понимают концентрацию, при которой погрешность составляет 20% КВ и менее.

ПРОЦЕДУРА

1. Подготовьте подходящий образец с концентрацией, равной или более низкой, чем функциональная чувствительность, указанная в инструкции по применению теста системы ARCHITECT *i*.
2. Запустите образец 20 раз за несколько дней, например, по 4 повтора в каждый из 5 дней.

Оценка данных

Рассчитайте среднее значение, СКО и %КВ для 20 повторов.

Жалоба считается подтвержденной, если расчетное значение %КВ меньше или равно 20%.

Приведена рабочая таблица:

- *Функциональная чувствительность - спецификация метода 2*, стр. B-21

Регистрация МИ в Росздравнадзоре
www.nevacert.ru | info@nevacert.ru

Функциональная чувствительность - спецификация метода 2

DATE:_____ ANALYTE: _____

INSTRUMENT: _____ SERIAL NO. _____

Reagents	Lot Number	Expiration Date
Calibrators		
Controls		
Reagent Kit		
Pre-Trigger		
Trigger		
Wash Buffer		
RV		
Assay Diluent		
Multi-Assay Manual Diluent		

Replicate	Date	Concentration
1		
2		
3		
4		
5		
6		
7		
8		
9		
10		
11		
12		
13		
14		
15		
16		
17		
18		
19		
20		

Expected Functional Sensitivity: %CV $\leq$ 20%

SD: _____

%CV: _____

COMMENTS: _____

_____

TECHNOLOGIST: _____ DATE: _____

REVIEWED BY: _____ DATE: _____

Регистрация МИ в Росздравнадзоре
www.nevacert.ru | info@nevacert.ru

Предел количественного измерения - метод 1

Этот метод проверяет жалобу на LoQ (предел количественного измерения) на основании определения из документа CLSI EP17- A. LoQ определяется как минимальное количество аналита в образце, которое может быть количественно определено с заданной приемлемой воспроизводимостью и достоверностью.

ПРОЦЕДУРА

1. Получите подходящий образец с уровнем концентрации, равным заявленному в жалобе LoQ, выполнив тестирование референсным методом. Можно добавить или развести образец, чтобы получить нужную концентрацию.
2. Запустите образец в 25 повторах.

Оценка данных

1. Получите целевую концентрацию (референсное значение) образца, используя референсный метод, отличающийся от верифицируемого метода.
2. Определите % суммарной допустимой погрешности метода.

   % суммарная допустимая погрешность = % погрешности x 2 + % стандартной ошибки*

   *% стандартной ошибки можно определить по % интерференции

   ПРИМЕЧАНИЕ: Данные о % погрешности и % интерференции теста приведены в разделе ***СПЕЦИФИЧЕСКИЕ РАБОЧИЕ ХАРАКТЕРИСТИКИ*** в инструкции по применению теста системы ARCHITECT *i*.
3. Подсчитайте количество измерений, укладывающихся в суммарную допустимую погрешность для теста, сравнив каждый повтор с указанным ниже полем допуска.

   Поле допуска = от A - (B/100 x A) до A + (B/100 x A)

   Где:

   A = референсное значение образца

   B = % суммарной допустимой погрешности
4. Для выборки из 25 измерений жалоба LoQ считается подтвержденной, если 3 и менее повторов выходят за пределы % суммарной допустимой погрешности.

Приведена рабочая таблица и пример:

- *Предел количественного измерения - спецификация метода 1*, стр. B-23
- *Предел количественного измерения - пример спецификации метода 1*, стр. B-24

Регистрация МИ в Росздравнадзоре
www.nevacert.ru | info@nevacert.ru

Предел количественного измерения - спецификация метода 1

DATE:_____ ANALYTE: _____

INSTRUMENT: _____ SERIAL NO. _____

Reagents	Lot Number	Expiration Date
Calibrators		
Controls		
Reagent Kit		
Pre-Trigger		
Trigger		
Wash Buffer		
RV		
Assay Diluent		
Multi-Assay Manual Diluent		

Replicate	Concentration
1	
2	
3	
4	
5	
6	
7	
8	
9	
10	
11	
12	
13	
14	
15	
16	
17	
18	
19	
20	
21	
22	
23	
24	
25	

Reference value: _____

% bias: _____

% Imprecision: _____

% Total allowable error = % Imprecision x 2 + % bias

_____ = ( ) x 2 + ( )

Tolerance interval = Reference value +/- % Total allowable error

_____ to _____ = ( ) - [( )/100 x ( )] to ( ) + [( )/100 x ( )]

Number of values outside the % Total allowable error _____

COMMENTS: _____

TECHNOLOGIST: _____ DATE: _____

REVIEWED BY: _____ DATE: _____

Регистрация МИ в Росздравнадзоре
www.nevacert.ru | info@nevacert.ru

Предел количественного измерения - пример спецификации метода 1

DATE:_____ ANALYTE: _____

INSTRUMENT: _____ SERIAL NO. _____

Reagents	Lot Number	Expiration Date
Calibrators	12741	3/08
Controls	336x5	3/08
Reagent Kit	447M106	3/08
Pre-Trigger	27B58	3/08
Trigger	4211AZ	3/08
Wash Buffer	541M120	3/08
RV	1235RJ	3/08
Assay Diluent	14884JK	3/08
Multi-Assay Manual Diluent	1765R2	3/08

Replicate	Concentration
1	145
2	140
3	150
4	156
5	150
6	145
7	145
8	120
9	160
10	162
11	121
12	130
13	150
14	145
15	135
16	140
17	161
18	175
19	143
20	167
21	140
22	150
23	160
24	145
25	151

Reference value: 150

% bias: 10
% Imprecision: 10

% Total allowable error = % Imprecision x 2 + % bias
30 = (10) x 2 + (10)

Tolerance interval = Reference value +/- % Total allowable error
105 to 195 = (150) - [(30)/100 x (150)] to (150) + [(130)/100 x (150)]

Number of values outside the % Total allowable error 0

COMMENTS: _____

TECHNOLOGIST: _____ DATE: _____

REVIEWED BY: _____ DATE: _____

Регистрация МИ в Росздравнадзоре
www.nevacert.ru | info@nevacert.ru

Воспроизводимость - метод 1

Этот метод использует расчет средних значений для определения воспроизводимости теста в системе ARCHITECT *i*. Под воспроизводимостью понимают точность совпадения результатов теста или системы с повторными тестами этого же образца.

Межсерийная и общая воспроизводимость используются для оценки характеристик теста или системы. Межсерийная воспроизводимость дает оптимальную оценку ожидаемых характеристик, так как при этом вероятность изменения условий во время выполнения процесса минимальна. Общая воспроизводимость - наиболее реалистичная оценка характеристик, так как она включает переменные наподобие различных операторов и лабораторных условий.

Данные воспроизводимости тестов системы ARCHITECT *i* приведены в разделе *СПЕЦИФИЧЕСКИЕ РАБОЧИЕ ХАРАКТЕРИСТИКИ* в инструкции по применению теста системы ARCHITECT *i*.

ПРОЦЕДУРА

1. Определите используемый материал (материал контроля Abbott, доступный на рынке материал контроля или пул пациента).
2. Запустите повторную обработку материала, два раза в день.

   ПРИМЕЧАНИЕ: Промежуток между процессами должен составлять не менее двух часов.

Оценка данных

1. Рассчитайте средние значения для обоих процессов.
2. Выполните подходящий расчет для определения воспроизводимости. См. раздел *СПЕЦИФИЧЕСКИЕ РАБОЧИЕ ХАРАКТЕРИСТИКИ* в инструкции по применению теста системы ARCHITECT *i*.

Приведена рабочая таблица:

• *Воспроизводимость - спецификации метода 1*, стр. B-26

Регистрация МИ в Росздравнадзоре
www.nevacert.ru | info@nevacert.ru

Воспроизводимость - спецификации метода 1

DATE:_____ ANALYTE: _____

INSTRUMENT: _____ SERIAL NO.: _____

REAGENT LOT: _____ CALIBRATOR LOT: _____

DAY #	DATE	RUN 1 RESULTS		RUN 2 RESULTS		RUN1 MEAN	RUN2 MEAN
1							
2							
3							
4							
5							
6							
7							
8							
9							
10							
11							
12							
13							
14							
15							
16							
17							
18							
19							
20							

EXPECTED % CV: _____

CALCULATED % CV: _____

COMMENTS: _____

TECHNOLOGIST: _____ DATE: _____

REVIEWED BY: _____ DATE: _____

Регистрация МИ в Росздравнадзоре
www.nevacert.ru | info@nevacert.ru

Включаемая в отчет проверка диапазона/ калибровки - метод 1

Этот метод использует измерение образцов в пределах включаемого в отчет диапазона с целью определения включаемой в отчет проверки диапазона/калибровки для теста в системе ARCHITECT *i*. Понятия Включаемая в отчет проверка диапазона и калибровки взаимозаменяемы и используют один и тот же протокол.

Этот метод использует измерение калибраторов A, C или D и F. Если калибраторы недоступны, воспользуйтесь другим подходящим материалом с нулевой, средней и предельной концентрацией аналита.

ПРИМЕЧАНИЕ: Значения калибраторов можно узнать, открыв окно Инфо. по параметрам теста и выбрав опцию **Калибровка**.

Если значение превышает диапазон теста, метод 1 использует разведение калибратора F 8:10. Если калибратор F недоступен, по возможности подберите другой подходящий материал.

ПРИМЕЧАНИЕ: Добавив в процесс образец со значением, превышающим калибратор F, можно выполнить эту процедуру одновременно с процедурой автоматической проверки разведения.

ПРОЦЕДУРА

1. Определите количество повторов (до 3) для запуска процесса.
2. Запустите калибраторы A, C или D и F как неизвестные образцы.

   Если значение калибратора F превышает диапазон теста, выполните разведение калибратора F 8:10, взяв восемь частей калибратора F на две части калибратора A.
3. Используйте подходящий метод чувствительности для данного теста, чтобы определить предел обнаружения.

Оценка данных

1. Определите допуски, приемлемые для вашей лаборатории. Ваша лаборатория несет ответственность за определение приемлемого поля допуска.
2. Рассчитайте поле допуска, после чего запишите верхний и нижний предел допуска в спецификацию.
3. Найдите среднее значение для повторов на каждом уровне, если было запущено более одного повтора.
4. Нанесите значение исследуемого калибратора на ось Y графика в сравнении с ожидаемым значением калибратора на оси X.

   Если значение калибратора F превышает диапазон калибратора, отметьте расчетное значение 8:10 разведения калибратора F.
5. Отметьте нижнюю границу допуска на оси Y в сравнении с ожидаемыми значениями калибраторов A, C или D и F на оси X.

Регистрация МИ в Росздравнадзоре
www.nevacert.ru | info@nevacert.ru

6. Отметьте верхнюю границу допуска на оси Y в сравнении с ожидаемыми значениями калибраторов A, C или D и F на оси X.
7. Соедините точки для каждой из трех линий.

   Если линия, полученная после соединения точек для значений исследуемых калибраторов A, C или D и F проходит между верхней и нижней границей допуска, включаемый в отчет диапазон считается верифицированным.

Приведены рабочие таблицы и примеры:

- *Включаемая в отчет проверка диапазона/калибровки - спецификация метода 1*, стр. B-29
- *Включаемая в отчет проверка диапазона/калибровки - график метода 1*, стр. B-30
- *Включаемая в отчет проверка диапазона/калибровки - пример спецификации метода 1*, стр. B-31
- *Включаемая в отчет проверка диапазона/калибровки - пример графика метода 1*, стр. B-32

Регистрация МИ в Росздравнадзоре
www.nevacert.ru | info@nevacert.ru

Включаемая в отчет проверка диапазона/калибровки - спецификация метода 1

DATE: _____ ANALYTE: _____

INSTRUMENT: _____ SERIAL NO._____

Reagents	Lot Number	Expiration Date
Calibrators		
Controls		
Reagent Kit		
Pre-Trigger		
Trigger		
Wash Buffer		
RV		
Assay Diluent		
Multi-Assay Manual Diluent		

Data Summary					
	Calibrator Value	Expected Values	Lower Tolerance Limit - _____%	Upper Tolerance Limit +_____%	Assayed Values Mean*
1	Cal A				
2	Cal C or D				
3	Cal F 8:10 dil				
4	Cal F				

Analytical sensitivity**	

*Mean applies if more than one replicate was run.

**From analytical sensitivity – method 1.

RESULTS: _____

COMMENTS:_____

_____

TECHNOLOGIST: _____ DATE:_____

REVIEWED BY: _____ DATE:_____

Регистрация МИ в Росздравнадзоре
www.nevacert.ru | info@nevacert.ru

Включаемая в отчет проверка диапазона/калибровки - график метода 1

DATE:_____ ANALYTE: _____

INSTRUMENT: _____ SERIAL NO. _____

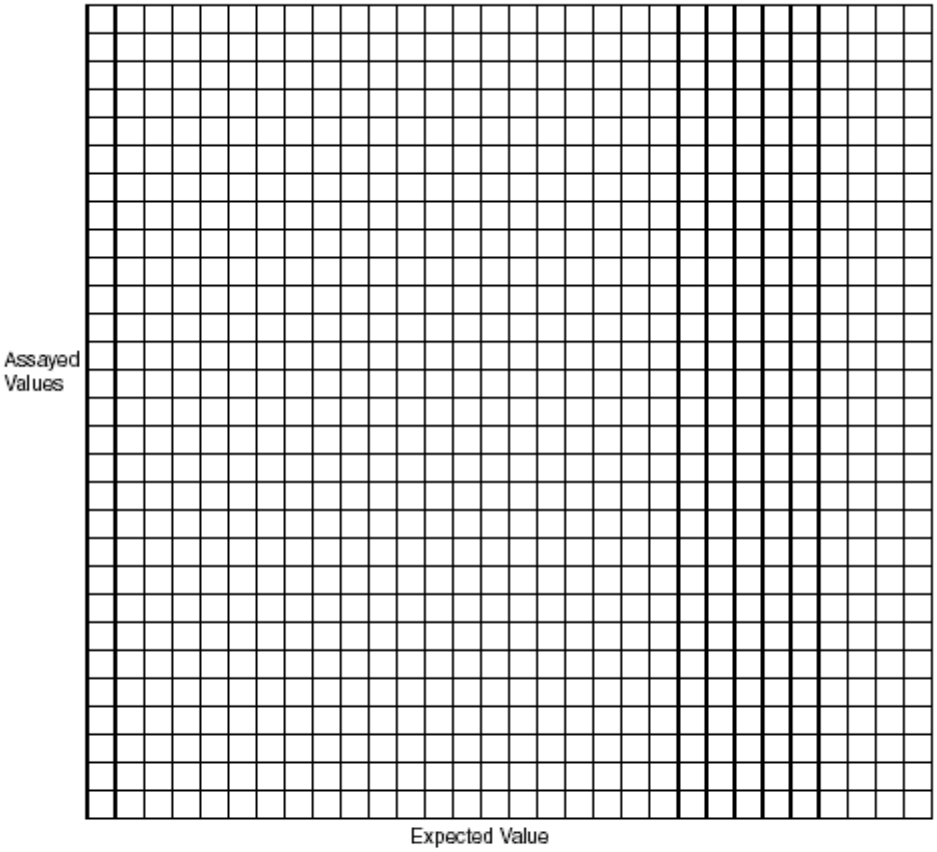

PATIENT REPORTABLE RANGE: _____

COMMENTS: _____

_____

_____

TECHNOLOGIST: _____ DATE: _____

REVIEWED BY: _____ DATE: _____

Регистрация МИ в Росздравнадзоре
www.nevacert.ru | info@nevacert.ru

Включаемая в отчет проверка диапазона/калибровки - пример спецификации метода 1

DATE: 12/9/02 ANALYTE: ABC

INSTRUMENT: ARCHITECT *i* 2000 System SERIAL NO. 1234

Reagents	Lot Number	Expiration Date
Calibrators	12741	3/03
Controls	336X5	3/03
Reagent Kit	447M108	3/03
Pre-Trigger	27B58	3/03
Trigger	4211AZ	3/03
Wash Buffer	541M120	3/03
RV	1235RJ	3/03
Assay Diluent	14884JK	3/03
Multi-Assay Manual Diluent	1765R2	3/03

Data Summary					
	Calibrator Value	Expected Values ng/mL	Lower Tolerance Limit - 20%	Upper Tolerance Limit +20%	Assayed Values Mean* ng/mL
1	Cal A	0	N/A	N/A	N/A
2	Cal C or D	60	48	72	56.1
3	Cal F 8:10 dil				
4	Cal F	180	144	216	175

Analytical sensitivity**	0.1

*Mean applies if more than one replicate was run.

**From analytical sensitivity – method 1.

Results

PATIENT REPORTABLE RANGE: Assay is linear from 0.1 to 180 ng/mL

COMMENTS: _____

_____

TECHNOLOGIST: (NAME) DATE: 12/9/02

REVIEWED BY: (NAME) DATE: 12/9/02

Регистрация МИ в Росздравнадзоре
www.nevacert.ru | info@nevacert.ru

Включаемая в отчет проверка диапазона/калибровки - пример графика метода 1

DATE: 12/9/02 ANALYTE: ABC

INSTRUMENT: ARCHITECT *i* 2000 System SERIAL NO. 1234

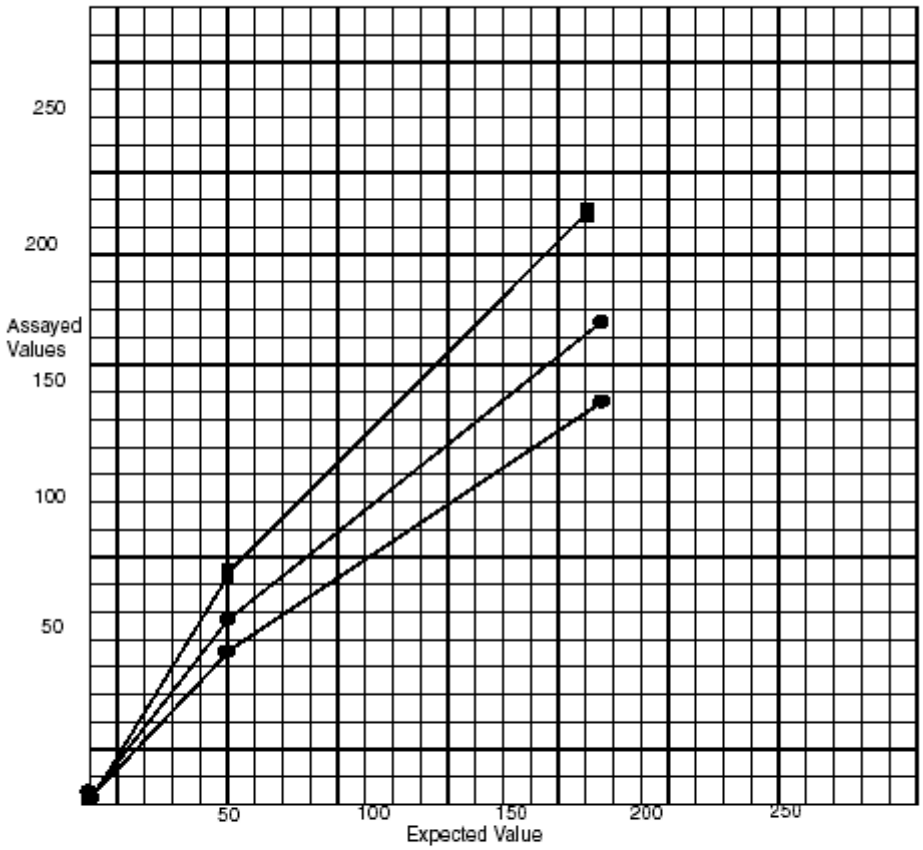

PATIENT REPORTABLE RANGE: 0.1 – 180 ng/mL

COMMENTS: _____

_____

_____

TECHNOLOGIST: (NAME) DATE: 12/9/02

REVIEWED BY: (NAME) DATE: 12/9/02

Регистрация МИ в Росздравнадзоре
www.nevacert.ru | info@nevacert.ru

Включаемая в отчет проверка диапазона/ калибровки - метод 2

Этот метод использует измерение образцов в пределах включаемого в отчет диапазона с целью определения включаемой в отчет проверки диапазона/калибровки для теста в системе ARCHITECT *i*. Понятия включаемых в отчет проверки диапазона и калибровки взаимозаменяемы и используют один и тот же протокол.

Этот метод использует измерение калибраторов A, C или D и F. Если калибраторы недоступны, воспользуйтесь другим подходящим материалом с нулевой, средней и предельной концентрацией аналита.

ПРИМЕЧАНИЕ: Значения калибраторов можно узнать, открыв окно Инфо. по параметрам теста и выбрав опцию **Калибровка**.

Если значение превышает диапазон теста, метод 2 использует разведение калибратора F 9:10.

ПРОЦЕДУРА

1. Определите количество повторов (до 3) для запуска процесса.
2. Запустите калибраторы A, C или D и F как неизвестные образцы.

   Если значение калибратора F превышает диапазон теста, выполните разведение калибратора F 9:10, взяв девять частей калибратора F на одну часть калибратора A.
3. Используйте подходящий метод аналитической чувствительности для данного теста, чтобы определить предел обнаружения.

Оценка данных

1. Определите допуски, приемлемые для вашей лаборатории. Ваша лаборатория несет ответственность за определение приемлемого поля допуска.
2. Рассчитайте поле допуска, после чего запишите верхний и нижний предел допуска в спецификацию.
3. Найдите среднее значение для повторов на каждом уровне, если было запущено более одного повтора.
4. Нанесите значение исследуемого калибратора на ось Y графика в сравнении с ожидаемым значением калибратора на оси X.

   Если значение калибратора F превышает диапазон калибратора, отметьте расчетное значение 9:10 разведения калибратора F.
5. Отметьте нижнюю границу допуска на оси Y в сравнении с ожидаемыми значениями калибраторов A, C или D и F на оси X.
6. Отметьте верхнюю границу допуска на оси Y в сравнении с ожидаемыми значениями калибраторов A, C или D и F на оси X.
7. Соедините точки для каждой из трех линий.

   Если линия, полученная после соединения точек для значений исследуемых калибраторов A, C или D и F проходит между верхней

Регистрация МИ в Росздравнадзоре
www.nevacert.ru | info@nevacert.ru

и нижней границей допуска, включаемый в отчет диапазон считается верифицированным.

Приведены рабочие таблицы и примеры:

- *Включаемая в отчет проверка диапазона/калибровки - спецификация метода 2*, стр. B-34
- *Включаемая в отчет проверка диапазона/калибровки - график метода 2*, стр. B-35
- *Включаемая в отчет проверка диапазона/калибровки - пример спецификации метода 2*, стр. B-36
- *Включаемая в отчет проверка диапазона/калибровки - пример графика метода 2*, стр. B-37

Включаемая в отчет проверка диапазона/калибровки - спецификация метода 2

DATE: _____ ANALYTE: _____

INSTRUMENT: _____ SERIAL NO._____

Reagents	Lot Number	Expiration Date
Calibrators		
Controls		
Reagent Kit		
Pre-Trigger		
Trigger		
Wash Buffer		
RV		
Assay Diluent		
Multi-Assay Manual Diluent		

Data Summary					
	Calibrator Value	Expected Values	Lower Tolerance Limit - _____%	Upper Tolerance Limit +_____%	Assayed Values Mean*
1	Cal A				
2	Cal C or D				
3	Cal F 9:10 dil				
4	Cal F				

Analytical sensitivity**	

*Mean applies if more than one replicate was run.

**From analytical sensitivity – method 1.

Results

COMMENTS:_____

_____

TECHNOLOGIST: _____ DATE:_____

REVIEWED BY: _____ DATE:_____

Регистрация МИ в Росздравнадзоре
www.nevacert.ru | info@nevacert.ru

Включаемая в отчет проверка диапазона/калибровки - график метода 2

DATE:_____ ANALYTE: _____

INSTRUMENT: _____ SERIAL NO. _____

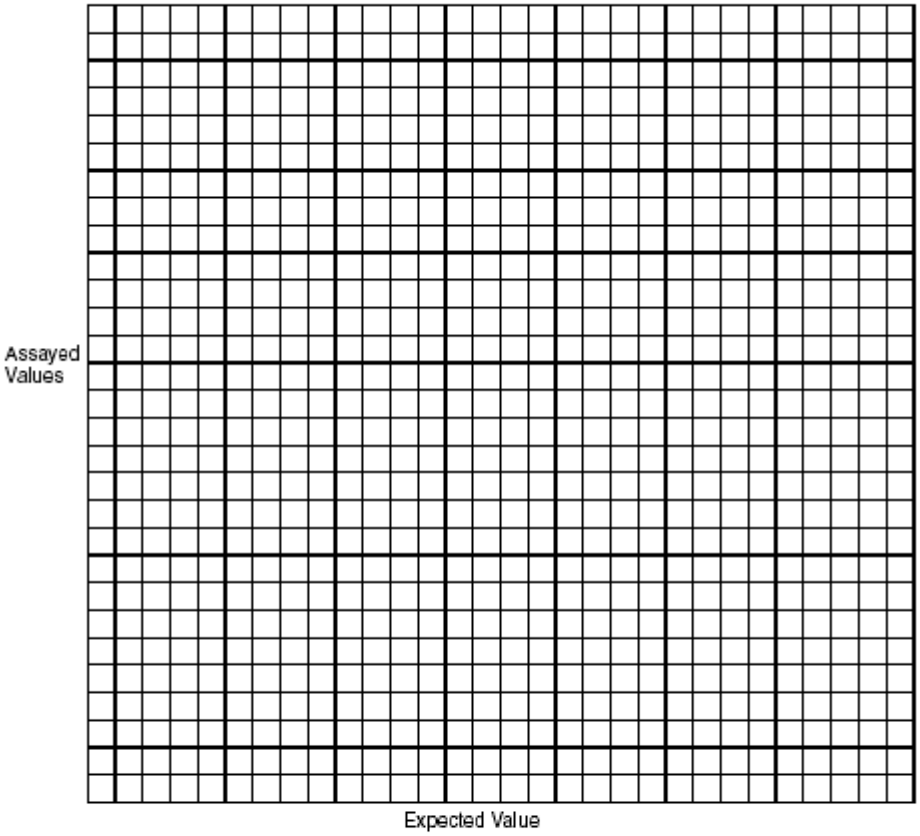

PATIENT REPORTABLE RANGE: _____

COMMENTS: _____

_____

_____

TECHNOLOGIST: _____ DATE: _____

REVIEWED BY: _____ DATE: _____

Регистрация МИ в Росздравнадзоре
www.nevacert.ru | info@nevacert.ru

Включаемая в отчет проверка диапазона/калибровки - пример спецификации метода 2

DATE: 12/9/02 ANALYTE: ABC

INSTRUMENT: ARCHITECT *i* 2000 System SERIAL NO. 1234

Reagents	Lot Number	Expiration Date
Calibrators	12741	3/03
Controls	336X5	3/03
Reagent Kit	447M108	3/03
Pre-Trigger	27B58	3/03
Trigger	4211AZ	3/03
Wash Buffer	541M120	3/03
RV	1235RJ	3/03
Assay Diluent	14884JK	3/03
Multi-Assay Manual Diluent	1765R2	3/03

Data Summary					
	Calibrator Value	Expected Values ng/mL	Lower Tolerance Limit - 20%	Upper Tolerance Limit +20%	Assayed Values Mean* ng/mL
1	Cal A	0	N/A	N/A	N/A
2	Cal C or D	60	48	72	56.1
3	Cal F 9:10 dil				
4	Cal F	180	144	216	175

Analytical sensitivity**	0.1

*Mean applies if more than one replicate was run.

**From analytical sensitivity – method 1.

Results

PATIENT REPORTABLE RANGE: Assay is linear from 0.1 to 180 ng/mL

COMMENTS: _____

_____

TECHNOLOGIST: (NAME) DATE: 12/9/02

REVIEWED BY: (NAME) DATE: 12/9/02

Регистрация МИ в Росздравнадзоре
www.nevacert.ru | info@nevacert.ru

Включаемая в отчет проверка диапазона/калибровки - пример графика метода 2

DATE: 12/9/02 ANALYTE: ABC

INSTRUMENT: ARCHITECT *i* 2000 System SERIAL NO. 1234

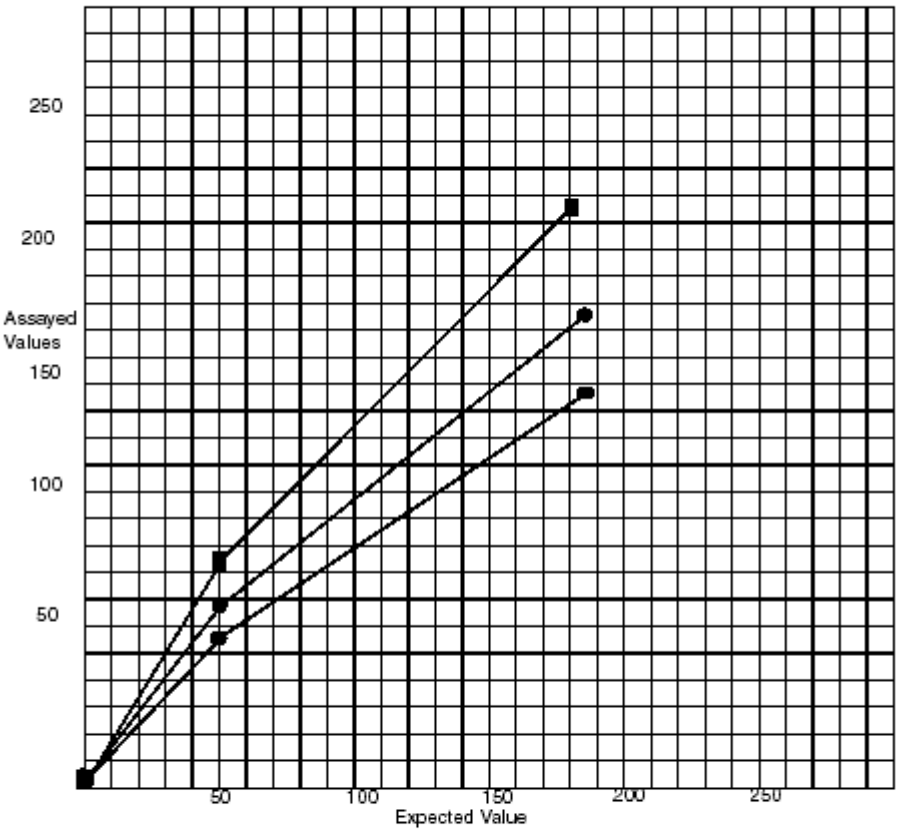

PATIENT REPORTABLE RANGE: 0.1 – 180 ng/mL

COMMENTS: _____

_____

_____

TECHNOLOGIST: (NAME) DATE: 12/9/02

REVIEWED BY: (NAME) DATE: 12/9/02

Регистрация МИ в Росздравнадзоре
www.nevacert.ru | info@nevacert.ru

Включаемая в отчет проверка диапазона/ калибровки - метод 3

Этот метод использует измерение образцов в пределах включаемого в отчет диапазона с целью определения включаемой в отчет проверки диапазона/калибровки для теста в системе ARCHITECT *i*. Понятия Включаемая в отчет проверка диапазона и калибровки взаимозаменяемы и используют один и тот же протокол.

Этот метод использует измерение калибраторов A, C или D и F. Если калибраторы недоступны, воспользуйтесь другим подходящим материалом с нулевой, средней и предельной концентрацией аналита.

ПРИМЕЧАНИЕ: Значения калибраторов можно узнать, открыв окно Инфо. по параметрам теста и выбрав опцию **Калибровка**.

ПРОЦЕДУРА

1. Определите количество повторов (до 3) для запуска процесса.
2. Запустите калибраторы A, C или D и F как неизвестные образцы.
3. Используйте подходящий метод аналитической чувствительности для данного теста, чтобы определить предел обнаружения.

Оценка данных

1. Определите допуски, приемлемые для вашей лаборатории. Ваша лаборатория несет ответственность за определение приемлемого поля допуска.
2. Рассчитайте поле допуска, после чего запишите верхний и нижний предел допуска в спецификацию.
3. Найдите среднее значение для повторов на каждом уровне, если было запущено более одного повтора.
4. Нанесите значение исследуемого калибратора на ось Y графика в сравнении с ожидаемым значением калибратора на оси X.
5. Отметьте нижнюю границу допуска на оси Y в сравнении с ожидаемыми значениями калибраторов A, C или D и F на оси X.
6. Отметьте верхнюю границу допуска на оси Y в сравнении с ожидаемыми значениями калибраторов A, C или D и F на оси X.
7. Соедините точки для каждой из трех линий.

   Если линия, полученная после соединения точек для значений исследуемых калибраторов A, C или D и F проходит между верхней и нижней границей допуска, включаемый в отчет диапазон считается верифицированным.

Приведены рабочие таблицы и примеры:

- *Включаемая в отчет проверка диапазона/калибровки - спецификация метода 3*, стр. B-39

Регистрация МИ в Росздравнадзоре
www.nevacert.ru | info@nevacert.ru

- *Включаемая в отчет проверка диапазона/калибровки - график метода 3*, стр. B-40
- *Включаемая в отчет проверка диапазона/калибровки - пример спецификации метода 3*, стр. B-41
- *Включаемая в отчет проверка диапазона/калибровки - пример графика метода 3*, стр. B-42

Включаемая в отчет проверка диапазона/калибровки - спецификация метода 3

DATE: _____ ANALYTE: _____

INSTRUMENT: _____ SERIAL NO._____

Reagents	Lot Number	Expiration Date
Calibrators		
Controls		
Reagent Kit		
Pre-Trigger		
Trigger		
Wash Buffer		
RV		
Assay Diluent		
Multi-Assay Manual Diluent		

Data Summary					
	Calibrator Value	Expected Values	Lower Tolerance Limit - _____%	Upper Tolerance Limit +_____%	Assayed Values Mean*
1	Cal A				
2	Cal C or D				
3	Cal F				

Analytical sensitivity**	

*Mean applies if more than one replicate was run.

**From analytical sensitivity – method 1.

RESULTS: _____

COMMENTS:_____

_____

TECHNOLOGIST: _____ DATE:_____

REVIEWED BY: _____ DATE:_____

Регистрация МИ в Росздравнадзоре
www.nevacert.ru | info@nevacert.ru

Включаемая в отчет проверка диапазона/калибровки - график метода 3

DATE:_____ ANALYTE: _____

INSTRUMENT: _____ SERIAL NO. _____

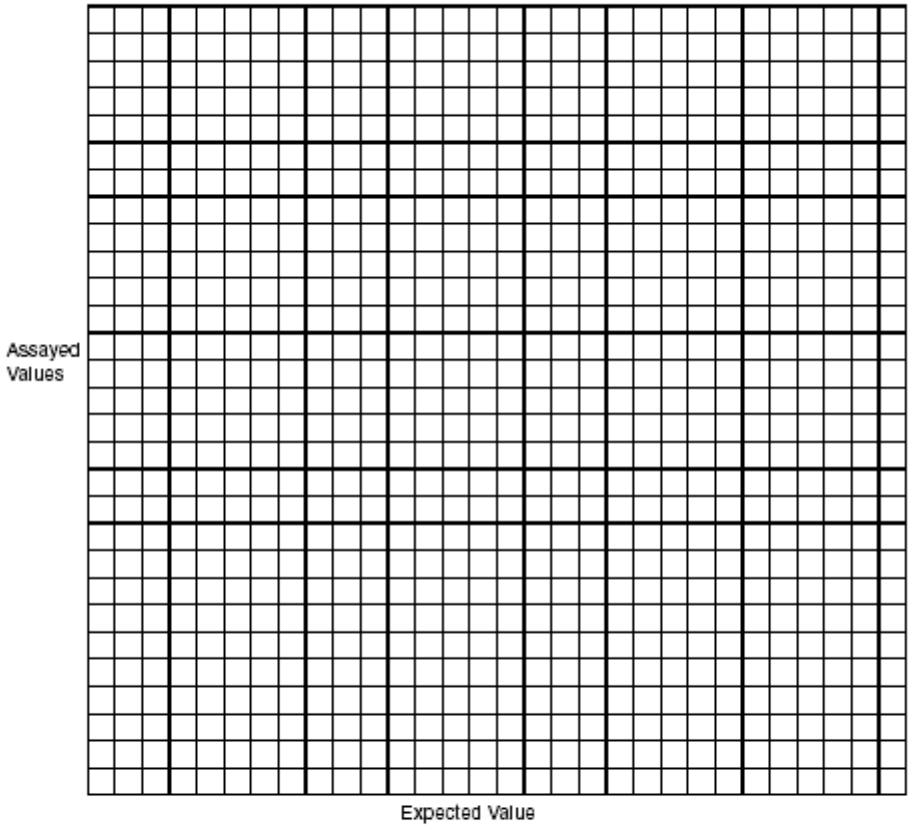

PATIENT REPORTABLE RANGE: _____

COMMENTS: _____

_____

_____

TECHNOLOGIST: _____ DATE: _____

REVIEWED BY: _____ DATE: _____

Регистрация МИ в Росздравнадзоре
www.nevacert.ru | info@nevacert.ru

Включаемая в отчет проверка диапазона/калибровки - пример спецификации метода 3

DATE: 12/9/02 ANALYTE: ABC

INSTRUMENT: ARCHITECT *i* 2000 System SERIAL NO. 1234

Reagents	Lot Number	Expiration Date
Calibrators	12741	3/03
Controls	336X5	3/03
Reagent Kit	447M108	3/03
Pre-Trigger	27B58	3/03
Trigger	4211AZ	3/03
Wash Buffer	541M120	3/03
RV	1235RJ	3/03
Assay Diluent	14884JK	3/03
Multi-Assay Manual Diluent	1765R2	3/03

Data Summary					
	Calibrator Value	Expected Values ng/mL	Lower Tolerance Limit - 20%	Upper Tolerance Limit +20%	Assayed Values Mean* ng/mL
1	Cal A	0	N/A	N/A	N/A
2	Cal C or D	30	24	36	29.5
3	Cal F	60	48	72	56.1

Analytical sensitivity**	0.1

*Mean applies if more than one replicate was run.

**From analytical sensitivity – method 1.

Results

PATIENT REPORTABLE RANGE: Assay is linear from 0.1 to 60 ng/mL

COMMENTS: _____

_____

TECHNOLOGIST: (NAME) DATE: 12/9/02

REVIEWED BY: (NAME) DATE: 12/9/02

Регистрация МИ в Росздравнадзоре
www.nevacert.ru | info@nevacert.ru

Включаемая в отчет проверка диапазона/калибровки - пример графика метода 3

DATE: 12/9/02 ANALYTE: ABC

INSTRUMENT: ARCHITECT *i* 2000 System SERIAL NO. 1234

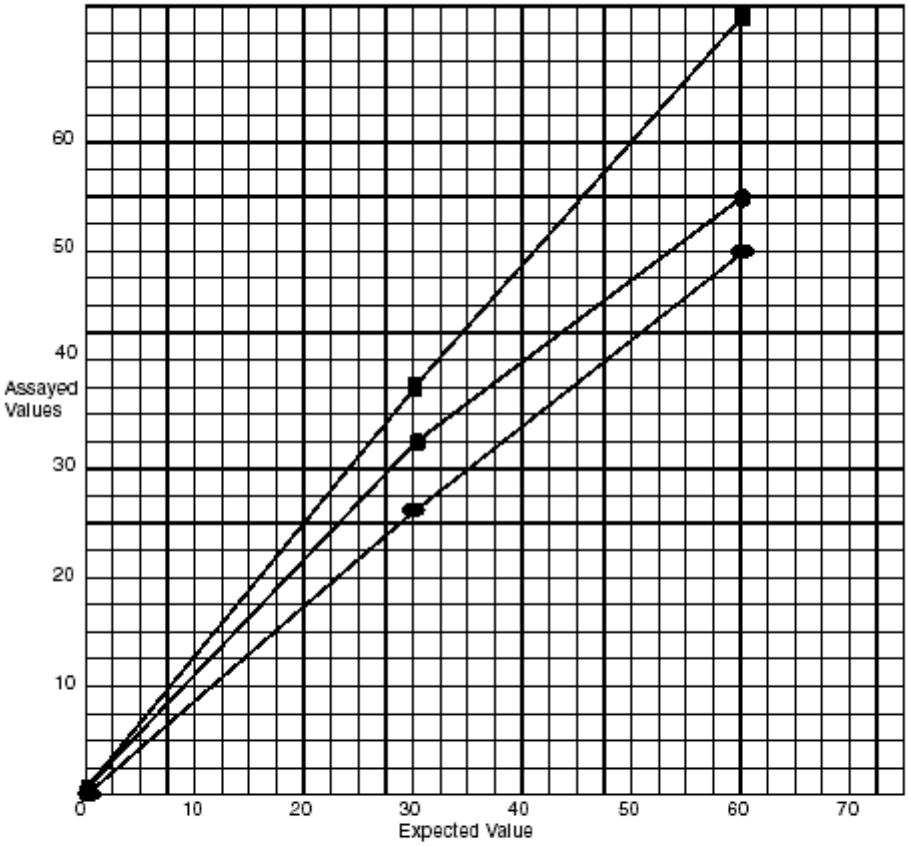

PATIENT REPORTABLE RANGE: 0.1 – 60 ng/mL

COMMENTS: _____

_____

_____

TECHNOLOGIST: (NAME) DATE: 12/9/02

REVIEWED BY: (NAME) DATE: 12/9/02

Регистрация МИ в Росздравнадзоре
www.nevacert.ru | info@nevacert.ru

Проверка автоматического разведения - метод 1

Этот метод использует расчет среднего значения для верификации автоматического разведения для теста в системе ARCHITECT *i*.

ПРИМЕЧАНИЕ: Добавив к процессу калибраторы A, C или D и F или другой подходящий материал с нулевой, средней или предельной концентрацией аналита, можно выполнить эту процедуру одновременно с включаемой в отчет процедурой диапазона.

ПРОЦЕДУРА

1. Определите количество повторов (до 3) для запуска процесса.
2. Запустите образец со значением, превышающим калибратор F, используя протокол автоматического разведения.

   ПРИМЕЧАНИЕ: Значения калибраторов можно узнать, открыв окно Инфо. по параметрам теста и выбрав опцию **Калибровка**.
3. Выполните следующие действия, если значение образца, выбранного для этой проверки, превышает диапазон теста:
   a. Подготовьте требуемое ручное разведение выбранного образца (например, 8:10) с использованием калибратора A или подходящего разбавителя образца.
   b. Запустите разведенный образец с протоколом автоматического разведения в количестве до 3 повторов.

Оценка данных

1. Определите допуски, приемлемые для вашей лаборатории. Ваша лаборатория несет ответственность за определение приемлемого поля допуска.
2. Рассчитайте поле допуска. Запишите верхний и нижний предел допуска в спецификацию.
3. Если запущено более одного повтора, будет найдено среднее значение результатов.

   Если значение выбранного образца превышает диапазон калибратора, оцените расчетное значение ручного разведения для образца.
4. Если значение исследуемого образца находится между верхней и нижней границей допуска, автоматическое разведение для данного теста считается верифицированным.

Приведена рабочая таблица и пример:

- *Проверка автоматического разведения - спецификация метода 1*, стр. B-44
- *Проверка автоматического разведения - пример спецификации метода 1*, стр. B-45

Регистрация МИ в Росздравнадзоре
www.nevacert.ru | info@nevacert.ru

Проверка автоматического разведения - спецификация метода 1

DATE:_____ ANALYTE: _____

INSTRUMENT: _____ SERIAL NO. _____

Reagents	Lot Number	Expiration Date
Calibrators		
Controls		
Reagent Kit		
Pre-Trigger		
Trigger		
Wash Buffer		
RV		
Assay Diluent		
Multi-Assay Manual Diluent		

	Selected Sample Value	Expected Value	Lower Tolerance Limit - _____ %	Upper Tolerance Limit + _____ %	Assayed Value Mean*
1	Selected sample				
2	Selected sample ____:____ dil				

*Mean applies if more than one replicate was run. Use the adjusted mean value if a manual dilution was performed.

RESULTS: _____

COMMENTS: _____

_____

TECHNOLOGIST: _____ DATE: _____

REVIEWED BY: _____ DATE: _____

Регистрация МИ в Росздравнадзоре
www.nevacert.ru | info@nevacert.ru

Проверка автоматического разведения - пример спецификации метода 1

DATE: 12/9/02 ANALYTE: ABC

INSTRUMENT: ARCHITECT *i* 2000 System SERIAL NO. 1234

Reagents	Lot Number	Expiration Date
Calibrators	12741	3/03
Controls	336X5	3/03
Reagent Kit	447M108	3/03
Pre-Trigger	27B58	3/03
Trigger	4211AZ	3/03
Wash Buffer	541M120	3/03
RV	1235RJ	3/03
Assay Diluent	14884JK	3/03
Multi-Assay Manual Diluent	1765R2	3/03

	Selected Sample Value	Expected Value	Lower Tolerance Limit - 20%	Upper Tolerance Limit + 20%	Assayed Value Mean* ng/mL
1	Selected sample	150	144	216	175
2	Selected sample ____:____ dil				

*Mean applies if more than one replicate was run. Use the adjusted mean value if a manual dilution was performed.

RESULTS: Automated Dilution verified for ABC Assay.

COMMENTS: _____

TECHNOLOGIST: (NAME) DATE: 12/9/02

REVIEWED BY: (NAME) DATE: 12/9/02

Регистрация МИ в Росздравнадзоре
www.nevacert.ru | info@nevacert.ru

Методы сравнения - метод 1 (корреляция)

Этот метод использует корреляцию для определения метода сравнения существующего метода тестирования и метода тестирования системы ARCHITECT *i*.

ПРОЦЕДУРА

1. Определите количество образцов для запуска, гарантирующее адекватное распределение по диапазону теста.
2. Запустите образцы.
3. Запишите значения образца в столбец X для существующего метода и столбец Y для метода системы ARCHITECT *i*.

Приведена рабочая таблица:

• *Методы сравнения - спецификация метода 1, корреляция*, стр. B-47

Регистрация МИ в Росздравнадзоре
www.nevacert.ru | info@nevacert.ru

Методы сравнения - спецификация метода 1, корреляция

INSTRUMENT (X) _____ INSTRUMENT (Y) _____
METHODOLOGY _____ METHODOLOGY _____
REFERENCE RANGE _____ REFERENCE RANGE _____
ASSAY RANGE _____ ASSAY RANGE _____

SAMPLE NO.	SID	VALUE X	VALUE Y	SAMPLE NO.	SID	VALUE X	VALUE Y
1				31			
2				32			
3				33			
4				34			
5				35			
6				36			
7				37			
8				38			
9				39			
10				40			
11				41			
12				42			
13				43			
14				44			
15				45			
16				46			
17				47			
18				48			
19				49			
20				50			
21				51			
22				52			
23				53			
24				54			
25				55			
26				56			
27				57			
28				58			
29				59			
30				60			

Регистрация МИ в Росздравнадзоре
www.nevacert.ru | info@nevacert.ru

Методы сравнения - метод 2 (совпадение)

Этот метод использует совпадение для определения метода сравнения существующего метода тестирования и метода системы ARCHITECT *i*. Под совпадением понимают исследование, используемое для сравнения соответствия двух методов при достижении распределения значений по диапазонам определенной концентрации (например, при пороговом значении).

ПРОЦЕДУРА

1. Определите количество образцов для запуска, гарантирующее адекватное распределение по диапазону теста.
2. Запустите образцы.
3. Запишите значения образца в столбец X для существующего метода и столбец Y для метода системы ARCHITECT *i*.
4. Определите совпадение по следующей формуле.

   % совпадения = (сумма истинно положительных и истинно отрицательных результатов)/общее количество образцов x 100
5. Определите специфичность, откорректируйте истинно отрицательные результаты, используя следующую формулу. ***(опционально)***

   % специфичности = истинно отрицательные результаты/(сумма истинно отрицательных и ложно положительных результатов) x 100
6. Определите чувствительность, откорректируйте истинно положительные результаты, используя следующую формулу. ***(опционально)***

   % чувствительности = истинно положительные результаты/(сумма истинно положительных и ложно отрицательных результатов) x 100

Где:

Истинно = отрицательные результаты	Отрицательные в референсном методе и методе тестирования
Истинно = положительные результаты	Положительные в референсном методе и методе тестирования
Ложно = отрицательные результаты	Отрицательные в методе тестирования; положительные в референсном методе
Ложно = положительные результаты	Положительные в методе тестирования; отрицательные в референсном методе

Приведены рабочие таблицы и примеры:

- *Методы сравнения - спецификация метода 2, совпадение*, стр. B-49
- *Методы сравнения - расчетная таблица метода 2, совпадение*, стр. B-50

Регистрация МИ в Росздравнадзоре
www.nevacert.ru | info@nevacert.ru

• *Методы сравнения - пример расчетной таблицы метода 2, совпадение*, стр. B-51

Методы сравнения - спецификация метода 2, совпадение

ASSAY _____ INSTRUMENT (Y) _____
INSTRUMENT (X) _____ METHODOLOGY _____
METHODOLOGY _____ REFERENCE RANGE _____
REFERENCE RANGE _____ ASSAY RANGE _____
ASSAY RANGE _____

SAMPLE NO.	SID	VALUE X	VALUE Y	SAMPLE NO.	SID	VALUE X	VALUE Y
1				26			
2				27			
3				28			
4				29			
5				30			
6				31			
7				32			
8				33			
9				34			
10				35			
11				36			
12				37			
13				38			
14				39			
15				40			
16				41			
17				42			
18				43			
19				44			
20				45			
21				46			
22				47			
23				48			
24				49			
25				50			

Регистрация МИ в Росздравнадзоре
www.nevacert.ru | info@nevacert.ru

Методы сравнения - расчетная таблица метода 2, совпадение

ASSAY _____

REFERENCE METHOD _____

	Reference Negative	Reference Positive
ARCHITECT *i* System Negative	A	B
ARCHITECT *i* System Positive	C	D

Concordance = _____

Specificity = _____

Sensitivity = _____

$$\text{Concordance} = \frac{\text{True Negative} + \text{True Positive}}{\text{Total Samples}} \times 100 \quad \text{OR} \quad \frac{A + D}{A + B + C + D} \times 100$$

$$\text{Specificity} = \frac{\text{True Negatives}}{\text{Total True Negatives} + \text{False Positives}} \times 100 \quad \text{OR} \quad \frac{A}{A + C} \times 100$$

$$\text{Sensitivity} = \frac{\text{True Positives}}{\text{Total True Positives} + \text{False Negatives}} \times 100 \quad \text{OR} \quad \frac{D}{D + B} \times 100$$

Регистрация МИ в Росздравнадзоре
www.nevacert.ru | info@nevacert.ru

Методы сравнения - пример расчетной таблицы метода 2, совпадение

ASSAY ABC

REFERENCE METHOD XAT

	Reference Negative	Reference Positive
ARCHITECT *i* System Negative	IIIII IIIII IIIII IIII (19) A	I (1) B
ARCHITECT *i* System Positive	(0) C	IIIII IIIII III (13) D

Concordance = 97%

Specificity = 100%

Sensitivity = 93%

$$\text{Concordance} = \frac{A + D}{A + B + C + D} \times 100 = \frac{19 + 13}{19 + 1 + 0 + 13} = 97\%$$

$$\text{Specificity} = \frac{A}{A + C} \times 100 = \frac{19}{19 + 0} \times 100 = 100\%$$

$$\text{Sensitivity} = \frac{D}{D + B} \times 100 = \frac{13}{13 + 1} \times 100 = 93\%$$

Регистрация МИ в Росздравнадзоре
www.nevacert.ru | info@nevacert.ru

Аналитическая специфичность - метод 1

В инструкции по применению теста системы ARCHITECT *i* приведено описание используемой процедуры и результаты исследований специфичности и интерференции.

Регистрация МИ в Росздравнадзоре
www.nevacert.ru | info@nevacert.ru

Референсный диапазон - метод 1

Сначала используйте референсный диапазон для определенного теста ARCHITECT *i*, как указано в инструкции по применению к тесту.

ПРИМЕЧАНИЕ: Ваша лаборатория несет ответственность за определение подходящего референсного диапазона или диапазонов.

Регистрация МИ в Росздравнадзоре
www.nevacert.ru | info@nevacert.ru

ПРИМЕЧАНИЯ

Регистрация МИ в Росздравнадзоре
www.nevacert.ru | info@nevacert.ru

Введение

Методы редукции данных/калибровки используют различные математические модели для анализа набора предоставленных данных и расчета результатов. Эти математические модели могут иметь различную сложность, от простого вычитания до полиномиальных уравнений.

К математической модели относятся следующие темы:

- *Методы редукции данных в системе c* , стр. C-2
- *Методы редукции данных в системе i* , стр. C-14
- *Методы подкалибровки системы i* , стр. C-20

Регистрация МИ в Росздравнадзоре
www.nevacert.ru | info@nevacert.ru

Методы редукции данных в системе *c*

Система ARCHITECT *c* использует фотометрическую и потенциометрическую технологию для измерения концентрации аналита в образцах. Методы редукции данных/калибровки основаны на типе технологии.

Темы методов редукции данных в системе *c* включают следующие разделы:

- *Методы фотометрической редукции данных*, стр. C-2
- *Метод потенциометрической редукции данных*, стр. C-8

Методы фотометрической редукции данных

С помощью методов фотометрической редукции данных/калибровки данные фотометрического считывания анализируются для вычисления результатов.

Методы фотометрической редукции данных включают:

- *Метод оптической плотности (фотометрический - система c)*, стр. C-2
- *Метод фактора (фотометрический - система c)*, стр. C-2
- *Линейный метод (фотометрический - система c)*, стр. C-3
- *Метод Logit-4 (фотометрический - система c)*, стр. C-5
- *Метод сплайна (фотометрический - система c)*, стр. C-6
- *Метод коэффициента использования и фона (фотометрический - система c)*, стр. C-7

Метод оптической плотности (фотометрический - система *c*)

Метод преобразования данных оптической плотности использует для расчета результатов сравнение оптической плотности образца и воды. Для тестов с конечной точкой данные выражаются в виде оптической плотности, а для тестов со скоростью - в виде скорости изменения оптической плотности в минуту.

Метод фактора (фотометрический - система *c*)

Метод преобразования данных по фактору использует для расчета результатов фон реагента и фиксированное значение фактора калибровки. Этот метод применим к тестам, отличающимся линейной реакцией и стабильностью для всех лотов реагентов. Он идеально подходит для измерения активности ферментов в образце с прогнозируемой и постоянной скоростью, которая может быть определена для используемого хромофора, длин волны и прибора.

Активность ферментов или концентрация образца рассчитывается по следующему уравнению:

X = (A-Ablk) x фактор

Где:

Регистрация МИ в Росздравнадзоре
www.nevacert.ru | info@nevacert.ru

X	=	Активность или концентрация образца (неизвестный)
A	=	Оптическая плотность или изменение оптической плотности неизвестного образца
Ablk	=	Оптическая плотность или изменение оптической плотности фона реагента
По фактору	=	Коэффициент калибровки

Линейный метод (фотометрический - система *c*)

Метод линейного преобразования данных использует фон реагента и от одного до шести калибраторов для формирования поточечной калибровочной кривой. Угловой коэффициент рассчитывается для каждого сегмента кривой между уровнями калибраторов.

Рисунок A.1: Линейная калибровочная кривая - шесть калибраторов

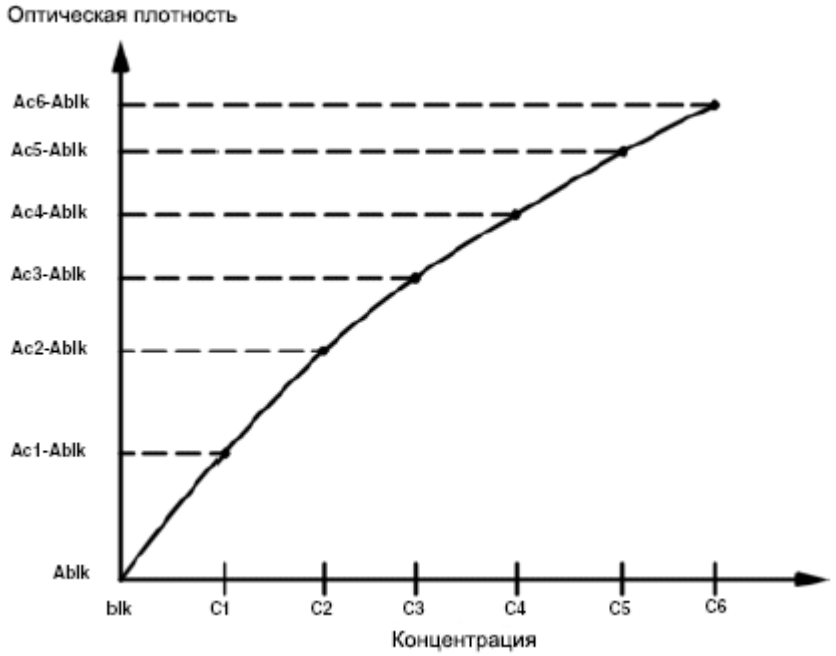

Усл. знаки:

blk	Концентрация фона реагента
C1-C6	Концентрация калибратора
Ablk	Оптическая плотность или изменение оптической плотности фона реагента
Ac1-Ac6	Оптическая плотность или изменение оптической плотности калибратора

Оптическая плотность или изменение оптической плотности, измеренное для образца, определяет уравнение, используемое для расчета концентрации образца (см. ниже).

Если $A \leq Ac1$

$X = F1 \times (A - Ablk) + blk$

Регистрация МИ в Росздравнадзоре
www.nevacert.ru | info@nevacert.ru

$$F1 = \frac{C1 - blk}{Ac1 - Ablk}$$

Если Ac1 < A ≤ Ac2

X = F2 × (A - Ac1) + C1

$$F2 = \frac{C2 - C1}{Ac2 - Ac1}$$

Если Ac2 < A ≤ Ac3

X = F3 × (A - Ac2) + C2

$$F3 = \frac{C3 - C2}{Ac3 - Ac2}$$

Если Ac3 < A ≤ Ac4

X = F4 × (A - Ac3) + C3

$$F4 = \frac{C4 - C3}{Ac4 - Ac3}$$

Если Ac4 < A ≤ Ac5

X = F5 × (A - Ac4) + C4

$$F5 = \frac{C5 - C4}{Ac5 - Ac4}$$

Если Ac5 < A

X = F6 × (A - Ac5) + C5

$$F6 = \frac{C6 - C5}{Ac6 - Ac5}$$

Где:

A	=	Оптическая плотность или изменение оптической плотности образца (неизвестен)
Ac1-Ac6	=	Оптическая плотность или изменение оптической плотности калибратора
Ablk	=	Оптическая плотность или изменение оптической плотности фона реагента
X	=	Концентрация образца (неизвестный)
C1-C6	=	Концентрация калибратора
blk	=	Концентрация фона реагента
F1-F6	=	Фактор калибровки (1/угловой коэффициент)

Регистрация МИ в Росздравнадзоре
www.nevacert.ru | info@nevacert.ru

Метод Logit-4 (фотометрический - система *c*)

Метод преобразования данных Logit-4 использует фон реагента и от трех до шести калибраторов для формирования калибровочной кривой. Этот метод применим к тестам, у которых оптическая плотность или изменение оптической плотности возрастает с увеличением концентрации калибратора.

Рисунок A.2: Калибровочная кривая Logit-4 - от трех до шести калибраторов

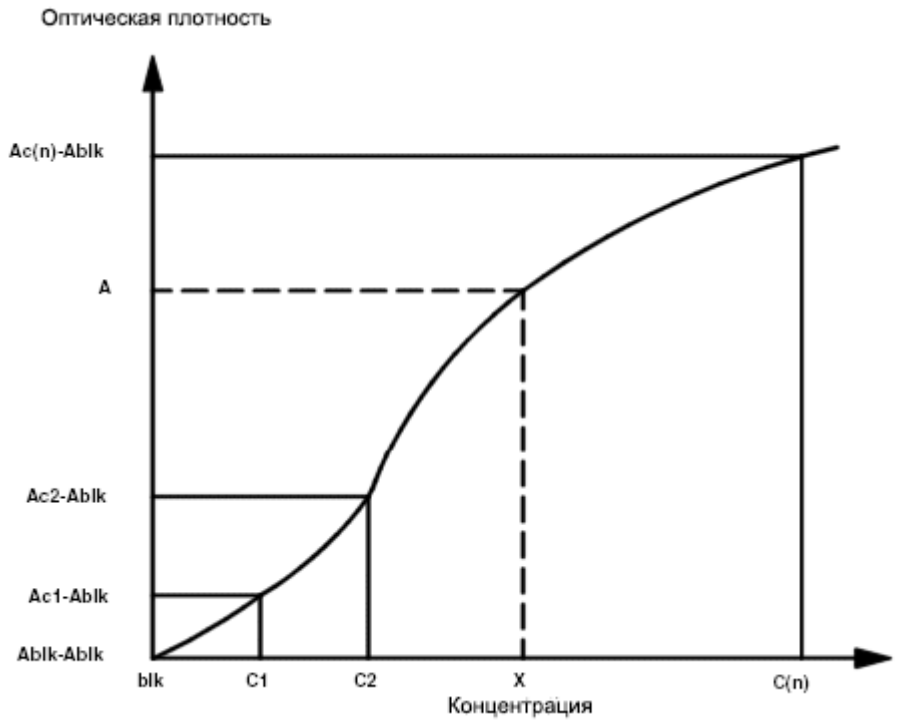

Усл. знаки:

blk	Концентрация фона реагента
C1-C(n)	Концентрация калибратора
X	Концентрация неизвестного образца
Ablk	Оптическая плотность или изменение оптической плотности фона реагента
Ac1-Ac(n)	Оптическая плотность или изменение оптической плотности калибратора
A	Оптическая плотность или изменение оптической плотности неизвестного образца

Уравнение, используемое для приближенного представления:

$$A = \frac{Kc}{1 + \frac{1}{e^{a + b \times \ln X}}} + Ablk$$

Где:

Регистрация МИ в Росздравнадзоре
www.nevacert.ru | info@nevacert.ru

A	=	Оптическая плотность или изменение оптической плотности образца (неизвестен)
Kc, a, b	=	Постоянные приближенного выражения
Ablk	=	Приближенное значение оптической плотности или изменение оптической плотности фона реагента
X	=	Концентрация образца (неизвестен)
ln	=	Натуральный логарифм

Если концентрация близка к 0, то калибровочная кривая Logit-4 асимптотически стремится к оптической плотности или изменению оптической плотности фона реагента, когда концентрация приближается к 0. Это схождение может отсутствовать на графике в случае, если масштаб выбран чрезмерно большим.

Приближенное выражение имеет простую форму, а постоянная определяется приближением при помощи нелинейной регрессии. Таким образом, кривая может не всегда проходить через замеры оптической плотности (или изменения оптической плотности) калибратора.

Можно задать параметр для распознавания ошибки, если СКО (стандартное отклонение) оптической плотности или изменения оптической плотности калибраторов превысит заданное пользователем значение.

Метод сплайна (фотометрический - система *c*)

Метод преобразования данных по сплайну использует фон реагента и от трех до шести калибраторов для формирования калибровочной кривой. Ось концентрации на графике калибровочной кривой разделена на несколько секций, соответствующих концентрациям калибраторов. Каждая секций кривой интерполируется с использованием полиномиального выражения, что позволяет плавно соединять примыкающие секции.

Регистрация МИ в Росздравнадзоре
www.nevacert.ru | info@nevacert.ru

Рисунок A.3: Калибровочная кривая сплайна - от трех до шести калибраторов

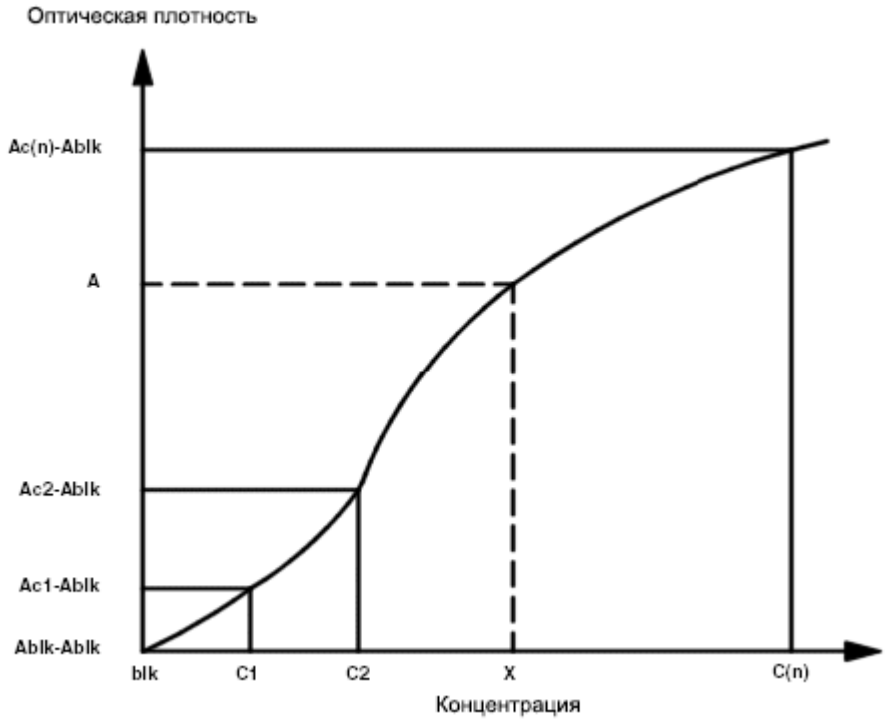

Усл. знаки:

blk	Концентрация фона реагента
C1-C(n)	Концентрация калибратора
Ablk	Оптическая плотность или изменение оптической плотности фона реагента
Ac1-Ac(n)	Оптическая плотность или изменение оптической плотности калибратора

Используемое полиномиальное уравнение:

$$A = a(n) + b(n) \times X + c(n) \times X^2 + d(n) \times X^3$$

Где:

A	=	Оптическая плотность или изменение оптической плотности образца (неизвестен)
a(n), b(n), c(n), d(n)	=	Постоянные приближенного выражения
X	=	Концентрация образца (неизвестен)

Метод коэффициента использования и фона (фотометрический - система *c*)

Метод преобразования данных по коэффициенту использования и фону использует для расчета результатов коэффициент и фон реагента калибровочной кривой, созданной для другого теста (референсного теста).

Регистрация МИ в Росздравнадзоре
www.nevacert.ru | info@nevacert.ru

Этот метод используется, если два и более тестов используют одинаковые реагенты. Референсный тест определен в файле параметров теста.

Рисунок A.4: Коэффициент использования и фон - линейная калибровочная кривая

Усл. знаки:

blk	Концентрация фона реагента
Ac1'	Оптическая плотность или изменение оптической плотности калибратора, используемое для референсного теста
Ablk'	Оптическая плотность или изменение оптической плотности фона реагента для референсного теста
C1'	Концентрация калибратора, используемая для референсного теста

Используемое уравнение:

$$X = \frac{A - Ablk'}{Ac1' - Ablk'} \times C1'$$

Метод потенциометрической редукции данных

Методом потенциометрической редукции данных производится анализ электрического потенциала для расчета результатов электролита.

Существует три компонента потенциометрического метода:

- *Измерение электродвижущей силы (потенциометрический - система c)*, стр. C-9
- *Расчет углового коэффициента (потенциометрический - система c)*, стр. C-9

Регистрация МИ в Росздравнадзоре
www.nevacert.ru | info@nevacert.ru

- *Измерение образца (потенциометрический - система c)*, стр. C-11

Измерение электродвижущей силы (потенциометрический - система *c*)

Измерение электродвижущей силы использует разность (разность потенциалов) между электродвижущей силой неизвестного образца и электродвижущей силой референсного раствора ICT, измеренную непосредственно после образца, для определения концентрации электролита.

Рисунок A.5: Расчет электродвижущей силы

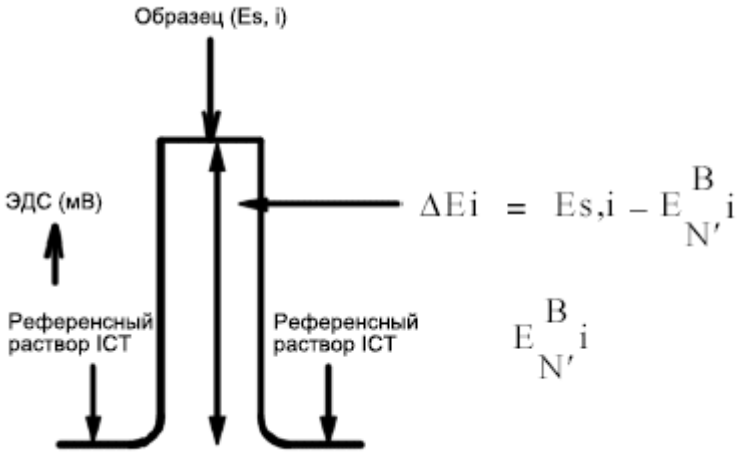

Где:

ΔEi	=	Разность потенциалов между образцом и референсным раствором ICT для каждого электрода
$E^{B}_{N'}i$	=	Потенциал каждого электрода (i), в контакте с референсным раствором ICT
Es,i	=	Потенциал каждого электрода (i), в контакте с образцом
i	=	Исследуемый ион (Na^+, K^+ и Cl^-)
EMF	=	Электродвижущая сила, выраженная в милливольтах

Расчет углового коэффициента (потенциометрический - система *c*)

Расчет углового коэффициента использует разности (разности потенциалов) между электродвижущими силами двух калибраторов и электродвижущей силой референсного раствора ICT и сравнивает их с концентрациями калибраторов для создания калибровочной кривой. При этом строится два графика:

- График калибровки, показывающий взаимосвязь концентрации ионного электролита с электродвижущей силой
- Кривая реакции электрода во время калибровки

Регистрация МИ в Росздравнадзоре
www.nevacert.ru | info@nevacert.ru

Рисунок A.6: Взаимосвязь между концентрацией ионного электролита и электродвижущей силой

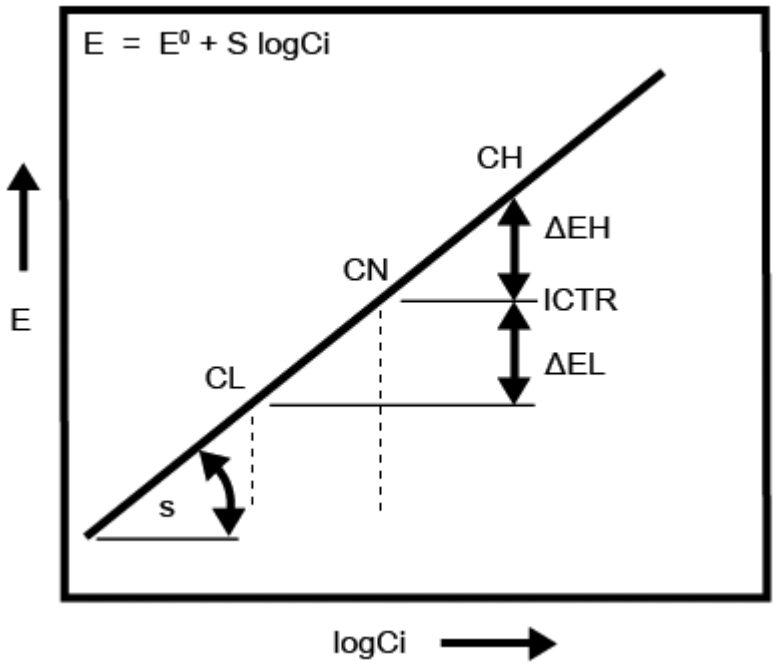

Электродвижущая сила выводится по уравнению Нернста, $E = E^0 + S \log Ci$, где:

E	=	Электродвижущая сила, выраженная в милливольтах
E^0	=	Электродвижущая сила при стандартных условиях
S	=	Угловой коэффициент (мВ/десять) каждого электрода
CL, CH	=	Концентрация низких и высоких калибраторов
CN	=	Концентрация референсного раствора ICT
ΔEL, ΔEH	=	Разность потенциалов каждого электрода между референсным раствором ICT и калибратором
ICTR	=	Реф. раствор ICT
log Ci	=	Логарифм концентрации исследуемого иона

Регистрация МИ в Росздравнадзоре
www.nevacert.ru | info@nevacert.ru

Рисунок A.7: Кривая реакции электрода (мВ) во время калибровки

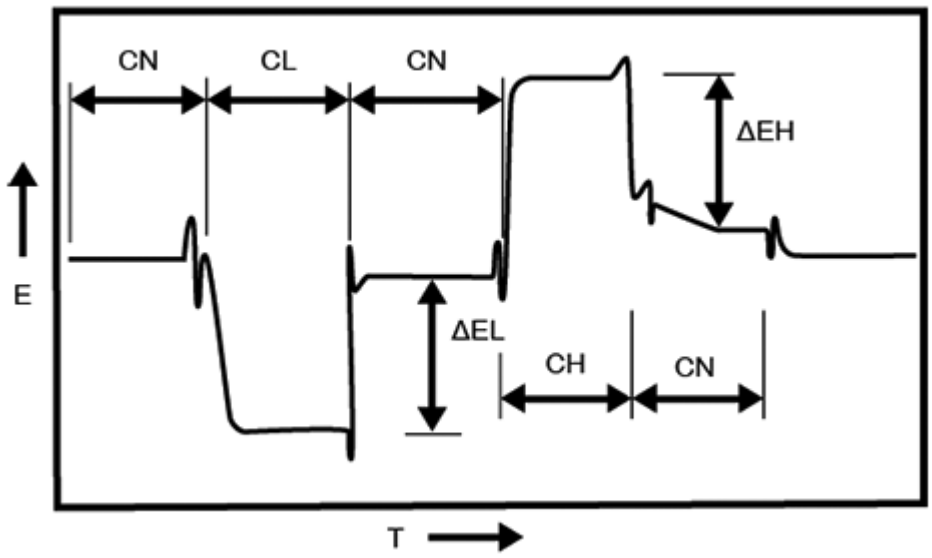

Где:

E	=	Электродвижущая сила, выраженная в милливольтах
CL, CH	=	Концентрация низких и высоких калибраторов
CN	=	Концентрация референсного раствора ICT
ΔEL, ΔEH	=	Разность потенциалов каждого электрода между референсным раствором ICT и калибратором
T	=	Время

Измерение образца (потенциометрический - система *c*)

Измерение образца использует следующие данные для определения концентрации электролита (ICT) в неизвестном образце:

- Разность между электродвижущими силами неизвестного образца и референсного раствора ICT
- Разность между электродвижущими силами низкого калибратора и референсного раствора ICT
- Угловой коэффициент конкретного электрода ICT

Используется следующее уравнение:

$$Ci = CL \times 10^{(\Delta Ei - \Delta EL)/S}$$

Регистрация МИ в Росздравнадзоре
www.nevacert.ru | info@nevacert.ru

Рисунок A.8: Кривая реакции электрода (мВ) во время измерения образца

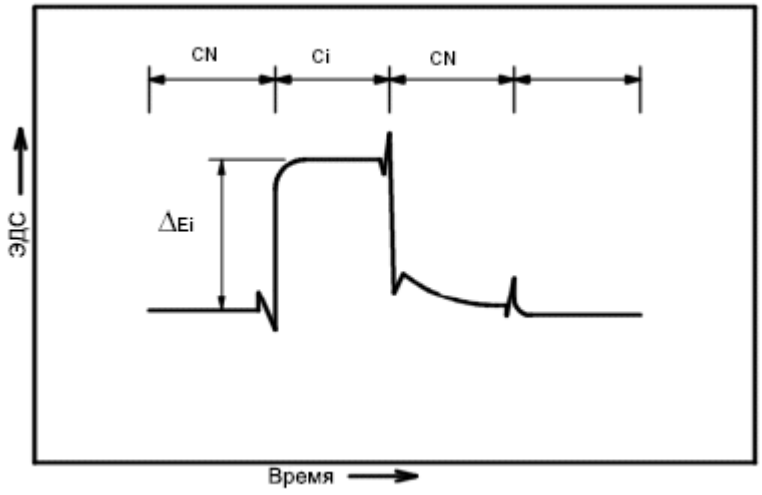

Где:

Ci	=	Концентрация конкретного исследуемого иона в образце
CL	=	Концентрация исследуемого иона в низком калибраторе (это базовый уровень для расчетов образца)
S	=	Угловой коэффициент исследуемого электрода ICT
ΔEi	=	Разность потенциалов электрода при воздействии на образец и референсный раствор ICT
ΔEL	=	Разность потенциалов электрода ICT при воздействии на референсный раствор ICT и низкий калибратор во время калибровки
CN	=	Концентрация референсного раствора ICT
EMF	=	Электродвижущая сила, выраженная в милливольтах

Индекс ICT

Индексный раствор может использоваться для компенсации отклонений между модулями ICT, суточных колебаний параметров прибора и отклонений матрицы между калибраторами и образцами пациента. Индексный раствор представляет собой образец с известной концентрацией и используется во время калибровки аналита ICT. После калибровки выполняется автоматическая подкалибровка измерений образца.

Измеренные значения образца подкалибруются по следующему уравнению:

Conc' = Conc - (Comp' - Comp)

Где:

Conc'	=	Значение образца ICT после подкалибровки
Conc	=	Измеренное значение образца ICT (без подкалибровки)
Comp'	=	Измеренное значение индексного раствора

Регистрация МИ в Росздравнадзоре
www.nevacert.ru | info@nevacert.ru

Comp	=	Номинальная концентрация индекса (известное значение)
(Comp' - Comp)	=	Значение подкалибровки

Концентрация индексного раствора для конкретного аналита рассчитывается по следующему уравнению:

Comp' =

$$CL \times 10^{(\Delta Ei - \Delta EL)/S}$$

ПРИМЕЧАНИЕ: Если концентрация индекса равна нулю, значение индекса не рассчитывается.

Регистрация МИ в Росздравнадзоре
www.nevacert.ru | info@nevacert.ru

Методы редукции данных в системе *i*

Для измерения концентрации аналита в образцах в системе ARCHITECT *i* используется технология ХИАМ (хемилюминесцентный иммуноанализ на микрочастицах). Методы редукции данных/калибровки основаны на данной технологии.

Темы методов редукции данных в системе *i* включают следующие разделы:

- *Поточечный метод (система i)*, стр. C-14
- *Метод линейной регрессии (система i)*, стр. C-14
- *Методы 4PLC (система i)*, стр. C-16
- *Метод теста с пороговым значением (система i)*, стр. C-18
- *Референсный метод (система i)*, стр. C-19

Поточечный метод (система *i*)

Метод поточечного преобразования данных использует среднее значение ОСЕ (относительной световой единицы), полученное для каждого калибратора при сравнении с концентрацией калибратора, для создания калибровочной кривой. Прямая линия используется для соединения каждой точки, и угловой коэффициент рассчитывается для каждого сегмента линии. Концентрации неизвестных образцов рассчитываются по сегменту линии, охватывающему значения ОСЕ образца.

Рисунок A.9: Метод поточечной калибровки

Например, если значение ОСЕ образца лежит между значениями ОСЕ калибратора B и калибратора C, концентрация неизвестного образца рассчитывается по следующему уравнению:

$$\text{Conc (X)} = \frac{\text{Conc (C)} - \text{Conc (B)}}{\text{RLU (C)} - \text{RLU (B)}} \times (\text{RLU (X)} - \text{RLU (B)}) + \text{Conc (B)}$$

Метод линейной регрессии (система *i*)

Метод преобразования данных по линейной регрессии использует линейное отношение между значением ОСЕ (относительной световой единицы) и концентрацией аналита в образце для создания калибровочной кривой следующим образом:

Регистрация МИ в Росздравнадзоре
www.nevacert.ru | info@nevacert.ru

$$RLU = Intercept + Slope \times Concentration$$

Пересечение в этом случае соответствует значению ОСЕ при нулевой концентрации. Угловой коэффициент определяет степень возрастания концентрации при увеличении значения ОСЕ.

Рисунок A.10: Метод калибровки по линейной регрессии

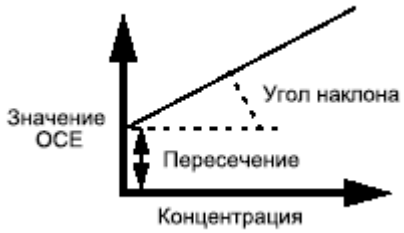

Неизвестная концентрация образца рассчитывается по следующему уравнению:

$$Concentration = \frac{RLU - Intercept}{Slope}$$

Угловой коэффициент и пересечение определяются калибровкой. Параметры определяются минимизацией суммы квадратов разности между найденным и спрогнозированным значением (в регрессионном уравнении) для всех калибраторов, что описывается следующими формулами:

$$Intercept = \frac{S_{xx} \times S_y - S_x \times S_{xy}}{\Delta}$$

$$Slope = \frac{S \times S_{xy} - S_x \times S_y}{\Delta}$$

$$\Delta = S \times S_{xx} - S_x^2$$

Регистрация МИ в Росздравнадзоре
www.nevacert.ru | info@nevacert.ru

$$S = \sum \frac{1}{\sigma_i^2}$$

$$S_x = \sum \frac{x_i}{\sigma_i^2}$$

$$S_y = \sum \frac{y_i}{\sigma_i^2}$$

$$S_{xx} = \sum \frac{x_i^2}{\sigma_i^2}$$

$$S_{xy} = \sum \frac{x_i \times y_i}{\sigma_i^2}$$

Где:

σ_i	=	Стандартное отклонение, связанное с калибратором
x_i	=	Найденная концентрация калибратора
y_i	=	Найденное значение OCE калибратора

Методы 4PLC (система *i*)

Методы преобразования данных 4PLC (логистическая кривая по четырем параметрам или логистическая калибровка по четырем параметрам) используют разность между спрогнозированной и найденной концентрацией калибратора или сигнала для создания калибровочной кривой.

4PLC рассчитывается следующим образом:

$$RLU = P1 + \frac{P2}{P3 + Concentration^{P4}}$$

Четыре параметра (P1-P4) определяют форму кривой. В зависимости от полученных данных кривая 4PLC может иметь сигмоидальную (S-образную) форму или не иметь второго изгиба вовсе.

Используются следующие четыре параметра:

Регистрация МИ в Росздравнадзоре
www.nevacert.ru | info@nevacert.ru

P_1	Определяет сигнал при бесконечной концентрации
$\frac{P_2}{P_3}$	Определяет максимальный теоретический диапазон значений OCE (относительной световой единицы) от нулевой концентрации до бесконечности
$x_{50} = P_3^{\left(\frac{1}{P_4}\right)}$	Определяет концентрацию, дающую сигнал посередине между наивысшим и наинизшим возможным сигналом
P_4	Определяет S-образную форму кривой. Кривая имеет S-образную форму, если P4>1.

Эти параметры рассчитываются с целью нахождения значений P, выражающихся в кривой с наинизшей суммой квадратов.

$$\text{Concentration} = \left(\frac{P2}{RLU - P1} - P3\right)^{\frac{1}{P4}}$$

Существует два типа методов построения кривой 4PLC:

- *4PLC с методом остаточной минимизации x (взвешенной по x) (система i)*, стр. C-17
- *4PLC с методом остаточной минимизации y (взвешенной по y) (система i)*, стр. C-18

4PLC с методом остаточной минимизации x (взвешенной по x) (система *i*)

Методы преобразования данных 4PLC (логистическая кривая по четырем параметрам) с методом редукции данных по остаточной минимизации x используют разность между спрогнозированной и найденной концентрацией калибратора или сигнала для создания калибровочной кривой. Четыре параметра рассчитываются для получения минимально возможной суммы квадратов с использованием следующей формулы:

$$\sum \left[\frac{x_i - \bar{x}_i}{\sigma_i}\right]^2$$

Где:

x_i	=	Найденная концентрация калибратора
$\bar{x}_i$	=	Спрогнозированная концентрация калибратора
σ_i	=	Стандартное отклонение, связанное с калибратором

Регистрация МИ в Росздравнадзоре
www.nevacert.ru | info@nevacert.ru

4PLC с методом остаточной минимизации y (взвешенной по y) (система *i*)

Методы преобразования данных 4PLC (логистическая кривая по четырем параметрам) с методом редукции данных по остаточной минимизации y используют разность между спрогнозированными и полученными сигналами калибратора для создания калибровочной кривой. Четыре параметра рассчитываются для получения минимально возможной суммы квадратов с использованием следующей формулы:

$$\sum \left(\frac{y_i - \bar{y}_i}{\sigma_i} \right)^2$$

Где:

y_i	=	Найденный сигнал калибратора (OCE)
$\bar{y}_i$	=	Спрогнозированный сигнал калибратора (OCE)
σ_i	=	Стандартное отклонение, связанное с калибратором

Метод теста с пороговым значением (система *i*)

Метод преобразования данных по тесту с пороговым значением использует калибровку по одной или двум точкам для определения точки (порогового значения), в которой различаются реактивные и нереактивные образцы. Формулы порогового значения могут использовать операции сложения, вычитания и умножения, а также постоянные. После нахождения порогового значения значение OCE (относительной световой единицы) неизвестного образца делится на пороговое значение для определения коэффициента порогового значения (индекса).

Подробнее о методах, см.:

- *Одноточечный качественный метод (формула индекса) (система i)*, стр. C-18
- *Двухточечный качественный метод (формула индекса) (система i)*, стр. C-19

Одноточечный качественный метод (формула индекса) (система *i*)

Одноточечный качественный метод редукции данных использует один калибратор в формуле индекса. В зависимости от формулы порогового значения, калибратор может быть реактивным или не реактивным для теста.

Ниже приведен пример одноточечной формулы порогового значения, где a и b представляют собой специфичные для теста постоянные:

Пороговое значение = a x сигнал калибратора + b

Регистрация МИ в Росздравнадзоре
www.nevacert.ru | info@nevacert.ru

Двухточечный качественный метод (формула индекса) (система *i*)

Двухточечный качественный метод редукции данных использует два калибратора в формуле индекса. В зависимости от формулы порогового значения, калибраторы для теста могут быть:

- оба реактивные
- оба не реактивные
- один реактивный, а другой не реактивный

Ниже приведен пример двухточечной формулы порогового значения, где a и b представляют собой специфичные для теста постоянные:

Пороговое значение = a x сигнал 1-го калибратора + сигнал 2-го калибратора - b

Референсный метод (система *i*)

Референсный метод преобразования данных использует для расчета результатов калибровочную кривую, созданную для другого теста (референсного теста). Этот метод используется, если два и более тестов используют одинаковые реагенты. Референсный тест определен в файле параметров теста.

Регистрация МИ в Росздравнадзоре
www.nevacert.ru | info@nevacert.ru

Методы подкалибровки системы *i*

Методы подкалибровки позволяют запускать два уровня калибровки теста вместо шести. Эти два уровня калибровки (калибраторы) используются для корректировки основной калибровочной кривой, зашифрованной в штрих-коде реагента, для отображения фактических значений OCE (относительной световой единицы), измеренных системой.

Система ARCHITECT *i* предлагает следующие способы подкалибровки:

- *Метод измерения отношений (система i)*, стр. C-20
- *Метод линейного преобразования (система i)*, стр. C-21
- *Параметрический метод (система i)*, стр. C-21
- *Метод формы кривой (система i)*, стр. C-22

Метод измерения отношений (система *i*)

Метод калибровки с измерением отношений сравнивает значение OCE (относительной световой единицы) калибраторов с соответствующими значениями калибраторов по базовой калибровочной кривой. Этот метод используется, если нижний конец калибровочной кривой имеет характеристики, отличающиеся от остальной кривой, однако основная кривая по-прежнему сохраняет пропорциональную и линейную форму.

Отношения рассчитываются для калибратора 1 и калибратора 2 по следующим формулам:

$$\text{Ratio}_1 = \frac{\text{Calibrator}_1}{\text{Master}_1}$$

Где:

Калибратор1	=	OCE (значение), измеренное для калибратора 1
Ведущий1	=	OCE (значение), записанное в штрих-коде реагента для калибратора, соответствующего калибратору 1

$$\text{Ratio}_2 = \frac{\text{Calibrator}_2}{\text{Master}_2}$$

Где:

Калибратор2	=	OCE (значение), измеренное для калибратора 2
Ведущий2	=	OCE (значение), записанное в штрих-коде реагента для калибратора, соответствующего калибратору 2

Два типа измерения отношений, A и AB, используются в зависимости от того, какой из ведущих уровней калибратора умножается в отношении 1 и отношении 2.

Метод коррекции по измерению отношений A определяет оценочные значения OCE, умножая значение OCE (относительной световой единицы), записанное в штрих-коде реагента, на:

Регистрация МИ в Росздравнадзоре
www.nevacert.ru | info@nevacert.ru

- калибратор A для отношения 1
- калибраторы B-F для отношения 2

Метод коррекции по измерению отношений AB определяет оценочные значения OCE, умножая значение OCE (относительной световой единицы), записанное в штрих-коде реагента, на:

- калибраторы A и B для отношения 1
- калибраторы C-F для отношения 2

Оценочные значения OCE для прибора используются для формирования калибровочной кривой.

Метод линейного преобразования (система *i*)

Метод коррекции с линейным преобразованием использует линейную зависимость между значениями калибратора OCE (относительной световой единицы), созданными системой, и базовой информацией по калибровке, записанной в штрих-коде реагента.

Ниже приведен пример, в котором угловой коэффициент и пересечение, описывающие линейную зависимость, основаны на значениях OCE калибратора 1 и калибратора 2, созданных системой, а их соответствующие значения записаны в штрих-код реагента.

Угловой коэффициент рассчитывается следующим образом:

$$\text{Slope} = \frac{\text{Calibrator}_2 - \text{Calibrator}_1}{\text{Master}_2 - \text{Master}_1}$$

Пересечение рассчитывается следующим образом:

$$\text{Intercept} = \text{Calibrator}_1 - \left(\text{Master}_1 \times \frac{\text{Calibrator}_2 - \text{Calibrator}_1}{\text{Master}_2 - \text{Master}_1}\right)$$

Значения OCE прибора для шести калибраторов во время основной калибровки можно оценить следующим образом:

$$\text{Calibrator}_i = \text{Master}_i \times \text{Slope} + \text{Intercept}$$

После этого итоговые оценочные значения OCE прибора для шести калибраторов используются для создания калибровочной кривой по подходящей модели калибровочной кривой.

Параметрический метод (система *i*)

Параметрический метод коррекции использует значения OCE (относительной световой единицы), записанные в штрих-коде реагента для калибраторов A-F, для определения параметров 4PLC (логистическая кривая по четырем параметрам) базовой калибровки. После этого калибратор 1 и калибратор 2 используются для формирования

Регистрация МИ в Росздравнадзоре
www.nevacert.ru | info@nevacert.ru

специфичной для прибора калибровочной кривой на основании параметров.

Следующее уравнение используется для расчета остаточной суммы квадратов для параметрического метода коррекции:

$$\sum \left(\frac{\bar{P}_j - P_j}{\sigma_j} \right)^2 + \sum \left(\frac{\bar{y}_i - y_i}{\sigma_i} \right)^2$$

Где:

$\bar{P}_j$	=	Параметр средней популяции
P_j	=	Системный параметр
σ_j	=	Параметр стандартного отклонения
$\bar{y}_i$	=	Спрогнозированный сигнал калибратора
y_i	=	Найденный сигнал калибратора
σ_i	=	Стандартное отклонение сигнала калибратора

Метод формы кривой (система *i*)

Метод коррекции по форме кривой использует значения OCE (относительной световой единицы), записанные в штрих-коде реагента для калибраторов A-F, для определения параметров 4PLC (логистическая кривая по четырем параметрам) базовой калибровки. После этого калибратор 1 и калибратор 2 используются для формирования специфичной для прибора калибровочной кривой на основании формы кривой.

Следующее уравнение используется для расчета остаточной суммы квадратов для метода коррекции по форме кривой:

$$\sum \left(\frac{\bar{S}_j - S_j}{\sigma_j} \right)^2 + \sum \left(\frac{\bar{Y}_i - Y_i}{\sigma_i} \right)^2$$

Где:

$\bar{S}_j$	=	Параметр формы средней популяции
S_j	=	Системный параметр формы
σ_j	=	Параметр формы стандартного отклонения

Регистрация МИ в Росздравнадзоре
www.nevacert.ru | info@nevacert.ru

$\bar{Y}_i$	=	Спрогнозированный сигнал калибратора
Y_i	=	Найденный сигнал калибратора
σ_i	=	Стандартное отклонение сигнала калибратора

Регистрация МИ в Росздравнадзоре
www.nevacert.ru | info@nevacert.ru

ПРИМЕЧАНИЯ

Регистрация МИ в Росздравнадзоре
www.nevacert.ru | info@nevacert.ru

Введение

Каталожные номера наборов - это уникальные идентификаторы, использующиеся при заказе продукта. Эти номера приведены исключительно для сведения и могут изменяться. Дилер Abbott может сообщить вам последние действительные каталожные номера наборов.

К каталожным номерам наборов относятся следующие темы:

- *Каталожные номера по списку расходных материалов (система c)*, стр. D-2
- *Каталожные номера по списку расходных материалов (система i)*, стр. D-3
- *Каталожные номера набора принадлежностей (c4000)*, стр. D-4
- *Каталожные номера набора принадлежностей (c8000)*, стр. D-7
- *Каталожные номера набора принадлежностей (c16000)*, стр. D-10
- *Каталожные номера набора принадлежностей (система i)*, стр. D-13
- *Каталожные номера дополнительных принадлежностей*, стр. D-16
- *Каталожные номера наборов электронных носителей*, стр. D-18
- *Каталожные номера наборов компонентов компьютерного блока*, стр. D-19

Регистрация МИ в Росздравнадзоре
www.nevacert.ru | info@nevacert.ru

Каталожные номера по списку расходных материалов (система *c*)

Расходные материалы это пополняемые материалы, требуемые для выполнения тестов в системе ARCHITECT *c*. Для заказа следующих расходных материалов обратитесь к своему дилеру Abbott.

Расходные материалы системы ARCHITECT c

Пункт	Количество	Каталожный номер
Кислотный промывающий раствор	2 x 500 мл	06K01-20
Щелочной промывающий раствор	2 x 500 мл	09D31-20
Референсный раствор для ICT модуля	2 x 2 л	01E49-20
Промывающая жидкость для ICT модуля	10 x 12 мл	01E50-20
Ионоселективный модуль	1	09D28-03
Детергент A	2 x 500 мл	01J72-20
Детергент B	2 x 400 мл	02J94-21
Наполнитель для водяной бани (за пределами США)	2 x 500 мл	09D29-20
Наполнитель для водяной бани (только США)	2 x 500 мл	09D29-21
Чашечки для образцов	1000/коробка	07C14-01
Картридж малый, 55 мл, прозрачный	20/пакет	03E20-20
Картридж малый, 55 мл, белый	20/пакет	03E21-20
Картридж большой, 90 мл, прозрачный	20/пакет	03E22-20
Картридж большой, 90 мл, белый	20/пакет	03E23-20
Картридж, 20 мл, прозрачный	20/пакет	04J67-20
Картридж, 20 мл, непрозрачный	20/пакет	04J66-20
Крышка для картриджа	20/пакет	03E24-20

Регистрация МИ в Росздравнадзоре
www.nevacert.ru | info@nevacert.ru

Каталожные номера по списку расходных материалов (система *i*)

Расходные материалы это пополняемые материалы, требуемые для выполнения тестов в системе ARCHITECT *i*. Для заказа следующих расходных материалов обратитесь к своему дилеру Abbott.

Расходные материалы системы ARCHITECT i

Пункт	Количество	Каталожный номер
Концентрированный промывающий буфер:		
• Промывающий буфер Architect Concentrated Wash Buffer (флакон 1 л)	4 x 975 мл	06C54-58
• Промывающий буфер Architect Concentrated Wash Buffer, ARCHITECT ARM (контейнер 10 л) (*i*2000/*i*2000SR)	1 x 9,75 л	06C54-88
Фильтр для буфера	1	08C94-29
Мультиразбавитель Architect Multi-Assay Manual Diluent	1 x 100 мл	07D82-50
Раствор Пре-триггера Architect Pre-Trigger Solution	4 x 975 мл	06E23-65
ARCHITECT реагент для ухода за зондом	4 x 25 мл	01L56-40
Раствор Триггера Architect Trigger Solution	4 x 975 мл	06C55-60
Реакционные ячейки	4000/коробка	07C15 (-02 или -03)
Заменяемые крышки	100/коробка	04D19-01
Предохранительные крышки	200/коробка	04D18
Чашечки для образцов	1000/коробка	07C14-01

Регистрация МИ в Росздравнадзоре
www.nevacert.ru | info@nevacert.ru

Каталожные номера набора принадлежностей (*c*4000)

Для системы ARCHITECT *c*4000 существует три комплекта принадлежностей:

- *Набор принадлежностей 1 (c4000) - Кат.№ 02P68-02*, стр. D-4 - содержит позиции, используемые для установки системы, позиции, используемые для выполнения процедур техобслуживания и устранения неисправностей, а также некоторые запасные принадлежности для замены компонентов по мере необходимости.
- *Набор принадлежностей 2 (c4000) - Кат.№ 02P73-02*, стр. D-5 - содержит некоторые позиции, используемые при установке системы, и два калибровочных инструмента, используемых в некоторых процедурах техобслуживания.
- *Набор расходных материалов (c4000) - Кат.№ 02P69-01*, стр. D-6 - содержит все принадлежности, необходимые для выполнения планового техобслуживания в течение одного года.

Ваш представитель Abbott закажет комплект принадлежностей для вас. Для заказа отдельных позиций обратитесь к своему дилеру Abbott.

По поводу других принадлежностей, таких как штативы образцов и кюветные сегменты, см. *Каталожные номера дополнительных принадлежностей*, стр. D-16.

Набор принадлежностей 1 (c4000) - Кат.№ 02P68-02

Пункт	Количество	Каталожный номер
Компоненты для инсталляции		
10-микронный фильтр для водяной бани	1	NA
Трубка для высококонцентрированных отходов	1	NA
Пробозаборная игла блока ICT и держатель пробозаборной иглы блока ICT	1	NA
Внутренний сегмент для больших картриджей	2	02P80-01
Внешний сегмент с калибровочной мишенью для больших картриджей	1	02P83-01
Внешний сегмент для больших картриджей	1	02P84-01
Внутренний сегмент для малых картриджей	2	02P79-01
Внешний сегмент для малых картриджей	9	02P81-01
Внутренний сегмент с калибровочной мишенью для малых картриджей	1	02P82-01
Пробозаборная игла реагентов	2	01G47-04
Трубка для пробозаборной иглы реагентов	2	02P76-01
Пробозаборная игла образцов	1	01G48-04
Трубка для пробозаборной иглы образцов	1	02P77-01
Штатив для промывающего раствора пробозаборной иглы	1	02P78-01

Регистрация МИ в Росздравнадзоре
www.nevacert.ru | info@nevacert.ru

Пункт	Количество	Каталожный номер
Трубка для водяной станции и сливного насоса	1	NA
Набор для обслуживания прибора		
Гаечный ключ на 10 мм	1	NA
Контейнер для хранения	1	NA
Кюветный сегмент для регулировки пробозаборной иглы	1	02P86-01
Проволока для прочистки пробозаборной иглы	5	09D50-02
Отвертка Phillips	1	NA
Отвертка со шлицем	1	NA
Запасные компоненты		
Шприц на 1 мл	6	09D41-03
Адаптер для реагентного картриджа на 20 мл	5	09D22-12
Наконечник для осушения кювет	1	09D51-02
Заменяемая пара кювет	2	01G46-02
Пробозаборная игла блока ICT	1	09D63-04
Держатель пробозаборной иглы блока ICT	1	NA
Миксер	1	09D59-03
Винт для пробозаборной иглы реагента/образца	1	NA
Пробозаборная игла реагентов	2	01G47-04
Трубка для пробозаборной иглы реагентов, *c*4000	1	02P76-01
Уплотнительное кольцо для шприца реагентов	4	09D53-03
Уплотнительная насадка 1 для шприца реагентов	2	09D39-03
Уплотнительная насадка 2 для шприца реагентов	2	09D40-04
Пробозаборная игла образцов	1	01G48-04
Соединительные трубки для пробозаборной иглы образцов, *c*4000	1	02P77-01
Уплотнительное кольцо для шприца образцов/промывающего раствора	2	09D52-03
Уплотнительная насадка 1 для шприца образцов/промывающего раствора	1	09D37-03
Уплотнительная насадка 2 для шприца образцов/промывающего раствора	1	09D38-03
Лампа фотометра	1	09D45-03

Набор принадлежностей 2 (c4000) - Кат.№ 02P73-02

Пункт	Количество	Каталожный номер
Калибровочный инструмент для штативов	1	01P16-01
Электронная плата детектора давления	1	NA
Штатив для образцов	30	NA
Калибровочный инструмент для штрих-кодов загрузчика	2	06E69-02

Регистрация МИ в Росздравнадзоре
www.nevacert.ru | info@nevacert.ru

Набор расходных материалов (c4000) - Кат.№ 02P69-01

Пункт	Количество	Каталожный номер
Шприц на 1 мл	24	09D41-03
Обратный клапан референсного раствора ICT	4	09D35-03
Уплотнительное кольцо для шприца реагентов	8	09D53-03
Уплотнительная насадка 1 для шприца реагентов	8	09D39-03
Уплотнительная насадка 2 для шприца реагентов	8	09D40-04
Уплотнительное кольцо для шприца образцов/промывающего раствора	12	09D52-03
Уплотнительная насадка 1 для шприца образцов/промывающего раствора	12	09D37-03
Уплотнительная насадка 2 для шприца образцов/промывающего раствора	12	09D38-03
Лампа фотометра	4	09D45-03

Регистрация МИ в Росздравнадзоре
www.nevacert.ru | info@nevacert.ru

Каталожные номера набора принадлежностей (*c*8000)

Для системы ARCHITECT *c*8000 существует три комплекта принадлежностей:

- *Набор принадлежностей 1 (c8000) - Кат.№ 01G09-03*, стр. D-7 - содержит позиции, используемые для установки системы, позиции, используемые для выполнения процедур техобслуживания и устранения неисправностей, а также некоторые запасные принадлежности для замены компонентов по мере необходимости.
- *Набор принадлежностей 2 (c8000 и c16000) - Кат.№ 02K10-01*, стр. D-8 - содержит некоторые расходные позиции, используемые при установке системы и при выполнении любых валидационных исследований, и два калибровочных инструмента, используемых в некоторых процедурах техобслуживания.
- *Набор для обслуживания (c8000) - Кат.№ 02J53-01*, стр. D-9 - содержит все принадлежности, необходимые для выполнения планового техобслуживания в течение одного года.

Ваш представитель Abbott закажет комплект принадлежностей для вас. Для заказа отдельных позиций обратитесь к своему представителю Abbott.

По поводу других принадлежностей, таких как штативы образцов, поддоны штативов и кюветные сегменты, см. *Каталожные номера дополнительных принадлежностей*, стр. D-16.

Набор принадлежностей 1 (c8000) - Кат.№ 01G09-03

Пункт	Количество	Каталожный номер
Установочные компоненты		
Трубки различного диаметра для подсоединения водяной станции и сливного насоса	1	NA
Набор соединительных трубок для высококонцентрированных отходов	1	NA
Пробозаборник ICT	1	09D63-04
Держатель пробозаборника ICT	1	NA
Пробозаборник для реагентов	1	01G47-04
Соединительные трубки для пробозаборника реагентов	1	01G47-02
Пробозаборник для образцов	1	01G48-04
Соединительные трубки для пробозаборника образцов	1	01G48-05
Сегмент A для больших реагентных картриджей 1 и 2 с калибраторной мишенью - *c*8000 (R1)/*c*16000 (R1 и R2)	1	04J30-01
Сегмент A, B, C для малых реагентных картриджей 1 и 2 - *c*8000 (R1)/ *c*16000 (R1 и R2)	2	01G51-01
Сегмент D для реагентных картриджей 1 и 2 с калибраторной мишенью -*c*8000 (R1)/*c*16000 (R1 и R2)	1	04J32-01

Регистрация МИ в Росздравнадзоре
www.nevacert.ru | info@nevacert.ru

Пункт	Количество	Каталожный номер
Сегмент A для малого реагентного картриджа 2 с калибраторной мишенью	1	04J29-01
Сегменты B, C и D для большого реагентного картриджа 2	1	04J31-01
Сегменты B, C и D для малого реагентного картриджа 2	2	01G52-01
Компоненты для обслуживания		
Отвертка Phillips	1	NA
Отвертка со шлицем	1	NA
Гаечный ключ на 10 мм	1	NA
Кюветный сегмент для регулировки пробозаборников *c*8000	1	02J93-01
Проволока для прочистки пробозаборников	10	09D50-02
Контейнер для хранения	1	NA
Принадлежности		
Адаптер для реагентного картриджа на 20 мл	10	09D22 (-11 или -12)
Адаптер для малого реагентного картриджа	10	09D22-07
Заменяемые компоненты		
Шприц на 1 мл	6	09D41-03
Наконечник для осушения кювет	1	09D51-02
Заменяемая пара кювет	2	01G46-02
Миксер	1	09D59-03
Пробозаборник для реагентов	1	01G47-04
Соединительные трубки для пробозаборника реагентов	1	01G47-02
Уплотнительное кольцо для шприца реагентов	2	09D53-03
Уплотнительная насадка 1 для шприца реагентов	2	09D39-03
Уплотнительная насадка 2 для шприца реагентов	2	09D40-04
Винт пробозаборника реагентов/образцов	5	02J51-01
Пробозаборник для образцов	1	01G48-04
Соединительные трубки для пробозаборника образцов	1	01G48-05
Уплотнительное кольцо для шприца образцов/промывающего раствора	1	09D52-03
Уплотнительная насадка 1 для шприца образцов/промывающего раствора	1	09D37-03
Уплотнительная насадка 2 для шприца образцов/промывающего раствора	1	09D38-03
Лампа	1	09D45-03

Набор принадлежностей 2 (c8000 и c16000) - Кат.№ 02K10-01

Пункт	Количество	Каталожный номер
Большие картриджи, 90 мл	1 пакет, 20 шт.	03E22-20
Малые картриджи, 55 мл	1 пакет, 20 шт.	03E20-20
Картридж, 20 мл, прозрачный	1 пакет, 20 шт.	04J67-20
Крышка для картриджа	1 пакет, 20 шт.	03E24-20

Регистрация МИ в Росздравнадзоре
www.nevacert.ru | info@nevacert.ru

Пункт	Количество	Каталожный номер
Чашечки для образцов	1 коробка, 1000 шт.	07C14-01

Набор для обслуживания (c8000) - Кат.№ 02J53-01

Пункт	Количество	Каталожный номер
Шприц на 1 мл	24	09D41-03
Обратный клапан референсного раствора ICT	4	09D35-03
Уплотнительное кольцо для шприца реагентов	8	09D53-03
Уплотнительная насадка 1 для шприца реагентов	8	09D39-03
Уплотнительная насадка 2 для шприца реагентов	8	09D40-04
Уплотнительное кольцо для шприца образцов/промывающего раствора	12	09D52-03
Уплотнительная насадка 1 для шприца образцов/промывающего раствора	12	09D37-03
Уплотнительная насадка 2 для шприца образцов/промывающего раствора	12	09D38-03
Лампа	4	09D45-03

Регистрация МИ в Росздравнадзоре
www.nevacert.ru | info@nevacert.ru

Каталожные номера набора принадлежностей (*c*16000)

Для системы ARCHITECT *c*16000 существует три комплекта принадлежностей:

- *Набор принадлежностей 1 (c16000) - Кат.№ 08L71-03*, стр. D-10 - содержит позиции, используемые для установки системы, позиции, используемые для выполнения процедур техобслуживания и устранения неисправностей, а также некоторые запасные принадлежности для замены компонентов по мере необходимости.
- *Набор принадлежностей 2 (c8000 и c16000) - Кат.№ 02K10-01*, стр. D-12 - содержит некоторые расходные позиции, используемые при установке системы и при выполнении любых валидационных исследований, и два калибровочных инструмента, используемых в некоторых процедурах техобслуживания.
- *Набор расходных материалов (c16000) - Кат.№ 08L72-01*, стр. D-12 - содержит все принадлежности, необходимые для выполнения планового техобслуживания в течение одного года.

Ваш представитель Abbott закажет комплект принадлежностей для вас. Для заказа отдельных позиций обратитесь к своему дилеру Abbott.

По поводу других принадлежностей, таких как штативы образцов, поддоны штативов и кюветные сегменты, см. *Каталожные номера дополнительных принадлежностей*, стр. D-16.

Набор принадлежностей 1 (c16000) - Кат.№ 08L71-03

Пункт	Количество	Каталожный номер
Установочные компоненты		
Трубки различного диаметра для подсоединения водяной станции и сливного насоса	1	NA
Набор соединительных трубок для высококонцентрированных отходов	1	NA
Пробозаборник ICT	1	09D63-04
Держатель пробозаборника ICT	1	NA
Пробозаборник для реагентов (R1A/R2B) левый	1	09D48-03
Пробозаборник для реагентов (R1B/R2A) правый	1	09D49-03
Соединительные трубки для пробозаборника реагентов R1&2A	2	09D48-05
Соединительные трубки для пробозаборника реагентов R1&2B	2	09D49-05
Пробозаборник для образцов	1	01G48-04
Соединительные трубки для пробозаборника образцов	1	01G48-05
Сегмент A для больших реагентных картриджей 1 и 2 с калибраторной мишенью - *c*8000 (R1)/*c*16000 (R1 и R2)	2	04J30-01

Регистрация МИ в Росздравнадзоре
www.nevacert.ru | info@nevacert.ru

Пункт	**Количество**	**Каталожный номер**
Сегмент A, B, C для больших реагентных картриджей 1 и 2 - *c*8000 (R1)/ *c*16000 (R1 и R2)	4	04J33-01
Сегмент D для реагентных картриджей 1 и 2 с калибраторной мишенью -*c*8000 (R1)/*c*16000 (R1 и R2)	2	04J32-01
10-микронный фильтр для водяной бани	1	NA
Компоненты для обслуживания		
Отвертка Phillips	1	NA
Отвертка со шлицем	1	NA
Гаечный ключ на 10 мм	1	NA
Кюветный сегмент для регулировки пробозаборников *c*16000	1	08L73-01
Проволока для прочистки пробозаборников	10	09D50-02
Контейнер для хранения	1	NA
Принадлежности		
Адаптер для реагентного картриджа на 20 мл	10	09D22 (-11 или -12)
Адаптер для малого реагентного картриджа	20	09D22-07
Заменяемые компоненты		
Шприц на 1 мл	8	09D41-03
Наконечник для осушения кювет	2	09D51-02
Заменяемая пара кювет	2	09D33-03
Набор соединительных трубок для перистальтической помпы	1	NA
Миксер	1	09D59-03
Винт для крышки держателя пробозаборника	3	09D46-20
Пробозаборник для реагентов (R1A/R2B)	1	09D48-03
Пробозаборник для реагентов (R1B/R2A)	1	09D49-03
Винт пробозаборника для реагентов	3	09D48-10
Соединительные трубки для пробозаборника реагентов R1&2A	2	09D48-05
Соединительные трубки для пробозаборника реагентов R1&2B	2	09D49-05
Уплотнительное кольцо для шприца реагентов	4	09D53-03
Уплотнительная насадка 1 для шприца реагентов	4	09D39-03
Уплотнительная насадка 2 для шприца реагентов	4	09D40-04
Пробозаборник для образцов	1	01G48-04
Соединительные трубки для пробозаборника образцов	1	01G48-05
Винт для пробозаборника *c*8000 (реагентов и образцов)/*c*16000 (образцов)	5	02J51-01
Уплотнительное кольцо для шприца образцов/промывающего раствора	2	09D52-03
Уплотнительная насадка 1 для шприца образцов/промывающего раствора	1	09D37-03
Уплотнительная насадка 2 для шприца образцов/промывающего раствора	1	09D38-03
Лампа	1	09D45-03

Регистрация МИ в Росздравнадзоре
www.nevacert.ru | info@nevacert.ru

Набор принадлежностей 2 (c8000 и c16000) - Кат.№ 02K10-01

Пункт	Количество	Каталожный номер
Картридж большой, 90 мл, прозрачный	1 пакет, 20 шт.	03E22-20
Картридж малый, 55 мл, прозрачный	1 пакет, 20 шт.	03E20-20
Картридж, 20 мл, прозрачный	1 пакет, 20 шт.	04J67-20
Крышка для картриджа	1 пакет, 20 шт.	03E24-20
Чашечки для образцов	1 коробка, 1000 шт.	07C14-01

Набор расходных материалов (c16000) - Кат.№ 08L72-01

Пункт	Количество	Каталожный номер
Шприц на 1 мл	32	09D41-03
Обратный клапан референсного раствора ICT	4	09D35-03
Уплотнительное кольцо для шприца реагентов	16	09D53-03
Уплотнительная насадка 1 для шприца реагентов	16	09D39-03
Уплотнительная насадка 2 для шприца реагентов	16	09D40-04
Уплотнительное кольцо для шприца образцов/промывающего раствора	12	09D52-03
Уплотнительная насадка 1 для шприца образцов/промывающего раствора	12	09D37-03
Уплотнительная насадка 2 для шприца образцов/промывающего раствора	12	09D38-03
Лампа	4	09D45-03

Регистрация МИ в Росздравнадзоре
www.nevacert.ru | info@nevacert.ru

Каталожные номера набора принадлежностей (система *i*)

Комплект принадлежностей системы ARCHITECT *i* содержит позиции, используемые для установки системы, позиции, используемые для выполнения процедур техобслуживания и устранения неисправностей, а также некоторые запасные принадлежности для замены компонентов по мере необходимости. Ваш представитель Abbott закажет комплект принадлежностей для вас. Для заказа отдельных позиций обратитесь к своему дилеру Abbott.

По поводу других принадлежностей, таких как внешние термометры, штативы образцов и поддоны штативов, см. *Каталожные номера дополнительных принадлежностей*, стр. D-16.

Набор принадлежностей для системы ARCHITECT i - Кат.№ 08C94-30 (i2000), Кат.№ 03M77-10 (i2000SR) и Кат.№ 01L87-03 (i1000SR)

Пункт	Количество	Каталожный номер
Компоненты для системы *i*2000 и *i*2000SR - кат.№ 08C94-30 и кат.№ 03M77-10		
Пакеты биозащитные	12	NA
Трубка слива	1	NA
Фильтр для конструктива плат	2	08C94-07
Фильтр обрабатывающего центра	1	08C94-14
Устройство загрузки буфера	1	NA
Набор для обслуживания:		
• Инструмент калибровки штрих-кода рабочей части загрузчика	2	06E67-01
• Инструмент для калибровки загрузчика	1	05E13-01
• Фонарик	1	NA
• Смазка	1	NA
• Бумага для очистки оптики	1	NA
• Сосуд для обслуживания	1	02G16-99
• Крышка для оптики	1	NA
• Сосуд для обслуживания промывочной зоны	1	06E68-01
• Отвертка специальная № 1	1	NA
• Отвертка специальная № 2	1	NA
• Инструмент для калибровки штрих-кода	2	06E69-02
• Ключ для замены термистора	1	NA
• Инструмент для замены клапанов	1	NA
Шнур питания	1	NA
Пробозаборник промывочной зоны	3	08C94-36
Пробозаборник образцов/реагентов	2	08C94-47
Пробозаборник/трубка руки отходов	1	08C94-89
Датчик уровня Буфера	1	08C94-65

Регистрация МИ в Росздравнадзоре
www.nevacert.ru | info@nevacert.ru

Пункт	Количество	Каталожный номер
Датчик уровня Триггера	1	08C94-66
Датчик уровня Пре-триггера	1	08C94-67
Трубка/сенсор температуры промывочной зоны	3	08C94-90
Трубка для перекачки Буфера	1	08C94-21
Контейнер для приготовления Буфера	2	08C94-56
Резервуар для Буфера	1	NA
Компоненты для системы *i*2000 - Кат.№ 08C94-30		
Крышка внутренних компонентов 1	1	06E27-10
Крышка внутренних компонентов 2 и 3	1	06E27-20
Крышка внутренних компонентов 4 (только комплект принадлежностей *i*2000)	1	06E27-30
Крышка внутренних компонентов 5 (только комплект принадлежностей *i*2000)	1	06E27-40
Крышка внутренних компонентов 6 (только комплект принадлежностей *i*2000)	1	06E27-50
Крышка внутренних компонентов 7 (только комплект принадлежностей *i*2000)	1	06E27-60
Крышка внутренних компонентов 8 (только комплект принадлежностей *i*2000)	1	06E27-70
Компоненты для системы *i*2000SR - Кат.№ 03M77-10		
Трубка пробозаборника STAT (только комплект принадлежностей *i*2000SR)	1	03M77-49
Крышка внутренних компонентов 1	1	06E27-11
Крышка внутренних компонентов 2 и 3	1	06E27-21
Крышка внутренних компонентов 4 (только комплект принадлежностей *i*2000SR)	1	02J63-14
Крышка внутренних компонентов 5 (только комплект принадлежностей *i*2000SR)	1	02J63-15
Крышка внутренних компонентов 6 (только комплект принадлежностей *i*2000SR)	1	02J63-16
Крышка внутренних компонентов 7 (только комплект принадлежностей *i*2000SR)	1	02J63-17

Компоненты для системы ARCHITECT i1000SR - Кат.№ 01L87-03

Пункт	Количество	Каталожный номер
Пакеты биозащитные	6	NA
Емкость для приготовления дезинфектанта	1	08C94-63
Фильтр для буфера	1	08C94-29
Устройство выгрузки буфера	1	01P12-01
Фильтр для центра управления системой	1	03L99-01
Фильтр для конструктива плат	1	06L00-01
Трубки слива	1	NA

Регистрация МИ в Росздравнадзоре
www.nevacert.ru | info@nevacert.ru

Пункт	Количество	Каталожный номер
Внутренняя удлинительная трубка деконтаминации и кабель в комплекте	1	01P83-01
Набор для техобслуживания:	1	
• Инструмент калибровки штрих-кода	2	06E67-01
• Крышка для промывочного буфера	1	NA
• Стержень калибровки штатива	1	01P16-01
• Фонарь	1	NA
• Бумага для протирки линз	1	NA
• Сервисный флакон для очищающей жидкости	1	02G16-99
• Крышка для оптики	1	NA
• Флакон для очистки иглы промывочной зоны	1	06E68-01
• Отвертка специальная № 1	1	NA
• Отвертка специальная № 2	1	NA
• Инструмент для калибровки штрих-кода	2	06E69-02
• Ключ для замены термистора	1	NA
• Инструмент для замены клапанов	1	NA
• Заземляющий кабель	1	NA
• Инструмент для замены уплотняющих колец	1	NA
Пробозаборник образцов/реагентов	1	08C94-47
Пробозаборник промывочной зоны	3	08C94-36
Штативы для реагентов	30	NA
Штативы для образцов	30	NA
Датчик уровня Буфера	1	06L01-01
Датчик уровня Пре-триггера	1	8C94-67
Датчик уровня Триггера	1	8C94-66
Трубка пробозаборника	1	06L04 (-01 или -02)
Трубка/сенсор температуры промывочной зоны	2	08C94-90
Трубка для перекачки Буфера	1	08C94-21
Разгрузчик	1	NA
Перегородка промывочной чашки	6	01P41-01
Контейнер для приготовления Буфера	1	08C94-56
Резервуар для Буфера	1	06L06-01
Датчик давления в напольной трубке отходов	1	NA

Регистрация МИ в Росздравнадзоре
www.nevacert.ru | info@nevacert.ru

Каталожные номера дополнительных принадлежностей

Дополнительные принадлежности это изделия, не включенные в комплект принадлежностей. Данные изделия используются в ходе стандартной обработки, при выполнении процедур техобслуживания и для замены компонентов. Для заказа следующих принадлежностей обратитесь к своему дилеру Abbott.

Дополнительные принадлежности

Пункт	Количество	Каталожный номер
Заменяемые сегменты реагентной карусели системы *c*8000/*c*16000:		
• Сегмент A, B, C для больших реагентных картриджей 1 и 2 *c*8000 (R1)/*c*16000 (R1 и R2)	1	04J33-01
• Сегмент B, C и D для больших реагентных картриджей 2	1	04J31-01
• Сегмент B, C и D для малых реагентных картриджей 2	1	01G52-01
Заменяемые сегменты реагентной карусели *c*4000:		
• Внутренний сегмент для больших картриджей	1	02P80-01
• Внешний сегмент для больших картриджей	1	02P84-01
• Внешний сегмент с калибровочной мишенью для больших картриджей	1	02P83-01
• Внутренний сегмент для малых картриджей	1	02P79-01
• Внешний сегмент для малых картриджей	1	02P81-01
• Внутренний сегмент с калибровочной мишенью для малых картриджей	1	02P82-01
ARCHITECT *i*ARM (модуль автоматического разведения)	1	08C95-91
Кюветный сегмент (*c*4000)	1	02P75-01
Кюветный сегмент (*c*8000)	1	01G46-01
Кюветный сегмент (*c*16000)	1	09D32-05
Внешний насос слива:		
• *i* System	1	08C94-19
• *c* System	1	09D61-03
Резервуар для высококонцентрированных отходов	1	03E50-26
Кабель детекции переполнения контейнера слива	1	03E50-31
Этикетки с № карусели образцов LAS (*i*2000)	1 лист	08C96-25
Карусели образцов LAS (*i*2000)	2	08C96-07
Контейнер для жидких отходов (*i*1000SR)	1	06L05-01
Клапаны для помпы (система *c*)	1	09D36-02
Штативы реагентов (*i*1000SR)	10	08L20-01
Держатели штативов для образцов	2	04J49-01
Карусели образцов (*c*8000/*c*16000)	1	02J50-01
Зажим карусели образцов (*c*8000/*c*16000)	1	04J45-01

Регистрация МИ в Росздравнадзоре
www.nevacert.ru | info@nevacert.ru

Пункт	Количество	Каталожный номер
Штативы для образцов	10	05E15-01
Внешний термометр (система *i*)	1	08C94-88
Трубка пробозаборника (*i*2000/*i*2000SR)	1	08C94-49

Регистрация МИ в Росздравнадзоре
www.nevacert.ru | info@nevacert.ru

Каталожные номера наборов электронных носителей

Некоторые продукты распространяются на электронных носителях, в частности, это относится к файлам тестов, файлам процедур техобслуживания и диагностики, а также онлайн-документации. Для заказа следующих электронных носителей обратитесь к своему дилеру Abbott.

Электронные носители

Пункт	Каталожный номер
Диск для исследований системы ARCHITECT *c*:	
• Диск для исследований (общепринятые единицы)	08G98
• Диск для исследований (единицы СИ)	04J62
Диск для исследований Multigent	
• Диск для исследований (общепринятые единицы)	8K50
• Диск для исследований (единицы СИ)	8K51
Диск для исследований по специальной химии	
• Диск для иисследований (общепринятые единицы)	2P10
• Диск для исследований (единицы СИ)	2P11
CD-ROM с файлами исследований, система ARCHITECT *i*:	
• CD-ROM с файлами исследований - все страны (кроме США)	06E59
• CD-ROM с файлами исследований - США	06E58
• CD-ROM с файлами исследований - все страны (кроме США), дополнение A	03K52
• CD-ROM с файлами исследований - США, дополнение A	03K50
• CD-ROM с файлами исследований - все страны (кроме США), дополнение B	03K53
• CD-ROM с файлами исследований - США, дополнение B	03K51
• CD-ROM с файлами исследований - все страны (кроме США), дополнение C	08K30
• CD-ROM с файлами исследований - США, дополнение C	06L81
• CD-ROM с файлами исследований - все страны (кроме США), дополнение E	01L66
• CD-ROM с файлами исследований - США, дополнение E	01L65
• CD-ROM с файлами исследований - все страны (кроме США), дополнение F	01P38
• CD-ROM с файлами исследований - США, дополнение F	01P39
Виртуальный диск с файлами тестов, система ARCHITECT *i*:	
• Виртуальный диск с файлами тестов, система ARCHITECT *i* System - США	04P55
• Виртуальный диск с файлами тестов, система ARCHITECT *i* System - все страны (за исключением США)	04P56
• Виртуальный диск с файлами тестов, система ARCHITECT *i*1000SR - США	04P57
• Виртуальный диск с файлами тестов, система ARCHITECT *i*1000SR - все страны (за исключением США)	04P58
CD-ROM с системным ПО, система ARCHITECT	05F48

ПРИМЕЧАНИЕ: Электронные файлы руководств по эксплуатации и виртуальные диски с файлами тестов доступны на сайте Abbott Diagnostics.

Регистрация МИ в Росздравнадзоре
www.nevacert.ru | info@nevacert.ru

Каталожные номера наборов компонентов компьютерного блока

Следующие продукты представляют собой обязательные и дополнительные компоненты SCC (компьютерного блока). Для заказа следующих компонентов обратитесь к своему представителю Abbott.

Компоненты компьютерного блока

Пункт	**Каталожный номер**
Обязательные	
Клавиатура:	
• Клавиатура с английской раскладкой	07D11-01
• Клавиатура с английской раскладкой (черная)	07D11-02
• Клавиатура с французской раскладкой	07D11-20
• Клавиатура с французской раскладкой (черная)	07D11-22
• Клавиатура с немецкой раскладкой	07D11-30
• Клавиатура с немецкой раскладкой (черная)	07D11-32
• Клавиатура с итальянской раскладкой	07D11-40
• Клавиатура с итальянской раскладкой (черная)	07D11-42
• Клавиатура с испанской раскладкой	07D11-50
• Клавиатура с испанской раскладкой (черная)	07D11-52
Монитор с сенсорным экраном	07D03-15
Монитор ЖК с сенсорным экраном (темно-серый)	07D03-22
Мышь	07D01-99
Мышь (черная)	07D02-01
Сетевой концентратор, используемый для Центральной Европы	07D04-60
Опциональные	
Сканер штрих-кодов	07D09-14
Руководство пользователя сканера штрих-кодов ARCHITECT	02K93-05
Стойка	09D19-01
Набор держателей сканера штрих-кодов (с инструкциями по установке)	07D10-03
Принтер:	
• Принтер (110 В)	07D08-18
• Принтер (220 В)	07D08-28
ИБП только для компьютерного блока:	
• ИБП 110 В	07D06-11
• ИБП 220 В	07D06-22

Регистрация МИ в Росздравнадзоре
www.nevacert.ru | info@nevacert.ru

ПРИМЕЧАНИЯ

Регистрация МИ в Росздравнадзоре
www.nevacert.ru | info@nevacert.ru

Введение

Экранные элементы это элементы любого экрана, которые обеспечивают взаимодействие пользователя с программным обеспечением системы. Экранными элементами могут быть следующие элементы:

- Пиктограммы, которые позволяют открывать меню
- Меню, которые позволяют открывать экраны
- Кнопки, которые позволяют выполнять команды, например:
  - Открыть другой экран или окно
  - Добавить пункт в список
  - Обновить данные на экране или в окне
  - Подтвердить сохранение внесенных изменений
  - Удалить элементы системы
  - Отобразить справку по работе экрана, окна или по сообщению об ошибке
- Поля, позволяющие вводить текст
- Кнопки списка, которые позволяют открывать список и выбирать пункты списка
- Опции, которые позволяют выбрать один пункт из показанных вариантов
- Флажки, которые позволяют выбрать один или несколько пунктов из показанных вариантов

Описание тем экранных элементов включает:

- *Пиктограммы и меню*, стр. E-2
  Отображает каждую пиктограмму и соответствующие пункты меню и описывает значение пиктограмм и меню.
- *Кнопки*, стр. E-6
  Показывает каждую кнопку с описанием выполняемых ей действий.
- *Описание полей*, стр. E-15
  Описывает каждое поле, имеющееся на экранах и в окнах пользовательского интерфейса.

Регистрация МИ в Росздравнадзоре
www.nevacert.ru | info@nevacert.ru

Пиктограммы и меню

Пиктограммы и меню позволяют открывать экраны. Кроме того, пиктограммы мигают, если необходимо привлечь ваше внимание в какой-то ситуации.

Пиктограмма Обзор • Исходный экран • Статус образца • Планировать день • Руководство по эксплуатации	Пиктограмма Обзор предоставляет доступ к данным общего мониторинга системы. При выборе пиктограммы открывается меню со следующими опциями: • Исходный экран - выберите для перехода к *Исходный экран*, стр. 1-21, где содержится информация о статусе системы. • Статус образца - выберите для перехода к *Экран Статус образца*, стр. 5-237, где можно выполнить следующие операции: – Просмотр всех несохраненных тестов образца, независимо от статуса теста – Повторная обработка результатов пациента – Сохранение завершенных результатов пациента – Приостановка обработки бокса или секции РПО, чтобы получить доступ к обрабатываемым образцам • Планировать день - выберите для перехода к экрану Планировать день, где содержится сводная информация и статусы запасов реагентов, калибровок тестов, ресурсов, КК и техобслуживания системы. Это может потребовать вмешательства оператора для успешного выполнения процесса нормальной обработки образцов, который не может прерываться в течение заданного пользователем времени. • Руководство по эксплуатации - выберите, чтобы открыть Руководство по эксплуатации системы ARCHITECT онлайн.
Пиктограмма Заказы • Статус заказа • Заказ пациента • Заказ контроля • Заказ калибровки	Пиктограмма Заказы предоставляет доступ к функциям заказа теста и горит, когда новые заказы загружены сервером, но не отображаются. При выборе пиктограммы Заказы открывается меню со следующими опциями. • Статус заказа - выберите для перехода к *Экран Статус заказа*, стр. 5-226, где содержится информация о заказах пациента, контроля и калибровки, обрабатываемых в настоящее время системой ARCHITECT. Индикатор рядом с данным пунктом меню горит, когда новые заказы загружены сервером, но не отображаются. • Заказ пациента - выберите для перехода к *Окна и экраны заказа пациента*, стр. 5-188, где можно ввести заказ пациента. • Заказ контроля - выберите для перехода к *Экран Заказ контроля и его области просмотра*, стр. 5-210, где можно ввести заказы однокомпонентного аналита или многокомпонентного контроля. • Заказ калибровки - выберите для перехода к *Экран Заказ калибровки*, стр. 6-10, где можно ввести заказ калибровки.
Пиктограмма Результаты • Просмотр результатов • Сохраненные результаты	Пиктограмма Результаты предоставляет доступ к результатам пациента и горит, когда результаты получены и находятся в ожидании проверки перед сохранением. При выборе пиктограммы Результаты открывается меню со следующими опциями. • Просмотр результатов - выберите для перехода к *Экран Просмотр результатов*, стр. 5-301, где содержится информация о полученных результатах пациента, ожидающих проверки и сохранения. Индикатор рядом с данным пунктом меню горит, когда результаты получены. На данном экране можно выбрать результаты пациента для повторной обработки.

Регистрация МИ в Росздравнадзоре
www.nevacert.ru | info@nevacert.ru

	• Сохраненные результаты - выберите для перехода к *Экран Сохраненные результаты*, стр. 5-341, где можно выполнить следующие операции: – Просмотр проверенных и сохраненных результатов пациента – Повторная передача результатов пациента на сервер – Архивирование результатов пациента
Пиктограмма КК-Кал • Просмотр результата контроля качества • Сводка по КК • График Levey-Jennings • Статус калибровки • История калибровки • Сохран. результаты КК • Отчеты КК	Пиктограмма КК-Кал предоставляет доступ к результатам КК, графикам КК и результатам калибровки. Пиктограмма горит, когда обработка образцов КК выполнена и ожидается проверка перед сохранением или когда до окончания срока годности калибровки остается менее 1 часа или она имеет статус Просрочена или Ошибка. При выборе пиктограммы КК-Кал открывается меню со следующими опциями: • Просмотр результата контроля качества - выберите для перехода к *Экран Просмотр результата контроля качества*, стр. 5-320, где содержится информация о полученных результатах КК, ожидающих проверки и сохранения. Индикатор рядом с данным пунктом меню горит, когда результаты КК получены. На данном экране можно выбрать результаты КК для повторной обработки. • Сводка по КК - выберите для перехода к экрану Сводный обзор КК, где можно открыть сводку данных КК по всем уровням контроля теста. Здесь можно выбрать и просмотреть данные КК отдельного уровня контроля и соответствующий график Levey-Jennings. Из данного экрана также можно распечатать отчет по контролю качества, сводку по КК и отчет Леви-Дженнингса. • График Levey-Jennings - выберите для просмотра и изменения данных КК. Из данного экрана также можно распечатать отчет Леви-Дженнингса. • Статус калибровки - выберите для перехода к *Экран Статус калибровки*, стр. 6-16, где можно открыть общий список статусов калибровки каждого теста и лота реагентов, загруженных в систему. Здесь также можно выбрать и просмотреть отдельные калибровочные кривые. Индикатор рядом с данным пунктом меню горит, когда до окончания срока годности калибровки остается менее 1 часа или она имеет статус Просрочена или Ошибка. • История калибровки - выберите для перехода к экрану История калибровки, где можно открыть общий список статусов текущих и ранее выполненных калибровок. Здесь также можно выбрать, просмотреть и заархивировать отдельные калибровочные кривые. • Сохран. результаты КК - выберите для перехода к *Экран Сохран. результаты КК*, стр. 5-356, где можно выполнить следующие операции: – Просмотр проверенных и сохраненных результатов КК – Повторная передача результатов КК на сервер – Архивирование результатов КК • Отчеты КК - выберите для перехода к *Экран Отчеты КК*, стр. 5-408, где можно распечатать отчет по контролю качества, сводку по КК и отчет Levey-Jennings.
Пиктограмма Исключения • Статус исключений • Сохраненные исключения • Статус повторов	Пиктограмма Исключения предоставляет доступ к исключениям результатов пациента, КК и калибровки и горит, когда появляются новые исключения заказов. При выборе пиктограммы Исключения открывается меню со следующими опциями: • Статус исключений - выберите для перехода к *Экран Статус исключений*, стр. 5-370, где можно открыть общий список появившихся исключений. Индикатор рядом с данным пунктом меню горит, когда появляются новые исключения. На данном экране можно выбрать результаты пациента и КК для повторной обработки.

Регистрация МИ в Росздравнадзоре
www.nevacert.ru | info@nevacert.ru

	• Статус исключений - выберите для перехода к *Экран Сохраненные исключения*, стр. 5-385, где можно открыть общий список устраненных исключений заказов, появившихся за последние 24 часа. Чтобы открыть сохраненные исключения, необходимо выполнить действия (например, передать на сервер, повторить) с пунктом(и) экрана Статус исключений. • Статус повторов - выберите для перехода к *Экран Статус повторов*, стр. 5-336, где можно открыть общий список заказов, поставленных в очередь на повторную обработку.
Пиктограмма Реагенты • Статус реагента • История реагентов	Пиктограмма Реагенты предоставляет доступ к функциям управления запасами реагентов и горит, когда набор реагентов имеет статус, отличный от OK, Перемешивание (система *i*) или Проигнорирован. При выборе пиктограммы Реагенты открывается меню со следующими опциями: • Статус реагентов - выберите для перехода к *Экран Статус реагента*, стр. 5-105, где содержится обзор и список текущих статусов запасов реагентов и можно запросить сканирование текущих наборов реагентов для выбранного аналитического модуля. Индикатор рядом с данным пунктом меню горит, когда набор реагентов находится в статусе, отличном от OK, Перемешивание (система *i*), Проигнорирован или Заканчивается. • История реагентов - выберите для перехода к *Экран История реагентов*, стр. 5-125, где можно открыть общий список наборов реагентов, отсканированных сканером штрих-кодов реагентов.
Пиктограмма Ресурсы • Статус ресурсов	Пиктограмма Ресурсы предоставляет доступ к функциям управления запасами ресурсов и горит, когда позиция ресурсов имеет статус, отличный от OK. При выборе пиктограммы Ресурсы открывается меню со следующими опциями: • Статус ресурсов - выберите для перехода к *Экраны Статус ресурсов*, стр. 5-41, где содержится информация о запасах имеющихся в системе ресурсов каждого аналитического модуля. Индикатор рядом с данным пунктом меню горит, когда позиция ресурсов имеет статус, отличный от OK. Из данного экрана можно обновлять статус каждой позиции.
Пиктограмма Система • Техобслуживание • Диагностика • Журналы сообщений • Конфигурация • Утилиты • Почта Abbott	Пиктограмма Система предоставляет доступ к функциям системной диагностики, техобслуживания и конфигурации и горит, когда выполняемая процедура техобслуживания требует действия пользователя или в журнал временных сообщений введено новое сообщение. При выборе пиктограммы Система открывается меню со следующими опциями: • Техобслуживание - выберите для перехода к *Экран ТО*, стр. 9-3, где можно выполнить процедуры техобслуживания системы. Индикатор рядом с данным пунктом меню горит, когда выполняемая процедура техобслуживания требует ввода данных пользователем или завершена. • Диагностика - Выберите для перехода к *Экран Диагностика*, стр. 10-638, где можно выполнить системные процедуры диагностики. • Журналы сообщений - выберите для перехода к *Экран Журналы сообщений*, стр. 10-10, где можно открыть журнал временных сообщений, журнал информационных сообщений, журнал обновления ПО и инвентарный журнал. Индикатор рядом с данным пунктом меню горит, когда в журнал временных сообщений вводится новое сообщение. • Конфигурация - выберите для перехода к *Конфигурация системы*, стр. 2-4, где можно настроить конфигурацию параметров системы, теста и KK-Кал.

Регистрация МИ в Росздравнадзоре
www.nevacert.ru | info@nevacert.ru

	• Утилиты - выберите для перехода к *Установку программного обеспечения и создание резервных копий*, стр. 2-197, где можно выполнить процедуры техобслуживания программного обеспечения системы. • Почта Abbott - выберите для перехода к *Экран Почта Abbott*, стр. 2-205, где можно открыть и распечатать инструкцию по применению, загрузить информацию файла теста и информацию о параметрах калибраторов системы *c*.

Регистрация МИ в Росздравнадзоре
www.nevacert.ru | info@nevacert.ru

Кнопки

Каждый экран, окно и сообщение имеет кнопки. Кнопки позволяют открывать другие экраны и окна, добавлять, изменять или удалять информацию из системы, печатать отчеты или переключаться между двумя областями просмотра экрана или окна.

Процесс	Позволяет переключиться из списка Результат в список Процесс во время процедур техобслуживания и диагностики.
Добавить	Сохраняет введенную информацию и обновляет соответствующий список или таблицу. Кроме того, удаляет данные из окна, чтобы можно было ввести следующую новую запись.
Добавить>	Позволяет переместить выбранный тест или тесты из списка Тесты в список Порядок вывода.
Добавить набор (система *c*)	Позволяет сконфигурировать новый набор реагентов. Эта кнопка недоступна, пока не будет выбран лот.
Добавить уровень	Позволяет добавить заданную информацию уровня контроля. После добавления новый уровень контроля появится в списке Уровень. Эта кнопка недоступна, пока не будет выбран лот.
Добавить правило	Отображает *Окно Добавить/изменить правила повторного тестирования*, стр. 2-144. В этом окне можно сконфигурировать или изменить правила повторного тестирования для выбранного теста.
Указать тест	Позволяет назначить импортированный тест с номером 2000 - 2999 определенному пользователем тесту в системе. При нажатой кнопке система отображает *Окно Выбрать тест*, стр. 2-145. При импорте калибратора в окне отображается перечень всех определенных пользователем тестов, сконфигурированных в системе, назначенной этому набору калибраторов. При импорте контроля в окне отображается перечень всех определенных пользователем тестов, сконфигурированных в системе.
Рассчитать среднее/СКО	Преобразует введенные диапазоны контроля в значения ожидаемого среднего и 1 СКО. Среднее рассчитывается посредством сложения максимального и минимального значений диапазона и последующего деления полученной суммы пополам. Ожидаемое 1 СКО это разность максимального и минимального значений диапазона, деленная на 4. **ПРИМЕЧАНИЕ:** Если поля Ожидаемое среднее и 1 СКО заполнены, кнопка Рассчитать среднее/СКО будет неактивна.
Отмена	Отменяет сделанный выбор или введенные записи и отображает предыдущий экран или окно.
Карусель (система *c*)	Позволяет заказать обработку образца на карусели.

Регистрация МИ в Росздравнадзоре
www.nevacert.ru | info@nevacert.ru

Штатив	Позволяет заказать обработку образца на штативе.
Очистить очередь	Позволяет удалить все стоящие в очереди сообщения, ожидающие передачи на сервер и вторичные соединения HL7. Эта кнопка недоступна, пока стоящие в очереди сообщения ожидают передачи.
Закрыть окно	Позволяет закрыть окно Выполнение техобслуживания текущей процедуры с целью выполнения процедуры техобслуживания на другом модуле или открытия других экранов и окон.
Продолжить	Позволяет перейти к следующему шагу процедуры техобслуживания или диагностики.
Текущая кривая	Показывает данные калибровочной кривой для текущей активной калибровки.
Деактивировать	Позволяет деактивировать опции Premium.
Внести данные	Отображает *Окно Внести данные контроля*, стр. 2-188, позволяя ввести ожидаемые значения для многокомпонентных контролей. Эта кнопка недоступна, пока не будет выбран тест или тесты.
Удалить	Позволяет удалить выбранную позицию или позиции.
Удалить все	Позволяет удалить все задания на печать из очереди принтера.
Удалить тест	Позволяет удалить тест или тесты для многокомпонентного контроля. Эта кнопка недоступна, пока не будет выбран тест или тесты.
Удалить набор (система *c*)	Позволяет удалить набор реагентов. Эта кнопка недоступна, пока не будет выбран набор реагентов.
Удалить уровень	Позволяет удалить выбранную уровень или уровни контроля. Эта кнопка недоступна, пока не будет выбран уровень контроля.
Удалить правило	Позволяет удалить выбранное правило или правила повторного тестирования. Эта кнопка недоступна, пока не будет выбрано правило повторного тестирования.
Удалить пользователя	Позволяет удалить имя пользователя. Эта кнопка недоступна, пока не будет выбрано имя пользователя.
Снять выделение	Позволяет снять выделение всех пунктов списка. Эта кнопка выполняет переключение между Снять выделение и Выделить все.
Показать инфо. (система *c*)	Отображает информационное окно или окна по КК и результатам пациента. Это окно содержит информацию по запуску теста с использованием фотометрического теста (система *c*).

Регистрация МИ в Росздравнадзоре
www.nevacert.ru | info@nevacert.ru

Деактивировать	Позволяет деактивировать соединение с сервером и вторичные соединения HL7.
Готово	Принимает или сохраняет сделанный выбор или введенные записи и отображает предыдущий экран или окно.
Редактировать результат	Отображает окно с результатами редактирования, позволяя системному администратору редактировать результат. Флажок результата ИЗМЕНИТЬ отображается для результата, указывая на его редактирование системным администратором. Эта кнопка доступна только для результатов фотометрического или потенциометрического теста.
Изменить правило	Отображает *Окно Добавить/изменить правила повторного тестирования*, стр. 2-144, позволяя изменить правило повторного тестирования с целью создания нового правила. Эта кнопка недоступна, пока не будет выбрано правило повторного тестирования.
Изменить	Позволяет изменить выбранную позицию или позиции.
Активировать	Позволяет активировать соединение с сервером и вторичные соединения HL7.
Ошибка ?	Отображает информацию о возможной причине и действия по устранению ошибки.
Экспорт	Запускает процесс экспорта файла теста.
F1 - Выход	Отображает *Исходный экран*, стр. 1-21.
F2 - Добавить заказ	Сохраняет информацию заказа и удаляет данные с экрана, позволяя добавить следующий заказ.
F2 - Инфо. по группе	Отображает *Окно Инфо. по группе*, стр. 5-209, позволяя присвоить название группе и добавить комментарии к текущему заказу группы. Эта кнопка доступна только для заказов с типом Группа.
F2 - Вход в систему	Отображает *Окно Вход в систему*, стр. 1-24, позволяя войти в систему.
F2 - Журнал ТО	Отображает *Экран Журнал техобслуживания*, стр. 9-13. Эта кнопка выполняет переключение между F2 - Журнал ТО и F2 - Сделать.
F2 - Печать	Отображает *Окно Опции печати*, стр. 5-423, позволяя выбрать отчет для печати.
F2 - Выбор КК	Отображает *Окно Выбор КК*, стр. 5-400, позволяя выбрать данные для отображения в *Экран График Levey-Jennings*, стр. 5-392.
F2 - Подробности по образцу	Отображает *Окно Инфо.по образцу*, стр. 5-208, позволяя ввести демографическую информацию пациента и комментарии к текущему образцу. Эта кнопка доступна только для заказов с типом Одиночный.
F2 - Выделить все/F2 - Снять выделение	Позволяет выделить все пункты или снять выделение всех пунктов списка или таблицы. Эта кнопка выполняет переключение между Выделить все и Снять выделение.
F2 - Сделать	Отображает *Экран ТО*, стр. 9-3 с выбранной вкладкой Сделать.

Регистрация МИ в Росздравнадзоре
www.nevacert.ru | info@nevacert.ru

	Эта кнопка выполняет переключение между F2 - Сделать и F2 - Журнал ТО.
F2 - Обновить ресурсы	Отображает *Окно Окна - Статус ресурсов*, стр. 5-49, позволяя обновить информацию по ресурсам.
F3 - Добавить заказ	Сохраняет информацию заказа и удаляет данные с экрана, позволяя добавить следующий заказ.
F3 - Уровень подкалибровки	Отображает *Окно Изменить статус ресурсов - область просмотра Система c* , стр. 5-53 или *Окно Изменить статус ресурсов - область просмотра Система i* , стр. 5-54, позволяя изменить статус ресурсов промывочных растворов.
F3 - Поиск	Открывает окно с функцией поиска, позволяющее найти определенные данные.
F3 - Импорт (система *c*)	Отображает *Окно Импортировать тест*, стр. 2-68, позволяя системному администратору импортировать файл или файлы с параметрами биохимического анализа.
F3 - Установить	Сканирует CD и запускает программу установки системного программного обеспечения. Эта кнопка доступна только в случае входа под логином системного администратора, CSC или FSE.
F3 - Печать	Отображает *Окно Опции печати*, стр. 5-423, позволяя выбрать отчет для печати.
F3 - Выключить	Выводит сообщение с просьбой подтвердить выключение системы.
F4 - Подтвердить	Отображает *Окно Подтвердить запись техобслуживания*, стр. 9-17, позволяя системному администратору подтвердить журнал обслуживания анализатора. Эта кнопка недоступна для месяцев, в которые не выполнялись процедуры.
F4 - Создать рез.копию	Отображает *Окно Создать рез.копию*, стр. 2-203, позволяя запустить создание резервной копии системы.
F4 - Экспорт (система *c*)	Отображает *Окно Экспортировать тест*, стр. 2-69, позволяя экспортировать файл или файлы с параметрами биохимического анализа на дискету или флэш-накопитель USB.
F4 - Печать	Отображает *Окно Опции печати*, стр. 5-423, позволяя выбрать отчет для печати.
F4 - Заменить ICT (система *c*)	Отображает *Окно Заменить ICT - область просмотра Система (c)*, стр. 5-54, предоставляя инструкции по замене модуля ICT и позволяя ввести номер лота и срок годности.
F4 - Скан	Позволяет запросить сканирование реагентной карусели или каруселей для выбранного модуля выбранного теста или тестов.
F5 - Опции теста	Открывает окно с опциями теста, позволяющее выбрать или ввести данные теста для выбранного теста или тестов.
F5 - Удалить	Выводит сообщение с просьбой подтвердить удаление выбранного пункта или пунктов.
F5 - Детали	Открывает окно с детальной информацией, позволяющее просмотреть детальную информацию по выбранному пункту или пунктам.

Регистрация МИ в Росздравнадзоре
www.nevacert.ru | info@nevacert.ru

F5 - Выполнить	Отображает окно Выполнение техобслуживания или окно Провести диагностику с выбранной процедурой.
F5 - Печать	Отображает окно с опциями печати, позволяя выбрать отчет для печати.
F5 - Запуск	Выводит сообщение с просьбой подтвердить запуск системы.
F6 - Назначить позицию (система *c*)	Отображает окно Назначить позицию, позволяя выбрать определенную позицию для реагента.
F6 - Конфигурировать	Отображает окно конфигурации, позволяющее сконфигурировать информацию по выбранному пункту или пунктам.
F6 - Удалить	Выводит сообщение с просьбой подтвердить удаление выбранного пункта или пунктов.
F6 - Повторить	Открывает окно с опциями повтора, позволяя спланировать повторное выполнение выбранных тестов, задать модуль, в котором должно выполняться повторное тестирование, и разведения для теста. **ПРИМЕЧАНИЕ:** Повторное выполнение калибровки невозможно.
F6 - Задержать	Открывает сообщение с просьбой подтвердить задержку выбранного бокса или секции с целью доступа к выбранному образцу.
F6 - Стоп	Выводит сообщение с просьбой подтвердить остановку выбранного модуля.
F6 - Передача в ЛИС	Позволяет передать выбранный результат/результаты или исключение/исключения в LIS. Эта кнопка недоступна, пока двустороннее соединение с сервером не будет иметь статус Вкл или Вкл с запросом.
F6 - Версия	Отображает *Окно Инфо. по версии процедуры (техобслуживание)*, стр. 9-12 или *Окно Инфо. по версии процедуры (диагностика)*, стр. 10-643. Эта кнопка недоступна, пока не будет выбрана позиция техобслуживания в одной из категорий.
F7 - Удалить	Выводит сообщение с просьбой подтвердить удаление выбранного пункта или пунктов.
F7 - Детали	Отображает окно с детальной информацией, позволяющее просмотреть детальную информацию по выбранному пункту или пунктам.
F7 - Ошибка ?	Отображает информацию о возможной причине и действия по устранению ошибки. Можно выбрать только **КОД ОШИБКИ-ТЕКСТ СООБЩЕНИЯ** для просмотра возможных причин и действий по устранению.
F7 - Пауза	Выводит сообщение с просьбой подтвердить приостановку выбранного модуля.
F7 - Просмотр	Позволяет просмотреть и загрузить диски с тестами, вкладыши тест-системы и присвоенные значения калибраторов системы *c* для использования в системе

Регистрация МИ в Росздравнадзоре
www.nevacert.ru | info@nevacert.ru

	ARCHITECT при входе под логином системного администратора.
F7 - Выгрузка (*i*1000SR)	Позволяет вручную выгрузить набор реагентов из реагентной карусели. Эта кнопка недоступна, пока не будет выбран реагент или реагенты для выгрузки.
F8 - Архив	Отображает *Окно Архив результатов*, стр. 5-355, позволяя сохранить выбранные результаты или калибровочные кривые на CD. Эта кнопка недоступна, пока не будет выбран результат или калибровочная кривая.
F8 - Отменить выгрузку (*i*1000SR)	Позволяет отменить запрос выгрузки, если реагент или реагенты находится в статусе В очереди на выгрузку.
F8 - Сохранить	Сохраняет выбранные результаты теста. **ПРИМЕЧАНИЕ:** На экране Статус образца эта кнопка недоступна, если любая из выбранных позиций является исключением (красный текст) или уже сохранена (синий текст).
F8 - Обновление (система *c*)	Выводит сообщение с просьбой подтвердить обновление объема и стабильности при хранении в приборе для выбранного набора реагентов без штрих-кода.
F8 - Работа	Выводит сообщение с просьбой подтвердить инициализацию выбранного модуля в рабочем статусе.
F8 - Передача в ЛИС	Позволяет передать выбранный результат/результаты или исключение/исключения на сервер (LIS). **ПРИМЕЧАНИЕ:** Передача исключений калибровки на сервер невозможна. Эта кнопка недоступна, пока двустороннее соединение с сервером не будет иметь статус Вкл или Вкл с запросом.
Ошибка кривой	Выводит сообщение с просьбой подтвердить отмену выбранной кривой, затем она более не будет использоваться для расчета результатов.
Промыть ICT (система *c*)	Позволяет промыть модуль ICT референсным раствором ICT.
Инструмент формулы	Позволяет системному администратору ввести формулу при создании расчетного теста. Кнопки инструмента формулы выполняют следующие функции: / = деление * = умножение + = сложение - = вычитание ← = возврат на один символ √ = вычисление квадратного корня exp = выполнение экспоненциального расчета
Кнопки прокручивания	Позволяют прокрутить на одну страницу влево или вправо за один раз.

Регистрация МИ в Росздравнадзоре
www.nevacert.ru | info@nevacert.ru

Показать график (система *c*)	Отображает диаграмму реакций и данные оптической плотности для KK и результатов пациента.
Помощь	Предоставляет доступ к контекстной справке для активного экрана, окна или сообщения об ошибке компьютерного блока.
Импорт (система *c*)	Запускает процесс импорта файла теста.
Установить после	Позволяет вставить тест или тесты после выбранного теста или тестов в список Порядок вывода.
Установить до	Позволяет вставить тест или тесты перед выбранным тестом или тестами в список Порядок вывода.
L1	Соответствует клавише L1 на клавиатуре аналитического модуля. При необходимости нажать эту кнопку во время процедуры техобслуживания или диагностики можно нажать как кнопку на экране, так и кнопку на клавиатуре.
L2	Соответствует клавише L2 на клавиатуре аналитического модуля. При необходимости нажать эту кнопку во время процедуры техобслуживания или диагностики можно нажать как кнопку на экране, так и кнопку на клавиатуре.
L3	Соответствует клавише L3 на клавиатуре аналитического модуля. При необходимости нажать эту кнопку во время процедуры техобслуживания или диагностики можно нажать как кнопку на экране, так и кнопку на клавиатуре.
L4	Соответствует клавише L4 на клавиатуре аналитического модуля. При необходимости нажать эту кнопку во время процедуры техобслуживания или диагностики можно нажать как кнопку на экране, так и кнопку на клавиатуре.
Стрелка прокрутки влево	Позволяет единовременно переместиться на один квадрат сетки влево для выбора процедуры.
Стрелка прокрутки строки вниз	Позволяет прокрутить отображение вниз на одну строку.
Стрелка прокрутки строки вверх	Позволяет прокрутить отображение вверх на одну строку.
Список	Показывает список с доступными для выбора позициями. Можно выбрать одну из позиций списка или нажать клавишу Esc на клавиатуре для выхода.

Регистрация МИ в Росздравнадзоре
www.nevacert.ru | info@nevacert.ru

	Эта кнопка недоступна (показана серым цветом), если список не содержит ни одной позиции.
Следующий	Позволяет отобразить следующую позицию в случае выбора более одной позиции.
OK	Позволяет квитировать выведенное сообщение и открыть предыдущий экран или окно.
На страницу вниз	Позволяет переместить курсор на одну страницу (область просмотра) вниз.
На страницу вверх	Позволяет переместить курсор на одну страницу (область просмотра) вверх.
Прокрутка влево	Позволяет показать дополнительные столбцы слева.
Прокрутка вправо	Позволяет показать дополнительные столбцы справа.
Кнопки прокрутки информации по точке	Позволяют прокрутить на одну точку влево или вправо.
Предыдущий	Позволяет отобразить предыдущую позицию в случае выбора более одной позиции.
Предыдущая кривая	Показывает данные калибровочной кривой для текущей активной калибровки.
Печать	Позволяет распечатать результаты выбранной процедуры.
Продолжить	Позволяет перейти к следующему шагу процедуры техобслуживания или диагностики.
Отмена	Отменяет сделанный выбор и отображает предыдущий экран или окно.
Пересчет (система *c*)	Позволяет пересчитать результаты на основании новой активной калибровочной кривой.
Обновить	Позволяет обновить экран для просмотра новых записей, которые могли стать доступными.
Заменить (система *c*)	Делает возможным доступ к подходящей процедуре замены компонента модуля ICT.
Изменить масштаб (система *c*)	Позволяет отрегулировать шкалу оси Y для диаграммы реакций на основании предоставленного диапазона.

Регистрация МИ в Росздравнадзоре
www.nevacert.ru | info@nevacert.ru

< **Обновить**	Позволяет переместить выбранный тест или тесты из списка Порядок вывода обратно в список Тесты.
<< **Обновить все**	Позволяет переместить все тесты из списка Порядок вывода обратно в список Тесты.
Результаты	Позволяет переключиться из списка Процесс в список Результат во время процедур техобслуживания и диагностики.
Просмотр вкладыша	Позволяет открыть инструкцию по применению для заданного номера лота реагента.
Стрелка вправо	Позволяет единовременно переместиться на один квадрат сетки вправо для выбора процедуры.
Сохранить/ Тестировать	Отображает *Окно Тестовое соединение*, стр. 2-63, позволяя проверить соединение с выбранным портом. При нажатии этой кнопки для портов TCP/IP будут проверены и сохранены все введенные данные.
Сохран. пользователя	Сохраняет введенное имя нового пользователя и очищает поля экрана, позволяя ввести нового пользователя.
Выделить все	Позволяет выделить все пункты списка. Эта кнопка выполняет переключение между Выделить все и Снять выделение.
Выбрать тесты	Отображает *Окно Выбрать тест*, стр. 2-145, позволяя выбрать один или несколько тестов из списка.
Показать картинку	Открывает изображение, которое можно использовать для помощи в выполнении процедуры техобслуживания.
Показать видео	Открывает видео, которое можно использовать для помощи в выполнении процедуры техобслуживания.
Тест	Отображает *Окно Тестовое соединение*, стр. 2-63, позволяя проверить соединение с выбранным портом.
Отменить назначение	Позволяет удалить назначение теста. При нажатой кнопке предыдущий назначенный тест будет удален из столбца Системный тест/Номер, а статус изменится на Нет теста.
Выгрузка (система *c*)	Уведомляет систему, что выбранный набор реагентов без штрих-кода отсутствует в выбранной позиции.
Обновить	Позволяет обновить экран для просмотра данных в выбранном диапазоне.

Регистрация МИ в Росздравнадзоре
www.nevacert.ru | info@nevacert.ru

Описание полей

Описание полей указывает на информацию, которую можно вводить, выбирать или просматривать в этих полях.

К описанию полей относятся следующие темы:

- *Пиктограмма Обзор на экранах и в окнах*, стр. E-15
- *Пиктограмма Заказы на экранах и в окнах*, стр. E-26
- *Пиктограмма Результаты на экранах и в окнах*, стр. E-46
- *Пиктограмма КК-Кал на экранах и в окнах*, стр. E-69
- *Пиктограмма Исключения на экранах и в окнах*, стр. E-104
- *Пиктограмма Реагенты на экранах и в окнах*, стр. E-117
- *Пиктограмма Ресурсы на экранах и в окнах*, стр. E-128
- *Пиктограмма Система на экранах и в окнах*, стр. E-142

Пиктограмма Обзор на экранах и в окнах

Пиктограмма Обзор позволяет переходить в меню Исходного экрана, Статус образца и Руководства по эксплуатации системы.

К пиктограмме Обзор на экранах и в окнах относятся следующие темы:

- *Описание полей Исходного экрана*, стр. E-15
- *Описание полей окна Вход в систему*, стр. E-19
- *Описание полей окна Связь с LIS*, стр. E-19
- *Описание полей экрана Статус образца*, стр. E-20
- *Описание полей окна Опции поиска (Статус образца)*, стр. E-21
- *Описание полей экрана Планировать день - области просмотра Реагенты*, стр. E-22
- *Описание полей экрана Планировать день - области просмотра Калибровки*, стр. E-23
- *Описание полей экрана Планировать день - области просмотра Ресурсы*, стр. E-24
- *Описание полей экрана Планировать день - области просмотра КК*, стр. E-25
- *Описание полей экрана Планировать день - области просмотра ТО*, стр. E-26

Описание полей Исходного экрана

Описание кнопок функциональной панели на этом экране, см. *Кнопки*, стр. E-6.

Регистрация МИ в Росздравнадзоре
www.nevacert.ru | info@nevacert.ru

Обозначения:

1. **Оператор**:

   Показывает идентификационный номер оператора, зарегистрированного в системе.

2. **Дата**:

   Показывает текущую системную дату.

3. **Время**:

   Показывает текущее системное время.

4. **Изображение податчика образцов**:

   Показывает статус на изображении податчика образцов.

   Изображение податчика образцов не отображается в системе *i*2000SR LAS.

5. **Изображение аналитического модуля (система *c*):**

   Показывает номер модуля в интегрированной системе и текущий статус модуля.

6. **Изображение аналитического модуля (система *i*)**:

   Показывает номер модуля в мультимодульной/интегрированной системе и текущий статус модуля.

7. **Кнопка статуса заказа**:

   Показывает количество тестов, обрабатываемых в настоящее время для выбранного модуля.

   При нажатии кнопки Статус заказа открывается *Экран Статус заказа*, стр. 5-226.

8. **Кнопка статуса реагента**:

   Показывает общее количество наборов реагентов в выбранном модуле. При нажатии кнопки Статус реагента открывается *Экран Статус реагента*, стр. 5-105. Символ предупреждения показывает, что статус одного из наборов отличается от OK, Перемешивание (система *i*) или Проигнорирован.

Регистрация МИ в Росздравнадзоре
www.nevacert.ru | info@nevacert.ru

После устранения проблемы или проблем символ предупреждения исчезает.

9. **Кнопка статуса калибровки**:

   Показывает статус калибровочных кривых для модуля системы *c*.

   OK отображается, если все калибровочные кривые находящихся в приборе реагентов имеют статус Активировано, Проигнорирован или Лот с игнор. СГ.

   Символ предупреждения отображается, если какая-либо калибровочная кривая находящегося в прибора реагента имеет срок годности, истекающий в течение одного часа, или статус Просрочен или Ошибка. После устранения проблемы или проблем символ предупреждения исчезает.

10. **Кнопка статуса ресурсов (система *c*)**:

    Показывает статус промывочных и рабочих растворов, а также жидких отходов для аналитического модуля.

    При нажатии кнопки Статус ресурсов отобразится экран Статус ресурсов - область просмотра Система *c*. См. *Экраны Статус ресурсов*, стр. 5-41.

    Для промывочных и рабочих растворов OK отображается в том случае, если запас всех жидкостей равен или превышает 20% (по умолчанию) или определенное значение низкого уровня ресурсов, если активированы опции Premium.

    Для промывочных и рабочих растворов символ предупреждения отображается в том случае, если запас жидкости отсутствует или составляет менее 20% (по умолчанию) или определенного значения низкого уровня ресурсов, если активированы опции Premium.

    Для рабочих растворов в карусели образцов OK отображается в том случае, если карусель образцов содержит достаточный объем.

    Для рабочих растворов в карусели образцов символ предупреждения отображается в том случае, если карусель образцов не содержит достаточного объема.

    После пополнения раствора или растворов символ предупреждения исчезает.

    Для жидких отходов, OK отображается, пока контейнер для отходов не наполнится. Символ предупреждения отображается после наполнения контейнера для отходов.

    После опорожнения контейнера для отходов символ предупреждения исчезает.

11. **Кнопка статуса ресурсов (система *i*)**:

    Показывает статус промывочных растворов, твердых отходов и РЯ (реакционных ячеек) для аналитического модуля. При нажатии кнопки Статус ресурсов отобразится экран Статус ресурсов - область просмотра Система *i*. См. *Экраны Статус ресурсов*, стр. 5-41.

    Для промывочных растворов «OK» отображается в том случае, если запас всех жидкостей равен или превышает 20% (по умолчанию) или определенное значение низкого уровня ресурсов, если активированы опции Premium.

    Для промывочных растворов символ предупреждения отображается в том случае, если запас жидкости отсутствует или составляет менее 20% (по умолчанию) или определенного значения низкого уровня ресурсов, если активированы опции Premium.

    После пополнения раствора символ предупреждения исчезает.

Регистрация МИ в Росздравнадзоре
www.nevacert.ru | info@nevacert.ru

Для твердых отходов OK отображается, пока объем отходов находится на уровне до 80%. Символ предупреждения отображается после достижения или превышения уровня 80%.

После опорожнения контейнера для отходов символ предупреждения исчезает.

Для РЯ OK отображается, пока запас находится на уровне до 20%. Символ предупреждения отображается, когда запас опускается ниже 20%.

После добавления РЯ символ предупреждения исчезает.

12. **Кнопка обновлений**:

    Показывает доступность одного или нескольких обновлений ПО системы ARCHITECT для установки. При нажатии кнопки **Обновления** открывается *Экран Утилиты - область просмотра Системные обновления*, стр. 2-199.

13. **Кнопка статуса повторов**:

    Показывает количество тестов, ожидающих повтора. Тесты могут быть заказаны вручную или автоматически. После включения тестов в график системным программным обеспечением кнопка исчезает.

    При нажатии кнопки Статус повторов открывается *Экран Статус повторов*, стр. 5-336.

14. **Кнопка статуса исключений**:

    Показывает количество исключений для просмотра.

    При нажатии кнопки Статус исключений открывается *Экран Статус исключений*, стр. 5-370.

15. **Кнопка статуса принтера**:

    Видна только в том случае, если принтер доступен.

    При нажатии кнопки Статус принтера открывается *Окно Принтер*, стр. 5-424.

    Кнопка Статус принтера показывает символ предупреждения, если имеется условие тревоги.

16. **Кнопка статуса LIS**:

    Видна только в том случае, если включена LIS (сервер).

    При нажатии кнопки Статус LIS открывается *Окно Связь с LIS*, стр. 5-427. Отображается количество сообщений, ожидающих передачи.

    На кнопке появляется символ предупреждения, если имеется проблема со связью.

17. **Кнопка статуса ARM**:

    Видна только в том случае, если система сконфигурирована с ARCHITECT ARM (модулем автоматического разведения буфера).

    При нажатии кнопки Статус ARM открывается *Экран Журналы сообщений*, стр. 10-10.

    На кнопке появляется символ предупреждения, если имеется проблема с ARM.

18. **Кнопка почты Abbott:**

    Показывает количество загрузок, доступных в случае установки и активации AbbottLink в системе ARCHITECT. При нажатии кнопки Почта Abbott открывается *Экран Почта Abbott*, стр. 2-205.

    На кнопке Почта Abbott появляется символ предупреждения, если имеется проблема с загрузкой или соединением AbbottLink. Информация по

Регистрация МИ в Росздравнадзоре
www.nevacert.ru | info@nevacert.ru

устранению см. наблюдаемую проблему *Кнопка почты Abbott содержит пиктограмму Внимание*, стр. 10-610.

19. **Кнопка поиска образца**:

    При нажатии кнопки Поиск образца открывается *Окно Опции поиска (Статус образца)*, стр. 5-243.

Кнопка LAS не видна в приведенном выше примере и отображается только в том случае, если система сконфигурирована для податчика образцов LAS. При нажатии кнопки Статус LAS открывается *Экран Журналы сообщений*, стр. 10-10. На кнопке появляется символ предупреждения, если имеется проблема соединения с LAS.

Кнопка статуса РПОx не видна в приведенном выше примере и отображается только в том случае, если система сконфигурирована для расширения РПО. При нажатии кнопки Статус РПОx открывается журнал сообщений. На кнопке отображается символ предупреждения, если статус ACCELERATOR p540 отличается от Инициализация модуля или В работе.

Описание полей окна Вход в систему

Описание всех кнопок данного окна или экрана, см. *Кнопки*, стр. E-6.

Описание полей в окне или на экране производится в соответствии с их расположением слева направо сверху вниз.

Имя пользователя

Позволяет ввести имя пользователя длиной до 12 буквенно-цифровых знаков. Если ваша система настроена на вход с паролем, потребуется сконфигурировать логин и пароль перед входом с паролем.

ADMIN - стандартный логин системного администратора.

Пароль

Появляется, если вы ввели ADMIN, или ваша система настроена на вход с паролем.

ПРИМЕЧАНИЕ: Общим операторам необходимо вводить пароль только в том случае, если ваша система настроена на вход с паролем.

Описание полей окна Связь с LIS

Описание всех кнопок данного окна или экрана, см. *Кнопки*, стр. E-6.

Описание полей в окне или на экране производится в соответствии с их расположением слева направо сверху вниз.

Тип сервера

Показывает тип интерфейса связи с сервером.

- Статус соединения - Показывает текущий статус интерфейса соединения с сервером.
- Очередь сообщений - Показывает количество сообщений в очереди, ожидающих передачи через интерфейс соединения с сервером.

Регистрация МИ в Росздравнадзоре
www.nevacert.ru | info@nevacert.ru

- Сообщение об ошибке - Показывает последнее сообщение об ошибке, относящееся к интерфейсу соединения.

Вторичное соединение HL7

Показывает конфигурацию вторичного соединения HL7 для использования (обычно используется для межплатформенного соединения).

- Статус соединения - Показывает текущий статус интерфейса вторичного соединения HL7, если оно сконфигурировано.
- Очередь сообщений - Показывает количество сообщений в очереди, ожидающих передачи через вторичное соединение HL7, если оно сконфигурировано.
- Сообщение об ошибке - Показывает последнее сообщение об ошибке, относящееся к интерфейсу вторичного соединения HL7, если оно сконфигурировано.

Это поле не показано в приведенном примере.

Описание полей экрана Статус образца

Описание всех кнопок данного окна или экрана, см. *Кнопки*, стр. E-6.

Описание полей в окне или на экране производится в соответствии с их расположением слева направо сверху вниз.

№ образца и ФИО

Показывает идентификационный номер образца, который может быть одним из следующих:

- Номер штрих-кода или идентификационный номер, присвоенный образцу пациента
- Номер первого образца в группе
- Название и уровень контроля
- Название и уровень калибратора

Показывает имя или название, которое может быть одним из следующих:

- Имя пациента для заказов пациента
- Название группы в случае групповых заказов
- Название и уровень контроля в случае заказов контроля
- Название и уровень калибратора в случае заказов на калибровку

Ш/П и Б/С

Отображает одно из следующих положений образца:

- № штатива (Ш) и позиция (П) (РПО/СПО)
- Номер бокса/секции (РПО)
- CRSL (карусель образцов системы *c*)
- LAS (лабораторная автоматическая система)
- № карусели LAS (Ш) и позиция (П) (*i*2000)

Регистрация МИ в Росздравнадзоре
www.nevacert.ru | info@nevacert.ru

ПРИМЕЧАНИЕ: Для заказов в статусе ожидания, если не задать позицию штатива или карусели вручную, данное поле остается пустым.

ТЕСТ и КОДЫ

- Тест - название теста, запрашиваемого на обработку
- Коды - до четырех одиночных символов, обозначающих условия обработки

  См. *Описание кодов обработки*, стр. 5-229.

Цветовая кодировка:

- Черный - если тест имеет статус В ожидании, В очереди или В работе
- Зеленый - если тест выполнен, но результаты не сохранены
- Синий - если тест выполнен и результаты сохранены
- Красный - если тест является исключением или отмечен флажком

СТАТУС/РЕЗУЛЬТАТ

- Статус - текущий статус теста (В ожидании, В очереди или В работе). См. *Описание статусов теста*, стр. 5-228.
- Дата и время (расчетное время выполнения)
- Результат - значение, единицы измерения и (если применимо) расшифровка результата
- Дата и время (время выполнения)
- Код ошибки и сообщение об ошибке (если применимо)

  ПРИМЕЧАНИЕ: Если код ошибки и сообщение об ошибке не могут быть выведены на экран, на этом месте появится Сохранен.

Цветовая кодировка:

- Черный - если тест имеет статус В ожидании, В очереди или В работе
- Зеленый - если тест выполнен, но результаты не сохранены
- Синий - если тест выполнен и результаты сохранены
- Красный - если тест является исключением или отмечен флажком

Описание полей окна Опции поиска (Статус образца)

Описание всех кнопок данного окна или экрана, см. *Кнопки*, стр. E-6.

Описание полей в окне или на экране производится в соответствии с их расположением слева направо сверху вниз.

№ образца

Позволяет ввести идентификационный номер образца, который необходимо найти. Можно ввести до 20 буквенно-цифровых знаков.

Данное поле поддерживает поиск с использованием подстановочных знаков (*).

№ П

Позволяет ввести идентификационный номер пациента, который необходимо найти.

Регистрация МИ в Росздравнадзоре
www.nevacert.ru | info@nevacert.ru

Данное поле поддерживает поиск с использованием подстановочных знаков (*).

Фамилия Позволяет ввести фамилию пациента, которую необходимо найти.

Данное поле поддерживает поиск с использованием подстановочных знаков (*).

Имя Позволяет ввести имя пациента, которое необходимо найти.

Данное поле поддерживает поиск с использованием подстановочных знаков (*).

Дата Позволяет ввести диапазон дат, в пределах которых будет осуществляться поиск.

Ш Позволяет ввести один из следующих показателей:

- № штатива (РПО/СПО)
- CRSL (карусель образцов системы *c*)
- LAS для образцов, аспирированных из транспортера LAS
- № карусели LAS (*i*2000)

Данное поле поддерживает поиск с использованием подстановочных знаков (*).

Данное поле не отображается в системе *i*2000SR с ЛАС.

П Позволяет ввести номер позиции, по которому необходимо выполнить поиск.

Данное поле не отображается в системе *i*2000SR с ЛАС.

Бокс или Секция Позволяет ввести номер бокса или секции, который необходимо найти. (РПО)

Описание полей экрана Планировать день - области просмотра Реагенты

Описание всех кнопок данного окна или экрана, см. *Кнопки*, стр. E-6.

Описание полей в окне или на экране производится в соответствии с их расположением слева направо сверху вниз.

Перенос начала Время открытия экрана Планировать день. Используется как время начала срока оценки.

к Позволяет ввести время окончания (00:00 - 23:59) срока оценки.

ПРИМЕЧАНИЕ: При первом открытии экрана поле пустое, поскольку происходит перезапуск питания компьютерного блока.

Заданное время окончания остается неизменным, пока не будет введено новое время и не будет нажата кнопка обновления. Если заданное время

Регистрация МИ в Росздравнадзоре
www.nevacert.ru | info@nevacert.ru

окончания меньше времени начала, система воспринимает его как время следующего дня.

Категория Позволяет выбрать категорию отображения информации и статусов для заданного пользователем времени.

М Показывает модуль, по которому отображается информация.

П Показывает позицию реагентной карусели для определенных реагентов R1 и R2 в системе *c* или позицию карусели в системе *i*.

ТЕСТ Показывает название теста, использующего набор реагентов.

ЛОТ РЕАГЕНТА Показывает номер лота набора реагентов.

ОСТАВШИЕСЯ ТЕСТЫ Показывает количество тестов, оставшихся для набора реагентов (также показывает расчетное соотношение R1/R2 (только для систем *c*)).

ПРИМЕЧАНИЕ: При загрузке и сканировании нового реагента со штрих-кодом, система вычисляет количество оставшихся тестов в картридже по максимальной емкости картриджа, а не по фактическому объему заполнения. Количество оставшихся тестов обновляется, когда система выполняет аспирацию реагента и происходит определение уровня жидкости. (только система *c*)

СТАБИЛЬНОСТЬ Показывает количество часов, оставшееся для учета стабильности.

СТАТУС Показывает статус наборов реагентов, которые могут потребовать вмешательства оператора в течение заданного пользователем времени. См. *Описание статусов области просмотра Реагенты*, стр. 5-31.

Описание полей экрана Планировать день - области просмотра Калибровки

Описание всех кнопок данного окна или экрана, см. *Кнопки*, стр. E-6.

Описание полей в окне или на экране производится в соответствии с их расположением слева направо сверху вниз.

Перенос начала Время открытия экрана Планировать день. Используется как время начала срока оценки.

к Позволяет ввести время окончания (00:00 - 23:59) срока оценки.

ПРИМЕЧАНИЕ: При первом открытии экрана поле пустое, поскольку происходит перезапуск питания компьютерного блока.

Заданное время окончания остается неизменным, пока не будет введено новое время и не будет нажата кнопка обновления. Если заданное время окончания меньше времени начала, система воспринимает его как время следующего дня.

Регистрация МИ в Росздравнадзоре
www.nevacert.ru | info@nevacert.ru

Категория	Позволяет выбрать категорию отображения информации и статусов для заданного пользователем времени.
M	Показывает модуль, по которому отображается информация.
ТЕСТ	Показывает название теста, использующего калибровочную кривую.
ГОДЕН ДО ДАТА/ ВРЕМЯ	Показывает дату и время истечения срока годности калибровки. **ПРИМЕЧАНИЕ:** Если тест поддерживает полную и корректировочную калибровку, дата полной калибровки отображается первой. (только система *c*)
П	Показывает позицию устройства подачи определенных реагентов R1 и R2 в системе *c* или позицию карусели в системе *i* .
ОСТАВШ. ТЕСТЫ	Показывает количество тестов, оставшихся для набора реагентов (также показывает расчетное соотношение R1/R2 (только для систем *c*)).
СТАТУС	Показывает статус калибровочных кривых, которые могут потребовать вмешательства оператора в течение заданного пользователем времени. См. *Описание статусов области просмотра Калибровки*, стр. 5-33.

Описание полей экрана Планировать день - области просмотра Ресурсы

Описание всех кнопок данного окна или экрана, см. *Кнопки*, стр. E-6.

Описание полей в окне или на экране производится в соответствии с их расположением слева направо сверху вниз.

Перенос начала	Время открытия экрана Планировать день. Используется как время начала срока оценки.
к	Позволяет ввести время окончания (00:00 - 23:59) срока оценки. **ПРИМЕЧАНИЕ:** При первом открытии экрана поле пустое, поскольку происходит перезапуск питания компьютерного блока. Заданное время окончания остается неизменным, пока не будет введено новое время и не будет нажата кнопка обновления. Если заданное время окончания меньше времени начала, система воспринимает его как время следующего дня.
Категория	Позволяет выбрать категорию отображения информации и статусов для заданного пользователем времени.
M	Показывает модуль, по которому отображается информация.
П	Применяется к позициям раствора промывки системы *c* в реагентной карусели, карусели образцов или зоны раствора промывки образца. В системе *i* это поле оставлено пустым.

Регистрация МИ в Росздравнадзоре
www.nevacert.ru | info@nevacert.ru

РЕСУРСЫ Показывает название позиции системных ресурсов, которая может потребовать вмешательства оператора в пределах окна оценки.

СРОК ГОДНОСТИ Показывает дату окончания срока действия триггера или пре-триггера. (только система *i*)

Показывает дату и время окончания срока действия модуля ICT, нерасфасованного раствора и раствора в приборе, если они настроены. (только система *c*)

СТАТУС Показывает статус позиции системных ресурсов, которая может потребовать вмешательства оператора в течение заданного пользователем времени. См. *Описание статусов области просмотра Ресурсы*, стр. 5-36.

Описание полей экрана Планировать день - области просмотра KK

Описание всех кнопок данного окна или экрана, см. *Кнопки*, стр. E-6.

Описание полей в окне или на экране производится в соответствии с их расположением слева направо сверху вниз.

Перенос начала Время открытия экрана Планировать день. Используется как время начала срока оценки.

к Позволяет ввести время окончания (00:00 - 23:59) срока оценки.

ПРИМЕЧАНИЕ: При первом открытии экрана поле пустое, поскольку происходит перезапуск питания компьютерного блока.

Заданное время окончания остается неизменным, пока не будет введено новое время и не будет нажата кнопка обновления. Если заданное время окончания меньше времени начала, система воспринимает его как время следующего дня.

Категория Позволяет выбрать категорию отображения информации и статусов для заданного пользователем времени.

M Показывает модуль, по которому отображается информация.

ТЕСТ Показывает название теста, фигурирующее в информации о KK.

КОНТРОЛЬ/УРОВЕНЬ Показывает название и уровень контроля для материала KK.

НОМЕР ЛОТА Показывает номер лота материала KK.

ОСТАВШ. ТЕСТЫ Показывает общее количество тестов, оставшихся в наборе(ах) реагентов, к которому относится статус KK.

П Показывает позицию устройства подачи определенных реагентов R1 и R2 в системе *c* или позицию карусели в системе *i* .

Регистрация МИ в Росздравнадзоре
www.nevacert.ru | info@nevacert.ru

СТАТУС Показывает статус позиции KK, которая может потребовать вмешательства оператора в течение заданного пользователем времени. См. *Описание статусов области просмотра KK*, стр. 5-38.

Описание полей экрана Планировать день - области просмотра ТО

Описание всех кнопок данного окна или экрана, см. *Кнопки*, стр. E-6.

Описание полей в окне или на экране производится в соответствии с их расположением слева направо сверху вниз.

Перенос начала Время открытия экрана Планировать день. Используется как время начала срока оценки.

к Позволяет ввести время окончания (00:00 - 23:59) срока оценки.

ПРИМЕЧАНИЕ: При первом открытии экрана поле пустое, поскольку происходит перезапуск питания компьютерного блока.

Заданное время окончания остается неизменным, пока не будет введено новое время и не будет нажата кнопка обновления. Если заданное время окончания меньше времени начала, система воспринимает его как время следующего дня.

Категория Позволяет выбрать категорию отображения информации и статусов для заданного пользователем времени.

М Показывает модуль, по которому отображается информация.

ПРОЦЕДУРА Показывает номер процедуры техобслуживания и название раздела.

ЧАСТОТА Показывает запланированную частоту выполнения раздела техобслуживания.

СРОК/ВРЕМЯ Показывает дату и время, на которые запланировано выполнение раздела ТО.

Дата и время отображаются в зависимости от времени последнего выполнения техобслуживания.

СТАТУС Показывает статус раздела ТО, который может потребовать вмешательства оператора в течение заданного пользователем времени. См. *Описание статусов области просмотра ТО*, стр. 5-40.

Пиктограмма Заказы на экранах и в окнах

Пиктограмма Заказы позволяет перейти в меню Статус заказа, Заказ пациента, Заказ контроля и Заказ калибровки.

К пиктограмме Заказы на экранах и в окнах относятся следующие темы:

- *Описание полей экрана Заказ пациента - области просмотра Один пациент*, стр. E-27

Регистрация МИ в Росздравнадзоре
www.nevacert.ru | info@nevacert.ru

- *Описание полей экрана Заказ пациента - области просмотра Группа (со штрих-кодом)*, стр. E-28
- *Описание полей экрана Заказ пациента - области просмотра Группа (без штрих-кода)*, стр. E-30
- *Описание полей окна Опции теста (Заказ пациента) - области просмотра Ручное разведение*, стр. E-30
- *Описание полей окна Опции теста (Заказ пациента) - области просмотра Автоматическое разведение*, стр. E-31
- *Описание полей окна Инфо.по образцу*, стр. E-32
- *Описание полей окна Инфо. по группе*, стр. E-33
- *Описание полей экрана Заказ контроля - область просмотра Однокомпонентный*, стр. E-33
- *Описание полей экрана Заказ контроля - область просмотра Однокомпонентный (LAS i2000SR)*, стр. E-34
- *Описание полей экрана Заказ контроля - область просмотра Многокомпонентный*, стр. E-35
- *Описание полей экрана Заказ контроля - область просмотра Многокомпонентный (LAS i2000SR)*, стр. E-36
- *Описание полей окна Опции теста (Заказ контроля) - область просмотра Ручное разведение*, стр. E-38
- *Описание полей окна Опции теста (Заказ контроля) - область просмотра Авто.разведение*, стр. E-38
- *Описание полей экрана Статус заказа*, стр. E-39
- *Описание полей окна Опции поиска (Статус заказа/Статус повторов)*, стр. E-40
- *Описание полей окна Информация по заказу (Статус заказа/Статус повторов) - области просмотра Одиночный заказ*, стр. E-41
- *Описание полей окна Информация по заказу (Статус заказа) - области просмотра Группа (со штрих-кодом)*, стр. E-43
- *Описание полей окна Информация по заказу (Статус заказа) - области просмотра Группа (без штрих-кода)*, стр. E-44
- *Описание полей экрана Заказ калибровки*, стр. E-45
- *Описание полей окна Опции теста (Заказ калибровки)*, стр. E-45

Описание полей экрана Заказ пациента - области просмотра Один пациент

Описание всех кнопок данного окна или экрана, см. *Кнопки*, стр. E-6.

Описание полей в окне или на экране производится в соответствии с их расположением слева направо сверху вниз.

Тип заказа

Позволяет указать, какой заказ будет создан - для одного пациента или для группы.

ПРИМЕЧАНИЕ: Заказ группы недоступен в случае использования карусели образцов (система *c*) или если система сконфигурирована на работу с LAS (лабораторной автоматической системой).

Регистрация МИ в Росздравнадзоре
www.nevacert.ru | info@nevacert.ru

Приор. отбора проб Позволяет определить приоритет отбора проб в *Отчет по списку заказов*, стр. A-54. Если выбрать опцию STAT, в отчете по списку заказов будет отображаться код S. Образцы с кодом S должны загружаться в приоритетном порядке и обрабатываться первыми.

Ш/П Позволяет выбрать кнопку штатива или карусели, чтобы указать, как будет исследоваться образец - на штативе или на карусели (система *c*).

Данное поле не отображается в системе *i*2000SR с ЛАС.

Ш Отображается, если нажата кнопка штатива. Позволяет ввести идентификационный номер штатива или карусели LAS (*i*2000), куда загружается образец для обработки (опционально при использовании образцов со штрих-кодом).

Данное поле не отображается в системе *i*2000SR с ЛАС.

П Позволяет ввести позицию штатива или карусели, куда загружается образец для обработки (опционально при использовании образцов со штрих-кодом).

№ образца Позволяет ввести идентификационный номер образца. Можно ввести до 20 буквенно-цифровых знаков, определенных Abbott Laboratories как A - Z, a - z, 0 - 9, и специальных символов , / > < ? ; :] [\ } { ' - = ~ ! @ # $ % ^ & *) (_ + и <пробел>.

ВАЖНО: Обратитесь к поставщику сервера, чтобы выяснить, поддерживает ли ваш сервер специальные символы (если вы хотите использовать их в составе номера образца) в качестве символов, а не функциональных элементов. Некоторые компьютеры могут воспринимать специальные символы как возврат строки, перевод строки, разделитель или подстановочный знак.

Панели (список) Показывает список панелей, имеющихся в системе. При выборе панели выбираются все тесты этой панели.

ПРИМЕЧАНИЕ: Если исключить какой-либо тест из панели, название панели будет исключено.

Тесты (список) Показывает список тестов, имеющихся в системе. Прежде чем можно будет создать заказ с помощью кнопки F3 - Добавить заказ, необходимо выбрать не менее одного теста.

Фактор ручного разведения образца: 1: Позволяет задать фактор ручного разведения образца.

Система использует фактор разведения для автоматического расчета концентрации образца и выдачи отчета по результатам.

ПРИМЕЧАНИЕ: Диапазон значений, допустимых для фактора ручного разведения, составляет 2 - 9999.

Описание полей экрана Заказ пациента - области просмотра Группа (со штрих-кодом)

Описание всех кнопок данного окна или экрана, см. *Кнопки*, стр. E-6.

Регистрация МИ в Росздравнадзоре
www.nevacert.ru | info@nevacert.ru

Описание полей в окне или на экране производится в соответствии с их расположением слева направо сверху вниз.

Тип заказа

Позволяет указать, какой заказ будет создан - для одного пациента или для группы.

ПРИМЕЧАНИЕ: Заказ группы недоступен в случае использования карусели образцов (система *c*) или если система сконфигурирована на работу с LAS (лабораторной автоматической системой).

№ первого образца

Позволяет ввести идентификационный номер первого образца группы, подлежащей обработке. Можно ввести до 20 буквенно-цифровых знаков, определенных Abbott Laboratories как A - Z, a - z, 0 - 9, и специальных символов , / > < ? ; :] [\ } { ' - = ~ ! @ # $ % ˆ & *) (_ + и <пробел>.

ВАЖНО: Обратитесь к поставщику сервера, чтобы выяснить, поддерживает ли ваш сервер специальные символы (если вы хотите использовать их в составе номера образца) в качестве символов, а не функциональных элементов. Некоторые компьютеры могут воспринимать специальные символы как возврат строки, перевод строки, разделитель или подстановочный знак.

№ последнего образца

Позволяет ввести идентификационный номер последнего образца группы, подлежащей обработке. Можно ввести до 20 буквенно-цифровых знаков, определенных Abbott Laboratories как A - Z, a - z, 0 - 9, и специальных символов , / > < ? ; :] [\ } { ' - = ~ ! @ # $ % ˆ & *) (_ + и <пробел>.

ВАЖНО: Обратитесь к поставщику сервера, чтобы выяснить, поддерживает ли ваш сервер специальные символы (если вы хотите использовать их в составе номера образца) в качестве символов, а не функциональных элементов. Некоторые компьютеры могут воспринимать специальные символы как возврат строки, перевод строки, разделитель или подстановочный знак.

Панели (список)

Показывает список панелей, имеющихся в системе. При выборе панели выбираются все тесты этой панели.

ПРИМЕЧАНИЕ: Если исключить какой-либо тест из панели, название панели будет исключено.

Тесты (список)

Показывает список тестов, имеющихся в системе. Прежде чем можно будет создать заказ с помощью кнопки F3 - Добавить заказ, необходимо выбрать не менее одного теста.

Фактор ручного разведения образца: 1:

Позволяет задать фактор ручного разведения образца.

Система использует фактор разведения для автоматического расчета концентрации образца и выдачи отчета по результатам.

ПРИМЕЧАНИЕ: Диапазон значений, допустимых для фактора ручного разведения, составляет 2 - 9999.

Регистрация МИ в Росздравнадзоре
www.nevacert.ru | info@nevacert.ru

Описание полей экрана Заказ пациента - области просмотра Группа (без штрих-кода)

Описание всех кнопок данного окна или экрана, см. *Кнопки*, стр. E-6.

Описание полей в окне или на экране производится в соответствии с их расположением слева направо сверху вниз.

Тип заказа

Позволяет указать, какой заказ будет создан - для одного пациента или для группы.

ПРИМЕЧАНИЕ: Заказ группы недоступен в случае использования карусели образцов (система *c*) или если система сконфигурирована на работу с LAS (лабораторной автоматической системой).

Первый Ш

Позволяет ввести идентификационный номер первого штатива.

П

Позволяет ввести позицию первого штатива с образцом.

№ первого образца

Позволяет ввести идентификационный номер первого образца группы, подлежащей обработке. Можно ввести до девяти цифровых знаков.

Количество образцов

Позволяет ввести количество образцов, которое будет тестироваться в составе данной группы.

Фактор ручного разведения образца: 1:

Позволяет задать фактор ручного разведения образца.

Система использует фактор разведения для автоматического расчета концентрации образца и выдачи отчета по результатам.

ПРИМЕЧАНИЕ: Диапазон значений, допустимых для фактора ручного разведения, составляет 2 - 9999.

Панели (список)

Показывает список панелей, имеющихся в системе. При выборе панели выбираются все тесты этой панели.

ПРИМЕЧАНИЕ: Если исключить какой-либо тест из панели, название панели будет исключено.

Тесты (список)

Показывает список тестов, имеющихся в системе. Прежде чем можно будет создать заказ с помощью кнопки F3 - Добавить заказ, необходимо выбрать не менее одного теста.

Описание полей окна Опции теста (Заказ пациента) - области просмотра Ручное разведение

Описание всех кнопок данного окна или экрана, см. *Кнопки*, стр. E-6.

Описание полей в окне или на экране производится в соответствии с их расположением слева направо сверху вниз.

Ш/П

Отображает одно из следующих положений образца:

- № штатива (Ш) и позиция (П) (РПО/СПО)

Регистрация МИ в Росздравнадзоре
www.nevacert.ru | info@nevacert.ru

- CRSL (карусель образцов системы *c*)
- № карусели LAS (Ш) и позиция (П) (*i*2000)

ПРИМЕЧАНИЕ: Для заказов в статусе ожидания, если не задать позицию штатива или карусели вручную, данное поле остается пустым.

Тест Показывает название заказанного теста или тестов.

№ образца Показывает идентификационный номер образца.

ФИО Показывает имя пациента, если оно введено в *Окно Инфо.по образцу*, стр. 5-208

Выбор модуля (система *i*) Позволяет выбрать аналитический модуль помимо модуля по умолчанию, в случае мультимодульной системы (система *i*). Если выбрать Модуль, у каждого аналитического модуля появится флажок.

Модуль (система *i*) Отображает флажок для каждого аналитического модуля, чтобы можно было выбрать модули вручную.

Протоколы разведения/ количество повторов Позволяет ввести количество повторов для заданного фактора ручного разведения при выборе более чем одного повтора.

Описание полей окна Опции теста (Заказ пациента) - области просмотра Автоматическое разведение

Описание всех кнопок данного окна или экрана, см. *Кнопки*, стр. E-6.

Описание полей в окне или на экране производится в соответствии с их расположением слева направо сверху вниз.

Ш/П Отображает одно из следующих положений образца:

- № штатива (Ш) и позиция (П) (РПО/СПО)
- CRSL (карусель образцов системы *c*)
- № карусели LAS (Ш) и позиция (П) (*i*2000)

ПРИМЕЧАНИЕ: Для заказов в статусе ожидания, если не задать позицию штатива или карусели вручную, данное поле остается пустым.

Тест Показывает название заказанного теста или тестов.

№ образца Показывает идентификационный номер образца.

ФИО Показывает имя пациента, если оно введено в *Окно Инфо.по образцу*, стр. 5-208.

Выбор модуля (система *i*) Позволяет выбрать аналитический модуль помимо модуля по умолчанию, в случае мультимодульной системы (система *i*). Если выбрать Модуль, у каждого аналитического модуля появится флажок.

Регистрация МИ в Росздравнадзоре
www.nevacert.ru | info@nevacert.ru

Модуль (система *i*)	Отображает флажок для каждого аналитического модуля, чтобы можно было выбрать модули вручную.
Протоколы разведения/ количество повторов	Позволяет выбрать автоматическое разведение и количество повторов.

Описание полей окна Инфо.по образцу

Описание всех кнопок данного окна или экрана, см. *Кнопки*, стр. E-6.

Описание полей в окне или на экране производится в соответствии с их расположением слева направо сверху вниз.

№ образца	Показывает идентификационный номер образца, который был введен в *Окна и экраны заказа пациента*, стр. 5-188.
№ П	Позволяет ввести идентификационный номер пациента. Можно ввести до 20 буквенно-цифровых знаков. **ПРИМЕЧАНИЕ:** При указании идентификационного номера пациента вводите только данные, которые известны точно. Если информация вам не известна, оставьте данное поле пустым. Никогда не редактируйте введенную ранее информацию. Если отредактировать идентификационный номер пациента, программа будет воспринимать его как совершенно нового пациента.
Фамилия	Позволяет ввести фамилию пациента. Можно ввести до 20 буквенно-цифровых знаков.
Имя	Позволяет ввести имя пациента. Можно ввести до 20 буквенно-цифровых знаков.
Отчество	Позволяет ввести отчество пациента. Можно ввести до 12 буквенно-цифровых знаков.
Дата рождения	Позволяет ввести месяц, год и день рождения пациента. Данная информация позволяет очертить референсный диапазон возраста пациента, если тест сконфигурирован на определенные референсные диапазоны.
Пол	Позволяет выбрать пол пациента. Данная информация позволяет очертить референсный диапазон пола пациента, если тест сконфигурирован на определенные референсные диапазоны.
Дата забора	Позволяет ввести дату, когда был взят образец.
Время	Позволяет ввести время, когда был взят образец.

Регистрация МИ в Росздравнадзоре
www.nevacert.ru | info@nevacert.ru

Место Позволяет ввести местоположение пациента. Можно ввести до 20 буквенно-цифровых знаков.

Доктор Позволяет ввести имя врача пациента. Можно ввести до 20 буквенно-цифровых знаков.

Комментарий Позволяет ввести комментарий по образцу. Можно ввести до 50 символов.

Описание полей окна Инфо. по группе

Описание всех кнопок данного окна или экрана, см. *Кнопки*, стр. E-6.

Описание полей в окне или на экране производится в соответствии с их расположением слева направо сверху вниз.

Назв. группы Показывает название группы. Название по умолчанию: BATCHXX:XX:XX, где XX:XX:XX представляет собой временную метку. Временная метка отображает время входа в экран группы заказа пациента или время, прошедшее с момента добавления предыдущего заказа. Время можно отредактировать и ввести до 20 буквенно-цифровых знаков. Название отображается для всех образцов группового заказа.

Комментарий Позволяет ввести комментарий по образцам в группе. Можно ввести до 50 символов. Комментарий отображается для всех образцов группового заказа.

Описание полей экрана Заказ контроля - область просмотра Однокомпонентный

Описание всех кнопок данного окна или экрана, см. *Кнопки*, стр. E-6.

Описание полей в окне или на экране производится в соответствии с их расположением слева направо сверху вниз.

Тип заказа Позволяет указать, какой заказ будет создан - для однокомпонентного аналита или многокомпонентного контроля.

Приор. отбора проб Позволяет определить приоритет отбора проб в *Отчет по списку заказов*, стр. A-54. Если выбрать опцию STAT, в отчете по списку заказов будет распечатан код S. Образцы с кодом S ДОЛЖНЫ загружаться в приоритетном порядке и обрабатываться первыми.

Ш/П Позволяет выбрать кнопку штатива или карусели, чтобы указать, как будет исследоваться образец - на штативе или на карусели (система *c*).

Первый Ш Отображается, если нажата кнопка штатива. Позволяет ввести первый идентификационный номер штатива или карусели LAS (*i*2000), куда загружается первый контроль для обработки.

ПРИМЕЧАНИЕ: Все выбранные уровни контроля должны быть из одного штатива/карусели.

Регистрация МИ в Росздравнадзоре
www.nevacert.ru | info@nevacert.ru

Первая П Показывает позицию (П), в которую помещается первый контроль на обработку.

(опционально при использовании образцов со штрих-кодом).

ПРИМЕЧАНИЕ: Все выбранные уровни контроля должны быть из одного штатива/карусели.

Тесты (список) Показывает список тестов, имеющихся в системе. Сначала необходимо выбрать тест, чтобы отобразить уровень(ни) контроля и номер(а) лота, присвоенные данному тесту.

Фактор ручного разведения образца: 1: Позволяет выбрать ручное разведение для образца. Затем необходимо ввести фактор ручного разведения.

Система использует фактор разведения для автоматического расчета концентрации образца и выдачи отчета по результатам.

ПРИМЕЧАНИЕ: Диапазон значений, допустимых для фактора ручного разведения, составляет 2 - 9999.

Лот (список) Показывает список лотов контроля, сконфигурированных для теста. Лот по умолчанию отображается, если выбран тест.

ПРИМЕЧАНИЕ: Если система настроена на отслеживание срока действия лота контроля (опция premium), лоты контроля, отображаемые красным цветом, либо истекли, либо не сконфигурированы с указанием срока действия. Эти лоты не могут использоваться в заказе контроля.

Уровни Обязательное поле, которое позволяет выбрать пользовательские уровни контроля для выбранного теста. Можно выбрать один или несколько уровней для обработки. Для выбранного теста поддерживается до шести уровней контроля.

Описание полей экрана Заказ контроля - область просмотра Однокомпонентный (LAS *i*2000SR)

Описание всех кнопок данного окна или экрана, см. *Кнопки*, стр. E-6.

Описание полей в окне или на экране производится в соответствии с их расположением слева направо сверху вниз.

Тип заказа Позволяет указать, какой заказ будет создан - для однокомпонентного аналита или многокомпонентного контроля.

Приор. отбора проб Позволяет определить приоритет отбора проб в *Отчет по списку заказов*, стр. A-54. Если выбрать опцию STAT, в отчете по списку заказов будет распечатан код S. Образцы с кодом S ДОЛЖНЫ загружаться в приоритетном порядке и обрабатываться первыми.

№ образца Позволяет ввести идентификационный номер образца. Можно ввести до 20 буквенно-цифровых знаков, определенных Abbott Laboratories как A - Z, a -

Регистрация МИ в Росздравнадзоре
www.nevacert.ru | info@nevacert.ru

z, 0 - 9, и специальных символов , / > < ? ; :] [\ } { ' - = ~ ! @ # $ % ^ & *) (_ + и <пробел>.

ВАЖНО: Обратитесь к поставщику сервера, чтобы выяснить, поддерживает ли ваш сервер специальные символы (если вы хотите использовать их в составе номера образца) в качестве символов, а не функциональных элементов. Некоторые компьютеры могут воспринимать специальные символы как возврат строки, перевод строки, разделитель или подстановочный знак.

Фактор ручного разведения образца: 1:

Позволяет выбрать ручное разведение для образца. Затем необходимо ввести фактор ручного разведения.

Система использует фактор разведения для автоматического расчета концентрации образца и выдачи отчета по результатам.

ПРИМЕЧАНИЕ: Диапазон значений, допустимых для фактора ручного разведения, составляет 2 - 9999.

Тесты (список)

Показывает список тестов, имеющихся в системе. Сначала необходимо выбрать тест, чтобы отобразить уровень(ни) контроля и номер(а) лота, присвоенные данному тесту.

Лот (список)

Показывает список лотов контроля, сконфигурированных для теста. Лот по умолчанию отображается, если выбран тест.

ПРИМЕЧАНИЕ: Если система настроена на отслеживание срока действия лота контроля (опция premium), лоты контроля, отображаемые красным цветом, либо истекли, либо не сконфигурированы с указанием срока действия. Эти лоты не могут использоваться в заказе контроля.

Уровни

Обязательное поле, которое позволяет выбрать пользовательские уровни контроля для выбранного теста. Можно выбрать один или несколько уровней для обработки. Для выбранного теста поддерживается до шести уровней контроля.

Описание полей экрана Заказ контроля - область просмотра Многокомпонентный

Описание всех кнопок данного окна или экрана, см. *Кнопки*, стр. E-6.

Описание полей в окне или на экране производится в соответствии с их расположением слева направо сверху вниз.

Тип заказа

Позволяет указать, какой заказ будет создан - для однокомпонентного аналита или многокомпонентного контроля.

Приор. отбора проб

Позволяет определить приоритет отбора проб в *Отчет по списку заказов*, стр. A-54. Если выбрать опцию STAT, в отчете по списку заказов будет отображаться код S. Образцы с кодом S ДОЛЖНЫ загружаться в приоритетном порядке и обрабатываться первыми.

Ш/П

Позволяет выбрать кнопку штатива или карусели, чтобы указать, как будет исследоваться образец - на штативе или на карусели (система *c*).

Регистрация МИ в Росздравнадзоре
www.nevacert.ru | info@nevacert.ru

Первый Ш Отображается, если нажата кнопка штатива. Позволяет ввести первый идентификационный номер штатива или карусели LAS (*i*2000), куда загружается первый контроль для обработки.

Первая П Показывает позицию (П), в которую помещается первый контроль на обработку.

№ образца (список): Показывает список штрих-кодов № многокомпонентного КК, заданных для выбранного лота и уровня контроля.

Контроль (список) Показывает список названий многокомпонентного контроля, сконфигурированных в системе.

Фактор ручного разведения образца: 1: Позволяет выбрать ручное разведение для образца. Затем необходимо ввести фактор ручного разведения.

Система использует фактор разведения для автоматического расчета концентрации образца и выдачи отчета по результатам.

ПРИМЕЧАНИЕ: Диапазон значений, допустимых для фактора ручного разведения, составляет 2 - 9999.

Лот (список) Показывает список номеров лота, сконфигурированных для контроля. Лот по умолчанию отображается, если выбран контроль.

ПРИМЕЧАНИЕ: Если система настроена на отслеживание срока действия лота контроля (опция premium), лоты контроля, отображаемые красным цветом, либо истекли, либо не сконфигурированы с указанием срока действия. Эти лоты не могут использоваться в заказе контроля.

Уровни Позволяет выбрать пользовательские уровни контроля для КК. Для выбранного контроля поддерживается до трех уровней.

Панели (список) Показывает список панелей КК, имеющихся в системе. При выборе панели выбираются все тесты этой панели.

ПРИМЕЧАНИЕ: Если исключить какой-либо тест из панели, название панели будет исключено.

Тесты (список) Показывает список тестов, сконфигурированных для уровня контроля в системе. Прежде чем можно будет создать заказ с помощью кнопки F2 - Добавить заказ, необходимо выбрать не менее одного теста.

Описание полей экрана Заказ контроля - область просмотра Многокомпонентный (LAS *i*2000SR)

Описание всех кнопок данного окна или экрана, см. *Кнопки*, стр. E-6.

Описание полей в окне или на экране производится в соответствии с их расположением слева направо сверху вниз.

Тип заказа Позволяет указать, какой заказ будет создан - для однокомпонентного аналита или многокомпонентного контроля.

Регистрация МИ в Росздравнадзоре
www.nevacert.ru | info@nevacert.ru

Приор. отбора проб Позволяет определить приоритет отбора проб в *Отчет по списку заказов*, стр. A-54. Если выбрать опцию STAT, в отчете по списку заказов будет отображаться код S. Образцы с кодом S ДОЛЖНЫ загружаться в приоритетном порядке и обрабатываться первыми.

№ образца Позволяет ввести идентификационный номер образца. Можно ввести до 20 буквенно-цифровых знаков, определенных Abbott Laboratories как A - Z, a - z, 0 - 9, и специальных символов , / > < ? ; :] [\ } { ' - = ~ ! @ # $ % ^ & *) (_ + и <пробел>.

ВАЖНО: Обратитесь к поставщику сервера, чтобы выяснить, поддерживает ли ваш сервер специальные символы (если вы хотите использовать их в составе номера образца) в качестве символов, а не функциональных элементов. Некоторые компьютеры могут воспринимать специальные символы как возврат строки, перевод строки, разделитель или подстановочный знак.

Фактор ручного разведения образца: 1: Позволяет выбрать ручное разведение для образца. Затем необходимо ввести фактор ручного разведения.

Система использует фактор разведения для автоматического расчета концентрации образца и выдачи отчета по результатам.

ПРИМЕЧАНИЕ: Диапазон значений, допустимых для фактора ручного разведения, составляет 2 - 9999.

Контроль (список) Показывает список названий многокомпонентного контроля, сконфигурированных в системе.

Лот (список) Показывает список номеров лота, сконфигурированных для контроля. Лот по умолчанию отображается, если выбран контроль.

ПРИМЕЧАНИЕ: Если система настроена на отслеживание срока действия лота контроля (опция premium), лоты контроля, отображаемые красным цветом, либо истекли, либо не сконфигурированы с указанием срока действия. Эти лоты не могут использоваться в заказе контроля.

Уровни Позволяет выбрать пользовательские уровни контроля для КК.

Для выбранного контроля поддерживается до трех уровней.

Панели (список) Показывает список панелей КК, имеющихся в системе. При выборе панели выбираются все тесты этой панели.

ПРИМЕЧАНИЕ: Если исключить какой-либо тест из панели, название панели будет исключено.

Тесты (список) Показывает список тестов, сконфигурированных для уровня контроля в системе. Прежде чем можно будет создать заказ с помощью кнопки F2 - Добавить заказ, необходимо выбрать не менее одного теста.

Регистрация МИ в Росздравнадзоре
www.nevacert.ru | info@nevacert.ru

Описание полей окна Опции теста (Заказ контроля) - область просмотра Ручное разведение

Описание всех кнопок данного окна или экрана, см. *Кнопки*, стр. E-6.

Описание полей в окне или на экране производится в соответствии с их расположением слева направо сверху вниз.

Ш/П Отображает одно из следующих положений образца:

- № штатива (Ш) и позиция (П) (РПО/СПО)
- CRSL (карусель образцов системы *c*)
- № карусели LAS (Ш) и позиция (П) (*i*2000)

ПРИМЕЧАНИЕ: Для заказов в статусе ожидания, если не задать позицию штатива или карусели вручную, данное поле остается пустым

Тест Показывает название заказанного теста или тестов.

Название контроля Показывает название контроля, выбранного на экране Заказ контроля.

Уровень контроля Показывает уровень контроля, выбранного на экране Заказ контроля.

Лот контроля Показывает номер лота контроля, выбранного на экране Заказ контроля.

Выбор реагента Позволяет выбрать аналитический модуль (мультимодульная система *i*) или набор реагентов, помимо выбранных по умолчанию.

Авто Аналитический модуль и набор реагентов выбираются системным планировщиком.

Выберите набор Если опция активирована, она позволяет выбрать набор реагентов, отличный от выбранного по умолчанию. Если выбрать данную опцию, в списке наборов появятся доступные наборы реагентов.

Модуль Позволяет выбрать аналитический модуль помимо модуля по умолчанию, в случае мультимодульной системы (система *i*). Если выбрать данную опцию, у каждого аналитического модуля появится флажок.

Протоколы разведения/ количество повторов Позволяет ввести количество повторов для разведения при необходимости более чем одного повтора.

Описание полей окна Опции теста (Заказ контроля) - область просмотра Авто.разведение

Описание всех кнопок данного окна или экрана, см. *Кнопки*, стр. E-6.

Описание полей в окне или на экране производится в соответствии с их расположением слева направо сверху вниз.

Ш/П Отображает одно из следующих положений образца:

Регистрация МИ в Росздравнадзоре
www.nevacert.ru | info@nevacert.ru

- № штатива (Ш) и позиция (П) (РПО/СПО)
- CRSL (карусель образцов системы *c*)
- № карусели LAS (Ш) и позиция (П) (*i*2000)

ПРИМЕЧАНИЕ: Для заказов в статусе ожидания, если не задать позицию штатива или карусели вручную, данное поле остается пустым

Тест Показывает название заказанного теста или тестов.

Название контроля Показывает название контроля, выбранного на экране Заказ контроля.

Уровень контроля Показывает уровень контроля, выбранного на экране Заказ контроля.

Лот контроля Показывает номер лота контроля, выбранного на экране Заказ контроля.

Выбор реагента Позволяет выбрать аналитический модуль (мультимодульная система *i*) или набор реагентов, помимо выбранных по умолчанию.

Авто Аналитический модуль и набор реагентов выбираются системным планировщиком.

Выберите набор Если опция активирована, она позволяет выбрать набор реагентов, отличный от выбранного по умолчанию. Если выбрать данную опцию, в списке наборов появятся доступные наборы реагентов.

Модуль Позволяет выбрать аналитический модуль помимо модуля по умолчанию, в случае мультимодульной системы (система *i*). Если выбрать данную опцию, у каждого аналитического модуля появится флажок.

Протоколы разведения/ количество повторов Позволяет выбрать автоматическое разведение и количество повторов.

Описание полей экрана Статус заказа

Описание всех кнопок данного окна или экрана, см. *Кнопки*, стр. E-6.

Описание полей в окне или на экране производится в соответствии с их расположением слева направо сверху вниз.

Ш/П Отображает одно из следующих положений образца:

- № штатива (Ш) и позиция (П) (РПО/СПО)
- CRSL (карусель образцов системы *c*)
- LAS (лабораторная автоматическая система)
- № карусели LAS (Ш) и позиция (П) (*i*2000)

ПРИМЕЧАНИЕ: Для заказов в статусе ожидания, если не задать позицию штатива или карусели вручную, данное поле остается пустым

Регистрация МИ в Росздравнадзоре
www.nevacert.ru | info@nevacert.ru

№ образца Показывает идентификационный номер образца, который может быть одним из следующих:

- Номер штрих-кода или идентификационный номер, присвоенный образцу пациента
- Номер первого образца в группе
- Название и уровень контроля
- Название и уровень калибратора

ФИО Показывает имя или название, которое может быть одним из следующих:

- Имя пациента для заказов пациента
- Название группы в случае групповых заказов
- Название и уровень контроля в случае заказов контроля
- Название и уровень калибратора в случае заказов на калибровку

ТЕСТ Показывает название заказанного теста.

СТАТУС Показывает текущий статус заказанного теста. См. *Описание статусов теста*, стр. 5-228.

ВРЕМЯ Показывает время, в которое будет выполнен тест (в 24-часовом формате). Информация о времени отображается для всех образцов в статусе В работе.

КОД Показывает до четырех отдельных односимвольных кодов, указывающих на условие(я) обработки. См. *Описание кодов обработки*, стр. 5-229.

Описание полей окна Опции поиска (Статус заказа/Статус повторов)

Описание всех кнопок данного окна или экрана, см. *Кнопки*, стр. E-6.

Описание полей в окне или на экране производится в соответствии с их расположением слева направо сверху вниз.

Модуль Позволяет выбрать модуль в составе мультимодульной/интегрированной системы, в котором будет осуществляться поиск.

ФИО или Название Позволяет ввести имя пациента или название контроля, которое необходимо найти.

Данное поле поддерживает поиск с использованием подстановочных знаков (*).

№ образца Позволяет ввести идентификационный номер образца, который необходимо найти. Можно ввести до 20 буквенно-цифровых знаков.

Данное поле поддерживает поиск с использованием подстановочных знаков (*).

Регистрация МИ в Росздравнадзоре
www.nevacert.ru | info@nevacert.ru

Ш Позволяет ввести один из следующих показателей:

- № штатива (РПО/СПО)
- CRSL (карусель образцов системы *c*)
- LAS для образцов, аспирированных из транспортера LAS
- № карусели LAS (*i*2000)

Данное поле поддерживает поиск с использованием подстановочных знаков (*).

Данное поле не отображается в системе *i*2000SR с LAS.

П Позволяет ввести номер позиции, по которому необходимо выполнить поиск.

Данное поле не отображается в системе *i*2000SR с LAS.

Бокс или Секция Позволяет ввести номер бокса или секции, который необходимо найти. (РПО)

№ П Позволяет ввести идентификационный номер пациента, который необходимо найти.

Данное поле поддерживает поиск с использованием подстановочных знаков (*).

Тест Позволяет выполнить поиск определенного заказанного теста.

Данное поле поддерживает поиск с использованием подстановочных знаков (*).

Время от/до Позволяет ввести диапазон времени, в пределах которого будет осуществляться поиск.

Описание полей окна Информация по заказу (Статус заказа/Статус повторов) - области просмотра Одиночный заказ

Описание всех кнопок данного окна или экрана, см. *Кнопки*, стр. E-6.

Описание полей в окне или на экране производится в соответствии с их расположением слева направо сверху вниз.

Ш/П Отображает одно из следующих положений образца:

- № штатива (Ш) и позиция (П) (РПО/СПО)
- CRSL (карусель образцов системы *c*)
- LAS (лабораторная автоматическая система)
- № карусели LAS (Ш) и позиция (П) (*i*2000)

ПРИМЕЧАНИЕ: Для заказов в статусе ожидания, если не задать позицию штатива или карусели вручную, данное поле остается пустым

Регистрация МИ в Росздравнадзоре
www.nevacert.ru | info@nevacert.ru

Бокс/Секция	Показывает номер бокса/секции, в которую загружен образец. (РПО)
№ образца	Показывает идентификационный номер образца.
Дата рождения	Показывает дату рождения пациента. (только для образцов пациента)
Лот калибратора	Показывает номер лота калибратора, используемого для калибровки теста. (только для заказов на калибровку)
Лот контроля	Показывает номер лота контроля. (только для заказов контроля)
ФИО или Название	Показывает имя или название, которое может быть одним из следующих: • Имя пациента для заказов пациента • Название группы в случае групповых заказов • Название и уровень контроля в случае заказов контроля • Название и уровень калибратора в случае заказов на калибровку
Срок годности лота	Показывает дату окончания срока действия калибратора или контроля. (только для заказов на калибровку или контроля)
Пол	Показывает пол пациента. (только для образцов пациента)
№ П	Показывает номер, присвоенный пациенту, если он введен в *Окно Инфо.по образцу*, стр. 5-208 или выдан сервером. (только для образцов пациента)
Дата/время забора	Показывает дату и время, когда был взят образец. (только для образцов пациента)
Тест	Показывает название заказанного теста.
Разведение	Показывает разведение, запрашиваемое для выполнения теста.
№ теста	Показывает номер, присвоенный тесту.
Статус	Показывает статус заказа. См. *Описание статусов теста*, стр. 5-228.
Коды	Показывает коды, соответствующие условиям обработки. См. *Описание кодов обработки*, стр. 5-229.

Регистрация МИ в Росздравнадзоре
www.nevacert.ru | info@nevacert.ru

Лот реагента	Показывает лот реагента, если тест запланирован или назначен в отношении реагента. Если используется опция выбора набора (только для заказов на калибровку или контроля), лот реагента будет отображаться после добавления заказа.
С/Н реагента	Показывает серийный номер реагента, если тест запланирован или назначен в отношении реагента. Если используется опция выбора набора (только для заказов на калибровку или контроля), серийный номер реагента будет отображаться после добавления заказа.
Время до завершения	Показывает время и дату, когда будет завершено выполнение тест.
№ оператора	Показывает идентификационный номер оператора, зарегистрированного в момент заказа теста.
Место	Показывает местоположение пациента.
Доктор	Показывает имя врача пациента.
Референсный тест	Показывает фотометрический референсный тест (только для теста показателей интерференции образцов - система *c*).
Комментарий	Позволяет ввести комментарий к заказу. Можно ввести до 50 символов.

Описание полей окна Информация по заказу (Статус заказа) - области просмотра Группа (со штрих-кодом)

Описание всех кнопок данного окна или экрана, см. *Кнопки*, стр. E-6.

Описание полей в окне или на экране производится в соответствии с их расположением слева направо сверху вниз.

Первый Ш/П	Показывает первый штатив (Ш) и позицию (П) первого образца в группе.
№ первого образца	Показывает идентификационный номер первого образца в группе.
№ последнего образца	Показывает идентификационный номер последнего образца в группе.
Название	Показывает название группы.
Сканир. образцы	Показывает количество образцов в заказе группы, отсканированных податчиком образцов.
Инфо. теста (таблица)	Показывает тесты и разведения, заказанные для группы. • Тест • Разведение

Регистрация МИ в Росздравнадзоре
www.nevacert.ru | info@nevacert.ru

Статус	Показывает статус группового заказа. См. *Описание статусов теста*, стр. 5-228.
№ оператора	Показывает идентификационный номер оператора, зарегистрированного в момент заказа теста.
Комментарий	Позволяет ввести комментарий по группе. Можно ввести до 50 символов. **ПРИМЕЧАНИЕ:** При наличии статуса В ожидании, комментарий применяется ко всем заказам группы. В случае статуса «В процессе», комментарий для групповых заказов ввести невозможно и придется вводить его для каждого отдельного образца. Если ввести комментарий в *Окно Инфо. по группе*, стр. 5-209, он отобразится здесь.

Описание полей окна Информация по заказу (Статус заказа) - области просмотра Группа (без штрих-кода)

Описание всех кнопок данного окна или экрана, см. *Кнопки*, стр. E-6.

Описание полей в окне или на экране производится в соответствии с их расположением слева направо сверху вниз.

Первый Ш/П	Показывает первый штатив (Ш) и позицию (П) первого образца в группе.
№ первого образца	Показывает идентификационный номер первого образца в группе.
Количество образцов	Показывает количество образцов, подлежащих обработке в заказе группы.
ФИО или Название	Показывает название группы.
Сканир. образцы	Показывает количество образцов в заказе группы, отсканированных податчиком образцов.
Инфо. теста (таблица)	Показывает тесты и разведения, заказанные для группы. • Тест • Разведение
Статус	Показывает статус группового заказа. См. *Описание статусов теста*, стр. 5-228.
№ оператора	Показывает идентификационный номер оператора, зарегистрированного в момент заказа теста.
Комментарий	Позволяет ввести комментарий по группе. Можно ввести до 50 символов. **ПРИМЕЧАНИЕ:** При наличии статуса В ожидании, комментарий применяется ко всем заказам группы. В случае статуса «В процессе»,

Регистрация МИ в Росздравнадзоре
www.nevacert.ru | info@nevacert.ru

комментарий для групповых заказов ввести невозможно и придется вводить его для каждого отдельного образца.

Если ввести комментарий в *Окно Инфо. по группе*, стр. 5-209, он отобразится здесь.

Описание полей экрана Заказ калибровки

Описание всех кнопок данного окна или экрана, см. *Кнопки*, стр. E-6.

Описание полей в окне или на экране производится в соответствии с их расположением слева направо сверху вниз.

Ш/П

Позволяет определить, исследовать образец на штативе образцов или на карусели образцов (система *c*).

ПРИМЕЧАНИЕ: Данное поле не отображается в системе *i*2000SR с LAS.

Первый Ш

Отображается, если нажата кнопка штатива. Позволяет ввести первый идентификационный номер штатива или карусели LAS (*i*2000), куда загружается первый контроль для обработки.

Данное поле не отображается в системе *i*2000SR с LAS.

ПРИМЕЧАНИЕ: Система автоматически распределяет правильное количество позиций, требуемое для калибровки, среди всех штативов (до пяти последовательных штативов).

Первая П

Показывает первую позицию карусели (П), в которую будет помещен калибратор для обработки.

ПРИМЕЧАНИЕ: Данное поле не отображается в системе *i*2000SR с LAS.

Панели (список)

Показывает список калибровочных панелей, имеющихся в системе. При выборе панели выбираются все тесты этой панели, за исключением расчетных тестов.

ПРИМЕЧАНИЕ: Если исключить какой-либо тест из панели, название панели будет исключено.

Тесты (список)

Показывает список тестов, инсталлированных в системе. Если нажать кнопку карусели, отобразятся только тесты системы *c*.

Если система настроена на отслеживание лота калибровки и срока годности лота (опция premium), инсталлированные тесты перечисляются под номером лота калибровки по умолчанию. Если номер лота калибровки отсутствует, тесты отображаются красным цветом. Если срок действия лота калибровки истек, тесты и лот калибровки отображаются красным цветом.

Описание полей окна Опции теста (Заказ калибровки)

Описание всех кнопок данного окна или экрана, см. *Кнопки*, стр. E-6.

Регистрация МИ в Росздравнадзоре
www.nevacert.ru | info@nevacert.ru

Описание полей в окне или на экране производится в соответствии с их расположением слева направо сверху вниз.

Тест Показывает название теста, подлежащего обработке.

Название калибратора Показывает название набора калибраторов, используемого для калибровки теста.

Лот (список) Позволяет ввести лот калибратора (система *i*).

ПРИМЕЧАНИЕ: Если система настроена на отслеживание лота калибровки и срока годности лота (опция premium), чтобы заказать калибровку, необходимо ввести номер лота.

Показывает номер лота калибратора по умолчанию и позволяет выбрать альтернативный лот, если сконфигурировано более одного лота (система *c*).

Срок годности Позволяет ввести дату окончания срока годности лота калибратора (система *i*).

ПРИМЕЧАНИЕ: Если система настроена на отслеживание лота калибровки и срока годности лота (опция premium), чтобы заказать калибровку, необходимо ввести дату окончания срока годности лота.

Показывает срок годности, заданный для выбранного лота (система *c*).

Тип калибровки Показывает тип калибровки для выбранного теста. (система *i*)

Позволяет выбрать тип калибровки, если он задан для выполнения теста. (система *c*)

Количество уровней Показывает количество уровней, заданное для выполнения теста.

Выбор реагента Позволяет выбрать аналитический модуль (мультимодульная система *i*) или набор реагентов, помимо выбранных по умолчанию.

Авто Аналитический модуль и набор реагентов выбираются системным планировщиком.

Выберите набор Если опция активирована, она позволяет выбрать набор реагентов, отличный от выбранного по умолчанию. Если выбрать данную опцию, в списке наборов появятся доступные наборы реагентов.

Модуль Позволяет выбрать аналитический модуль помимо модуля по умолчанию, в случае мультимодульной системы (система *i*). Если выбрать данную опцию, у каждого аналитического модуля появится флажок.

Пиктограмма Результаты на экранах и в окнах

Пиктограмма Результаты позволяет перейти в меню Просмотр результатов и Сохраненные результаты.

Регистрация МИ в Росздравнадзоре
www.nevacert.ru | info@nevacert.ru

К пиктограмме Результаты на экранах и в окнах относятся следующие темы:

- *Описание полей экрана Просмотр результатов*, стр. E-47
- *Описание полей окна Опции поиска (Просмотр результатов)*, стр. E-48
- *Описание полей окна Инфо. по результату (Просмотр результатов) - области просмотра Расчетный*, стр. E-49
- *Описание полей окна Инфо. по результату (Просмотр результатов) - области просмотра Данные (система c)*, стр. E-51
- *Описание полей окна Инфо. по результату (Просмотр результатов) - области просмотра Фотометрический - График (система c)*, стр. E-53
- *Описание полей окна Инфо. по результату (Просмотр результатов) - области просмотра Индекс интерференции образца (система c)*, стр. E-54
- *Описание полей окна Инфо. по результату (Просмотр результатов) (система i)*, стр. E-55
- *Описание полей окна Опции повтора (Тесты пациента)*, стр. E-57
- *Описание полей экрана Сохраненные результаты*, стр. E-58
- *Описание полей окна Опции поиска (Сохраненные результаты)*, стр. E-58
- *Описание полей окна Инфо. по результату (Сохраненные результаты) - области просмотра Расчетный*, стр. E-60
- *Описание полей окна Инфо. по результату (Сохраненные результаты) - области просмотра Данные (система c)*, стр. E-62
- *Описание полей окна Инфо. по результату (Сохраненные результаты) - области просмотра Фотометрический - График (система c)*, стр. E-64
- *Описание полей окна Инфо. по результату (Сохраненные результаты) - области просмотра Индекс интерференции образца (система c)*, стр. E-65
- *Описание полей окна Инфо. по результату (Сохраненные результаты) (система i)*, стр. E-67
- *Описание полей окна Архив результатов*, стр. E-68

Описание полей экрана Просмотр результатов

Описание всех кнопок данного окна или экрана, см. *Кнопки*, стр. E-6.

Описание полей в окне или на экране производится в соответствии с их расположением слева направо сверху вниз.

Ш/П

Отображает одно из следующих положений образца:

- № штатива (Ш) и позиция (П) (РПО/СПО)
- CRSL (карусель образцов системы *c*)
- LAS (лабораторная автоматическая система)
- № карусели LAS (Ш) и позиция (П) (*i*2000)

№ образца

Показывает идентификационный номер образца.

Регистрация МИ в Росздравнадзоре
www.nevacert.ru | info@nevacert.ru

ФИО	Показывает имя пациента.
ТЕСТ	Показывает название теста.
РЕЗУЛЬТАТ	Показывает значение, единицы измерения и (если применимо) расшифровку результата.
ФЛАЖОК	Показывает флажки, связанные с результатом. См. *Описание флажков результатов пациента*, стр. 5-303.
КОД	Показывает до четырех отдельных односимвольных кодов, указывающих на условие(я) обработки. См. *Описание кодов обработки*, стр. 5-229.

Описание полей окна Опции поиска (Просмотр результатов)

Описание всех кнопок данного окна или экрана, см. *Кнопки*, стр. E-6.

Описание полей в окне или на экране производится в соответствии с их расположением слева направо сверху вниз.

Модуль Позволяет выбрать модуль в составе мультимодульной системы, в котором будет осуществляться поиск.

ФИО или Название Позволяет ввести имя пациента или название контроля, которое необходимо найти.

Данное поле поддерживает поиск с использованием подстановочных знаков (*).

Ш Позволяет ввести один из следующих показателей:

- № штатива (РПО/СПО)
- CRSL (карусель образцов системы *c*)
- LAS для образцов, аспирированных из транспортера LAS
- № карусели LAS (*i*2000)

Данное поле поддерживает поиск с использованием подстановочных знаков (*).

Данное поле не отображается в системе *i*2000SR с ЛАС.

П Позволяет ввести номер позиции, по которому необходимо выполнить поиск.

Данное поле не отображается в системе *i*2000SR с ЛАС.

Бокс или Секция Позволяет ввести номер бокса или секции, который необходимо найти. (РПО)

№ образца Позволяет ввести идентификационный номер образца, который необходимо найти. Можно ввести до 20 буквенно-цифровых знаков.

Регистрация МИ в Росздравнадзоре
www.nevacert.ru | info@nevacert.ru

Данное поле поддерживает поиск с использованием подстановочных знаков (*)

№ П Позволяет ввести идентификационный номер пациента, который необходимо найти.

Данное поле поддерживает поиск с использованием подстановочных знаков (*).

Тест Позволяет выполнить поиск определенного заказанного теста.

Данное поле поддерживает поиск с использованием подстановочных знаков (*).

Лот реагента Позволяет выполнить поиск по номеру лота реагента.

Данное поле поддерживает поиск с использованием подстановочных знаков (*).

Результаты с Позволяет выполнить поиск результатов с флажками или расшифровками.

Дата от/до Позволяет ввести диапазон дат, в пределах которых будет осуществляться поиск.

ПРИМЕЧАНИЕ: Для поиска в определенном временном диапазоне не вводите несколько дат.

Время от/до Позволяет ввести диапазон времени, в пределах которого будет осуществляться поиск.

ПРИМЕЧАНИЕ: Для поиска в определенном временном диапазоне не вводите несколько дат.

№ оператора Позволяет осуществить поиск по идентификационному номеру оператора, зарегистрированного в системе в момент размещения заказа.

Данное поле поддерживает поиск с использованием подстановочных знаков (*).

Описание полей окна Инфо. по результату (Просмотр результатов) - области просмотра Расчетный

Описание всех кнопок данного окна или экрана, см. *Кнопки*, стр. E-6.

Описание полей в окне или на экране производится в соответствии с их расположением слева направо сверху вниз.

Ш/П Отображает одно из следующих положений образца:

- № штатива (Ш) и позиция (П) (РПО/СПО)
- CRSL (карусель образцов системы *c*)
- LAS (лабораторная автоматическая система)

Регистрация МИ в Росздравнадзоре
www.nevacert.ru | info@nevacert.ru

- № карусели LAS (Ш) и позиция (П) (*i*2000)

Модуль/СН	Показывает номер модуля и серийный номер системы.
ФИО или Название	Показывает имя пациента или название группы.
Пол	Показывает пол пациента.
№ образца	Показывает идентификационный номер образца.
Дата рождения	Показывает дату рождения пациента.
№ П	Показывает номер, присвоенный пациенту, если он введен в *Окно Инфо.по образцу*, стр. 5-208 или выдан сервером.
Бокс/Секция	Показывает бокс/секцию, в которую загружен образец. (РПО)
Тест	Показывает обработанный тест.
Составные тесты (таблица)	Показывает названия, результаты и флажки составных тестов, используемые для определения расчетного результата. • Модуль (М) • Тест • Результат • Флажки
№ теста	Показывает номер, присвоенный тесту.
Результат	Показывает значение, единицы измерения и (если применимо) расшифровку результата.
Диапазон норм	Показывает нормальный/терапевтический диапазон теста.
Флажки	Показывает флажки, связанные с результатом. См. *Описание флажков результатов пациента*, стр. 5-303.
Коды	Показывает до четырех отдельных односимвольных кодов, указывающих на условие(я) обработки. См. *Описание кодов обработки*, стр. 5-229.
Статус	Показывает следующие статусы результата: • Выполнен - результаты обработаны
Время выполнения	Показывает дату и время, когда был обработан результат.
№ оператора	Показывает идентификационный номер оператора, зарегистрированного при получении результата.

Регистрация МИ в Росздравнадзоре
www.nevacert.ru | info@nevacert.ru

Сохранен	Показывает идентификационный номер оператора, зарегистрированного при сохранении результата.
Доктор	Показывает имя врача пациента.
Место	Показывает местоположение пациента.
Дата/время забора	Показывает дату и время, когда был взят образец.
Комментарий	Позволяет ввести комментарий по результату. Можно ввести до 50 символов.

Описание полей окна Инфо. по результату (Просмотр результатов) - области просмотра Данные (система *c*)

Описание всех кнопок данного окна или экрана, см. *Кнопки*, стр. E-6.

Описание полей в окне или на экране производится в соответствии с их расположением слева направо сверху вниз.

Ш/П Отображает одно из следующих положений образца:

- № штатива (Ш) и позиция (П) (РПО)
- CRSL (карусель образцов системы *c*)
- LAS (лабораторная автоматическая система)

Модуль/СН	Показывает номер модуля и серийный номер модуля, на котором был запущен тест.
ФИО	Показывает имя пациента или название группы.
Пол	Показывает пол пациента.
№ образца	Показывает идентификационный номер образца.
Дата рождения	Показывает дату рождения пациента.
№ П	Показывает номер, присвоенный пациенту, если он введен в *Окно Инфо.по образцу*, стр. 5-208 или выдан сервером.
Бокс/Секция	Показывает бокс/секцию, в которую загружен образец. (РПО)
Тест	Показывает обработанный тест.
№ теста	Показывает номер, присвоенный тесту.
Результат	Показывает значение, единицы измерения и (если применимо) расшифровку результата.
Опт. плотность	Показывает значение отклика, используемое для расчета результата.

Регистрация МИ в Росздравнадзоре
www.nevacert.ru | info@nevacert.ru

- мВ (только ICT)
- ОП (только фотометрические тесты)

ПРИМЕЧАНИЕ: Данное поле не отображается для тестов показателей интерференции образцов.

Диапазон норм Показывает нормальный/терапевтический диапазон теста.

Кювета Показывает номер кюветы, используемой для обработки результата.

Разведение Показывает разведение, используемое при выполнении теста.

Флажки Показывает флажки, связанные с результатом. См. *Описание флажков результатов пациента*, стр. 5-303.

Коды Показывает до четырех отдельных односимвольных кодов, указывающих на условие(я) обработки. См. *Описание кодов обработки*, стр. 5-229.

Статус Показывает следующие статусы результата:

- Выполнен - результаты обработаны

Время выполнения Показывает дату и время, когда был обработан результат.

№ оператора Показывает идентификационный номер оператора, зарегистрированного при получении результата.

Лот реагента Показывает лот реагента, используемого для обработки образца и получения результата.

Сохранен Показывает идентификационный номер оператора, зарегистрированного при сохранении результата.

Доктор Показывает имя врача пациента.

С/Н реагента Показывает серийный номер реагента, используемого для получения результата.

Место Показывает местоположение пациента.

Время калибровки Показывает дату и время, когда была выполнена калибровка лота реагента.

Дата/время забора Показывает дату и время, когда был взят образец.

Комментарий Позволяет ввести комментарий по результату. Можно ввести до 50 символов.

Регистрация МИ в Росздравнадзоре
www.nevacert.ru | info@nevacert.ru

Описание полей окна Инфо. по результату (Просмотр результатов) - области просмотра Фотометрический - График (система *c*)

Описание всех кнопок данного окна или экрана, см. *Кнопки*, стр. E-6.

Описание полей в окне или на экране производится в соответствии с их расположением слева направо сверху вниз.

Ш/П

Отображает одно из следующих положений образца:

- № штатива (Ш) и позиция (П) (РПО)
- CRSL (карусель образцов системы *c*)
- LAS (лабораторная автоматическая система)

Модуль/СН

Показывает номер модуля и серийный номер модуля, на котором был запущен тест.

ФИО

Показывает имя пациента или название группы.

Пол

Показывает пол пациента.

№ образца

Показывает идентификационный номер образца.

Дата рождения

Показывает дату рождения пациента.

№ П

Показывает номер, присвоенный пациенту, если он введен в *Окно Инфо.по образцу*, стр. 5-208 или выдан сервером.

Бокс/Секция

Показывает бокс/секцию, в которую загружен образец. (РПО)

Точка (таблица)

Показывает точки считывания и значения оптической плотности.

- Точка - показывает точки считывания с 1 по 33.
- Первичная - показывает значение оптической плотности в каждой точке считывания на первичной длине волны.
- Вторичная - показывает значение оптической плотности в каждой точке считывания на вторичной длине волны.
- ПЕРВИЧ.-ВТОРИЧ. - показывает разницу при вычитании значения оптической плотности на вторичной длине волны из значения оптической плотности на первичной длине волны.

ПРИМЕЧАНИЕ: Если данные по оптической плотности недоступны, информация в таблице отсутствует.

Длина волны

Показывает длину волны и тип отклика.

График

Показывает тип данных оптической плотности, отображаемых на графике.

Регистрация МИ в Росздравнадзоре
www.nevacert.ru | info@nevacert.ru

Масштаб оси Y	Позволяет задать диапазон масштабирования по оси оптической плотности на графике. При редактировании данных полей становится доступной кнопка Изменить масштаб.
Тест	Показывает название обработанного теста.
Флажки	Показывает флажки, связанные с результатом. См. *Описание флажков результатов пациента*, стр. 5-303.
Результат	Показывает значение, единицы измерения и (если применимо) расшифровку результата.
Кювета	Показывает номер кюветы, используемой для обработки результата.

Описание полей окна Инфо. по результату (Просмотр результатов) - области просмотра Индекс интерференции образца (система *c*)

Описание всех кнопок данного окна или экрана, см. *Кнопки*, стр. E-6.

Описание полей в окне или на экране производится в соответствии с их расположением слева направо сверху вниз.

Ш/П Отображает одно из следующих положений образца:

- № штатива (Ш) и позиция (П) (РПО)
- CRSL (карусель образцов системы *c*)
- LAS (лабораторная автоматическая система)

Модуль/СН	Показывает номер модуля и серийный номер модуля, на котором был запущен тест.
ФИО	Показывает имя пациента или название группы.
Пол	Показывает пол пациента.
№ образца	Показывает идентификационный номер образца.
Дата рождения	Показывает дату рождения пациента.
№ П	Показывает номер, присвоенный пациенту, если он введен в *Окно Инфо.по образцу*, стр. 5-208 или выдан сервером.
Бокс/Секция	Показывает бокс/секцию, в которую загружен образец. (РПО)
Тест	Показывает обработанный тест.
Номер теста	Показывает номер, присвоенный тесту.
Результат	Показывает значение, единицы измерения и (если применимо) расшифровку результата.

Регистрация МИ в Росздравнадзоре
www.nevacert.ru | info@nevacert.ru

Диапазон норм	Показывает диапазон норм, сконфигурированный для теста.
Кювета	Показывает номер кюветы, используемой для обработки результата.
Разведение	Показывает разведение, используемое при выполнении теста.
Флажки	Показывает флажки, связанные с результатом. См. *Описание флажков результатов пациента*, стр. 5-303.
Коды	Показывает до четырех отдельных односимвольных кодов, указывающих на условие(я) обработки. См. *Описание кодов обработки*, стр. 5-229.
Статус	Показывает следующие статусы результата: • Выполнен - результаты обработаны
Время выполнения	Показывает дату и время, когда был обработан результат.
№ оператора	Показывает идентификационный номер оператора, зарегистрированного при получении результата.
Лот реагента	Показывает лот реагента, используемого для обработки образца и получения результата.
Сохранен	Показывает идентификационный номер оператора, зарегистрированного при сохранении результата.
Доктор	Показывает имя врача пациента.
С/Н реагента	Показывает серийный номер реагента, используемого для получения результата.
Место	Показывает местоположение пациента.
Референсный тест	Показывает фотометрический референсный тест.
Дата/время забора	Показывает дату и время, когда был взят образец.
Комментарий	Позволяет ввести комментарий по результату. Можно ввести до 50 символов.

Описание полей окна Инфо. по результату (Просмотр результатов) (система *i*)

Описание всех кнопок данного окна или экрана, см. *Кнопки*, стр. E-6.

Описание полей в окне или на экране производится в соответствии с их расположением слева направо сверху вниз.

Ш/П	Отображает одно из следующих положений образца: • № штатива (Ш) и позиция (П) (РПО/СПО)

Регистрация МИ в Росздравнадзоре
www.nevacert.ru | info@nevacert.ru

- LAS (лабораторная автоматическая система)
- № карусели LAS (Ш) и позиция (П) (*i*2000)

Модуль/СН Показывает номер модуля и серийный номер модуля, на котором был запущен тест.

ФИО Показывает имя пациента или название группы.

Пол Показывает пол пациента.

№ образца Показывает идентификационный номер образца.

Дата рождения Показывает дату рождения пациента.

№ П Показывает номер, присвоенный пациенту, если он введен в *Окно Инфо.по образцу*, стр. 5-208 или выдан сервером.

Бокс/Секция Показывает бокс/секцию, в которую загружен образец. (РПО)

Тест Показывает обработанный тест.

Номер теста Показывает номер, присвоенный тесту.

Результат Показывает значение, единицы измерения и (если применимо) расшифровку результата.

OCE Показывает значение отклика в OCE (относительные световые единицы), используемое для расчета результата.

Диапазон норм Показывает диапазон норм, сконфигурированный для теста.

Разведение Показывает разведение, используемое при выполнении теста.

Флажки Показывает флажки, связанные с результатом. См. *Описание флажков результатов пациента*, стр. 5-303.

Коды Показывает до четырех отдельных односимвольных кодов, указывающих на условие(я) обработки. См. *Описание кодов обработки*, стр. 5-229.

Статус Показывает следующие статусы результата:

- Выполнен - результаты обработаны

Время выполнения Показывает дату и время, когда был обработан результат.

№ оператора Показывает идентификационный номер оператора, зарегистрированного при получении результата.

Лот реагента Показывает лот реагента, используемого для обработки образца и получения результата.

Регистрация МИ в Росздравнадзоре
www.nevacert.ru | info@nevacert.ru

Сохранен	Показывает идентификационный номер оператора, зарегистрированного при сохранении результата.
Доктор	Показывает имя врача пациента.
С/Н реагента	Показывает серийный номер реагента, используемого для получения результата.
Место	Показывает местоположение пациента.
Время калибровки	Показывает дату и время, когда была выполнена калибровка лота реагента.
Дата/время забора	Показывает дату и время, когда был взят образец.
Комментарий	Позволяет ввести комментарий по результату. Можно ввести до 50 символов.

Описание полей окна Опции повтора (Тесты пациента)

Описание всех кнопок данного окна или экрана, см. *Кнопки*, стр. E-6.

Описание полей в окне или на экране производится в соответствии с их расположением слева направо сверху вниз.

Ш/П	Позволяет выбрать кнопку штатива или карусели, чтобы указать, как будет повторно исследоваться образец - на штативе или на карусели (система *c*). Данное поле не отображается в системе *i*2000SR с LAS.
Ш	Позволяет ввести идентификационный номер штатива РПО/СПО или идентификационный номер карусели LAS *i*2000 (Ш), в котором/которой будет повторно исследоваться образец. Стандартный идентификационный номер штатива или карусели и позиция совпадают с исходным заказом. **ПРИМЕЧАНИЕ:** Если исходный заказ не содержал введенных вручную идентификационного номера штатива или карусели (Ш) и позиции (П), эти поля остаются пустыми.
П	Позволяет ввести позицию (П), в которую образец будет помещен для повторного тестирования.
№ образца	Показывает идентификационный номер повторно тестируемого образца или контроля.
Тест	Показывает название теста, используемого для повторного тестирования.
ФИО	Показывает имя пациента или контроля.
Результат	Показывает значение, единицы измерения и (если применимо) расшифровку результата.

Регистрация МИ в Росздравнадзоре
www.nevacert.ru | info@nevacert.ru

Выбор модуля (система *i*)	Позволяет выбрать аналитический модуль помимо модуля по умолчанию, в случае мультимодульной системы (система *i*). Если выбрать Вручную, у каждого аналитического модуля появится флажок. Выбор нескольких модулей приводит к выполнению обработки в каждом модуле.
Модуль (система *i*)	Отображает флажок для каждого аналитического модуля, чтобы можно было выбрать модули вручную.
Протоколы разведения/ количество повторов	Показывает разведение, с которым был обработан исходный заказ. Позволяет выбрать автоматическое разведение и количество повторов. Если в исходном заказе использовалось ручное разведение, будет доступно только Количество повторов. Повторное тестирование должно использовать исходное ручное разведение. Для использования другого протокола разведения потребуется создать новый заказ. Если исходный заказ не был разведен или был разведен автоматически, можно выбрать протокол разведения и повторы.

Описание полей экрана Сохраненные результаты

Описание всех кнопок данного окна или экрана, см. *Кнопки*, стр. E-6.

Описание полей в окне или на экране производится в соответствии с их расположением слева направо сверху вниз.

Ш/П	Отображает одно из следующих положений образца: • № штатива (Ш) и позиция (П) (РПО/СПО) • CRSL (карусель образцов системы *c*) • LAS (лабораторная автоматическая система) • № карусели LAS (Ш) и позиция (П) (*i*2000)
№ образца	Показывает идентификационный номер образца.
ФИО	Показывает имя пациента.
ТЕСТ	Показывает название теста.
РЕЗУЛЬТАТ	Показывает значение, единицы измерения и (если применимо) расшифровку сохраненного результата.
ФЛАЖОК	Показывает флажки, связанные с сохраненным результатом. См. *Описание флажков результатов пациента*, стр. 5-303.
КОД	Показывает до четырех отдельных односимвольных кодов, указывающих на условие(я) обработки. См. *Описание кодов обработки*, стр. 5-229.

Описание полей окна Опции поиска (Сохраненные результаты)

Описание всех кнопок данного окна или экрана, см. *Кнопки*, стр. E-6.

Регистрация МИ в Росздравнадзоре
www.nevacert.ru | info@nevacert.ru

Описание полей в окне или на экране производится в соответствии с их расположением слева направо сверху вниз.

Модуль

Позволяет выбрать модуль в составе мультимодульной системы, в котором будет осуществляться поиск.

ФИО или Название

Позволяет ввести имя пациента или название контроля, которое необходимо найти.

Данное поле поддерживает поиск с использованием подстановочных знаков (*).

Ш

Позволяет ввести один из следующих показателей:

- № штатива (РПО/СПО)
- CRSL (карусель образцов системы *c*)
- LAS для образцов, аспирированных из транспортера LAS
- № карусели LAS (*i*2000)

Данное поле поддерживает поиск с использованием подстановочных знаков (*).

Данное поле не отображается в системе *i*2000SR с ЛАС.

П

Позволяет ввести номер позиции, по которому необходимо выполнить поиск.

Данное поле не отображается в системе *i*2000SR с ЛАС.

Бокс или Секция

Позволяет ввести номер бокса или секции, который необходимо найти. (РПО)

№ образца

Позволяет ввести идентификационный номер образца, который необходимо найти. Можно ввести до 20 буквенно-цифровых знаков.

Данное поле поддерживает поиск с использованием подстановочных знаков (*).

№ П

Позволяет ввести идентификационный номер пациента, который необходимо найти.

Данное поле поддерживает поиск с использованием подстановочных знаков (*).

Тест

Позволяет выполнить поиск определенного заказанного теста.

Данное поле поддерживает поиск с использованием подстановочных знаков (*).

Лот реагента

Позволяет выполнить поиск по номеру лота реагента.

Данное поле поддерживает поиск с использованием подстановочных знаков (*).

Регистрация МИ в Росздравнадзоре
www.nevacert.ru | info@nevacert.ru

Результаты с	Позволяет выполнить поиск результатов с флажками или расшифровками.
Дата от/до	Позволяет ввести диапазон дат, в пределах которых будет осуществляться поиск. **ПРИМЕЧАНИЕ:** Для поиска в определенном временном диапазоне не вводите несколько дат.
Время от/до	Позволяет ввести диапазон времени, в пределах которого будет осуществляться поиск. **ПРИМЕЧАНИЕ:** Для поиска в определенном временном диапазоне не вводите несколько дат.
№ оператора	Позволяет осуществить поиск по идентификационному номеру оператора, зарегистрированного в системе в момент размещения заказа. Данное поле поддерживает поиск с использованием подстановочных знаков (*).
Статус	Позволяет выполнить поиск по статусу результата. См. *Описание статусов теста*, стр. 5-228.

Описание полей окна Инфо. по результату (Сохраненные результаты) - области просмотра Расчетный

Описание всех кнопок данного окна или экрана, см. *Кнопки*, стр. E-6.

Описание полей в окне или на экране производится в соответствии с их расположением слева направо сверху вниз.

Ш/П	Отображает одно из следующих положений образца: • № штатива (Ш) и позиция (П) (РПО/СПО) • CRSL (карусель образцов системы *c*) • LAS (лабораторная автоматическая система) • № карусели LAS (Ш) и позиция (П) (*i*2000)
Модуль/СН	Показывает номер модуля и серийный номер системы.
ФИО	Показывает имя пациента.
Пол	Показывает пол пациента.
№ образца	Показывает идентификационный номер образца.
Дата рождения	Показывает дату рождения пациента.
№ П	Показывает номер, присвоенный пациенту, если он введен в *Окно Инфо.по образцу*, стр. 5-208 или выдан сервером.

Регистрация МИ в Росздравнадзоре
www.nevacert.ru | info@nevacert.ru

Бокс/Секция	Показывает бокс/секцию, в которую загружен образец. (РПО)
Тест	Показывает название обработанного теста.
Составные тесты (таблица)	Показывает следующие данные составных тестов, используемые для определения расчетного результата. • Модуль (М) • Тест • Результат • Флажки
Номер теста	Показывает номер, присвоенный тесту.
Результат	Показывает значение, единицы измерения и (если применимо) расшифровку результата.
Диапазон норм	Показывает нормальный/терапевтический диапазон теста.
Флажки	Показывает флажки, связанные с результатом. См. *Описание флажков результатов пациента*, стр. 5-303.
Коды	Показывает до четырех отдельных односимвольных кодов, указывающих на условие(я) обработки. См. *Описание кодов обработки*, стр. 5-229.
Статус	Показывает следующие статусы результата: • Выполнен - результаты получены, передача на сервер не ожидается (при условии подсоединения к серверу). • Передача ожидается - результаты получены, и ожидается передача на сервер (при условии подсоединения к серверу). • Незаконченное объединение - Результаты выбраны для сохранения на сервере и, в зависимости от настройки объединения: – все результаты, связанные с № образца, не готовы или не выбраны для сохранения. или – все результаты, связанные с № образца на конкретном аналитическом модуле, не готовы или не выбраны для сохранения.
Время выполнения	Показывает дату и время, когда был обработан результат.
№ оператора	Показывает идентификационный номер оператора, зарегистрированного в момент завершения теста.
Сохранен	Показывает идентификационный номер оператора, зарегистрированного при сохранении результата.

Регистрация МИ в Росздравнадзоре
www.nevacert.ru | info@nevacert.ru

Доктор	Показывает имя врача пациента.
Место	Показывает местоположение пациента.
Дата/время забора	Показывает дату и время, когда был взят образец.
Комментарий	Показывает комментарий, введенный для результата.

Описание полей окна Инфо. по результату (Сохраненные результаты) - области просмотра Данные (система *c*)

Описание всех кнопок данного окна или экрана, см. *Кнопки*, стр. E-6.

Описание полей в окне или на экране производится в соответствии с их расположением слева направо сверху вниз.

Ш/П Отображает одно из следующих положений образца:

- № штатива (Ш) и позиция (П) (РПО)
- CRSL (карусель образцов системы *c*)
- LAS (лабораторная автоматическая система)

Модуль/СН	Показывает номер модуля и серийный номер, под которым был выполнен тест.
ФИО	Показывает имя пациента.
Пол	Показывает пол пациента.
№ образца	Показывает идентификационный номер образца.
Дата рождения	Показывает дату рождения пациента.
№ П	Показывает номер, присвоенный пациенту, если он введен в *Окно Инфо.по образцу*, стр. 5-208 или выдан сервером.
Бокс/Секция	Показывает бокс/секцию, в которую загружен образец. (РПО)
Тест	Показывает название обработанного теста.
Номер теста	Показывает номер, присвоенный тесту.
Результат	Показывает значение, единицы измерения и (если применимо) расшифровку результата.

Опт. плотность Показывает значение отклика, используемое для расчета результата.

- мВ (только ICT)
- ОП (только фотометрические тесты)

Регистрация МИ в Росздравнадзоре
www.nevacert.ru | info@nevacert.ru

ПРИМЕЧАНИЕ: Данное поле не отображается для тестов показателей интерференции образцов.

Диапазон норм Показывает нормальный/терапевтический диапазон теста.

Кювета Показывает номер кюветы, используемой для обработки результата.

Разведение Показывает разведение, используемое при выполнении теста.

Флажки Показывает флажки, связанные с результатом. См. *Описание флажков результатов пациента*, стр. 5-303.

Коды Показывает до четырех отдельных односимвольных кодов, указывающих на условие(я) обработки. См. *Описание кодов обработки*, стр. 5-229.

Статус Показывает следующие статусы результата:

- Выполнен - результаты получены, передача на сервер не ожидается (при условии подсоединения к серверу).
- Передача ожидается - результаты получены, и ожидается передача на сервер (при условии подсоединения к серверу).
- Незаконченное объединение - Результаты выбраны для сохранения на сервере и, в зависимости от настройки объединения:
  - все результаты, связанные с № образца, не готовы или не выбраны для сохранения.

    или
  - все результаты, связанные с № образца на конкретном аналитическом модуле, не готовы или не выбраны для сохранения.

Время выполнения Показывает дату и время, когда был обработан результат.

№ оператора Показывает идентификационный номер оператора, зарегистрированного в момент завершения теста.

Лот реагента Показывает базовый номер партии реагента, используемого для обработки образца и получения результата.

Сохранен Показывает идентификационный номер оператора, зарегистрированного при сохранении результата.

Доктор Показывает имя врача пациента.

С/Н реагента Показывает серийный номер реагента, используемого для получения результата.

Место Показывает местоположение пациента.

Регистрация МИ в Росздравнадзоре
www.nevacert.ru | info@nevacert.ru

Время калибровки	Показывает дату и время, когда была выполнена калибровка лота реагента.
Дата/время забора	Показывает дату и время, когда был взят образец.
Комментарий	Показывает комментарий, введенный для результата.

Описание полей окна Инфо. по результату (Сохраненные результаты) - области просмотра Фотометрический - График (система *c*)

Описание всех кнопок данного окна или экрана, см. *Кнопки*, стр. E-6.

Описание полей в окне или на экране производится в соответствии с их расположением слева направо сверху вниз.

Ш/П

Отображает одно из следующих положений образца:

- № штатива (Ш) и позиция (П) (РПО)
- CRSL (карусель образцов системы *c*)
- LAS (лабораторная автоматическая система)

Модуль/СН

Показывает номер модуля и серийный номер, под которым был выполнен тест.

ФИО

Показывает имя пациента.

Пол

Показывает пол пациента.

№ образца

Показывает идентификационный номер образца.

Дата рождения

Показывает дату рождения пациента.

№ П

Показывает номер, присвоенный пациенту, если он введен в *Окно Инфо.по образцу*, стр. 5-208 или выдан сервером.

Бокс/Секция

Показывает бокс/секцию, в которую загружен образец. (РПО)

Точка (таблица)

Показывает следующую информацию.

- Точка - показывает точки считывания с 1 по 33.
- Первичная - показывает значение оптической плотности в каждой точке считывания на первичной длине волны.
- Вторичная - показывает значение оптической плотности в каждой точке считывания на вторичной длине волны.
- ПЕРВИЧ.-ВТОРИЧ. - показывает разницу при вычитании значения оптической плотности на вторичной длине волны из значения оптической плотности на первичной длине волны.

Регистрация МИ в Росздравнадзоре
www.nevacert.ru | info@nevacert.ru

ПРИМЕЧАНИЕ: Если данные по оптической плотности недоступны, информация в таблице отсутствует.

Длина волны Показывает длину волны и тип отклика.

График Показывает тип данных оптической плотности, отображаемых на графике.

Масштаб оси Y Позволяет задать диапазон масштабирования по оси оптической плотности на графике. При редактировании данных полей становится доступной кнопка Изменить масштаб.

Тест Показывает название обработанного теста.

Флажки Показывает флажки, связанные с результатом. См. *Описание флажков результатов пациента*, стр. 5-303.

Результат Показывает значение, единицы измерения и (если применимо) расшифровку результата.

Кювета Показывает номер кюветы, используемой для обработки результата.

Описание полей окна Инфо. по результату (Сохраненные результаты) - области просмотра Индекс интерференции образца (система *c*)

Описание всех кнопок данного окна или экрана, см. *Кнопки*, стр. E-6.

Описание полей в окне или на экране производится в соответствии с их расположением слева направо сверху вниз.

Ш/П Отображает одно из следующих положений образца:

- № штатива (Ш) и позиция (П) (РПО)
- CRSL (карусель образцов системы *c*)
- LAS (лабораторная автоматическая система)

Модуль/СН Показывает номер модуля и серийный номер, под которым был выполнен тест.

ФИО Показывает имя пациента.

Пол Показывает пол пациента.

№ образца Показывает идентификационный номер образца.

Дата рождения Показывает дату рождения пациента.

№ П Показывает номер, присвоенный пациенту, если он введен в *Окно Инфо.по образцу*, стр. 5-208 или выдан сервером.

Бокс/Секция Показывает бокс/секцию, в которую загружен образец. (РПО)

Регистрация МИ в Росздравнадзоре
www.nevacert.ru | info@nevacert.ru

Тест	Показывает название обработанного теста.
Номер теста	Показывает номер, присвоенный тесту.
Результат	Показывает значение, единицы измерения и (если применимо) расшифровку результата.
Диапазон норм	Показывает нормальный/терапевтический диапазон теста.
Кювета	Показывает номер кюветы, используемой для обработки результата.
Разведение	Показывает разведение, используемое при выполнении теста.
Флажки	Показывает флажки, связанные с результатом. См. *Описание флажков результатов пациента*, стр. 5-303.
Коды	Показывает до четырех отдельных односимвольных кодов, указывающих на условие(я) обработки. См. *Описание кодов обработки*, стр. 5-229.
Статус	Показывает следующие статусы результата: • Выполнен - результаты получены, передача на сервер не ожидается (при условии подсоединения к серверу). • Передача ожидается - результаты получены, и ожидается передача на сервер (при условии подсоединения к серверу). • Незаконченное объединение - результаты выбраны для сохранения на сервере и, в зависимости от настройки объединения: – все результаты, связанные с № образца, не готовы или не выбраны для сохранения. или – все результаты, связанные с № образца на конкретном аналитическом модуле, не готовы или не выбраны для сохранения.
Время выполнения	Показывает дату и время, когда был обработан результат.
№ оператора	Показывает идентификационный номер оператора, зарегистрированного в момент завершения теста.
Лот реагента	Показывает базовый номер партии реагента, используемого для обработки образца и получения результата.
Сохранен	Показывает идентификационный номер оператора, зарегистрированного при сохранении результата.
Доктор	Показывает имя врача пациента.
С/Н реагента	Показывает серийный номер реагента, используемого для получения результата.

Регистрация МИ в Росздравнадзоре
www.nevacert.ru | info@nevacert.ru

Место	Показывает местоположение пациента.
Референсный тест	Показывает фотометрический референсный тест.
Дата/время забора	Показывает дату и время, когда был взят образец.
Комментарий	Показывает комментарий, введенный для результата.

Описание полей окна Инфо. по результату (Сохраненные результаты) (система *i*)

Описание всех кнопок данного окна или экрана, см. *Кнопки*, стр. E-6.

Описание полей в окне или на экране производится в соответствии с их расположением слева направо сверху вниз.

Ш/П	Отображает одно из следующих положений образца: • № штатива (Ш) и позиция (П) (РПО/СПО) • LAS (лабораторная автоматическая система) • № карусели LAS (Ш) и позиция (П) (*i*2000)
Модуль/СН	Показывает номер модуля и серийный номер, под которым был выполнен тест.
ФИО	Показывает имя пациента.
Пол	Показывает пол пациента.
№ образца	Показывает идентификационный номер образца.
Дата рождения	Показывает дату рождения пациента.
№ П	Показывает номер, присвоенный пациенту, если он введен в *Окно Инфо.по образцу*, стр. 5-208 или выдан сервером.
Бокс/Секция	Показывает бокс/секцию, в которую загружен образец. (РПО)
Тест	Показывает название обработанного теста.
Номер теста	Показывает номер, присвоенный тесту.
Результат	Показывает значение, единицы измерения и (если применимо) расшифровку результата.
ОСЕ	Показывает значение отклика в ОСЕ (относительные световые единицы), используемое для расчета результата.
Диапазон норм	Показывает нормальный/терапевтический диапазон теста.
Разведение	Показывает разведение, используемое при выполнении теста.

Регистрация МИ в Росздравнадзоре
www.nevacert.ru | info@nevacert.ru

Флажки Показывает флажки, связанные с результатом. См. *Описание флажков результатов пациента*, стр. 5-303.

Коды Показывает до четырех отдельных односимвольных кодов, указывающих на условие(я) обработки. См. *Описание кодов обработки*, стр. 5-229.

Статус Показывает следующие статусы результата:

- Выполнен - результаты получены, передача на сервер не ожидается (при условии подсоединения к серверу).
- Передача ожидается - результаты получены, и ожидается передача на сервер (при условии подсоединения к серверу).
- Незаконченное объединение - результаты выбраны для сохранения на сервере и, в зависимости от настройки объединения:
  - все результаты, связанные с № образца, не готовы или не выбраны для сохранения.

    или
  - все результаты, связанные с № образца на конкретном аналитическом модуле, не готовы или не выбраны для сохранения.

Время выполнения Показывает дату и время, когда был обработан результат.

№ оператора Показывает идентификационный номер оператора, зарегистрированного в момент завершения теста.

Лот реагента Показывает базовый номер партии реагента, используемого для обработки образца и получения результата.

Сохранен Показывает идентификационный номер оператора, зарегистрированного при сохранении результата.

Доктор Показывает имя врача пациента.

С/Н реагента Показывает серийный номер реагента, используемого для получения результата.

Место Показывает местоположение пациента.

Время калибровки Показывает дату и время, когда была выполнена калибровка лота реагента.

Дата/время забора Показывает дату и время, когда был взят образец.

Комментарий Показывает комментарий, введенный для результата.

Описание полей окна Архив результатов

Описание всех кнопок данного окна или экрана, см. *Кнопки*, стр. E-6.

Регистрация МИ в Росздравнадзоре
www.nevacert.ru | info@nevacert.ru

Описание полей в окне или на экране производится в соответствии с их расположением слева направо сверху вниз.

ИНСТРУКЦИИ (поле) Показывает пошаговые инструкции, обязательные для выполнения.

Название архива Показывает имя, используемое системой для архивации файла. Имя не может быть изменено. Имя имеет формат xxxxx\yyyyyyyy.Pzz, где:

- xxxxx отражает номер системы ARCHITECT
- yyyyyyyy отражает дату
- Pzz отражает номер архива

Идентификационный номер архива пациента (.Pzz) начинается с 01 и увеличивается на единицу для каждого архива пациента, создаваемого на каждый следующий день.

Количество выбранных результатов Показывает количество результатов, выбранных для архивирования из *Экран Сохраненные результаты*, стр. 5-341.

Необходимое место Показывает примерно необходимое на CD место для записи архива.

Доступное место Показывает место, фактически доступное на CD в дисководе CD. Если корректный CD не распознан, в этом поле отображается информационное сообщение. См. *Описание архивных сообщений*, стр. 5-349.

Удалите данные после архивирования Позволяет удалять записи результатов после их архивирования.

По умолчанию: Удалить данные после архивирования.

Пиктограмма КК-Кал на экранах и в окнах

Пиктограмма КК-Кал позволяет перейти в меню Просмотр результата контроля качества, Сводка по КК, График Levey-Jennings, Статус калибровки, История калибровки, Сохран. результаты КК и Отчеты КК.

К пиктограмме КК-Кал на экранах и в окнах относятся следующие темы:

- *Описание полей экрана Просмотр результата контроля качества*, стр. E-70
- *Описание полей окна Опции поиска (Просмотр результата контроля качества)*, стр. E-71
- *Описание полей окна Инфо. по результату КК (Просмотр результата контроля качества) - область просмотра Данные (система c)*, стр. E-72
- *Описание полей окна Инфо. по результату КК (Просмотр результата контроля качества) - область просмотра Фотометрический - График (система c)*, стр. E-74
- *Описание полей окна Инфо. по результату КК (Просмотр результата контроля качества) (система i)*, стр. E-75
- *Описание полей окна Результат КК (Просмотр результата контроля качества) - области просмотра Расчетный*, стр. E-77

Регистрация МИ в Росздравнадзоре
www.nevacert.ru | info@nevacert.ru

- *Описание полей Опции повтора (Тесты КК)*, стр. E-78
- *Описание полей экрана График Levey-Jennings*, стр. E-79
- *Описание полей окна Выбор КК*, стр. E-80
- *Описание полей окна Инфо. по точке*, стр. E-81
- *Описание полей экрана Статус калибровки*, стр. E-82
- *Описание полей окна Опции поиска (Статус калибровки и История калибровки)*, стр. E-82
- *Описание полей окна Калибровочная кривая - области просмотра Линейный тест (система c)*, стр. E-83
- *Описание полей окна Калибровочная кривая - области просмотра Исп.фактор калибровки/Фоновое измерение (система c)*, стр. E-84
- *Описание полей окна Калибровочная кривая - области просмотра Потенциометрический тест (система c)*, стр. E-86
- *Описание полей окна Калибровочная кривая - области просмотра Подкалибровка теста (система i)*, стр. E-87
- *Описание полей окна Калибровочная кривая - области просмотра Индекс теста (система i)*, стр. E-89
- *Описание полей окна Калибровочная кривая - области просмотра Полный тест (система i)*, стр. E-90
- *Описание полей экрана История калибровки*, стр. E-92
- *Описание полей окна Архивировать калибровочные кривые*, стр. E-92
- *Описание полей экрана Сохран. результаты КК*, стр. E-93
- *Описание полей окна Опции поиска (Сохран. результаты КК)*, стр. E-94
- *Описание полей окна Инфо. по результату КК (Сохран. результаты КК) - область просмотра Данные (система c)*, стр. E-95
- *Описание полей окна Инфо. по результату КК (Сохран. результаты КК) - область просмотра Фотометрический - График (система c)*, стр. E-97
- *Описание полей окна Инфо. по результату КК (Сохран. результаты КК) (система i)*, стр. E-98
- *Описание полей окна Инфо. по результату КК (Сохран. результаты КК) - области просмотра Расчетный*, стр. E-99
- *Описание полей окна Архивирование результатов КК*, стр. E-101
- *Описание полей на экране Отчеты КК*, стр. E-101
- *Описание полей экран Сводный обзор КК*, стр. E-102
- *Описание полей окна Опции поиска (Сводный обзор КК)*, стр. E-102
- *Описание полей окна Общая инфо. по КК*, стр. E-103

Описание полей экрана Просмотр результата контроля качества

Описание всех кнопок данного окна или экрана, см. *Кнопки*, стр. E-6.

Описание полей в окне или на экране производится в соответствии с их расположением слева направо сверху вниз.

M Показывает номер модуля, который обработал контроль.

ПРИМЕЧАНИЕ: Результаты расчетного теста закреплены за модулем 5.

Регистрация МИ в Росздравнадзоре
www.nevacert.ru | info@nevacert.ru

Ш/П Отображает одно из следующих положений образца:

- № штатива (Ш) и позиция (П) (РПО/СПО)
- CRSL (карусель образцов системы *c*)
- LAS (лабораторная автоматическая система)
- № карусели LAS (Ш) и позиция (П) (*i*2000)

№ образца Показывает идентификационный номер образца.

НАЗВАНИЕ КОНТРОЛЯ Показывает название обработанного контроля.

УРОВЕНЬ Показывает уровень обработанного контроля.

ТЕСТ Показывает название теста.

РЕЗУЛЬТАТ Показывает значение и единицы измерения результата.

ФЛАЖОК Показывает флажки, связанные с результатом. См. *Описание флажков результатов контроля качества*, стр. 5-323.

Описание полей окна Опции поиска (Просмотр результата контроля качества)

Описание всех кнопок данного окна или экрана, см. *Кнопки*, стр. E-6.

Описание полей в окне или на экране производится в соответствии с их расположением слева направо сверху вниз.

Модуль Позволяет выбрать модуль в составе мультимодульной системы, в котором будет осуществляться поиск.

Название контроля Позволяет ввести название контроля, который необходимо найти.

Данное поле поддерживает поиск с использованием подстановочных знаков (*).

Лот контроля Позволяет ввести номер лота контроля, который необходимо найти.

Данное поле поддерживает поиск с использованием подстановочных знаков (*).

№ образца Позволяет ввести идентификационный номер образца, который необходимо найти. Можно ввести до 20 буквенно-цифровых знаков.

Данное поле поддерживает поиск с использованием подстановочных знаков (*).

Ш Позволяет ввести один из следующих показателей:

- № штатива (РПО/СПО)
- CRSL (карусель образцов системы *c*)
- LAS для образцов, аспирированных из транспортера LAS

Регистрация МИ в Росздравнадзоре
www.nevacert.ru | info@nevacert.ru

- № карусели LAS (*i*2000)

Данное поле поддерживает поиск с использованием подстановочных знаков (*).

Данное поле не отображается в системе *i*2000SR с LAS.

П Позволяет ввести номер позиции (P), по которому необходимо выполнить поиск.

Данное поле не отображается в системе *i*2000SR с LAS.

Бокс или Секция Позволяет ввести номер бокса или секции, который необходимо найти. (РПО)

Тест Позволяет выполнить поиск определенного заказанного теста.

Данное поле поддерживает поиск с использованием подстановочных знаков (*).

Лот реагента Позволяет выполнить поиск по номеру лота реагента.

Данное поле поддерживает поиск с использованием подстановочных знаков (*).

Результаты с Позволяет выполнить поиск результатов с флажками.

Дата от/до Позволяет ввести диапазон дат, в пределах которых будет осуществляться поиск.

ПРИМЕЧАНИЕ: Для поиска в определенном временном диапазоне не вводите несколько дат.

Время от/до Позволяет ввести диапазон времени, в пределах которого будет осуществляться поиск.

ПРИМЕЧАНИЕ: Для поиска в определенном временном диапазоне не вводите несколько дат.

№ оператора Позволяет осуществить поиск по идентификационному номеру оператора, зарегистрированного в системе в момент размещения заказа.

Данное поле поддерживает поиск с использованием подстановочных знаков (*).

Описание полей окна Инфо. по результату КК (Просмотр результата контроля качества) - область просмотра Данные (система *c*)

Описание всех кнопок данного окна или экрана, см. *Кнопки*, стр. E-6.

Описание полей в окне или на экране производится в соответствии с их расположением слева направо сверху вниз.

№ образца Показывает идентификационный номер образца.

Регистрация МИ в Росздравнадзоре
www.nevacert.ru | info@nevacert.ru

Ш/П	Отображает одно из следующих положений образца: • № штатива (Ш) и позиция (П) (РПО) • CRSL (карусель образцов системы *c*) • LAS (лабораторная автоматическая система)
Название контроля	Показывает название контроля.
Срок годности лота	Показывает срок годности лота контроля.
Уровень контроля	Показывает уровень, выполненный для контроля.
Кювета	Показывает номер кюветы, используемой для обработки результата.
Лот контроля	Показывает номер лота контроля.
Бокс/Секция	Показывает бокс/секцию, в которую загружен образец. (РПО)
Тест	Показывает название обработанного теста.
Номер теста	Показывает номер, присвоенный тесту.
Результат	Показывает значение и единицы измерения результата.
Опт. плотность	Показывает значение отклика, используемое для расчета результата. • мВ (только ICT) • ОП (только фотометрические тесты) **ПРИМЕЧАНИЕ:** Данное поле не отображается для тестов показателей интерференции образцов.
Диапазон контроля	Показывает диапазон контроля, сконфигурированный при создании контроля в рамках конфигурации KK. Если диапазон контроля не сконфигурирован, отображается диапазон контроля, рассчитанный на основании сконфигурированного ожидаемого среднего и 1SD.
Разведение	Показывает значение разведения, используемое при выполнении контроля.
Флажки	Показывает флажки, связанные с результатом. См. *Описание флажков результатов пациента*, стр. 5-303.
Коды	Показывает до четырех отдельных односимвольных кодов, указывающих на условие(я) обработки. См. *Описание кодов обработки*, стр. 5-229.
Статус	Показывает следующие статусы результата: • Выполнен - результаты получены.

Регистрация МИ в Росздравнадзоре
www.nevacert.ru | info@nevacert.ru

Модуль/СН	Показывает номер модуля и серийный номер, под которым был выполнен тест.
Время выполнения	Показывает дату и время, когда был обработан контроль.
№ оператора	Показывает идентификационный номер оператора, зарегистрированного в момент завершения контроля.
Время калибровки	Показывает дату и время, когда была выполнена калибровка лота реагента.
Сохранен	Показывает идентификационный номер оператора, зарегистрированного при сохранении результата.
Лот реагента	Показывает лот реагента, используемого для обработки контроля и получения результата.
С/Н реагента	Показывает серийный номер реагента, используемого для получения результата.
Комментарий	Позволяет ввести комментарий по результату. Можно ввести до 50 символов.

Описание полей окна Инфо. по результату КК (Просмотр результата контроля качества) - область просмотра Фотометрический - График (система *c*)

Описание всех кнопок данного окна или экрана, см. *Кнопки*, стр. E-6.

Описание полей в окне или на экране производится в соответствии с их расположением слева направо сверху вниз.

№ образца	Показывает идентификационный номер образца.
Ш/П	Отображает одно из следующих положений образца: • № штатива (Ш) и позиция (П) (РПО) • CRSL (карусель образцов системы *c*) • LAS (лабораторная автоматическая система)
Название контроля	Показывает название контроля.
Срок годности лота	Показывает срок годности лота контроля.
Уровень контроля	Показывает уровень, выполненный для контроля.
Лот контроля	Показывает номер лота контроля.
Бокс/Секция	Показывает бокс/секцию, в которую загружен образец. (РПО)
Точка (таблица)	Показывает следующую информацию.

Регистрация МИ в Росздравнадзоре
www.nevacert.ru | info@nevacert.ru

- Точка - показывает точки считывания с 1 по 33.
- Первичная - показывает значение оптической плотности в каждой точке считывания на первичной длине волны.
- Вторичная - показывает значение оптической плотности в каждой точке считывания на вторичной длине волны.
- ПЕРВИЧ.-ВТОРИЧ. - показывает разницу при вычитании значения оптической плотности на вторичной длине волны из значения оптической плотности на первичной длине волны.

ПРИМЕЧАНИЕ: Если данные по оптической плотности недоступны, информация в таблице отсутствует.

Длина волны Показывает длину волны и тип отклика.

График Показывает тип данных оптической плотности, отображаемых на графике.

Масштаб оси Y Позволяет задать диапазон масштабирования по оси оптической плотности на графике. При редактировании данных полей становится доступной кнопка Изменить масштаб.

Тест Показывает название обработанного теста.

Флажки Показывает флажки, связанные с результатом. См. *Описание флажков результатов пациента*, стр. 5-303.

Результат Показывает значение и единицы измерения результата.

Кювета Показывает номер кюветы, используемой для обработки результата.

Описание полей окна Инфо. по результату КК (Просмотр результата контроля качества) (система *i*)

Описание всех кнопок данного окна или экрана, см. *Кнопки*, стр. E-6.

Описание полей в окне или на экране производится в соответствии с их расположением слева направо сверху вниз.

№ образца Показывает идентификационный номер образца.

Ш/П Отображает одно из следующих положений образца:

- № штатива (Ш) и позиция (П) (РПО/СПО)
- LAS (лабораторная автоматическая система)
- № карусели LAS (Ш) и позиция (П) (*i*2000)

Название контроля Показывает название контроля.

Срок годности лота Показывает срок годности лота контроля.

Регистрация МИ в Росздравнадзоре
www.nevacert.ru | info@nevacert.ru

Уровень контроля	Показывает уровень, выполненный для контроля.
Лот контроля	Показывает номер лота контроля.
Бокс/Секция	Показывает бокс/секцию, в которую загружен образец. (РПО)
Тест	Показывает название обработанного теста.
Номер теста	Показывает номер, присвоенный тесту.
Результат	Показывает значение и единицы измерения результата.
OCE	Показывает значение отклика в OCE (относительные световые единицы), используемое для расчета результата.
Диапазон контроля	Показывает диапазон контроля, сконфигурированный при создании контроля в рамках конфигурации KK. Если диапазон контроля не сконфигурирован, отображается диапазон контроля, рассчитанный на основании сконфигурированного ожидаемого среднего и 1SD.
Разведение	Показывает разведение, используемое при выполнении теста.
Флажки	Показывает флажки, связанные с результатом. См. *Описание флажков результатов пациента*, стр. 5-303.
Коды	Показывает до четырех отдельных односимвольных кодов, указывающих на условие(я) обработки. См. *Описание кодов обработки*, стр. 5-229.
Статус	Показывает следующие статусы результата: • Выполнен - результаты обработаны
Модуль/СН	Показывает номер модуля и серийный номер, под которым был выполнен тест.
Время выполнения	Показывает дату и время, когда был обработан контроль.
№ оператора	Показывает идентификационный номер оператора, зарегистрированного в момент завершения контроля.
Время калибровки	Показывает дату и время, когда была выполнена калибровка лота реагента.
Сохранен	Показывает идентификационный номер оператора, зарегистрированного при сохранении результата.
Лот реагента	Показывает лот реагента, используемого для обработки контроля и получения результата.

Регистрация МИ в Росздравнадзоре
www.nevacert.ru | info@nevacert.ru

С/Н реагента	Показывает серийный номер реагента, используемого для получения результата.
Комментарий	Позволяет ввести комментарий по результату. Можно ввести до 50 символов.

Описание полей окна Результат КК (Просмотр результата контроля качества) - области просмотра Расчетный

Описание всех кнопок данного окна или экрана, см. *Кнопки*, стр. E-6.

Описание полей в окне или на экране производится в соответствии с их расположением слева направо сверху вниз.

№ образца	Показывает идентификационный номер образца.
Ш/П	Отображает одно из следующих положений образца: • № штатива (Ш) и позиция (П) (РПО/СПО) • CRSL (карусель образцов системы *c*) • LAS (лабораторная автоматическая система) • № карусели LAS (Ш) и позиция (П) (*i*2000)
Название контроля	Показывает название контроля.
Срок годности лота	Показывает срок годности лота контроля.
Уровень контроля	Показывает уровень, выполненный для контроля.
Модуль/СН	Показывает номер модуля и серийный номер, под которым был выполнен тест.
Лот контроля	Показывает номер лота контроля.
Бокс/Секция	Показывает бокс/секцию, в которую загружен образец. (РПО)
Тест	Показывает название обработанного теста.
Составные тесты (таблица)	Показывает следующие данные составных тестов, используемые для определения расчетного результата. • Модуль (М) • Тест • Результат • Флажки
Номер теста	Показывает номер, присвоенный тесту.

Регистрация МИ в Росздравнадзоре
www.nevacert.ru | info@nevacert.ru

Результат	Показывает значение и единицы измерения результата.
Диапазон контроля	Показывает диапазон контроля, сконфигурированный при создании контроля в рамках конфигурации КК. Если диапазон контроля не сконфигурирован, отображается диапазон контроля, рассчитанный на основании сконфигурированного ожидаемого среднего и 1SD.
Флажки	Показывает флажки, связанные с результатом. См. *Описание флажков результатов пациента*, стр. 5-303.
Коды	Показывает до четырех отдельных односимвольных кодов, указывающих на условие(я) обработки. См. *Описание кодов обработки*, стр. 5-229.
Статус	Показывает следующие статусы результата: • Выполнен - результаты обработаны
Время выполнения	Показывает дату и время, когда был обработан контроль.
№ оператора	Показывает идентификационный номер оператора, зарегистрированного в момент завершения контроля.
Сохранен	Показывает идентификационный номер оператора, зарегистрированного при сохранении результата.
Комментарий	Позволяет ввести комментарий по результату. Можно ввести до 50 символов.

Описание полей Опции повтора (Тесты КК)

Описание всех кнопок данного окна или экрана, см. *Кнопки*, стр. E-6.

Описание полей в окне или на экране производится в соответствии с их расположением слева направо сверху вниз.

Ш/П	Позволяет выбрать кнопку штатива или карусели, чтобы указать, как будет повторно исследоваться образец - на штативе или на карусели (система *c*).
Ш	Позволяет ввести идентификационный номер штатива РПО/СПО или идентификационный номер карусели LAS *i*2000 (Ш), в котором/которой будет повторно исследоваться образец. Стандартный идентификационный номер штатива или карусели и позиция совпадают с исходным заказом. **ПРИМЕЧАНИЕ:** Если исходный заказ не содержал введенных вручную идентификационного номера штатива или карусели (Ш) и позиции (П), эти поля остаются пустыми.
П	Позволяет ввести позицию (П), в которую образец будет помещен для повторного тестирования.

Регистрация МИ в Росздравнадзоре
www.nevacert.ru | info@nevacert.ru

Название контроля	Показывает название контроля.
Тест	Показывает название теста, запрошенного для контроля.
Уровень контроля	Показывает название уровня для контроля.
Результат	Показывает значение и единицы измерения результата.
Лот контроля	Показывает номер лота контроля.
Выбор реагента	Позволяет выбрать аналитический модуль (мультимодульная система *i*) или набор реагентов, помимо выбранных по умолчанию.
Авто	Аналитический модуль и набор реагентов выбираются системным планировщиком.
Выберите набор	Если опция активирована, она позволяет выбрать набор реагентов, отличный от выбранного по умолчанию. Если выбрать данную опцию, в списке наборов появятся доступные наборы реагентов.
Модуль	Позволяет выбрать аналитический модуль помимо модуля по умолчанию, в случае мультимодульной системы (система *i*). Если выбрать данную опцию, у каждого аналитического модуля появится флажок. Тесты будут выполняться в выбранном модуле или модулях.
Протоколы разведения/ количество повторов	Показывает разведение, с которым был обработан исходный заказ. Позволяет выбрать автоматическое разведение и количество повторов. Если в исходном заказе использовалось ручное разведение, будет доступно только Количество повторов. Повторное тестирование должно использовать исходное ручное разведение. Для использования другого протокола разведения потребуется создать новый заказ.

Описание полей экрана График Levey-Jennings

Описание всех кнопок данного окна или экрана, см. *Кнопки*, стр. E-6.

Описание полей в окне или на экране производится в соответствии с их расположением слева направо сверху вниз.

Тест	Показывает название теста.
Лот контроля	Показывает номер лота контроля.
Тип сравнения	Показывает источник среднего значения, используемого для сравнения с ожидаемым средним значением.
Контроль	Показывает название выбранного контроля.
Срок годности	Показывает срок годности выбранного лота контроля.

Регистрация МИ в Росздравнадзоре
www.nevacert.ru | info@nevacert.ru

Модуль Показывает номер модуля, используемого для обработки контроля (контролей).

Статус Показывает текущий статус теста в выбранном модуле.

Статистика (поля) Показывает следующие статистические данные, относящиеся к указанному уровню контроля:

- Уровень
- N
- Среднее
- СКО
- Диапазон контроля
- Среднее сравнения
- Диапазон видимых данных

См. *Элементы статистических данных графика Levey-Jennings*, стр. 5-394.

Диапазон дат Показывает диапазон дат, используемый для расчета.

Время выполнения Показывает дату и время для выбранной точки на графике.

Значение Показывает значение выбранной точки на графике.

Описание полей окна Выбор КК

Описание всех кнопок данного окна или экрана, см. *Кнопки*, стр. E-6.

Описание полей в окне или на экране производится в соответствии с их расположением слева направо сверху вниз.

Модуль Позволяет выбрать аналитический модуль помимо модуля по умолчанию.

ПРИМЕЧАНИЕ: Результаты расчетного теста закреплены за модулем 5.

Диапазон дат для расчета/по Позволяет диапазон отображаемых дат.

Тип сравнения Позволяет выбрать источник среднего значения, используемого для сравнения с ожидаемым средним значением контроля.

Опции:

- Нет
- Изготовители
- Кумулятив.для модуля
- Кумулятив.для системы

Тест (список) Позволяет выбрать тест для включения в график Levey-Jennings.

Регистрация МИ в Росздравнадзоре
www.nevacert.ru | info@nevacert.ru

Название контроля (список)	Позволяет выбрать название контроля для включения в график Levey-Jennings.
Лот контроля (список)	Позволяет выбрать лот контроля для включения в график Levey-Jennings. Система использует стандартный сконфигурированный номер лота, если не будет выбрано другое значение.
Уровень контроля	Позволяет выбрать один или несколько уровней для включения в график Levey-Jennings.

Описание полей окна Инфо. по точке

Описание всех кнопок данного окна или экрана, см. *Кнопки*, стр. E-6.

Описание полей в окне или на экране производится в соответствии с их расположением слева направо сверху вниз.

Значение точки	Показывает значение и единицы измерения выбранной точки контроля.
Точка СКО	Показывает стандартное отклонение значения точки от среднего значения.
Среднее	Показывает ожидаемое среднее выбранных данных контроля.
1 СКО	Показывает +/- 1 стандартное отклонение выбранных данных контроля.
2 СКО	Показывает +/- 2 стандартное отклонение выбранных данных контроля.
3 СКО	Показывает +/- 3 стандартное отклонение выбранных данных контроля.
Время выполнения	Показывает дату и время полученного результата контроля.
Флажки	Показывает флажки, связанные с результатом. См. *Описание флажков результатов пациента*, стр. 5-303.
№ оператора	Показывает идентификационный номер оператора, зарегистрированного в момент завершения контроля, и обновляется после сохранения.
Лот реагента	Показывает лот реагента, используемого для обработки контроля и получения результата.
С/Н реагента	Показывает серийный номер реагента, используемого для обработки контроля и получения результата.
Модуль/Позиция	Показывает модуль и позицию реагента, используемого для обработки контроля и получения результата.
Коды	Показывает до четырех отдельных односимвольных кодов, указывающих на условие(я) обработки. См. *Описание кодов обработки*, стр. 5-229.
Включить/Исключить	Позволяет включить или исключить точку.

Регистрация МИ в Росздравнадзоре
www.nevacert.ru | info@nevacert.ru

ПРИМЕЧАНИЕ: Перед включением или исключением точки необходимо ввести комментарий.

Переоценка по Вестгарду Позволяет выполнить переоценку выбранного результата контроля после включения или исключения точки.

Комментарий Позволяет ввести комментарий для точки контроля. Можно ввести до 50 символов.

Описание полей экрана Статус калибровки

Описание всех кнопок данного окна или экрана, см. *Кнопки*, стр. E-6.

Описание полей в окне или на экране производится в соответствии с их расположением слева направо сверху вниз.

M Показывает модуль, для которого была заказана калибровка и на котором она была выполнена для лота реагента.

ТЕСТ Показывает название теста.

ЛОТ РЕАГЕНТА Показывает номер лота реагента.

ДАТА/ВРЕМЯ КАЛ. Показывает дату и время последней калибровки.

СТАТУС КАЛИБРОВКИ Показывает статус калибровки для лота реагента. См. *Статусы калибровки*, стр. 6-18.

ГОДЕН ДО ДАТА/ ВРЕМЯ Показывает дату и время окончания срока годности калибровочной кривой. (система *c*)

Описание полей окна Опции поиска (Статус калибровки и История калибровки)

Описание всех кнопок данного окна или экрана, см. *Кнопки*, стр. E-6.

Описание полей в окне или на экране производится в соответствии с их расположением слева направо сверху вниз.

Модуль Позволяет выбрать модуль для выполнения поиска.

Тест Позволяет выполнить поиск по названию теста.

Данное поле поддерживает поиск с использованием подстановочных знаков (*).

Лот реагента Позволяет выполнить поиск по номеру лота реагента.

Данное поле поддерживает поиск с использованием подстановочных знаков (*).

Кривые со сроком годности менее чем Позволяет ввести интервал годности (1-24 часа) калибровочной кривой или кривых системы *c*.

Регистрация МИ в Росздравнадзоре
www.nevacert.ru | info@nevacert.ru

Статус	Позволяет выполнить поиск по калибровке *Описание статусов калибровки*, стр. 6-17.

Описание полей окна Калибровочная кривая - области просмотра Линейный тест (система *c*)

Описание всех кнопок данного окна или экрана, см. *Кнопки*, стр. E-6.

Описание полей в окне или на экране производится в соответствии с их расположением слева направо сверху вниз.

Тест	Показывает название обработанного теста.
Номер теста	Показывает номер, присвоенный тесту.
Лот реагента	Показывает номер лота набора калибраторов, используемого для калибровки теста.
C/H реагента	Показывает серийный номер реагента, используемого для получения калибровочной кривой.
Срок годности	Показывает срок годности номера лота контроля, используемого для калибровки.
Статус калибровки	Показывает текущий *Описание статусов калибровки*, стр. 6-17 теста.
Дата/время калибровки	Показывает дату и время завершения калибровки.
Метод калибровки	Показывает математическую процедуру, используемую для анализа данных.
Тип калибровки	Показывает тип калибровки для данного теста.
Лот калибратора	Показывает номер лота калибратора, используемого для калибровки теста.
Срок годности	Показывает срок годности лота калибратора, используемого для калибровки теста.
Модуль/CH	Показывает номер модуля и серийный номер, под которым был выполнен тест.
№ оператора	Показывает идентификационный номер оператора, зарегистрированного в системе при выполнении калибровки.
Код ошибки	Показывает код ошибки калибровки и текст сообщения, при наличии.
Срок действия кривой	Показывает дату и время окончания срока действия полной и корректировочной (по тестам) калибровочной кривой. Если срок годности кривой истек, дата и время отображаются красным цветом.

Регистрация МИ в Росздравнадзоре
www.nevacert.ru | info@nevacert.ru

Игнорир. срок годности кривой	Позволяет игнорировать срок годности калибровочной кривой, если включена опция игнорирования годности калибровки.
№ КАЛИБРАТОРА	Показывает название калибратора.
КОНЦ./ЕДИН.	Показывает значение концентрации для каждого уровня калибратора в соответствии с параметрами теста. Концентрация калибратора указывается с точностью до 4 десятичных знаков. **ПРИМЕЧАНИЕ:** Если объем образца наиболее высокого калибратора не равен стандартному объему образца, значения концентрации на экране Калибровочная кривая не будут отражать фактор разведения. Фактор разведения теста будет определен внутри, и результаты образца будут рассчитаны точно.
КАЛ./ОПТ. ПЛОТНОСТЬ	Показывает среднее значение оптической плотности для уровня калибратора.
ФАКТОР КАЛ	Показывает коэффициент калибровки для уровня или уровней калибровки.
ПОВТ. 1	Показывает значение оптической плотности или значение в мВ для повтора 1.
ПОВТ. 2	Показывает значение оптической плотности или значение в мВ для повтора 2.
ПОВТ. 3	Показывает значение оптической плотности или значение в мВ для повтора 3.

Описание полей окна Калибровочная кривая - области просмотра Исп.фактор калибровки/Фоновое измерение (система *c*)

Описание всех кнопок данного окна или экрана, см. *Кнопки*, стр. E-6.

Описание полей в окне или на экране производится в соответствии с их расположением слева направо сверху вниз.

Тест	Показывает название обработанного теста.
Номер теста	Показывает номер, присвоенный тесту.
Лот реагента	Показывает номер лота набора калибраторов, используемого для калибровки теста.
С/Н реагента	Показывает серийный номер реагента, используемого для получения калибровочной кривой.
Срок годности	Показывает срок годности номера лота контроля, используемого для калибровки.

Регистрация МИ в Росздравнадзоре
www.nevacert.ru | info@nevacert.ru

Статус калибровки	Показывает текущую калибровку *Описание статусов калибровки*, стр. 6-17 теста.
Дата/время калибровки	Показывает дату и время завершения калибровки.
Метод калибровки	Показывает математическую процедуру, используемую для анализа данных.
Тип калибровки	Показывает тип калибровки для данного теста.
Лот калибратора	Показывает номер лота калибратора, используемого для калибровки теста.
Срок годности	Показывает срок годности лота калибратора, используемого для калибровки теста.
Модуль/СН	Показывает номер модуля и серийный номер, под которым был выполнен тест.
№ оператора	Показывает идентификационный номер оператора, под логином которого была выполнена последняя калибровка.
Код ошибки	Показывает код ошибки калибровки и текст сообщения, при наличии.
Срок действия кривой	Показывает дату и время окончания срока действия полной и корректировочной (по тестам) калибровочной кривой. Если срок годности кривой истек, дата и время отображаются красным цветом.
Референсный тест	Показывает название теста, к которому относятся калибровочные данные, если методом калибровки является Исп.фактор калибровки/Фоновое измерение.
№ КАЛИБРАТОРА	Показывает название калибратора.
КОНЦ./ЕДИН.	Показывает значение концентрации для каждого уровня калибратора в соответствии с параметрами теста. Концентрация калибратора указывается с точностью до 4 десятичных знаков.
КАЛ./ОПТ. ПЛОТНОСТЬ	Показывает среднее значение оптической плотности для уровня калибратора.
ФАКТОР КАЛ	Показывает коэффициент калибровки для уровня или уровней калибровки.
ПОВТ. 1	Показывает значение оптической плотности или значение в мВ для повтора 1.
ПОВТ. 2	Показывает значение оптической плотности или значение в мВ для повтора 2.

Регистрация МИ в Росздравнадзоре
www.nevacert.ru | info@nevacert.ru

ПОВТ. 3	Показывает значение оптической плотности или значение в мВ для повтора 3.

Описание полей окна Калибровочная кривая - области просмотра Потенциометрический тест (система *c*)

Описание всех кнопок данного окна или экрана, см. *Кнопки*, стр. E-6.

Описание полей в окне или на экране производится в соответствии с их расположением слева направо сверху вниз.

Тест	Показывает название обработанного теста.
Номер теста	Показывает номер, присвоенный тесту.
Лот реагента	Показывает номер лота набора калибраторов, используемого для калибровки теста.
С/Н реагента	Показывает серийный номер реагента, используемого для получения калибровочной кривой.
Срок годности	Показывает срок годности номера лота контроля, используемого для калибровки.
Статус калибровки	Показывает текущий *Описание статусов калибровки*, стр. 6-17 теста.
Дата/время калибровки	Показывает дату и время завершения калибровки.
Тип калибровки	Показывает тип калибровки для данного теста.
Лот калибратора	Показывает номер лота калибратора, используемого для калибровки теста.
Срок годности	Показывает срок годности лота калибратора, используемого для калибровки теста.
Модуль/СН	Показывает номер модуля и серийный номер, под которым был выполнен тест.
№ оператора	Показывает идентификационный номер оператора, под логином которого была выполнена последняя калибровка.
Код ошибки	Показывает код ошибки калибровки и текст сообщения, при наличии.
Срок действия кривой	Показывает дату и время окончания срока действия калибровочной кривой. Если срок годности кривой истек, дата и время отображаются красным цветом.
Игнорир. срок годности кривой	Позволяет игнорировать срок годности калибровочной кривой, если включена опция игнорирования годности калибровки.

Регистрация МИ в Росздравнадзоре
www.nevacert.ru | info@nevacert.ru

№ КАЛИБРАТОРА	Показывает название калибратора.
КОНЦ./ЕДИН.	Показывает значение концентрации для каждого уровня калибратора в соответствии с параметрами теста. Концентрация калибратора указывается с точностью до 4 десятичных знаков.
КАЛ/мВ	Показывает среднее значение для каждого уровня калибратора, в милливольтах.
КАЛ/НАКЛОН	Показывает реакцию модуля ICT (технология интегральных микросхем) на калибраторы низкой и высокой концентрации, в процентах.
ПОВТ. 1	Показывает значение оптической плотности или значение в мВ для повтора 1.
ПОВТ. 2	Показывает значение оптической плотности или значение в мВ для повтора 2.
ПОВТ. 3	Показывает значение оптической плотности или значение в мВ для повтора 3.

Описание полей окна Калибровочная кривая - области просмотра Подкалибровка теста (система *i*)

Описание всех кнопок данного окна или экрана, см. *Кнопки*, стр. E-6.

Описание полей в окне или на экране производится в соответствии с их расположением слева направо сверху вниз.

Тест	Показывает название обработанного теста.
Номер теста	Показывает номер, присвоенный тесту.
Лот реагента	Показывает номер лота набора калибраторов, используемого для калибровки теста.
С/Н реагента	Показывает серийный номер реагента, используемого для получения калибровочной кривой.
Срок годности	Показывает срок годности номера лота контроля, используемого для калибровки.
Статус калибровки	Показывает текущую калибровку *Описание статусов калибровки*, стр. 6-17 теста.
Дата/время калибровки	Показывает дату и время завершения калибровки.
Метод калибровки	Показывает математическую процедуру, используемую для анализа данных.

Регистрация МИ в Росздравнадзоре
www.nevacert.ru | info@nevacert.ru

	Если метод калибровки имеет значение Референсный, то информация по калибровке будет взята из референсного теста.
Тип калибровки	Показывает тип калибровки для данного теста.
Лот калибратора	Показывает номер лота калибратора, используемого для калибровки теста.
Срок годности	Показывает срок годности лота калибратора, используемого для калибровки теста.
Модуль/СН	Показывает номер модуля и серийный номер, под которым был выполнен тест.
№ оператора	Показывает идентификационный номер оператора, под логином которого была выполнена последняя калибровка.
Референсный тест	Показывает название теста, к которому относятся калибровочные данные, если методом калибровки является Референсный. Это поле не показано в приведенном примере.
Код ошибки	Показывает код ошибки калибровки и текст сообщения, при наличии.
Срок действия кривой	Показывает дату и время окончания срока действия калибровочной кривой. Если срок годности кривой истек, дата и время отображаются красным цветом. Доступно только для тестов с заданным интервалом калибровки. Дополнительную информацию см. в инструкции по применению к тест-системе *i*. Это поле не показано в приведенном примере.
Игнорир. срок годности кривой	Позволяет игнорировать срок годности калибровочной кривой, если определен интервал калибровки и включена опция игнорирования годности калибровки. Это поле не показано в приведенном примере.
Кал 1 коэфф.	Показывает коэффициент калибровки 1.
Кал 2 коэфф.	Показывает коэффициент калибровки 2.
№ КАЛИБРАТОРА	Показывает название калибратора.
СРЕДНЯЯ ОСЕ	Показывает среднее значение ОСЕ (относительной световой единицы) для повторов калибратора.
ОСЕ ПОВТОРА 1	Показывает значение ОСЕ повтора 1.
ОСЕ ПОВТОРА 2	Показывает значение ОСЕ повтора 2.
КОНЦ./ЕДИН.	Показывает значение концентрации для каждого уровня калибратора в соответствии с параметрами теста.

Регистрация МИ в Росздравнадзоре
www.nevacert.ru | info@nevacert.ru

ПРИМЕЧАНИЕ: Отображенная концентрация является стандартной.

РЕФ.КАЛ.ОСЕ Показывает референсные (мастер кал.) данные, считанные с 2D этикетки со штрих-кодом реагента или флакона с микрочастицами.

КРИВАЯ СООТВ. ОСЕ Показывает данные ОСЕ огибающей кривой для каждого калибратора.

Описание полей окна Калибровочная кривая - области просмотра Индекс теста (система *i*)

Описание всех кнопок данного окна или экрана, см. *Кнопки*, стр. E-6.

Описание полей в окне или на экране производится в соответствии с их расположением слева направо сверху вниз.

Тест Показывает название обработанного теста.

Номер теста Показывает номер, присвоенный тесту.

Лот реагента Показывает номер лота набора калибраторов, используемого для калибровки теста.

С/Н реагента Показывает серийный номер реагента, используемого для получения калибровочной кривой.

Срок годности Показывает срок годности номера лота контроля, используемого для калибровки.

Статус калибровки Показывает текущую калибровку *Описание статусов калибровки*, стр. 6-17 теста.

Дата/время калибровки Показывает дату и время завершения калибровки.

Метод калибровки Показывает математическую процедуру, используемую для анализа данных.

Если метод калибровки имеет значение Референсный, то информация по калибровке будет взята из референсного теста.

Тип калибровки Показывает тип калибровки для данного теста.

Лот калибратора Показывает номер лота калибратора, используемого для калибровки теста.

Срок годности Показывает срок годности лота калибратора, используемого для калибровки теста.

Модуль/СН Показывает номер модуля и серийный номер, под которым был выполнен тест.

Регистрация МИ в Росздравнадзоре
www.nevacert.ru | info@nevacert.ru

№ оператора	Показывает идентификационный номер оператора, под логином которого была выполнена последняя калибровка.
Референсный тест	Показывает название теста, к которому относятся калибровочные данные, если методом калибровки является Референсный. Это поле не показано в приведенном примере.
Код ошибки	Показывает код ошибки калибровки и текст сообщения, при наличии.
Срок действия кривой	Показывает дату и время окончания срока действия калибровочной кривой. Если срок годности кривой истек, дата и время отображаются красным цветом. Доступно только для тестов с заданным интервалом калибровки. Дополнительную информацию см. в инструкции по применению к тест-системе *i*. Это поле не показано в приведенном примере.
Игнорир. срок годности кривой	Позволяет игнорировать срок годности калибровочной кривой, если определен интервал калибровки и включена опция игнорирования годности калибровки. Это поле не показано в приведенном примере.
№ КАЛИБРАТОРА	Показывает название калибратора.
СРЕДНЯЯ ОСЕ	Показывает среднее значение ОСЕ (относительной световой единицы) для повторов калибратора.
ОСЕ ПОВТОРА 1	Показывает значение ОСЕ повтора 1.
ОСЕ ПОВТОРА 2	Показывает значение ОСЕ повтора 2.
ОСЕ ПОВТОРА 3	Показывает значение ОСЕ повтора 3.

Описание полей окна Калибровочная кривая - области просмотра Полный тест (система *i*)

Описание всех кнопок данного окна или экрана, см. *Кнопки*, стр. E-6.

Описание полей в окне или на экране производится в соответствии с их расположением слева направо сверху вниз.

Тест	Показывает название обработанного теста.
Номер теста	Показывает номер, присвоенный тесту.
Лот реагента	Показывает номер лота набора калибраторов, используемого для калибровки теста.
С/Н реагента	Показывает серийный номер реагента, используемого для получения калибровочной кривой.

Регистрация МИ в Росздравнадзоре
www.nevacert.ru | info@nevacert.ru

Срок годности	Показывает срок годности номера лота контроля, используемого для калибровки.
Статус калибровки	Показывает текущую калибровку *Описание статусов калибровки*, стр. 6-17 теста.
Дата/время калибровки	Показывает дату и время завершения калибровки.
Метод калибровки	Показывает математическую процедуру, используемую для анализа данных. Если метод калибровки имеет значение Референсный, то информация по калибровке будет взята из референсного теста.
Тип калибровки	Показывает тип калибровки для данного теста.
Лот калибратора	Показывает номер лота калибратора, используемого для калибровки теста.
Срок годности	Показывает срок годности лота калибратора, используемого для калибровки теста.
Модуль/СН	Показывает номер модуля и серийный номер, под которым был выполнен тест.
№ оператора	Показывает идентификационный номер оператора, под логином которого была выполнена последняя калибровка.
Референсный тест	Показывает название теста, к которому относятся калибровочные данные, если методом калибровки является Референсный. Это поле не показано в приведенном примере.
Код ошибки	Показывает код ошибки калибровки и текст сообщения, при наличии.
Срок действия кривой	Показывает дату и время окончания срока действия калибровочной кривой. Если срок годности кривой истек, дата и время отображаются красным цветом. Доступно только для тестов с заданным интервалом калибровки. Дополнительную информацию см. в инструкции по применению к тест-системе *i*. Это поле не показано в приведенном примере.
Игнорир. срок годности кривой	Позволяет игнорировать срок годности калибровочной кривой, если определен интервал калибровки и включена опция игнорирования годности калибровки. Это поле не показано в приведенном примере.
№ КАЛИБРАТОРА	Показывает название калибратора.
КОНЦ./ЕДИН.	Показывает значение концентрации для каждого уровня калибратора в соответствии с параметрами теста.

Регистрация МИ в Росздравнадзоре
www.nevacert.ru | info@nevacert.ru

ПРИМЕЧАНИЕ: Отображенная концентрация является стандартной.

КРИВАЯ СООТВ. ОСЕ Показывает данные кривой соответствия ОСЕ (относительные световые единицы) для каждого калибратора.

СРЕДНЯЯ ОСЕ Показывает среднее повторов калибратора.

ОСЕ ПОВТОРА 1 Показывает значение ОСЕ повтора 1.

ОСЕ ПОВТОРА 2 Показывает значение ОСЕ повтора 2.

Описание полей экрана История калибровки

Описание всех кнопок данного окна или экрана, см. *Кнопки*, стр. E-6.

Описание полей в окне или на экране производится в соответствии с их расположением слева направо сверху вниз.

M Показывает модуль, для которого была заказана калибровка и на котором она была выполнена для лота реагента.

ТЕСТ Показывает название теста.

ЛОТ РЕАГЕНТА Показывает номер лота реагента.

ДАТА/ВРЕМЯ КАЛ. Показывает дату и время последней калибровки.

СТАТУС КАЛИБРОВКИ Показывает статус калибровки для лота реагента. См. *Статусы калибровки*, стр. 6-18.

ГОДЕН ДО ДАТА/ ВРЕМЯ Показывает дату и время годности калибровочной кривой (система *c*).

Описание полей окна Архивировать калибровочные кривые

Описание всех кнопок данного окна или экрана, см. *Кнопки*, стр. E-6.

Описание полей в окне или на экране производится в соответствии с их расположением слева направо сверху вниз.

ИНСТРУКЦИИ (раздел) Показывает пошаговые инструкции, обязательные для выполнения.

Название архива Показывает имя, используемое системой для архивации файла. Имя не может быть изменено. Имя имеет формат xxxxx\yyyyyyyy.Czz, где:

- xxxxx отражает номер системы ARCHITECT
- yyyyyyyy отражает дату
- Czz отражает номер архива

Регистрация МИ в Росздравнадзоре
www.nevacert.ru | info@nevacert.ru

Идентификатор архива калибровочной кривой (.Czz) начинается с 01 и увеличивается на единицу для каждого архива калибровочной кривой, создаваемого на каждый следующий день.

Количество выбранных результатов Показывает количество результатов, выбранных для архивирования из *Экран История калибровки*, стр. 6-25.

Необходимый объем Показывает примерно необходимое на CD место для записи архива.

Доступный объем Показывает место, фактически доступное на CD в дисководе CD. Если корректный CD не распознан, в этом поле отображается информационное сообщение. См. *Описание архивных сообщений*, стр. 5-349.

Удалить неактивные кривые после архивирования Позволяет удалить калибровочные кривые со статусом Неактивный или Нет кал. после архивирования.

По умолчанию: Удалить неактивные кривые после архивирования.

Описание полей экрана Сохран. результаты КК

Описание всех кнопок данного окна или экрана, см. *Кнопки*, стр. E-6.

Описание полей в окне или на экране производится в соответствии с их расположением слева направо сверху вниз.

M Показывает номер модуля, который обработал контроль.

ПРИМЕЧАНИЕ: Результаты расчетного теста закреплены за модулем 5.

Ш/П Отображает одно из следующих положений образца:

- № штатива (Ш) и позиция (П) (РПО/СПО)
- CRSL (карусель образцов системы *c*)
- LAS (лабораторная автоматическая система)
- № карусели LAS (Ш) и позиция (П) (*i*2000)

№ образца Показывает идентификационный номер образца.

НАЗВАНИЕ КОНТРОЛЯ Показывает название обработанного контроля.

УРОВЕНЬ Показывает уровень обработанного контроля.

ТЕСТ Показывает название теста.

РЕЗУЛЬТАТ Показывает значение и единицы измерения сохраненного результата.

ФЛАЖОК Показывает флажки, связанные с результатом. См. *Описание флажков результатов контроля качества*, стр. 5-323.

Регистрация МИ в Росздравнадзоре
www.nevacert.ru | info@nevacert.ru

Описание полей окна Опции поиска (Сохран. результаты KK)

Описание всех кнопок данного окна или экрана, см. *Кнопки*, стр. E-6.

Описание полей в окне или на экране производится в соответствии с их расположением слева направо сверху вниз.

Модуль

Позволяет выбрать модуль в составе мультимодульной системы, в котором будет осуществляться поиск.

Название контроля

Позволяет ввести название контроля, который необходимо найти.

Данное поле поддерживает поиск с использованием подстановочных знаков (*).

Ш

Позволяет ввести один из следующих показателей:

- № штатива (РПО/СПО)
- CRSL (карусель образцов системы *c*)
- LAS для образцов, аспирированных из транспортера LAS
- № карусели LAS (*i*2000)

Данное поле поддерживает поиск с использованием подстановочных знаков (*).

Данное поле не отображается в системе *i*2000SR с LAS.

П

Позволяет ввести номер позиции (P), по которому необходимо выполнить поиск.

Данное поле не отображается в системе *i*2000SR с LAS.

№ образца

Позволяет ввести идентификационный номер образца. Можно ввести до 20 буквенно-цифровых знаков.

Данное поле поддерживает поиск с использованием подстановочных знаков (*).

Бокс или Секция

Позволяет ввести номер бокса или секции, который необходимо найти. (РПО)

Лот контроля

Позволяет ввести номер лота контроля, который необходимо найти.

Данное поле поддерживает поиск с использованием подстановочных знаков (*).

Тест

Позволяет выполнить поиск определенного заказанного теста.

Данное поле поддерживает поиск с использованием подстановочных знаков (*).

Лот реагента

Позволяет выполнить поиск по номеру лота реагента.

Регистрация МИ в Росздравнадзоре
www.nevacert.ru | info@nevacert.ru

Данное поле поддерживает поиск с использованием подстановочных знаков (*).

Результаты с Позволяет выполнить поиск результатов с флажками.

Дата от/до Позволяет ввести диапазон дат, в пределах которых будет осуществляться поиск.

ПРИМЕЧАНИЕ: Для поиска в определенном временном диапазоне не вводите несколько дат.

Время от/до Позволяет ввести диапазон времени, в пределах которого будет осуществляться поиск.

ПРИМЕЧАНИЕ: Для поиска в определенном временном диапазоне не вводите несколько дат.

№ оператора Позволяет осуществить поиск по идентификационному номеру оператора, зарегистрированного в системе в момент размещения заказа контроля.

Данное поле поддерживает поиск с использованием подстановочных знаков (*).

Статус Позволяет выполнить поиск по статусу результата. См. *Описание статусов теста*, стр. 5-228.

Описание полей окна Инфо. по результату КК (Сохран. результаты КК) - область просмотра Данные (система *c*)

Описание всех кнопок данного окна или экрана, см. *Кнопки*, стр. E-6.

Описание полей в окне или на экране производится в соответствии с их расположением слева направо сверху вниз.

№ образца Показывает идентификационный номер образца.

Ш/П Отображает одно из следующих положений образца:

- № штатива (Ш) и позиция (П) (РПО)
- CRSL (карусель образцов системы *c*)
- LAS (лабораторная автоматическая система)

Название контроля Показывает название контроля.

Срок годности лота Показывает срок годности номера лота контроля.

Уровень контроля Показывает название уровня для результатов контроля.

Кювета Показывает номер кюветы, используемой для обработки результата.

Лот контроля Показывает номер лота контроля.

Регистрация МИ в Росздравнадзоре
www.nevacert.ru | info@nevacert.ru

Бокс/Секция	Показывает бокс/секцию, в которую загружен образец. (РПО)
Тест	Показывает название обработанного теста.
Номер теста	Показывает номер, присвоенный тесту.
Результат	Показывает значение и единицы измерения результата контроля.
Опт. плотность	Показывает значение отклика, используемое для расчета результата. • мВ (только ICT) • ОП (только фотометрические тесты) **ПРИМЕЧАНИЕ:** Данное поле не отображается для тестов показателей интерференции образцов.
Диапазон контроля	Показывает диапазон контроля, сконфигурированный при создании контроля в рамках конфигурации KK. Если диапазон контроля не сконфигурирован, отображается диапазон контроля, рассчитанный на основании сконфигурированного ожидаемого среднего и 1SD.
Разведение	Показывает разведение, используемое при выполнении теста.
Флажки	Показывает флажки, связанные с результатом. См. *Описание флажков результатов пациента*, стр. 5-303.
Коды	Показывает до четырех отдельных односимвольных кодов, указывающих на условие(я) обработки. См. *Описание кодов обработки*, стр. 5-229.
Статус	Показывает следующие статусы результата: • Выполнен - результаты получены, передача на сервер не ожидается (при условии подсоединения к серверу). • Передача ожидается - результаты получены, и ожидается передача на сервер (при условии подсоединения к серверу).
Модуль/СН	Показывает номер модуля и серийный номер, под которым был выполнен тест.
Время выполнения	Показывает дату и время завершения контроля.
№ оператора	Показывает идентификационный номер оператора, под логином которого была выполнена последняя калибровка.
Время калибровки	Показывает дату и время, когда была выполнена калибровка лота реагента.
Сохранен	Показывает идентификационный номер оператора, зарегистрированного при сохранении результата.

Регистрация МИ в Росздравнадзоре
www.nevacert.ru | info@nevacert.ru

Лот реагента Показывает лот реагента, используемого для обработки контроля и получения результата.

С/Н реагента Показывает серийный номер реагента, используемого для получения результата КК.

Комментарий Показывает комментарий, введенный для результата КК.

Описание полей окна Инфо. по результату КК (Сохран. результаты КК) - область просмотра Фотометрический - График (система *c*)

Описание всех кнопок данного окна или экрана, см. *Кнопки*, стр. E-6.

Описание полей в окне или на экране производится в соответствии с их расположением слева направо сверху вниз.

№ образца Показывает идентификационный номер образца.

Ш/П Отображает одно из следующих положений образца:

- № штатива (Ш) и позиция (П) (РПО)
- CRSL (карусель образцов системы *c*)
- LAS (лабораторная автоматическая система)

Название контроля Показывает название контроля.

Срок годности лота Показывает срок годности номера лота контроля.

Уровень контроля Показывает название уровня для результатов контроля.

Лот контроля Показывает номер лота контроля.

Бокс/Секция Показывает бокс/секцию, в которую загружен образец. (РПО)

Точка (таблица) **ПРИМЕЧАНИЕ:** Если данные по оптической плотности недоступны, информация в таблице отсутствует.

- Точка - показывает точки считывания с 1 по 33.
- ПЕРВИЧНАЯ - показывает значение оптической плотности в каждой точке считывания на первичной длине волны.
- ВТОРИЧНАЯ - показывает значение оптической плотности в каждой точке считывания на вторичной длине волны.
- ПЕРВИЧ.-ВТОРИЧ. - показывает разницу при вычитании значения оптической плотности на вторичной длине волны из значения оптической плотности на первичной длине волны.

Длина волны Показывает длину волны и тип отклика.

График Показывает тип данных оптической плотности, отображаемых на графике.

Регистрация МИ в Росздравнадзоре
www.nevacert.ru | info@nevacert.ru

Масштаб оси Y	Позволяет задать диапазон масштабирования по оси оптической плотности на графике. При редактировании данных полей становится доступной кнопка Изменить масштаб.
Тест	Показывает название обработанного теста.
Флажки	Показывает флажки, связанные с результатом. См. *Описание флажков результатов пациента*, стр. 5-303.
Результат	Показывает значение и единицы измерения результата контроля.
Кювета	Показывает номер кюветы, используемой для обработки результата.

Описание полей окна Инфо. по результату КК (Сохран. результаты КК) (система *i*)

Описание всех кнопок данного окна или экрана, см. *Кнопки*, стр. E-6.

Описание полей в окне или на экране производится в соответствии с их расположением слева направо сверху вниз.

№ образца	Показывает идентификационный номер образца.
Ш/П	Отображает одно из следующих положений образца: • № штатива (Ш) и позиция (П) (РПО/СПО) • LAS (лабораторная автоматическая система) • № карусели LAS (Ш) и позиция (П) (*i*2000)
Название контроля	Показывает название контроля.
Срок годности лота	Показывает срок годности номера лота контроля.
Уровень контроля	Показывает название уровня для результатов контроля.
Лот контроля	Показывает номер лота контроля.
Бокс/Секция	Показывает бокс/секцию, в которую загружен образец. (РПО)
Тест	Показывает название обработанного теста.
Номер теста	Показывает номер, присвоенный тесту.
Результат	Показывает значение и единицы измерения результата контроля.
ОСЕ	Показывает значение отклика в ОСЕ (относительные световые единицы), используемое для расчета результата.
Диапазон контроля	Показывает диапазон контроля, сконфигурированный при создании контроля в рамках конфигурации КК. Если диапазон контроля не

Регистрация МИ в Росздравнадзоре
www.nevacert.ru | info@nevacert.ru

сконфигурирован, отображается диапазон контроля, рассчитанный на основании сконфигурированного ожидаемого среднего и 1SD.

Разведение Показывает разведение, используемое при выполнении теста.

Флажки Показывает флажки, связанные с результатом. См. *Описание флажков результатов пациента*, стр. 5-303.

Коды Показывает до четырех отдельных односимвольных кодов, указывающих на условие(я) обработки. См. *Описание кодов обработки*, стр. 5-229.

Статус Показывает следующие статусы результата:

- Выполнен - результаты получены, передача на сервер не ожидается (при условии подсоединения к серверу).
- Передача ожидается - результаты получены, и ожидается передача на сервер (при условии подсоединения к серверу).

Модуль/СН Показывает номер модуля и серийный номер, под которым был выполнен тест.

Время выполнения Показывает дату и время, когда был обработан контроль.

№ оператора Показывает идентификационный номер оператора, зарегистрированного в момент завершения контроля.

Время калибровки Показывает дату и время, когда была выполнена калибровка лота реагента.

Сохранен Показывает идентификационный номер оператора, зарегистрированного при сохранении результата.

Лот реагента Показывает лот реагента, используемого для обработки контроля и получения результата.

С/Н реагента Показывает серийный номер реагента, используемого для получения результата.

Комментарий Показывает комментарий, введенный для результата КК.

Описание полей окна Инфо. по результату КК (Сохран. результаты КК) - области просмотра Расчетный

Описание всех кнопок данного окна или экрана, см. *Кнопки*, стр. E-6.

Описание полей в окне или на экране производится в соответствии с их расположением слева направо сверху вниз.

№ образца Показывает идентификационный номер образца.

Ш/П Отображает одно из следующих положений образца:

Регистрация МИ в Росздравнадзоре
www.nevacert.ru | info@nevacert.ru

- № штатива (Ш) и позиция (П) (РПО/СПО)
- CRSL (карусель образцов системы *c*)
- LAS (лабораторная автоматическая система)
- № карусели LAS (Ш) и позиция (П) (*i*2000)

Название контроля Показывает название контроля.

Срок годности лота Показывает срок годности лота контроля.

Уровень контроля Показывает уровень, выполненный для контроля.

Модуль/СН Показывает номер модуля и серийный номер, под которым был выполнен тест.

Лот контроля Показывает номер лота контроля.

Бокс/Секция Показывает бокс/секцию, в которую загружен образец. (РПО)

Тест Показывает название обработанного теста.

Составные тесты (таблица) Показывает следующие данные составных тестов, используемые для определения расчетного результата.

- Модуль (М)
- Тест
- Результат
- Флажки

Номер теста Показывает номер, присвоенный тесту.

Результат Показывает значение и единицы измерения результата.

Диапазон контроля Показывает диапазон контроля, сконфигурированный при создании контроля в рамках конфигурации KK. Если диапазон контроля не сконфигурирован, отображается диапазон контроля, рассчитанный на основании сконфигурированного ожидаемого среднего и 1SD.

Флажки Показывает флажки, связанные с результатом. См. *Описание флажков результатов пациента*, стр. 5-303.

Коды Показывает до четырех отдельных односимвольных кодов, указывающих на условие(я) обработки. См. *Описание кодов обработки*, стр. 5-229.

Статус Показывает следующие статусы результата:

- Выполнен - результаты получены, передача на сервер не ожидается (при условии подсоединения к серверу).

Регистрация МИ в Росздравнадзоре
www.nevacert.ru | info@nevacert.ru

- Передача ожидается - результаты получены, и ожидается передача на сервер (при условии подсоединения к серверу).

Время выполнения Показывает дату и время, когда был обработан контроль.

№ оператора Показывает идентификационный номер оператора, зарегистрированного в момент завершения контроля.

Сохранен Показывает идентификационный номер оператора, зарегистрированного при сохранении результата.

Комментарий Показывает комментарий, введенный для результата KK.

Описание полей окна Архивирование результатов KK

Описание всех кнопок данного окна или экрана, см. *Кнопки*, стр. E-6.

Описание полей в окне или на экране производится в соответствии с их расположением слева направо сверху вниз.

ИНСТРУКЦИИ (поле) Показывает пошаговые инструкции, обязательные для выполнения.

Название архива Показывает имя, используемое системой для архивации файла. Имя не может быть изменено. Имя имеет формат xxxxx\yyyyyyyy.Qzz, где:

- xxxxx отражает номер системы ARCHITECT
- yyyyyyyy отражает дату
- Qzz отражает номер архива

Идентификационный номер архива KK (.Qzz) начинается с 01 и увеличивается на единицу для каждого архива KK, создаваемого на каждый следующий день.

Количество выбранных результатов Показывает количество результатов, выбранных для архивирования из *Экран Сохраненные результаты*, стр. 5-341.

Необходимое место Показывает примерно необходимое на CD место для записи архива.

Доступное место Показывает место, фактически доступное на CD в дисководе CD. Если корректный CD не распознан, в этом поле отображается информационное сообщение. См. *Описание архивных сообщений*, стр. 5-349.

Удалите данные после архивирования Позволяет удалять записи результатов после их архивирования.

По умолчанию: Удалить данные после архивирования.

Описание полей на экране Отчеты KK

Описание всех кнопок данного окна или экрана, см. *Кнопки*, стр. E-6.

Регистрация МИ в Росздравнадзоре
www.nevacert.ru | info@nevacert.ru

Описание полей в окне или на экране производится в соответствии с их расположением слева направо сверху вниз.

Модуль Позволяет выбрать аналитический модуль для использования в отчете.

ПРИМЕЧАНИЕ: Результаты расчетного теста закреплены за модулем 5.

Дата от/до Позволяет ввести диапазон дат для использования в отчете.

Контроли Позволяет выбрать контроль или контроли для включения в отчет.

Описание полей экран Сводный обзор КК

Описание всех кнопок данного окна или экрана, см. *Кнопки*, стр. E-6.

Описание полей в окне или на экране производится в соответствии с их расположением слева направо сверху вниз.

Диапазон дат Показывает диапазон дат, используемый для расчета.

M Показывает номер модуля, который обработал контроль.

ПРИМЕЧАНИЕ: Результаты расчетного теста закреплены за модулем 5.

Тест Показывает название теста.

НАЗВАНИЕ КОНТРОЛЯ/ЛОТ Показывает название и номер лота контроля.

Уровень Показывает название уровня контроля.

N Показывает количество контрольных точек в рамках указанного диапазона дат.

ТЕКУЩЕЕ СРЕДНЕЕ Показывает расчетное среднее значение данных КК.

ТЕКУЩЕЕ СКО Показывает расчетное стандартное отклонение данных КК.

% КВ Показывает расчетный коэффициент изменения данных КК в процентах.

ОЖИДАЕМОЕ СРЕДНЕЕ Показывает ожидаемое среднее, сконфигурированное для уровня контроля.

ОЖИДАЕМОЕ СКО Показывает ожидаемое стандартное отклонение, сконфигурированное для уровня контроля.

Описание полей окна Опции поиска (Сводный обзор КК)

Описание всех кнопок данного окна или экрана, см. *Кнопки*, стр. E-6.

Описание полей в окне или на экране производится в соответствии с их расположением слева направо сверху вниз.

Название контроля Позволяет ввести название контроля, который необходимо найти.

Регистрация МИ в Росздравнадзоре
www.nevacert.ru | info@nevacert.ru

	Данное поле поддерживает поиск с использованием подстановочных знаков (*).
Лот контроля	Позволяет ввести номер лота контроля, который необходимо найти. Данное поле поддерживает поиск с использованием подстановочных знаков (*).
Уровень	Позволяет выполнить поиск определенного контроля.
№ образца	Позволяет ввести идентификационный номер образца, который необходимо найти. Можно ввести до 20 буквенно-цифровых знаков. Данное поле поддерживает поиск с использованием подстановочных знаков (*).
Тест	Позволяет выполнить поиск определенного заказанного теста. Данное поле поддерживает поиск с использованием подстановочных знаков (*).
Результаты с	Позволяет выполнить поиск результатов с флажками.

Описание полей окна Общая инфо. по КК

Описание всех кнопок данного окна или экрана, см. *Кнопки*, стр. E-6.

Описание полей в окне или на экране производится в соответствии с их расположением слева направо сверху вниз.

Тест	Показывает название теста.
Лот контроля	Показывает номер лота контроля.
Название контроля	Показывает название контроля.
Уровень контроля	Показывает название уровня контроля.
Диапазон дат	Показывает диапазон данных, введенный для сводки КК.
Модуль/СН	Показывает номер модуля и серийный номер, под которым был выполнен тест.
Ожидается	Показывает сконфигурированное ожидаемое среднее значение и стандартное отклонение.
Изготовитель	Показывает сконфигурированное изготовителем среднее значение и стандартное отклонение.
Текущие данные для диапазона дат	Показывает расчетные данные для заданного модуля и диапазона дат.

Регистрация МИ в Росздравнадзоре
www.nevacert.ru | info@nevacert.ru

Данные системы для диапазона дат	Показывает данные, рассчитанные для заданного диапазона дат для всех аналитических модулей в мультимодульной системе *i*. Эти данные совпадают с текущими данными диапазона дат для прочих конфигураций системы.
Кумулятив.для модуля	Показывает суммарные расчетные данные для заданного модуля.
Кумулятив.для системы	Показывает суммарные данные, рассчитанные для всех аналитических модулей в мультимодульной системе *i*. Эти данные совпадают со сводными данными модуля для прочих конфигураций системы.

Пиктограмма Исключения на экранах и в окнах

Пиктограмма Исключения позволяет перейти в меню Статус исключений, Сохраненные исключения и Статус повторов.

К пиктограмме Исключения на экранах и в окнах относятся следующие темы:

- *Описание полей экрана Статус исключений*, стр. E-104
- *Описание полей окна Опции поиска (Статус исключений/Сохраненные исключения)*, стр. E-105
- *Описание полей окна Информация по исключениям - области просмотра Данные (система c)*, стр. E-106
- *Описание полей окна Информация по исключениям - области просмотра Фотометрический - График (система c)*, стр. E-108
- *Описание полей окна Информация по исключениям (система i)*, стр. E-109
- *Описание полей окна Информация по исключениям - области просмотра Расчетный*, стр. E-111
- *Описание полей окна Информация по исключениям - области просмотра Контроль*, стр. E-112
- *Описание полей окна Информация по исключениям - области просмотра Расчетный контроль*, стр. E-113
- *Описание полей окна Информация по исключениям - области просмотра Калибратор*, стр. E-114
- *Описание полей экрана Статус повторов*, стр. E-116
- *Описание полей экрана Сохраненные исключения*, стр. E-117

Описание полей экрана Статус исключений

Описание всех кнопок данного окна или экрана, см. *Кнопки*, стр. E-6.

Описание полей в окне или на экране производится в соответствии с их расположением слева направо сверху вниз.

Ш/П

Отображает одно из следующих положений образца:

- № штатива (Ш) и позиция (П) (РПО/СПО)

Регистрация МИ в Росздравнадзоре
www.nevacert.ru | info@nevacert.ru

- CRSL (карусель образцов системы *c*)
- LAS (лабораторная автоматическая система)
- № карусели LAS (Ш) и позиция (П) (*i*2000)

№ образца Показывает идентификационный номер образца, который может быть одним из следующих:

- Номер штрих-кода или идентификационный номер, присвоенный образцу пациента
- Название и уровень контроля в случае заказов контроля
- Название и уровень калибратора в случае заказов на калибровку

ФИО Показывает имя или идентификационный номер пациента, которое может быть одним из следующих:

- Имя пациента для образцов пациента
- Название и уровень контроля в случае заказов контроля
- Название и уровень калибратора в случае заказов на калибровку

ТЕСТ Показывает название теста, запрошенного для обработки.

М Показывает номер модуля, создавшего исключение. Данное поле не заполняется, когда для теста не может быть выделен модуль или тест не может быть обработан.

ПРИМЕЧАНИЕ: Результаты расчетного теста закреплены за модулем 5.

КОД ОШИБКИ Показывает числовой код ошибки для исключения и текст кода ошибки, описывающий возникшую ошибку.

Описание полей окна Опции поиска (Статус исключений/Сохраненные исключения)

Описание всех кнопок данного окна или экрана, см. *Кнопки*, стр. E-6.

Описание полей в окне или на экране производится в соответствии с их расположением слева направо сверху вниз.

Модуль Позволяет выбрать модуль в составе мультимодульной системы, в котором будет осуществляться поиск.

ФИО или Название Позволяет ввести имя пациента или название контроля или калибратора, которое необходимо найти.

Данное поле поддерживает поиск с использованием подстановочных знаков (*).

Ш Позволяет ввести один из следующих показателей:

- № штатива (РПО/СПО)

Регистрация МИ в Росздравнадзоре
www.nevacert.ru | info@nevacert.ru

- CRSL (карусель образцов системы *c*)
- LAS для образцов, аспирированных из транспортера LAS
- № карусели LAS (*i*2000)

Данное поле поддерживает поиск с использованием подстановочных знаков (*).

Данное поле не отображается в системе *i*2000SR с ЛАС.

П Позволяет ввести номер позиции, по которому необходимо выполнить поиск.

Данное поле не отображается в системе *i*2000SR с ЛАС.

Бокс или Секция Позволяет ввести номер бокса или секции, который необходимо найти. (РПО)

№ образца Позволяет ввести идентификационный номер образца, который необходимо найти. Можно ввести до 20 буквенно-цифровых знаков.

Данное поле поддерживает поиск с использованием подстановочных знаков (*)

Тест Позволяет выполнить поиск определенного теста.

Данное поле поддерживает поиск с использованием подстановочных знаков (*).

Код ошибки Позволяет ввести код ошибки, который необходимо найти.

Статус Позволяет выполнить поиск по следующим статусам:

- Передача ожидается
- Незаконченное объединение

См. *Описание статусов теста*, стр. 5-228.

Описание полей окна Информация по исключениям - области просмотра Данные (система *c*)

Описание всех кнопок данного окна или экрана, см. *Кнопки*, стр. E-6.

Описание полей в окне или на экране производится в соответствии с их расположением слева направо сверху вниз.

Ш/П Отображает одно из следующих положений образца:

- № штатива (Ш) и позиция (П) (РПО)
- CRSL (карусель образцов системы *c*)
- LAS (лабораторная автоматическая система)

Регистрация МИ в Росздравнадзоре
www.nevacert.ru | info@nevacert.ru

Модуль/СН	Показывает номер модуля и серийный номер модуля, обрабатывающего исключение.
ФИО	Показывает имя пациента.
Пол	Показывает пол пациента.
№ образца	Показывает идентификационный номер образца.
Дата рождения	Показывает дату рождения пациента.
№ П	Показывает номер, присвоенный пациенту, если он введен в *Окно Инфо.по образцу*, стр. 5-208 или выдан сервером. (только для образцов пациента)
Бокс/Секция	Показывает бокс/секцию, в которую загружен образец. (РПО)
Тест	Показывает название обработанного теста.
№ теста	Показывает номер, присвоенный тесту.
Разведение	Показывает разведение, используемое при выполнении теста.
Опт. плотность	Показывает значение отклика, используемое для расчета результата. • мВ (только ICT) • ОП (только фотометрические тесты) **ПРИМЕЧАНИЕ:** Данное поле не отображается для тестов показателей интерференции образцов.
Коды	Показывает до четырех отдельных односимвольных кодов, указывающих на условие(я) обработки. См. *Описание кодов обработки*, стр. 5-229.
Кювета	Показывает номер кюветы, используемой для обработки исключения. **ПРИМЕЧАНИЕ:** Номер кюветы не отображается, если не было выполнено дозирование теста.
Код ошибки	Показывает номер кода ошибки исключения и текст.
Время выполнения	Показывает дату и время, когда зафиксировано исключение теста.
№ оператора	Показывает идентификационный номер оператора, зарегистрированного при создании исключения.
Лот реагента	Показывает лот реагента, используемого для обработки теста и создания исключения.

Регистрация МИ в Росздравнадзоре
www.nevacert.ru | info@nevacert.ru

Передан	Показывает идентификационный номер оператора, зарегистрированного при передаче исключения.
Доктор	Показывает имя врача пациента.
С/Н реагента	Показывает серийный номер реагента, используемого в момент создания исключения.
Место	Показывает местоположение пациента.
Время калибровки	Показывает дату и время, когда была выполнена калибровка лота реагента.
Дата/время забора	Показывает дату и время, когда был взят образец.
Комментарий	Позволяет ввести комментарий по результату. Можно ввести до 50 символов.

Описание полей окна Информация по исключениям - области просмотра Фотометрический - График (система *c*)

Описание всех кнопок данного окна или экрана, см. *Кнопки*, стр. E-6.

Описание полей в окне или на экране производится в соответствии с их расположением слева направо сверху вниз.

Ш/П

Отображает одно из следующих положений образца:

- № штатива (Ш) и позиция (П) (РПО)
- CRSL (карусель образцов системы *c*)
- LAS (лабораторная автоматическая система)

Модуль/СН	Показывает номер модуля и серийный номер модуля, обрабатывающего исключение.
ФИО	Показывает имя пациента.
Пол	Показывает пол пациента.
№ образца	Показывает идентификационный номер образца.
Дата рождения	Показывает дату рождения пациента.
№ П	Показывает идентификационный номер пациента.
Бокс/Секция	Показывает бокс/секцию, в которую загружен образец. (РПО)
Точка (таблица)	**ПРИМЕЧАНИЕ:** Если данные по оптической плотности недоступны, информация в таблице отсутствует. Показывает следующую информацию:

Регистрация МИ в Росздравнадзоре
www.nevacert.ru | info@nevacert.ru

- Точка - показывает точки считывания с 1 по 33.
- Первичная - показывает значение оптической плотности в каждой точке считывания на первичной длине волны.
- Вторичная - показывает значение оптической плотности в каждой точке считывания на вторичной длине волны.
- Первич.-Вторич. - показывает разницу при вычитании значения оптической плотности на вторичной длине волны из значения оптической плотности на первичной длине волны.

Длина волны Показывает длину волны и тип отклика.

График Показывает тип данных оптической плотности, отображаемых на графике.

Масштаб оси Y Позволяет задать диапазон масштабирования по оси оптической плотности на графике. При редактировании данных полей становится доступной кнопка Изменить масштаб.

Тест Показывает название обработанного теста.

Коды Показывает до четырех отдельных односимвольных кодов, указывающих на условие(я) обработки. См. *Описание кодов обработки*, стр. 5-229.

Кювета Показывает номер кюветы, используемой для обработки исключения.

ПРИМЕЧАНИЕ: Номер кюветы не отображается, если не было выполнено дозирование теста.

Описание полей окна Информация по исключениям (система *i*)

Описание всех кнопок данного окна или экрана, см. *Кнопки*, стр. E-6.

Описание полей в окне или на экране производится в соответствии с их расположением слева направо сверху вниз.

Ш/П Отображает одно из следующих положений образца:

- № штатива (Ш) и позиция (П) (РПО/СПО)
- LAS (лабораторная автоматическая система)
- № карусели LAS (Ш) и позиция (П) (*i*2000)

Модуль/СН Показывает номер модуля и серийный номер модуля, обрабатывающего исключение.

ФИО Показывает имя пациента.

Пол Показывает пол пациента.

№ образца Показывает идентификационный номер образца.

Регистрация МИ в Росздравнадзоре
www.nevacert.ru | info@nevacert.ru

Дата рождения	Показывает дату рождения пациента.
№ П	Показывает номер, присвоенный пациенту, если он введен в *Окно Инфо.по образцу*, стр. 5-208 или выдан сервером. (только для образцов пациента)
Бокс/Секция	Показывает бокс/секцию, в которую загружен образец. (РПО)
Тест	Показывает название обработанного теста.
Номер теста	Показывает номер, присвоенный тесту.
Разведение	Показывает разведение, используемое при выполнении теста.
ОСЕ	Показывает значение отклика в ОСЕ (относительные световые единицы), используемое для расчета результата.
Коды	Показывает до четырех отдельных односимвольных кодов, указывающих на условие(я) обработки. См. *Описание кодов обработки*, стр. 5-229.
Код ошибки	Показывает номер кода ошибки исключения и текст.
Время выполнения	Показывает дату и время, когда был заказан тест.
№ оператора	Показывает идентификационный номер оператора, зарегистрированного при создании исключения.
Лот реагента	Показывает лот реагента, используемого для обработки теста и создания исключения
Передан	Показывает идентификационный номер оператора, зарегистрированного при передаче исключения.
Доктор	Показывает имя врача пациента.
С/Н реагента	Показывает серийный номер реагента, используемого в момент создания исключения.
Место	Показывает местоположение пациента.
Время калибровки	Показывает дату и время, когда была выполнена калибровка лота реагента.
Дата/время забора	Показывает дату и время, когда был взят образец.
Комментарий	Позволяет ввести комментарий по результату. Можно ввести до 50 символов.

Регистрация МИ в Росздравнадзоре
www.nevacert.ru | info@nevacert.ru

Описание полей окна Информация по исключениям - области просмотра Расчетный

Описание всех кнопок данного окна или экрана, см. *Кнопки*, стр. E-6.

Описание полей в окне или на экране производится в соответствии с их расположением слева направо сверху вниз.

Ш/П Отображает одно из следующих положений образца:

- № штатива (Ш) и позиция (П) (РПО/СПО)
- CRSL (карусель образцов системы *c*)
- LAS (лабораторная автоматическая система)
- № карусели LAS (Ш) и позиция (П) (*i*2000)

Модуль/СН Показывает номер модуля и серийный номер системы.

ФИО Показывает имя пациента.

Пол Показывает пол пациента.

№ образца Показывает идентификационный номер образца.

Дата рождения Показывает дату рождения пациента.

№ П Показывает номер, присвоенный пациенту, если он введен в *Окно Инфо.по образцу*, стр. 5-208 или выдан сервером.

(только для образцов пациента)

Бокс/Секция Показывает бокс/секцию, в которую загружен образец. (РПО)

Составные тесты (таблица) Показывает следующие данные составных тестов, используемые для определения расчетного результата.

- Модуль (М)
- Тест
- Результат
- Флажки

Тест Показывает название обработанного теста.

№ теста Показывает номер, присвоенный тесту.

Коды Отображает до четырех одиночных символов, обозначающих условия обработки. См. *Описание кодов обработки*, стр. 5-229.

Код ошибки Показывает номер кода ошибки исключения и текст.

Время выполнения Показывает дату и время, когда зафиксировано исключение теста.

Регистрация МИ в Росздравнадзоре
www.nevacert.ru | info@nevacert.ru

№ оператора Показывает идентификационный номер оператора, зарегистрированного при создании исключения.

Передан Показывает идентификационный номер оператора, зарегистрированного при передаче исключения.

Доктор Показывает имя врача пациента.

Место Показывает местоположение пациента.

Дата/время забора Показывает дату и время, когда был взят образец.

Комментарий Позволяет ввести комментарий по результату. Можно ввести до 50 символов.

Описание полей окна Информация по исключениям - области просмотра Контроль

Описание всех кнопок данного окна или экрана, см. *Кнопки*, стр. E-6.

Описание полей в окне или на экране производится в соответствии с их расположением слева направо сверху вниз.

Ш/П Отображает одно из следующих положений образца:

- № штатива (Ш) и позиция (П) (РПО/СПО)
- CRSL (карусель образцов системы *c*)
- LAS (лабораторная автоматическая система)
- № карусели LAS (Ш) и позиция (П) (*i*2000)

Модуль/СН Показывает номер модуля и серийный номер модуля, обрабатывающего исключение.

ФИО Показывает имя пациента.

Лот Показывает запуск лота контроля.

№ образца Показывает идентификационный номер образца.

Уровень Показывает название уровня контроля.

Бокс/Секция Показывает бокс/секцию, в которую загружен образец. (РПО)

Тест Показывает название обработанного теста.

Номер теста Показывает номер, присвоенный тесту.

Разведение Показывает разведение, используемое при выполнении теста.

OCE Показывает значение отклика, используемое для расчета результата:

Регистрация МИ в Росздравнадзоре
www.nevacert.ru | info@nevacert.ru

- OCE (система *i*)
- Оптическая плотность (фотометрические тесты)
- мВ - (ICT)

ПРИМЕЧАНИЕ: Данное поле не отображается для тестов показателей интерференции образцов.

Коды Показывает до четырех отдельных односимвольных кодов, указывающих на условие(я) обработки. См. *Описание кодов обработки*, стр. 5-229.

Код ошибки Показывает номер кода ошибки исключения и текст.

Время выполнения Показывает дату и время, когда зафиксировано исключение теста.

№ оператора Показывает идентификационный номер оператора, зарегистрированного при создании исключения.

Лот реагента Показывает лот реагента, используемого для обработки контроля и создания исключения

Передан Показывает идентификационный номер оператора, зарегистрированного при передаче исключения.

Доктор Это поле оставлено пустым для исключений контроля.

С/Н реагента Показывает серийный номер реагента, используемого в момент создания исключения.

Место Это поле оставлено пустым для исключений контроля.

Время калибровки Показывает дату и время, когда была выполнена калибровка лота реагента.

Дата/время забора Это поле оставлено пустым для исключений контроля.

Комментарий Позволяет ввести комментарий по результату. Можно ввести до 50 символов.

Описание полей окна Информация по исключениям - области просмотра Расчетный контроль

Описание всех кнопок данного окна или экрана, см. *Кнопки*, стр. E-6.

Описание полей в окне или на экране производится в соответствии с их расположением слева направо сверху вниз.

Ш/П Отображает одно из следующих положений образца:

- № штатива (Ш) и позиция (П) (РПО/СПО)
- CRSL (карусель образцов системы *c*)

Регистрация МИ в Росздравнадзоре
www.nevacert.ru | info@nevacert.ru

- LAS (лабораторная автоматическая система)
- № карусели LAS (Ш) и позиция (П) (*i*2000)

Модуль/СН Показывает номер модуля и серийный номер системы, обработавшей исключение.

ФИО Показывает имя пациента.

Лот Показывает запуск лота контроля.

№ образца Показывает идентификационный номер образца.

Уровень Показывает название уровня контроля.

Бокс/Секция Показывает бокс/секцию, в которую загружен образец. (РПО)

Составные тесты (таблица) Показывает следующие данные составных тестов, используемые для определения расчетного результата.

- Модуль (М)
- Тест
- Результат
- Флажки

Тест Показывает название обработанного теста.

Номер теста Показывает номер, присвоенный тесту.

Коды Показывает до четырех отдельных односимвольных кодов, указывающих на условие(я) обработки. См. *Описание кодов обработки*, стр. 5-229.

Код ошибки Показывает номер кода ошибки исключения и текст.

Время выполнения Показывает дату и время, когда зафиксировано исключение теста.

№ оператора Показывает идентификационный номер оператора, зарегистрированного при создании исключения.

Передан Показывает идентификационный номер оператора, зарегистрированного при передаче исключения.

Комментарий Позволяет ввести комментарий по результату. Можно ввести до 50 символов.

Описание полей окна Информация по исключениям - области просмотра Калибратор

Описание всех кнопок данного окна или экрана, см. *Кнопки*, стр. E-6.

Регистрация МИ в Росздравнадзоре
www.nevacert.ru | info@nevacert.ru

Описание полей в окне или на экране производится в соответствии с их расположением слева направо сверху вниз.

Ш/П Отображает одно из следующих положений образца:

- № штатива (Ш) и позиция (П) (РПО/СПО)
- CRSL (карусель образцов системы *c*)
- № карусели LAS (Ш) и позиция (П) (*i*2000)
- LAS (лабораторная автоматическая система)

Модуль/СН Показывает номер модуля и серийный номер модуля, обрабатывающего исключение.

ФИО Показывает название и уровень калибратора.

Лот Это поле оставлено пустым для исключений калибратора.

№ образца Показывает идентификационный номер образца.

ТИП Показывает тип операции калибровки.

Бокс/Секция Показывает бокс/секцию, в которую загружен образец. (РПО)

Тест Показывает название обработанного теста.

Номер теста Показывает номер, присвоенный тесту.

Разведение Показывает разведение, используемое при выполнении теста.

OCE Показывает значение отклика, используемое для расчета результата:

- OCE (система *i*)
- Оптическая плотность (фотометрические тесты)
- мВ - (ICT)

ПРИМЕЧАНИЕ: Данное поле не отображается для тестов показателей интерференции образцов.

Коды Показывает до четырех отдельных односимвольных кодов, указывающих на условие(я) обработки. См. *Описание кодов обработки*, стр. 5-229.

Код ошибки Показывает номер кода ошибки исключения и текст.

Время выполнения Показывает дату и время, когда зафиксировано исключение теста.

№ оператора Показывает идентификационный номер оператора, зарегистрированного при создании исключения.

Передан Калибровки не передаются на сервер. Это поле оставляется пустым.

Регистрация МИ в Росздравнадзоре
www.nevacert.ru | info@nevacert.ru

Лот реагента	Показывает лот реагента, используемого для обработки теста и создания исключения
С/Н реагента	Показывает серийный номер реагента, используемого в момент создания исключения.
Время калибровки	Показывает дату и время, когда была выполнена калибровка лота реагента.
Комментарий	Позволяет ввести комментарий по результату. Можно ввести приблизительно 50 символов.

Описание полей экрана Статус повторов

Описание всех кнопок данного окна или экрана, см. *Кнопки*, стр. E-6.

Описание полей в окне или на экране производится в соответствии с их расположением слева направо сверху вниз.

Ш/П

Отображает одно из следующих положений образца:

- № штатива (Ш) и позиция (П) (РПО/СПО)
- CRSL (карусель образцов системы *c*)
- LAS (лабораторная автоматическая система)
- № карусели LAS (Ш) и позиция (П) (*i*2000)

ПРИМЕЧАНИЕ: Для заказов в статусе ожидания, если не задать позицию штатива или карусели вручную, данное поле остается пустым

№ образца

Показывает идентификационный номер образца, который может быть одним из следующих:

- Номер штрих-кода или идентификационный номер, присвоенный образцу пациента
- Название и уровень контроля в случае заказов контроля

ФИО

Показывает имя или идентификационный номер пациента, которое может быть одним из следующих:

- Имя пациента для образцов пациента
- Название и уровень контроля в случае заказов контроля

ТЕСТ

Показывает название теста.

СТАТУС

Показывает текущий статус заказанного теста. См. *Описание статусов теста*, стр. 5-228.

ВРЕМЯ

Показывает время, в которое будет выполнен тест (в 24-часовом формате). Информация о времени отображается для всех образцов в статусе В работе.

Регистрация МИ в Росздравнадзоре
www.nevacert.ru | info@nevacert.ru

КОД Показывает до четырех отдельных односимвольных кодов, указывающих на условие(я) обработки. См. *Описание кодов обработки*, стр. 5-229.

Описание полей экрана Сохраненные исключения

Описание всех кнопок данного окна или экрана, см. *Кнопки*, стр. E-6.

Описание полей в окне или на экране производится в соответствии с их расположением слева направо сверху вниз.

Ш/П Отображает одно из следующих положений образца:

- № штатива (Ш) и позиция (П) (РПО/СПО)
- CRSL (карусель образцов системы *c*)
- LAS (лабораторная автоматическая система)
- № карусели LAS (Ш) и позиция (П) (*i*2000)

№ образца Показывает № образца, который может быть одним из следующих:

- Номер штрих-кода или идентификационный номер, присвоенный образцу пациента
- Название и уровень контроля в случае заказов контроля

ФИО Показывает имя или идентификационный номер пациента, которое может быть одним из следующих:

- Имя пациента для образцов пациента
- Название и уровень контроля в случае заказов контроля

ТЕСТ Показывает название теста, запрошенного для обработки.

М Показывает номер модуля, создавшего исключение. Данное поле не заполняется, когда для теста не может быть выделен модуль или тест не может быть обработан.

ПРИМЕЧАНИЕ: Результаты расчетного теста закреплены за модулем 5.

КОД ОШИБКИ Показывает числовой код ошибки для исключения и текст кода ошибки, описывающий возникшую ошибку.

Пиктограмма Реагенты на экранах и в окнах

Пиктограмма Реагенты позволяет перейти в меню Статус реагента и История реагентов.

К пиктограмме Реагенты на экранах и в окнах относятся следующие темы:

- *Описание полей экрана Статус реагента - c4000*, стр. E-118
- *Описание полей экрана Статус реагента - c8000/c16000*, стр. E-119
- *Описание полей экрана Статус реагента - i2000/i2000SR* , стр. E-120

Регистрация МИ в Росздравнадзоре
www.nevacert.ru | info@nevacert.ru

- *Описание полей экрана Статус реагента - i1000SR* , стр. E-121
- *Описание полей экрана Статус реагента - область просмотра Смотреть все*, стр. E-122
- *Описание полей окна Инфо. по реагенту (Статус реагента)*, стр. E-123
- *Описание полей окна Назначить позицию - c4000*, стр. E-124
- *Описание полей окна Назначить позицию - c8000/c16000*, стр. E-125
- *Описание полей окна Опции поиска (Статус реагента)*, стр. E-125
- *Описание полей окна Опции поиска (Статус реагента - Смотреть все)*, стр. E-126
- *Описание полей экрана История реагентов*, стр. E-126
- *Описание полей окна Инфо. по реагенту (История)*, стр. E-127

Описание полей экрана Статус реагента - *c*4000

Описание всех кнопок данного окна или экрана, см. *Кнопки*, стр. E-6.

Описание полей в окне или на экране производится в соответствии с их расположением слева направо сверху вниз.

Модуль

Позволяет выбрать отдельный модуль или все модули и просмотреть информацию о статусе реагента.

Графическое изображение карусели R1, R2

Показывает сегменты и позиции реагентной карусели. Позиции могут быть следующих цветов:

- Белый - реагент на позицию не загружен
- Сине-зеленый - на позицию загружен реагент со статусом OK
- Золотой - на позицию загружен реагент со статусом Заканчивается или Проигнорирован
- Красный - на позицию загружен реагент с ошибкой, которая требует вашего внимания

R1, R2

Показывает позицию реагентной карусели для специального реагента R1 и R2.

ТЕСТ

Показывает название теста, использующего набор реагентов.

СТАТУС КАЛИБРОВКИ

Показывает статус калибровки теста, использующего набор реагентов. См. *Описание статусов калибровки*, стр. 6-17.

ОСТАВШИЕСЯ ТЕСТЫ

Показывает расчетное количество тестов, оставшихся в наборе реагентов.

Для наборов реагентов с двумя картриджами данная цифра означает наименьшее из двух значений. Расчетное количество тестов отражает объем реагента, который не был включен в заказ и был рассчитан как:

(физический объем реагента) - (включенный объем реагента)

Физический объем реагента обновляется, когда игла выполняет аспирацию реагента (определение уровня жидкости).

Регистрация МИ в Росздравнадзоре
www.nevacert.ru | info@nevacert.ru

Включенный в заказ объем реагента это объем, назначенный для плановых тестов, но не аспирированный.

ПРИМЕЧАНИЕ: При загрузке и сканировании нового реагента со штрих-кодом, система вычисляет количество оставшихся тестов в картридже по максимальной емкости картриджа, а не по фактическому объему заполнения. Количество оставшихся тестов обновляется, когда система выполняет аспирацию реагента и происходит определение уровня жидкости.

СТАТУС РЕАГЕНТА

Показывает статус набора реагентов. См. *Описание статусов реагента (кроме i1000SR)*, стр. 5-118.

Для статусов, отличных от OK, Проигнорирован и Заканчивается, текст в списке, касающемся набора реагентов, отображается красным цветом. Кроме того, символ предупреждения отображается на кнопке Статус реагента на графическом изображении аналитического модуля на *Исходный экран*, стр. 1-21. См. *Описание статусов реагента (кроме i1000SR)*, стр. 5-118.

Описание полей экрана Статус реагента - *c*8000/*c*16000

Описание всех кнопок данного окна или экрана, см. *Кнопки*, стр. E-6.

Описание полей в окне или на экране производится в соответствии с их расположением слева направо сверху вниз.

Модуль

Позволяет выбрать отдельный модуль или все модули и просмотреть информацию о статусе реагента.

Графическое изображение карусели R1

Показывает сегменты и позиции устройства подачи реагентов R1. Позиции могут быть следующих цветов:

- Белый - реагент на позицию не загружен
- Сине-зеленый - на позицию загружен реагент со статусом OK
- Золотой - на позицию загружен реагент со статусом Заканчивается или Проигнорирован
- Красный - на позицию загружен реагент с ошибкой, которая требует вашего внимания

Графическое изображение карусели R2

Показывает сегменты и позиции устройства подачи реагентов R2. Позиции могут быть следующих цветов:

- Белый - реагент на позицию не загружен
- Сине-зеленый - на позицию загружен реагент со статусом OK
- Золотой - на позицию загружен реагент со статусом Заканчивается или Проигнорирован
- Красный - на позицию загружен реагент с ошибкой, которая требует вашего внимания

Регистрация МИ в Росздравнадзоре
www.nevacert.ru | info@nevacert.ru

R1, R2	Показывает позицию реагентной карусели для специального реагента R1 и R2.
ТЕСТ	Показывает название теста, использующего набор реагентов.
СТАТУС КАЛИБРОВКИ	Показывает статус калибровки теста, использующего набор реагентов. См. *Описание статусов калибровки*, стр. 6-17.
ОСТАВШИЕСЯ ТЕСТЫ	Показывает расчетное количество тестов, оставшихся в наборе реагентов. Для наборов реагентов с двумя картриджами данная цифра означает наименьшее из двух значений. Расчетное количество тестов отражает объем реагента, который не был включен в заказ и был рассчитан как: (физический объем реагента) - (включенный объем реагента) Физический объем реагента обновляется, когда игла выполняет аспирацию реагента (определение уровня жидкости). Включенный в заказ объем реагента это объем, назначенный для плановых тестов, но не аспирированный. **ПРИМЕЧАНИЕ:** При загрузке и сканировании нового реагента со штрих-кодом, система вычисляет количество оставшихся тестов в картридже по максимальной емкости картриджа, а не по фактическому объему заполнения. Количество оставшихся тестов обновляется, когда система выполняет аспирацию реагента и происходит определение уровня жидкости.
СТАТУС РЕАГЕНТА	Показывает статус набора реагентов. См. *Описание статусов реагента (кроме i1000SR)*, стр. 5-118. Для статусов, отличных от OK, Проигнорирован и Заканчивается, текст в списке, касающемся набора реагентов, отображается красным цветом. Кроме того, символ предупреждения отображается на кнопке Статус реагента на графическом изображении аналитического модуля на *Исходный экран*, стр. 1-21. См. *Описание статусов реагента (кроме i1000SR)*, стр. 5-118.

Описание полей экрана Статус реагента - *i*2000/*i*2000SR

Описание всех кнопок данного окна или экрана, см. *Кнопки*, стр. E-6.

Описание полей в окне или на экране производится в соответствии с их расположением слева направо сверху вниз.

Модуль	Позволяет выбрать отдельный модуль или все модули и просмотреть информацию о статусе реагента.
Графическое изображение реагентной карусели	Показывает позиции реагентной карусели. Позиции могут быть следующих цветов: • Белый - реагент на позицию не загружен • Сине-зеленый - на позицию загружен реагент со статусом OK

Регистрация МИ в Росздравнадзоре
www.nevacert.ru | info@nevacert.ru

- Золотой - на позицию загружен реагент со статусом Заканчивается, Проигнорирован или Деактивирован
- Красный - на позицию загружен реагент с ошибкой, которая требует вашего внимания

П Показывает позицию карусели для определенного реагента. Некоторые тесты требуют загрузки реагентов в две соседние позиции карусели.

ТЕСТ Показывает статус калибровки теста, использующего набор реагентов. См. *Описание статусов калибровки*, стр. 6-17.

СТАТУС КАЛИБРОВКИ Показывает статус калибровки теста, использующего набор реагентов. См. *Описание статусов калибровки*, стр. 6-17.

ОСТАВШИЕСЯ ТЕСТЫ Показывает количество тестов, оставшихся в наборе реагентов.

СТАТУС РЕАГЕНТА Показывает статус набора реагентов.

Для статусов, отличных от OK, Проигнорирован и Заканчивается, текст в списке, касающемся набора реагентов, отображается красным цветом. Кроме того, символ предупреждения отображается на кнопке Статус реагента на графическом изображении аналитического модуля на *Исходный экран*, стр. 1-21. См. *Описание статусов реагента (кроме i1000SR)*, стр. 5-118.

Описание полей экрана Статус реагента - *i*1000SR

Описание всех кнопок данного окна или экрана, см. *Кнопки*, стр. E-6.

Описание полей в окне или на экране производится в соответствии с их расположением слева направо сверху вниз.

Модуль Позволяет выбрать отдельный модуль или все модули и просмотреть информацию о статусе реагента.

Графическое изображение реагентной карусели Показывает позиции реагентной карусели. Позиции могут быть следующих цветов:

- Белый - реагент на позицию не загружен
- Сине-зеленый - на позицию загружен реагент со статусом OK
- Золотой - на позицию загружен реагент со статусом Заканчивается, Проигнорирован или Деактивирован
- Красный - на позицию загружен реагент с ошибкой, которая требует вашего внимания
- Заштрихованный - реагент загружается или выгружается из позиции

П Показывает позицию карусели или РПО для определенного реагента. Некоторые тесты требуют загрузки реагентов в две позиции карусели.

Регистрация МИ в Росздравнадзоре
www.nevacert.ru | info@nevacert.ru

ТЕСТ	Показывает название теста, использующего набор реагентов.
СТАТУС КАЛИБРОВКИ	Показывает статус калибровки теста, использующего набор реагентов. См. *Описание статусов калибровки*, стр. 6-17.
ОСТАВШИЕСЯ ТЕСТЫ	Показывает количество тестов, оставшихся в наборе реагентов.
СТАТУС РЕАГЕНТА	Показывает статус набора реагентов. Для статусов, отличных от OK, Проигнорирован и Заканчивается, текст в списке, касающемся набора реагентов, отображается красным цветом. Кроме того, символ предупреждения отображается на кнопке Статус реагента на графическом изображении аналитического модуля на *Исходный экран*, стр. 1-21. См. *Описание статусов реагента (i1000SR)*, стр. 5-119.
СТАТУС ШТАТИВА	Показывает статус загрузки или выгрузки штатива реагентов.
ПЛАНОВЫЕ ТЕСТЫ	Показывает количество плановых тестов в наборе реагентов.
ГОТОВ К ВЫГРУЗКЕ	Показывает время, когда набор реагентов будет готов к выгрузке.

Описание полей экрана Статус реагента - область просмотра Смотреть все

Описание всех кнопок данного окна или экрана, см. *Кнопки*, стр. E-6.

Описание полей в окне или на экране производится в соответствии с их расположением слева направо сверху вниз.

Модуль	Позволяет выбрать отдельный модуль или все модули и просмотреть информацию о статусе реагента.
М/П	Показывает модуль и позицию карусели для определенного набора реагентов.
ТЕСТ	Показывает название теста, использующего набор реагентов.
СТАТУС КАЛИБРОВКИ	Показывает статус калибровки теста, использующего набор реагентов.
ЛОТ РЕАГЕНТА	Показывает номер лота реагента.
ОСТАВШИЕСЯ ТЕСТЫ	Показывает расчетное количество тестов, оставшихся в наборе реагентов (система *c*). **ПРИМЕЧАНИЕ:** При загрузке и сканировании нового реагента со штрих-кодом, система вычисляет расчетное количество тестов, оставшихся в картридже, по максимальной емкости картриджа, а не по фактическому объему заполнения. Данное количество обновляется, когда система выполняет аспирацию реагента и происходит определение уровня жидкости. (система *c*)

Регистрация МИ в Росздравнадзоре
www.nevacert.ru | info@nevacert.ru

Показывает количество тестов, оставшихся в наборе реагентов (система *i*).

СТАТУС РЕАГЕНТА Показывает статус набора реагентов.

Для статусов, отличных от OK, Перемешивание (система *i*) и Проигнорирован, текст в списке, касающемся набора реагентов, отображается красным цветом. Кроме того, символ предупреждения отображается на кнопке Статус реагента на графическом изображении аналитического модуля на *Исходный экран*, стр. 1-21.

См. *Описание статусов реагента (кроме i1000SR)*, стр. 5-118.

См. *Описание статусов реагента (i1000SR)*, стр. 5-119.

СРОК ГОДНОСТИ Показывает дату окончания срока годности реагента. Если вы проигнорируете окончание срока действия, появится статус Проигнорирован.

СТАБИЛЬНОСТЬ Показывает количество дней стабильности, оставшихся для набора реагентов. Если оставшееся время составляет менее 24 часов, на экране появляется <1. (система *c*)

Описание полей окна Инфо. по реагенту (Статус реагента)

Описание всех кнопок данного окна или экрана, см. *Кнопки*, стр. E-6.

Описание полей в окне или на экране производится в соответствии с их расположением слева направо сверху вниз.

Номер лота реагента Показывает номер лота набора реагентов.

Статус реагента Показывает статус каждого набора реагентов.

См. *Описание статусов реагента (кроме i1000SR)*, стр. 5-118.

См. *Описание статусов реагента (i1000SR)*, стр. 5-119.

Срок годности Показывает срок годности набора реагентов.

Оставш. тесты Показывает расчетное количество тестов, оставшихся в наборе реагентов (система *c*).

ПРИМЕЧАНИЕ: При загрузке и сканировании нового реагента со штрих-кодом, система вычисляет расчетное количество тестов, оставшихся в картридже, по максимальной емкости картриджа, а не по фактическому объему заполнения. Данное количество обновляется, когда система выполняет аспирацию реагента и происходит определение уровня жидкости. (система *c*)

Показывает количество тестов, оставшихся в наборе реагентов (система *i*).

Стабильность в приборе: Показывает количество часов, оставшееся для учета стабильности.

Регистрация МИ в Росздравнадзоре
www.nevacert.ru | info@nevacert.ru

Инфо. теста (таблица)

Показывает следующую информацию для каждого теста, использующего выбранный набор реагентов:

- Модуль
- Тест/Номер
- Версия теста
- Статус калибровки

Инфо по компонен. (таблица)

Показывает следующую информацию для каждого флакона/картриджа в наборе реагентов:

- Позиция
- С/Н
- Оставш. тесты (система *c*)
- № контроля (система *i*)

Не для пациента

Позволяет установить флажок, чтобы исключить набор реагентов из теста пациента.

Описание полей окна Назначить позицию - *c*4000

Описание всех кнопок данного окна или экрана, см. *Кнопки*, стр. E-6.

Описание полей в окне или на экране производится в соответствии с их расположением слева направо сверху вниз.

Наборы реагентов (таблица)

Показывает наборы реагентов без штрих-кода и разбавителей образца, сконфигурированные в системе в данный момент, и их местоположения, если для них уже назначено местоположение.

- R1/R2 - показывает местоположение набора реагентов
- Реагент - показывает название набора реагентов

Номер лота

Показывает номер лота набора реагентов.

Серийный номер

Показывает серийный номер набора реагентов.

Срок годности

Показывает срок годности набора реагентов.

Объем картриджа R1/R2

Показывает объем картриджа, используемого для реагентов R1 и R2.

ПРИМЕЧАНИЕ: Если в наборе используется только картридж R1, объем картриджа R2 не отображается.

Выбрать место - Картридж R1/ Картридж R2

Позволяет выбрать сегмент и позицию, в которые будет загружаться картридж.

Регистрация МИ в Росздравнадзоре
www.nevacert.ru | info@nevacert.ru

Описание полей окна Назначить позицию - *c*8000/*c*16000

Описание всех кнопок данного окна или экрана, см. *Кнопки*, стр. E-6.

Описание полей в окне или на экране производится в соответствии с их расположением слева направо сверху вниз.

Наборы реагентов (таблица)

Показывает наборы реагентов без штрих-кода и разбавителей образца, сконфигурированные в системе в данный момент, и их местоположения, если для них уже назначено местоположение.

- R1/R2 - показывает местоположение набора реагентов
- Реагент - показывает название набора реагентов

Номер лота

Показывает номер лота набора реагентов.

Серийный номер

Показывает серийный номер набора реагентов.

Срок годности

Показывает срок годности набора реагентов.

Объем картриджа R1/R2

Показывает объем картриджа, используемого для реагентов R1 и R2.

ПРИМЕЧАНИЕ: Если в наборе используется только картридж R1, объем картриджа R2 не отображается.

Выбрать место

Позволяет выбрать положение сегмента и позиции для загрузки картриджа в реагентную карусель 1 и 2.

Описание полей окна Опции поиска (Статус реагента)

Описание всех кнопок данного окна или экрана, см. *Кнопки*, стр. E-6.

Описание полей в окне или на экране производится в соответствии с их расположением слева направо сверху вниз.

П

Позволяет выполнить поиск позиции, в которую загружен реагент.

ПРИМЕЧАНИЕ: Для аналитических модулей системы *c*, если позиция карусели не выбрана, в поиск включаются реагентные карусели R1 и R2.

Тест

Позволяет выполнить поиск по названию теста.

Карусель (система *c*)

Позволяет выполнить поиск набора реагентов по конкретному положению на карусели.

ПРИМЕЧАНИЕ: Чтобы можно было установить флажки R1 и R2, необходимо указать позицию.

Статус реагента

Позволяет выполнить поиск набора реагентов по его статусу, за исключением деактивированных наборов.

См. *Описание статусов реагента (кроме i1000SR)*, стр. 5-118.

См. *Описание статусов реагента (i1000SR)*, стр. 5-119.

Регистрация МИ в Росздравнадзоре
www.nevacert.ru | info@nevacert.ru

Статус калибровки	Позволяет выполнить поиск набора реагентов по статусу калибровки. См. *Описание статусов калибровки*, стр. 6-17.

Описание полей окна Опции поиска (Статус реагента - Смотреть все)

ПРИМЕЧАНИЕ: На экране Статус реагента - область просмотра Смотреть все и на экране История реагентов отображается одинаковое окно Опции поиска.

Описание всех кнопок данного окна или экрана, см. *Кнопки*, стр. E-6.

Описание полей в окне или на экране производится в соответствии с их расположением слева направо сверху вниз.

Модуль	Позволяет выполнить поиск набора реагентов по модулю.
П	Позволяет выполнить поиск позиции, в которую загружен реагент. **ПРИМЕЧАНИЕ:** Для аналитических модулей системы *c*, если позиция карусели не выбрана, в поиск включаются реагентные карусели R1 и R2.
Тест	Позволяет выполнить поиск по названию теста.
Карусель (система *c*)	Позволяет выполнить поиск набора реагентов по конкретному положению на карусели. **ПРИМЕЧАНИЕ:** Чтобы можно было установить флажки R1 и R2, необходимо указать позицию.
С/Н	Позволяет выполнить поиск по серийному номеру набора реагентов.
№ контроля (система *i*)	Позволяет выполнить поиск по номеру контроля набора реагентов.
Лот реагента	Позволяет выполнить поиск набора реагентов по номеру лота реагента.
Статус реагента	Позволяет выполнить поиск набора реагентов по его статусу, за исключением деактивированных наборов. См. *Описание статусов реагента (кроме i1000SR)*, стр. 5-118. См. *Описание статусов реагента (i1000SR)*, стр. 5-119.
Статус калибровки	Позволяет выполнить поиск набора реагентов по статусу калибровки. См. *Описание статусов калибровки*, стр. 6-17.

Описание полей экрана История реагентов

Описание всех кнопок данного окна или экрана, см. *Кнопки*, стр. E-6.

Описание полей в окне или на экране производится в соответствии с их расположением слева направо сверху вниз.

Регистрация МИ в Росздравнадзоре
www.nevacert.ru | info@nevacert.ru

М/П	Показывает модуль и позицию карусели для определенного набора реагентов.
ТЕСТ	Показывает название теста, использующего набор реагентов.
СТАТУС КАЛИБРОВКИ	Показывает статус калибровки теста, использующего набор реагентов. См. *Описание статусов калибровки*, стр. 6-17.
ЛОТ РЕАГЕНТА	Показывает номер лота реагента.
ОСТАВШИЕСЯ ТЕСТЫ	Показывает расчетное количество тестов, оставшихся в наборе реагентов (система *c*). **ПРИМЕЧАНИЕ:** При загрузке и сканировании нового реагента со штрих-кодом, система вычисляет расчетное количество тестов, оставшихся в картридже, по максимальной емкости картриджа, а не по фактическому объему заполнения. Данное количество обновляется, когда система выполняет аспирацию реагента и происходит определение уровня жидкости. (система *c*) Показывает количество тестов, оставшихся в наборе реагентов (система *i*).
СТАТУС РЕАГЕНТА	Показывает статус набора реагентов. Для статусов, отличных от OK, Перемешивание (система *i*) и Проигнорирован, текст в списке, касающемся набора реагентов, отображается красным цветом. Кроме того, символ предупреждения отображается на кнопке Статус реагента на графическом изображении аналитического модуля на *Исходный экран*, стр. 1-21. См. *Описание статусов реагента (кроме i1000SR)*, стр. 5-118. См. *Описание статусов реагента (i1000SR)*, стр. 5-119.
СРОК ГОДНОСТИ	Показывает дату окончания срока годности реагента. Если пользователь проигнорирует окончание срока действия, появится статус Проигнорирован.
СТАБИЛЬНОСТЬ	Показывает количество дней стабильности, оставшихся для набора реагентов. Если оставшееся время составляет менее 24 часов, на экране появляется <1 (система *c*).

Описание полей окна Инфо. по реагенту (История)

Описание всех кнопок данного окна или экрана, см. *Кнопки*, стр. E-6.

Описание полей в окне или на экране производится в соответствии с их расположением слева направо сверху вниз.

Номер лота реагента	Показывает номер лота набора реагентов.
Статус реагента	Показывает статус каждого набора реагентов.

Регистрация МИ в Росздравнадзоре
www.nevacert.ru | info@nevacert.ru

См. *Описание статусов реагента (кроме i1000SR)*, стр. 5-118.

См. *Описание статусов реагента (i1000SR)*, стр. 5-119.

Срок годности Показывает срок годности набора реагентов.

Оставш. тесты Показывает расчетное количество тестов, оставшихся в наборе реагентов (система *c*).

ПРИМЕЧАНИЕ: При загрузке и сканировании нового реагента со штрих-кодом, система вычисляет расчетное количество тестов, оставшихся в картридже, по максимальной емкости картриджа, а не по фактическому объему заполнения. Данное количество обновляется, когда система выполняет аспирацию реагента и происходит определение уровня жидкости. (система *c*)

Показывает количество тестов, оставшихся в наборе реагентов (система *i*).

Стабильность в приборе Показывает количество часов, оставшееся для учета стабильности. (система *c*)

Показывает количество дней, оставшееся для учета стабильности. (система *i*)

Инфо. теста (таблица) Показывает следующую информацию для каждого теста, использующего выбранный набор реагентов:

- Модуль
- Тест/Номер
- Версия теста
- Статус калибровки

Инфо по компонен. (таблица) Показывает следующую информацию для каждого флакона/картриджа в наборе реагентов:

- Позиция
- С/Н
- Оставш. тесты (система *c*)
- № контроля (система *i*)

Пиктограмма Ресурсы на экранах и в окнах

Пиктограмма Статус ресурсов позволяет перейти в меню Статус ресурсов.

К пиктограмме Ресурсы на экранах и в окнах относятся следующие темы:

- *Описание полей экрана Статус ресурсов - область просмотра c4000*, стр. E-129

Регистрация МИ в Росздравнадзоре
www.nevacert.ru | info@nevacert.ru

- *Описание полей экрана Статус ресурсов - область просмотра c8000/ c16000*, стр. E-131
- *Описание полей экрана Статус ресурсов - область просмотра i2000/ i2000SR* , стр. E-134
- *Описание полей экрана Статус ресурсов - области просмотра i1000SR* , стр. E-136
- *Описание полей экрана Обновить ресурсы - область просмотра c4000*, стр. E-137
- *Описание полей экрана Обновить ресурсы - область просмотра c8000/ c16000*, стр. E-138
- *Описание полей экрана Обновить ресурсы - область просмотра i2000/ i2000SR* , стр. E-139
- *Описание полей окна Обновить ресурсы - области просмотра i1000SR* , стр. E-140
- *Описание полей окна Изменить статус ресурсов - области просмотра Система c* , стр. E-141
- *Описание полей окна Изменить статус ресурсов - области просмотра Система i* , стр. E-141
- *Описание полей окна Заменить ICT - область просмотра Система c* , стр. E-141

Описание полей экрана Статус ресурсов - область просмотра *c*4000

Описание всех кнопок данного окна или экрана, см. *Кнопки*, стр. E-6.

Описание полей в окне или на экране производится в соответствии с их расположением слева направо сверху вниз.

Модуль

Позволяет выбрать модуль для просмотра информации о статусе ресурсов.

Реф.раствор ICT

Показывает объем (в мл и %), оставшийся для подачи референсного раствора ICT (технология интегральных микросхем) в систему. Когда остается приблизительно 400 мл (20%) или достигается заданный уровень предупреждения низкого уровня (опция premium), стрелка меняет цвет с серого на красный.

Если активированы опции premium, отображается заданный срок годности, а также может отображаться один из следующих флажков:

- ЛОТ ПРОСРОЧЕН - игнорирование срока годности лота выключено и заданный срок годности лота истек.
- ПРОИГНОРИРОВАН - игнорирование срока годности лота включено и заданный срок годности лота истек.

ПРИМЕЧАНИЕ: Если система настроена на работу без модуля ICT, значок референсных растворов ICT затенен.

Раствор щелочной промывки

Показывает объем (в мл и %), оставшийся для подачи раствора щелочной промывки в систему. Когда остается приблизительно 100 мл (20%) или достигается заданный уровень предупреждения низкого уровня (опция premium), стрелка меняет цвет с серого на красный.

Регистрация МИ в Росздравнадзоре
www.nevacert.ru | info@nevacert.ru

Если активированы опции premium, отображается заданный срок годности, а также может отображаться один из следующих флажков:

- ЛОТ ПРОСРОЧЕН - игнорирование срока годности лота выключено и заданный срок годности лота истек.
- ПРОИГНОРИРОВАН - игнорирование срока годности лота включено и заданный срок годности лота истек.

Раствор кислотной промывки

Показывает объем (в мл и %), оставшийся для подачи раствора кислотной промывки в систему. Когда остается приблизительно 100 мл (20%) или достигается заданный уровень предупреждения низкого уровня (опция premium), стрелка меняет цвет с серого на красный.

Если активированы опции premium, отображается заданный срок годности, а также может отображаться один из следующих флажков:

- ЛОТ ПРОСРОЧЕН - игнорирование срока годности лота выключено и заданный срок годности лота истек.
- ПРОИГНОРИРОВАН - игнорирование срока годности лота включено и заданный срок годности лота истек.

Реагентная карусель

Показывает позицию, оставшийся объем (в мл и %), количество оставшихся дней стабильности в приборе и название рабочего раствора, заданные для реагентной карусели.

Когда остается приблизительно 20% или достигается заданный уровень предупреждения низкого уровня (опция premium), стрелка меняет цвет с серого на красный.

Флажок ПРОСРОЧЕННЫЙ отображается, когда достигается значение 0 дней стабильности в приборе и игнорирование стабильности в приборе отключено.

Флажок ПРОИГНОРИРОВАН отображается, когда игнорирование стабильности включено.

Поскольку детергент A может использоваться в системе до истечения срока годности, количество оставшихся дней стабильности в приборе и флажок ПРОСРОЧЕННЫЙ для данного раствора не отображаются.

Если активированы опции premium, отображается заданный срок годности лота. Кроме того, может отображаться один из следующих флажков:

- ЛОТ ПРОСРОЧЕН - игнорирование срока годности лота выключено и заданный срок годности лота истек.
- ПРОИГНОРИРОВАН - игнорирование срока годности лота включено и заданный срок годности стабильности в приборе для лота истек.

Сообщение о статусе ОШИБКА LLS отображается, когда происходят три последовательные ошибки определения уровня жидкости, независимо от того, активированы ли опции premium.

Регистрация МИ в Росздравнадзоре
www.nevacert.ru | info@nevacert.ru

Растворы промывки игл образцов Показывает позицию штатива раствора промывки образца для промывающих растворов и статус системы.

Статус значка чашки/пробирки:

- Серая стрелка - OK
- Красная стрелка - Пустой

Сообщение о статусе Ошибка LLS отображается, когда происходит ошибка определения уровня жидкости.

Если активированы опции premium, может отображаться один из следующих флажков:

- Лот просрочен - игнорирование срока годности лота выключено и заданный срок годности истек. При этом стрелка отображается серым цветом.
- ПРОИГНОРИРОВАН - игнорирование срока годности лота включено и заданный срок годности лота истек. При этом стрелка отображается серым цветом.

Значок модуля ICT Показывает серийный номер модуля, статус и отслеживание гарантии в режиме Счет образцов и Дни в приборе. Модуль имеет гарантию 3 месяца или 20 000 образцов, в зависимости от того, что наступает раньше.

Статусы модуля ICT бывают следующими:

- ПРОСРОЧЕННЫЙ - наступила дата окончания срока годности серийного номера модуля и игнорирование срока годности модуля ICT отключено. При данном статусе текст отображается красным цветом.
- Просрочен - гарантия модуля просрочена. При данном статусе текст отображается красным цветом.
- OK - При данном статусе текст отображается черным цветом.
- ПРОИГНОРИРОВАН - наступила дата окончания срока годности серийного номера модуля и игнорирование срока годности модуля ICT включено. При данном статусе текст отображается красным цветом.

ПРИМЕЧАНИЕ: Если система настроена на работу без модуля ICT, значок модуля ICT и текст под ним затенены.

Значок Отходы Показывает статус резервуара для высококонцентрированных отходов.

ПРИМЕЧАНИЕ: Если система настроена на работу без резервуара для высококонцентрированных отходов, значок отходов затенен.

Описание полей экрана Статус ресурсов - область просмотра *c*8000/*c*16000

Описание всех кнопок данного окна или экрана, см. *Кнопки*, стр. E-6.

Описание полей в окне или на экране производится в соответствии с их расположением слева направо сверху вниз.

Регистрация МИ в Росздравнадзоре
www.nevacert.ru | info@nevacert.ru

Модуль Позволяет выбрать модуль для просмотра информации о статусе ресурсов.

Реф.раствор ICT Показывает объем (в мл и %), оставшийся для подачи референсного раствора ICT (технология интегральных микросхем) в систему. Когда остается приблизительно 400 мл (20%) или достигается заданный уровень предупреждения низкого уровня (опция premium), стрелка меняет цвет с серого на красный.

Если активированы опции premium, отображается заданный срок годности, а также может отображаться один из следующих флажков:

- ЛОТ ПРОСРОЧЕН - игнорирование срока годности лота выключено и заданный срок годности лота истек.
- ПРОИГНОРИРОВАН - игнорирование срока годности лота включено и заданный срок годности лота истек.

ПРИМЕЧАНИЕ: Если система настроена на работу без модуля ICT, значок референсных растворов ICT затенен.

Раствор щелочной промывки Показывает объем (в мл и %), оставшийся для подачи раствора щелочной промывки в систему. Когда остается приблизительно 100 мл (20%) или достигается заданный уровень предупреждения низкого уровня (опция premium), стрелка меняет цвет с серого на красный.

Если активированы опции premium, отображается заданный срок годности, а также может отображаться один из следующих флажков:

- ЛОТ ПРОСРОЧЕН - игнорирование срока годности лота выключено и заданный срок годности лота истек.
- ПРОИГНОРИРОВАН - игнорирование срока годности лота включено и заданный срок годности лота истек.

Раствор кислотной промывки Показывает объем (в мл и %), оставшийся для подачи раствора кислотной промывки в систему. Когда остается приблизительно 100 мл (20%) или достигается заданный уровень предупреждения низкого уровня (опция premium), стрелка меняет цвет с серого на красный.

Если активированы опции premium, отображается заданный срок годности, а также может отображаться один из следующих флажков:

- ЛОТ ПРОСРОЧЕН - игнорирование срока годности лота выключено и заданный срок годности лота истек.
- ПРОИГНОРИРОВАН - игнорирование срока годности лота включено и заданный срок годности лота истек.

Реагентная карусель 1 Показывает позицию, оставшийся объем (в мл и %), количество оставшихся дней стабильности в приборе и название рабочего раствора, заданные для реагентной карусели 1.

Когда остается приблизительно 20% или достигается заданный уровень предупреждения низкого уровня (опция premium), стрелка меняет цвет с серого на красный.

Регистрация МИ в Росздравнадзоре
www.nevacert.ru | info@nevacert.ru

Флажок ПРОСРОЧЕННЫЙ отображается, когда достигается значение 0 дней стабильности в приборе и игнорирование стабильности в приборе отключено.

Флажок ПРОИГНОРИРОВАН отображается, когда игнорирование стабильности включено.

ПРИМЕЧАНИЕ: Поскольку детергент A может использоваться в системе до истечения срока годности, количество оставшихся дней стабильности в приборе и флажок ПРОСРОЧЕННЫЙ для данного раствора не отображаются.

Если активированы опции premium, отображается заданный срок годности лота. Кроме того, может отображаться один из следующих флажков:

- ЛОТ ПРОСРОЧЕН - игнорирование срока годности лота выключено и заданный срок годности лота истек.
- ПРОИГНОРИРОВАН - игнорирование срока годности лота включено и заданный срок годности стабильности для лота истек.

Сообщение о статусе ОШИБКА LLS отображается, когда происходят три последовательные ошибки определения уровня жидкости, независимо от того, активированы ли опции premium.

Реагентная карусель 2

Показывает позицию, оставшийся объем (в мл и %), количество оставшихся дней стабильности в приборе и название рабочего раствора, заданные для реагентной карусели 2.

Когда остается приблизительно 20% или достигается заданный уровень предупреждения низкого уровня (опция premium), стрелка меняет цвет с серого на красный.

Флажок ПРОСРОЧЕННЫЙ отображается, когда достигается значение 0 дней стабильности в приборе и игнорирование стабильности в приборе отключено.

Флажок ПРОИГНОРИРОВАН отображается, когда игнорирование стабильности включено.

ПРИМЕЧАНИЕ: Поскольку детергент A может использоваться в системе до истечения срока годности, количество оставшихся дней стабильности в приборе и флажок ПРОСРОЧЕННЫЙ для данного раствора не отображаются.

Если активированы опции premium, отображается заданный срок годности лота. Кроме того, может отображаться один из следующих флажков:

- ЛОТ ПРОСРОЧЕН - игнорирование срока годности лота выключено и заданный срок годности лота истек.
- ПРОИГНОРИРОВАН - игнорирование срока годности лота включено и заданный срок годности стабильности для лота истек.

Сообщение о статусе ОШИБКА LLS отображается, когда происходят три последовательные ошибки определения уровня жидкости, независимо от того, активированы ли опции premium.

Регистрация МИ в Росздравнадзоре
www.nevacert.ru | info@nevacert.ru

Карусель образцов Показывает позицию карусели образца для промывающих растворов и статус системы.

Статус значка чашки:

- Прозрачная чашка - OK
- Красная чашка - Пустая

Сообщение о статусе Ошибка LLS отображается, когда происходит ошибка определения уровня жидкости.

Если активированы опции premium, может отображаться один из следующих флажков:

- ЛОТ ПРОСРОЧЕН - игнорирование срока годности лота выключено и заданный срок годности истек. При данном статусе значок чашки прозрачный.
- ПРОИГНОРИРОВАН - игнорирование срока годности лота включено и заданный срок годности лота истек. При данном статусе значок чашки прозрачный.

Значок модуля ICT Показывает серийный номер модуля, статус и отслеживание гарантии в режиме Счет образцов и Дни в приборе. Модуль имеет гарантию 3 месяца или 20 000 образцов, в зависимости от того, что наступает раньше.

Статусы модуля ICT бывают следующими:

- Просроченный - наступила дата окончания срока годности серийного номера модуля и игнорирование срока годности модуля ICT отключено. При данном статусе текст отображается красным цветом.
- Просрочен - гарантия модуля просрочена. При данном статусе текст отображается красным цветом.
- OK - При данном статусе текст отображается черным цветом.
- ПРОИГНОРИРОВАН - наступила дата окончания срока годности серийного номера модуля и игнорирование срока годности модуля ICT включено. При данном статусе текст отображается красным цветом.

ПРИМЕЧАНИЕ: Если система настроена на работу без модуля ICT, значок модуля ICT и текст под ним затенены.

Значок Отходы Показывает статус резервуара для высококонцентрированных отходов.

ПРИМЕЧАНИЕ: Если система настроена на работу без резервуара для высококонцентрированных отходов, значок отходов затенен.

Описание полей экрана Статус ресурсов - область просмотра *i*2000/*i*2000SR

Описание всех кнопок данного окна или экрана, см. *Кнопки*, стр. E-6.

Описание полей в окне или на экране производится в соответствии с их расположением слева направо сверху вниз.

Регистрация МИ в Росздравнадзоре
www.nevacert.ru | info@nevacert.ru

Модуль Позволяет выбрать модуль для просмотра информации о статусе ресурсов.

Твердые отходы Показывает количество свободного пространства в контейнере, измеренное в штуках РЯ (реакционных ячеек), и оставшийся %. Когда остается приблизительно 20%, стрелка меняет цвет с серого на красный.

Осталось РЯ Показывает приблизительное количество РЯ, оставшихся в системе. Каждый значок означает 50 РЯ. Когда остается приблизительно 20% (240 РЯ), стрелка меняет цвет с серого на красный.

Промывочн. буфер Показывает количество промывочного буфера (в литрах), оставшееся в системе. Когда остается приблизительно 5 л (20%) или достигается заданный уровень предупреждения низкого уровня (опция premium), стрелка меняет цвет с серого на красный.

Если активированы опции premium, отображается заданный срок годности, а также может отображаться один из следующих флажков:

- ЛОТ ПРОСРОЧЕН - игнорирование срока годности лота выключено и заданный срок годности лота истек.
- ПРОИГНОРИРОВАН - игнорирование срока годности лота включено и заданный срок годности лота истек.

Триггер Показывает количество триггерного раствора (в миллилитрах), оставшееся в системе, и заданный срок годности лота (опция premium). Когда остается приблизительно 195 мл (20%) или достигается заданный уровень предупреждения низкого уровня (опция premium), стрелка меняет цвет с серого на красный.

ПРИМЕЧАНИЕ: Стабильность отображается в виде количества дней стабильности в приборе, оставшихся для триггерного раствора. Если количество дней стабильности приближается к нулю, рядом с названием появляется статус ПРОСРОЧЕН. Если триггерный раствор настроен на игнорирование срока годности, рядом с названием появится статус ПРОИГНОРИРОВАН. Статус ЛОТ ПРОСРОЧЕН появляется, когда активирована опция premium, истек заданный срок годности и игнорирование срока годности лота отключено.

Пре-триггер Показывает количество пре-триггерного раствора (в миллилитрах), оставшееся в системе, и заданный срок годности лота (опция premium). Когда остается приблизительно 195 мл (20%) или достигается заданный уровень предупреждения низкого уровня (опция premium), стрелка меняет цвет с серого на красный.

ПРИМЕЧАНИЕ: Стабильность отображается в виде количества дней стабильности в приборе, оставшихся для пре-триггерного раствора. Если количество дней стабильности приближается к нулю, рядом с названием появляется статус ПРОСРОЧЕН. Если пре-триггерный раствор настроен на игнорирование срока годности, рядом с названием появится статус ПРОИГНОРИРОВАН. Статус ЛОТ ПРОСРОЧЕН появляется,

Регистрация МИ в Росздравнадзоре
www.nevacert.ru | info@nevacert.ru

когда активирована опция premium, истек заданный срок годности и игнорирование срока годности лота отключено.

Описание полей экрана Статус ресурсов - области просмотра *i*1000SR

Описание всех кнопок данного окна или экрана, см. *Кнопки*, стр. E-6.

Описание полей в окне или на экране производится в соответствии с их расположением слева направо сверху вниз.

Модуль Позволяет выбрать модуль для просмотра информации о статусе ресурсов.

Твердые отходы Показывает количество свободного пространства в контейнере, измеренное в штуках РЯ (реакционных ячеек), и оставшийся %. Когда остается приблизительно 20%, стрелка меняет цвет с серого на красный.

Жидкие отходы Показывает количество жидких отходов (в литрах), оставшееся в системе. Когда остается приблизительно 20% (2 литра), стрелка меняет цвет с серого на красный.

Осталось РЯ Показывает приблизительное количество РЯ, оставшихся в системе. Когда остается приблизительно 20%, стрелка меняет цвет с серого на красный.

Промывочн. буфер Показывает количество промывочного буфера (в литрах), оставшееся в системе. Когда остается приблизительно 2,4 л (20%) или достигается заданный уровень предупреждения низкого уровня (опция premium), стрелка меняет цвет с серого на красный.

Если активированы опции premium, отображается заданный срок годности, а также может отображаться один из следующих флажков:

- ЛОТ ПРОСРОЧЕН - игнорирование срока годности лота выключено и заданный срок годности лота истек.
- ПРОИГНОРИРОВАН - игнорирование срока годности лота включено и заданный срок годности лота истек.

Триггер Показывает количество триггерного раствора (в миллилитрах), оставшееся в системе, и заданный срок годности лота (опция premium). Когда остается приблизительно 195 мл (20%) или достигается заданный уровень предупреждения низкого уровня (опция premium), стрелка меняет цвет с серого на красный.

ПРИМЕЧАНИЕ: Стабильность отображается в виде количества дней стабильности в приборе, оставшихся для триггерного раствора. Если количество дней стабильности приближается к нулю, рядом с названием появляется статус ПРОСРОЧЕН. Если триггерный раствор настроен на игнорирование срока годности, рядом с названием появится статус ПРОИГНОРИРОВАН. Статус ЛОТ ПРОСРОЧЕН появляется, когда активирована опция premium, истек заданный срок годности и игнорирование срока годности лота отключено.

Регистрация МИ в Росздравнадзоре
www.nevacert.ru | info@nevacert.ru

Пре-триггер Показывает количество пре-триггерного раствора (в миллилитрах), оставшееся в системе, и заданный срок годности лота (опция premium). Когда остается приблизительно 195 мл (20%) или достигается заданный уровень предупреждения низкого уровня (опция premium), стрелка меняет цвет с серого на красный.

ПРИМЕЧАНИЕ: Стабильность отображается в виде количества дней стабильности в приборе, оставшихся для пре-триггерного раствора. Если количество дней стабильности приближается к нулю, рядом с названием появляется статус ПРОСРОЧЕН. Если пре-триггерный раствор настроен на игнорирование срока годности, рядом с названием появится статус ПРОИГНОРИРОВАН. Статус ЛОТ ПРОСРОЧЕН появляется, когда активирована опция premium, истек заданный срок годности и игнорирование срока годности лота отключено.

Описание полей экрана Обновить ресурсы - область просмотра *c*4000

Описание всех кнопок данного окна или экрана, см. *Кнопки*, стр. E-6.

Описание полей в окне или на экране производится в соответствии с их расположением слева направо сверху вниз.

Промывочные растворы Выберите следующий промывочный раствор, чтобы показать, что вы загрузили новый флакон в отделение расходных материалов.

Позволяет ввести и отслеживать номер лота и срок годности промывочного раствора. (опция premium)

ПРИМЕЧАНИЕ: Срок годности должен быть введен в том же формате, в каком он указан на этикетке. Если есть этикетка со штрих-кодом, чтобы ввести номер лота и срок годности, используйте сканер штрих-кодов. Если срок годности не указан, функция отслеживания срока годности не будет выполняться.

- Реф.раствор ICT
- Раствор щелочной промывки
- Раствор кислотной промывки

Реагентная карусель Выберите следующие рабочие растворы, чтобы показать, что вы загрузили новый картридж в реагентную карусель.

Позволяет ввести и отслеживать номер лота и срок годности рабочего раствора. (опция premium)

ПРИМЕЧАНИЕ: Срок годности должен быть введен в том же формате, в каком он указан на этикетке. Если есть этикетка со штрих-кодом, чтобы ввести номер лота и срок годности, используйте сканер штрих-кодов. Если срок годности не указан, функция отслеживания срока годности не будет выполняться.

- Детергент A
- 10% детергент B

Регистрация МИ в Росздравнадзоре
www.nevacert.ru | info@nevacert.ru

- 0,5% раствор кислотной промывки

Зона промывки игл образцов

Выберите следующие промывающие растворы, чтобы показать, что вы загрузили новую чашечку для образцов/пробирку с промывающим раствором.

Позволяет ввести и отслеживать номер лота и срок годности раствора промывки образца. (опция premium)

ПРИМЕЧАНИЕ: Срок годности должен быть введен в том же формате, в каком он указан на этикетке. Если есть этикетка со штрих-кодом, чтобы ввести номер лота и срок годности, используйте сканер штрих-кодов. Если срок годности не указан, функция отслеживания срока годности не будет выполняться.

- 0,5% раствор кислотной промывки
- Детергент A

Описание полей экрана Обновить ресурсы - область просмотра *c*8000/*c*16000

Описание всех кнопок данного окна или экрана, см. *Кнопки*, стр. E-6.

Описание полей в окне или на экране производится в соответствии с их расположением слева направо сверху вниз.

Промывочные растворы

Выберите следующий промывочный раствор, чтобы показать, что вы загрузили новый флакон в отделение расходных материалов.

Позволяет ввести и отслеживать номер лота и срок годности промывочного раствора. (опция premium)

ПРИМЕЧАНИЕ: Срок годности должен быть введен в том же формате, в каком он указан на этикетке. Если есть этикетка со штрих-кодом, чтобы ввести номер лота и срок годности, используйте сканер штрих-кодов. Если срок годности не указан, функция отслеживания срока годности не будет выполняться.

- Реф.раствор ICT
- Раствор щелочной промывки
- Раствор кислотной промывки

Реагентные карусели (R1/R2)

Выберите следующие рабочие растворы, чтобы показать, что вы загрузили новый картридж в реагентной карусели R1 и R2.

Позволяет ввести и отслеживать номер лота и срок годности рабочего раствора. (опция premium)

ПРИМЕЧАНИЕ: Срок годности должен быть введен в том же формате, в каком он указан на этикетке. Если есть этикетка со штрих-кодом, чтобы ввести номер лота и срок годности, используйте сканер штрих-кодов. Если срок годности не указан, функция отслеживания срока годности не будет выполняться.

Регистрация МИ в Росздравнадзоре
www.nevacert.ru | info@nevacert.ru

- 0,5% раствор кислотной промывки
- Детергент A
- 10% детергент B

Карусель образцов Выберите следующие моющие растворы, чтобы показать, что вы загрузили новую чашечку/пробирку с промывающим раствором.

Позволяет ввести и отслеживать номер лота и срок годности раствора промывки образца. (опция premium)

ПРИМЕЧАНИЕ: Срок годности должен быть введен в том же формате, в каком он указан на этикетке. Если есть этикетка со штрих-кодом, чтобы ввести номер лота и срок годности, используйте сканер штрих-кодов. Если срок годности не указан, функция отслеживания срока годности не будет выполняться.

- 0,5% раствор кислотной промывки
- Детергент A

Описание полей экрана Обновить ресурсы - область просмотра *i*2000/*i*2000SR

Описание всех кнопок данного окна или экрана, см. *Кнопки*, стр. E-6.

Описание полей в окне или на экране производится в соответствии с их расположением слева направо сверху вниз.

Промывочн. буфер Выберите для загрузки буфера в 25-литровый резервуар промывочного буфера.

Позволяет ввести и отслеживать номер лота и срок годности промывочного буфера. (опция premium)

ПРИМЕЧАНИЕ: Срок годности должен быть введен в том же формате, в каком он указан на этикетке. Если есть этикетка со штрих-кодом, чтобы ввести номер лота и срок годности, используйте сканер штрих-кодов. Если срок годности не указан, функция отслеживания срока годности не будет выполняться.

Триггер Выберите, чтобы показать, что вы загрузили новый флакон триггерного раствора.

Позволяет ввести и отслеживать номер лота и срок годности триггерного раствора. (опция premium)

ПРИМЕЧАНИЕ: Срок годности должен быть введен в том же формате, в каком он указан на этикетке. Если есть этикетка со штрих-кодом, чтобы ввести номер лота и срок годности, используйте сканер штрих-кодов. Если срок годности не указан, функция отслеживания срока годности не будет выполняться.

Пре-триггер Выберите, чтобы показать, что вы загрузили новый флакон пре-триггерного раствора.

Регистрация МИ в Росздравнадзоре
www.nevacert.ru | info@nevacert.ru

Позволяет ввести и отслеживать номер лота и срок годности пре-триггерного раствора. (опция premium)

ПРИМЕЧАНИЕ: Срок годности должен быть введен в том же формате, в каком он указан на этикетке. Если есть этикетка со штрих-кодом, чтобы ввести номер лота и срок годности, используйте сканер штрих-кодов. Если срок годности не указан, функция отслеживания срока годности не будет выполняться.

Добавленные РЯ

Позволяет ввести количество добавленных РЯ (реакционных ячеек). Выберите 500 (один мешок), 1000 (два мешка) или Другое (часть мешка), если необходимо. Если вы добавили часть мешка, необходимо также ввести расчетное количество РЯ, которое вы добавляете.

Позволяет ввести и отслеживать номер лота РЯ. (опция premium)

ПРИМЕЧАНИЕ: Если есть этикетка со штрих-кодом, чтобы ввести номер лота, используйте сканер штрих-кодов.

Твердые отходы

Установите данный флажок, чтобы показать, что вы опорожнили контейнер для твердых отходов.

Описание полей окна Обновить ресурсы - области просмотра *i*1000SR

Описание всех кнопок данного окна или экрана, см. *Кнопки*, стр. E-6.

Описание полей в окне или на экране производится в соответствии с их расположением слева направо сверху вниз.

Промывочный буфер

Выберите для загрузки буфера в 12-литровый резервуар для промывочного буфера.

Позволяет ввести и отслеживать номер лота и срок годности промывочного буфера. (опция premium)

ПРИМЕЧАНИЕ: Срок годности должен быть введен в том же формате, в каком он указан на этикетке. Если есть этикетка со штрих-кодом, чтобы ввести номер лота и срок годности, используйте сканер штрих-кодов. Если срок годности не указан, функция отслеживания срока годности не будет выполняться.

Триггер

Выберите, чтобы показать, что вы загрузили новый флакон триггерного раствора.

Позволяет ввести и отслеживать номер лота и срок годности триггерного раствора. (опция premium)

ПРИМЕЧАНИЕ: Срок годности должен быть введен в том же формате, в каком он указан на этикетке. Если есть этикетка со штрих-кодом, чтобы ввести номер лота и срок годности, используйте сканер штрих-кодов. Если срок годности не указан, функция отслеживания срока годности не будет выполняться.

Пре-триггер

Выберите, чтобы показать, что вы загрузили новый флакон пре-триггерного раствора.

Регистрация МИ в Росздравнадзоре
www.nevacert.ru | info@nevacert.ru

Позволяет ввести и отслеживать номер лота и срок годности пре-триггерного раствора. (опция premium)

ПРИМЕЧАНИЕ: Срок годности должен быть введен в том же формате, в каком он указан на этикетке. Если есть этикетка со штрих-кодом, чтобы ввести номер лота и срок годности, используйте сканер штрих-кодов. Если срок годности не указан, функция отслеживания срока годности не будет выполняться.

Добавленные РЯ Установите данный флажок, чтобы показать, что вы наполнили воронку.

Позволяет ввести и отслеживать номер лота РЯ. (опция premium)

ПРИМЕЧАНИЕ: Если есть этикетка со штрих-кодом, чтобы ввести номер лота, используйте сканер штрих-кодов.

Твердые отходы Установите данный флажок, чтобы показать, что вы опорожнили контейнер для твердых отходов.

Жидкие отходы Установите данный флажок, чтобы показать, что вы опорожнили контейнер для жидких отходов.

Описание полей окна Изменить статус ресурсов - области просмотра Система *c*

Описание всех кнопок данного окна или экрана, см. *Кнопки*, стр. E-6.

Описание полей в окне или на экране производится в соответствии с их расположением слева направо сверху вниз.

Референсный раствор ICT Позволяет ввести оставшийся % для референсного раствора ICT.

Раствор щелочной промывки Позволяет ввести оставшийся % для раствора щелочной промывки.

Раствор кислотной промывки Позволяет ввести оставшийся % для раствора кислотной промывки.

Описание полей окна Изменить статус ресурсов - области просмотра Система *i*

Описание всех кнопок данного окна или экрана, см. *Кнопки*, стр. E-6.

Описание полей в окне или на экране производится в соответствии с их расположением слева направо сверху вниз.

Промывочный буфер Позволяет ввести оставшийся % для раствора промывочного буфера.

Описание полей окна Заменить ICT - область просмотра Система *c*

Описание всех кнопок данного окна или экрана, см. *Кнопки*, стр. E-6.

Описание полей в окне или на экране производится в соответствии с их расположением слева направо сверху вниз.

Регистрация МИ в Росздравнадзоре
www.nevacert.ru | info@nevacert.ru

Новый модуль ICT	Показывает серийный номер и срок годности модуля ICT.
Серийный номер	Позволяет ввести серийный номер модуля ICT.
Срок годности	Позволяет ввести срок годности модуля ICT. **ПРИМЕЧАНИЕ:** Если срок годности не указан, функция отслеживания срока годности не будет выполняться.
Инструкции по замене модуля ICT	Содержит инструкции по замене модуля ICT.

Пиктограмма Система на экранах и в окнах

Пиктограмма Система позволяет перейти в меню Техобслуживание, Диагностика, Журналы сообщений, Конфигурация, Утилиты и Почта Abbott.

К пиктограмме Система на экранах и в окнах относятся следующие темы:

- *Описание полей экрана ТО*, стр. E-145
- *Описание полей в окне Выполнение техобслуживания*, стр. E-146
- *Описание полей окна Инфо. по версии процедуры (техобслуживание)*, стр. E-147
- *Описание полей окна Инфо. по техобслуживанию*, стр. E-147
- *Описание полей на экране Журнал техобслуживания*, стр. E-148
- *Описание полей в окне Подтвердить запись техобслуживания*, стр. E-148
- *Описание полей на экране Журнал техобслуживания*, стр. E-148
- *Описание полей экрана Диагностика*, стр. E-149
- *Описание полей окна Провести диагностику*, стр. E-150
- *Описание полей окна Инфо. по версии процедуры (диагностика)*, стр. E-150
- *Описание полей экрана Журналы сообщений - Журналы сообщений об ошибке*, стр. E-151
- *Описание полей экрана Журналы сообщений - Журнал обновления ПО*, стр. E-151
- *Описание полей экрана Журналы сообщений - Инвентарный журнал (опция premium)*, стр. E-152
- *Описание полей окна Опции поиска (Журналы сообщений - Журналы сообщений об ошибке)*, стр. E-152
- *Описание полей окна Опции поиска (Журналы сообщений - Журнал обновления ПО)*, стр. E-153
- *Описание полей окна Опции поиска (Журналы сообщений - Инвентарный журнал) (опция Premium)*, стр. E-153
- *Описание полей окна Информация по TSB*, стр. E-153
- *Описание полей экрана Конфигурация - области просмотра Системные настройки*, стр. E-154
- *Описание полей окна Конфигурация заказа образца*, стр. E-155

Регистрация МИ в Росздравнадзоре
www.nevacert.ru | info@nevacert.ru

- *Описание полей окна Конфигурация передачи на вн. компьютер (Опции - область просмотра Связь)*, стр. E-156
- *Описание полей окна Конфигурация передачи на вн. компьютер (Опции - область просмотра Сохранить/Передать)*, стр. E-159
- *Описание полей окна Конфигурация печать отчетов*, стр. E-159
- *Описание полей окна Конфигурировать реагенты - ресурсы (ci4100)*, стр. E-160
- *Описание полей окна Конфигурировать реагенты - ресурсы (c8000/c16000/i2000/i2000SR)*, стр. E-163
- *Описание полей в окне Конфиг. Ресурсы заканчиваются (опция Premium)*, стр. E-166
- *Описание полей окна Конфигурировать пароль*, стр. E-169
- *Описание полей окна Конфигурировать пользователя (опция Premium)*, стр. E-169
- *Описание полей окна Конфигурация компьютерного блока*, стр. E-170
- *Описание полей окна Конфигурация модулей (c4000)*, стр. E-172
- *Описание полей окна Конфигурация модулей (c8000/c16000)*, стр. E-173
- *Описание полей окна Конфигурация модулей (i2000)*, стр. E-174
- *Описание полей окна Конфигурация модулей (i2000SR)*, стр. E-175
- *Описание полей окна Конфигурация модулей (i1000SR)*, стр. E-175
- *Описание полей окна Конфигурировать податчик образца (РПО - кроме c4000/i1000SR/ci4100)*, стр. E-176
- *Описание полей окна Конфигурировать податчик образца (РПО - c4000/i1000SR/ci4100)*, стр. E-177
- *Описание полей окна Инфо. по податчику образца (СПО)*, стр. E-177
- *Описание полей окна Конфигурировать податчик образца (LAS - Стандарт)*, стр. E-177
- *Описание полей окна Инфо. по податчику образца (LAS - Hitachi)*, стр. E-178
- *Описание полей окна Конфигурация штрих-кодов*, стр. E-179
- *Описание полей окна Конфигурация серийных портов*, стр. E-181
- *Описание полей окна Конфигурация TCP/IP портов*, стр. E-182
- *Описание полей окна Тестовое соединение*, стр. E-183
- *Описание полей окна Конфигурирование опций premium*, стр. E-184
- *Описание полей окна Конфигурация ARCHITECT Advisor*, стр. E-184
- *Описание полей экрана Конфигурация - Настройки теста - область просмотра Параметры теста*, стр. E-184
- *Описание полей экрана Конфигурация - области просмотра Настройки теста - Новый тест*, стр. E-185
- *Описание полей окна Импортировать тест*, стр. E-186
- *Описание полей окна Экспортировать тест*, стр. E-187
- *Описание полей окна Конфигурировать параметры теста - области просмотра Общие (система i)*, стр. E-189

Регистрация МИ в Росздравнадзоре
www.nevacert.ru | info@nevacert.ru

- *Описание полей окна Конфигурировать параметры теста - области просмотра Общие (расчетный)*, стр. E-190
- *Описание полей окна Конфигурировать параметры теста - области просмотра Общие - Определение типа реакции (фотометрический - система c)*, стр. E-191
- *Описания полей окна Конфигурация параметров теста - область просмотра Общие - Реагент/Образец (фотометрический - система c)*, стр. E-194
- *Описание полей окна Конфигурировать параметры теста - области просмотра Общие - Проверки валидности (фотометрический - система c)*, стр. E-196
- *Описание полей окна Конфигурировать параметры теста - области просмотра Общие - ICT*, стр. E-198
- *Описание полей окна Конфигурация параметров теста - область просмотра Калибровка (система i)*, стр. E-199
- *Описание полей окна Конфигурировать параметры теста - области просмотра Калибровка - Калибраторы (фотометрический - система c)*, стр. E-201
- *Описание полей окна Конфигурировать параметры теста - области просмотра Калибровка - Объемы (фотометрический - система c)*, стр. E-202
- *Описание полей окна Конфигурировать параметры теста - области просмотра Калибровка - Интервалы (фотометрический - система c)*, стр. E-203
- *Описание полей окна Конфигурировать параметры теста - области просмотра Калибровка - Проверки валидности (фотометрический - система c)*, стр. E-204
- *Описание полей окна Конфигурировать параметры теста - области просмотра Калибровка - ICT (система c)*, стр. E-205
- *Описание полей окна Конфигурировать параметры теста - области просмотра Разведение (система i)*, стр. E-207
- *Описание полей окна Конфигурировать параметры теста - области просмотра SmartWash (система c)*, стр. E-208
- *Описание полей окна Добавить/изменить в SmartWash - области просмотра Игла реагента 1 и 2 (система c)*, стр. E-209
- *Окно Добавить/изменить в SmartWash - области просмотра Игла образца (система c)*, стр. E-210
- *Описание полей окна Добавить/изменить в SmartWash - области просмотра Кювета (система c)*, стр. E-210
- *Описание полей окна Конфигурировать параметры теста - Результаты*, стр. E-211
- *Описание полей окна Конфигурировать параметры результатов*, стр. E-212
- *Описание полей окна Конфигурировать параметры теста - области просмотра Интерпретация*, стр. E-212
- *Описание полей окна Конфигурация реагента (Настройки реагента) - области просмотра Тест Abbott (система i)*, стр. E-213

Регистрация МИ в Росздравнадзоре
www.nevacert.ru | info@nevacert.ru

- *Описания полей окна Конфигурация реагента (Настройки реагента) - область просмотра Тест Abbott (фотометрический - система c)*, стр. E-213
- *Описания полей окна Конфигурация реагента (Настройки реагента) - область просмотра Пользовательский тест (фотометрический - система c)*, стр. E-214
- *Описание полей окна Конфигурация единиц измерения результата*, стр. E-215
- *Описание полей окна Конфигурировать параметры панели*, стр. E-216
- *Описание полей окна Конфигурация правил повторного теста*, стр. E-216
- *Описание полей окна Добавить/изменить правила повторного тестирования*, стр. E-218
- *Описание полей окна Выбрать тест*, стр. E-219
- *Описание полей окна Конфигурация порядка показа тестов*, стр. E-219
- *Описание полей экрана Конфигурация - области просмотра Настройки КК-Кал*, стр. E-220
- *Описание полей окна Конфиг. однокомпонентный аналит*, стр. E-220
- *Описание полей окна Конфигурировать многокомпонентный контроль*, стр. E-221
- *Описание полей окна Назначить тесты для многокомпонентного контроля*, стр. E-222
- *Описание полей окна Внести данные контроля*, стр. E-223
- *Описание полей окна Конфиг. штрих-код № образца многокомпонентного КК*, стр. E-224
- *Описание полей окна Конфигур.пр.Вестгарда*, стр. E-224
- *Описание полей окна Конфигурировать набор калибраторов (система c)*, стр. E-225
- *Описание полей окна Внести данные калибратора (система c)*, стр. E-225
- *Описание полей окна Назначить тесты для набора калибраторов (система c)*, стр. E-226
- *Описание полей окна Выбор лота файла для импорта*, стр. E-227
- *Описание полей экрана Утилиты - области просмотра Инсталляция ПО*, стр. E-227
- *Описание полей экрана Утилиты - области просмотра Системные обновления*, стр. E-227
- *Описание полей экрана Утилиты - области просмотра Создать резерв.копию ПО*, стр. E-228
- *Описание полей окна Создать рез.копию*, стр. E-228
- *Описание полей экрана Почта Abbott*, стр. E-228
- *Описание полей окна Опции загрузки*, стр. E-229
- *Описание полей окна Опции печати*, стр. E-230
- *Описание полей окна Принтер*, стр. E-230

Описание полей экрана ТО

Описание всех кнопок данного окна или экрана, см. *Кнопки*, стр. E-6.

Регистрация МИ в Росздравнадзоре
www.nevacert.ru | info@nevacert.ru

Описание полей в окне или на экране производится в соответствии с их расположением слева направо сверху вниз.

Модуль Позволяет выбрать модуль, для которого нужно выполнить техобслуживание.

ПРОЦЕДУРЫ ТЕХОБСЛУЖИВАНИЯ (поле) Показывает список процедур, которые можно выполнить для выбранного модуля и категории.

Категории Показывает следующие категории процедур техобслуживания, которые могут быть выполнены для выбранного модуля:

- Сделать
- Ежедневно
- Еженедельно
- Ежемесячно
- Ежеквартально
- По мере необходимости
- В процессе

См. *Категории техобслуживания и описания процедур*, стр. 9-19.

Описание полей в окне Выполнение техобслуживания

Описание всех кнопок данного окна или экрана, см. *Кнопки*, стр. E-6.

Описание полей в окне или на экране производится в соответствии с их расположением слева направо сверху вниз.

Категория Показывает категорию выбранной процедуры техобслуживания.

Процедура Показывает название выбранной процедуры техобслуживания.

№ оператора Показывает имя оператора, зарегистрированного в системе в данный момент.

Модуль Показывает модуль, на котором будет выполнена процедура техобслуживания.

СТАТУС Показывает статус процедуры техобслуживания. См. *Статусы техобслуживания*, стр. 9-18.

ИНСТРУКЦИИ (поле) Показывает инструкции к каждому шагу процедуры техобслуживания.

Входная инфо Позволяет выбрать кнопку Продолжить для продолжения процедуры.

ПРИМЕЧАНИЕ: Кнопки поля ввода меняются в зависимости от процедуры.

Регистрация МИ в Росздравнадзоре
www.nevacert.ru | info@nevacert.ru

Клавиатура	Показывает кнопки, специфичные для данной процедуры. Эти кнопки соответствуют клавишам L1 - L4 на клавиатуре аналитического модуля. Вы можете выбрать кнопки на компьютерном блоке или клавиатуре аналитического модуля.
Результат	Показывает результаты процедуры.
Процесс	Показывает активность модуля во время выполнения процедуры. При выборе Процесс, окно Результаты меняется на окно Процесс.

Описание полей окна Инфо. по версии процедуры (техобслуживание)

Описание всех кнопок данного окна или экрана, см. *Кнопки*, стр. E-6.

Описание полей в окне или на экране производится в соответствии с их расположением слева направо сверху вниз.

Название процедуры	Показывает название процедуры.
Текущая версия	Показывает текущую версию выбранной процедуры техобслуживания.
Категория	Показывает категорию процедуры техобслуживания.
Статус выполнения процедуры	Показывает статус, который должен иметь модуль для выполнения процедуры. См. *Статусы техобслуживания*, стр. 9-18.
Уровень доступа пользователя	Показывает уровень прав пользователя, необходимый для выполнения процедуры.

Описание полей окна Инфо. по техобслуживанию

Описание всех кнопок данного окна или экрана, см. *Кнопки*, стр. E-6.

Описание полей в окне или на экране производится в соответствии с их расположением слева направо сверху вниз.

Название процедуры	Показывает название выполненной процедуры техобслуживания.
Выполнено с версией	Показывает версию последней выполненной процедуры техобслуживания. Если процедура не выполнена, данное поле остается пустым.
Дата	Показывает дату и время последнего выполнения процедуры. Если процедура не выполнена, данное поле остается пустым.
№ оператора	Показывает идентификационный номер оператора, зарегистрированного при выполнении процедуры. Если процедура не выполнена, данное поле остается пустым.
Статус	Показывает последний статус выбранной процедуры техобслуживания. Если процедура не выполнена, данное поле остается пустым. См. *Статусы техобслуживания*, стр. 9-18.

Регистрация МИ в Росздравнадзоре
www.nevacert.ru | info@nevacert.ru

Описание полей на экране Журнал техобслуживания

Описание всех кнопок данного окна или экрана, см. *Кнопки*, стр. E-6.

Описание полей в окне или на экране производится в соответствии с их расположением слева направо сверху вниз.

Модуль Позволяет выбрать модуль, в котором необходимо просмотреть журнал.

Статус Показывает статус подтверждения выбранного журнала.

Статусы бывают следующими:

- Подтвержденный
- Неподтвержденный

№ оператора Показывает идентификационный номер системного администратора, подтвердившего журнал.

Дата/время Показывает дату и время, когда был подтвержден журнал. Если журнал техобслуживания еще не подтвержден, данное поле остается пустым.

ПРОЦЕДУРЫ ТЕХОБСЛУЖИВАНИЯ (поле) Показывает выполненные процедуры техобслуживания.

Описание полей в окне Подтвердить запись техобслуживания

Описание всех кнопок данного окна или экрана, см. *Кнопки*, стр. E-6.

Описание полей в окне или на экране производится в соответствии с их расположением слева направо сверху вниз.

№ оператора Показывает идентификационный номер оператора, зарегистрированного при подтверждении журнала.

Журнал ТО за месяц Показывает месяц, когда должно быть произведено подтверждение журнала техобслуживания.

Подтвердить запись Позволяет системному администратору подтвердить запись в журнале техобслуживания за отображаемый месяц.

Описание полей на экране Журнал техобслуживания

Описание всех кнопок данного окна или экрана, см. *Кнопки*, стр. E-6.

Описание полей в окне или на экране производится в соответствии с их расположением слева направо сверху вниз.

Название процедуры Показывает название процедуры техобслуживания.

Категория Показывает категорию выбранной процедуры техобслуживания.

Регистрация МИ в Росздравнадзоре
www.nevacert.ru | info@nevacert.ru

Выполнено с версией	Показывает версию процедуры техобслуживания, выполненной в указанные дату и время.
№ оператора	Показывает идентификационный номер оператора, зарегистрированного при выполнении процедуры техобслуживания.
Дата и время выполнения	Показывает дату и время выполнения процедуры.
Статус	Показывает статус процедуры техобслуживания. См. *Статусы техобслуживания*, стр. 9-18.
Комментарий	Позволяет ввести комментарий по выбранной процедуре техобслуживания. Можно ввести приблизительно 200 символов. **ПРИМЕЧАНИЕ:** Окно комментариев недоступно для процедур в статусе ожидания или находящихся в очереди.

Описание полей экрана Диагностика

Описание всех кнопок данного окна или экрана, см. *Кнопки*, стр. E-6.

Описание полей в окне или на экране производится в соответствии с их расположением слева направо сверху вниз.

Модуль	Позволяет выбрать модуль, для которого нужно выполнить процедуры диагностики.
ПРОЦЕДУРЫ ДИАГНОСТИКИ	Показывает список процедур диагностики в зависимости от выбранного модуля и категории.
Категории	Показывает следующие категории процедур диагностики, которые могут быть выполнены для модуля: • Механизмы реакции • Пипетторы • Жидкости/Промывка • Шприцы/Помпы • Сканеры штрих-кодов • Модули • Соленоиды/Датчики • Предохран./Моторы • Оптика/Температура • Карусели • Воспроизв. • ICT • Утилиты

Регистрация МИ в Росздравнадзоре
www.nevacert.ru | info@nevacert.ru

- Другое

См. *Категории и описания процедур диагностики*, стр. 10-644.

Описание полей окна Провести диагностику

Описание всех кнопок данного окна или экрана, см. *Кнопки*, стр. E-6.

Описание полей в окне или на экране производится в соответствии с их расположением слева направо сверху вниз.

Категория Показывает категорию выбранной процедура диагностики.

Процедура Показывает название выбранной процедура диагностики.

№ оператора Показывает имя оператора, зарегистрированного в системе в данный момент.

Модуль Показывает модуль, выбранный для выполнения процедура диагностики.

Статус Показывает статус выбранной процедура диагностики. Описание различных статусов приведено в *Статусы техобслуживания*, стр. 9-18.

ИНСТРУКЦИИ (поле) Показывает инструкции для каждого шага процедура диагностики.

Входная инфо Позволяет выбрать кнопку Продолжить для продолжения процедуры.

ПРИМЕЧАНИЕ: Кнопки поля ввода меняются в зависимости от процедуры.

Клавиатура Показывает кнопки, специфичные для данной процедуры. Эти кнопки соответствуют клавишам L1 - L4 на клавиатуре аналитического модуля. Вы можете выбрать кнопки на компьютерном блоке или клавиатуре аналитического модуля.

Результат Показывает результаты процедуры.

Процесс Показывает активность модуля во время выполнения процедуры. При выборе Процесс, окно Результаты меняется на окно Процесс.

Описание полей окна Инфо. по версии процедуры (диагностика)

Описание всех кнопок данного окна или экрана, см. *Кнопки*, стр. E-6.

Описание полей в окне или на экране производится в соответствии с их расположением слева направо сверху вниз.

Название процедуры Показывает название выбранной процедуры.

Текущая версия Показывает версию процедуры диагностики, в настоящее время выполняемой в системе.

Категория Показывает категорию процедуры диагностики.

Регистрация МИ в Росздравнадзоре
www.nevacert.ru | info@nevacert.ru

Статус выполнения процедуры	Показывает статус, который должен иметь модуль для выполнения процедуры. Описание статусов приведено в *Статусы техобслуживания*, стр. 9-18.
Уровень доступа пользователя	Показывает уровень прав, необходимый для выполнения процедуры.

Описание полей экрана Журналы сообщений - Журналы сообщений об ошибке

Описание всех кнопок данного окна или экрана, см. *Кнопки*, стр. E-6.

Описание полей в окне или на экране производится в соответствии с их расположением слева направо сверху вниз.

Модуль	Позволяет выбрать модуль, в котором необходимо просмотреть журнал временных сообщений или журнал сообщений.
Выбор журнала (список)	Позволяет выбрать следующие журналы: • Журнал временных сообщений • Журнал сообщений • Журнал обновления ПО • Инвентарный журнал
ДАТА/ВРЕМЯ	Показывает дату и время появления ошибки в модуле.
M	Показывает модуль, в котором возникла ошибка.
КОД ОШИБКИ - ТЕКСТ	Показывает числовой код ошибки и текст с описанием произошедшей ошибки.

Описание полей экрана Журналы сообщений - Журнал обновления ПО

Описание всех кнопок данного окна или экрана, см. *Кнопки*, стр. E-6.

Описание полей в окне или на экране производится в соответствии с их расположением слева направо сверху вниз.

Модуль	Позволяет выбрать модуль, в котором необходимо просмотреть журнал обновлений ПО.
Выбор журнала (список)	• Журнал временных сообщений • Журнал сообщений • Журнал обновления ПО • Инвентарный журнал
ДАТА/ВРЕМЯ	Показывает дату и время обновления ПО в модуле.

Регистрация МИ в Росздравнадзоре
www.nevacert.ru | info@nevacert.ru

TSB	Показывает уникальный идентификатор TSB (журнала технического обслуживания).
Серийный №	Показывает серийный номер модуля, на котором было установлено обновление ПО.
Тема TSB	Показывает название пакета обновления ПО.

Описание полей экрана Журналы сообщений - Инвентарный журнал (опция premium)

Описание всех кнопок данного окна или экрана, см. *Кнопки*, стр. E-6.

Описание полей в окне или на экране производится в соответствии с их расположением слева направо сверху вниз.

Модуль	Позволяет выбрать модуль, в котором необходимо просмотреть инвентарный журнал.
Выбор журнала (список)	Позволяет выбрать следующие журналы: • Журнал временных сообщений • Журнал сообщений • Журнал обновления ПО • Инвентарный журнал
ДАТА/ВРЕМЯ	Показывает дату и время появления ошибки в модуле.
M	Показывает модуль, в котором возникла ошибка.
КОД ОШИБКИ - ТЕКСТ	Показывает числовой код ошибки и текст с описанием произошедшей ошибки.

Описание полей окна Опции поиска (Журналы сообщений - Журналы сообщений об ошибке)

Описание всех кнопок данного окна или экрана, см. *Кнопки*, стр. E-6.

Описание полей в окне или на экране производится в соответствии с их расположением слева направо сверху вниз.

Модуль	Позволяет выбрать модуль для выполнения поиска
Дата от/до	Позволяет ввести диапазон дат, в пределах которых будет осуществляться поиск.
Время от/до	Позволяет ввести диапазон времени, в пределах которого будет осуществляться поиск.
Код ошибки	Позволяет ввести код ошибки для выполнения поиска.

Регистрация МИ в Росздравнадзоре
www.nevacert.ru | info@nevacert.ru

Категория ошибки Позволяет ввести категории ошибки, по которым будет осуществляться поиск.

Уровень ошибки Позволяет ввести уровень ошибки, по которому будет осуществляться поиск (только журнал сообщений).

Описание полей окна Опции поиска (Журналы сообщений - Журнал обновления ПО)

Описание всех кнопок данного окна или экрана, см. *Кнопки*, стр. E-6.

Описание полей в окне или на экране производится в соответствии с их расположением слева направо сверху вниз.

Модуль Позволяет выбрать модуль для выполнения поиска.

Дата от/до: Позволяет ввести диапазон дат, в пределах которых будет осуществляться поиск.

TSB Позволяет ввести номер TSB (журнала технического обслуживания), в котором будет осуществляться поиск.

Серийный № Позволяет ввести серийный номер модуля, на котором было установлено обновление программного обеспечения.

№ оператора Позволяет осуществить поиск по идентификационному номеру оператора, зарегистрированного в системе в момент установки обновления ПО.

Описание полей окна Опции поиска (Журналы сообщений - Инвентарный журнал) (опция Premium)

Описание всех кнопок данного окна или экрана, см. *Кнопки*, стр. E-6.

Описание полей в окне или на экране производится в соответствии с их расположением слева направо сверху вниз.

Модуль Позволяет выбрать модуль для выполнения поиска.

Дата от/до: Позволяет ввести интервал дат для поиска.

Время от/до: Позволяет ввести интервал времени для поиска.

Код ошибки Позволяет ввести код ошибки для выполнения поиска.

Тип ресурсов Позволяет выбрать название расходного материала для выполнения поиска.

Описание полей окна Информация по TSB

Описание всех кнопок данного окна или экрана, см. *Кнопки*, стр. E-6.

Описание полей в окне или на экране производится в соответствии с их расположением слева направо сверху вниз.

Регистрация МИ в Росздравнадзоре
www.nevacert.ru | info@nevacert.ru

TSB	Показывает уникальный идентификатор TSB (журнала технического обслуживания).
Дата/Время	Показывает дату и время обновления ПО в модуле.
Серийный №	Показывает серийный номер модуля, на котором было установлено обновление ПО.
Оператор	Показывает фамилию оператора, под логином которого был установлен TSB.
Тема TSB	Показывает название пакета обновления ПО.
Необходима перезагрузка	Показывает, был ли компьютерный блок перезагружен после установки TSB.
Необходима резервная копия	Показывает, была ли создана резервная копия во время установки TSB.
Комментарий	Позволяет ввести комментарий к TSB. Можно ввести до 50 символов.

Описание полей экрана Конфигурация - области просмотра Системные настройки

Описание всех кнопок данного окна или экрана, см. *Кнопки*, стр. E-6.

Описание полей в окне или на экране производится в соответствии с их расположением слева направо сверху вниз.

Конфигурировать

Позволяет выбрать одну из следующих категорий для конфигурации:

- Системные настройки
- Настройки теста
- Настройки KK-Кал

Категории системы (список)

Позволяет выбрать следующие позиции конфигурации системы:

- Заказ образца
- Работа с ЛИС
- Отчеты - Печать
- Реагенты - Ресурсы
- Ресурсы заканчиваются
- Пароль
- Компьютерный блок
- Модули
- Податчик образцов
- Сканер штрих-кодов образца
- Серийные порты

Регистрация МИ в Росздравнадзоре
www.nevacert.ru | info@nevacert.ru

- Порты TCP/IP
- Опции Premium
- ARCHITECT Advisor

Описание полей окна Конфигурация заказа образца

Описание всех кнопок данного окна или экрана, см. *Кнопки*, стр. E-6.

Описание полей в окне или на экране производится в соответствии с их расположением слева направо сверху вниз.

ПРИМЕЧАНИЕ: В окне Детали отображаются текущие настройки.

Заказ группы

Позволяет выбрать тип идентификации образца, используемый при заказе партии образцов.

Опции:

- Со штрих-кодом - при тестировании группы используются только образцы со штрих-кодом. (по умолчанию)
- Без штрих-кода - при тестировании группы используются только образцы без штрих-кода.

ПРИМЕЧАНИЕ: Если заказ группы находится в статусе ожидания, изменить опции нельзя. Данная опция недоступна для систем, сконфигурированных на работу с LAS (лабораторной автоматической системой).

Опции калибровки

Игнорировать срок годности калибровочной кривой:

Позволяет выбрать, будет ли игнорирована калибровочная кривая.

Опции:

- Да
- Нет (по умолч.)

Игнорировать срок годности лота калибратора (опция premium):

Позволяет выбрать, будет ли игнорирован срок годности лота калибратора.

Опции:

- Да
- Нет (по умолч.)

Опции контроля (опция premium)

Игнорировать срок годности лота контроля:

Позволяет выбрать, будет ли игнорирован срок годности лота контроля.

Опции:

- Да
- Нет (по умолч.)

Регистрация МИ в Росздравнадзоре
www.nevacert.ru | info@nevacert.ru

Отменить набор реагентов из-за ошибки контроля:

Позволяет выбрать, будет ли отменен набор реагентов в случае ошибки контроля.

Опции:

- Да
- Нет (по умолч.)

Необходим контроль после калибровки:

Позволяет выбрать, будет ли после калибровки протестирован контроль перед обработкой тестов пациента.

Опции:

- Да
- Нет (по умолч.)

Опции калибровки и контроля (опция premium)

Требуется № лота/срок годности:

Позволяет выбрать, нужен ли ввод номера лота и даты окончания срока действия контроля и калибратора.

Опции:

- Да
- Нет (по умолч.)

Опции повторного тестирования

Позволяет включить или отключить опцию отсрочки повторного тестирования.

Опции:

- Да (по умолчанию)
- Нет

ПРИМЕЧАНИЕ: Когда данная опция сконфигурирована как "Да", если результат теста соответствует условиям правила повторного тестирования и созданный заказ соответствует другому тесту, заказ будет отсрочен, если для образца уже имеется тест со статусом В ожидании, В очереди, В работе или Выполнен.

Опции образца ИА

Позволяет ввести среднее количество тестов, заказанных для одного образца. Эта настройка используется в мультимодульных системах для оптимизации планирования тестов в каждом модуле.

Диапазон: 1,0 - 25,0 (по умолч.: 1.4)

Описание полей окна Конфигурация передачи на вн. компьютер (Опции - область просмотра Связь)

Описание всех кнопок данного окна или экрана, см. *Кнопки*, стр. E-6.

Регистрация МИ в Росздравнадзоре
www.nevacert.ru | info@nevacert.ru

Описание полей в окне или на экране производится в соответствии с их расположением слева направо сверху вниз.

ПРИМЕЧАНИЕ: В окне Детали отображаются текущие настройки.

Связь с сервером:

- Тип сервера:

  Позволяет общему оператору выбрать тип протокола соединения с сервером, чтобы система могла получать заказы от сервера и передавать результаты на сервер.

  Опции:

  – ASTM/Серийный
  – HL7-TCP/IP
  – Нет (по умолч.)

  ПРИМЕЧАНИЕ: Выбор типа сервера **Нет** позволяет удалить все результаты, ожидающие передачи на сервер.

- Запрос:

  Позволяет общему оператору включать режим опроса, то есть система будет опрашивать сервер на предмет заказов.

  Опции:

  – Вкл
  – Выкл (по умолч.)

- Таймаут ЛИС:

  Позволяет общему оператору вводить максимальный временной период (в секундах) ожидания системой ответа сервера на запрос.

  Диапазон: 5 - 60 секунд

  (По умолчанию: 10 секунд)

  ПРИМЕЧАНИЕ: Производительность системы может уменьшаться в том случае, если длительность этого таймаута превышает десять секунд.

- Передача дополнительных данных:

  Позволяет общему оператору включать дополнительные данные (данные сообщений сверх сообщений связи с сервером) в информацию, передаваемую на выделенный IP-адрес в случае выбора HL7 в качестве типа сервера.

  Опции:

  – Вкл
  – Выкл (по умолч.)

Это поле не показано в приведенном примере.

Связь по ASTM

- Номер кода ошибки и текст:

Регистрация МИ в Росздравнадзоре
www.nevacert.ru | info@nevacert.ru

Позволяет общему оператору определять информацию, передаваемую на сервер по сообщениям об ошибках.

Опции:

– Оба - позволяет передавать на сервер числовой код ошибки и текст сообщения.

– Только код - позволяет передавать на сервер только числовой код ошибки.

- Страница кода передачи данных:

  Опции:

  – Стандартный интерфейс Abbott - использует подсистему кодовой страницы Windows OEM 850 (многоязычный, латиница 1) для передачи LIS. Эта опция в настоящее время используется системами ARCHITECT и AxSYM.

  – Язык по умолчанию - использует для передачи LIS кодовую страницу языка по умолчанию 1252 - латиница 1 для немецкого, английского, испанского, французского и итальянского языков, и кодовую страницу 932 для японского языка.

  – Unicode (UTF-8) - использует кодовую страницу 65001 (символ расширенной формы в многобайтовой кодировке API) с параметрами кодовой страницы CP_UTF8. Эта опция позволяет передавать символы Unicode и поддерживать их набор на клавиатуре.

- Доктор, место и дата/время забора крови (только результаты пациента):

  Позволяет общему оператору передавать информацию о докторе, месте и дате/времени забора крови на сервер.

  Опции:

  – Вкл - Позволяет передавать информацию о докторе, месте и дате/времени забора крови на сервер.

  – Выкл (по умолч.) - не позволяет передавать информацию о докторе, месте и дате/времени забора крови на сервер в составе сообщений о результатах, даже если данные доступны.

Связь по HL7

Вторичный интерфейс HL7:

Позволяет общему оператору включить вторичное соединение HL7 для передачи сообщений на выделенный IP-адрес в случае выбора ASTM/Последоват. в качестве типа сервера.

Опции:

- Вкл
- Выкл (по умолч.)

Регистрация МИ в Росздравнадзоре
www.nevacert.ru | info@nevacert.ru

Описание полей окна Конфигурация передачи на вн. компьютер (Опции - область просмотра Сохранить/Передать)

Описание всех кнопок данного окна или экрана, см. *Кнопки*, стр. E-6.

Описание полей в окне или на экране производится в соответствии с их расположением слева направо сверху вниз.

ПРИМЕЧАНИЕ: В окне Детали отображаются текущие настройки.

Результаты пациента и результаты КК

Метод сохранения:

Позволяет общему оператору выбрать метод сохранения результатов.

Опции:

- Вручную - Все результаты должны быть сохранены вручную. (по умолчанию)
- Сохранить - Все результаты с флажками должны быть сохранены вручную.
- Автоматически - Результаты сохраняются автоматически.
- Автоматически с исключениями - Результаты и исключения сохраняются автоматически.

Передача принятых результатов:

Позволяет общему оператору определить метод передачи принятых результатов на сервер.

Опции:

- Объединять (по умолчанию) - Позволяет передавать результаты нескольких заказов по одному № образца в одном сообщении.
- Объединять по модулю (только для результатов пациента) - Позволяет передавать результаты нескольких заказов по одному № образца, полученные в одном аналитическом модуле, в одном сообщении.

ПРИМЕЧАНИЕ: Результаты (завершенные результаты и исключения) объединяются. Сохраненные результаты имеют статус Незаконченное объединение до сохранения всех результатов по одному № образца и включения в отчет всех исключений по № образца. Все заказы на тесты и повторы для № образца должны дать результат, будь то готовый ответ или исключение, до передачи любых сохраненных результатов для № образца на сервер.

- Одиночный - Позволяет передавать в одном сообщении один результат для одного № образца.
- Нет (только результаты КК) - Полученные результаты КК не передаются на сервер.

Описание полей окна Конфигурация печать отчетов

Описание всех кнопок данного окна или экрана, см. *Кнопки*, стр. E-6.

Регистрация МИ в Росздравнадзоре
www.nevacert.ru | info@nevacert.ru

Описание полей в окне или на экране производится в соответствии с их расположением слева направо сверху вниз.

ПРИМЕЧАНИЕ: В окне Детали отображаются текущие настройки.

Распечатка флажков в отчете

Позволяет включить распечатку флажков в отчетах по образцу и пациенту.

Опции:

- Вкл (по умолч.)
- Выкл

ПРИМЕЧАНИЕ: Флажки контроля (CNTL), просрочки (EXP), просроченной калибровочной кривой или калибраторов (EXPC) и EDIT (только система *c*) включаются в отчеты по образцам и пациентам независимо от того, включена ли функция.

Автоматическая печать отчетов

Позволяет включить автоматическую распечатку отчетов по процедуре (техобслуживанию), образцу, образцам лаборатории, списку результатов и калибровочной кривой.

Опции:

- Да
- Нет (по умолч.)

ПРИМЕЧАНИЕ: Распечатки *Отчет по списку результатов*, стр. A-91 после 24 результатов созданы и запущены, или прошло десять минут.

Заголовок для отчетов по образцу и пациенту

Позволяет ввести до пяти строк (примерно по 50 символов в строке) текста, который будет распечатываться в каждом отчете по образцу или пациенту. Каждое поле на экране соответствует одной строке заголовка отчета.

Описание полей окна Конфигурировать реагенты - ресурсы (*ci*4100)

Описание всех кнопок данного окна или экрана, см. *Кнопки*, стр. E-6.

Описание полей в окне или на экране производится в соответствии с их расположением слева направо сверху вниз.

ПРИМЕЧАНИЕ: В окне Детали отображаются текущие настройки.

Реагент заканчивается (сигнал)

Позволяет указать уровень исчерпания ресурсов для наборов реагентов для тестов CC и IA. Уведомление появляется в том случае, если количество тестов, оставшихся во всех вспомогательных комплектах для указанного реагента, ниже заданного значения.

По умолчанию:

Тесты KK - 100

Тесты IA - 0

Игнорировать срок годности реагента

Показывает, что система позволяет игнорировать срок годности реагента.

Регистрация МИ в Росздравнадзоре
www.nevacert.ru | info@nevacert.ru

Опции:

- Да
- Нет (по умолч.)

Игнорировать стабильность реагента

Показывает, что система позволяет игнорировать стабильность реагента в приборе.

Опции:

- Да
- Нет (по умолч.)

Контроли для реагента по

Позволяет указать наборы реагентов, используемые для запуска КК.

Опции:

- Лот: Запуск КК только в одном наборе для одного лота (по умолчанию)
- Набор: Запуск КК для каждого набора в лоте

ПРИМЕЧАНИЕ: Контроли для составных частей расчетных тестов автоматически запускаются в одном наборе и одном модуле (выбранном системным ПО) независимо от выбранной опции.

Закачка промывочного буфера

Позволяет выбрать текущую настройку закачки промывочного буфера.

Опции:

- Вручную (по умолчанию)
- Автоматически

ПРИМЕЧАНИЕ: Автоматическую опцию следует выбирать, если установлен ARCHITECT ARM (модуль автоматического разведения буфера).

Игнорировать стабильность пре-триггера/триггера

Позволяет указать, можно ли игнорировать параметры стабильности пре-триггера и триггера.

Опции:

- Да
- Нет (по умолч.)

Игнорировать срок годности лота (IA) (опция Premium)

Позволяет игнорировать срок годности лота растворов пре-триггера и триггера.

Опции:

- Да
- Нет (по умолч.)

Игнорировать стабильность

Позволяет игнорировать стабильность в приборе вспомогательного 10% раствора детергента B и 0,5% раствора кислотной промывки.

Регистрация МИ в Росздравнадзоре
www.nevacert.ru | info@nevacert.ru

вспомогательного раствора	**ПРИМЕЧАНИЕ:** Стабильность в приборе вспомогательного раствора не отслеживается для детергента A. Раствор можно использовать до истечения срока годности. Опции: • Да • Нет (по умолч.)
Игнорировать срок годности лота (CC) (опция Premium)	Позволяет игнорировать срок годности лота детергента A, 10% детергента B и 0,5% раствора кислотной промывки. Опции: • Да • Нет (по умолч.)
Игнорировать срок годности модуля ICT	Позволяет игнорировать срок годности модуля ICT. Опции: • Да • Нет (по умолч.)
Детергент A - сегмент (список)	Позволяет выбрать сегмент в реагентной карусели для загрузки раствора детергента A. По умолчанию: A
Детергент A - позиция (список)	Позволяет выбрать позицию сегмента в реагентной карусели для загрузки раствора детергента A. По умолчанию: 1
Детергент A - размер (список)	Позволяет выбрать размер картриджа для раствора детергента A. Опции: • Большой (90 мл картридж) (по умолчанию) • Малый (55 мл картридж) • 20 мл (картридж) • 20 мл (флакон) • 70 мл (картридж) - только для использования с *c*8000 и *c*16000 • 100 мл (картридж)
10% детергент B - сегмент (список)	Позволяет выбрать сегмент в реагентной карусели для загрузки 10% раствора детергента B. По умолчанию: A

Регистрация МИ в Росздравнадзоре
www.nevacert.ru | info@nevacert.ru

10% детергент B - позиция (список)	Позволяет выбрать позицию сегмента в реагентной карусели для загрузки 10% раствора детергента B. По умолчанию: 2
10% детергент B - размер (список)	Позволяет выбрать размер картриджа для 10% раствора детергента B. Опции: • Большой (90 мл картридж) (по умолчанию) • Малый (55 мл картридж) • 20 мл (картридж) • 20 мл (флакон) • 70 мл (картридж) - только для использования с *c*8000 и *c*16000 • 100 мл (картридж)
0,5% раствор кислотной промывки - сегмент (список)	Позволяет выбрать сегмент в реагентной карусели для загрузки 0,5% раствора кислотной промывки. По умолчанию: A
0,5% раствор кислотной промывки - позиция (список)	Позволяет выбрать позицию сегмента в реагентной карусели для загрузки 0,5% раствора кислотной промывки. По умолчанию: 3
0,5% раствор кислотной промывки - размер (список)	Позволяет выбрать размер картриджа для 0,5% раствора кислотной промывки. Опции: • Большой (90 мл картридж) (по умолчанию) • Малый (55 мл картридж) • 20 мл (картридж) • 20 мл (флакон) • 70 мл (картридж) - только для использования с *c*8000 и *c*16000 • 100 мл (картридж)

Описание полей окна Конфигурировать реагенты - ресурсы (*c*8000/*c*16000/*i*2000/*i*2000SR)

Описание всех кнопок данного окна или экрана, см. *Кнопки*, стр. E-6.

Описание полей в окне или на экране производится в соответствии с их расположением слева направо сверху вниз.

ПРИМЕЧАНИЕ: В окне Детали отображаются текущие настройки.

Регистрация МИ в Росздравнадзоре
www.nevacert.ru | info@nevacert.ru

Реагент заканчивается (сигнал)

Позволяет указать уровень исчерпания ресурсов для наборов реагентов для тестов CC и IA. Уведомление появляется в том случае, если количество тестов, оставшихся во всех вспомогательных комплектах для указанного реагента, ниже заданного значения.

По умолчанию:

Тесты KK - 100

Тесты IA - 0

Игнорировать срок годности реагента

Показывает, что система позволяет игнорировать срок годности реагента.

Опции:

- Да
- Нет (по умолч.)

Игнорировать стабильность реагента

Показывает, что система позволяет игнорировать стабильность реагента в приборе.

Опции:

- Да
- Нет (по умолч.)

Контроли для реагента по

Позволяет указать наборы реагентов, используемые для запуска KK.

Опции:

- Лот: Запуск KK только в одном наборе для одного лота (по умолчанию)
- Набор: Запуск KK для каждого набора в лоте

ПРИМЕЧАНИЕ: Контроли для составных частей расчетных тестов автоматически запускаются в одном наборе и одном модуле (выбранном системным ПО) независимо от выбранной опции.

Закачка промывочного буфера

Позволяет выбрать текущую настройку закачки промывочного буфера.

Опции:

- Вручную (по умолчанию)
- Автоматически

ПРИМЕЧАНИЕ: Автоматическую опцию следует выбирать, если установлен ARCHITECT ARM (модуль автоматического разведения буфера).

Игнорировать стабильность пре-триггера/триггера

Позволяет указать, можно ли игнорировать параметры стабильности пре-триггера и триггера.

Опции:

- Да
- Нет (по умолч.)

Регистрация МИ в Росздравнадзоре
www.nevacert.ru | info@nevacert.ru

Игнорировать срок годности лота (IA) (опция Premium)

Позволяет игнорировать срок годности лота растворов пре-триггера и триггера.

Опции:

- Да
- Нет (по умолч.)

Игнорировать стабильность вспомогательного раствора

Позволяет игнорировать стабильность в приборе вспомогательного 10% раствора детергента B и 0,5% раствора кислотной промывки.

ПРИМЕЧАНИЕ: Стабильность в приборе вспомогательного раствора не отслеживается для детергента A. Раствор можно использовать до истечения срока годности.

Опции:

- Да
- Нет (по умолч.)

Игнорировать срок годности лота (CC) (опция Premium)

Позволяет игнорировать срок годности лота детергента A, 10% детергента B и 0,5% раствора кислотной промывки .

Опции:

- Да
- Нет (по умолч.)

Игнорировать срок годности модуля ICT

Позволяет игнорировать срок годности модуля ICT.

Опции:

- Да
- Нет (по умолч.)

***c*8000**

Позиция (R1 и R2) E1 (список)

Позволяет выбрать рабочий раствор для позиции E1 в зоне рабочего раствора (R1 и R2).

По умолчанию: Детергент A

***c*8000**

Позиция (R1 и R2) E2 (список)

Позволяет выбрать рабочий раствор для позиции E2 в зоне рабочего раствора (R1 и R2).

По умолчанию: 10% детергент B

***c*8000**

Позиция (R1) D1 (список)

Позволяет выбрать рабочий раствор и размер картриджа в сегменте реагентной карусели (R1) D1.

Регистрация МИ в Росздравнадзоре
www.nevacert.ru | info@nevacert.ru

ПРИМЕЧАНИЕ: Выбранный здесь рабочий раствор автоматически конфигурируется также для позиции (R2) D1.

По умолчанию: 0,5% раствор кислотной промывки

***c*8000** **Позиция (R2) D1 (список)**

Позволяет выбрать размер картриджа для рабочего раствора в сегменте реагентной карусели (R2) D1.

ПРИМЕЧАНИЕ: Раствор, отображенный для этой позиции, соответствует раствору, сконфигурированному для позиции (R1) D1.

***c*16000** **Позиция (R1 и R2) C1,D1 (список)**

Позволяет выбрать рабочий раствор для позиций C1 и D1 в сегментах реагентной карусели (R1 и R2) и размер картриджа.

По умолчанию: Детергент A

***c*16000** **Позиция (R1 и R2) C2,D2 (список)**

Позволяет выбрать рабочий раствор для позиций C2 и D2 в сегментах реагентной карусели (R1 и R2) и размер картриджа.

По умолчанию: 10% детергент B

***c*16000** **Позиция (R1 и R2) C3 (список)**

Позволяет выбрать рабочий раствор для позиций C3 в сегментах реагентной карусели (R1 и R2) и размер картриджа.

По умолчанию: 0,5% раствор кислотной промывки

***c*16000** **Позиция (R1 и R2) D3 (список)**

Позволяет выбрать рабочий раствор для позиций D3 в сегментах реагентной карусели (R1 и R2) и размер картриджа.

По умолчанию: 0,5% раствор кислотной промывки

Описание полей в окне Конфиг. Ресурсы заканчиваются (опция Premium)

Описание всех кнопок данного окна или экрана, см. *Кнопки*, стр. E-6.

Описание полей в окне или на экране производится в соответствии с их расположением слева направо сверху вниз.

ПРИМЕЧАНИЕ: В окне Детали отображаются текущие настройки.

Референсный раствор ICT Позволяет ввести уровень исчерпания ресурса для референсного раствора ICT. Уведомление выводится, если объем ресурсов становится меньше определенного значения.

Диапазон: 1-50%

По умолчанию: 20%

Регистрация МИ в Росздравнадзоре
www.nevacert.ru | info@nevacert.ru

Раствор щелочной промывки	Позволяет ввести уровень исчерпания ресурса для раствора щелочной промывки. Уведомление выводится, если объем ресурсов становится меньше определенного значения. Диапазон: 1-50% По умолчанию: 20%
Раствор кислотной промывки	Позволяет ввести уровень исчерпания ресурса для раствора кислотной промывки. Уведомление выводится, если объем ресурсов становится меньше определенного значения. Диапазон: 1-50% По умолчанию: 20%
***c*4000, *c*8000**	**Детергент A** Позволяет ввести уровень исчерпания ресурса для детергента A. Уведомление выводится, если объем ресурсов становится меньше определенного значения. Диапазон: 1-50% По умолчанию: 20%
***c*4000, *c*8000**	**10% детергент B** Позволяет ввести уровень исчерпания ресурса для 10% детергента B. Уведомление выводится, если объем ресурсов становится меньше определенного значения. Диапазон: 1-50% По умолчанию: 20%
***c*4000, *c*8000**	**0,5% раствор кислотной промывки** Позволяет ввести уровень исчерпания ресурса для 0,5% раствора кислотной промывки. Уведомление выводится, если объем ресурсов становится меньше определенного значения. Диапазон: 1-50% По умолчанию: 20%
***c*16000**	**(R1) Детергент A, C1 и D1** Позволяет ввести уровень исчерпания ресурса для раствора детергента A в позициях C1 и D1 реагентной карусели. Уведомление выводится, если объем ресурсов становится меньше определенного значения. Диапазон: 1-50% По умолчанию: 20%
***c*16000**	**(R2) Детергент A, C1 и D1**

Регистрация МИ в Росздравнадзоре
www.nevacert.ru | info@nevacert.ru

Позволяет ввести уровень исчерпания ресурса для раствора детергента A в позициях C1 и D1 реагентной карусели. Уведомление выводится, если объем ресурсов становится меньше определенного значения.

Диапазон: 1-50%

По умолчанию: 20%

***c*16000** **(R1) 10% детергент B, C2 и D2**

Позволяет ввести уровень исчерпания ресурса для 10% раствора детергента B в позициях C2 и D2 реагентной карусели. Уведомление выводится, если объем ресурсов становится меньше определенного значения.

Диапазон: 1-50%

По умолчанию: 20%

***c*16000** **(R2) 10% детергент B, C2 и D2**

Позволяет ввести уровень исчерпания ресурса для 10% раствора детергента B в позициях C2 и D2 реагентной карусели. Уведомление выводится, если объем ресурсов становится меньше определенного значения.

Диапазон: 1-50%

По умолчанию: 20%

***c*16000** **(R1) 0,5% раствор кислотной промывки, C3 и C3**

Позволяет ввести уровень исчерпания ресурса для 0,5% раствора кислотной промывки в позициях C3 реагентной карусели. Уведомление выводится, если объем ресурсов становится меньше определенного значения.

Диапазон: 1-50%

По умолчанию: 20%

***c*16000** **(R2) 0,5% раствор кислотной промывки, D3 и D3**

Позволяет ввести уровень исчерпания ресурса для 0,5% раствора кислотной промывки в позициях D3 реагентной карусели. Уведомление выводится, если объем ресурсов становится меньше определенного значения.

Диапазон: 1-50%

По умолчанию: 20%

Промывочный буфер Позволяет ввести уровень исчерпания ресурса для промывочного буфера. Уведомление выводится, если объем ресурсов становится меньше определенного значения.

Диапазон: 1-50%

Регистрация МИ в Росздравнадзоре
www.nevacert.ru | info@nevacert.ru

По умолчанию: 20%

Триггер Позволяет ввести уровень исчерпания ресурса для раствора триггера. Уведомление выводится, если объем ресурсов становится меньше определенного значения.

Диапазон: 1-50%

По умолчанию: 20%

Пре-триггер Позволяет ввести уровень исчерпания ресурса для раствора пре-триггера. Уведомление выводится, если объем ресурсов становится меньше определенного значения.

Диапазон: 1-50%

По умолчанию: 20%

Описание полей окна Конфигурировать пароль

Описание всех кнопок данного окна или экрана, см. *Кнопки*, стр. E-6.

Описание полей в окне или на экране производится в соответствии с их расположением слева направо сверху вниз.

ПРИМЕЧАНИЕ: В окне Детали отображаются текущие настройки.

Пароль системного администратора Позволяет ввести пароль длиной до 20 буквенно-цифровых знаков. Вводимый пароль чувствителен к регистру.

По умолчанию - ADM

Подтверждение пароля системного администратора Необходимо ввести пароль повторно, чтобы подтвердить его. Вводимый пароль отображается звездочками.

Описание полей окна Конфигурировать пользователя (опция Premium)

Описание всех кнопок данного окна или экрана, см. *Кнопки*, стр. E-6.

Описание полей в окне или на экране производится в соответствии с их расположением слева направо сверху вниз.

ПРИМЕЧАНИЕ: В окне Детали отображаются текущие настройки.

Имена пользователей Список идентификационных номеров сконфигурированных операторов.

Уровень пользователя Позволяет присвоить любому имени пользователя права общего оператора или системного администратора.

По умолчанию: Общий оператор

Имя пользователя Позволяет ввести имя пользователя длиной до 12 буквенно-цифровых знаков. Вводимое имя пользователя чувствительно к регистру.

Регистрация МИ в Росздравнадзоре
www.nevacert.ru | info@nevacert.ru

Пароль	Позволяет ввести пароль длиной до 20 буквенно-цифровых знаков. Вводимый пароль чувствителен к регистру.
Снова введите пароль	Необходимо ввести пароль повторно, чтобы подтвердить его. Вводимый пароль отображается звездочками.
Таймаут неактивности системы	Позволяет редактировать настройку таймаута неактивности системы. Диапазон: 0 - 60 минут По умолчанию: 0

Описание полей окна Конфигурация компьютерного блока

Описание всех кнопок данного окна или экрана, см. *Кнопки*, стр. E-6.

Описание полей в окне или на экране производится в соответствии с их расположением слева направо сверху вниз.

ПРИМЕЧАНИЕ: В окне Детали отображаются текущие настройки.

Системная дата	Позволяет редактировать системную дату.
Системное время	Позволяет редактировать системное время.
Формат даты	Позволяет редактировать формат даты. Опции: • ММ.ДД.ГГГГ (По умолч.) • ДД.ММ.ГГГГ • ГГГГ.ММ.ДД
Часовой пояс (список)	Позволяет выбрать часовой пояс для автоматического регулирования перехода на летнее время.
Автоматический переход на летнее время	Позволяет выставить флажок для автоматического перехода на летнее время. По умолчанию: выставлен
Разделитель тысячного разряда	Позволяет выбрать формат числа для разделителя тысячного разряда. Опции: • Запятая • Нет (по умолч.) **ПРИМЕЧАНИЕ:** Ранее полученные результаты не переводятся в новый формат.
№ системы	Позволяет специалистам сервисной службы Abbott вводить серийный номер ARCHITECT.

Регистрация МИ в Росздравнадзоре
www.nevacert.ru | info@nevacert.ru

№ компьютера

Позволяет специалистам сервисной службы Abbott вводить серийный номер компьютерного блока.

Язык системы (список)

Позволяет общему оператору выбирать язык системы.

Опции:

- Английский
- Китайский
- Чешский
- Французский
- Немецкий
- Греческий
- Итальянский
- Японский
- Португальский
- Русский
- Испанский

Ввод в Unicode

Позволяет выбрать требуемую опцию ввода Unicode:

- Активирован

  ПРИМЕЧАНИЕ: Кодовая страница передачи в окне Конфигурация передачи на вн. компьютер не может быть определена как Стандартный интерфейс Abbott, так как эта опция не поддерживает символы Unicode.

- Не активирован (По умолч.)

Таймаут экрана

Позволяет редактировать настройку таймаута экрана.

Диапазон: 0 - 60 минут

По умолчанию: 0

ПРИМЕЧАНИЕ: Производимая системой информация или информационные сообщения не убирают заставку экрана. Для восстановления вида экрана нажмите клавишу Enter на клавиатуре.

Ограничить права на удаление (уровень доступа FSE)

Позволяет ограничить возможность удаления выданных и невыданных результатов пациентов только для пользователей с правами системного администратора.

Требуется вход с паролем

Позволяет запрашивать пароль при входе. Это опция класса Premium.

Время начала выполнения KK

Позволяет вводить время начала определения операции. Эта информация используется во время *Применение правил Вестгарда*, стр. 5-390.

Регистрация МИ в Росздравнадзоре
www.nevacert.ru | info@nevacert.ru

По умолчанию: Время начала - 6:00

Количество часов на операцию выполнения KK

Позволяет вводить количество часов на определение операции. Эта информация используется во время анализа правил Вестгарда.

По умолчанию: Часов на операцию - 12

Громкость звук. сигнала

Позволяет вводить значение громкости следующих звуковых сигналов:

- Сигнал тревоги (при отображении информационного сообщения)
- Некорректный символ (при нажатии неправильного символа на клавиатуре)

  Диапазон: 0 - 10

  По умолчанию: 5

ПРИМЕЧАНИЕ: Эта настройка доступна только в том случае, если в вашей системе настроены динамики.

Описание полей окна Конфигурация модулей (*c*4000)

Описание всех кнопок данного окна или экрана, см. *Кнопки*, стр. E-6.

Описание полей в окне или на экране производится в соответствии с их расположением слева направо сверху вниз.

ПРИМЕЧАНИЕ: В окне Детали отображаются текущие настройки.

Модуль (список)

Позволяет выбрать требуемый модуль.

Тип

Показывает текущие настройки модуля.

ПРИМЕЧАНИЕ: Эту информацию может редактировать только представитель компании Abbott.

Серийный №

Показывает серийный номер модуля

ПРИМЕЧАНИЕ: Эту информацию может редактировать только представитель компании Abbott.

Режим сохранения образца

Позволяет активировать или деактивировать режим сохранения образца. Если данный режим активирован, система выполняет аспирацию заданного объема однократно на образец, а не каждый раз, когда происходит аспирация теста.

Опции:

- Активирован - Да (по умолчанию)
- Активирован - Нет

Модуль ICT

Позволяет определить, установлен ли модуль ICT.

Опции:

Регистрация МИ в Росздравнадзоре
www.nevacert.ru | info@nevacert.ru

- Установлен - Да (по умолчанию)
- Установлен - Нет

Контейнер для высококонцентр. отходов

Позволяет указать, используется ли контейнер для высококонцентрированных отходов.

Опции:

- Установлен - Да
- Установлен - Нет (по умолчанию)

Описание полей окна Конфигурация модулей (*c*8000/*c*16000)

Описание всех кнопок данного окна или экрана, см. *Кнопки*, стр. E-6.

Описание полей в окне или на экране производится в соответствии с их расположением слева направо сверху вниз.

ПРИМЕЧАНИЕ: В окне Детали отображаются текущие настройки.

Модуль (список)

Позволяет выбрать требуемый модуль.

Тип

Показывает текущие настройки модуля.

ПРИМЕЧАНИЕ: Эту информацию может редактировать только представитель компании Abbott.

Серийный №

Показывает серийный номер модуля

ПРИМЕЧАНИЕ: Эту информацию может редактировать только представитель компании Abbott.

Режим сохранения образца

Позволяет активировать или деактивировать режим сохранения образца. Если данный режим активирован, система выполняет аспирацию заданного объема однократно на образец, а не каждый раз, когда происходит аспирация теста.

Опции:

- Активирован - Да (по умолчанию)
- Активирован - Нет

Модуль ICT

Позволяет определить, установлен ли модуль ICT.

Опции:

- Установлен - Да (по умолчанию)
- Установлен - Нет

Контейнер для высококонцентр. отходов

Позволяет указать, используется ли контейнер для высококонцентрированных отходов.

Опции:

Регистрация МИ в Росздравнадзоре
www.nevacert.ru | info@nevacert.ru

- Установлен - Да
- Установлен - Нет (по умолчанию)

Автомат. сканирование карусели образцов

Позволяет включить или отключить автоматическое сканирование карусели образцов.

Опции:

- Выкл (по умолчанию)
- Вкл

При включении задайте время, в минутах, когда будет происходить автоматическое сканирование.

Диапазон: 30 - 120 минут (по умолчанию: 60)

Число приоритетных секций расширения РПО

Позволяет специалисту сервисной службы Abbott задать количество приоритетных секций, зарезервированных для расширения РПО.

Диапазон: 0-7

По умолчанию: 4

Доступные пользователю приоритетные секции

Показывает количество приоритетных секций РПО, не используемых расширением РПО.

ПРИМЕЧАНИЕ: Данное поля является нередактируемым.

Описание полей окна Конфигурация модулей (*i*2000)

Описание всех кнопок данного окна или экрана, см. *Кнопки*, стр. E-6.

Описание полей в окне или на экране производится в соответствии с их расположением слева направо сверху вниз.

ПРИМЕЧАНИЕ: В окне Детали отображаются текущие настройки.

Модуль (список)

Позволяет выбрать требуемый модуль.

Тип

Показывает текущие настройки модуля.

ПРИМЕЧАНИЕ: Эту информацию может редактировать только представитель компании Abbott.

Серийный номер

Показывает серийный номер модуля.

ПРИМЕЧАНИЕ: Эту информацию может редактировать только представитель компании Abbott.

Значения оптики - Нормализация

Позволяет редактировать значение нормализации оптики.

Значения оптики - Линейность

Позволяет редактировать значение линейности оптики.

Регистрация МИ в Росздравнадзоре
www.nevacert.ru | info@nevacert.ru

Описание полей окна Конфигурация модулей (*i*2000SR)

Описание всех кнопок данного окна или экрана, см. *Кнопки*, стр. E-6.

Описание полей в окне или на экране производится в соответствии с их расположением слева направо сверху вниз.

ПРИМЕЧАНИЕ: В окне Детали отображаются текущие настройки.

Модуль (список) Позволяет выбрать требуемый модуль.

Тип Показывает текущие настройки модуля.

ПРИМЕЧАНИЕ: Эту информацию может редактировать только представитель компании Abbott.

Серийный номер Показывает серийный номер модуля.

ПРИМЕЧАНИЕ: Эту информацию может редактировать только представитель компании Abbott.

Значения оптики - Нормализация Позволяет редактировать значение нормализации оптики.

Значения оптики - Линейность Позволяет редактировать значение линейности оптики.

Процент STAT-протоколов Позволяет выбрать процент тестов, выполняемых по протоколу STAT, который определяет количество позиций реакционных ячеек, выделенных для тестов по протоколу STAT.

Опции:

- Низкий 25 % (по умолчанию)
- Средний 50 %
- Высокий 75 %
- Нет

ПРИМЕЧАНИЕ: Если процент не отражает фактическое количество STAT-протоколов, производительность может быть ниже.

Индукционный нагрев Обозначает индукционный нагреватель, когда он установлен.

Опции:

- Да
- Нет (по умолчанию)

ПРИМЕЧАНИЕ: Эту информацию может редактировать только представитель компании Abbott.

Описание полей окна Конфигурация модулей (*i*1000SR)

Описание всех кнопок данного окна или экрана, см. *Кнопки*, стр. E-6.

Регистрация МИ в Росздравнадзоре
www.nevacert.ru | info@nevacert.ru

Описание полей в окне или на экране производится в соответствии с их расположением слева направо сверху вниз.

ПРИМЕЧАНИЕ: В окне Детали отображаются текущие настройки.

Модуль (список) Позволяет выбрать требуемый модуль.

Тип Показывает текущие настройки модуля.

ПРИМЕЧАНИЕ: Эту информацию может редактировать только представитель компании Abbott.

Серийный номер Показывает серийный номер модуля.

ПРИМЕЧАНИЕ: Эту информацию может редактировать только представитель компании Abbott.

Значения оптики - Нормализация Позволяет редактировать значение нормализации оптики.

Значения оптики - Линейность Позволяет редактировать значение линейности оптики.

Контейнер для жидких отходов Позволяет указать, используется ли контейнер для жидких отходов.

Опции:

- Установлен - Да (по умолчанию)
- Установлен - Нет

Описание полей окна Конфигурировать податчик образца (РПО - кроме *c*4000/*i*1000SR/*ci*4100)

Описание всех кнопок данного окна или экрана, см. *Кнопки*, стр. E-6.

Описание полей в окне или на экране производится в соответствии с их расположением слева направо сверху вниз.

ПРИМЕЧАНИЕ: В окне Детали отображаются текущие настройки.

Тип (список) Позволяет представителю компании Abbott выбрать тип податчика образцов.

ПРИМЕЧАНИЕ: Эту информацию может редактировать только представитель компании Abbott.

Серийный № Позволяет ввести серийный номер модуля.

ПРИМЕЧАНИЕ: Эту информацию может редактировать только представитель компании Abbott.

Опции повторного тестирования Позволяет включить или отключить автоматическую смену позиций образцов для повторного теста.

Опции:

Регистрация МИ в Росздравнадзоре
www.nevacert.ru | info@nevacert.ru

- Да (по умолчанию)
- Нет

Описание полей окна Конфигурировать податчик образца (РПО - *c*4000/*i*1000SR/*ci*4100)

Описание всех кнопок данного окна или экрана, см. *Кнопки*, стр. E-6.

Описание полей в окне или на экране производится в соответствии с их расположением слева направо сверху вниз.

ПРИМЕЧАНИЕ: В окне Детали отображаются текущие настройки.

Тип (список)

Позволяет представителю компании Abbott выбрать тип податчика образцов.

ПРИМЕЧАНИЕ: Эту информацию может редактировать только представитель компании Abbott.

Серийный №

Позволяет ввести серийный номер модуля.

ПРИМЕЧАНИЕ: Эту информацию может редактировать только представитель компании Abbott.

Опции повторного тестирования

Позволяет включить или отключить автоматическую смену позиций образцов для повторного теста.

Опции:

- Да (по умолчанию)
- Нет

Приоритетные позиции

Позволяет ввести количество приоритетных позиций.

Диапазон (*c*4000 или *i*1000SR): 0 - 7 (по умолчанию: 4)

Диапазон (*ci*4100): 0 - 10 (по умолчанию: 7)

Описание полей окна Инфо. по податчику образца (СПО)

Описание всех кнопок данного окна или экрана, см. *Кнопки*, стр. E-6.

Описание полей в окне или на экране производится в соответствии с их расположением слева направо сверху вниз.

Тип

Показывает опции, сконфигурированные для типа податчика образцов.

Серийный №

Показывает серийный номер податчика образцов

Описание полей окна Конфигурировать податчик образца (LAS - Стандарт)

Описание всех кнопок данного окна или экрана, см. *Кнопки*, стр. E-6.

Описание полей в окне или на экране производится в соответствии с их расположением слева направо сверху вниз.

Регистрация МИ в Росздравнадзоре
www.nevacert.ru | info@nevacert.ru

ПРИМЕЧАНИЕ: В окне Детали отображаются текущие настройки.

Тип (список)

Позволяет представителю компании Abbott выбрать тип податчика образцов.

Опции:

- Нет дорожки
- LAS

Серийный № карусели

Позволяет специалисту сервисной службы Abbott ввести серийный номер податчика образцов карусели LAS (*i*2000).

Интерфейс

Позволяет представителю компании Abbott выбрать тип интерфейса LAS.

Опции:

- Стандарт
- Hitachi

Время задержки инициализации

Позволяет общему оператору изменить значение времени задержки инициализации.

Диапазон: 1 - 99 секунд

По умолчанию: 1

Время задержки ответа

Позволяет общему оператору изменить значение времени задержки ответа.

Диапазон: 500 - 9000 мсек

По умолчанию: 500

Обход пипеттора

Позволяет представителю компании Abbott задать для LAS режим обхода пипеттора STAT. Требования LAS см. в Руководстве по стандартному интерфейсу лабораторной автоматической системы ARCHITECT.

Опции:

- Вкл
- Выкл (по умолчанию)

Послать сообщение в LAS

Позволяет общему оператору послать в LAS запрос о повторной инициализации обмена данными.

По умолчанию: флажок снят

Описание полей окна Инфо. по податчику образца (LAS - Hitachi)

Описание всех кнопок данного окна или экрана, см. *Кнопки*, стр. E-6.

Описание полей в окне или на экране производится в соответствии с их расположением слева направо сверху вниз.

Регистрация МИ в Росздравнадзоре
www.nevacert.ru | info@nevacert.ru

Тип Показывает опции, сконфигурированные для типа податчика образцов.

ПРИМЕЧАНИЕ: Эту информацию может редактировать только представитель компании Abbott.

Серийный № карусели Показывает серийный номер податчика образцов карусели LAS.

ПРИМЕЧАНИЕ: Эту информацию может редактировать только представитель компании Abbott.

Интерфейс Показывает тип теста интерфейса LAS.

ПРИМЕЧАНИЕ: Эту информацию может редактировать только представитель компании Abbott.

Описание полей окна Конфигурация штрих-кодов

Описание всех кнопок данного окна или экрана, см. *Кнопки*, стр. E-6.

Описание полей в окне или на экране производится в соответствии с их расположением слева направо сверху вниз.

ПРИМЕЧАНИЕ: В окне Детали отображаются текущие настройки.

Тип штрих-кода (список) Позволяет выбрать тип штрих-кода. Выберите кнопку списка, чтобы открыть все типы штрих-кодов для выбора.

Опции:

- Код 128
- Код 39
- Codabar
- I 2 из 5

ПРИМЕЧАНИЕ: Код 128 включает ISBT 128.

См. *Опции конфигурации штрих-кода*, стр. E-180.

Тип штрих-кода Позволяет активировать или деактивировать тип штрих-кода.

Опции:

- Активирован (по умолчанию)
- Не активирован

См. *Опции конфигурации штрих-кода*, стр. E-180.

Контрольные суммы Позволяет активировать контрольные суммы, если выбранный тип штрих-кода поддерживает контрольные суммы.

См. *Опции конфигурации штрих-кода*, стр. E-180.

Посылать контр. сумму на комп.блок Позволяет указать, будут ли отправляться контрольные суммы на компьютерный блок, если выбранный тип штрих-кода поддерживает их.

Регистрация МИ в Росздравнадзоре
www.nevacert.ru | info@nevacert.ru

См. *Опции конфигурации штрих-кода*, стр. E-180.

Посылать символы начала/остановки на комп.блок

Позволяет указать, будут ли отправляться символы начала/остановки на компьютерный блок, если выбранный тип штрих-кода поддерживает их.

См. *Опции конфигурации штрих-кода*, стр. E-180.

Длина кода #1

Позволяет задать длину основного штрих-кода. Диапазон составляет от 2 до 20 с шагом 2.

См. *Опции конфигурации штрих-кода*, стр. E-180.

Длина кода #2

Позволяет задать длину дополнительного штрих-кода. Диапазон составляет от 2 до 20 с шагом 2.

См. *Опции конфигурации штрих-кода*, стр. E-180.

Снять ISBT идентификатор и флаг

Позволяет указать, нужно или не нужно снять идентификатор и флаг со штрихкода ISBT 128 перед отправкой в SCC.

См. *Опции конфигурации штрих-кода*, стр. E-180.

Таблица A.1: Опции конфигурации штрих-кода

Тип штрих-кода	**Опция по умолчанию**	**Контрольные суммы**	**Символы начала/ остановки**	**Длина кода**
Код 39	Активирован	Выберите **Активирован**, если контрольная сумма используется. Установите флажок, если контрольная сумма должна быть отправлена на компьютерный блок.	N/A	N/A
Codabar	Активирован	Выберите **Активирован**, если контрольная сумма используется. Установите флажок, если контрольная сумма должна быть отправлена на	Настройкой по умолчанию является **Деактивирован**.	N/A

Регистрация МИ в Росздравнадзоре
www.nevacert.ru | info@nevacert.ru

Тип штрих-кода	Опция по умолчанию	Контрольные суммы	Символы начала/ остановки	Длина кода
		компьютерный блок.		
Код 128	Активирован	N/A	N/A	N/A
I 2 из 5	Активирован	Выберите **Активирован**, если контрольная сумма используется. Установите флажок, если контрольная сумма должна быть отправлена на компьютерный блок.	N/A	Длина кода #1: Введите четное число в диапазоне от 2 до 20. (По умолчанию 10.) Длина кода #2: (Опция) Если требуется указать длину дополнительного кода, введите четное число в диапазоне от 2 до 20. (По умолчанию 8.)

Описание полей окна Конфигурация серийных портов

Описание всех кнопок данного окна или экрана, см. *Кнопки*, стр. E-6.

Описание полей в окне или на экране производится в соответствии с их расположением слева направо сверху вниз.

ПРИМЕЧАНИЕ: В окне Детали отображаются текущие настройки.

Тип порта (список) Позволяет выбрать кнопку списка для просмотра типов портов, поддерживаемых системой, затем выбрать требуемый тип(ы) порта.

Опции:

- LIS (по умолчанию)
- ARM
- LAS
- AAT

№ порта Показывает уникальный номер порта.

Скорость (список) Позволяет выбрать скорость для заданного порта.

Опции:

- 1200
- 2400
- 4800
- 9600 (по умолчанию)

Регистрация МИ в Росздравнадзоре
www.nevacert.ru | info@nevacert.ru

- 14400
- 19200
- 28800
- 38400
- 57600
- 115200

ПРИМЕЧАНИЕ: Изменить скорость серийного порта ARCHITECT ARM или сигнальной стойки ARCHITECT Advisor (AAT) нельзя.

Паритет

Позволяет выбрать одну из следующих опций паритета:

- Нет (по умолчанию)
- Четный
- Нечетный

ПРИМЕЧАНИЕ: Изменить паритет серийного порта ARCHITECT ARM или сигнальной стойки ARCHITECT Advisor (AAT) нельзя.

Биты данных

Позволяет выбрать одну из следующих опций:

- 7
- 8 (по умолчанию)

ПРИМЕЧАНИЕ: Изменить биты данных серийного порта ARCHITECT ARM или сигнальной стойки ARCHITECT Advisor (AAT) нельзя.

Стоп-биты

Позволяет выбрать одну из следующих опций:

- 1 (по умолчанию)
- 2

ПРИМЕЧАНИЕ: Изменить стоп-биты серийного порта ARCHITECT ARM или сигнальной стойки ARCHITECT Advisor (AAT) нельзя.

Описание полей окна Конфигурация TCP/IP портов

Описание всех кнопок данного окна или экрана, см. *Кнопки*, стр. E-6.

Описание полей в окне или на экране производится в соответствии с их расположением слева направо сверху вниз.

ПРИМЕЧАНИЕ: В окне Детали отображаются текущие настройки.

Отсылка MSH-3

Позволяет системному администратору ввести значение отсылки MSH-3. Можно ввести до 20 буквенно-цифровых знаков, определенных Abbott Laboratories как A - Z, a - z, 0 - 9, и специальных символов , / > < ? ; :] [\ } { ' - = ~ ! @ # $ % ^ & *) (_ + и <пробел>.

По умолчанию: ARCHITECT

Регистрация МИ в Росздравнадзоре
www.nevacert.ru | info@nevacert.ru

Устройство отправки MSH-4

Позволяет системному администратору ввести значение устройства отправки MSH-4. Можно ввести до 20 буквенно-цифровых знаков, определенных Abbott Laboratories как A - Z, a - z, 0 - 9, и специальных символов , / > < ? ; :] [\ } { ' - = ~ ! @ # $ % ˆ & *) (_ + и <пробел>.

По умолчанию: Серийный номер системы

Функция приема MSH-5

Позволяет системному администратору ввести значение функции приема MSH-5. Можно ввести до 20 буквенно-цифровых знаков, определенных Abbott Laboratories как A - Z, a - z, 0 - 9, и специальных символов , / > < ? ; :] [\ } { ' - = ~ ! @ # $ % ˆ & *) (_ + и <пробел>.

По умолчанию: Отсутствует

Устройство приема MSH-6

Позволяет системному администратору ввести значение устройства приема MSH-6. Можно ввести до 20 буквенно-цифровых знаков, определенных Abbott Laboratories как A - Z, a - z, 0 - 9, и специальных символов , / > < ? ; :] [\ } { ' - = ~ ! @ # $ % ˆ & *) (_ + и <пробел>.

По умолчанию: Отсутствует

Канал (отправитель) HL7 и канал (получатель) HL7

- Порт соединения

  Позволяет системному администратору определить тип канала отправителя и получателя.

  Опции:

  – Активный (по умолчанию)

  – Неактивный

- Номер порта

  Позволяет системному администратору ввести номера портов отправителя и получателя.

  Диапазон: 0 - 65535

- IP-адрес

  Позволяет системному администратору ввести уникальный IP-адрес отправителя и получателя.

  Диапазон: 0 - 255

  Пример: 192.168.093.128

Описание полей окна Тестовое соединение

Описание всех кнопок данного окна или экрана, см. *Кнопки*, стр. E-6.

Описание полей в окне или на экране производится в соответствии с их расположением слева направо сверху вниз.

Канал

Показывает тип канала связи. При проверке TCP/IP портов можно протестировать каналы отправителя и получателя.

Регистрация МИ в Росздравнадзоре
www.nevacert.ru | info@nevacert.ru

IP-адрес	Показывает уникальный IP-адрес.
Порт	Показывает уникальный номер порта.
Тест	Позволяет выбрать тестируемые каналы.

Описание полей окна Конфигурирование опций premium

Описание всех кнопок данного окна или экрана, см. *Кнопки*, стр. E-6.

Описание полей в окне или на экране производится в соответствии с их расположением слева направо сверху вниз.

Ключ активации Позволяет ввести ключ активации опций Premium.

Дополнительные поля отображаются в окне Детали.

Статус	Показывает статус активации.
Дата активации	Показывает дату временной активации опций Premium. В противном случае поле остается пустым.

Описание полей окна Конфигурация ARCHITECT Advisor

Описание всех кнопок данного окна или экрана, см. *Кнопки*, стр. E-6.

Описание полей в окне или на экране производится в соответствии с их расположением слева направо сверху вниз.

ARCHITECT Advisor Позволяет включить в вашей системе поддержку сигнальной стойки ARCHITECT Advisor.

Опции:

- Да
- Нет (по умолч.)

Сообщение об исключении Позволяет настроить сигнальную стойку ARCHITECT Advisor на индикацию исключений, генерируемых ПО системы ARCHITECT.

Опции:

- Да
- Нет (по умолч.)

Описание полей экрана Конфигурация - Настройки теста - область просмотра Параметры теста

Описание всех кнопок данного окна или экрана, см. *Кнопки*, стр. E-6.

Описание полей в окне или на экране производится в соответствии с их расположением слева направо сверху вниз.

Регистрация МИ в Росздравнадзоре
www.nevacert.ru | info@nevacert.ru

Конфигурировать Позволяет выбрать категорию конфигурации.

В категории входят:

- Системные настройки
- Настройки теста
- Настройки KK-Кал

Категории тестов (список) Показывает позиции конфигурации в категории Настройки теста.

- Параметры теста
- Настройки реагента
- Новый тест
- Единицы измерения
- Параметры панели
- Правила повтор. тестирования
- Порядок показа тестов

Тесты (список) Позволяет выбрать конфигурируемые тесты.

Описание полей экрана Конфигурация - области просмотра Настройки теста - Новый тест

Описание всех кнопок данного окна или экрана, см. *Кнопки*, стр. E-6.

Описание полей в окне или на экране производится в соответствии с их расположением слева направо сверху вниз.

Конфигурировать Позволяет выбрать категорию конфигурации.

В категории входят:

- Системные настройки
- Настройки теста
- Настройки KK-Кал

Категории тестов (список) Показывает позиции конфигурации в категории Настройки теста.

- Параметры теста
- Настройки реагента
- Новый тест
- Единицы измерения
- Параметры панели
- Правила повторного тест.

Регистрация МИ в Росздравнадзоре
www.nevacert.ru | info@nevacert.ru

Выбрать тип теста Позволяет выбрать тип конфигурируемого теста, определенного пользователем.

Опции:

- Расчетный (по умолчанию)
- Фотометрический

Описание полей окна Импортировать тест

Описание всех кнопок данного окна или экрана, см. *Кнопки*, стр. E-6.

Описание полей в окне или на экране производится в соответствии с их расположением слева направо сверху вниз.

ИНСТРУКЦИИ (раздел) Показывает пошаговые инструкции для импорта файла или файлов теста в другую систему ARCHITECT *c*.

ТЕСТ/НОМЕР Показывает название и номер экспортированных тестов системы ARCHITECT *c* на экспортном носителе.

ВЕРСИЯ ТЕСТА Показывает версию экспортированного теста или тестов системы ARCHITECT *c* на экспортном носителе.

ДИСКОВОД Показывает дисковод, содержащий носитель с экспортированным тестом или тестами системы ARCHITECT *c* на экспортном носителе.

СТАТУС ИМПОРТА Показывает статус импорта для каждого файла теста. См. *Описание сообщений о статусе импорта*, стр. E-186.

Описание сообщений о статусе импорта

В следующей таблице перечислены сообщения о статусе импорта и их значения.

Таблица A.2: Описание сообщений о статусе импорта

Сообщение	Описание
Ошибка носителя	Имеет место общая ошибка носителя.
Тест уже установлен	Тест уже установлен в вашу систему.
Нет диска в дисководе	Вы не вставили дискету в дисковод.
Файл не найден	Вы извлекли носитель из дисковода.
Существует название образца дилюента/реагента	Разбавитель образца или название реагента используется для другого разбавителя или реагента. Удалите реагент или разбавитель перед импортом теста.
Референсный тест не инсталлирован	Выбранный тест нуждается в референсном тесте, который не установлен в вашу систему.

Регистрация МИ в Росздравнадзоре
www.nevacert.ru | info@nevacert.ru

Сообщение	Описание
Неправильный статус модуля	Модуль или модули не должен иметь статус В работе или Плановая пауза.
OK	Ошибки отсутствуют.
OK - разные параметры конвертированы, см. информационные сообщения.	Изменены следующие параметры теста: • **Протокол промывки иглы образца** изменен с Опт. пропуск. способность (только *c*8000) на Максимальная промывка (*c*8000 и *c*16000). См. *Окно Добавить/изменить в SmartWash - области просмотра Игла образца (система c)*, стр. E-210. • **Первичная длина волны** и/или **Вторичная длина волны**. См. *Описание полей окна Конфигурировать параметры теста - области просмотра Общие - Определение типа реакции (фотометрический - система c)*, стр. E-191.
OK - протокол промывки образца для иглы образца преобразован в Макс.промывку.	• **Протокол промывки иглы образца** изменен с Опт. пропуск. способность (только *c*8000) на Максимальная промывка (*c*8000 и *c*16000). См. *Окно Добавить/изменить в SmartWash - области просмотра Игла образца (система c)*, стр. E-210.
OK - изменена одна или более длин волн.	• **Первичная длина волны** и/или **Вторичная длина волны**. См. *Описание полей окна Конфигурировать параметры теста - области просмотра Общие - Определение типа реакции (фотометрический - система c)*, стр. E-191.
Ошибка синтаксиса файла	Ошибка формата импортированного файла теста.
Несовместимая версия теста	Версия теста несовместима с системой.
OK - изменен метод дозирования реагента/дилюента	Тип дозирования реагента и/или дилюента изменен с Тип 3 или Тип 4 на Тип 1. См. *Описания полей окна Конфигурация параметров теста - область просмотра Общие - Реагент/Образец (фотометрический - система c)*, стр. E-194.

Описание полей окна Экспортировать тест

Описание всех кнопок данного окна или экрана, см. *Кнопки*, стр. E-6.

Описание полей в окне или на экране производится в соответствии с их расположением слева направо сверху вниз.

Регистрация МИ в Росздравнадзоре
www.nevacert.ru | info@nevacert.ru

ИНСТРУКЦИИ (раздел) Показывает пошаговые инструкции для экспорта файла или файлов теста.

Дисковод экспорта: Позволяет выбрать дисковод или порт с носителем, на который нужно скопировать файл теста.

Опции:

- Флеш-накоп. USB
- Дискета (при наличии дисковода)

Необходимый объем: Показывает объем, необходимый на носителе для копирования файла теста.

Доступный объем: Показывает объем, доступный на носителе перед экспортом файла теста.

ТЕСТ/НОМЕР Показывает название и идентификатор теста.

ВЕРСИЯ ТЕСТА Показывает номер версии определения теста.

СТАТУС ЭКСПОРТА Показывает статус экспорта для каждого файла теста. См. *Описание сообщений о статусе экспорта*, стр. E-188.

Описание сообщений о статусе экспорта

В следующей таблице перечислены сообщения о статусе экспорта и их значения.

Таблица A.3: Описание сообщений о статусе экспорта

Сообщение	Описание
Ошибка носителя	Общая аппаратная ошибка носителя или тест содержит один из следующих символов: \ / : * ? "< > |
Носитель переполнен	На носителе недостаточно места для экспорта выбранных тестов.
Нет диска в дисководе	Вы не вставили дискету в дисковод.
Носитель защищен от записи	Вставленная дискета или флэш-накопитель USB защищен от записи.
Неправильный статус модуля	Модуль или модули не должен иметь статус В работе или Плановая пауза.
Использована не английская буква	Тест содержит не английский или не буквенно-цифровой символ.
OK	Ошибки отсутствуют.
OK - изменен метод дозирования реагента/дилюента	Тип дозирования реагента и/или дилюента изменен с Тип 3 или Тип 4 на Тип 1. См. *Описания полей окна Конфигурация параметров теста - область просмотра Общие - Реагент/*

Регистрация МИ в Росздравнадзоре
www.nevacert.ru | info@nevacert.ru

Сообщение	Описание
	Образец (фотометрический - система c), стр. E-194.

Описание полей окна Конфигурировать параметры теста - области просмотра Общие (система *i*)

Описание всех кнопок данного окна или экрана, см. *Кнопки*, стр. E-6.

Описание полей в окне или на экране производится в соответствии с их расположением слева направо сверху вниз.

ПРИМЕЧАНИЕ: В окне Детали отображаются текущие настройки.

Дата

Показывает дату последнего редактирования теста.

Название теста

Позволяет отредактировать название теста. Можно ввести до 10 символов.

ПРИМЕЧАНИЕ: Для каждого теста необходимо выбрать уникальное название.

Время

Показывает время последнего редактирования теста.

Номер теста

Показывает номер, присвоенный тесту.

Номер теста должен быть одинаковым в LIS (лабораторной информационной системе) и LAS (лабораторной автоматической системе).

ПРИМЕЧАНИЕ: При изменении параметра теста, влияющего на результат, расчеты или проверку валидности, рядом с номером теста появляется символ звездочки (*), указывающий на то, что тест был изменен.

Оператор

Показывает № оператора, под логином которого было выполнено последнее редактирование.

Наличие теста (список)

Позволяет активировать тест, чтобы его можно было выбрать в окне Заказ пациента, Заказ калибровки или Заказ контроля.

Опции:

- Активирован (по умолчанию)
- Не активирован
- Не для пациента

Контроли для реагента по

Позволяет указать наборы реагентов, используемые для запуска КК.

Опции:

- Лот: Запуск КК только в одном наборе для одного лота (по умолчанию)
- Набор: Запуск КК для каждого набора в лоте

Общие параметры теста (список)

Позволяет просмотреть параметры теста, используемые в формулах для некоторых тестов системы *i*. Этот общий список параметров теста недоступен для всех тестов, а список недоступен для редактирования.

Регистрация МИ в Росздравнадзоре
www.nevacert.ru | info@nevacert.ru

Это поле не показано в приведенном примере.

Текущее значение Позволяет отредактировать текущее значение выбранного общего параметра теста.

Это поле не показано в приведенном примере.

Диапазон Позволяет отредактировать текущий диапазон выбранного общего параметра теста.

Это поле не показано в приведенном примере.

Дополнительные поля отображаются в окне Детали

Тип теста Показывает типы протокола теста.

Опция предв. обработки Показывает опцию предварительной обработки, используемую системой в рамках протокола теста.

Версия теста Показывает номер версии теста.

Версия кал. Показывает версию калибровки теста.

Текущее значение/ диапазон Показывает текущее значение и разрешенный диапазон для общего параметра теста.

Это поле не показано в приведенном примере.

Статус теста Показывает статус, присвоенный тесту.

Описание полей окна Конфигурировать параметры теста - области просмотра Общие (расчетный)

Описание всех кнопок данного окна или экрана, см. *Кнопки*, стр. E-6.

Описание полей в окне или на экране производится в соответствии с их расположением слева направо сверху вниз.

ПРИМЕЧАНИЕ: В окне Детали отображаются текущие настройки.

Тест Позволяет ввести название расчетного теста. Можно ввести до 10 символов.

ПРИМЕЧАНИЕ: Для каждого теста необходимо выбрать уникальное название.

Тип Показывает расчетный как тип теста.

Оператор Показывает идентификационный номер оператора, под логином которого был создан расчетный тест.

Дата Показывает дату создания расчетного теста.

Регистрация МИ в Росздравнадзоре
www.nevacert.ru | info@nevacert.ru

Номер Позволяет ввести номер определенного пользователем теста.

Расчетный тест, автоматически созданный во время установки теста, имеет номер в диапазоне 3000-3999. Этот номер не может быть изменен.

Наличие теста (список) Позволяет активировать определенный пользователем тест, чтобы его можно было выбрать в окне Заказ пациента, Заказ калибровки или Заказ контроля.

Опции:

- Активирован (по умолчанию)
- Не активирован
- Не для пациента

Время Показывает время создания расчетного теста.

Формула Позволяет ввести расчетную формулу с клавиатуры.

ПРИМЕЧАНИЕ: Клавиатура не отображается для тестов с номерами 3000 - 3999. Формула расчетного теста автоматически создается во время установки теста и не может быть изменена.

Выбранные тесты Позволяет ввести минимальное и максимальное значение для каждого составного теста, выбранного для расчетной формулы. Минимальное и максимальное значение определяют действительный диапазон для каждого составного теста. Можно выбрать до четырех составных тестов для каждой расчетной формулы.

Описание полей окна Конфигурировать параметры теста - области просмотра Общие - Определение типа реакции (фотометрический - система *c*)

Описание всех кнопок данного окна или экрана, см. *Кнопки*, стр. E-6.

Дополнительную информацию см. в руководстве по применению системы ARCHITECT *c*.

Описание полей в окне или на экране производится в соответствии с их расположением слева направо сверху вниз.

ПРИМЕЧАНИЕ: В окне Детали отображаются текущие настройки.

Тест Позволяет ввести или отредактировать название теста. Можно ввести до 10 символов.

ПРИМЕЧАНИЕ: Для каждого теста необходимо выбрать уникальное название.

Тип Показывает тип теста.

Версия Показывает версию теста системы ARCHITECT *c*. Данное поле остается пустым в случае пользовательских тестов.

Регистрация МИ в Росздравнадзоре
www.nevacert.ru | info@nevacert.ru

Номер

Показывает номер, заданный для теста системы ARCHITECT *c*, и позволяет ввести номер пользовательского теста.

Номер теста должен быть одинаковым в LIS (лабораторной информационной системе) и LAS (лабораторной автоматической системе).

ПРИМЕЧАНИЕ: При изменении параметра теста, влияющего на результат, расчеты или проверку валидности, рядом с номером теста появляется символ звездочки (*), указывающий на то, что тест был изменен.

Наличие теста (список)

Позволяет активировать тест, чтобы он отображался на экране Заказ пациента, Заказ калибровки или Заказ контроля.

Опции:

- Активирован (по умолчанию)
- Не активирован
- Не для пациента

Дата

Показывает дату последнего редактирования теста.

Время

Показывает время последнего редактирования теста.

Контроли для реагента по

Позволяет указать наборы реагентов, используемые для запуска КК.

Опции:

- Лот: Запуск КК только в одном наборе для одного лота (по умолчанию)
- Набор: Запуск КК для каждого набора в лоте

Оператор

Показывает № оператора, под логином которого было выполнено последнее редактирование.

Тип реакции (список)

Позволяет выбрать тип реакции для теста.

Опции:

- Конечная точка, вверх (по умолчанию)
- Конечная точка, вниз
- Скорость, вверх
- Скорость, вниз

Первичная длина волны (список)

Позволяет выбрать первичную длину волны, используемую для измерения концентрации теста.

Опции:

- 340 (по умолчанию)
- 380
- 404
- 412 (*c*8000) или 416 (*c*4000/*c*16000)

Регистрация МИ в Росздравнадзоре
www.nevacert.ru | info@nevacert.ru

- 444 (*c*8000) или 450 (*c*4000/*c*16000)
- 476
- 500
- 524
- 548
- 572
- 604
- 628
- 660
- 700
- 748
- 804

Вторичная длина волны (список)

Позволяет выбрать вторичную длину волны, используемую для измерения концентрации теста.

Опции:

- Нет (по умолчанию)
- 340
- 380
- 404
- 412 (*c*8000) или 416 (*c*4000/*c*16000)
- 444 (*c*8000) или 450 (*c*4000/*c*16000)
- 476
- 500
- 524
- 548
- 572
- 604
- 628
- 660
- 700
- 748
- 804

Основное время считывания

Позволяет ввести начальные (1-33) и конечные (1-33) фотометрические точки основного времени считывания.

Регистрация МИ в Росздравнадзоре
www.nevacert.ru | info@nevacert.ru

Последняя точка считывания	Позволяет задать последнее значение (1 - 33), требуемое для расчета теста, чтобы результат можно было рассчитать раньше, чем истекут 10 минут, установленные протоколом. По умолчанию 33
Время считывания Флекс	Позволяет ввести начальные (1-33) и конечные (1-33) фотометрические точки времени считывания Флекс, используемые для кинетических тестов, если все основные точки времени считывания выходят за пределы диапазона оптической плотности.
Диапазон оптической плотности	Позволяет определить верхний и нижний пределы оптической плотности, в которых анализируются все показания образца. Если какое-либо из показаний выходит за пределы диапазона оптической плотности в течение основного времени считывания или времени считывания Флекс, эти данные не используются для расчета результата.
Время считывания коррекции цвета	Позволяет ввести начальные (1-33) и конечные (1-33) фотометрические точки для задания времени считывания коррекции цвета. Коррекция цвета используется для регулировки пределов диапазона оптической плотности на основании измеренного цвета образца.
Тип фонового образца (список)	Позволяет выбрать тип фонового образца. Опции: • Нет • Учитывает
Время считывания фона	Позволяет ввести начальные (1-33) и конечные (1-33) фотометрические точки времени считывания фона.

Описания полей окна Конфигурация параметров теста - область просмотра Общие - Реагент/Образец (фотометрический - система *c*)

Описание всех кнопок данного окна или экрана, см. *Кнопки*, стр. E-6.

Дополнительную информацию см. в руководстве по применению системы ARCHITECT *c*.

Описание полей в окне или на экране производится в соответствии с их расположением слева направо сверху вниз.

ПРИМЕЧАНИЕ: В окне Детали отображаются текущие настройки.

Тест	Позволяет ввести/отредактировать название теста. Можно ввести до 18 символов. **ПРИМЕЧАНИЕ:** Для каждого теста необходимо выбрать уникальное название.
Тип	Показывает тип теста.

Регистрация МИ в Росздравнадзоре
www.nevacert.ru | info@nevacert.ru

Версия	Показывает версию теста системы ARCHITECT *c*. Данное поле остается пустым в случае пользовательских тестов.
Номер	Показывает номер, заданный для теста системы ARCHITECT *c*, и позволяет ввести номер пользовательского теста. **ПРИМЕЧАНИЕ:** При изменении параметра теста, влияющего на результат, расчеты или проверку валидности, рядом с номером теста появляется символ звездочки (*), указывающий на то, что тест был изменен.
Наличие теста (список)	Позволяет активировать тест, чтобы его можно было выбрать на экране Заказ пациента, Заказ калибровки или Заказ контроля. Опции: • Активирован (по умолчанию) • Не активирован • Не для пациента
Дата	Показывает дату последнего редактирования теста.
Время	Показывает время последнего редактирования теста.
Контроли для реагента по	Позволяет указать наборы реагентов, используемые для запуска КК. Опции: • Лот: Запуск КК только в одном наборе для одного лота (по умолчанию) • Набор: Запуск КК для каждого набора в лоте
Оператор	Показывает № оператора, под логином которого было выполнено последнее редактирование.
Реагент (список)	Позволяет выбрать реагент, используемый для теста. Чтобы реагенты со штрих-кодом отображались в списке, их необходимо отсканировать. Чтобы реагенты без штрих-кода отображались в списке, их необходимо указать в окне Конфигурировать реагенты. **ПРИМЕЧАНИЕ:** Реагенты для исследований цельной крови могут устанавливаться только с прилагаемого диска Abbott.
Объемы реагентов R1 и R2	Позволяет ввести объем реагентов R1 и R2, помещенных в кюветы. Объем R2 устанавливается на ноль для вторичных тестов методами опосредованной обработки и не редактируется.
Дилюент (список)	Позволяет выбрать используемый разбавитель образца.
Объемы воды R1 и R2	Позволяет ввести объем воды, который загружает система вместе с R1 и R2 при использовании концентрированных реагентов.
Метод подачи дилюента (список)	Позволяет выбрать профиль пипетирования реагента, который использует система для отбора и дозирования разбавителя(ей).

Регистрация МИ в Росздравнадзоре
www.nevacert.ru | info@nevacert.ru

Опции:

- Тип 0
- Тип 1
- Тип 2
- Тип 6

Режим дозирования R1 и R2 Позволяет выбрать профиль пипетирования реагента, который использует система для отбора и дозирования реагента(ов).

Опции:

- Тип 0
- Тип 1
- Тип 2
- Тип 5 (только R2)
- Тип 6 (только R1)

Название разведения Позволяет ввести названия до трех разведений, которые необходимо задать.

Образец Позволяет ввести объем образца, отбираемый из чашечки для образцов или пробирки в количестве до трех разведений для каждого.

Развед. образец Позволяет ввести объем разведенного образца, отбираемый из кюветы, используемой для каждого разведения, в количестве до трех разведений.

Дилюент Позволяет ввести объем разбавителя, помещаемый в кювету, используемую для каждого разведения, в количестве до трех разведений.

Вода Позволяет ввести объем воды, помещаемый вместе с разбавителем, если используется концентрированный разбавитель(и), в количестве до трех разведений для каждого.

Фактор разведения Показывает фактор разведения образца, которые рассчитывает система на основании заданных объемов.

Разведение по умолчанию Позволяет выбрать разведение по умолчанию, выполняемое для образцов пациента, если при заказе теста не была выбрана опция разведения.

Описание полей окна Конфигурировать параметры теста - области просмотра Общие - Проверки валидности (фотометрический - система *c*)

Описание всех кнопок данного окна или экрана, см. *Кнопки*, стр. E-6.

Дополнительную информацию см. в руководстве по применению системы ARCHITECT *c*.

Регистрация МИ в Росздравнадзоре
www.nevacert.ru | info@nevacert.ru

Описание полей в окне или на экране производится в соответствии с их расположением слева направо сверху вниз.

ПРИМЕЧАНИЕ: В окне Детали отображаются текущие настройки.

Тест

Позволяет ввести или отредактировать название теста. Можно ввести до 10 символов.

ПРИМЕЧАНИЕ: Для каждого теста необходимо выбрать уникальное название.

Тип

Показывает тип теста.

Версия

Показывает версию теста системы ARCHITECT *c*. Данное поле остается пустым в случае пользовательских тестов.

Номер

Показывает номер, заданный для теста системы ARCHITECT *c*, и позволяет ввести номер пользовательского теста.

ПРИМЕЧАНИЕ: При изменении параметра теста, влияющего на результат, расчеты или проверку валидности, рядом с номером теста появляется символ звездочки (*), указывающий на то, что тест был изменен.

Наличие теста (список)

Позволяет активировать тест, чтобы его можно было выбрать на экране Заказ пациента, Заказ калибровки или Заказ контроля.

Опции:

- Активирован (по умолчанию)
- Не активирован
- Не для пациента

Дата

Показывает дату последнего редактирования теста.

Время

Показывает время последнего редактирования теста.

Контроли для реагента по

Позволяет указать наборы реагентов, используемые для запуска КК.

Опции:

- Лот: Запуск КК только в одном наборе для одного лота (по умолчанию)
- Набор: Запуск КК для каждого набора в лоте

Оператор

Показывает № оператора, под логином которого было выполнено последнее редактирование.

Проверка реакции (список)

Позволяет выбрать тип проверки реакции, используемый для анализа неожиданных реакций.

Опции:

Регистрация МИ в Росздравнадзоре
www.nevacert.ru | info@nevacert.ru

- Конечное вычитание - Разность между значениями оптической плотности, измеренными во время считывания A и во время считывания B (A-B)
- Конечное отношение - Отношение между значениями оптической плотности, измеренными во время считывания A и во время считывания B (A-B)
- Вычисление разницы - Разность между скоростями в минуту, измеренными во время считывания A и во время считывания B (A-B)
- Вычисление отношения - Отношение между скоростями в минуту, измеренными во время считывания A и во время считывания B (A-B)
- Нет - без проверки (по умолчанию)

ПРИМЕЧАНИЕ: Значения оптической плотности для этой цели измеряются только по первичной длине волны.

Время считывания A и B Позволяет ввести начальные (1-33) и конечные (1-33) фотометрические точки времени считывания A и B, используемого для проверки реакции.

Пределы вычисления Позволяет ввести нижний и верхний пределы приемлемого диапазона для расчетных результатов сравнения данных двух времен считывания.

Макс. вариабельность ОП/% отклон. от линейности Показывает выбор типа реакции:

- Конечная точка, вверх или Конечная точка, вниз - Поле Макс. вариабельность оптической плотности позволяет ввести допустимую вариабельность оптической плотности (0 - 3,2) для основного времени считывания. Если вариабельность оптической плотности выходит за определенные пределы, тесту присваивается исключение, и его обработка не производится.
- Скорость, вверх или Скорость, вниз - Поле ввода % отклонения от линейности позволяет ввести допустимое отклонение оптической плотности в %, измеренное во время первых трех считываний, после чего сравнить его с последними тремя считываниями в основное время считывания и флекс.

Минимум Позволяет ввести минимальное допустимое отклонение оптической плотности для времени считывания B, если тип проверки реакции имеет значение Конечное отношение или Вычисление отношения.

Описание полей окна Конфигурировать параметры теста - области просмотра Общие - ICT

Описание всех кнопок данного окна или экрана, см. *Кнопки*, стр. E-6.

Описание полей в окне или на экране производится в соответствии с их расположением слева направо сверху вниз.

ПРИМЕЧАНИЕ: В окне Детали отображаются текущие настройки.

Тест Позволяет отредактировать название теста. Можно ввести до 10 символов.

Регистрация МИ в Росздравнадзоре
www.nevacert.ru | info@nevacert.ru

ПРИМЕЧАНИЕ: Для каждого теста необходимо выбрать уникальное название.

Тип Показывает тип теста.

Версия Показывает версию теста системы ARCHITECT *c*.

Номер Показывает номер, присвоенный тесту системы ARCHITECT *c*.

ПРИМЕЧАНИЕ: При изменении параметра теста, влияющего на результат, расчеты или проверку валидности, рядом с номером теста появляется символ звездочки (*), указывающий на то, что тест был изменен.

Наличие теста (список) Позволяет активировать тест, чтобы его можно было выбрать на экране Заказ пациента, Заказ калибровки или Заказ контроля.

Опции:

- Активирован (по умолчанию)
- Не активирован
- Не для пациента

Дата Показывает дату последнего редактирования теста.

Время Показывает время последнего редактирования теста.

Контроли для реагента по Позволяет указать наборы реагентов, используемые для запуска КК.

Опции:

- Лот: Запуск КК только в одном наборе для одного лота (по умолчанию)
- Набор: Запуск КК для каждого набора в лоте

Оператор Показывает № оператора, под логином которого было выполнено последнее редактирование.

Реагент 1 Показывает название реагента, связанного с выбранным тестом.

Описание полей окна Конфигурация параметров теста - область просмотра Калибровка (система *i*)

Описание всех кнопок данного окна или экрана, см. *Кнопки*, стр. E-6.

Описание полей в окне или на экране производится в соответствии с их расположением слева направо сверху вниз.

ПРИМЕЧАНИЕ: В окне Детали отображаются текущие настройки.

Тест Показывает название выбранного теста.

Дата Показывает дату последнего редактирования теста.

Регистрация МИ в Росздравнадзоре
www.nevacert.ru | info@nevacert.ru

Номер теста	Показывает номер, присвоенный тесту. Номер теста должен быть одинаковым в LIS (лабораторной информационной системе) и LAS (лабораторной автоматической системе). **ПРИМЕЧАНИЕ:** При изменении параметра теста, влияющего на результат, расчеты или проверку валидности, рядом с номером теста появляется символ звездочки (*), указывающий на то, что тест был изменен.
Время	Показывает время последнего редактирования теста.
Оператор	Показывает № оператора, под логином которого было выполнено последнее редактирование.
Повторы калибровки	Позволяет отредактировать количество повторов калибратора. Минимальное количество повторов, допустимое для определенного теста, отображается по умолчанию вместе с допустимым диапазоном. Дополнительные поля отображаются в окне Детали.
Метод калибровки	Показывает метод редукции данных, используемый в математической модели калибровки.
Интервал калибровки	Позволяет просмотреть количество времени в часах, в течение которого калибровочная кривая является действительной. Данный параметр доступен только для тестов с заданным интервалом калибровки. Дополнительную информацию см. в инструкции по применению к тест-системе *i*. Это поле не показано в приведенном примере.
Использовать калибровку из:	Показывает тест, из которого берется информация по калибровке для использования при расчете результата. Данное поле отображается, только когда методом калибровки выбран Референсный. Это поле не показано в приведенном примере.
Метод подкалибровки	Показывает тип подкалибровки, используемый в режиме калибровки. Информацию о методах подкалибровки, см. в *Методы редукции данных в системе i* , стр. C-14 и *Методы подкалибровки системы i* , стр. C-20.
Повторы	Показывает количество повторов калибратора, используемое при расчете калибровочной кривой.
Стандартные концентрации/ Калибраторы	Показывает концентрации стандартных калибраторов (калибраторы A - F) калибраторов подкалибровки (калибратор 1/калибратор 2), используемых для выполнения выбранного теста.
Тип	Показывает тип калибровки Подкалибровка, Полная, 1-точечный указатель или 2-точечный указатель.

Регистрация МИ в Росздравнадзоре
www.nevacert.ru | info@nevacert.ru

Описание полей окна Конфигурировать параметры теста - области просмотра Калибровка - Калибраторы (фотометрический - система *c*)

Описание всех кнопок данного окна или экрана, см. *Кнопки*, стр. E-6.

Дополнительную информацию см. в руководстве по применению системы ARCHITECT *c*.

Описание полей в окне или на экране производится в соответствии с их расположением слева направо сверху вниз.

ПРИМЕЧАНИЕ: В окне Детали отображаются текущие настройки.

Тест Показывает название выбранного теста.

Номер теста Показывает номер, присвоенный тесту.

Номер теста должен быть одинаковым в LIS (лабораторной информационной системе) и LAS (лабораторной автоматической системе).

ПРИМЕЧАНИЕ: При изменении параметра теста, влияющего на результат, расчеты или проверку валидности, рядом с номером теста появляется символ звездочки (*), указывающий на то, что тест был изменен.

Дата Показывает дату последнего редактирования теста.

Метод калибровки (список) Позволяет выбрать метод калибровки.

Опции:

- ОП
- По фактору
- Линейная (по умолчанию)
- Логит -4
- Сплайн
- Исп.фактор кал./Фон

Время Показывает время последнего редактирования теста.

Оператор Показывает № оператора, под логином которого было выполнено последнее редактирование.

Калибратор (список) Позволяет выбрать название набора калибраторов.

Уровень калибратора (список) Позволяет выбрать название уровня из уровней, определенных для выбранного набора калибраторов. В список включена опция Вода.

Повторы Позволяет ввести количество повторов для фона и всех заданных уровней калибратора.

Регистрация МИ в Росздравнадзоре
www.nevacert.ru | info@nevacert.ru

Концентрация Позволяет ввести значение концентрации для фона.

Описание полей окна Конфигурировать параметры теста - области просмотра Калибровка - Объемы (фотометрический - система *c*)

Описание всех кнопок данного окна или экрана, см. *Кнопки*, стр. E-6.

Дополнительную информацию см. в руководстве по применению системы ARCHITECT *c*.

Описание полей в окне или на экране производится в соответствии с их расположением слева направо сверху вниз.

ПРИМЕЧАНИЕ: В окне Детали отображаются текущие настройки.

Тест Показывает название выбранного теста.

Номер теста Показывает номер, присвоенный тесту.

Номер теста должен быть одинаковым в LIS (лабораторной информационной системе) и LAS (лабораторной автоматической системе).

ПРИМЕЧАНИЕ: При изменении параметра теста, влияющего на результат, расчеты или проверку валидности, рядом с номером теста появляется символ звездочки (*), указывающий на то, что тест был изменен.

Дата Показывает дату последнего редактирования теста.

Метод калибровки Показывает метод калибровки.

Опции:

- ОП
- По фактору
- Линейная
- Логит -4
- Сплайн
- Исп.фактор кал./Фон

Время Показывает время последнего редактирования теста.

Оператор Показывает № оператора, под логином которого было выполнено последнее редактирование.

Калибратор Показывает название набора калибраторов.

Уровень калибратора Показывает названия уровней, определенных для калибраторов.

Образец Позволяет ввести объем образца для фона и каждого заданного уровня калибратора.

Регистрация МИ в Росздравнадзоре
www.nevacert.ru | info@nevacert.ru

Развед. образец Позволяет ввести объем разведенного образца для фона и каждого заданного уровня калибратора.

Дилюент Позволяет ввести объем дилюента для фона и каждого заданного уровня калибратора.

Вода Позволяет ввести объем воды для разведения концентрированного дилюента фона и каждого заданного уровня калибратора.

Описание полей окна Конфигурировать параметры теста - области просмотра Калибровка - Интервалы (фотометрический - система *c*)

Описание всех кнопок данного окна или экрана, см. *Кнопки*, стр. E-6.

Дополнительную информацию см. в руководстве по применению системы ARCHITECT *c*.

Описание полей в окне или на экране производится в соответствии с их расположением слева направо сверху вниз.

ПРИМЕЧАНИЕ: В окне Детали отображаются текущие настройки.

Тест Показывает название выбранного теста.

Номер теста Показывает номер, присвоенный тесту.

Номер теста должен быть одинаковым в LIS (лабораторной информационной системе) и LAS (лабораторной автоматической системе).

ПРИМЕЧАНИЕ: При изменении параметра теста, влияющего на результат, расчеты или проверку валидности, рядом с номером теста появляется символ звездочки (*), указывающий на то, что тест был изменен.

Дата Показывает дату последнего редактирования теста.

Метод калибровки Показывает метод калибровки.

Опции:

- ОП
- По фактору
- Линейная
- Логит -4
- Сплайн
- Исп.фактор кал./Фон

Время Показывает время последнего редактирования теста.

Оператор Показывает № оператора, под логином которого было выполнено последнее редактирование.

Регистрация МИ в Росздравнадзоре
www.nevacert.ru | info@nevacert.ru

Полный интервал Позволяет ввести количество времени в часах, в течение которого полная калибровочная кривая является действительной.

Интервал подкалибровки Позволяет ввести количество времени в часах, в течение которого интервал подкалибровки является действительным. Это поле отображается, если определен тип подкалибровки. Это поле не показано в приведенном примере.

Тип подкалибровки (список) Позволяет выбрать тип подкалибровки, выполняемый для теста.

Опции:

- Нет
- Подкалибровка фона
- 1-точечная подкалибровка
- 2-точечная подкалибровка

Уровень подкалибровки Позволяет выбрать уровень калибратора, используемый для 1-точечной или 2-точечной подкалибровки. Это поле не показано в приведенном примере.

Тип заказа по умолчанию Позволяет выбрать тип заказа (полный или подкалибровка) как стандартный тип, выбранный в *Окно Опции теста (Заказ калибровки)*, стр. 6-13. Это поле не показано в приведенном примере.

Описание полей окна Конфигурировать параметры теста - области просмотра Калибровка - Проверки валидности (фотометрический - система *c*)

Описание всех кнопок данного окна или экрана, см. *Кнопки*, стр. E-6.

Дополнительную информацию см. в руководстве по применению системы ARCHITECT *c*.

Описание полей в окне или на экране производится в соответствии с их расположением слева направо сверху вниз.

ПРИМЕЧАНИЕ: В окне Детали отображаются текущие настройки.

Тест Показывает название выбранного теста.

Номер теста Показывает номер, присвоенный тесту.

Номер теста должен быть одинаковым в LIS (лабораторной информационной системе) и LAS (лабораторной автоматической системе).

ПРИМЕЧАНИЕ: При изменении параметра теста, влияющего на результат, расчеты или проверку валидности, рядом с номером теста появляется символ звездочки (*), указывающий на то, что тест был изменен.

Дата Показывает дату последнего редактирования теста.

Метод калибровки Показывает метод калибровки.

Регистрация МИ в Росздравнадзоре
www.nevacert.ru | info@nevacert.ru

Опции:

- ОП
- По фактору
- Линейная
- Логит -4
- Сплайн
- Исп.фактор кал./Фон

Время	Показывает время последнего редактирования теста.
Оператор	Показывает № оператора, под логином которого было выполнено последнее редактирование.
Диапазон фоновой оптической плотности	Позволяет задать верхний и нижний пределы допустимого диапазона фоновой оптической плотности при необходимости выполнения проверки данных.
Промежуток (список)	Позволяет выбрать уровень калибратора, используемый для проверки данных калибровки.
Шкала диапазона оптической плотности	Позволяет задать верхний и нижний пределы допустимого диапазона фоновой оптической плотности при необходимости выполнения проверки промежутка.
Ожидаемый фактор кал.	Позволяет ввести ожидаемое базовое значение фактора калибровки, предполагаемое при расчете калибровочной кривой.
Допуск % ожид. фактора кал.	Позволяет ввести отклонение в процентах от ожидаемого базового значения фактора калибровки, допустимое при расчете калибровочной кривой.
Макс.соответств. кривой	Позволяет ввести максимально допустимые отклонения калибратора для проверки соответствия и точности кривой.

Описание полей окна Конфигурировать параметры теста - области просмотра Калибровка - ICT (система *c*)

Описание всех кнопок данного окна или экрана, см. *Кнопки*, стр. E-6.

Описание полей в окне или на экране производится в соответствии с их расположением слева направо сверху вниз.

ПРИМЕЧАНИЕ: В окне Детали отображаются текущие настройки.

Тест	Показывает название выбранного теста.
Дата	Показывает дату последнего редактирования теста.

Регистрация МИ в Росздравнадзоре
www.nevacert.ru | info@nevacert.ru

Номер теста	Показывает номер, присвоенный тесту. Номер теста должен быть одинаковым в LIS (лабораторной информационной системе) и LAS (лабораторной автоматической системе). **ПРИМЕЧАНИЕ:** При изменении параметра теста, влияющего на результат, расчеты или проверку валидности, рядом с номером теста появляется символ звездочки (*), указывающий на то, что тест был изменен.
Время	Показывает время последнего редактирования теста.
Оператор	Показывает № оператора, под логином которого было выполнено последнее редактирование.
Полный интервал	Позволяет ввести количество времени в часах, в течение которого полная калибровка является действительной. Интервалы калибровки см. в инструкции по применению к конкретному тесту системы ARCHITECT *c*.
Предел угла наклона (%)	Позволяет задать верхний и нижний пределы приемлемого угла наклона калибровочной кривой ICT (технологии интегральных микросхем). Наклон не может быть установлен на величину менее 45% или более 120%.
Низкий калибратор	Показывает название низкого калибратора.
Низкая концентрация	Позволяет ввести концентрацию низкого калибратора.
Высокий калибратор	Показывает название высокого калибратора.
Высокая концентрация	Позволяет ввести концентрацию высокого калибратора.
Повторы	Позволяет ввести количество повторов для низкого и высокого калибраторов, а также для индекса, если он задан. По умолчанию: 3
Использованный индекс	Позволяет выбрать, будет ли использоваться индексный раствор во время калибровки. Опции: • Да • Нет (по умолчанию)
Индекс концентрации	Позволяет ввести концентрацию индексного раствора.
Диапазон индекса	Позволяет задать верхний и нижний пределы приемлемого диапазона концентрации индекса, рассчитанной во время калибровки ICT.

Регистрация МИ в Росздравнадзоре
www.nevacert.ru | info@nevacert.ru

Описание полей окна Конфигурировать параметры теста - области просмотра Разведение (система *i*)

Описание всех кнопок данного окна или экрана, см. *Кнопки*, стр. E-6.

Описание полей в окне или на экране производится в соответствии с их расположением слева направо сверху вниз.

ПРИМЕЧАНИЕ: В окне Детали отображаются текущие настройки.

Тест Показывает название выбранного теста.

Дата Показывает дату последнего редактирования теста.

Номер теста Показывает номер, присвоенный тесту.

Номер теста должен быть одинаковым в LIS (лабораторной информационной системе) и LAS (лабораторной автоматической системе).

ПРИМЕЧАНИЕ: При изменении параметра теста, влияющего на результат, расчеты или проверку валидности, рядом с номером теста появляется символ звездочки (*), указывающий на то, что тест был изменен.

Время Показывает время последнего редактирования теста.

Оператор Показывает № оператора, под логином которого было выполнено последнее редактирование.

Развед. по умолч. Позволяет выбрать разведение по умолчанию, выполняемое для образцов пациента, если при заказе теста не была выбрана опция разведения. Каждый тест содержит до шести разведений. Опции разведения действительны для отображения теста.

Информацию о разведении см. в инструкции по применению к тест-системе ARCHITECT *i*.

Дополнительные поля отображаются в окне Детали.

Ручное разведение Указывает, использует ли выбранный тест опцию ручного разведения, выбранную в окне Заказ пациента или Заказ контроля.

Единицы измерения Показывает единицы концентрации, выбранные для теста.

Диапазоны разведения (таблица) Показывает минимальную и максимальную концентрацию, разрешенную для опций разведения.

- Название разведения
- Низкий
- Высокое

Регистрация МИ в Росздравнадзоре
www.nevacert.ru | info@nevacert.ru

Описание полей окна Конфигурировать параметры теста - области просмотра SmartWash (система *c*)

Описание всех кнопок данного окна или экрана, см. *Кнопки*, стр. E-6.

Дополнительную информацию см. в руководстве по применению системы ARCHITECT *c*.

Описание полей в окне или на экране производится в соответствии с их расположением слева направо сверху вниз.

ПРИМЕЧАНИЕ: В окне Детали отображаются текущие настройки.

Тест

Показывает название выбранного теста.

Дата

Показывает дату последнего редактирования теста.

Номер теста

Показывает номер, присвоенный тесту.

Номер теста должен быть одинаковым в LIS (лабораторной информационной системе) и LAS (лабораторной автоматической системе).

ПРИМЕЧАНИЕ: При изменении параметра теста, влияющего на результат, расчеты или проверку валидности, рядом с номером теста появляется символ звездочки (*), указывающий на то, что тест был изменен.

Время

Показывает время последнего редактирования теста.

Оператор

Показывает № оператора, под логином которого было выполнено последнее редактирование.

Объем

Показывает количество промывающего раствора, используемого для выбранного определения SmartWash.

- Для игл реагента можно определить объем в диапазоне от 20 до 345 мкл.
- Для кювет объем фиксирован и составляет 345 мкл.

Повторы

Показывает количество раз, которое протокол промывки игл реагента выполняется для выбранного определения SmartWash.

Протокол промывки иглы образца

Показывает тип промывки иглы образца, используемый для выбранного определения SmartWash.

Опции:

- Опт. пропуск. способность (*c*8000) - Система использует функцию Smart Sampling для проверки и изменения порядка, в котором выполняется аспирация тестов, для предотвращения цикла промывки.

  ПРИМЕЧАНИЕ: Эта опция может отображаться в тесте цельной крови *c*4000, но не может быть выбрана в окне.

Регистрация МИ в Росздравнадзоре
www.nevacert.ru | info@nevacert.ru

- Максимальная промывка (система *c*) - Система обязательно выполняет определенную промывку перед каждым образцом независимо от порядка аспирации тестов.

Параметры SmartWash (таблица) Показывает следующие параметры, определенный для SmartWash выбранного теста:

- Компоненты - показывает аппаратные компоненты, связанные с SmartWash. (R1, R2, игла образца или кювета)
- Реагент/тест - показывает реагент для функции предварительной промывки иглы реагента 1 и иглы реагента 2, тест для кювет и пустое поле для игл образца.
- Промывка - показывает используемый промывающий раствор.

Описание полей окна Добавить/изменить в SmartWash - области просмотра Игла реагента 1 и 2 (система *c*)

Описание всех кнопок данного окна или экрана, см. *Кнопки*, стр. E-6.

Описание полей в окне или на экране производится в соответствии с их расположением слева направо сверху вниз.

Реагенты (список) Позволяет выбрать название реагента, взаимодействующего с реагентом, используемым для конфигурируемого теста. Наполнение списка зависит от выбранной опции иглы реагента.

- Для иглы реагента 1 список включает опцию Все и название каждого сконфигурированного реагента и разбавителя образца.
- Для иглы реагента 2 список включает опцию Все и название каждого реагента, определенного как тип R1 и R2.

ПРИМЕЧАНИЕ: В случае выбора опции Все система обязательно выполняет определенную промывку перед аспирацией реагента или реагентов для данного теста, если только при предыдущей аспирации не был использован тот же реагент. Система не выполняет промывку между аспирациями одного и того же реагента, если только для определения этой промывки не будет сконфигурирован отдельный протокол промывки.

Тест Показывает название выбранного теста.

Промывка (список) Позволяет выбрать раствор для промывки игл реагента 1 и 2.

Опции:

- Вода
- Реагент
- 0,5% раствор кислотной промывки
- Детергент A
- 10% детергент B

Регистрация МИ в Росздравнадзоре
www.nevacert.ru | info@nevacert.ru

Объем Позволяет определить количество используемого промывающего раствора. Для игл реагента можно определить объем в диапазоне от 20 до 345 мкл.

Повторы Позволяет задать количество выполнений определенного протокола промывки.

Окно Добавить/изменить в SmartWash - области просмотра Игла образца (система *c*)

Описание всех кнопок данного окна или экрана, см. *Кнопки*, стр. E-6.

Описание полей в окне или на экране производится в соответствии с их расположением слева направо сверху вниз.

Тест Показывает название выбранного теста.

Промывка (список) Позволяет выбрать раствор для промывки иглы образца.

Опции:

- Вода
- 0,5% раствор кислотной промывки
- Детергент A

Протокол промывки иглы образца Позволяет выбрать тип выполняемой промывки иглы образца.

Опции:

- Опт. пропуск. способность (*c*8000) - Система использует функцию Smart Sampling для проверки и изменения порядка, в котором выполняется аспирация тестов, для предотвращения цикла промывки.

  ПРИМЕЧАНИЕ: Эта опция может отображаться в тесте цельной крови *c*4000, но не может быть выбрана в окне.
- Максимальная промывка (система *c*) - Система обязательно выполняет определенную промывку перед каждым образцом независимо от порядка аспирации тестов.

Описание полей окна Добавить/изменить в SmartWash - области просмотра Кювета (система *c*)

Описание всех кнопок данного окна или экрана, см. *Кнопки*, стр. E-6.

Описание полей в окне или на экране производится в соответствии с их расположением слева направо сверху вниз.

Тесты (список) Позволяет выбрать один из тестов системы *c* для промывки кювет.

Тест Показывает название выбранного теста.

Промывка (список) Позволяет выбрать раствор для промывки кювет.

Опции:

Регистрация МИ в Росздравнадзоре
www.nevacert.ru | info@nevacert.ru

- 0,5% раствор кислотной промывки
- Детергент A
- 10% детергент B

Объем Показывает количество используемого промывающего раствора. Для кювет объем фиксирован и составляет 345 мкл.

Описание полей окна Конфигурировать параметры теста - Результаты

Описание всех кнопок данного окна или экрана, см. *Кнопки*, стр. E-6.

Описание полей в окне или на экране производится в соответствии с их расположением слева направо сверху вниз.

ПРИМЕЧАНИЕ: В окне Детали отображаются текущие настройки.

Тест Показывает тест, выбранный в *Экран Конфигурация - область просмотра Настройки теста*, стр. 2-65.

Дата Показывает дату последнего редактирования теста.

№ теста Показывает номер, присвоенный тесту.

Номер теста должен быть одинаковым в LIS (лабораторной информационной системе) и LAS (лабораторной автоматической системе).

ПРИМЕЧАНИЕ: При изменении параметра теста, влияющего на результат, расчеты или проверку валидности, рядом с номером теста появляется символ звездочки (*), указывающий на то, что тест был изменен.

Время Показывает время последнего редактирования теста.

Оператор Показывает № оператора, под логином которого было выполнено последнее редактирование.

Единицы измерения Показывает единицы концентрации, выбранные для теста.

Нижний предел линейности Позволяет редактировать нижнюю границу диапазона линейности теста.

Для тестов системы *i* это поле может редактироваться только в том случае, если сконфигурирована функция первого стандартного разведения. Значение не может быть меньше нуля.

Для тестов системы *c* система регулирует введенное значение линейности по фактору разведения образца. Для тестов со стандартным разведением образца введенное значение должно быть отрегулировано соответствующим образом.

Верхний предел линейности Позволяет редактировать верхнюю границу диапазона линейности теста.

Для тестов системы *i* это поле может редактироваться только в том случае, если сконфигурирована функция первого стандартного разведения.

Регистрация МИ в Росздравнадзоре
www.nevacert.ru | info@nevacert.ru

Это значение не может превышать стандартный верхний предел линейности теста.

Для тестов системы *c* система регулирует введенное значение линейности по фактору разведения образца. Для тестов со стандартным разведением образца введенное значение должно быть отрегулировано соответствующим образом.

Диапазоны пола и возраста (таблица)

Показывает следующую информацию для выбранного теста.

- Пол
- Возраст (единицы)
- Диапазон норм
- Максимальный диапазон

Описание полей окна Конфигурировать параметры результатов

Описание всех кнопок данного окна или экрана, см. *Кнопки*, стр. E-6.

Описание полей в окне или на экране производится в соответствии с их расположением слева направо сверху вниз.

Тест

Показывает название теста.

Параметры диапазона флажков

Позволяет определить диапазон флажков, включающий следующие параметры:

- Пол (мужчина, женщина, любой)
- Единицы возраста (дни, месяцы, годы) и возрастная группа
- Диапазон норм для заданного пола и возрастной группы
- Диапазон критических значений для заданного пола и возрастной группы (опция)

Описание полей окна Конфигурировать параметры теста - области просмотра Интерпретация

Описание всех кнопок данного окна или экрана, см. *Кнопки*, стр. E-6.

Описание полей в окне или на экране производится в соответствии с их расположением слева направо сверху вниз.

ПРИМЕЧАНИЕ: В окне Детали отображаются текущие настройки.

Тест

Показывает название теста.

Дата

Показывает дату последнего редактирования теста.

Номер теста

Показывает номер, присвоенный тесту.

Номер теста должен быть одинаковым в LIS (лабораторной информационной системе) и LAS (лабораторной автоматической системе).

Регистрация МИ в Росздравнадзоре
www.nevacert.ru | info@nevacert.ru

ПРИМЕЧАНИЕ: При изменении параметра теста, влияющего на результат, расчеты или проверку валидности, рядом с номером теста появляется символ звездочки (*), указывающий на то, что тест был изменен.

Время Показывает время последнего редактирования теста.

Оператор Показывает № оператора, под логином которого было выполнено последнее редактирование.

Название (список) Позволяет выбрать название интерпретации из списка (в зависимости от теста).

Диапазон Позволяет ввести диапазон интерпретаций теста.

Просмотр результатов Позволяет выбрать настройки, при которых результаты будут удерживаться до ручного просмотра и сохранения.

Описание полей окна Конфигурация реагента (Настройки реагента) - области просмотра Тест Abbott (система *i*)

Описание всех кнопок данного окна или экрана, см. *Кнопки*, стр. E-6.

Описание полей в окне или на экране производится в соответствии с их расположением слева направо сверху вниз.

ПРИМЕЧАНИЕ: В окне Детали отображаются текущие настройки.

Название реагента Показывает название теста или тестов для выбранного реагента.

Мало реаг.(сигнал) Позволяет задать сигнал низкого уровня реагента. Уведомление появляется в том случае, если количество тестов, оставшихся во всех вспомогательных комплектах для реагента, ниже заданного значения.

Описания полей окна Конфигурация реагента (Настройки реагента) - область просмотра Тест Abbott (фотометрический - система *c*)

Описание всех кнопок данного окна или экрана, см. *Кнопки*, стр. E-6.

Описание полей в окне или на экране производится в соответствии с их расположением слева направо сверху вниз.

ПРИМЕЧАНИЕ: В окне Детали отображаются текущие настройки.

Название реагента Показывает название выбранного реагента.

Тип реагента Показывает тип реагента или картриджа разбавителя.

Калибровать по Позволяет калибровать по номеру лота или по определенному набору реагентов.

Мало реаг. (сигнал) Позволяет задать сигнал низкого уровня реагента. Уведомление появляется в том случае, если количество тестов, оставшихся во всех

Регистрация МИ в Росздравнадзоре
www.nevacert.ru | info@nevacert.ru

вспомогательных комплектах для указанного реагента, ниже заданного значения.

Описания полей окна Конфигурация реагента (Настройки реагента) - область просмотра Пользовательский тест (фотометрический - система *c*)

Описание всех кнопок данного окна или экрана, см. *Кнопки*, стр. E-6.

Описание полей в окне или на экране производится в соответствии с их расположением слева направо сверху вниз.

ПРИМЕЧАНИЕ: В окне Детали отображаются текущие настройки.

Название реагента Позволяет ввести название нового пользовательского реагента.

Мало реаг. (сигнал) Позволяет задать сигнал уведомления о низком уровне реагента. Уведомление появляется в том случае, если количество тестов, оставшихся во всех вспомогательных комплектах для реагента, ниже заданного значения.

Тип реагента (список) Позволяет выбрать тип реагента для нового пользовательского теста.

Опции:

- Только R1
- R1 и R2
- Разбавитель образца

Стабильность в приборе Позволяет ввести время стабильности в приборе (в часах) для нового пользовательского реагента.

Номер лота (список) Позволяет ввести номер лота для новых наборов реагентов. Здесь также отображаются ранее заданные номера лотов.

Заданные наборы (таблица) Показывает следующую сконфигурированную информацию по выбранному набору реагентов:

- Номер лота
- Серийный номер
- Срок годности
- Объем картриджа R1
- Объем картриджа R2

Серийный номер Позволяет ввести серийный номер нового пользовательского набора реагентов.

Срок годности Позволяет ввести срок годности нового пользовательского набора реагентов.

Регистрация МИ в Росздравнадзоре
www.nevacert.ru | info@nevacert.ru

Объем картриджа R1 (список) Позволяет выбрать размер картриджа для реагента R1.

Опции:

- Большой (90 мл)
- Малый (55 мл)
- 20 мл (картридж)
- 20 мл (флакон)
- 100 мл (картридж)
- 70 мл (картридж) - только для использования с *c*8000 и *c*16000

Объем картриджа R2 (список) Позволяет выбрать размер картриджа для реагента R2.

Опции:

- Большой (90 мл)
- Малый (55 мл)
- 20 мл (картридж)
- 20 мл (флакон)
- 100 мл (картридж)
- 70 мл (картридж) - только для использования с *c*8000 и *c*16000

Описание полей окна Конфигурация единиц измерения результата

Описание всех кнопок данного окна или экрана, см. *Кнопки*, стр. E-6.

Описание полей в окне или на экране производится в соответствии с их расположением слева направо сверху вниз.

ПРИМЕЧАНИЕ: В окне Детали отображаются текущие настройки.

Тест Показывает название теста.

Версия Показывает версию теста.

Единицы измерения Позволяет изменить единицы измерения концентрации, заявленные для выполнения теста.

ВАЖНО: Если отредактировать единицы измерения концентрации, все предыдущие данные Levey-Jennings и сводки по КК будут удалены. Для тестов в системе *c* система изменяет отображаемые единицы измерения результата, но не корректирует никакие значения автоматически. Подробнее о корректировке соответствующих параметров см. *Изменение настройки единиц измерения результата*, стр. 2-116.

Десятичные знаки Позволяет изменить количество десятичных знаков, заданное для теста.

Диапазон: 0 - 4 (система *c*)

Диапазон: разный для каждого теста (система *i*)

Регистрация МИ в Росздравнадзоре
www.nevacert.ru | info@nevacert.ru

По умолчанию: разный для каждого теста

Коэффициент корреляции Позволяет ввести коэффициент для тестов в системе *c*, если результаты расчета должны совпадать с результатами другой системы.

Пересечение Позволяет ввести пересечение для тестов в системе *c*, если результаты расчета должны совпадать с результатами другой системы.

ПРИМЕЧАНИЕ: Если в поля Коэффициент корреляции и Пересечение введены значения, система рассчитывает результаты с помощью следующих уравнений.

При использовании образов без разведения:

(первоначальный результат x коэффициент корреляции) + пересечение

Если используются образцы с ручным или автоматическим разведением:

[(первоначальный результат x коэффициент корреляции) + пересечение] x фактор разведения

Описание полей окна Конфигурировать параметры панели

Описание всех кнопок данного окна или экрана, см. *Кнопки*, стр. E-6.

Описание полей в окне или на экране производится в соответствии с их расположением слева направо сверху вниз.

ПРИМЕЧАНИЕ: В окне Детали отображаются текущие настройки.

Новое название панели Позволяет ввести название панели.

Тип панели Позволяет выбрать тип панели. Тип указывает на отображение панелей в окне Заказ пациента, Заказ контроля или Заказ калибровки.

Опции:

- Пациент
- КК
- Калибровка

Панели (список) Перечень сконфигурированных панелей. При выборе панели отображаются все тесты этой панели.

Тесты (список) Перечень доступных тестов, которые могут быть сконфигурированы для панели.

ПРИМЕЧАНИЕ: Перед добавлением панели необходимо выбрать, по меньшей мере, два теста.

Описание полей окна Конфигурация правил повторного теста

Описание всех кнопок данного окна или экрана, см. *Кнопки*, стр. E-6.

Регистрация МИ в Росздравнадзоре
www.nevacert.ru | info@nevacert.ru

Описание полей в окне или на экране производится в соответствии с их расположением слева направо сверху вниз.

ПРИМЕЧАНИЕ: В окне Детали отображаются текущие настройки.

Тест Показывает название теста, выбранного вами в *Экран Конфигурация - область просмотра Настройки теста*, стр. 2-65.

Единицы Показывает единицы измерения результата для выбранного теста.

Правила повтор. тест. В этом списке отображаются текущее название и настройки каждого правила. См. *Настройки правил повтора теста*, стр. E-217.

Первоначальное разведение Показывает разведение, использовавшееся в оригинальном тесте. Чтобы считаться повторным тестом, оригинальный тест должен быть выполнен с данным разведением.

Индикатор повтор. тестирования Позволяет ввести верхнюю и нижнюю границу поля допуска, в которое должен укладываться оригинальный тест, предназначенный для автоматического повтора.

ПРИМЕЧАНИЕ: Необязательно вводить значения в оба поля. Можно ввести либо верхнюю, либо нижнюю границу.

Повторы Показывает количество повторов, которое необходимо провести для повторного теста(ов).

ПРИМЕЧАНИЕ: Введенное количество повторов применяется ко всем повторным тестам.

Повтор тестов (таблица) Показывает тест(ы) и разведение, которые запускаются, если результаты оригинального теста находятся в заданных пределах.

- Тест
- Разведение

ПРИМЕЧАНИЕ: Можно указать любое количество тестов для повтора по указанному правилу.

Таблица A.4: Настройки правил повтора теста

Первоначальное разведение	Разведение, использовавшееся в оригинальном тесте. Чтобы считаться повторным тестом, оригинальный тест должен быть выполнен с данным разведением.
Диапазон результата	Показывает нижний и верхний пределы для результата с первоначальным разведением, при которых он учитывается для повторного теста.
Повторы	Количество повторов, которое необходимо провести для повторного теста(ов).

Регистрация МИ в Росздравнадзоре
www.nevacert.ru | info@nevacert.ru

	ПРИМЕЧАНИЕ: Введенное количество повторов применяется ко всем повторным тестам.
Повтор тестов	Тест(ы) и разведение, которые запускаются, если результаты оригинального теста находятся в заданных пределах. **ПРИМЕЧАНИЕ:** Можно указать любое количество тестов для повтора по указанному правилу.

Описание полей окна Добавить/изменить правила повторного тестирования

Описание всех кнопок данного окна или экрана, см. *Кнопки*, стр. E-6.

Описание полей в окне или на экране производится в соответствии с их расположением слева направо сверху вниз.

Тест

Показывает название теста, выбранного вами в *Экран Конфигурация - область просмотра Настройки теста*, стр. 2-65.

Единицы

Показывает единицы измерения результата для выбранного теста.

Название правила

Позволяет ввести название правила повторного тестирования. Можно ввести до 18 символов.

Повторы

Позволяет ввести количество повторов, которые могут быть выполнены для повторного теста(ов).

ПРИМЕЧАНИЕ: Количество введенных повторов относится ко всем повторным тестам согласно этому правилу.

Индикатор повторного тестирования

Позволяет указать, основано ли правило повторного тестирования на диапазоне результатов или ошибке с результатом.

ПРИМЕЧАНИЕ: Если вы выбрали опцию кода ошибки, и возник один из следующих кодов ошибок, результат будет повторен.

- 1005 - Невозможно рассчитать результат, конечное считывание OCE за пределами диапазона самого низкого калибратора.
- 1007 - Невозможно выполнить тест, ошибка активированного считывания.
- 1008 - Невозможно выполнить тест, ошибка конечного считывания.
- 1051 - Невозможно рассчитать результат, оптическая плотность превысила допустимые границы.
- 1053 - Невозможно рассчитать результат, ошибка линейности скорости реакции.
- 1054 - Невозможно рассчитать результат, ошибка проверки реакции.
- 1232 - Невозможно рассчитать результат, конечное считывание OCE за пределами диапазона самого высокого калибратора.
- 1350 - Невозможно рассчитать результат, нет результатов оптической плотности в допустимом диапазоне.

Регистрация МИ в Росздравнадзоре
www.nevacert.ru | info@nevacert.ru

- 1351 - Невозможно рассчитать результат, недостаточное количество точек в диапазоне оптической плотности.
- 1603 - Невозможно выполнить исследование, дрейф напряжения референсного раствора ICT превышает 3 мВ.
- 1700 - Невозможно выполнить тест из-за интерференции теста № (x).

Диапазон результатов

Позволяет ввести верхнюю и нижнюю границу поля допуска, в которое должен укладываться оригинальный тест, предназначенный для автоматического повтора.

ПРИМЕЧАНИЕ: Необязательно вводить значения в оба поля. Можно ввести либо верхнюю, либо нижнюю границу.

Первоначальное разведение

Позволяет выбрать разведение для запуска оригинального теста, предназначенного для автоматического повтора. Вам потребуется запустить оригинальный тест с этим разведением, чтобы рассмотреть его для повтора.

Выбранные повторные тесты

Показывает выбранный для запуска повторный тест(ы).

ПРИМЕЧАНИЕ: Можно указать любое количество тестов для повтора по указанному правилу.

Повторное разведение

Позволяет выбрать протокол разведения для автоматического повтора каждого из выбранных тестов.

Описание полей окна Выбрать тест

Описание всех кнопок данного окна или экрана, см. *Кнопки*, стр. E-6.

Описание полей в окне или на экране производится в соответствии с их расположением слева направо сверху вниз.

Тесты (список)

Позволяет выбрать тест, который необходимо исследовать повторно, или отменить его.

ПРИМЕЧАНИЕ: Можно указать любое количество тестов для повтора по указанному правилу.

Описание полей окна Конфигурация порядка показа тестов

Описание всех кнопок данного окна или экрана, см. *Кнопки*, стр. E-6.

Описание полей в окне или на экране производится в соответствии с их расположением слева направо сверху вниз.

Порядок вывода:

Позволяет определить, какой из сконфигурированных порядков показа тестов будет применен.

Опции:

- Только отчеты (по умолчанию)

Регистрация МИ в Росздравнадзоре
www.nevacert.ru | info@nevacert.ru

- Экран и отчет

Тесты Позволяет выбрать тест или тесты, которые нужно переместить в список Порядок вывода.

Порядок вывода Показывает сконфигурированный порядок показа тестов в окнах и отчетах.

Описание полей экрана Конфигурация - области просмотра Настройки КК-Кал

Описание всех кнопок данного окна или экрана, см. *Кнопки*, стр. E-6.

Описание полей в окне или на экране производится в соответствии с их расположением слева направо сверху вниз.

Конфигурировать Позволяет выбрать одну из следующих категорий для конфигурации:

- Системные настройки
- Настройки теста
- Настройки КК-Кал

Категории КК-Кал (список) Позволяет выбрать следующие позиции конфигурации КК-Кал:

- КК - Однокомпонентный
- КК - Многокомпонентный
- Штрих-код № образца многокомпонентного КК
- Правила Вестгарда
- Набор калибраторов

Тесты (список) Позволяет выбрать конфигурируемый тест.

Описание полей окна Конфиг. однокомпонентный аналит

Описание всех кнопок данного окна или экрана, см. *Кнопки*, стр. E-6.

Описание полей в окне или на экране производится в соответствии с их расположением слева направо сверху вниз.

ПРИМЕЧАНИЕ: В окне Детали отображаются текущие настройки.

Тест Показывает тест, выбранный в *Экран Конфигурация - область просмотра Настройки КК-Кал*, стр. 2-146.

Номер лота (список) Позволяет ввести номер лота контроля. Можно ввести до 20 разных номеров лота.

Можно также выбрать опцию Новый лот - Копировать данные, позволяющую применить те же данные, которые заданы для лота по умолчанию.

По умолч. Позволяет выбрать стандартный номер лота для контроля.

Регистрация МИ в Росздравнадзоре
www.nevacert.ru | info@nevacert.ru

Срок годности	Позволяет ввести срок годности контроля.
Уровень	Позволяет ввести название определенного уровня контроля. Можно ввести до 10 буквенно-цифровых знаков для названия уровня и указать 6 разных уровней для каждого номера лота.
Среднее изготовителя	Позволяет ввести среднее значение изготовителя для уровня контроля.
1 СКО изготовителя	Позволяет ввести значение изготовителя, представляющее одно стандартное отклонение для уровня контроля.
Ожидаемое среднее	Позволяет ввести ожидаемое среднее значение для уровня контроля.
Ожидаемое 1 СКО	Позволяет ввести ожидаемое значение, представляющее одно стандартное отклонение для уровня контроля.
Диапазон контроля	Позволяет ввести верхний и нижний пределы для уровня контроля. **ПРИМЕЧАНИЕ:** Необязательно вводить значения в оба поля. Можно ввести либо верхнюю, либо нижнюю границу.
Разведение по умолчанию (список)	Позволяет выбрать вариант разведения, отличный от разведения по умолчанию.
Штрих-код № образца	Позволяет ввести определенный штрих-код № образца длиной до 20 символов для идентификации образца как контроля.
Порядок вывода (список)	Позволяет выбрать позицию для вывода на экране Заказ контроля.
Временной интервал КК	Позволяет ввести количество времени, в часах, за которое будет выполнен следующий контроль качества аналита в автоматическом режиме.
Интервал подсчета тестов КК	Позволяет ввести количество тестов, которое будет выполнено для аналита до следующего контроля качества в автоматическом режиме.

Описание полей окна Конфигурировать многокомпонентный контроль

Описание всех кнопок данного окна или экрана, см. *Кнопки*, стр. E-6.

Описание полей в окне или на экране производится в соответствии с их расположением слева направо сверху вниз.

ПРИМЕЧАНИЕ: В окне Детали отображаются текущие настройки.

Контроль	Показывает название выбранного многокомпонентного контроля. Если выбрать Новый, можно будет ввести название многокомпонентного контроля.
Номер лота	Позволяет ввести номер лота многокомпонентного контроля. Можно ввести до 20 разных номеров лота.

Регистрация МИ в Росздравнадзоре
www.nevacert.ru | info@nevacert.ru

По умолч. Позволяет выбрать стандартный номер лота для контроля.

Уровень (список) Позволяет выбрать уровень многокомпонентного контроля.

Опции:

- Уровень 1 (по умолчанию)
- Уровень 2
- Уровень 3

Срок годности Позволяет ввести срок годности многокомпонентного контроля.

ТЕСТ (таблица) Показывает следующую информацию:

- Тест - показывает название тестов, определенное для данного уровня многокомпонентного контроля.
- Разведение по умолчанию - показывает разведение по умолчанию для тестов, определенное для данного уровня многокомпонентного контроля.
- Ожидаемое среднее - показывает ожидаемое среднее значение для тестов, определенное для данного уровня многокомпонентного контроля.
- Ожидаемое 1 СКО - показывает ожидаемое значение, представляющее одно стандартное отклонение для тестов, определенное для данного уровня многокомпонентного контроля.
- Временной интервал КК - показывает количество времени, в часах, за которое будет выполнен следующий контроль качества аналита в автоматическом режиме.
- Интервал теста КК - показывает количество тестов, которое будет выполнено для аналита до следующего контроля качества в автоматическом режиме.

Описание полей окна Назначить тесты для многокомпонентного контроля

Описание всех кнопок данного окна или экрана, см. *Кнопки*, стр. E-6.

Описание полей в окне или на экране производится в соответствии с их расположением слева направо сверху вниз.

Контроль Показывает название многокомпонентного контроля, подлежащего импортированию.

Номер лота Показывает номер лота.

Срок годности Показывает срок годности.

Выбор теста (таблица) Показывает следующую информацию:

Регистрация МИ в Росздравнадзоре
www.nevacert.ru | info@nevacert.ru

ПРИМЕЧАНИЕ: Номер версии не включается, если данные применяются ко всем версиям файла теста.

- Тест/номер/версия в файле - Показывает название, номер и версию теста из импортированного файла.
- Тест/номер/версия в системе - Показывает название, номер и версию выбранного теста в системе.
- Статус - Показывает статус выбора теста в системе. Отображаются следующие статусы:
  - Неправильная версия
  - Назначено - Система (система *c*)
  - Назначено - Пользователь (система *c*)
  - Нет теста
  - OK
  - Ранее определенный
  - Несоответствие единиц (система *c*)
- Единицы в системе - показывает единицы измерения теста в системе.
- Единицы в файле - показывает доступные единицы измерения, имеющиеся в импортированном файле.

Описание полей окна Внести данные контроля

Описание всех кнопок данного окна или экрана, см. *Кнопки*, стр. E-6.

Описание полей в окне или на экране производится в соответствии с их расположением слева направо сверху вниз.

Название контроля Показывает название многокомпонентного контроля.

Уровень Показывает название уровня многокомпонентного контроля.

Тест Показывает название теста, выбранного вами в *Окно Конфигурировать многокомпонентный контроль*, стр. 2-186.

Номер лота Показывает номер лота теста, выбранного вами в *Окно Конфигурировать многокомпонентный контроль*, стр. 2-186.

Среднее изготовителя Позволяет ввести среднее значение изготовителя для уровня многокомпонентного контроля.

1 СКО изготовителя Позволяет ввести значение изготовителя, представляющее одно стандартное отклонение для уровня многокомпонентного контроля.

Ожидаемое среднее Позволяет ввести ожидаемое среднее значение для уровня многокомпонентного контроля.

Регистрация МИ в Росздравнадзоре
www.nevacert.ru | info@nevacert.ru

Ожидаемое 1 СКО	Позволяет ввести ожидаемое значение, представляющее одно стандартное отклонение для уровня многокомпонентного контроля.
Диапазон контроля	Позволяет ввести верхний и нижний пределы для уровня контроля. **ПРИМЕЧАНИЕ:** Необязательно вводить значения в оба поля. Можно ввести либо верхнюю, либо нижнюю границу.
Разведение по умолчанию (список)	Позволяет выбрать разведение для теста.
Временной интервал КК	Позволяет ввести количество времени, в часах, за которое будет выполнен следующий контроль качества аналита в автоматическом режиме.
Интервал подсчета тестов КК	Позволяет ввести количество тестов, которое будет выполнено для аналита до следующего контроля качества в автоматическом режиме.

Описание полей окна Конфиг. штрих-код № образца многокомпонентного КК

Описание всех кнопок данного окна или экрана, см. *Кнопки*, стр. E-6.

Описание полей в окне или на экране производится в соответствии с их расположением слева направо сверху вниз.

ПРИМЕЧАНИЕ: В окне Детали отображаются текущие настройки.

Штрих-коды	Показывает сконфигурированные штрих-коды № образца многокомпонентного КК.
Новый штрих-код № образца	Позволяет ввести определенный штрих-код № образца длиной до 20 символов для идентификации образца как контроля.
Контроль	Позволяет выбрать многокомпонентный контроль для штрих-кода № образца.
Лот	Позволяет выбрать номер лота контроля.
Уровень	Позволяет выбрать уровень контроля.
Тесты	Позволяет выбрать тесты для штрих-кода № образца многокомпонентного КК.

Описание полей окна Конфигур.пр.Вестгарда

Описание всех кнопок данного окна или экрана, см. *Кнопки*, стр. E-6.

Описание полей в окне или на экране производится в соответствии с их расположением слева направо сверху вниз.

ПРИМЕЧАНИЕ: В окне Детали отображаются текущие настройки.

Тест	Показывает выбранный тест.
Правила (список)	Позволяет выбирать отдельные правила Вестгарда.

Регистрация МИ в Росздравнадзоре
www.nevacert.ru | info@nevacert.ru

ПРИМЕЧАНИЕ: Стандартная конфигурация для всех тестов:

- 1 - 2s Активирован, Предупреждение
- 1 - 3s Активирован, Ошибка

Статус Позволяет выбрать статус для правила.

Опции:

- Активирован
- Не активирован

Тип флажка Позволяет выбрать тип флажка Вестгарда для правила.

Опции:

- Предупреждение
- Ошибка

Описание полей окна Конфигурировать набор калибраторов (система *c*)

Описание всех кнопок данного окна или экрана, см. *Кнопки*, стр. E-6.

Описание полей в окне или на экране производится в соответствии с их расположением слева направо сверху вниз.

ПРИМЕЧАНИЕ: В окне Детали отображаются текущие настройки.

Набор калибраторов Показывает название выбранного набора калибраторов.

Если выбрать НОВЫЙ, можно будет ввести название калибратора.

Номер лота Позволяет ввести новый номер лота или импортировать номер лота.

По умолчанию Позволяет выбрать стандартный номер лота для набора калибраторов.

Количество уровней Позволяет ввести количество уровней, входящих в набор калибраторов.

Срок годности Позволяет ввести срок годности набора калибраторов.

Тест (таблица) Показывает значения калибратора, сконфигурированные для каждого теста в наборе калибраторов.

Описание полей окна Внести данные калибратора (система *c*)

Описание всех кнопок данного окна или экрана, см. *Кнопки*, стр. E-6.

Описание полей в окне или на экране производится в соответствии с их расположением слева направо сверху вниз.

Набор калибраторов Показывает название набора калибраторов.

Номер лота Показывает номер лота набора калибраторов.

Регистрация МИ в Росздравнадзоре
www.nevacert.ru | info@nevacert.ru

Тест	Показывает название теста, выбранного в окне Конфигурировать набор калибраторов.
Единицы	Показывает единицы измерения результата для выбранного теста.
Номер теста	Показывает номер, присвоенный тесту.
Концентрация	Позволяет ввести значения концентрации для каждого заданного уровня калибратора.

Описание полей окна Назначить тесты для набора калибраторов (система *c*)

Описание всех кнопок данного окна или экрана, см. *Кнопки*, стр. E-6.

Описание полей в окне или на экране производится в соответствии с их расположением слева направо сверху вниз.

Набор калибраторов	Показывает название набора калибраторов, подлежащего импортированию.
Номер лота	Показывает номер лота.
Количество уровней	Показывает количество уровней.
Срок годности	Показывает срок годности.
Выбор теста (таблица)	Показывает следующую информацию: • Тест/номер в файле - Показывает название и номер теста из импортированного файла. • Тест/номер в системе - Показывает название и номер выбранного теста в системе. • Статус - Показывает статус выбора теста в системе. Отображаются следующие статусы: – Назначено - Система – Назначено - Пользователь – Несоответствие калибраторов – Нет теста – OK – Ранее определенный – Несоответствие единиц • Единицы в системе - показывает единицы измерения теста в системе. • Единицы в файле - показывает доступные единицы измерения, имеющиеся в импортированном файле.

Регистрация МИ в Росздравнадзоре
www.nevacert.ru | info@nevacert.ru

Описание полей окна Выбор лота файла для импорта

Описание всех кнопок данного окна или экрана, см. *Кнопки*, стр. E-6.

Описание полей в окне или на экране производится в соответствии с их расположением слева направо сверху вниз.

Название файла	Показывает имена файлов, доступных для импортирования.
Дисковод	Показывает местоположение дисковода (CD-ROM, жесткий диск или флеш-накопитель USB) с файлами.

Описание полей экрана Утилиты - области просмотра Инсталляция ПО

Описание всех кнопок данного окна или экрана, см. *Кнопки*, стр. E-6.

Описание полей в окне или на экране производится в соответствии с их расположением слева направо сверху вниз.

Инсталляция ПО (опция)	Показывает опции установки ПО.
Системные обновления (опция)	Показывает опции обновления системного ПО.
Текущая версия ПО	Показывает текущую версию системного ПО.
Создать резерв.копию ПО (опция)	Показывает опции резервного копирования.

Описание полей экрана Утилиты - области просмотра Системные обновления

Описание всех кнопок данного окна или экрана, см. *Кнопки*, стр. E-6.

Описание полей в окне или на экране производится в соответствии с их расположением слева направо сверху вниз.

Инсталляция ПО (опция)	Показывает опции установки ПО.
Системные обновления (опция)	Показывает опции обновления системного ПО.
Создать резерв.копию ПО (опция)	Показывает опции резервного копирования.
Дата/время системы	Показывает текущую дату и время.
Доступные обновления (список)	Показывает список обновлений программного обеспечения, доступных для установки.

Регистрация МИ в Росздравнадзоре
www.nevacert.ru | info@nevacert.ru

Инструкции по обновлению	Показывает инструкции по действиям, выполняемым перед установкой TSB.

Описание полей экрана Утилиты - области просмотра Создать резерв.копию ПО

Описание всех кнопок данного окна или экрана, см. *Кнопки*, стр. E-6.

Описание полей в окне или на экране производится в соответствии с их расположением слева направо сверху вниз.

Инсталляция ПО (опция)	Показывает опции установки ПО.
Системные обновления (опция)	Показывает опции обновления системного ПО.
Создать резерв.копию ПО (опция)	Показывает опции резервного копирования.
Дата/время	Показывает дату и время выбранного резервного копирования.
Доступные резерв.копии (список)	Показывает список файлов созданных резервных копий.
Комментарий	Показывает все комментарии, введенные при создании выбранной резервной копии.

Описание полей окна Создать рез.копию

Описание всех кнопок данного окна или экрана, см. *Кнопки*, стр. E-6.

Описание полей в окне или на экране производится в соответствии с их расположением слева направо сверху вниз.

Название резервной копии	Показывает имя файла создаваемой резервной копии.
Комментарий	Позволяет добавить комментарий. Можно ввести приблизительно 50 символов.

Описание полей экрана Почта Abbott

Описание всех кнопок данного окна или экрана, см. *Кнопки*, стр. E-6.

Описание полей в окне или на экране производится в соответствии с их расположением слева направо сверху вниз.

Входящие (пиктограмма в виде открытого конверта)	Показывает файлы, доступные для просмотра.

Регистрация МИ в Росздравнадзоре
www.nevacert.ru | info@nevacert.ru

Диски с файлами к тестам	Отображает информацию о просмотренных дисках тестов. После получения новой версии она заменяет любую ранее загруженную версию того же диска.
Вкладыши тест-системы	Отображает просмотренные вкладыши тест-системы. Загруженный вкладыш удаляется, если последний лот реагента, связанный с вкладышем, удаляется из системы.
Присваиваемые значения	Отображает просмотренную информацию о присвоении значений в калибраторе системы *c*. Связи удаляются после того, как системная дата превысит определенную дату истечения срока годности лота.
ДАТА/ВРЕМЯ	Показывает дату и время загрузки файла через AbbottLink.
ТИП	Показывает тип доступного файла.
ТЕМА	Показывает имя доступного файла.

Описание полей окна Опции загрузки

Описание всех кнопок данного окна или экрана, см. *Кнопки*, стр. E-6.

Описание полей в окне или на экране производится в соответствии с их расположением слева направо сверху вниз.

Выбрано для загрузки

Выберите следующую опцию загрузки файлов, чтобы показать файлы, которые вы хотите получить от AbbottLink.

- Диски с файлами к тестам
- Вкладыши тест-системы
- Присваиваемые значения

Загрузить язык

Позволяет системному администратору выбрать язык загружаемого PDF.

ПРИМЕЧАНИЕ: PDF-файлы загружаются с abbottdiagnostics.com. Могут быть доступны не все языки.

Опции:

- Английский
- Французский
- Немецкий
- Итальянский
- Испанский
- Японский
- Китайский
- Датский
- Шведский

Регистрация МИ в Росздравнадзоре
www.nevacert.ru | info@nevacert.ru

- Португальский
- Венгерский
- Турецкий
- Греческий
- Чешский
- Польский
- Русский
- Норвежский
- Словацкий
- Вьетнамский
- Тайский
- Хорватский
- Сербский
- Корейский

Описание полей окна Опции печати

Описание всех кнопок данного окна или экрана, см. *Кнопки*, стр. E-6.

Описание полей в окне или на экране производится в соответствии с их расположением слева направо сверху вниз.

Назв. принтера Показывает название принтера.

Статус принтера Показывает текущий статус принтера.

ПРИМЕЧАНИЕ: Статус принтера определяется типом используемого принтера.

Выбор печати Позволяет выбрать один или несколько пунктов/категорий для вывода на печать.

Доступные отчеты (список) Перечисляет названия отчетов, готовых к печати. Полный список имеющихся отчетов, см. *Печать отчета*, стр. 5-411.

Количество копий Позволяет ввести требуемое количество копий для вывода на печать.

По умолчанию: 1

Описание полей окна Принтер

Описание всех кнопок данного окна или экрана, см. *Кнопки*, стр. E-6.

Описание полей в окне или на экране производится в соответствии с их расположением слева направо сверху вниз.

Статус принтера Показывает текущий статус принтера.

Регистрация МИ в Росздравнадзоре
www.nevacert.ru | info@nevacert.ru

ПРИМЕЧАНИЕ: Статус принтера определяется типом используемого принтера.

Задания для печати (список)

Показывает список запрошенных отчетов, включая статус печати и время запроса отчета.

К статусам печати относится:

- Ошибка
- В ожидании
- Печать
- Загрузка данных
- Снятие

ПРИМЕЧАНИЕ: Если в очереди находится более одного отчета, и первый отчет имеет статус Ошибка, вам потребуется удалить этот отчет перед печатью других отчетов в очереди.

Регистрация МИ в Росздравнадзоре
www.nevacert.ru | info@nevacert.ru

ПРИМЕЧАНИЯ

Регистрация МИ в Росздравнадзоре
www.nevacert.ru | info@nevacert.ru

Введение

*i*ARM (модуль автоматического разведения буфера) - это дополнительная принадлежность к системе ARCHITECT *i*, автоматически разбавляющая концентрированный промывочный буфер ARCHITECT и подающая его в резервуар для промывочного буфера системы ARCHITECT.

ARCHITECT *i*ARM включает следующее:

- *Компоненты*, стр. F-2
- *Основные части и соединения*, стр. F-3
- *Сенсорный дисплей*, стр. F-6
- *Технические характеристики и требования*, стр. F-9
- *Эксплуатация*, стр. F-12
- *Техническое обслуживание и диагностика*, стр. F-22
- *Поиск и устранение неисправностей*, стр. F-32

Регистрация МИ в Росздравнадзоре
www.nevacert.ru | info@nevacert.ru

Компоненты

Прибор ARCHITECT *i*ARM поставляется со следующими компонентами:

- Два шнура питания длиной 3,0 м
  - 120 В~ (США)
  - 230 В~ (Европа)
- Одна трубка подачи воды длиной 3,0 м
- Одна трубка для отведения отходов под давлением длиной 3,0 м
- Одна трубка для слива к полу длиной 3,0 м
- Две пробирки с концентрированным промывочным буфером
- Дополнительные компоненты необходимы для каждого прибора, подсоединенного к ARCHITECT *i*ARM:
  - Один кабель RS-232 длиной 7,6 м
  - Одна трубка длиной 7,6 м
  - Два фитинга
  - Два зажима шланга
- Одно руководство по эксплуатации ARCHITECT *i*ARM на CD-ROM

Следующие компоненты можно приобретать отдельно:

- Комплект для станции наполнения ARCHITECT *i*ARM
  - Трубка станции наполнения *i*ARM
  - Кабель станции наполнения *i*ARM
- Комплект пробирки с концентрированным промывочным буфером ARCHITECT *i*ARM

Регистрация МИ в Росздравнадзоре
www.nevacert.ru | info@nevacert.ru

Основные части и соединения

Основные части и соединения *i*ARM показаны ниже.

Рисунок A.1: Передняя и левая сторона iARM

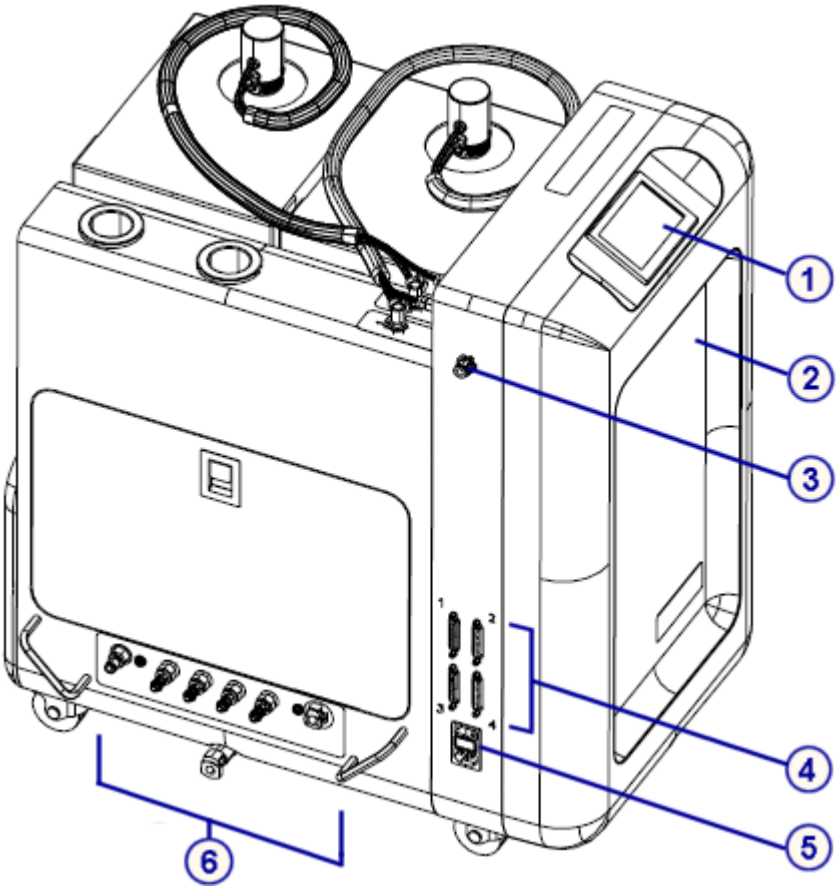

Обозначения:

1. Сенсорный дисплей - показывает информацию о состоянии и служит устройством ввода для эксплуатации, техобслуживания и диагностики *i*ARM. Если сенсорный дисплей не используется в течение десяти минут, подсветка дисплея отключается. Для включения подсветки прикоснитесь к дисплею. Сенсорный дисплей находится в передней части *i*ARM.
2. Отсек электроники - содержит печатные платы.
3. Электрическое соединение станции наполнения - обеспечивает связь между *i*ARM и датчиком уровня промывочного буфера.
4. Порты RS-232 - обеспечивают связь между *i*ARM и компьютерным блоком.
5. Модуль подачи питания - обеспечивает связь *i*ARM с сетями электроэнергии.
6. Разъемы для жидкости - обеспечивает подачу жидкостей в аналитические модули и доступ к водопроводу и канализации.

Регистрация МИ в Росздравнадзоре
www.nevacert.ru | info@nevacert.ru

Рисунок A.2: Верхняя и правая сторона iARM

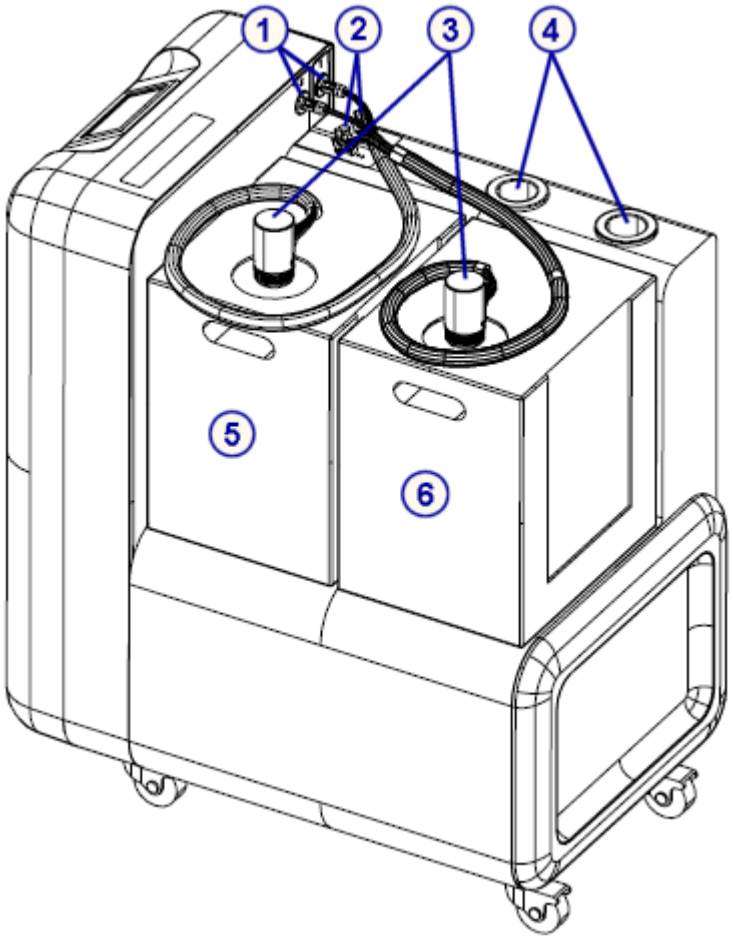

Обозначения:

1. Разъем для датчика пробирки с концентрированным промывочным буфером - Электронное соединение комплекта пробирки с концентрированным промывочным буфером с *i*ARM.
2. Входной порт концентрированного промывочного буфера - обеспечивает соединение, позволяющее передавать концентрированный промывочный буфер в жидкостную камеру *i*ARM.
3. Комплект пробирки с концентрированным промывочным буфером - включает пробирку с концентрированным промывочным буфером, датчик уровня и разъемы для соединения с *i*ARM.
4. Держатель пробирок с концентрированным промывочным буфером - служит местом хранения пробирки с концентрированным промывочным буфером, если она не вставлена в кубический контейнер (например, при загрузке кубических контейнеров).
5. Кубический контейнер с концентрированным промывочным буфером 1 - ближайший к сенсорному дисплею контейнер, содержащий концентрированный промывочный буфер.
6. Кубический контейнер с концентрированным промывочным буфером 2 - удаленный от сенсорного дисплея контейнер, содержащий концентрированный промывочный буфер.

Регистрация МИ в Росздравнадзоре
www.nevacert.ru | info@nevacert.ru

Рисунок A.3: Порты RS-232

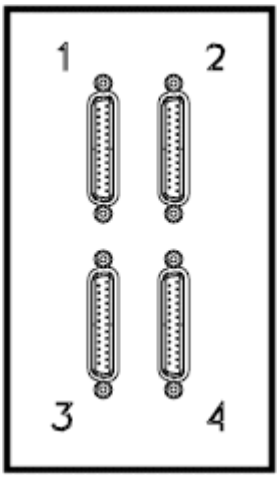

Порты RS-232 имеют обозначения на *i*ARM, 1-4.

Рисунок A.4: Разъемы для жидкостей

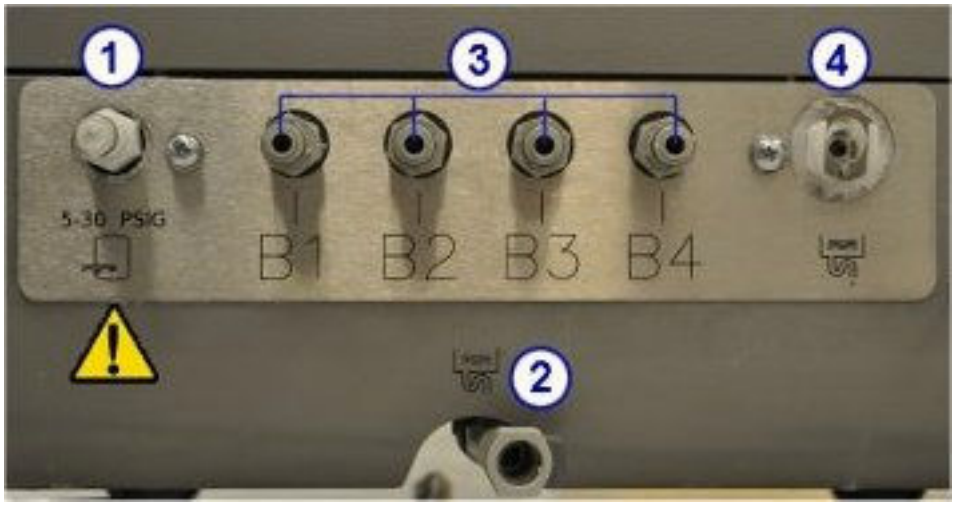

Обозначения:

1. Разъем для впуска воды - обеспечивает соединение водопровода с *i*ARM. См. *Требования к источнику воды*, стр. F-10.

   ОСТОРОЖНО: Давление воды на входе не должно превышать 30 фунт/кв.дюйм изб.давления.

2. Разъем для слива к полу - обеспечивает слив самотеком из внутреннего поддона, расположенного внутри *i*ARM, к внешнему откачивающему насосу или спускному отверстию в полу.
3. Восстановленный буфер к выходным портам (B1-B4) аналитического модуля - Выходные порты аналитического модуля устанавливают соединения, позволяющие восстановленному промывочному буферу поступать в аналитические модули ARCHITECT или в резервуар для промывочного буфера.
4. Порт для жидких отходов под давлением - обеспечивает удаление отходов под давлением из смесительного блока к внешнему откачивающему насосу или сливу в полу.

Регистрация МИ в Росздравнадзоре
www.nevacert.ru | info@nevacert.ru

Сенсорный дисплей

Сенсорный дисплей - показывает информацию о состоянии и служит устройством ввода для эксплуатации, техобслуживания и диагностики *i*ARM. Если сенсорный дисплей не используется в течение десяти минут, подсветка дисплея отключается. Для включения подсветки прикоснитесь к дисплею.

ПРИМЕЧАНИЕ: Дисплей может быть чувствителен к статическому электричеству. Под воздействием значительного статического заряда дисплей *i*ARM может стать нечувствительным. В этом случае выключите и выключите *i*ARM.

Подсветка сенсорного дисплея будет постоянно включена при наличии любого из следующих условий:

- *i*ARM готовит буфер;
- отображается код ошибки; или
- кубический контейнер пуст и готов к замене.

Описание сенсорного дисплея включает следующие темы:

- *Главный экран*, стр. F-6
  Описывает Главный экран и меню.
- *Панель инструментов - Главное меню*, стр. F-7
  Описывает Главное меню.
- *Панель инструментов - меню техобслуживания и диагностики*, стр. F-7
  Описывает меню техобслуживания и диагностики.

Главный экран

На Главном экране отображается информация о *i*ARM и загруженных кубических контейнерах с концентрированным промывочным буфером.

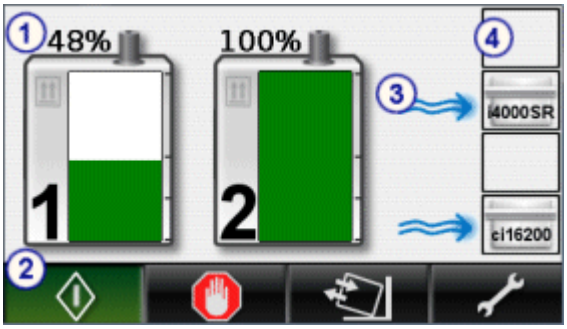

Обозначения:

1. Пиктограммы кубических контейнеров - отображение процентного содержания концентрированного промывочного буфера в кубических контейнерах. Левая пиктограмма соответствует кубическому контейнеру 1, расположенного около сенсорного дисплея. Правая пиктограмма соответствует кубическому контейнеру 2.
2. Панель инструментов - обеспечивает оперативное управление *i*ARM.

Регистрация МИ в Росздравнадзоре
www.nevacert.ru | info@nevacert.ru

3. Индикатор потока - показывает, какие аналитические модули получают буфер.
4. Индикаторы портов - показывают аналитические модули, к которым подсоединен *i*ARM через порты RS-232 *i*ARM (1-4). Верхний индикатор соответствует порту 1, нижний индикатор - порту 4.

Панель инструментов - Главное меню

Панель инструментов Главного экрана отображает Главное меню и содержит следующие пиктограммы:

Обозначения:

1. **Старт** - изменяет статус *i*ARM на Готов и передает на компьютерный блок сообщение о готовности к подаче промывочного буфера.
2. **Стоп** - изменяет статус *i*ARM на Остановлен и передает на компьютерный блок сообщение о неготовности к подаче промывочного буфера.
3. **Загрузка кубического контейнера** - проверяет датчики концентрированного буферного раствора, измеряющие уровень жидкости, и обновляет дисплей *i*ARM с отображением объема, оставшегося в каждом кубическом контейнере, в процентах.
4. **Техобслуживание и диагностика** - открывает меню техобслуживания и диагностики.

Панель инструментов - меню техобслуживания и диагностики

Меню техобслуживания и диагностики содержит следующие пиктограммы:

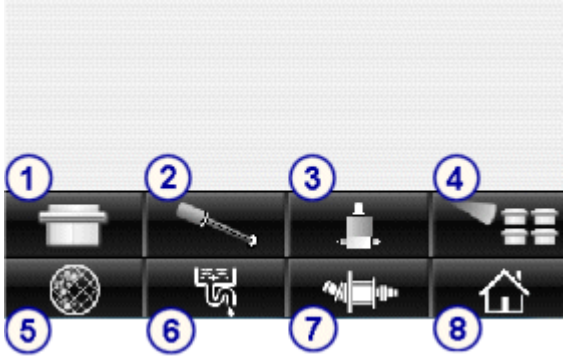

Обозначения:

1. **Конфигурация порта прибора** - позволяет идентифицировать аналитические модули, подсоединенные к *i*ARM.
2. **Калибровка пробирки с буфером** - калибрует датчики уровня в пробирке кубического контейнера.
3. **Тест клапанов** (только FSR) - проверяет клапаны *i*ARM. Данная процедура выполняется сотрудником сервисной службы Abbott (FSR) и требует наличия соответствующего опыта, инструментов и материалов.
4. **Проверка прибора** - проверяет соединения с коммуникационными портами и показывает подсоединенные аналитические модули. Аналитический модуль распознается при условии конфигурирования в ARCHITECT SCC под

Регистрация МИ в Росздравнадзоре
www.nevacert.ru | info@nevacert.ru

автоматическую передачу буфера. К одному *i*ARM можно подсоединить до четырех аналитических модулей.

5. **Обеззараживание** (только FSR) - запускает внутреннюю процедуру обеззараживания. Данная процедура выполняется сотрудником сервисной службы Abbott (FSR) и требует наличия соответствующего опыта, инструментов и материалов.
6. **Промывка** - пропускает очищенную воду и концентрированный буферный раствор через *i*ARM в направлении выпуска для отходов под давлением.
7. **Проверка двигателя насоса** (только FSR) - проверяет частоту вращения двигателя насоса. Данная процедура выполняется сотрудником сервисной службы Abbott (FSR) и требует наличия соответствующего опыта, инструментов и материалов.
8. **Главный экран** - отображает Главный экран и Главное меню.

Регистрация МИ в Росздравнадзоре
www.nevacert.ru | info@nevacert.ru

Технические характеристики и требования

Технические характеристики и требования *i*ARM относятся к надлежащей установке и эксплуатации *i*ARM и гарантируют оптимальный уровень безопасности и соблюдение требований к производительности.

Технические характеристики и требования включают следующее:

- *Физические характеристики*, стр. F-9
- *Требования к свободному пространству вокруг прибора*, стр. F-9
- *Требования по электропитанию*, стр. F-10
- *Параметры электрической безопасности*, стр. F-10
- *Требования к источнику воды*, стр. F-10
- *Условия окружающей среды*, стр. F-11

Физические характеристики

Физические характеристики прибора *i*ARM содержатся в следующей таблице.

Таблица A.1: Физические характеристики

Размеры: • Высота • Длина • Ширина	 73,7 см 44,5 см 63,6 см
Масса	26,3 кг (58 фнт.)

Требования к свободному пространству вокруг прибора

Требования к свободному пространству вокруг *i*ARM см. в следующей таблице.

Таблица A.2: Требования к свободному пространству вокруг прибора

Свободное пространство слева (для трубок, фитингов и доступа к модулю питания)	17,8 см, до высоты 19,0 см от пола 7,6 см выше высоты 19,0 см от пола
Свободное пространство справа (для загрузки кубических контейнеров)	91,4 см
Свободное пространство сзади	Свободное пространство сзади не требуется.
Свободное пространство спереди (для доступа к сенсорному дисплею)	50,8 см
Свободное пространство сверху	Свободное пространство сверху не требуется.

Регистрация МИ в Росздравнадзоре
www.nevacert.ru | info@nevacert.ru

Требования по электропитанию

Требования по электропитанию для прибора *i*ARM содержатся в следующей таблице.

Таблица A.3: Требования по электропитанию

Питание переменного тока	• Напряжение: 100 - 120 или 200 - 240 ± 10% В˜ • Частота: 50 или 60 Гц Прибор *i*ARM поставляется с кабелями питания различных стандартов.
Тип кабеля питания	• США: NEMA 5-15P или эквивалентный • Европа: CE E 7/7 или эквивалентный
Номинальный ток	макс. 3,6 А

Параметры электрической безопасности

Параметры электрической безопасности для прибора *i*ARM содержатся в следующей таблице.

Таблица A.4: Параметры электрической безопасности

Класс электробезопасности	II (категория перенапряжения)
Степень загрязнения	2

ПРИМЕЧАНИЕ: Параметры электрической безопасности не имеют значения для производительности.

Требования к источнику воды

Требования к источнику воды для прибора *i*ARM содержатся в следующей таблице.

Таблица A.5: Требования к источнику воды

Чистота	≤ 1000 КОЕ/мл 1 МОм - см при 25˚C
Давление	5 - 30 фунт/кв.дюйм изб.давления
Расход	102 л/ч (1,7 л/мин) или выше
Температура	4˚C - 37˚C

ОСТОРОЖНО: Давление воды на входе не должно превышать 30 фунт/кв.дюйм изб.давления.

Регистрация МИ в Росздравнадзоре
www.nevacert.ru | info@nevacert.ru

Условия окружающей среды

Условия окружающей среды для прибора *i*ARM содержатся в следующей таблице.

Таблица A.6: Условия окружающей среды

Эксплуатационные условия:	Используйте прибор только в закрытом помещении
• Температура	15˚C - 30˚C
• Влажность	10% - 85% (без конденсации) RH (относительная влажность) при 25˚C
• Высота над уровнем моря	≤ 2590,7 м (8500 фт.)
Условия хранения:	
• Температура	от -25˚C до +65˚C
• Влажность	10% - 85% (без конденсации) RH (относительная влажность) при 25˚C
• Высота над уровнем моря	≤ 2590,7 м (8500 фт.)

Регистрация МИ в Росздравнадзоре
www.nevacert.ru | info@nevacert.ru

Эксплуатация

ОСТОРОЖНО: Перед началом работы с *i*ARM убедитесь, что колеса заблокированы.

Эксплуатация включает следующие темы:

- *Перевод iARM в режим Готов*, стр. F-12
- *Останов iARM*, стр. F-12
- *Выполнение аварийного выключения*, стр. F-13
- *Запустите закачку промывочного буфера из iARM*, стр. F-13
- *Замена концентрированного промывочного буфера в iARM*, стр. F-14
- *Запуск в режиме станции наполнения*, стр. F-16

Перевод *i*ARM в режим Готов

*i*ARM должен быть переведен в режим Готов для начала эксплуатации и для выполнения оператором задач из меню *i*ARM.

Для перевода *i*ARM в режим Готов нажмите пиктограмму **Старт** [1] в главном меню.

Когда *i*ARM находится в режиме Готов, пиктограмма **Старт** будет зеленой. *i*ARM находится в режиме Готов, когда вы включаете *i*ARM.

Останов *i*ARM

Обычно нет необходимости в останове *i*ARM вручную. При останове *i*ARM прекращается подача буфера в аналитические модули. *i*ARM не отвечает на запросы буфера, пока не вернется в состояние Готов.

Для останова *i*ARM вручную нажмите пиктограмму **Стоп** [1] в главном меню.

Если *i*ARM находится в состоянии Остановлен, пиктограмма **Стоп** становится красной.

*i*ARM находится в состоянии Остановлен, когда *i*ARM включен в режиме станции наполнения.

Регистрация МИ в Росздравнадзоре
www.nevacert.ru | info@nevacert.ru

Выполнение аварийного выключения

В нештатной ситуации с риском развития аварии переведите переключатель в положение Выкл (O) на модуле питания [1]. Отсоедините кабель питания.

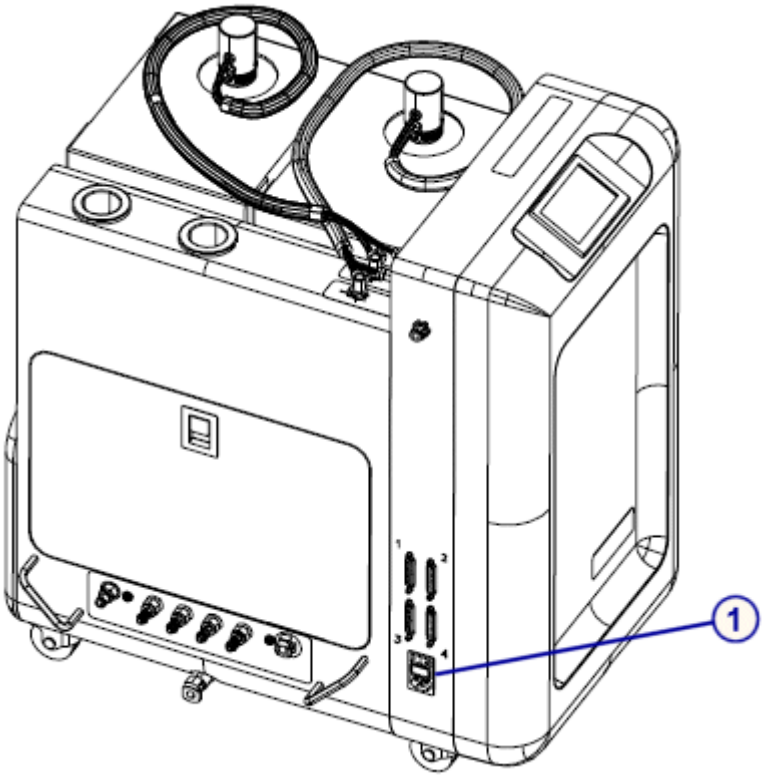

ОСТОРОЖНО: Убедитесь в наличии свободного пространства слева от *i*ARM, достаточного для доступа к модулю питания. См. *Требования к свободному пространству вокруг прибора*, стр. F-9.

Запустите закачку промывочного буфера из *i*ARM

Данная процедура на ARCHITECT SCC предназначена для ручного запуска передачи буфера из *i*ARM в аналитический модуль системы *i*.

Для запуска закачки промывочного буфера из *i*ARM:

1. Убедитесь, что *i*ARM находится в режиме Готов (пиктограмма Старт горит зеленым цветом). См. *Перевод iARM в режим Готов*, стр. F-12.
2. Выберите соответствующую опцию модуля на экране Статус ресурсов, затем выберите **F2 - Обновить ресурсы**.

   Появится окно Обновить ресурсы.
3. Выберите флажок **Добавить буфер**.
4. Введите номер лота и срок годности в том же формате, в котором они приведены на наклейке контейнера с промывочным буфером, или используйте сканер штрих-кодов для сканирования данных. (опция Premium)

Регистрация МИ в Росздравнадзоре
www.nevacert.ru | info@nevacert.ru

ВАЖНО: При использовании сканера штрих-кодов клавиша Shift на клавиатуре не должна быть нажата, чтобы исключить некорректное считывание номера лота.

ПРИМЕЧАНИЕ: Если срок годности не указан, функция отслеживания срока годности промывочного буфера будет отключена.

5. Нажмите **Готово**.

   Отобразится обновленный экран Статус ресурсов.

Во время передачи буфера в аналитический модуль синий индикатор расхода отображается на Главном экране *i*ARM.

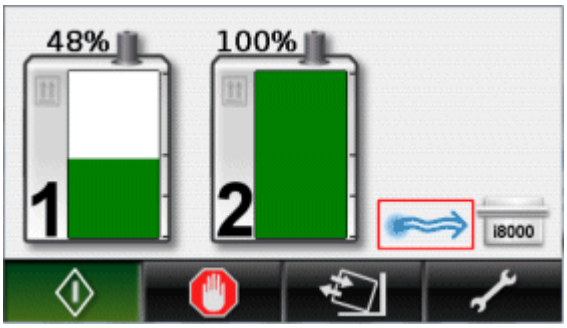

ПРИМЕЧАНИЕ: Для передачи буфера из *i*ARM в аналитический модуль системы *i* необходимы следующие соединения:

- подача воды в *i*ARM, через впускной порт для воды
- удаление отходов под давлением из *i*ARM к внешнему откачивающему насосу или сливу в полу, через порт для жидких отходов под давлением и
- буфер к аналитическому модулю через выпускной порт.

См. *Основные части и соединения*, стр. F-3.

Замена концентрированного промывочного буфера в *i*ARM

ОСТОРОЖНО: Химическая опасность. Данная процедура является химически опасной. См. информацию в Руководстве по эксплуатации системы ARCHITECT, раздел 8, *Химические опасности*.

ОСТОРОЖНО: Опасность при подъеме тяжелых предметов. Заполненный кубический контейнер имеет большую массу. См. информацию в Руководстве по эксплуатации системы ARCHITECT, раздел 8, *Физические опасности.*

ОСТОРОЖНО: Убедитесь, что *i*ARM установлен таким образом, чтобы был обеспечен доступ для загрузки кубического контейнера, и что колеса в нижней части *i*ARM заблокированы.

ОСТОРОЖНО: Не кладите любые объекты на *i*ARM, за исключением кубических контейнеров ARCHITECT с концентрированным промывочным буфером. Не загружайте более

Регистрация МИ в Росздравнадзоре
www.nevacert.ru | info@nevacert.ru

двух кубических контейнеров с концентрированным промывочным буфером одновременно.

На Главном экране *i*ARM отображается остаток концентрированного промывочного буфера в кубических контейнерах [1] в процентах. Если кубический контейнер пуст, пиктограмма загрузки контейнера отображается в пустом контейнере [2], а пиктограмма **Загрузка кубического контейнера** на панели инструментов становится желтой [3].

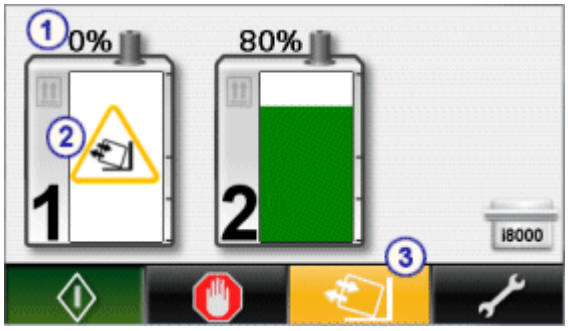

ПРИМЕЧАНИЕ: Не заменяйте кубический контейнер, пока не будет отображена пиктограмма загрузки кубического контейнера. Кубический контейнер подает концентрированный промывочный буфер, пока отображается пиктограмма.

ПРИМЕЧАНИЕ: *i*ARM не останавливается на время замены кубического контейнера.

Для замены кубического контейнера с концентрированным промывочным буфером:

1. Снимите комплект пробирки с концентрированным промывочным буфером с кубического контейнера.

2. Храните пробирку с концентрированным промывочным буфером в держателе пробирок [1].

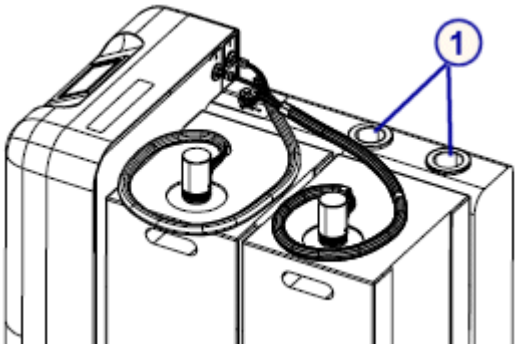

Регистрация МИ в Росздравнадзоре
www.nevacert.ru | info@nevacert.ru

3. Выньте пустой кубический контейнер из *i*ARM.
4. Поднимите новый кубический контейнер в нужное положение на *i*ARM.

   Прорезную ручку в картоне можно использовать для подъема или размещения кубического контейнера, но не для выдерживания полной массы кубического контейнера.
5. Удалите картонную вкладку с верхней части кубического контейнера и снимите крышку, вставьте пробирку с концентрированным промывочным буфером в полный кубический контейнер. Затяните фитинг.

   На Главном экране обновляется статус кубического контейнера и оставшийся концентрированный промывочный буфер в процентах.
6. Утилизируйте пустой кубический контейнер в соответствии с местными правилами.

Запуск в режиме станции наполнения

Режим станции наполнения позволяет *i*ARM наполнять отдельный резервуар для промывочного буфера восстановленным буфером. Восстановленный буфер можно использовать для ручного наполнения систем ARCHITECT.

В режиме станции наполнения настоятельно рекомендуется использовать автономный *i*ARM, а не подсоединенный к аналитическому модулю *i*ARM. Также рекомендуется использовать резервуар для промывочного буфера емкостью 25 л, а не 12 л.

ВАЖНО: Вам потребуется полностью отсоединить кабель и трубку станции наполнения, когда *i*ARM не работает в режиме станции наполнения. Если кабель и трубка не будут правильно отсоединены, это может привести к затоплению.

Рисунок A.5: Режим станции наполнения ARCHITECT iARM

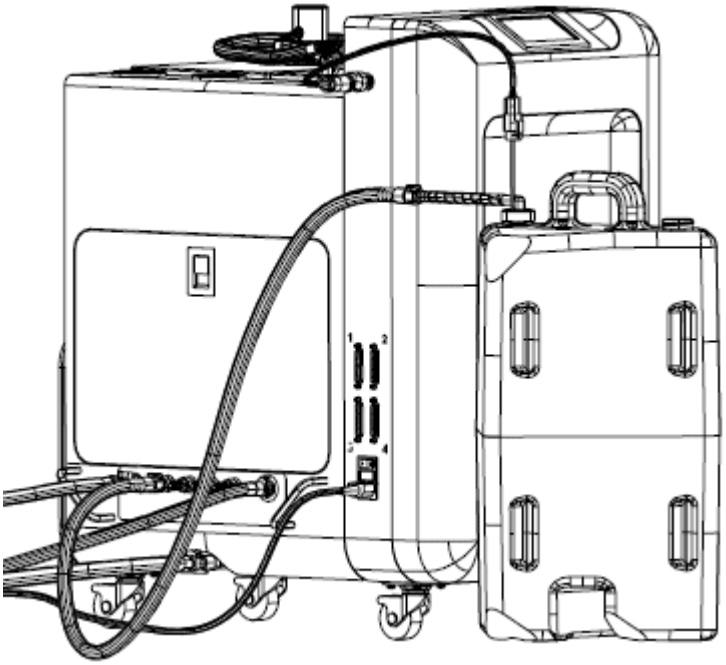

Регистрация МИ в Росздравнадзоре
www.nevacert.ru | info@nevacert.ru

Необходимы следующие компоненты. Для заказа этих компонентов обратитесь к своему дилеру Abbott:

- Трубка станции наполнения *i*ARM

- Кабель станции наполнения *i*ARM

- Датчик уровня промывочного буфера (только с резервуаром 25 л)

- Датчик уровня промывочного буфера (только с резервуаром 12 л)

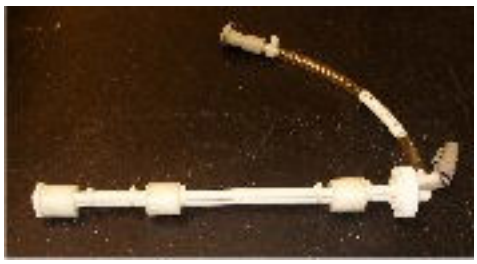

- Резервуар для промывочного буфера (12 л и 25 л)

Регистрация МИ в Росздравнадзоре
www.nevacert.ru | info@nevacert.ru

ОСТОРОЖНО: Химическая опасность. Данная процедура является химически опасной. См. информацию в Руководстве по эксплуатации системы ARCHITECT, раздел 8, *Химические опасности.*

ОСТОРОЖНО: Опасность при подъеме тяжелых предметов. Заполненный резервуар для промывочного буфера имеет большую массу. См. информацию в Руководстве по эксплуатации системы ARCHITECT, раздел 8, *Физические опасности.*

Необходимые компоненты:

- Резервуар для промывочного буфера ARCHITECT
- Датчик уровня промывочного буфера
- Трубка станции наполнения *i*ARM
- Кабель станции наполнения *i*ARM

Для запуска *i*ARM в режиме станции наполнения:

1. Вставьте датчик уровня промывочного буфера в резервуар для промывочного буфера.
2. Отсоедините все трубки, подсоединенные к выпускным портам аналитического модуля (B1-B4) на *i*ARM.
3. Идентифицируйте и пометьте кабели, подсоединенные к портам RS-232, после чего отсоедините кабель(и) RS-232 от *i*ARM. Метки на кабелях помогут восстановить конфигурацию после запуска *i*ARM в режиме станции наполнения.
4. Подсоедините кабель станции наполнения к разъему станции наполнения на *i*ARM.

5. Подсоедините другой конец кабеля станции наполнения к датчику уровня промывочного буфера.

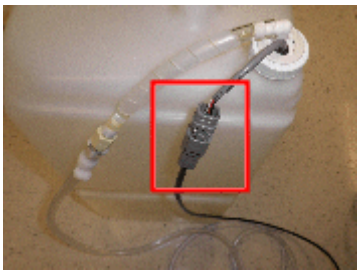

Регистрация МИ в Росздравнадзоре
www.nevacert.ru | info@nevacert.ru

На экране Станция наполнения *i*ARM отображается пиктограмма внешнего резервуара.

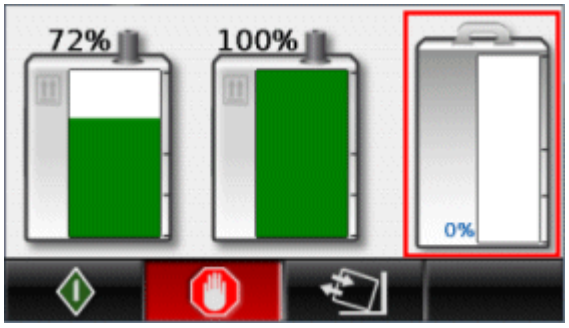

6. Подсоедините трубку станции наполнения к одному из выпускных портов (B1-B4) на *i*ARM.

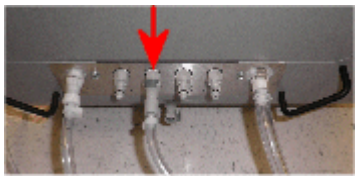

7. Подсоедините другой конец трубки станции наполнения к датчику уровня промывочного буфера.

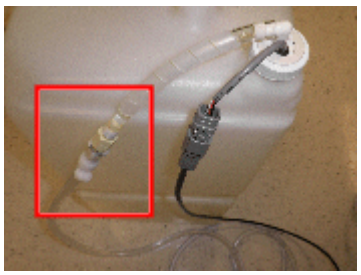

8. Нажмите пиктограмму **Старт**.

   Синяя пиктограмма потока на *i*ARM указывает на передачу промывочного буфера в резервуар.

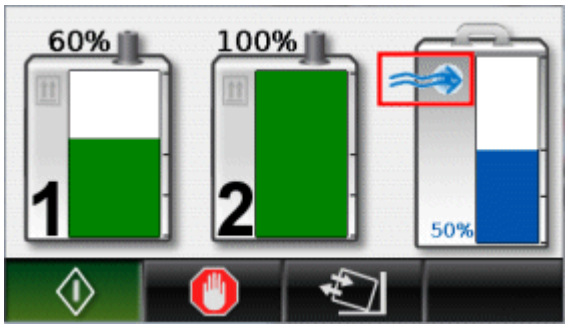

После наполнения резервуара *i*ARM автоматически останавливается. На экране Станция наполнения *i*ARM отображается пиктограмма полного (100%) внешнего резервуара, если использовался резервуар 25 л.

Регистрация МИ в Росздравнадзоре
www.nevacert.ru | info@nevacert.ru

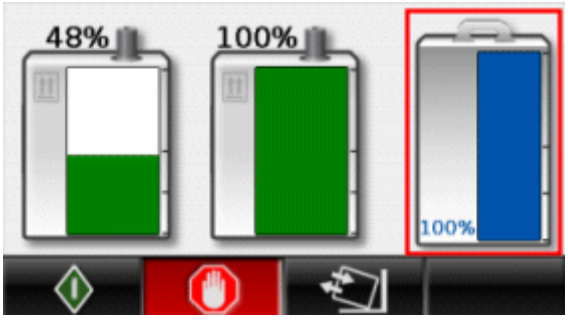

ПРИМЕЧАНИЕ: Если вам нужно меньше 25 л восстановленного промывочного буфера, вы можете нажать пиктограмму **Стоп**, чтобы вручную остановить наполнение после того, как буфер достигнет требуемого уровня в резервуаре. При наполнении резервуара для промывочного буфера *i*1000 емкостью 12 л *i*ARM автоматически останавливается по завершении наполнения.

9. Отсоедините кабель и трубку станции наполнения от *i*ARM, а затем от датчика уровня промывочного буфера.

   ВАЖНО: Вам потребуется полностью отсоединить кабель и трубку станции наполнения, когда *i*ARM не работает в режиме станции наполнения. Если кабель и трубка не будут правильно отсоединены, это может привести к затоплению.

   Отобразится Главный экран.

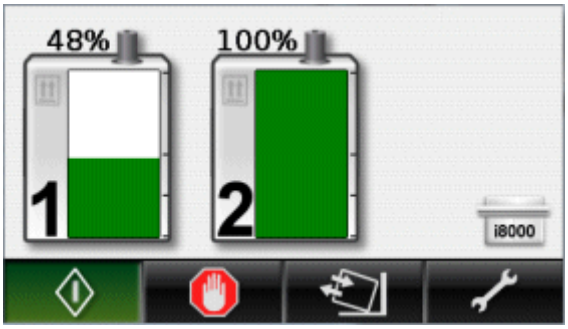

10. Для подсоединения *i*ARM к аналитическим модулям восстановите исходное соединение кабелей RS-232 с разъемами RS-232 на *i*ARM.

    ПРИМЕЧАНИЕ: Если вы подсоедините кабель RS-232 к другому порту, вам потребуется заново конфигурировать порт. См. *Конфигурирование порта для соединения с аналитическим модулем ARCHITECT*, стр. F-22.

11. Убедитесь, что кабель и трубка станции наполнения полностью отсоединены от *i*ARM.
12. Подсоедините трубку к выпускным портам аналитического модуля (B1-B4) на *i*ARM.

    ПРИМЕЧАНИЕ: Если *i*ARM находился в режиме Готов до запуска в режиме станции наполнения, после восстановления соединений кабелей и трубок аналитических модулей *i*ARM вернется в режим Готов. Если *i*ARM находился в режиме Остановлен или в режиме станции наполнения возникла ошибка, после восстановления соединений кабелей и трубок аналитических модулей *i*ARM вернется в режим Остановлен.

Регистрация МИ в Росздравнадзоре
www.nevacert.ru | info@nevacert.ru

13. *Перевод iARM в режим Готов*, стр. F-12, при необходимости.
14. Убедитесь, что на Главном экране отображаются пиктограммы аналитических модулей, соответствующие оригинальной конфигурации портов.

    Если какая-либо пиктограмма аналитического модуля отличается от ожидаемой, проверьте и откорректируйте соединение ее кабеля RS-232 *Проверка приборов*, стр. F-27. После проверки приборов пиктограммы аналитических модулей отображаются в соответствии с соединениями RS-232 и оригинальной конфигурацией портов.
15. На компьютерном блоке пиктограмма *i*ARM должна отображаться без символа предупреждения.

Регистрация МИ в Росздравнадзоре
www.nevacert.ru | info@nevacert.ru

Техническое обслуживание и диагностика

Техническое обслуживание и диагностика включают следующие темы:

- *Конфигурирование порта для соединения с аналитическим модулем ARCHITECT*, стр. F-22
- *Переключение закачки промывочного буфера в автоматический режим*, стр. F-23
- *Калибровка пробирки с буфером*, стр. F-24
- *Проверка приборов*, стр. F-27
- *Промывка iARM*, стр. F-28
- *Замена комплекта пробирки с концентрированным промывочным буфером*, стр. F-29
- *Очистка наружных поверхностей iARM*, стр. F-31

Конфигурирование порта для соединения с аналитическим модулем ARCHITECT

Данная процедура предназначена для обозначения типов аналитических модулей, подсоединенных к *i*ARM.

Конфигурация порта в некоторых случаях опциональна. *i*ARM автоматически распознает попытки установления соединения с несконфигурированного порта и автоматически включает этот порт. Конфигурация порта необходима, если *i*ARM подсоединен к многомодульной системе, например, *i*4000SR. Конфигурация порта позволяет *i*ARM оценить объем буфера, который может быть затребован аналитическими модулями.

Порт может быть сконфигурирован до соединения с аналитическим модулем, однако пиктограмма аналитического модуля не будет отображаться на Главном экране, пока порт не будет подсоединен.

Перед конфигурированием портов убедитесь, что трубка *i*ARM подсоединена к аналитическим модулям, и что каждый аналитический модуль настроен в ARCHITECT SCC на автоматическую передачу буфера. См. *Переключение закачки промывочного буфера в автоматический режим*, стр. F-23.

Для конфигурирования порта *i*ARM с целью подсоединения к аналитическому модулю ARCHITECT:

1. В меню техобслуживания и диагностики выберите пиктограмму **Конфигурация порта инструмента**.

2. Выберите подходящий прибор из списка типов приборов. Для прокрутки прикоснитесь к стрелкам вверх или вниз справа от типов приборов.

Регистрация МИ в Росздравнадзоре
www.nevacert.ru | info@nevacert.ru

ПРИМЕЧАНИЕ: Если стрелки вверх и вниз не отображаются, для показа стрелок прикоснитесь к списку приборов.

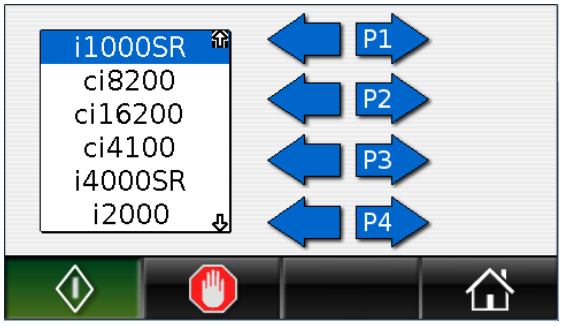

3. Выберите пиктограмму порта, который вы хотите сконфигурировать. Например, для конфигурирования порта 1 выберите пиктограмму P1.

   Пиктограмма аналитического модуля указывает на подсоединение *i*ARM к прибору.

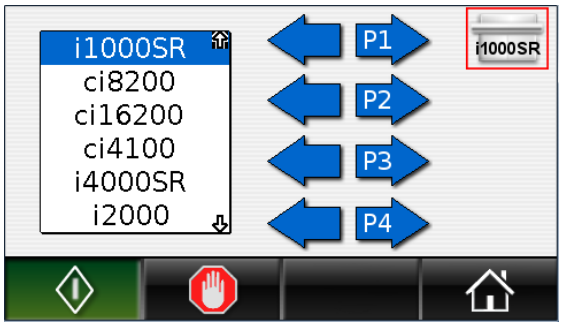

4. Повторите эти шаги для конфигурирования дополнительных портов, при необходимости.

   *i*ARM поддерживает до четырех аналитических модулей ARCHITECT. Общее количество резервуаров для промывочного буфера не может превышать четырех.

   Например, можно подсоединить *i*ARM к двум системам ARCHITECT *i*4000SR или четырем системам ARCHITECT *i*2000SR или *i*1000SR.

   Конфигурирование большего количества модулей приведет к ошибке. Вы не сможете выйти из экрана Конфигурация порта инструмента, пока не будет сконфигурировано четыре модуля или менее.

5. Для возврата в Главное меню нажмите пиктограмму **Главный экран**.

Переключение закачки промывочного буфера в автоматический режим

Данная процедура на ARCHITECT SCC предназначена для переключения закачки промывочного буфера в автоматический режим. Обычно необходимости в изменении этой настройки нет. Опция закачки промывочного буфера переводится в автоматический режим во время установки *i*ARM. Некоторые действия по устранению неисправностей

Регистрация МИ в Росздравнадзоре
www.nevacert.ru | info@nevacert.ru

требуют переключения закачки промывочного буфера в автоматический режим до устранения неисправности.

Для переключения закачки промывочного буфера:

1. Выберите **Реагенты - ресурсы** в списке **Категории системы** на экране Конфигурация
2. Нажмите **F6 - Конфигурировать**.

   Отобразится окно Конфигурировать реагенты - ресурсы.
3. Выберите нужную опцию **Закачка промывочного буфера**.
4. Нажмите **Готово**, чтобы сохранить внесенные изменения.

Калибровка пробирки с буфером

Данная процедура калибрует датчики уровня пробирки с концентрированным промывочным буфером. Данная процедура предписывает калибровку пробирки с буфером для полного и пустого кубического контейнера.

Для выбора калибруемой пробирки с буфером:

1. В меню техобслуживания и диагностики выберите пиктограмму **Калибровка пробирки с буфером**.

2. Переключение на выбор пробирки:
   - выберите пробирку 1 или

   - выберите пробирку 2.

Для калибровки полного кубического контейнера выполните следующие действия:

1. Выберите пиктограмму полного кубического контейнера.

2. Вставьте пробирку с буфером в полный кубический контейнер.
3. Нажмите пиктограмму **Старт**.

Регистрация МИ в Росздравнадзоре
www.nevacert.ru | info@nevacert.ru

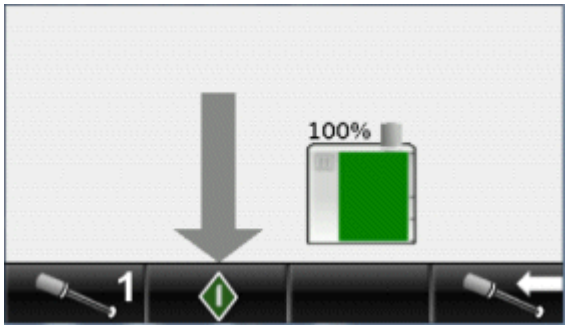

4. По завершении калибровки отобразится экран, информирующий об успешном или неуспешном результате.

   Калибровка пройдена:

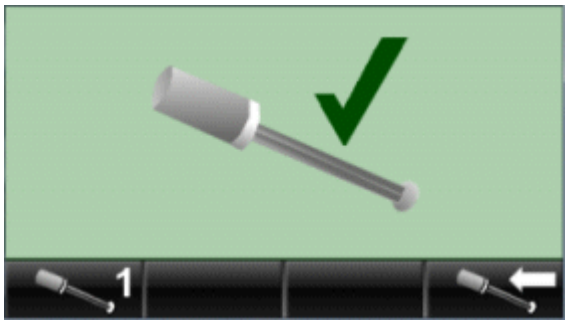

   Калибровка не пройдена:

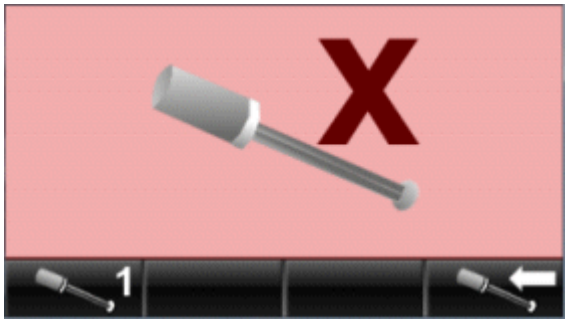

   Если калибровка не пройдена, пиктограмма и код ошибки будут отображены на сенсорном дисплее. Прикоснитесь к пиктограмме ошибки, чтобы квитировать ошибку.
5. Для возврата в экран Калибровка, выберите следующую пиктограмму.

6. Для возврата в экран Техобслуживание и диагностика выберите пиктограмму **Техобслуживание и диагностика**.

7. Для возврата в Главный экран и Главное меню из экрана Техобслуживание и диагностика нажмите пиктограмму **Главный экран**.

Регистрация МИ в Росздравнадзоре
www.nevacert.ru | info@nevacert.ru

Для калибровки пустого кубического контейнера выполните следующие действия:

1. Выберите пиктограмму пустого кубического контейнера.

2. Снимите пробирку с буфером с кубического контейнера.
3. Нажмите пиктограмму **Старт**.

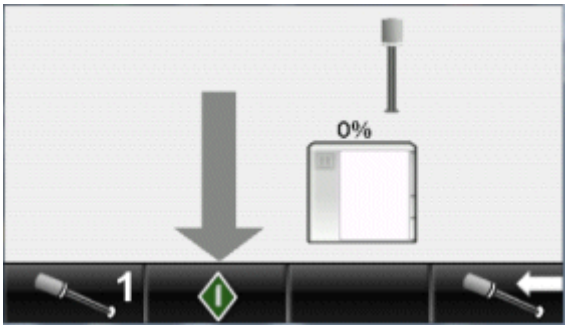

4. По завершении калибровки отобразится экран, информирующий об успешном или неуспешном результате.

   Калибровка пройдена:

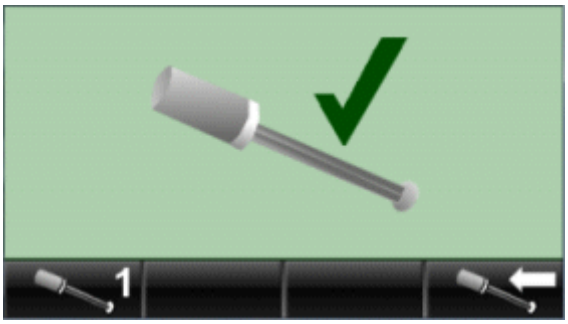

   Калибровка не пройдена:

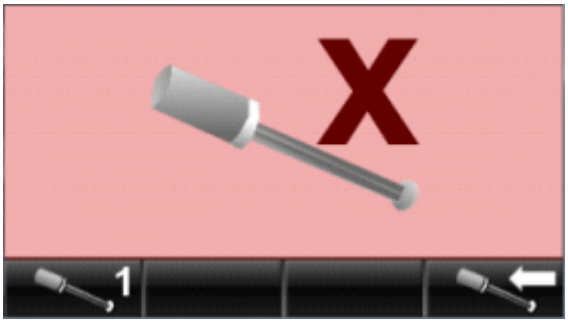

   Если калибровка не пройдена, пиктограмма и код ошибки будут отображены на сенсорном дисплее. Прикоснитесь к пиктограмме ошибки, чтобы квитировать ошибку.

5. Для возврата в экран Калибровка, выберите следующую пиктограмму.

Регистрация МИ в Росздравнадзоре
www.nevacert.ru | info@nevacert.ru

6. Для возврата в экран Техобслуживание и диагностика выберите пиктограмму **Техобслуживание и диагностика**.

7. Для возврата в экран Главный экран и Главное меню из экрана Техобслуживание и диагностика нажмите пиктограмму **Главный экран**.

8. По завершении калибровки установите пробирку с буфером обратно в кубический контейнер.

Проверка приборов

Данная процедура проверяет соединения с коммуникационными портами и показывает подсоединенные аналитические модули. Аналитический модуль распознается при условии конфигурирования в ARCHITECT SCC под автоматическую передачу буфера. См. *Переключение закачки промывочного буфера в автоматический режим*, стр. F-23.

Для проверки приборов выберите в меню Техобслуживание и диагностика пиктограмму **Проверка приборов**.

Отобразится экран состояния. Таймер обратного отсчета показывает оставшееся время проверки прибора.

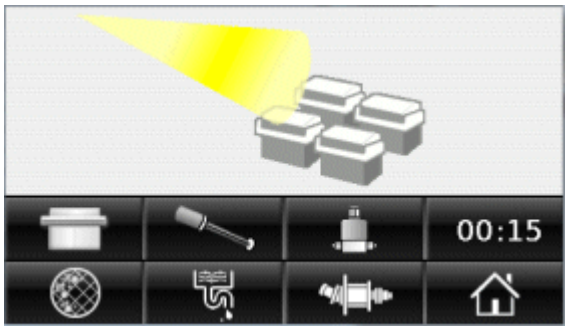

По завершении проверки прибора на Главном экране отображаются аналитические модули, подсоединенные к *i*ARM.

Если порт настроен на соединение с системой ARCHITECT до проверки прибора, пиктограмма аналитического модуля будет отображаться на Главном экране. Проверка приборов не удаляет существующие конфигурации портов прибора для аналитических модулей, подсоединенных к *i*ARM во время проверки приборов.

В памяти *i*ARM хранятся типы сконфигурированных аналитических модулей. Если аналитический модуль повторно подсоединен к *i*ARM и сконфигурирован для автоматической подачи буфера, *i*ARM будет отображать свою пиктограмму аналитического модуля.

Регистрация МИ в Росздравнадзоре
www.nevacert.ru | info@nevacert.ru

Порты, не сконфигурированные для данного типа аналитического модуля, отображаются стандартными пиктограммами.

Промывка *i*ARM

Данная процедура предусматривает промывку очищенной водой и концентрированным буферным раствором модуля *i*ARM в направлении выпуска для отходов под давлением.

Для промывки *i*ARM:

1. В меню Техобслуживание и диагностика выберите пиктограмму **Промывка**.

2. Нажмите пиктограмму **Старт**.

   Начнется промывка. Таймер обратного отсчета показывает оставшееся время промывки.

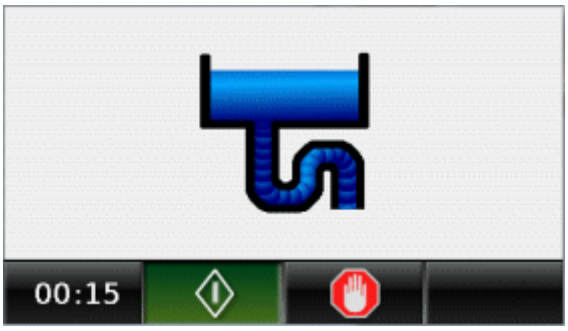

   По завершении промывки пиктограмма **Стоп** становится красной, и отображается пиктограмма техобслуживания и диагностики.

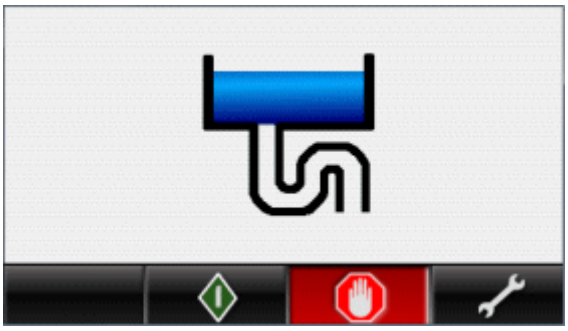

3. Для возврата в экран Техобслуживание и диагностика выберите пиктограмму **Техобслуживание и диагностика**.

4. Для возврата в Главный экран и Главное меню из экрана Техобслуживание и диагностика нажмите пиктограмму **Главный экран**.

Регистрация МИ в Росздравнадзоре
www.nevacert.ru | info@nevacert.ru

Замена комплекта пробирки с концентрированным промывочным буфером

Необходимые условия	*i*ARM в режиме Готов или Остановлен
Предполагаемая длительность	5 минут
Необходимые инструменты/ материалы	Отсутствует
Заменяемые детали	Комплект пробирки с концентрированным промывочным буфером

ОСТОРОЖНО: Химическая опасность. Данная процедура является химически опасной. См. информацию в Руководстве по эксплуатации системы ARCHITECT, раздел 8, *Химические опасности.*

Регистрация МИ в Росздравнадзоре
www.nevacert.ru | info@nevacert.ru

Снятие комплекта пробирки с концентрированным промывочным буфером

Шаги	Иллюстрация/ссылка
1. Поверните фитинг на кубическом контейнере таким образом, чтобы отсоединить и снять пробирку с концентрированным промывочным буфером с кубического контейнера [1]. 2. Храните пробирку с концентрированным промывочным буфером в держателе пробирок [2]. 3. Отсоедините (электрический) разъем [3] датчика от пробирки с концентрированным промывочным буфером. 4. Отожмите фиксирующую планку на разъеме [4] трубки для концентрированного промывочного буфера и отсоедините разъем от впускного порта для концентрированного промывочного буфера. 5. Утилизируйте снятый комплект пробирки с концентрированным промывочным буфером в соответствии с местными правилами.	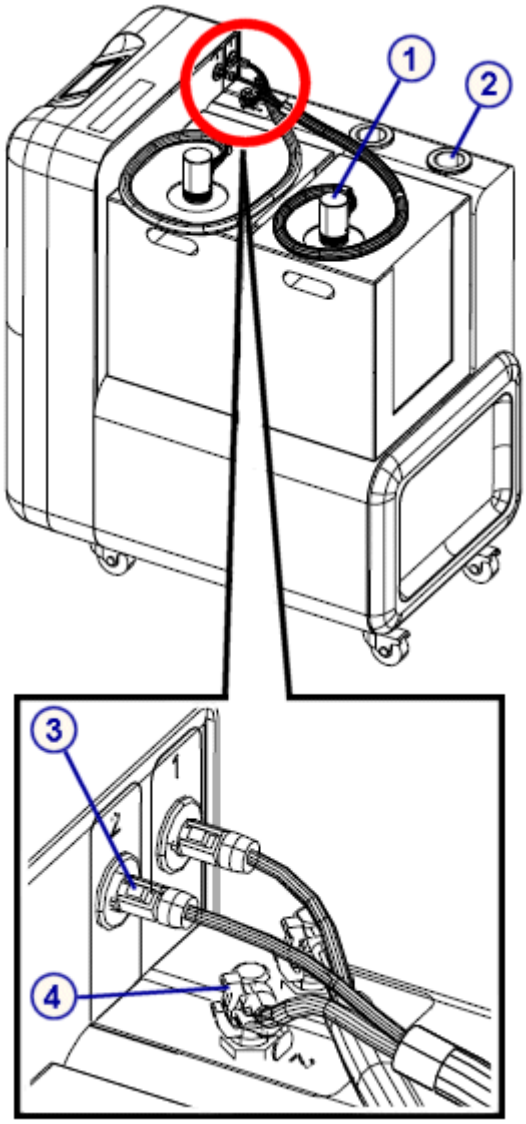

Регистрация МИ в Росздравнадзоре
www.nevacert.ru | info@nevacert.ru

Установка комплекта пробирки с концентрированным промывочным буфером

Шаги	Иллюстрация/ссылка
ПРИМЕЧАНИЕ: При выполнении следующих операций учитывайте метки на электрических соединениях и впускных портах. Используя эти метки, подсоедините разъемы датчика и трубки к соответствующим электрическим соединениям и входным портам. Например, вставьте разъемы кубического контейнера 1 в соединение и порт, имеющие метки кубического контейнера 1. Кубический контейнер 1 расположен ближе к сенсорному дисплею. 1. Вставьте (электрический) разъем [1] датчика в разъем пробирки с концентрированным промывочным буфером на *i*ARM [2]. 2. Вставьте разъем [3] трубки с концентрированным промывочным буфером во впускной порт для концентрированного промывочного буфера на *i*ARM [4]. 3. Храните пробирку с концентрированным промывочным буфером в держателе пробирок [5]. 4. Удалите картонную вкладку с верхней части кубического контейнера и снимите крышку (при наличии), вставьте пробирку с концентрированным промывочным буфером в кубический контейнер. Затяните фитинг.	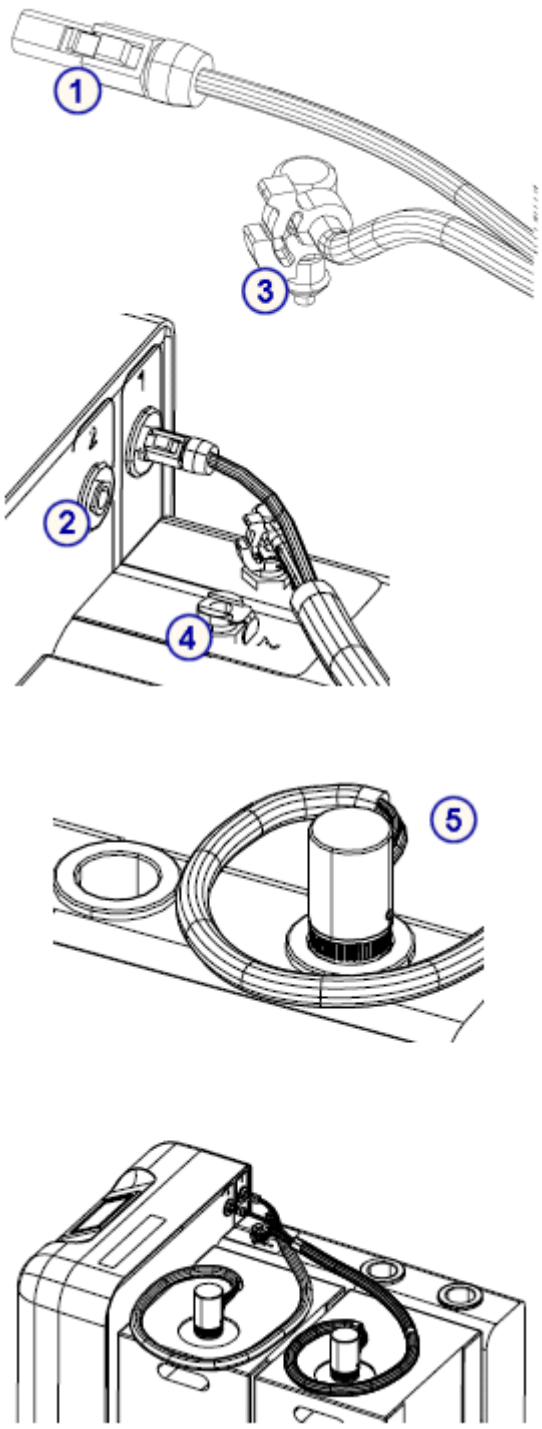

Очистка наружных поверхностей *i*ARM

Если необходимо очистить наружные поверхности *i*ARM, протрите их салфеткой, слегка смоченной мягким моющим средством.

Регистрация МИ в Росздравнадзоре
www.nevacert.ru | info@nevacert.ru

Поиск и устранение неисправностей

В случае возникновения ошибки в модуле *i*ARM, на сенсорный дисплей будет выведена пиктограмма и код ошибки. Если модуль *i*ARM работал во время возникновения ошибки, он будет остановлен.

Перед квитированием ошибки запишите ее код. Воспользуйтесь информацией в этом разделе для устранения неисправности с указанным кодом.

Чтобы квитировать ошибку и продолжить работу:

1. Коснитесь пиктограммы ошибки.

   Отобразится Главный экран с *i*ARM в статусе Остановлен.

2. *Перевод iARM в режим Готов*, стр. F-12.

   Вам потребуется перевести *i*ARM в режим Готов, чтобы *i*ARM мог подавать буфер в аналитический модуль или выполнять любые задачи из меню *i*ARM.

Коды ошибок *i*ARM,

- пиктограмма *i*ARM на исходном экране ARCHITECT SCC показывает символ предупреждения;

- *i*ARM передает статус Стоп в ARCHITECT SCC; и
- *i*ARM прекращает подачу буфера в аналитический модуль ARCHITECT.

ПРИМЕЧАНИЕ: Для ошибок с кодами от 0003 до 0016 на исходном экране ARCHITECT SCC может отображаться всплывающее окно с кодом ошибки. Сообщение с кодом ошибки записывается в архивный журнал сообщений.

Если действия по устранению ошибок, указанные под кодом рассматриваемой ошибки, не помогают решить проблему, обратитесь к местному представителю или см. информацию для своей страны на www.abbottdiagnostics.com.

Коды ошибок включают следующие темы:

- *0003 Ошибка давления на выходе*, стр. F-33
- *0004 Ошибка высокой электропроводности*, стр. F-34
- *0005 Ошибка низкой электропроводности*, стр. F-35
- *0006 Ошибка потока*, стр. F-37
- *0007 Концентрированный промывочный буфер закончился*, стр. F-38
- *0008 Ошибка прерывания деконтаминации (только в режиме станции наполнения)*, стр. F-38
- *0009 Ошибка температурного диапазона*, стр. F-38

Регистрация МИ в Росздравнадзоре
www.nevacert.ru | info@nevacert.ru

- *0010 Ошибка отсоединения датчика уровня*, стр. F-39
- *0012 Ошибка инициализации измерительного прибора*, стр. F-40
- *0013 Ошибка контрольной суммы измерительного прибора*, стр. F-41
- *0014 Ошибка таймаута ASTM 1381 (ошибка соединения)*, стр. F-42
- *0016 Ошибка остановки двигателя*, стр. F-43
- *0017 Чрезмерное количество модулей*, стр. F-44
- *0018 Ошибка статуса пробирки резервуара (только в режиме станции наполнения)*, стр. F-44
- *0018 Ошибка отсоединения пробирки резервуара (только в режиме станции наполнения)*, стр. F-45
- *0020 Ошибка наполнения резервуара (только в режиме станции наполнения)*, стр. F-45
- *0021 Ошибка калибровки пробирки*, стр. F-45
- *0024 Ошибка сверхтока двигателя*, стр. F-46
- *0025 Ошибка сверхтока клапана*, стр. F-47
- *0026 Перегорел предохранитель двигателя*, стр. F-47
- *0027 Перегорел предохранитель клапана*, стр. F-48
- *0030 Ошибка отсоединения датчика проводимости*, стр. F-49
- *0031 Процедура FSR*, стр. F-49
- *0032 Датчик затопления отсоединен*, стр. F-50
- *0032 Датчик давления отсоединен*, стр. F-50

Код ошибки: 0003 Ошибка давления на выходе

Следующее сообщение об ошибке отображается на *i*ARM:

Возможная причина	Действия по устранению
• Компьютерный блок (SCC) или аналитический модуль закрыл впускной клапан вследствие того, что давление выходящего промывочного буфера превысило 15 фунт/кв. дюйм (103 КПа).	1. Проверьте, появились ли другие коды ошибок одновременно с этим сообщением. См. *Просмотр журналов*, стр. 10-14. 2. Просмотрите низкоуровневые сообщения об ошибках в SCC, если вы не нашли кодов ошибок в журналах. См. *Просмотр сообщений об ошибке низкого уровня*, стр. 10-16. 3. Выполните действия по устранению соответствующего кода ошибки.
• Трубка для отходов под давлением подсоединена некорректно.	Убедитесь, что трубка для отходов под давлением подсоединена правильно.

Регистрация МИ в Росздравнадзоре
www.nevacert.ru | info@nevacert.ru

Возможная причина	Действия по устранению
• Выпускная трубка к приборам подсоединена некорректно.	Убедитесь, что выпускная трубка подсоединена правильно.
• Трубка перекручена или засорена.	Устраните засоры в трубке. При необходимости замены трубок обратитесь в местную службу технической поддержки.
• Сбой оборудования: – Датчик давления – Плата контроллера – Впускной клапан на аналитическом модуле	1. Обратитесь в местную службу технической поддержки для устранения сбоя оборудования. 2. Переключите опцию закачки промывочного буфера на Вручную до приезда специалистов сервисной службы. См. *Переключение закачки промывочного буфера*, стр. 10-720. 3. Подготовьте промывочный буфер. См. *Подготовка промывочного буфера (система i)*, стр. 5-87. 4. Пополните промывочный буфер вручную и обновите ресурсы. См. *Пополнение промывочного буфера вручную и обновление ресурсов (i2000/i2000SR)*, стр. 5-88 или *Пополнение промывочного буфера вручную и обновление ресурсов (i1000SR)*, стр. 5-91.

Код ошибки: 0004 Ошибка высокой электропроводности

Следующее сообщение об ошибке отображается на *i*ARM:

Возможная причина	Действия по устранению
• Подача воды отсоединена.	Убедитесь, что внешний источник воды подсоединен к *i*ARM.
• Концентрированный промывочный буфер был получен в замороженном состоянии и не был тщательно перемешан перед применением.	Выполните следующие действия для перемешивания буфера: 1. Промойте и просушите магнитную мешалку 8 см. 2. Откройте кубический контейнер с концентрированным промывочным буфером. 3. Вставьте магнитную мешалку в кубический контейнер с концентрированным промывочным буфером. 4. Установите кубический контейнер в центр магнитной мешалки с размером верхней плиты не менее 17,7 см x 17,7 см.

Регистрация МИ в Росздравнадзоре
www.nevacert.ru | info@nevacert.ru

Возможная причина	Действия по устранению
	5. Установите скорость мешалки на максимально возможную и перемешивайте в течение минимум 20 минут. 6. Переключите опцию закачки промывочного буфера на Вручную до приезда специалистов сервисной службы. См. *Переключение закачки промывочного буфера*, стр. 10-720. 7. Подготовьте промывочный буфер. См. *Подготовка промывочного буфера (система i)*, стр. 5-87. 8. Пополните промывочный буфер вручную и обновите ресурсы. См. *Пополнение промывочного буфера вручную и обновление ресурсов (i2000/i2000SR)*, стр. 5-88 или *Пополнение промывочного буфера вручную и обновление ресурсов (i1000SR)*, стр. 5-91.
• Концентрированный промывочный буфер загрязнен.	*Замена концентрированного промывочного буфера в iARM*, стр. F-14.
• Трубка перекручена или засорена.	Устраните засоры в трубке. При необходимости замены трубок обратитесь в местную службу технической поддержки.
• Сбой оборудования: – Помпа – Датчик электропроводности – Измерительная панель – Клапан для воды	1. Обратитесь в местную службу технической поддержки для устранения сбоя оборудования. 2. Переключите опцию закачки промывочного буфера на Вручную до приезда специалистов сервисной службы. См. *Переключение закачки промывочного буфера*, стр. 10-720. 3. Подготовьте промывочный буфер. См. *Подготовка промывочного буфера (система i)*, стр. 5-87. 4. Пополните промывочный буфер вручную и обновите ресурсы. См. *Пополнение промывочного буфера вручную и обновление ресурсов (i2000/i2000SR)*, стр. 5-88 или *Пополнение промывочного буфера вручную и обновление ресурсов (i1000SR)*, стр. 5-91.

Код ошибки: 0005 Ошибка низкой электропроводности

Следующее сообщение об ошибке отображается на *i*ARM:

Регистрация МИ в Росздравнадзоре
www.nevacert.ru | info@nevacert.ru

Возможная причина	Действия по устранению
• Кубические контейнеры с концентрированным промывочным буфером пусты.	*Замена концентрированного промывочного буфера в iARM*, стр. F-14.
• Пробирка с концентрированным промывочным буфером повреждена.	*Замена комплекта пробирки с концентрированным промывочным буфером*, стр. F-29.
• Буфер AxSYM загружен в *i*ARM вместо концентрированного промывочного буфера ARCHITECT. или концентрированный промывочный буфер ARCHITECT загрязнен.	1. Выньте контейнер с буфером. 2. Очистите пробирку с концентрированным промывочным буфером деионизированной водой и просушите. 3. *Замена концентрированного промывочного буфера в iARM*, стр. F-14.
• Концентрированный промывочный буфер ARCHITECT был получен в замороженном состоянии и не был тщательно перемешан перед применением.	Выполните следующие действия для перемешивания буфера: 1. Промойте и просушите магнитную мешалку 8 см. 2. Откройте кубический контейнер с концентрированным промывочным буфером. 3. Вставьте магнитную мешалку в кубический контейнер с концентрированным промывочным буфером. 4. Установите кубический контейнер в центр магнитной мешалки с размером верхней плиты не менее 17,7 см x 17,7 см. 5. Установите скорость мешалки на максимально возможную и перемешивайте в течение минимум 20 минут. 6. Переключите опцию закачки промывочного буфера на Вручную до приезда специалистов сервисной службы. См. *Переключение закачки промывочного буфера*, стр. 10-720. 7. Подготовьте промывочный буфер. См. *Подготовка промывочного буфера (система i)*, стр. 5-87. 8. Пополните промывочный буфер вручную и обновите ресурсы. См. *Пополнение промывочного буфера вручную и обновление ресурсов (i2000/i2000SR)*, стр. 5-88 или *Пополнение промывочного буфера вручную и обновление ресурсов (i1000SR)*, стр. 5-91.

Регистрация МИ в Росздравнадзоре
www.nevacert.ru | info@nevacert.ru

Возможная причина	Действия по устранению
• Трубка перекручена или засорена.	Устраните засоры в трубке. При необходимости замены трубок обратитесь в местную службу технической поддержки.
• Сбой оборудования: – Помпа – Датчик электропроводности – Измерительная панель – Клапан для воды – Клапан выбора кубического контейнера	1. Обратитесь в местную службу технической поддержки для устранения сбоя оборудования. 2. Переключите опцию закачки промывочного буфера на Вручную до приезда специалистов сервисной службы. См. *Переключение закачки промывочного буфера*, стр. 10-720. 3. Подготовьте промывочный буфер. См. *Подготовка промывочного буфера (система i)*, стр. 5-87. 4. Пополните промывочный буфер вручную и обновите ресурсы. См. *Пополнение промывочного буфера вручную и обновление ресурсов (i2000/i2000SR)*, стр. 5-88 или *Пополнение промывочного буфера вручную и обновление ресурсов (i1000SR)*, стр. 5-91.

Код ошибки: 0006 Ошибка потока

Следующее сообщение об ошибке отображается на *i*ARM:

Возможная причина	Действия по устранению
• Обнаружена жидкость в поддоне, расположенном в нижней части *i*ARM. Двигатель останавливается до тех пор, пока условие потока не придет в норму.	Обратитесь в местную службу технической поддержки. Предоставьте информацию о действиях, которые вы пытались произвести, когда появилась ошибка.
• Внутренняя утечка в системе жидкостей *i*ARM. или Сбой оборудования: – Детектор потока – Плата контроллера	1. Обратитесь в местную службу технической поддержки для устранения сбоя оборудования. 2. Переключите опцию закачки промывочного буфера на Вручную до приезда специалистов сервисной службы. См. *Переключение закачки промывочного буфера*, стр. 10-720. 3. Подготовьте промывочный буфер. См. *Подготовка промывочного буфера (система i)*, стр. 5-87. 4. Пополните промывочный буфер вручную и обновите ресурсы. См. *Пополнение промывочного буфера вручную и обновление ресурсов (i2000/i2000SR)*, стр. 5-88

Регистрация МИ в Росздравнадзоре
www.nevacert.ru | info@nevacert.ru

Возможная причина	Действия по устранению
	или *Пополнение промывочного буфера вручную и обновление ресурсов (i1000SR)*, стр. 5-91.

Код ошибки: 0007 Концентрированный промывочный буфер закончился

Следующее сообщение об ошибке отображается на *i*ARM:

Возможная причина	Действия по устранению
• Кубические контейнеры с концентрированным промывочным буфером пусты.	*Замена концентрированного промывочного буфера в iARM*, стр. F-14.
• Комплект пробирки с концентрированным промывочным буфером поврежден.	*Замена комплекта пробирки с концентрированным промывочным буфером*, стр. F-29.

Код ошибки: 0008 Ошибка прерывания деконтаминации (только в режиме станции наполнения)

Следующее сообщение об ошибке отображается на *i*ARM:

Возможная причина	Действия по устранению
Процедура деконтаминации была прервана в середине цикла.	Специалист Abbott выполняет процедуру обеззараживания и действия по устранению, связанные с этим кодом ошибки. При возникновении этой ошибки обратитесь в местную службу технической поддержки.

Код ошибки: 0009 Ошибка температурного диапазона

Следующее сообщение об ошибке отображается на *i*ARM:

Регистрация МИ в Росздравнадзоре
www.nevacert.ru | info@nevacert.ru

Возможная причина	Действия по устранению
• Температура буфера на выходе смесителя вне диапазона 4˚C - 37˚C.	Выполните одно из следующих действий: • Отрегулируйте температуру внешнего источника воды таким образом, чтобы она укладывалась в диапазон 4˚C - 37˚C. • Если температура внешнего источника воды находится в диапазоне 4˚C - 37˚C, обратитесь в местную службу технической поддержки.
• Сбой оборудования: – Измерительная панель – Плата контроллера – Датчик электропроводности	1. Обратитесь в местную службу технической поддержки для устранения сбоя оборудования. 2. Переключите опцию закачки промывочного буфера на Вручную до приезда специалистов сервисной службы. См. *Переключение закачки промывочного буфера*, стр. 10-720. 3. Подготовьте промывочный буфер. См. *Подготовка промывочного буфера (система i)*, стр. 5-87. 4. Пополните промывочный буфер вручную и обновите ресурсы. См. *Пополнение промывочного буфера вручную и обновление ресурсов (i2000/i2000SR)*, стр. 5-88 или *Пополнение промывочного буфера вручную и обновление ресурсов (i1000SR)*, стр. 5-91.

Код ошибки: 0010 Ошибка отсоединения датчика уровня

Следующее сообщение об ошибке отображается на *i*ARM:

Возможная причина	Действия по устранению
• Кабель датчика на комплекте пробирки с концентрированным промывочным буфером подсоединен неправильно.	1. Подсоедините кабель датчика комплекта пробирки с концентрированным промывочным буфером к *i*ARM. 2. *Запустите закачку промывочного буфера из iARM*, стр. F-13.

Регистрация МИ в Росздравнадзоре
www.nevacert.ru | info@nevacert.ru

Возможная причина	Действия по устранению
• Комплект пробирки с концентрированным промывочным буфером поврежден.	*Замена комплекта пробирки с концентрированным промывочным буфером*, стр. F-29.
• В *i*ARM загружена только один кубический контейнер.	Загрузите второй кубический контейнер. **ПРИМЕЧАНИЕ:** Для запуска *i*ARM с одним кубическим контейнером прикоснитесь к пиктограмме, чтобы квитировать ошибку. Сообщение об ошибке будет снова выведено после перезапуска *i*ARM.
• Сбой оборудования: – Плата контроллера	1. Обратитесь в местную службу технической поддержки для устранения сбоя оборудования. 2. Переключите опцию закачки промывочного буфера на Вручную до приезда специалистов сервисной службы. См. *Переключение закачки промывочного буфера*, стр. 10-720. 3. Подготовьте промывочный буфер. См. *Подготовка промывочного буфера (система i)*, стр. 5-87. 4. Пополните промывочный буфер вручную и обновите ресурсы. См. *Пополнение промывочного буфера вручную и обновление ресурсов (i2000/i2000SR)*, стр. 5-88 или *Пополнение промывочного буфера вручную и обновление ресурсов (i1000SR)*, стр. 5-91.

Код ошибки: 0012 Ошибка инициализации измерительного прибора

Следующее сообщение об ошибке отображается на *i*ARM:

Возможная причина	Действия по устранению
• Ошибка связи между измерительной панелью и платой контроллера.	1. Выключите *i*ARM. 2. Включите *i*ARM. 3. *Перевод iARM в режим Готов*, стр. F-12. 4. *Запустите закачку промывочного буфера из iARM*, стр. F-13.
• Сбой оборудования: – Плата контроллера – Измерительная панель	1. Обратитесь в местную службу технической поддержки для устранения сбоя оборудования.

Регистрация МИ в Росздравнадзоре
www.nevacert.ru | info@nevacert.ru

Возможная причина	Действия по устранению
	2. Переключите опцию закачки промывочного буфера на Вручную до приезда специалистов сервисной службы. См. *Переключение закачки промывочного буфера*, стр. 10-720. 3. Подготовьте промывочный буфер. См. *Подготовка промывочного буфера (система i)*, стр. 5-87. 4. Пополните промывочный буфер вручную и обновите ресурсы. См. *Пополнение промывочного буфера вручную и обновление ресурсов (i2000/i2000SR)*, стр. 5-88 или *Пополнение промывочного буфера вручную и обновление ресурсов (i1000SR)*, стр. 5-91.

Код ошибки: 0013 Ошибка контрольной суммы измерительного прибора

Следующее сообщение об ошибке отображается на *i*ARM:

Возможная причина	Действия по устранению
• Ошибка контрольной суммы в данных, переданных с измерительной панели.	1. Выключите *i*ARM. 2. Включите *i*ARM. 3. *Перевод iARM в режим Готов*, стр. F-12. 4. *Запустите закачку промывочного буфера из iARM*, стр. F-13.
• Сбой оборудования: – Измерительная панель – Плата контроллера	1. Обратитесь в местную службу технической поддержки для устранения сбоя оборудования. 2. Переключите опцию закачки промывочного буфера на Вручную до приезда специалистов сервисной службы. См. *Переключение закачки промывочного буфера*, стр. 10-720. 3. Подготовьте промывочный буфер. См. *Подготовка промывочного буфера (система i)*, стр. 5-87. 4. Пополните промывочный буфер вручную и обновите ресурсы. См. *Пополнение промывочного буфера вручную и обновление ресурсов (i2000/i2000SR)*, стр. 5-88

Регистрация МИ в Росздравнадзоре
www.nevacert.ru | info@nevacert.ru

Возможная причина	Действия по устранению
	или *Пополнение промывочного буфера вручную и обновление ресурсов (i1000SR)*, стр. 5-91.

Код ошибки: 0014 Ошибка таймаута ASTM 1381 (ошибка соединения)

Следующее сообщение об ошибке отображается на *i*ARM:

Возможная причина	Действия по устранению
• *i*ARM не получает ответа от компьютерного блока, когда компьютерный блок запросил буфер.	1. Повторно подсоедините кабели RS-232 к компьютерному блоку и *i*ARM. См. *Подсоедините кабели к SCC*, стр. 10-719. **ПРИМЕЧАНИЕ:** FILL IN PROGRESS (выполняется наполнение) отображается на экране Статус ресурсов, пока не будет выполнен *Проверка приборов*, стр. F-27. 2. *Проверка приборов*, стр. F-27. Если все подсоединенные приборы отображаются на Главном экране после проверки прибора, *i*ARM можно вернуть в режим Готов для подачи буфера. 3. *Перевод iARM в режим Готов*, стр. F-12. 4. *Запустите закачку промывочного буфера из iARM*, стр. F-13. 5. Если ошибка не исчезает, выключите и включите компьютерный блок. См. *Включение и выключение питания компьютерного блока*, стр. 5-5.
• Электромагнитные помехи воздействуют на кабель данных RS-232, поскольку он расположен слишком близко к шнуру питания.	Отодвиньте кабель RS-232, чтобы он был подальше от кабеля питания.
• Сбой оборудования: – Плата контроллера – Неисправность кабеля RS-232 – Внутренняя неисправность кабеля RS-232 *i*ARM	1. Обратитесь в местную службу технической поддержки для устранения сбоя оборудования. 2. Переключите опцию закачки промывочного буфера на Вручную до приезда специалистов сервисной службы. См. *Переключение закачки промывочного буфера*, стр. 10-720. 3. Подготовьте промывочный буфер.

Регистрация МИ в Росздравнадзоре
www.nevacert.ru | info@nevacert.ru

Возможная причина	Действия по устранению
	См. *Подготовка промывочного буфера (система i)*, стр. 5-87. 4. Пополните промывочный буфер вручную и обновите ресурсы. См. *Пополнение промывочного буфера вручную и обновление ресурсов (i2000/i2000SR)*, стр. 5-88 или *Пополнение промывочного буфера вручную и обновление ресурсов (i1000SR)*, стр. 5-91.

Код ошибки: 0016 Ошибка остановки двигателя

Следующее сообщение об ошибке отображается на *i*ARM:

Возможная причина	Действия по устранению
• Внешний источник подачи воды был выключен.	1. Включите внешний источник подачи воды. 2. Отсоедините впускную трубку подачи воды. 3. Удерживайте конец трубки над раковиной или емкостью и нажмите на разъем на конце трубки, чтобы вода полилась наружу. 4. Раскройте разъем в конце трубки и повторно подсоедините трубку к *i*ARM. 5. Промывайте трубку в течение 23 минут, пока из системы подачи воды не выйдет весь воздух. 6. *Перевод iARM в режим Готов*, стр. F-12. 7. *Запустите закачку промывочного буфера из iARM*, стр. F-13.
• Ограничение подачи воды от внешнего источника.	1. Устраните проблему с пережатой трубкой или замените трубку от внешнего источника подачи воды на *i*ARM. 2. *Перевод iARM в режим Готов*, стр. F-12. 3. *Запустите закачку промывочного буфера из iARM*, стр. F-13.
• Сбой оборудования: – Помпа – Плата контроллера – Измерительная панель	1. Обратитесь в местную службу технической поддержки для устранения сбоя оборудования. 2. Переключите опцию закачки промывочного буфера на Вручную до приезда специалистов сервисной службы. См. *Переключение закачки промывочного буфера*, стр. 10-720.

Регистрация МИ в Росздравнадзоре
www.nevacert.ru | info@nevacert.ru

Возможная причина	Действия по устранению
	3. Подготовьте промывочный буфер. См. *Подготовка промывочного буфера (система i)*, стр. 5-87. 4. Пополните промывочный буфер вручную и обновите ресурсы. См. *Пополнение промывочного буфера вручную и обновление ресурсов (i2000/i2000SR)*, стр. 5-88 или *Пополнение промывочного буфера вручную и обновление ресурсов (i1000SR)*, стр. 5-91.

Код ошибки: 0017 Чрезмерное количество модулей

Следующее сообщение об ошибке отображается на *i*ARM:

Возможная причина	Действия по устранению
• Попытка сконфигурировать более четырех аналитических модулей ARCHITECT на *i*ARM.	Количество аналитических модулей ARCHITECT, сконфигурированных на *i*ARM, не должно превышать четырех.

Код ошибки: 0018 Ошибка статуса пробирки резервуара (только в режиме станции наполнения)

Следующее сообщение об ошибке отображается на *i*ARM:

Возможная причина	Действия по устранению
• Поплавок датчика уровня промывочного буфера не распознает соответствующие уровни жидкости.	Замените датчик уровня промывочного буфера. См. одно из следующих действий: • См. *Замена датчика уровня буферного раствора (i2000/i2000SR)*, стр. 9-348. • См. *Замена датчика уровня буферного раствора (i1000SR)*, стр. 9-376.

Регистрация МИ в Росздравнадзоре
www.nevacert.ru | info@nevacert.ru

Код ошибки: 0018 Ошибка отсоединения пробирки резервуара (только в режиме станции наполнения)

Следующее сообщение об ошибке отображается на *i*ARM:

Возможная причина	Действия по устранению
Кабель станции наполнения неправильно подсоединен при наполнении резервуара.	Повторно подсоедините кабель станции наполнения.

Код ошибки: 0020 Ошибка наполнения резервуара (только в режиме станции наполнения)

Следующее сообщение об ошибке отображается на *i*ARM:

Возможная причина	Действия по устранению
• Резервуар полон, и был инициирован запрос наполнения резервуара с *i*ARM.	Наполните пустой резервуар.
• Поплавок датчика уровня промывочного буфера работает некорректно.	Замените датчик уровня промывочного буфера. См. одно из следующих действий: • См. *Замена датчика уровня буферного раствора (i2000/i2000SR)*, стр. 9-348. • См. *Замена датчика уровня буферного раствора (i1000SR)*, стр. 9-376.

Код ошибки: 0021 Ошибка калибровки пробирки

Следующее сообщение об ошибке отображается на *i*ARM:

Регистрация МИ в Росздравнадзоре
www.nevacert.ru | info@nevacert.ru

Возможная причина	Действия по устранению
• Во время процедуры диагностики нажата неправильная пиктограмма калибровки пробирки на *i*ARM. Например, для калибровки выбран пустой кубический контейнер, в то время как пробирка с буфером вставлена в полный кубический контейнер. или Для калибровки выбран полный кубический контейнер, в то время как пробирка с буфером извлечена из кубического контейнера.	*Калибровка пробирки с буфером*, стр. F-24. Нажмите правильную пиктограмму для калибровки пробирки под требуемый объем кубического контейнера.
• Комплект пробирки с концентрированным промывочным буфером поврежден.	*Замена комплекта пробирки с концентрированным промывочным буфером*, стр. F-29.
• Сбой оборудования: – Плата контроллера	1. Обратитесь в местную службу технической поддержки для устранения сбоя оборудования. 2. Переключите опцию закачки промывочного буфера на Вручную до приезда специалистов сервисной службы. См. *Переключение закачки промывочного буфера*, стр. 10-720. 3. Подготовьте промывочный буфер. См. *Подготовка промывочного буфера (система i)*, стр. 5-87. 4. Пополните промывочный буфер вручную и обновите ресурсы. См. *Пополнение промывочного буфера вручную и обновление ресурсов (i2000/i2000SR)*, стр. 5-88 или *Пополнение промывочного буфера вручную и обновление ресурсов (i1000SR)*, стр. 5-91.

Код ошибки: 0024 Ошибка сверхтока двигателя

Следующее сообщение об ошибке отображается на *i*ARM:

Возможная причина	Действия по устранению
• Сбой оборудования: – Кабель – Двигатель	1. Обратитесь в местную службу технической поддержки для устранения сбоя оборудования. 2. Переключите опцию закачки промывочного буфера на Вручную до приезда специалистов сервисной службы. См. *Переключение закачки промывочного буфера*, стр. 10-720.

Регистрация МИ в Росздравнадзоре
www.nevacert.ru | info@nevacert.ru

Возможная причина	Действия по устранению
	3. Подготовьте промывочный буфер. См. *Подготовка промывочного буфера (система i)*, стр. 5-87. 4. Пополните промывочный буфер вручную и обновите ресурсы. См. *Пополнение промывочного буфера вручную и обновление ресурсов (i2000/i2000SR)*, стр. 5-88 или *Пополнение промывочного буфера вручную и обновление ресурсов (i1000SR)*, стр. 5-91.

Код ошибки: 0025 Ошибка сверхтока клапана

Следующее сообщение об ошибке отображается на *i*ARM:

Возможная причина	Действия по устранению
• Сбой оборудования: – Клапаны – Кабель	1. Обратитесь в местную службу технической поддержки для устранения сбоя оборудования. 2. Переключите опцию закачки промывочного буфера на Вручную до приезда специалистов сервисной службы. См. *Переключение закачки промывочного буфера*, стр. 10-720. 3. Подготовьте промывочный буфер. См. *Подготовка промывочного буфера (система i)*, стр. 5-87. 4. Пополните промывочный буфер вручную и обновите ресурсы. См. *Пополнение промывочного буфера вручную и обновление ресурсов (i2000/i2000SR)*, стр. 5-88 или *Пополнение промывочного буфера вручную и обновление ресурсов (i1000SR)*, стр. 5-91.

Код ошибки: 0026 Перегорел предохранитель двигателя

Следующее сообщение об ошибке отображается на *i*ARM:

Регистрация МИ в Росздравнадзоре
www.nevacert.ru | info@nevacert.ru

Возможная причина	Действия по устранению
• Сбой оборудования: – Предохранитель двигателя на плате контроллера	1. Обратитесь в местную службу технической поддержки для устранения сбоя оборудования. 2. Переключите опцию закачки промывочного буфера на Вручную до приезда специалистов сервисной службы. См. *Переключение закачки промывочного буфера*, стр. 10-720. 3. Подготовьте промывочный буфер. См. *Подготовка промывочного буфера (система i)*, стр. 5-87. 4. Пополните промывочный буфер вручную и обновите ресурсы. См. *Пополнение промывочного буфера вручную и обновление ресурсов (i2000/i2000SR)*, стр. 5-88 или *Пополнение промывочного буфера вручную и обновление ресурсов (i1000SR)*, стр. 5-91.

Код ошибки: 0027 Перегорел предохранитель клапана

Следующее сообщение об ошибке отображается на *i*ARM:

Возможная причина	Действия по устранению
• Сбой оборудования: – Предохранитель клапана на плате контроллера	1. Обратитесь в местную службу технической поддержки для устранения сбоя оборудования. 2. Переключите опцию закачки промывочного буфера на Вручную до приезда специалистов сервисной службы. См. *Переключение закачки промывочного буфера*, стр. 10-720. 3. Подготовьте промывочный буфер. См. *Подготовка промывочного буфера (система i)*, стр. 5-87. 4. Пополните промывочный буфер вручную и обновите ресурсы.

Регистрация МИ в Росздравнадзоре
www.nevacert.ru | info@nevacert.ru

Возможная причина	Действия по устранению
	См. *Пополнение промывочного буфера вручную и обновление ресурсов (i2000/i2000SR)*, стр. 5-88 или *Пополнение промывочного буфера вручную и обновление ресурсов (i1000SR)*, стр. 5-91.

Код ошибки: 0030 Ошибка отсоединения датчика проводимости

Следующее сообщение об ошибке отображается на *i*ARM:

Возможная причина	Действия по устранению
• Сбой оборудования: – Датчик электропроводности	1. Обратитесь в местную службу технической поддержки для устранения сбоя оборудования. 2. Переключите опцию закачки промывочного буфера на Вручную до приезда специалистов сервисной службы. См. *Переключение закачки промывочного буфера*, стр. 10-720. 3. Подготовьте промывочный буфер. См. *Подготовка промывочного буфера (система i)*, стр. 5-87. 4. Пополните промывочный буфер вручную и обновите ресурсы. См. *Пополнение промывочного буфера вручную и обновление ресурсов (i2000/i2000SR)*, стр. 5-88 или *Пополнение промывочного буфера вручную и обновление ресурсов (i1000SR)*, стр. 5-91.

Код ошибки: 0031 Процедура FSR

Следующее сообщение об ошибке отображается на *i*ARM:

Возможная причина	Действия по устранению
Выбранная процедура диагностики может быть выполнена только специалистом сервисной службы. Данная процедура выполняется сотрудником	Прикоснитесь к пиктограмме ошибки, чтобы выйти из процедуры, и вернитесь в меню техобслуживания и диагностики.

Регистрация МИ в Росздравнадзоре
www.nevacert.ru | info@nevacert.ru

Возможная причина	Действия по устранению
сервисной службы Abbott и требует наличия соответствующего опыта, инструментов и материалов.	

Код ошибки: 0032 Датчик затопления отсоединен

Следующее сообщение об ошибке отображается на *i*ARM:

Возможная причина	Действия по устранению
• Сбой оборудования: – Датчик затопления	1. Обратитесь в местную службу технической поддержки для устранения сбоя оборудования. 2. Переключите опцию закачки промывочного буфера на Вручную до приезда специалистов сервисной службы. См. *Переключение закачки промывочного буфера*, стр. 10-720. 3. Подготовьте промывочный буфер. См. *Подготовка промывочного буфера (система i)*, стр. 5-87. 4. Пополните промывочный буфер вручную и обновите ресурсы. См. *Пополнение промывочного буфера вручную и обновление ресурсов (i2000/i2000SR)*, стр. 5-88 или *Пополнение промывочного буфера вручную и обновление ресурсов (i1000SR)*, стр. 5-91.

Код ошибки: 0032 Датчик давления отсоединен

Следующее сообщение об ошибке отображается на *i*ARM:

Возможная причина	Действия по устранению
• Сбой оборудования: – Датчик давления	1. Обратитесь в местную службу технической поддержки для устранения сбоя оборудования.

Регистрация МИ в Росздравнадзоре
www.nevacert.ru | info@nevacert.ru

Возможная причина	Действия по устранению
	2. Переключите опцию закачки промывочного буфера на Вручную до приезда специалистов сервисной службы. См. *Переключение закачки промывочного буфера*, стр. 10-720. 3. Подготовьте промывочный буфер. См. *Подготовка промывочного буфера (система i)*, стр. 5-87. 4. Пополните промывочный буфер вручную и обновите ресурсы. См. *Пополнение промывочного буфера вручную и обновление ресурсов (i2000/i2000SR)*, стр. 5-88 или *Пополнение промывочного буфера вручную и обновление ресурсов (i1000SR)*, стр. 5-91.

Регистрация МИ в Росздравнадзоре
www.nevacert.ru | info@nevacert.ru

ПРИМЕЧАНИЯ

Регистрация МИ в Росздравнадзоре
www.nevacert.ru | info@nevacert.ru

Глоссарий

% отклонения от линейности	Система *c*; допустимая вариабельность оптической плотности в процентах, измеренная при первых трех считываниях, по сравнению с последними тремя считываниями в течение основного времени считывания или времени считывания Флекс.
AbbottLink	Программное обеспечение для обмена данными между лабораторными приборами и внутренними системами Abbott. Предназначено для передачи данных прибора.
ARCHITECT	См. систему *c* и/или систему *i*.
ASTM	Американское общество по испытанию материалов; организация, определяющая спецификации передачи информации между лабораторными приборами и компьютерными системами.
AWDS	Система подачи жидкости для дополнительной промывки (*i*1000SR) - это опциональное оборудование, которое подает подогретый триггерный раствор для промывки игл образца/реагента.
Chemiflex	Система *i*; протоколы тестов, включающий технологию хемилюминесцентной детекции с гибкими протоколами пипетирования тестов.
CLSI	Институт клинических и лабораторных стандартов; некоммерческая организация, предоставляющая площадку для разработки, продвижения и использования стандартов для мирового медицинского сообщества.
CPU	Центральный процессор; вычислительный и управляющий блок SCC (компьютерного блока), интерпретирующий и выполняющий инструкции.
GUI	Графический пользовательский интерфейс; формат отображения ПО, позволяющий отдавать команды или делать выбор, нажимая на пиктограммы, кнопки, пункты списков и т.д. Для этого можно использовать компьютерную мышь, сенсорный дисплей и/или клавиатуру.
HL7	Уровень здоровья семь. Стандарт обмена информацией между медицинскими приборами. Подробнее, см. руководство к интерфейсу HL7 системы ARCHITECT.
Home	Начальная позиция для механических компонентов.
ICT	Система *c*; технология интегральных микросхем; метод потенциометрического измерения Na+, K+ и Cl- с использованием ионоизбирательных электродов в сочетании с общим электронным устройством.
LoB	Предел фона - максимальное значение, которое может быть получено в сериях результатов для образца, не содержащего аналита.
LoD	Предел обнаружения - текущая концентрация, при которой полученный результат теста с высокой вероятностью превысит LoB (предел фона) и поэтому может быть объявлен определяемым.
LoQ	Предел количественного измерения - минимальная текущая концентрация, при которой аналит достоверно распознается, а недостоверность полученных результатов теста меньше или равна заданной степени недостоверности.
MSH	Заголовок сообщения; первый сегмент сообщения HL7, определяющий источник и место назначения, а также содержащий прочую информацию о сообщении. Подробнее, см. руководство к интерфейсу HL7 системы ARCHITECT.

Регистрация МИ в Росздравнадзоре
www.nevacert.ru | info@nevacert.ru

OSS — Аналитический модуль *c*8000; оптимальная последовательность взятия образцов; функция, максимально увеличивающая скорость обработки при использовании SmartWash за счет организации последовательности взятия образцов таким образом, что количество пустых реакционных кювет минимизируется.

TCP/IP — Протокол управления передачей/межсетевой протокол представляет собой набор протоколов передачи данных, используемых для обеспечения работы интернета и иных подобных сетей. Подробнее, см. руководство к интерфейсу HL7 системы ARCHITECT.

Автоматический повтор — Процесс, используемый системой для автоматического создания заказов на повтор тестов пациентов.

Адаптеры картриджа реагента — Система *c*; устройства позиционирования, используемые для корректного размещения малых (картридж 55 мл), 20 мл (картридж) и 20 мл (флакон) картриджей реагентов, установленных в реагентные карусели 1 и 2.

Активная кривая — Калибровочная кривая, прошедшая все проверки прибора и записанная в память (конкретного аналитического модуля) для данного лота реагента. Система ARCHITECT может сохранять активные калибровочные кривые для четырех (4) лотов реагента для каждого теста в аналитическом модуле.

Активная точка — Область на карте изображений, при выборе которой будет предоставлен доступ к дополнительной информации об отображаемой области.

Активное окно — Окно, отображающееся в настоящий момент.

Активный экран — Экран, отображающийся в настоящий момент.

Аликвотная пробирка — Пробирка (высотой 75 мм - 100 мм), содержащая аликвоту образца. Аликвотные пробирки можно использовать вместе с чашечками для образцов. При автономном использовании необходимо использовать мерную метку образца, чтобы убедиться в наличии достаточного количества образца.

Анализ конечных точек — Система *c*; реакции, которые идут до момента истощения всех реагентов и установления стабильной оптической плотности. Когда реакция заканчивается, система сравнивает показания оптической плотности, использовавшиеся для калибровки, и результаты расчетов.

Анализ контроля качества — Процесс мониторинга активности контроля. Система ARCHITECT позволяет отслеживать активность контроля с использованием стандартных графиков Levey-Jennings и правил Вестгарда вместе с отслеживанием диапазона контроля. Данные контроля содержат несохраненные и сохраненные результаты.

Аналитический модуль — Анализатор, который выполняет любую обработку образца, от аспирации до итогового считывания. Тип(ы) и номер(а) аналитического модуля(ей) определяет конфигурацию системы. См. также *Аналитический модуль c8000*, стр. Глоссарий-3, *Аналитический модуль c16000*, стр. Глоссарий-2, *Аналитический модуль i1000SR* , стр. Глоссарий-3, *Аналитический модуль i2000*, стр. Глоссарий-3и *Аналитический модуль i2000SR* , стр. Глоссарий-3.

Аналитический модуль *c*16000 — Система *c*; анализатор химического состава, обрабатывающий до 1600 фотометрических и 600 потенциометрических тестов в час.

Аналитический модуль *c*4000 — Система *c*; анализатор химического состава, обрабатывающий до 400 фотометрических и 600 потенциометрических тестов в час.

Регистрация МИ в Росздравнадзоре
www.nevacert.ru | info@nevacert.ru

Аналитический модуль *c*8000	Система *c*; анализатор химического состава, обрабатывающий до 800 фотометрических и 600 потенциометрических тестов в час.
Аналитический модуль *i*1000SR	*i*1000SR; анализатор иммуноанализов, обрабатывающий до 100 тестов ХИАМ в час при использовании протокола STAT Одношаговый 11.
Аналитический модуль *i*2000	*i*2000; анализатор иммуноанализов, обрабатывающий до 200 ХИАМ (хемилюминесцентный иммуноанализ на микрочастицах) в час.
Аналитический модуль *i*2000SR	*i*2000SR; анализатор иммуноанализов, обрабатывающий до 200 ХИАМ в час и обеспечивающий обработку STAT.
Аналитический центр	Зона выполнения основных операций аналитического модуля, в которой распределяются и смешиваются образцы и реагенты и где обрабатываются все тесты.
Антимикробный реагент	Система *c*; противомикробный раствор, используемый для минимизации роста бактерий в водяной бане. Во время выполнения процедуры ежедневного техобслуживания раствор дозируется в водяную баню.
Биологическая опасность	Деятельность или зона, в которой вы подвергаетесь риску воздействия потенциально инфицированного материала.
Блок ICT	Система *c*; устройство, содержащее иглу ICT и модуль ICT и используемое для выполнения косвенного потенциометрического анализа. Игла ICT выполняет аспирацию образца. Модуль ICT одновременно измеряет Na+, K+, и Cl- с помощью технологии интегральных микросхем.
Блок перемешивания	Система *c*; устройство, содержащее два миксера (1 и 2), смешивающих образец с реагентом(ми).
Блок печатных плат	Корпус, содержащий печатные платы и обеспечивающий распределение мощности и подключение сигналов для системы.
Буквенно-цифровые знаки	Знаки, определенные Abbott Laboratories как A - Z, a - z, 0 - 9, и специальные символы , / > < ? ; :] [\ } { ' - = ~ ! @ # $ % ^ & *) (_ + и <пробел>.
Внешний модем	Дополнительный компонент, соединяющий систему ARCHITECT с телефонной линией, что позволяет поддерживать связь с персоналом Abbott в целях обучения и устранения неисправностей.
Водяная баня	Система *c*; инкубатор вокруг реакционных кювет, поддерживающий температуру реакции.
Воронка для отходов и поддон	Система *i*; устройство в отделении расходных материалов и отходов, принимающее использованные РЯ, перемещающиеся под действием силы тяжести, и направляющее их в контейнер для твердых отходов. В поддон вмещается до 50 РЯ на время удаления контейнера для твердых отходов во время обработки.
Вортекс	Система *i*; устройство, смешивающее образец и реагенты в РЯ (реакционной ячейке) для образования взвеси микрочастиц.
Время считывания	Система *c*; диапазон (или окно) фотометрического считывания задается в файле параметров теста и определяет, какое из 33 полученных фотометрических показаний по каждой реакции теста будет использоваться для вычисления конечной концентрации.

Регистрация МИ в Росздравнадзоре
www.nevacert.ru | info@nevacert.ru

Вход — Идентификатор компьютерного блока, контролирующий доступ к функциям компьютерного блока. См. также *Логин системного администратора*, стр. Глоссарий-9 и *Учетная запись общего оператора*, стр. Глоссарий-21.

Вход в систему — Процесс входа в систему или получения доступа к определенным функциям компьютерного блока.

Выключение и включение питания — Процесс отключения и повторного включения питания.

Выход из системы — Процесс выхода из системы, установленной на SCC (системном компьютерном блоке).

Вычисление отношения — Система *c*; проверка валидности теста, при которой используется соотношение скоростей (A/B), измеренное в два разных момента реакции для проверки эффекта прозоны или других отклонений реакции.

Вычисление разницы — Система *c*; проверка валидности теста, при которой используется разница между скоростями (A-B), измеренная в два разных момента реакции для проверки эффекта прозоны или других отклонений реакции.

Гиперссылка — Текстовая гиперссылка (предопределенная ссылка) на связанную информацию в виде синего подчеркнутого текста в онлайн-документации.

Графики Levey-Jennings — Графики контролей, использующиеся для отслеживания среднего значения и диапазона измеренных значений контроля между сериями.

Графическое изображение аналитического модуля — Графическое изображение(я) на Исходном экране, которое показывает статус аналитического модуля и отображает дополнительную ключевую информацию системы.

Групповая обработка — Тип обработки образца, при котором для каждого образца заказан один и тот же тест или тесты.

Датчик уровня пре-триггерного раствора — Система *i*; блок, содержащий магнитный поплавковый датчик, показывающий, когда уровень жидкости во флаконе с пре-триггером становится низким.

Датчик уровня промывочного буфера — Система *i*; узел с трубкой и тремя датчиками с магнитными поплавками, показывающими состояние наполнения резервуара для промывочного буфера, состояние необходимости пополнения с помощью ARCHITECT ARM (модуля автоматического разведения буфера) или состояние опорожнения.

Датчик уровня триггера — Система *i*; блок, содержащий магнитный поплавковый датчик, показывающий, когда уровень жидкости во флаконе с триггером становится низким.

Дверца доступа к РЯ — Система *i*; проем, используемый только в целях диагностики и предоставляющий доступ к позициям РЯ на внешнем транспортере реакционного трека. Во время работы системы он должен быть всегда закрыт.

Двухточечная подкалибровка — Система *c*; тип калибровки, использующий данные оптической плотности для фона реагента и калибратора с целью подкалибровки калибровочной кривой.

Деконтаминация — Процесс удаления загрязнений.

Регистрация МИ в Росздравнадзоре
www.nevacert.ru | info@nevacert.ru

Держатель штатива Механизм в РПО (роботизированном податчике образцов), позиционирующий штативы образцов в подходящей позиции аспирации образца в аналитическом модуле.

Диалоговое окно Элементы программного интерфейса, которые позволяют продолжить или отменить выполнение запрошенной операции. Диалоговые окна отображаются поверх открытого экрана или окна и требуют ответа.

Диапазон линейности Минимальное и максимальное включаемое в отчет значение теста. Для тестов системы *c* система корректирует эти значения по коэффициенту разведения образца.

Дивертор загрузки Система *i*; механизм перемещения РЯ (реакционные ячейки) с внутренней дорожки на внешнюю дорожку реакционного трека, когда РЯ необходимы для обработки.

Дисковод Дисковод для компакт-дисков; устройство считывания, используемое для установки системного и исследовательского программного обеспечения, а также онлайн-документации.

Дистиллированная вода Вода с удельным электрическим сопротивлением 1,0 мегаом/сантиметр или больше и микробиологическим содержанием 1000 колониеобразующих единиц/мл или меньше.

Доступные контекстные кнопки функциональной панели Кнопки функциональной панели, обозначенные желтыми буквами и могущие быть доступными (на зеленом фоне) или недоступными (на сером фоне), в зависимости от выбора, сделанного на экране. Например, после выбора заказа на экране Статус заказа можно выбрать только функциональную кнопку F5 - Детали. См. также *Доступные экранные кнопки функциональной панели*, стр. Глоссарий-5.

Доступные экранные кнопки функциональной панели Кнопки с белыми буквами, всегда доступные (на зеленом фоне) при открытии экрана. Например, на экране Статус заказа можно всегда выбрать кнопку F3 - Поиск. См. также *Доступные контекстные кнопки функциональной панели*, стр. Глоссарий-5.

Журнал временных сообщений Электронный журнал, отображающий сообщения о некритических ошибках, которые можно обработать и затем удалить. В журнале может храниться 200 сообщений.

Журнал сообщений Электронный журнал, отображающий и хранящий записи с сообщениями об ошибках, которые используются для поиска и устранения неисправностей при эксплуатации системы и/или предоставления результатов. В журнале может храниться 12 000 сообщений. При заполнении объема журнала сообщения заменяются новыми по принципу первое прибыло - первое удаляется. См. также *Журнал временных сообщений*, стр. Глоссарий-5.

Журнал технического обслуживания (TSB) Документ, используемый для уведомления представителя компании Abbott о том, как произвести физическое изменение или модификацию прибора, требующее участия персонала Abbott.

Журнал техобслуживания Электронный журнал, обновляемый системой для отслеживания рабочего процесса или процедур техобслуживания.

Загрузчик РЯ и воронка РЯ Система *i*; устройство, которое обеспечивает хранение РЯ в приборе и транспортировку РЯ в реакционный трек.

Регистрация МИ в Росздравнадзоре
www.nevacert.ru | info@nevacert.ru

Заданный объем	Дополнительный объем образца, аспирированный системой для предотвращения разбавления образца водой, содержащейся в игле образца.
Заправка	Система *i*; системный процесс дозирования растворов в РЯ (реакционные ячейки) для обеспечения заполнения системы жидкостей.
Запуск	Процедура, используемая для возврата электродвигателей в исходное положение и инициализации аналитического модуля и/или податчика образцов. При этом статус аналитического модуля и податчика образцов меняется с Остановлен на Готов.
Зона выгрузки образцов	*i*2000; транспортер с правой стороны аналитического модуля, где разгружаются штативы образцов.
Зона загрузки образцов	*i*2000; транспортер, который транспортирует штативы образцов в зону отбора образцов стандартного податчика образцов.
Зона отбора образцов	*i*2000; транспортер, который транспортирует штативы образцов к пипеттору образца. После аспирации образцов штативы образцов транспортируются в другой аналитический модуль или в зону выгрузки образцов.
Зона промывки игл образцов	*c*4000; место хранения растворов для промывки игл образца для функции SmartWash и процедур технического обслуживания.
Зона хранения пре-триггера/триггера	Система *i*; место в отделении расходных материалов и отходов, использующееся для хранения пре-триггерного и триггерного растворов, необходимых для обработки тестов.
Зона хранения промывочного буфера	Система *i*; место в отделении расходных материалов и отходов, предназначенное для хранения в приборе промывочного буфера, используемого при обработке тестов.
Зона хранения твердых отходов	Система *i*; место в отделении расходных материалов и отходов, представляет собой зону для хранения контейнера для твердых отходов, содержащего использованные РЯ (реакционные ячейки).
Зона шприцев для образцов и реагентов	Система *c*; местоположение шприцев и приводов образцов и реагентов.
Зоны рабочих растворов	Система *c*; место хранения растворов для промывки игл для функции SmartWash и процедур технического обслуживания.
ИБП	Источник бесперебойного питания; опциональный компонент, который обеспечивает временную непрерывную подачу питания на аналитический модуль в случае сбоя электросети.
Идентификационный номер пользователя	Последовательность символов, вводимых при входе в систему и используемых в комбинации с паролем для обеспечения доступа к функциям SCC (системного компьютерного блока).
Индексный метод	Система *i*; метод калибровки, использующийся для качественных тестов (с пороговым значением), в которых запускается калибратор индекса для нахождения порогового значения теста.
Индукционный нагрев (IH)	Индукционный нагрев (*i*2000SR) - это опциональное оборудование, в котором игла образца нагревается во время промывки промывочным буфером для улучшения качества очистки иглы.

Регистрация МИ в Росздравнадзоре
www.nevacert.ru | info@nevacert.ru

Инструкция по применению к тесту	Специфичная для теста информация, включаемая в каждый набор реагентов.
Исключен	Заказ теста, завершившийся с ошибкой.
Использование интерфейса сервера	Акт взаимодействия между системой ARCHITECT и сервером.
Исследовательское программное обеспечение	Программное обеспечение, используемое для установки файлов тестов.
Источник питания	Устройство, подающее напряжение постоянного или переменного тока на различные детали модуля.
Исходный экран	Основной экран программного обеспечения системы ARCHITECT, отображающий ключевую системную информацию и предоставляющий быстрый доступ к связанным экранам.
Калибровка, 6-точечная	Система *i*; метод калибровки, при котором выполняется измерение шести калибраторов (A-F), и калибровочная кривая строится на основании этих замеров.
Калибровка, logit-4	Система *c*; метод нелинейной калибровки или редукции данных, измеряющий фон реагента и от трех до шести калибраторов, для которых оптическая плотность или изменение оптической плотности увеличивается по мере роста концентрации.
Калибровка, индекс	Система *i*; метод калибровки, использующийся для качественных тестов (с пороговым значением), в которых запускается калибратор индекса для нахождения порогового значения теста.
Калибровка, коэффициент	Система *c*; метод калибровки или редукции данных, при котором измеряется только фон реагента, а для расчета результатов используется определенный пользователем коэффициент.
Калибровка, коэффициент использования и фон	Система *c*; метод калибровки, при котором концентрация или активность рассчитывается с использованием коэффициента и фона реагента на основании калибровочной кривой, полученной для другого теста.
Калибровка, линейный режим (1-точечный метод)	Система *c*; метод калибровки или редукции данных, при котором измеряется фон реагента и один калибратор, и на основании двух этих замеров строится калибровочная кривая.
Калибровка, линейный режим (многоточечный метод)	Система *c*; метод калибровки или редукции данных, при котором измеряется фон реагента и от одного до шести калибраторов с различными концентрациями, и на основании этих замеров строится поточечная калибровочная кривая.
Калибровка, сплайн	Система *c*; метод нелинейной калибровки или редукции данных, измеряющий фон реагента и от трех до шести калибраторов, и строящий многокомпонентную калибровочную кривую с использованием полиномиального уравнения, позволяющего плавно стыковать сопряженные компоненты.
Калибровка пипеттора	Автоматическая процедура техобслуживания, оптимизирующая позиционирование иглы.

Регистрация МИ в Росздравнадзоре
www.nevacert.ru | info@nevacert.ru

Калибровка теста Метод анализа образцов известной концентрации, регистрации значений ответа прибора и построения зависимости известного значения или значений от известной концентрации в виде кривой.

Карта аналитического центра Система *i*; наклейка, прикрепленная на передней и задней крышках аналитического центра, с помощью которой можно найти местоположение компонентов. Каждый компонент имеет буквенный и/или цифровой идентификационный номер. Дополнительные компоненты системы i2000SR, используемые для обработки тестов по протоколу STAT, изображены розовым цветом.

Карта изображений Изображение, содержащее графические гиперссылки с доступными для выбора областями или активными точками, обеспечивающими доступ к дополнительной информации об отображаемой области.

Картридж реагента Система *c*; контейнер, в котором содержатся реагенты, используемые для обработки в реагентных каруселях.

Карусели образцов LAS *i*2000; карусели, используемые податчиком образцов карусели LAS (лабораторной автоматической системы) для транспортировки образцов пациентов, калибраторов или контролей в пипеттор образца.

Карусель Ротационный механизм, в котором расположены образцы или реагенты.

Кинетический анализ Система *c*; реакции, которые идут до установления стабильной скорости, при которой изменения оптической плотности между показаниями постоянны. Система выполняет несколько считываний в течение этого времени, вычисляет изменение оптической плотности в минуту (скорость) и затем использует скорость для вычисления результатов.

Клавиатура Компьютер используется вместе с мышью и/или сенсорным дисплеем для ввода информации. Клавиатуру можно использовать в качестве альтернативы при выполнении большинства функций.

Клавиатура аналитического модуля Устройство ввода, используемое оператором для управления операциями аналитического центра.

Клавиатура податчика образцов Устройство ввода, используемое оператором для управления операциями податчика образцов.

Клавиатура РПО Устройство ввода РПО (роботизированного податчика образцов), используемое оператором для управления податчиком образцов.

Клавиатура СПО *i*2000; устройство ввода СПО (стандартного податчика образцов), используемое оператором для управления податчиком образцов.

Кнопка помощи Кнопка, имеющаяся на каждом программном экране, окне и сообщении об ошибке и вызывающая окно помощи.

Кнопка со списком Элемент программного интерфейса, показывающий список с доступными для выбора позициями.

Кнопки функциональной панели Кнопки в нижней части каждого экрана позволяют выполнять операции или открывать окна, доступ к которым осуществляется из данного экрана. Они соответствуют функциональным клавишам на клавиатуре. См. также *Доступные экранные кнопки функциональной панели*, стр. Глоссарий-5 и *Доступные контекстные кнопки функциональной панели*, стр. Глоссарий-5.

Регистрация МИ в Росздравнадзоре
www.nevacert.ru | info@nevacert.ru

Код ошибки Числовой идентификатор сообщения об ошибке.

Конечное вычитание Система *c*; проверка валидности теста, использующая разность значений оптической плотности (A-B), измеренных в два различных момента реакции с целью проверки эффекта прозоны или другой аномалии реакции.

Конечное соотношение Система *c*; проверка валидности теста, использующая значения оптической плотности (A/B), измеренные в два различных момента реакции с целью проверки эффекта прозоны или другой аномалии реакции.

Консоль жидких отходов *i*2000/*i*2000SR; устройство, удаляющее жидкость из РЯ (реакционных ячеек) перед их выгрузкой в контейнер для твердых отходов.

Контекстно-зависимая справка Онлайн-информация, относящаяся к отображаемому в настоящий момент экрану, окну или сообщению об ошибке.

Контроль Материал с известной концентрацией конкретного аналита. Контроли запускаются с образцами пациентов и используются для отслеживания характеристик теста и системы с течением времени. См. также *Односоставный контроль*, стр. Глоссарий-11 и *Многокомпонентный контроль*, стр. Глоссарий-10.

Конфигурация Процесс, используемый для определения настроек системы, теста и КК-Кал в соответствии с требованиями вашей лаборатории.

Концентрированный промывочный буфер Система *i*; раствор, содержащий забуференный фосфатом физиологический раствор, требующий разведения перед использованием. См. также *Промывочный буфер*, стр. Глоссарий-16.

Крышка воронки РЯ Система *i*; крышка, позволяющая добавлять РЯ в воронку РЯ.

Курсор Указатель положения, который управляется с помощью компьютерной мыши. Обычно курсор представлен в виде стрелки и указателя положения ввода текста в виде мигающего подчеркивания или вертикальной черты. В онлайн-руководстве по эксплуатации и окне Помощь? курсор превращается в указатель в виде руки при наведении на объект, который можно выделить.

Кювета Система *c*; прямоугольная стеклянная емкость, содержащая реакционные компоненты теста для анализа.

Кюветный сегмент Система *c*; сегменты, находящиеся в реакционной карусели и удерживающие кюветы. Каждый кюветный сегмент удерживает 15 кювет.

Лампа Система *c*; вольфрамовая галогенная лампа используется в качестве источника света для фотометрического измерения.

Линейный метод Система *c*; метод калибровки или редукции данных, при котором измеряется фон реагента и от одного до шести калибраторов, и на основании этих замеров строится поточечная калибровочная кривая.

Логин системного администратора Уровень доступа к SCC (компьютерному блоку) (логин и пароль), необходимый для выполнения функций администратора, в частности, конфигурирования настроек, выполнения определенных процедур диагностики и подтверждения журнала техобслуживания.

Лот Уникальный номер, используемый Abbott для различия препаратов реагентов или продуктов. На этикетках и коробках указывается как «Лот».

Регистрация МИ в Росздравнадзоре
www.nevacert.ru | info@nevacert.ru

Лот реагента	Уникальный номер, используемый Abbott в целях отслеживания.
Макс. вариабельность ОП	Система *c*; максимально допустимое значение вариабельности оптической плотности (0 - 3,2), приемлемое для считываний ОП в течение основного времени считывания.
Манифолд пре-триггера/триггера	Система *i*; устройство, которое распределяет пре-триггерный раствор и затем триггерный раствор в РЯ.
Манифолд промывочной зоны	Система *i*; устройство, которое удаляет и утилизирует несвязанный аналит из реакционной смеси в РЯ.
Маркировка CE	Символ, указывающий на соответствие изделия директивам ЕС (Европейского союза).
Меню	Элемент интерфейса программного обеспечения, открывающийся при выборе пиктограммы. Меню открывают список доступных экранов и при выборе пункта меню открывается соответствующий экран.
Метод FlexRate	Система *c*; метод, использующийся для расширения линейного диапазона энзимного теста. Замеры в течение времени считывания Флекс, используемые для высокоактивных и высококонцентрированных образцов. Результаты, рассчитанные с использованием этих замеров, идентифицируются по флажку результатов FLEX.
Метод logit-4	Система *c*; метод нелинейной калибровки или редукции данных, измеряющий параметры фона реагента и от трех до шести калибраторов, у которых оптическая плотность или изменение оптической плотности увеличивается с увеличением концентрации.
Метод измерения отношений	Система *i*; метод калибровки, сравнивающий значение OCE (относительной световой единицы) калибраторов с соответствующими значениями калибраторов по базовой калибровочной кривой.
Метод линейного преобразования	Система *i*; метод коррекции, использующий линейную зависимость между значениями калибратора OCE (относительной световой единицы), созданными системой, и базовой информацией по калибровке, записанной в штрих-коде реагента на флаконе с микрочастицами.
Метод Сплайн	Система *c*; метод нелинейной калибровки или редукции данных, при котором измеряются фон реагента и от трех до шести калибраторов, после чего с помощью многочленного выражения генерируются несколько сегментированных калибровочных кривых, соседние сегменты которых плавно соединяются.
Метод фактора	Система *c*; метод калибровки или редукции данных, при котором измеряется только фон реагента, а для расчета результатов используется определенный пользователем коэффициент.
Метод формы кривой	Система *i*; метод коррекции, использующий значения OCE (относительной световой единицы), записанные в штрих-коде реагента для калибраторов A-F, для определения параметров 4PLC (логистическая кривая по четырем параметрам) базовой калибровки.
Милы	Одна тысячная дюйма.
Многокомпонентный контроль	Материал контроля, содержащий несколько аналитов. Можно сконфигурировать и проанализировать до 3 уровней каждого контроля.

Регистрация МИ в Росздравнадзоре
www.nevacert.ru | info@nevacert.ru

Модуль *i*ARM	Система *i*; модуль автоматического разведения буфера, дополнительный компонент, автоматически разводящий концентрированный промывающий буфер до нужной концентрации и поставляющий его в резервуар для промывающего буфера.
Модуль ICT	Система *c*; чип, встроенный в блок ICT и содержащий электроды Na+, K+, Cl- и референсные электроды.
Монитор с сенсорным дисплеем	Главный интерфейс между оператором и системой ARCHITECT, который позволяет делать выбор на экране, касаясь текстовых областей и иллюстраций, пиктограмм и пунктов меню, а также кнопок функциональной панели.
Мультимедиа	Видеоклипы и анимационные ролики, имеющиеся в онлайн-документации, которые отображают процедуры, функции системы и химические реакции.
Набор реагентов	Расходные материалы, содержащие все компоненты реагентов, необходимые для запуска теста в системе ARCHITECT. Система *c*; наборы реагентов могут включать только реагент R1 или оба реагента R1 и R2, Система *i*; наборы реагентов могут включать от двух до шести флаконов.
Настройки КК-Кал	Настройки в пределах каждой категории конфигурации контроля качества/калибратора, задаваемые системным администратором для удовлетворения требований к условиям лаборатории.
Настройки теста	Настройки в каждой категории конфигурации теста, определяемые системным администратором в соответствии с требованиями данной лаборатории.
Несохраненный результат	Результат контроля или пациента, который не был просмотрен или сохранен. Просмотреть несохраненные результаты можно на экранах Просмотр результата контроля качества и Просмотр результатов.
Область информации	Основная область экранов и окон ПО, отображающая данные и позволяющая сделать выбор и/или ввести информацию для выполнения различных функций.
Обновить	Функция, которая позволяет обновить данные, отображаемые на экране.
Односоставный контроль	Специальный образец для тестов с известной концентрацией аналита. Односоставные контроли обычно маркируются L, M и H или Pos и Neg.
Одноточечная подкалибровка	Система *c*; тип калибровки, использующий данные оптической плотности для одиночного калибратора с целью подкалибровки калибровочной кривой.
Окно	Программное отображение, которое предоставляет дополнительную информацию или функции, доступные на активном экране. Окна открываются при нажатии кнопки на экране. Окно открывается поверх экрана.
Окно помощи	Окно, в котором отображается содержание онлайн-руководства по эксплуатации или Помощь?. Дополнительно к отображаемой информации, окна помощи содержат некоторые функциональные элементы, помогающие в поиске и использовании информации.
Окно сканера штрих-кодов	Стеклянное окно, препятствующее попаданию мусора и жидкостей из коллектора на компоненты сканера штрих-кодов.
Опасности	Ситуации, способные привести к нанесению физического вреда пользователю или повреждению системы или оборудования лаборатории.

Регистрация МИ в Росздравнадзоре
www.nevacert.ru | info@nevacert.ru

Определение уровня жидкости Распознавание уровня жидкости по измерениям колебаний емкости.

Оптическое считывающее устройство ХИАМ Система *i*; вспомогательный узел, содержащий ФЭУ (фотоэлектронный умножитель) и оптический считыватель, и определяющий хемилюминесценцию путем сбора излученных фотонов света и их передачи с целью получения ОСЕ, которые впоследствии используются системой для расчета результатов.

Опции Premium Опции программного обеспечения, доступные только после активации. Эти функции активируются после ввода ключа активации. См. *Опции Premium*, стр. 1-27.

Опция Элемент программного интерфейса, который позволяет выбрать один пункт из показанных вариантов. Черный кружок означает, что элемент выбран.

Осадочная жидкость Чистая жидкость, которая после выпадения нерастворимого в жидкости или твердого осадка под действием силы тяжести или центробежной силы, занимает нижнюю часть содержимого емкости.

Отводной клапан STAT *i*2000SR; устройство, которое перемещает РЯ с внутренней дорожки на внешнюю дорожку реакционного трека, когда реакционные ячейки необходимы для обработки теста по протоколу STAT.

Отводной клапан промывочной зоны Система *i*; устройство, которое направляет РЯ в один из двух треков. Один трек перемещает РЯ через промывочную зону, в которой происходит промывка. Другой трек перемещает РЯ вокруг промывочной зоны.

Отделение подачи промывочных растворов Система *c*; зона хранения в приборе для *Раствор кислотной промывки*, стр. Глоссарий-17, *Раствор щелочной промывки*, стр. Глоссарий-17 и *Референсный раствор ICT*, стр. Глоссарий-18.

Отделение помп Система *c*; зона, в которой содержатся помпы аналитического модуля.

Отделение расходных материалов и отходов Система *i*; зона хранения промывочных растворов и твердых отходов.

Отделение расходных материалов и помп Система *c*; зона хранения помп аналитического модуля, промывочных растворов, а также шприцев и приводов образцов и реагентов.

Отключение Процедура, используемая для выключения электропитания аналитического модуля и компьютерного блока.

Ошибка LLS Ошибка детекции уровня жидкости; ошибка, возникающая при недостаточном объеме жидкости, в которой образуются пузырьки или капли, или вследствие неправильного позиционирования иглы.

Ошибочная кривая Калибровочная кривая со значениями, лежащими вне предварительно определенного диапазона, которая вручную переведена в состояние ошибки или не может быть завершена вследствие аппаратной ошибки.

Панель Опция, позволяющая быстро заказать несколько тестов нажатием одной кнопки вместо отдельных кнопок для каждого теста.

Панель меню Область в верхней части экрана программы, где расположены пиктограммы, отвечающие за навигацию и отображение статусной информации.

Регистрация МИ в Росздравнадзоре
www.nevacert.ru | info@nevacert.ru

Параметрический метод — Система *i*; метод коррекции, использующий значения OCE (относительной световой единицы), записанные в штрих-коде реагента для калибраторов A-F, для определения параметров 4PLC (логистическая кривая по четырем параметрам) базовой калибровки.

Параметры теста — Значения, определяющие или верифицирующие характеристики теста.

Пароль — Последовательность символов, вводимых при входе в систему и используемых в комбинации с номером пользователя для обеспечения доступа к функциям SCC (системного компьютерного блока).

Пауза — Процедура, меняющая статус аналитического модуля или податчика образцов с В работе на Готов без потери тестов, находящихся в обработке. Используется при необходимости загрузить штативы образцов, реагенты и промывочные растворы или выполнить процедуры техобслуживания и диагностики.

Первичная пробирка — Пробирка (75 - 100 мм высотой), содержащая образец, взятый при заборе крови из вены. Первичные пробирки могут использоваться с чашечками для образцов. Если они используются отдельно, необходимо проверять достаточность объема образца по отметке объема образца.

Пиктограмма — Элемент навигации в строке меню, позволяющий открывать определенные экраны. Кроме того, пиктограммы выполнены в виде индикаторов, которые мигают, если необходимо привлечь ваше внимание в какой-то ситуации.

Пипетирование — Процесс перемещения жидкости.

Пипеттор — Устройства, выполняющее распознавание, аспирацию, передачу и распределение реагентов или образцов. См. также *Пипеттор реагента*, стр. Глоссарий-13, *Пипеттор образца*, стр. Глоссарий-13 и *Пипеттор STAT*, стр. Глоссарий-13

Пипеттор STAT — *i*2000SR; устройство, выполняющее распознавание, аспирацию, передачу и распределение образцов, обработанных с использованием протокола(ов) STAT, по реакционным ячейкам.

Пипеттор образца — Система *c*; устройство, выполняющее распознавание, аспирацию, передачу и распределение образцов по кюветам. Пипеттор содержит систему распознавания жидкостей/контроля давления, помогающую распознавать ошибки аспирации.
Система *i*; устройство, выполняющее распознавание, аспирацию, передачу и распределение образцов по реакционным ячейкам. Пипеттор содержит систему распознавания жидкостей/контроля давления, помогающую распознавать ошибки аспирации.

Пипеттор реагента — Система *c*; устройства, выполняющие распознавание, аспирацию, передачу и распределение реагентов по кюветам. Пипеттор реагента 1 дополнительно передает разбавители образца из реагентной карусели 1 в кювету, используемую для разведения образца в приборе.
Система *i*; устройства, выполняющее распознавание, аспирацию, передачу и распределение реагентов по РЯ. Каждый пипеттор содержит систему распознавания жидкостей/контроля давления, помогающую распознавать ошибки аспирации.

Платы — Печатная плата.

Регистрация МИ в Росздравнадзоре
www.nevacert.ru | info@nevacert.ru

Повтор Повторное измерение параметров теста одно и того же образца, выполненное в том же исследовании.

Повышение концентрации Концентрация, превышающая ожидаемую.

Податчик образцов Компонент, который транспортирует образцы внутри системы ARCHITECT. Каждая система имеет отдельный основной податчик образцов независимо от количества и типов аналитических модулей. См. также *Податчик образцов карусели LAS*, стр. Глоссарий-14, *РПО*, стр. Глоссарий-18 или *СПО*, стр. Глоссарий-19.

Податчик образцов карусели LAS *i*2000; система транспортировки, используемая для загрузки калибраторов, контролей и образцов пациентов и их представления в аналитическом модуле i2000, интегрированном в систему транспортировки LAS (лабораторной автоматической системы).

Поддон пре-триггерного/ триггерного раствора Система *i*; платформа в отделении расходных материалов и отходов, на которой хранятся флаконы с пре-триггерным и триггерным раствором.

Поддон штатива Принадлежность, используемая для удержания штативов образцов при загрузке на РПО (роботизированный податчик образцов). Каждый поддон удерживает до пяти штативов образцов.

Подкалибровка Система *c*; метод коррекции, позволяющий запустить фон реагента или меньшие уровни калибратора для подкалибровки калибровочной кривой. См. также *Одноточечная подкалибровка*, стр. Глоссарий-11и *Двухточечная подкалибровка*, стр. Глоссарий-4.
Система *i*; метод коррекции, позволяющий запускать два уровня калибровки теста вместо шести. Два уровня калибратора (калибраторы) используются для подкалибровки базовой калибровочной кривой, записанной в штрих-коде реагента на флаконе с микрочастицами. См. также *Метод формы кривой*, стр. Глоссарий-10, *Метод линейного преобразования*, стр. Глоссарий-10, *Параметрический метод*, стр. Глоссарий-13и *Метод измерения отношений*, стр. Глоссарий-10.

Подкалибровка фона Система *c*; тип калибровки, использующий данные оптической плотности для фона реагента с целью подкалибровки калибровочной кривой.

Подогреватель референсного раствора ICT Система *c*; металлическая трубка, находящаяся внутри водяной бани и предназначенная для пропускания референсного раствора ICT с целью его подогрева перед наполнением чашки референсного раствора ICT.

Поле Элемент программного интерфейса, отображающий определенный тип данных (например, буквенные или числовые данные).

Ползунок Движок на полосе прокрутки, отображающий текущее положение в пределах темы, который можно перетащить в другое место.

Полная калибровка Система *c*; измерение фона реагента и всех точек замеров, определенных для теста, график которого построен для известных значений концентрации, с целью создания кривой анализа неизвестных образцов.
Система *i*; измерение всех точек замеров, определенных для теста, график которого построен для известных значений концентрации, с целью создания кривой анализа неизвестных образцов.

Регистрация МИ в Росздравнадзоре
www.nevacert.ru | info@nevacert.ru

Полоса прокрутки Вертикальная или горизонтальная панель сбоку или снизу окна помощи, используемая для перемещения по содержанию тем или прокрутки.

Пользовательский реагент Система *c*; реагенты без штрих-кодов или реагенты, не поддерживаемые Abbott, которые могут быть сконфигурированы и назначены на позиции реагентной карусели вручную.

Помощь? Онлайн-документация, содержащая информацию об отображаемом в настоящий момент экране, окне или сообщении об ошибке.

Помпа аспирации ICT Система *c*; помпа приводящего блока шприца, аспирирующая образцы или референсный раствор ICT в модуль ICT в целях измерения. По завершении измерения помпа аспирирует отходы из блока ICT и передает их в водяную баню/зону перелива отходов.

Помпа промывающего раствора Система *c*; приводная помпа шприца, который выполняет аспирацию и разведение растворов щелочной и кислотной промывки в промывающих кюветах во время ежедневной работы и выполнения процедур техобслуживания.

Помпа референсного раствора ICT Система *c*; помпа, аспирирующая референсный раствор ICT через подогреватель референсного раствора ICT в чашку референсного раствора ICT, после чего сливающая чашку.

Помпы Устройства, обеспечивающие подачу точного количества специальных жидкостей к компонентам аналитического центра.

Почта Abbott Механизм обмена данными, предназначенный для получения загруженной информации из AbbottLink.

Правила Вестгарда Правила контроля, в которых используются различные диапазоны стандартного отклонения для мониторинга работы системы посредством определения графиков или сдвига значений.

Правила повторного тестирования Заданные пользователем критерии для каждого теста, определяющие, будет ли система автоматически заказывать повторный тест для образцов, отвечающих данным критериям.

Предел оптической плотности Система *c*; сконфигурированный диапазон значений оптической плотности, признанный приемлемым для целей измерения. Значения вне этого диапазона не используются для расчетов.

Пре-триггерный раствор Система *i*; раствор пероксида водорода, который используется для отделения акридинового красителя от конъюгата, связанного с комплексом микрочастиц. Этот процесс подготавливает акридиновый краситель к добавлению триггерного раствора.

Принадлежность Позиция, использующаяся многократно, в частности, штатив образцов, поддон штатива и сегмент для реагента.

Приоритетная загрузка Процедура, используемая для позиционирования штатива(ов) образцов для приоритетной обработки.

Приоритетная обработка Обработка образцов, при которой образцы загруженные в приоритетном порядке, пипетируются в первую очередь.

Приоритетный бокс или секция Зона хранения РПО (роботизированного податчика образцов), которая позиционирует образцы для приоритетной обработки.

Регистрация МИ в Росздравнадзоре
www.nevacert.ru | info@nevacert.ru

Проверка калибровки — Система *i*; метод, использующийся для определения включаемого в отчет диапазона теста.

Проверка предела оптической плотности — Система *c*; проверка данных калибровки, оценивающая оптическую плотность или изменение оптической плотности по результатам измерения образца. Если оптическая плотность или изменение оптической плотности выходит за пределы указанного диапазона, выводится сообщение об ошибке.

Программный интерфейс — Часть компьютерной программы, с которой вы взаимодействуете посредством осуществления выбора и ввода информации. Интерфейс является унифицированным для всех систем ARCHITECT. См. также *GUI*, стр. Глоссарий-1.

Промывка — Процедура, выполняемая для пропуска раствора через жидкостную систему для устранения пузырьков.

Промывочная жидкость ICT — Система *c*; чистящий агент, подготовленный оператором и используемый при выполнении процедур ежедневного техобслуживания для очистки модуля ICT.

Промывочная чашка STAT — *i*2000SR; пассивная промывочная чашка, в которую игла STAT подает излишки образца и любые остаточные жидкости, смытые с внешней и внутренней поверхности иглы, а также с наконечника.

Промывочная чашка для иглы образца — Система *c*; активная промывочная чашка, которая смывает остаточные жидкости с внешней и внутренней поверхности иглы, а также с наконечника, для исключения переноса.

Промывочная чашка для иглы реагента — Система *c*; активная промывочная чашка, которая смывает остаточные жидкости с внешней и внутренней поверхности иглы, а также с наконечника.

Промывочная чашка образцов — Система *i*; пассивная промывочная чашка, в которую игла образца подает излишки образца и любые остаточные жидкости, смытые с внешней и внутренней поверхности иглы, а также с наконечника.

Промывочные растворы — Жидкие растворы, поставляемые в больших количествах и используемые для обработки образцов.

Промывочные чашки реагентов 1 и 2 (R1S/R2S) — Система *i*; активные промывочные чашки, которые смывают остаточные жидкости с внешней и внутренней поверхности иглы. Источник вакуума осушает внешние поверхности иглы.

Промывочный буфер — Система *i*; раствор, содержащий забуференный фосфатом физиологический раствор. Промывочный буфер используется во время обработки теста и перекачивается в пипетторы образцов и реагентов, а также в две промывочные зоны.

Протокол теста STAT — *i*2000SR; протокол теста со временем инкубации короче, чем в стандартном протоколе теста, что позволяет получить результаты быстрее. Протокол теста STAT не определяет приоритет взятия образцов. См. также *Приоритетная обработка*, стр. Глоссарий-15.

Процедура диагностики — Выполняемая процедура позволяет проверить статус узлов и механизмов при возникновении определенных аппаратных неисправностей в системе ARCHITECT.

Пункт меню — Элемент меню, представляющий доступный экран. При выборе пункта меню отображается соответствующий экран.

Регистрация МИ в Росздравнадзоре
www.nevacert.ru | info@nevacert.ru

Рабочие растворы Система *c*; моющие средства, используемые для промывки игл образцов и реагентов, миксеров и реакционных кювет.

Разбавитель ICT Система *c*; концентрированный реагент (ICTD5), использующийся для разведения образцов для электролитных анализов.

Разгрузчик РЯ Система *i*; устройство, которое удаляет использованные РЯ из реакционного трека и утилизирует их в контейнер для твердых отходов после обработки теста.

Раствор кислотной промывки Система *c*; раствор кислотной промывки используется устройством промывки кювет для очистки кювет после анализа образцов. Разведение раствора кислотной промывки может также использоваться для промывки игл.

Раствор щелочной промывки Система *c*; раствор щелочной промывки используется устройством промывки кювет для очистки кювет после анализа образцов.

Расходные материалы Пополняемые материалы, необходимые для выполнения тестов в системе ARCHITECT, в частности, промывочные и рабочие растворы, калибраторы, контроли, реагенты, чашечки для образцов и т.п.

Расчетная оптическая плотность Система *c*; скорость изменения оптической плотности в минуту, полученная с помощью линейного анализа методом наименьших квадратов.

Реагентная карусель Система *c*; охлаждаемые карусели, являющиеся частью реагентных каруселей и обеспечивающие хранение картриджей реагентов в охлажденных условиях с контролируемой температурой.
Система *i*; охлаждаемая карусель, расположенная в аналитическом центре, обеспечивающая хранение флаконов с реагентами в охлажденных условиях с контролируемой температурой.

Реагентная карусель Система *c*; область аналитического центра, включающая охлажденные реагентные карусели и позиции для дополнительных рабочих растворов.

Реагентный сегмент Система *c*; секция каждой реагентной карусели, удерживающая реагенты и разбавители. Некоторые сегменты содержат калибровочную мишень пипеттора, используемую для выравнивания пипетторов образца или реагента, при необходимости.

Реакционная карусель Система *c*; устройство, хранящее кюветы и вращающееся против часовой стрелки для их позиционирования для обработки образцов.

Реакционная кювета Прямоугольная стеклянная кювета.

Реакционная ячейка Система *i*; одноразовый контейнер, в котором происходит реакция ХИАМ (хемилюминесцентный иммуноанализ на микрочастицах). РЯ (реакционные ячейки) хранятся навалом в лотке РЯ и автоматически загружаются в реакционный трек по мере необходимости. В приборе может храниться не более 1200 РЯ. Добавить РЯ в лоток можно в любой момент.

Регистрируемый диапазон См. *Диапазон линейности*, стр. Глоссарий-5.

Регулировочный кюветный сегмент Система *c*; принадлежность, помещенная в реакционную карусель во время процедур калибровки пипеттора образца и реагента.

Режим оптической плотности Система *c*; режим калибровки, при котором результаты основаны на оптической плотности воды и выражены в виде оптической плотности для анализа конечных

Регистрация МИ в Росздравнадзоре
www.nevacert.ru | info@nevacert.ru

точек или изменения оптической плотности (скорость изменения оптической плотности в минуту) для кинетического теста.

Режим сохранения образца — Настройка, позволяющая системе выполнять аспирацию заданного объема однократно на образец, а не каждый раз, когда происходит аспирация теста.

Резервуар для высококонцентрированных отходов — Система *c*; дополнительный флакон, собирающий высококонцентрированные жидкие отходы из кювет и блока ICT.

Резервуар для промывочного буфера — Система *i*; встроенная емкость в отделении расходных материалов и отходов, вмещающая до 25 литров промывочного буфера.

Результаты с ошибками — Результаты, превышающие ожидаемые пределы поля допуска.

Референсный диапазон — Нормальный клинический диапазон аналита.

Референсный раствор ICT — Система *c*; стандартный раствор средней концентрации, аспирируемый и анализируемый модулем ICT перед каждым образцом и после него для обеспечения референсного потенциала, используемого при расчете результатов.

РПО — Роботизированный податчик образцов; система транспортировки, используемая для загрузки калибраторов, контролей и образцов пациента и доставляющая их в аналитический модуль *c*4000, *c*8000, *c*16000, *i*1000SR, *i*2000SR, *ci*4100, *ci*8200 и/или *ci*16200.

РЯ — Система *i*; см. *Реакционная ячейка*, стр. Глоссарий-17.

Септум — Система *i*; мембрана с прорезью, которая используется для предотвращения испарения и контаминации реагента, а также для обеспечения целостности реагента. Септумы надеваются на все открытые флаконы с реагентами перед загрузкой флакона в аналитический модуль.

Сервер — Вспомогательная компьютерная система, способная связываться с системой ARCHITECT.

Серийный порт — Точка обмена данными между компьютерным блоком и внешним устройством.

Сетевой концентратор — Внешнее устройство, осуществляющее соединение линий обмена данными и позволяющее выполнить передачу информации электронным способом между SCC (системным компьютерным блоком) и аналитическим модулем(ями).

Синхронизация реакции — См. *Фотометрическая синхронизация*, стр. Глоссарий-22.

Система c — См. прибор *c*4000, *c*8000 или *c*16000.

Система ci — Интегрированная система; см. систему *ci*4100, *ci*8200 или *ci*16200.

Система i — Одномодульная или мультимодульная система *i*2000, *i*2000SR или *i*1000SR.

Системное программное обеспечение — Программное приложение, управляющее работой системы ARCHITECT.

Регистрация МИ в Росздравнадзоре
www.nevacert.ru | info@nevacert.ru

Системные настройки	Настройки в пределах каждой категории конфигурации системы, задаваемые системным администратором для удовлетворения требований к условиям лаборатории.
Системный компьютерный блок	Системный компьютерный блок; компьютерная система, реализующая программный интерфейс с системой ARCHITECT и сервером.
Сканер штрих-кодов	Дополнительный компонент, используемый для сканирования штрих-кодов образца в целях достоверной идентификации образца.
Сканер штрих-кодов зоны загрузки образцов	*i*2000; устройство, которое считывает идентификационные номера штативов образцов, позиции и идентификационные номера образцов.
Сканер штрих-кодов образца	Устройство, сканирующее номер штатива образцов, позицию образца и № штрих-кода пробирки с образцом для проверки местоположения образца(ов).
Сканер штрих-кодов реагентов	Устройство, считывающее этикетки со штрих-кодом на флаконах с реагентами.
Сканирование реагента	Процесс вращения реагентных каруселей и считывания штрих-кодов на каждом реагенте для обновления данных о ресурсах реагентов после добавления или удаления реагентов.
Сменная крышка	Система *i*; сине-зеленые крышки, используемые при хранении реагентов, временно удаленных из аналитического модуля. Цвет визуально указывает на то, что флаконы с реагентами были вскрыты.
Снижение концентрации	Концентрация ниже ожидаемой.
Соленоидный клапан	Система *c*; клапаны (шесть штук), расположенные сверху приводов шприцев образца и реагента, которые открываются или закрываются при необходимости выполнения промывки, аспирации и дозирования.
Сообщение	Элемент программного интерфейса, который предоставляют важную информацию в процессе нормальной работы системы. Сообщения отображаются поверх открытого экрана или окна и требуют подтверждения.
Сообщение запроса	Сообщение, отправляемое на сервер из SCC (системного компьютерного блока) для запроса заказов образца при считывании штрих-кода образца системным сканером штрих-кодов.
Сообщение об ошибке	Отображаемое сообщение, информирующее оператора о состоянии ошибки.
Сообщение об ошибке низкого уровня	Подробное сообщение об ошибке, сохраняемое в Журнале сообщений и используемое для расширенного поиска и устранения неисправностей.
Сохраненный результат	Результат контроля или пациента, определенный как приемлемый. Просмотреть сохраненные результаты можно на экранах Сохран. результаты КК и Сохраненные результаты. Если ваша система взаимодействует с сервером, результаты передаются на сервер.
СПО	*i*2000; стандартный податчик образцов; система транспортировки, используемая для загрузки калибраторов, контролей и образцов пациентов и их представления в аналитическом модуле(ях) i2000.

Регистрация МИ в Росздравнадзоре
www.nevacert.ru | info@nevacert.ru

Стабильность в приборе	Количество времени, в течение которого реагент или раствор остаются стабильными после вскрытия и помещения в специально предназначенное место в системе.
Стандартный бокс или секция	Зона хранения РПО (роботизированного податчика образцов), которая позиционирует образцы для стандартной обработки.
Статус аналитического модуля	Рабочий режим аналитического модуля. Статусы, включая Офлайн, Остановлен, Прогрев (только модули ИА), Готов, Плановая пауза, В работе, Инициализация и Сканирование.
Статус модуля	Рабочий режим аналитического модуля или податчика образцов.
Статус податчика образца	Рабочий режим податчика образцов. Статусы включают Офлайн, Остановлен, Готов, В работе и Пауза загрузки.
Статус системы	Рабочие режимы аналитического модуля и/или податчика образцов.
Стойка системного компьютерного блока	Опциональная передвижная рама, на которой установлены компьютер, монитор, клавиатура и принтер.
Строка заголовка	Область под строкой меню любого экрана или наверху любого окна, содержащая название экрана или окна.
Супернатант	Прозрачная жидкость, которая после осаждения нерастворимого в жидкости или твердого осадка под действием силы тяжести или центробежной силы, занимает верхнюю часть содержимого емкости.
Сухая насадка	Система *c*; впитывающий материал в конце иглы промывки кювет, использующийся для осушения кюветы после промывки и перед диспенсированием образца.
Таймаут	Ошибка, которая может произойти при передаче данных программным обеспечением при превышении заданного времени ожидания отклика от устройства.
Таймаут ЛИС	Длительность периода, в течение которого система ARCHITECT ожидает ответа сервера.
Тест	Анализы для определения присутствия, отсутствия или количества одного или нескольких аналитов.
Техобслуживание (ТО)	Процедуры, выполняемые в системе ARCHITECT для обеспечения ее непрерывной бесперебойной работы.
Транспортер штативов	Механизм, используемый для транспортировки штативов образцов из бокса на РПО (роботизированном податчике образцов) в держатель штативов.
Триггерный раствор	Система *i*; раствор гидроксид натрия, который используется для выполнения хемилюминесцентной реакции, обеспечивающей итоговое считывание.
Уплотнительное кольцо	Эластичное уплотнение, используемое во многих соединениях жидкостных линий для предотвращения утечек на стыках.
Устройство ввода	Аппаратная часть (например, мышь, сенсорный дисплей, клавиатура и т.п.), использующаяся для ввода информации в SCC (компьютерный блок).

Регистрация МИ в Росздравнадзоре
www.nevacert.ru | info@nevacert.ru

Устройство позиционирования

Устройство ввода (мышь) в комплекте с компьютерным блоком.

Устройство промывки кювет

Система *c*; устройство с восемью иглами, промывающее и просушивающее кюветы после каждого использования.

Учетная запись общего оператора

Идентификатор SCC (компьютерного блока), использовавшийся для добавления вашего № оператора в распечатки и отчеты.

Учитывает

Система *c*; время считывания фона, используемое для корректировки оптической плотности для окраски образца в соответствии с показателями липемии, гемолиза, билирубина и так далее.

Файл теста

Файл, содержащий параметры конкретного теста.

файл электронного теста

Файл, содержащий параметры конкретного теста и загруженный в ARCHITECT SCC через AbbottLink.

Фактор объема калибратора (SMax)

Компонент в системе фактора разведения расчетного образца.

$$\text{SMax} = \frac{\text{Total volume in cuvette of highest calibrator level}}{\text{Sample (or Diluted sample) volume of highest calibrator level}}$$

Фактор объема образца в кювете (S)

Компонент в системе фактора разведения расчетного образца.

$$\text{S} = \frac{\text{Total volume in cuvette}}{\text{Sample (or Diluted sample) volume}}$$

Фактор разведения вспомогательного раствора (OD)

Компонент в системе фактора разведения расчетного образца.

$$\text{OD} = \frac{\text{Sample volume + Diluent volume + Water volume}}{\text{Sample volume}}$$

Фактор разведения образца

Системный расчетный фактор разведения, основанный на объемах образца, дилюента и реагента, указанных в параметрах теста.

$$\text{Sample dilution factor} = \frac{\text{OD x S}}{\text{SMax}}$$

OD = фактор разведения вспомогательного раствора
S = фактор объема образца в кювете
SMax = фактор объема калибратора

Фильтр промывочного буфера

Система *i*; узел, содержащий материал для задержки частиц, способных нанести вред компонентам проточной системы.

Флажок

Элемент программного интерфейса, позволяющий выбрать одну или несколько позиций в отображаемой группе. Черная точка на флажке означает, что он выбран.

Флажок кюветного сегмента

Система *c*; пластиковый флажок в верхней части кюветного сегмента, используемый для определения позиции реакционной карусели для оптического считывателя.

Флэш-накопитель USB

Съемное устройство флэш-памяти, подключаемое к USB-порту компьютера. Данное устройство может использоваться для импортирования данных набора калибраторов или многокомпонентного контроля, импортирования и

Регистрация МИ в Росздравнадзоре
www.nevacert.ru | info@nevacert.ru

экспортирования файлов тестов системы *c* и сбора данных системных журналов для выполнения поиска и устранения неисправностей.

Фотометр — Система *c*; устройство, в котором используется вогнутая дифракционная решетка для выполнения измерений интенсивности света, светового потока, освещенности и яркости на 16 разных длинах волн.

Фотометрическая синхронизация — Система *c*; прохождение реакции от первоначального дозирования образца до окончательного считывания, представленное как время, зафиксированное в каждой из 33 точек фотометрического считывания.

Фотометрические считывания — Система *c*; последовательность измерений оптической плотности, выполняемых для каждой реакционной кюветы при прохождении ею точки фотометрического считывания. Данные измерения используются для вычисления конечной концентрации.

Фотоэлектронный умножитель — Система *i*; детектор блока считывающего устройства ХИАМ (хемилюминесцентный иммуноанализ на микрочастицах), получающий и усиливающий световые сигналы от реакционного раствора.

Функция SmartWash — Система *c*; дополнительная промывка игл реагентов, иглы образца и кюветы с целью предотвращения интерференции между тестами.

ФЭУ — См. *Фотоэлектронный умножитель*, стр. Глоссарий-22.

Хемилюминесценция — Система *i*; излучение света в результате химической реакции.

ХИАМ — Система *i*; хемилюминесцентный иммуноанализ на микрочастицах; технология детекции, используемая для выполнения автоматизированных иммуноанализов.

Цветовая коррекция — Система *c*; подкалибровка, выполняемая по пределам диапазона оптической плотности с целью коррекции по цвету образца, благодаря чему выводятся только флажки и сообщения об ошибках, связанные с оптической плотностью аналита. Коррекция цвета не касается включенного в отчет результата.

Чашечка для образцов — Одноразовый контейнер (1400 мкл), содержащий образцы пациента, калибраторы и контроли. Чашечку для образцов можно загрузить непосредственно в штатив или в пробирку со штрих-кодом.

Ш/П — Штатив/позиция; идентификатор, указывающий на положение образца, его позицию в штативе и штатив, в который загружен образец. Например, Ш/П для A001/4 указывает, что образец помещен в позицию 4 штатива образцов A001.

Ш/П (LAS) — Карусель/позиция; идентификатор, указывающий на положение образца, его позицию в карусели образцов LAS (лабораторной автоматической системы) (*i*2000) и карусель, в которую загружен образец. Например, Ш/П для A/4 указывает, что образец помещен в позицию 4 карусели образцов A LAS.

Шприц — Устройство, контролирующее аспирацию и дозирование образцов и реагентов за счет перемещения поршня в корпусе шприца. См. также *Шприц реагента*, стр. Глоссарий-23 и *Шприц образца*, стр. Глоссарий-22.

Шприц STAT — *i*2000SR; устройство, осуществляющее управление аспирацией и распределением образцов, обработанных по протоколу(ам) STAT.

Шприц образца — Устройство, осуществляющее управление аспирацией и распределением образцов.

Регистрация МИ в Росздравнадзоре
www.nevacert.ru | info@nevacert.ru

Шприц реагента	Устройства, осуществляющие управление аспирацией и распределением образцов и реагентов.
Штатив	Принадлежность, используемая в РПО (роботизированном податчике образцов) или СПО (стандартном податчике образцов) для транспортировки образцов пациентов, калибраторов или контролей в пипеттор(ы) образцов.
Штатив образцов	Принадлежность, используемая в РПО (роботизированном податчике образцов) или СПО (стандартном податчике образцов) для транспортировки образцов пациентов, калибраторов или контролей в пипеттор(ы) образцов.
Экран	Элемент программного интерфейса, предоставляющий доступ ко всей необходимой системной информации и функциям.
Экстраполированный расчет	Система *c*; расчет, использующийся методами линейной калибровки для расширения калибровочной кривой для образцов с концентрацией, превышающей концентрацию калибраторов.
Этикетка реагента	Уникальный идентификатор упакованного реагента Abbott, содержащий 2D (двухмерный) штрих-код.
Этикетка со штрих-кодом	Уникальный идентификатор, содержащий черные полосы, кодирующие информацию пациента.
№ штатива образцов	Четырехзначный буквенно-цифровой идентификатор, используемый для обозначения места загрузки образца.

Регистрация МИ в Росздравнадзоре
www.nevacert.ru | info@nevacert.ru

ПРИМЕЧАНИЯ

Регистрация МИ в Росздравнадзоре
www.nevacert.ru | info@nevacert.ru

История редакций

Контрольные номера документов	Дата редакции	Редакция содержания
566359R08	2019-10-21	К прочтению, Используемые символы и Раздел 5

Регистрация МИ в Росздравнадзоре
www.nevacert.ru | info@nevacert.ru

ПРИМЕЧАНИЯ

Регистрация МИ в Росздравнадзоре
www.nevacert.ru | info@nevacert.ru