Министерство промышленности Республики Беларусь

ОКП РБ 32.50.30.500 МКС 11.140

СОГЛАСОВАНО
Заместитель Министра
здравоохранения
Республики Беларусь
_____ Б. Н. Андросюк
«03» 12 2020 г.

УТВЕРЖДАЮ:
Директор ОАО «Ольса»
_____ Н. Т. Цыкунов
«16» 10 2020 г.

КРОВАТИ МЕДИЦИНСКИЕ:
ИЯУБ 18.19, -01 "Вест 900", ИЯУБ 19.19, -01 "Норд 900",
ИЯУБ 21.19, -01, -02, -03 "Авиценна 3", ИЯУБ 24.19, -01, -02, -03 "Авиценна 5",
ИЯУБ 31.19 "Авиценна 4", ИЯУБ 33.19 "Авиценна-6", ИЯУБ 37.19 "Ирма"
КРОВАТИ МЕДИЦИНСКИЕ ДЕТСКИЕ:
ИЯУБ 25.19, -01, -02, -03, -04, -05, -06, -07 "Анюта", ИЯУБ 42.19 "Малютка"

Руководства по эксплуатации

СОГЛАСОВАНО
Заместитель директора
УП "Центр экспертиз и
испытаний в здравоохранении"
_____ М.И.Злотникова
"02" 12 20 г.

СОГЛАСОВАНО
Главный врач УЗ "Могилевская
областная больница"
_____ А.С. Кулик
"30" 09 20 г.

СОГЛАСОВАНО
Главный врач
УЗ "Могилевский областной
онкологический диспансер"
_____ С.А. Батовский
"_____" _____ 20 г.

СОГЛАСОВАНО
Главный врач УЗ "Могилевская
областная детская больница"
_____ И.Б.Каско
"27" октября 20 г.

РАЗРАБОТЧИК
инженер-констр. 2 кат. ОАО "Ольса"
_____ Ю.Ю. Казакова
«26» октября 2020г.

Регистрация МИ в Росздравнадзоре
www.nevacert.ru | info@nevacert.ru

Руководство по эксплуатации ИЯУБ 18.19.00.000 РЭ
для кроватей медицинских ИЯУБ 18.19, -01 «Вест 900»

Настоящее руководство по эксплуатации предназначено для предоставления потребителю необходимой информации о предлагаемых изделиях, внешний вид которых приведен на рисунке 1.

Кровати медицинские ИЯУБ 18.19, -01 «Вест 900» (далее по тексту - кровать) удобна и безопасна в эксплуатации при соблюдении требований данного руководства по эксплуатации.

Изготовитель оставляет за собой право на незначительные конструктивные изменения, если это необходимо для совершенствования технологии и улучшения качества, без предварительного уведомления покупателя.

Рисунок 1 – Общий вид кроватей ИЯУБ 18.19, ИЯУБ 18.19-01 в максимальной комплектации (колесные опоры кровати ИЯУБ 18.19 условно не показаны).

1Основные сведения об изделии

1.1Кровати предназначены для размещения пациентов в условиях стационара лечебных учреждений, соответствует требованиям ТУ BY 700049597.039-2010.

2 Основные технические данные

2.1 Основные технические данные кроватей приведены в таблице 1.

Регистрация МИ в Росздравнадзоре
www.nevacert.ru | info@nevacert.ru

Таблица 1

Технические данные	Обозначение кровати	
	ИЯУБ 18.19	ИЯУБ 18.19-01
Возможность быстрого перемещения кроватей	наличие колесных опор	-
Кровать рассчитана на равномерно распределенную нагрузку, кг, не более	140 кг по всей площади спального места	
Масса кровати, кг, не более	50	47
Габаритные размеры кровати (длина х ширина х высота) в максимальной комплектации, мм	2038±5 х 1023±5 х 1000±5.	2038±5 х 1023±5 х 1000±5.
Габаритные размеры кровати (длина х ширина х высота) без составляющих (рисунок 1 и рисунок 2), мм	2038±5х900±5х1000±5	
Высота от пола до поверхности лежания (без матраца), мм, не более	500	

2.2 Перечень основных материалов, применяемых для изготовления и упаковки кровати: труба металлическая, проволока и лист стальные, полиэтилен, краска порошковая полиэфирная, ткань бязь, пенополиуретан эластичный, клеенка медицинская, плита древесностружечная.

3 Комплектность

3.1 Комплект поставки кроватей (без составляющих, отмеченных «*» на рисунке 1) включает в себя:

1. Рама - 1 шт.
2. Спинка - 2 шт.
3. Колесная опора без тормоза - 2 шт.
4. Колесная опора с тормозом - 2 шт.
5. Болт М12х35 (полная резьба) - 4 шт.
6. Винт М8х45 - 8 шт.
7. Гайка М8 - 8 шт.
8. Шайба 8 - 16шт.
9. Шайба 12 - 4 шт.
10. Шайба 8 (пружинная) - 8 шт.
11. Шайба 12 (пружинная) - 4 шт.
12. Колпачок - 8 шт.

Руководство по эксплуатации - 1 экз.

Примечание: 1.Нумерация перечислений соответствует позициям на рисунке 2

2. Комплектующие поз.3-5,9,11 поставляются для кроватей ИЯУБ 18.19

3. Комплектующие поз. 3-12 упакованы в пакет.

Регистрация МИ в Росздравнадзоре
www.nevacert.ru | info@nevacert.ru

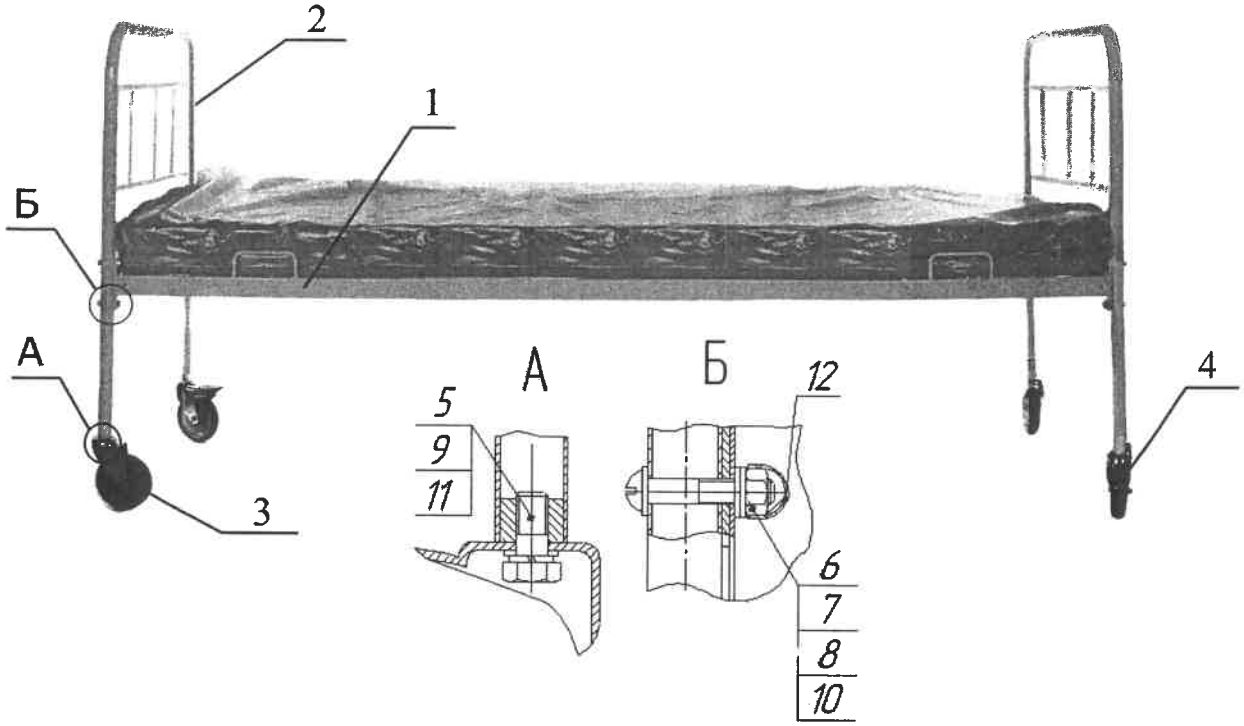

Рисунок 2

3.2 Составляющие, отмеченные «*» на рисунке 1, по требованию заказчика могут не поставляться либо поставляться самостоятельно за отдельную плату. Комплектность, установка и крепление составляющих указана в соответствующих инструкциях по монтажу.

4 Подготовка изделия к использованию

ВНИМАНИЕ: При сборке кровати гайки предварительно наживите на винты и только после полной сборки затяните их до упора.

4.1 Снимите упаковку, проверьте комплектность.

4.2 При комплектации колесными опорами на ножки каждой спинки поз. 2 установите колесные опоры поз. 3 и поз.4 с помощью болтов поз. 5 и шайб поз. 9 и поз. 11. (см. А, рисунок 2).

Внимание! Колесные опоры с тормозом поз. 4 должны быть расположены по диагонали рамы поз. 1.

4.3 Раму поз. 1 и спинки поз. 2 соедините между собой при помощи винтов поз.6, гаек поз. 7 и шайб поз. 8 и 10 (см. Б, рисунок 2).

4.4 Установите кровать на горизонтальную поверхность. Затяните гайки до упора. На гайки наденьте колпачки поз. 12.

5 Использование изделия

5.1 Для неподвижной установки кровати, необходимо нажать на стопорные педали колесной опоры с тормозом поз. 4.

Для придания движения необходимо поднять стопорные педали колесных опор с тормозом поз. 4.

Регистрация МИ в Росздравнадзоре
www.nevacert.ru | info@nevacert.ru

5.2 Дезинфекция матраца осуществляется воздушным методом в воздушном стерилизаторе (сухожаровом шкафу).

6 Меры безопасности

6.1 **ВНИМАНИЕ!** Рекомендуется *не реже одного раза в месяц* проверять затяжку болтов на резьбовых соединениях, при необходимости их подтянуть, во избежание расшатывания, соскальзывания, смещения, что может привести к полому кровати и несчастным случаям.

6.2 ПРЕДУПРЕЖДЕНИЕ: Использование кровати ненадлежащим образом может привести к ее повреждению и травмам пациента или персонала.

Примеры ненадлежащего использования:

• использование для целей, не относящихся к нормальной функции больничной кровати, предназначенной для интенсивной или обычной терапии,

• использование кровати в барокамере,

• использование или перемещение кровати детьми или неуполномоченными лицами,

• использование кровати с нагрузками, превышающими предельную,

• использование кровати на улице или транспортировка пациентов в кровати в автомобиле.

7 Хранение, транспортирование, утилизация

7.1 Кровать должна храниться в сухих, закрытых помещениях и должна быть защищена от механических повреждений и действия химически активных веществ.

7.2 Кровать транспортируется всеми видами транспорта в соответствии с правилами перевозки грузов.

7.3 После истечения срока службы кровати и при невозможности ее дальнейшей эксплуатации, составные части кровати подлежат сдаче в «Утильсырье» и «Втормет».

8 Гарантии изготовителя

8.1 Гарантийный срок эксплуатации – 18 месяцев со дня продажи.

8.2 Срок службы наматрацника - 2 месяца, средний срок службы кровати – не менее 3 лет.

8.3 По дефектам, появившимся из-за несоблюдения покупателем правил эксплуатации, претензии не принимаются.

8.4 Юридический адрес изготовителя:

212030 Республика Беларусь г. Могилев, ул. Гришина, 96

Тел.: (0222) 650-740, 650-732,Факс (0222) 650-741

Сайт предприятия: www.olsa.by E-mail: Olsa_garden@tut.by

Регистрация МИ в Росздравнадзоре
www.nevacert.ru | info@nevacert.ru

Руководство по эксплуатации ИЯУБ 19.19.00.000 РЭ
для кроватей медицинских ИЯУБ 19.19, -01 «Норд 900»

Настоящее руководство по эксплуатации предназначено для предоставления потребителю необходимой информации о предлагаемых изделиях, внешний вид которых приведен на рисунке 1.

Кровати медицинские ИЯУБ 19.19, -01 «Норд 900» (далее по тексту - кровать) удобна и безопасна в эксплуатации при соблюдении требований данного руководства по эксплуатации.

Изготовитель оставляет за собой право на незначительные конструктивные изменения, если это необходимо для совершенствования технологии и улучшения качества, без предварительного уведомления покупателя.

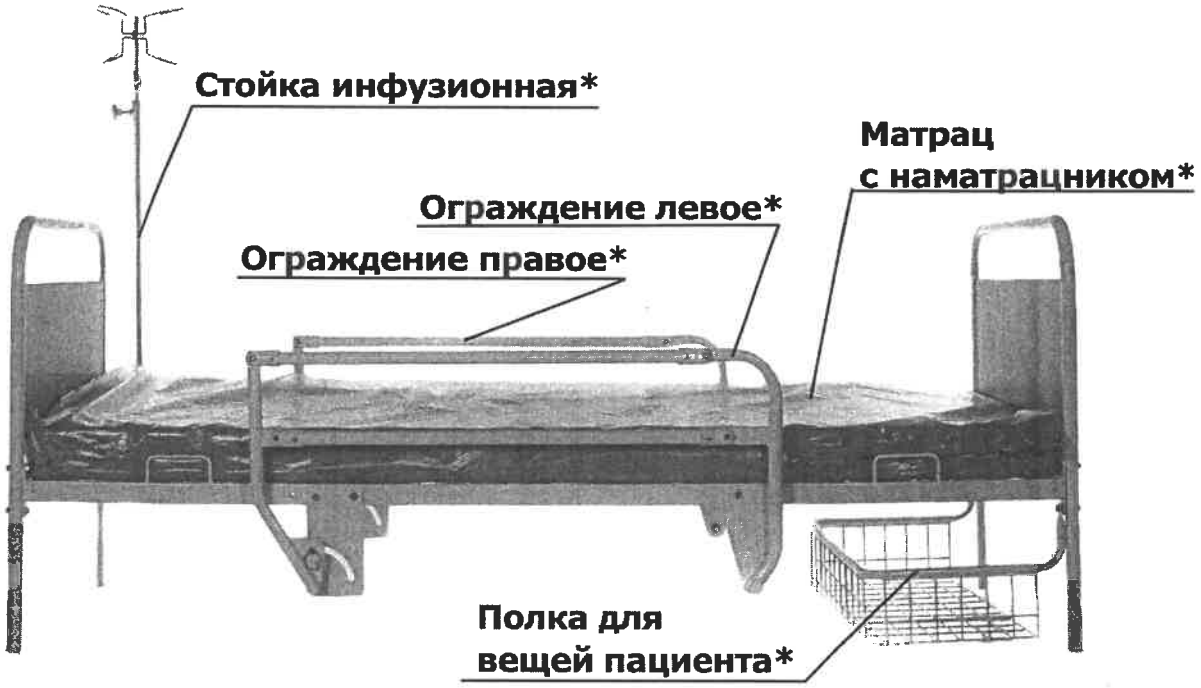

Рисунок 1 – Общий вид кроватей ИЯУБ 19.19, ИЯУБ 19.19-01 в максимальной комплектации (колесные опоры кровати ИЯУБ 19.19 условно не показаны).

1 Основные сведения об изделии

1.1Кровати предназначены для размещения пациентов в условиях стационара лечебных учреждений, соответствует требованиям ТУ BY 700049597.039-2010.

Регистрация МИ в Росздравнадзоре
www.nevacert.ru | info@nevacert.ru

2 Основные технические данные

2.1 Основные технические данные кроватей приведены в таблице 1.

Таблица 1

Технические данные	Обозначение кровати	
	ИЯУБ 19.19	ИЯУБ 19.19-01
Возможность быстрого перемещения кроватей	наличие колесных опор	-
Кровать рассчитана на равномерно распределенную нагрузку, кг, не более	140 кг по всей площади спального места	
Масса кровати, кг, не более	50	47
Габаритные размеры кровати (длина х ширина х высота) в максимальной комплектации, мм	2038±5 х 1023±5 х 1000±5.	2038±5 х 1023±5 х 1000±5.
Габаритные размеры кровати (длина х ширина х высота) без составляющих (рисунок 1 и рисунок 2), мм	2038±5х900±5х1000±5	
Высота от пола до поверхности лежания (без матраца), мм, не более	500	

2.2 Перечень основных материалов, применяемых для изготовления и упаковки кровати: труба металлическая, проволока и лист стальные, полиэтилен, краска порошковая полиэфирная, ткань бязь, пенополиуретан эластичный, клеенка медицинская, плита древесностружечная.

3 Комплектность

3.1 Комплект поставки кроватей (без составляющих, отмеченных «*» на рисунке 1) включает в себя:

1. Рама	- 1 шт.	7. Гайка М8	- 8 шт.
2. Спинка	- 2 шт.	8. Шайба 8	- 16 шт.
3. Колесная опора без тормоза	- 2 шт.	9. Шайба 12	- 4 шт.
4. Колесная опора с тормозом	- 2 шт.	10. Шайба 8 (пружинная)	- 8 шт.
5. Болт М12х35 (полная резьба)	- 4 шт.	11. Шайба 12 (пружинная)	- 4 шт.
6. Винт М8х45	- 8 шт.	12. Колпачок	- 8 шт.
		Руководство по эксплуатации	- 1 экз.

Примечание: 1.Нумерация перечислений соответствует позициям на рисунке 2

2. Комплектующие поз.3-5,9,11 поставляются для кроватей ИЯУБ 19.19

3. Комплектующие поз. 3-12 упакованы в пакет.

Регистрация МИ в Росздравнадзоре
www.nevacert.ru | info@nevacert.ru

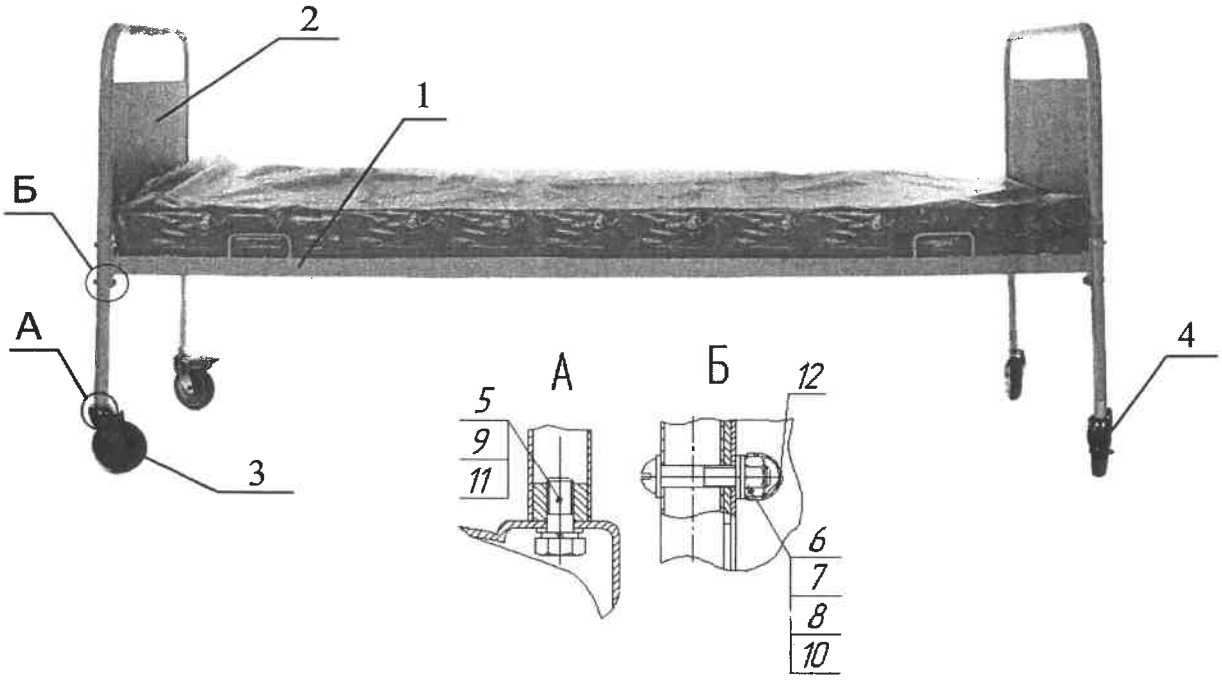

Рисунок 2

3.2 Составляющие, отмеченные «*» на рисунке 1, по требованию заказчика могут не поставляться либо поставляться самостоятельно за отдельную плату. Комплектность, установка и крепление составляющих указана в соответствующих инструкциях по монтажу.

4 Подготовка изделия к использованию

ВНИМАНИЕ: При сборке кровати гайки предварительно наживите на винты и только после полной сборки затяните их до упора.

4.1 Снимите упаковку, проверьте комплектность.

4.2 При комплектации колесными опорами на ножки каждой спинки поз. 2 установите колесные опоры поз. 3 и поз.4 с помощью болтов поз. 5 и шайб поз. 9 и поз. 11. (см. А, рисунок 2).

Внимание! Колесные опоры с тормозом поз. 4 должны быть расположены по диагонали рамы поз. 1.

4.3 Раму поз. 1 и спинки поз. 2 соедините между собой при помощи винтов поз.6, гаек поз. 7 и шайб поз. 8 и 10 (см. Б, рисунок 2).

4.4 Установите кровать на горизонтальную поверхность. Затяните гайки до упора. На гайки наденьте колпачки поз. 12.

5 Использование изделия

5.1 Для неподвижной установки кровати, необходимо нажать на стопорные педали колесной опоры с тормозом поз. 4.

Для придания движения необходимо поднять стопорные педали колесных опор с тормозом поз. 4.

Регистрация МИ в Росздравнадзоре
www.nevacert.ru | info@nevacert.ru

5.2 Дезинфекция матраца осуществляется воздушным методом в воздушном стерилизаторе (сухожаровом шкафу).

6 Меры безопасности

6.1 **ВНИМАНИЕ!** Рекомендуется *не реже одного раза в месяц* проверять затяжку болтов на резьбовых соединениях, при необходимости их подтянуть, во избежание расшатывания, соскальзывания, смещения, что может привести к полому кровати и несчастным случаям.

6.2 ПРЕДУПРЕЖДЕНИЕ: Использование кровати ненадлежащим образом может привести к ее повреждению и травмам пациента или персонала.

Примеры ненадлежащего использования:

• использование для целей, не относящихся к нормальной функции больничной кровати, предназначенной для интенсивной или обычной терапии,

• использование кровати в барокамере,

• использование или перемещение кровати детьми или неуполномоченными лицами,

• использование кровати с нагрузками, превышающими предельную,

• использование кровати на улице или транспортировка пациентов в кровати в автомобиле.

7 Хранение, транспортирование, утилизация

7.1 Кровать должна храниться в сухих, закрытых помещениях и должна быть защищена от механических повреждений и действия химически активных веществ.

7.2 Кровать транспортируется всеми видами транспорта в соответствии с правилами перевозки грузов.

7.3 После истечения срока службы кровати и при невозможности ее дальнейшей эксплуатации, составные части кровати подлежат сдаче в «Утильсырье» и «Втормет».

8 Гарантии изготовителя

8.1 Гарантийный срок эксплуатации – 18 месяцев со дня продажи.

8.2 Срок службы наматрацника - 2 месяца, средний срок службы кровати – не менее 3 лет.

8.3 По дефектам, появившимся из-за несоблюдения покупателем правил эксплуатации, претензии не принимаются.

8.4 Юридический адрес изготовителя:

212030 Республика Беларусь г. Могилев, ул. Гришина, 96

Тел.: (0222) 650-740, 650-732,Факс (0222) 650-741

Сайт предприятия: www.olsa.by E-mail: Olsa_garden@tut.by

Регистрация МИ в Росздравнадзоре
www.nevacert.ru | info@nevacert.ru

Руководство по эксплуатации ИЯУБ 21.19.00.000 РЭ
для кроватей медицинских ИЯУБ 21.19, -01, -02, -03 «Авиценна 3»

Настоящее руководство по эксплуатации предназначено для предоставления потребителю необходимой информации о предлагаемых изделиях, внешний вид которых приведен на рисунках 1, 2.

Кровати медицинские ИЯУБ 21.19, -01, -02, -03 «Авиценна 3» (далее по тексту- кровать) удобны и безопасны в эксплуатации при соблюдении требований данного руководства по эксплуатации.

Изготовитель оставляет за собой право на незначительные конструктивные изменения, если это необходимо для совершенствования технологии и улучшения качества, без предварительного уведомления покупателя.

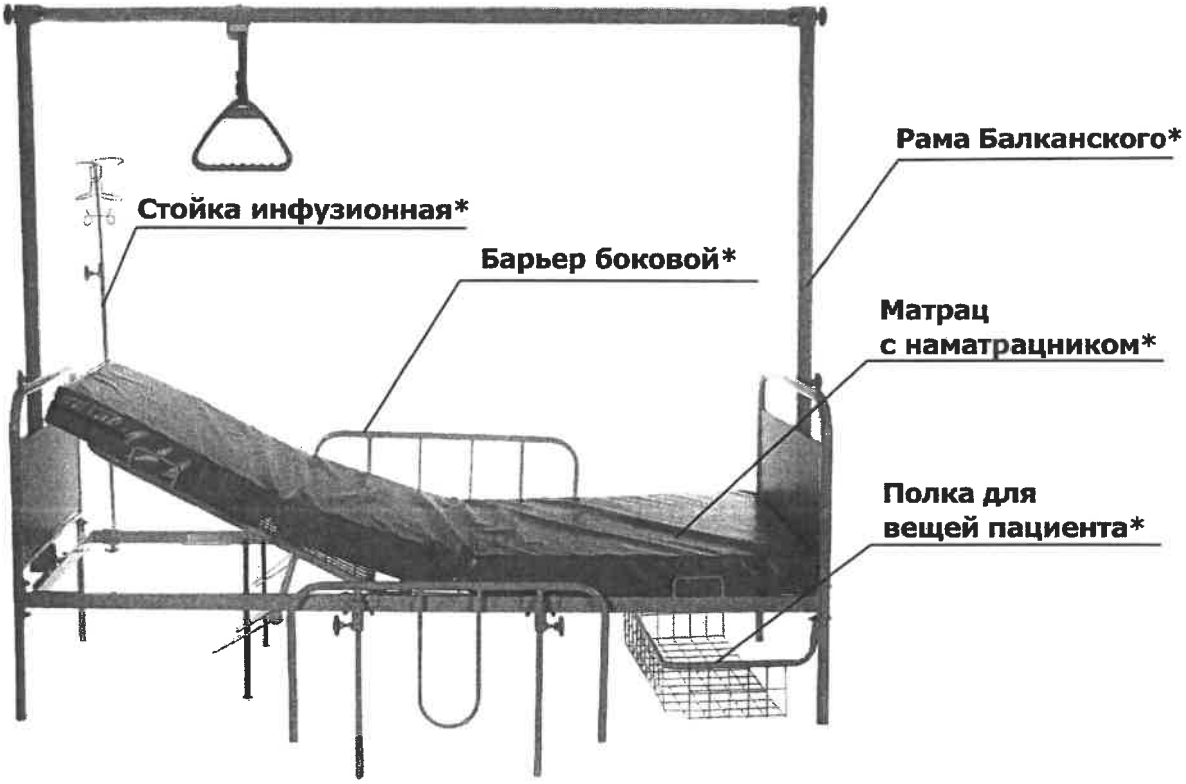

Рисунок 1 – Общий вид кроватей ИЯУБ 21.19, ИЯУБ 21.19-01 в максимальной комплектации (колесные опоры кровати ИЯУБ 21.19 условно не показаны)

Регистрация МИ в Росздравнадзоре
www.nevacert.ru | info@nevacert.ru

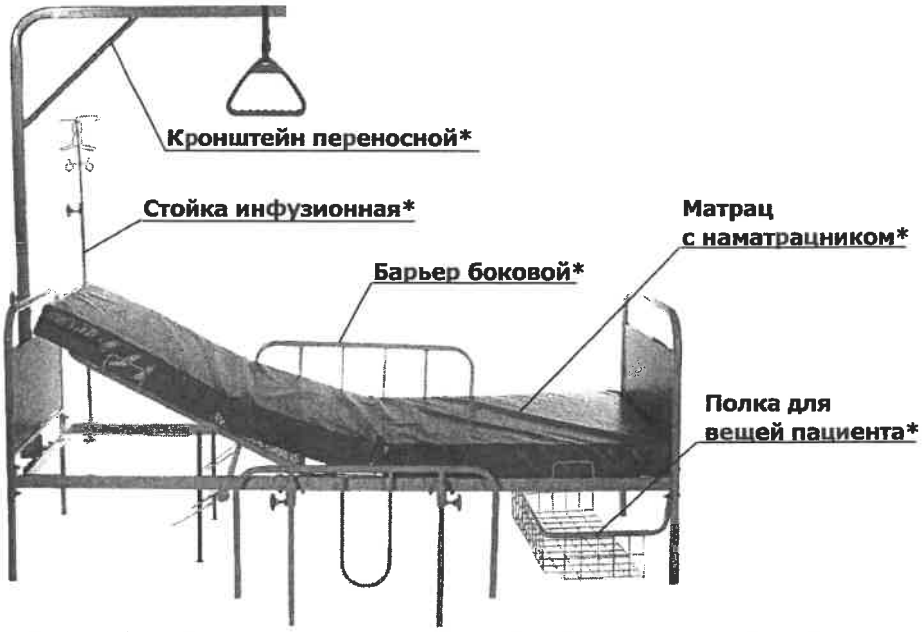

Рисунок 2 – Общий вид кроватей ИЯУБ 21.19-02, ИЯУБ 21.19-03 в максимальной комплектации (колесные опоры кровати ИЯУБ 21.19-02 условно не показаны)

1 Основные сведения об изделии

1.1 Кровати предназначены для размещения пациентов в условиях стационара в лечебных учреждениях и соответствует требованиям ТУ BY 700049597.039-2010.

2 Основные технические данные

2.1 Основные технические данные кроватей приведены в таблице 1.

Таблица 1

Технические данные	Обозначение кровати			
	ИЯУБ 21.19 (рисунок 1)	ИЯУБ 21.19-01 (рисунок 1)	ИЯУБ 21.19-02 (рисунок 2)	ИЯУБ 21.19-03 (рисунок 2)
Возможность быстрого перемещения кроватей	наличие колесных опор	-	наличие колесных опор	-
Кровать рассчитана на равномерно распределенную нагрузку, кг, не более	140 кг по всей площади спального места, в том числе не более 50 кг по всей площади подголовника			
Масса кровати, кг, не более	55		52	
Габаритные размеры кровати (длина х ширина х высота) в максимальной комплектации, мм, не более	2190x975x2020		2120x975x1630	
Габаритные размеры кровати (длина х ширина х высота) без составляющих (рисунок 1 и рисунок 2), мм, не более	2038x900x1000			
Высота от пола до поверхности лежания (без матраца), мм, не более	500			
Регулируемый угол наклона подголовника, не более	0°…60°			

Регистрация МИ в Росздравнадзоре
www.nevacert.ru | info@nevacert.ru

2.2 Перечень основных материалов, применяемых для изготовления и упаковки кроватей: труба металлическая, лист и проволока стальные, краска порошковая полиэфирная, ткани х\б и смешанные бытовые, пенополиуретан эластичный, пленка полиэтиленовая, картон гофрированный.

3 Комплектность

3.1 Комплект поставки кроватей (без составляющих, отмеченных «*» на рисунке 1 и рисунке 2) включает в себя:

1. Спинка	- 2 шт.	11. Винт М8х35	- 2 шт.
2. Колесная опора без тормоза	- 2 шт.	12. Винт М8х45	- 8 шт.
3. Рама	- 1 шт.	13. Гайка М6	- 2 шт
4. Ручка в сборе	- 2 шт.	14. Гайка М8	- 10 шт
5. Стойка	- 2 шт.	15. Шайба 6	- 2 шт.
6. Затвор	- 1 шт.	16. Шайба 8	- 16 шт.
7. Колесная опора с тормозом	- 2 шт.	17. Шайба 12	- 4 шт.
8. Колпачок	- 8 шт.	18. Шайба 6 (пружинная)	- 2 шт.
9. Болт М12х35 (полная резьба)	- 4 шт.	19. Шайба 8 (пружинная)	- 10 шт
10. Винт М6х35	- 2 шт.	20. Шайба 12 (пружинная)	- 4 шт.
		Руководство по эксплуатации	- 1 экз.

Примечания: 1. Номера перечислений составляющих соответствуют номерам позиций на рисунке 3.1 и рисунке 3.2.

2. Комплектующие поз.2,7,9,17,20 поставляются для кроватей ИЯУБ 21.19,-02.

3. Комплектующие поз. 2, 4, 7-20 упакованы в пакет.

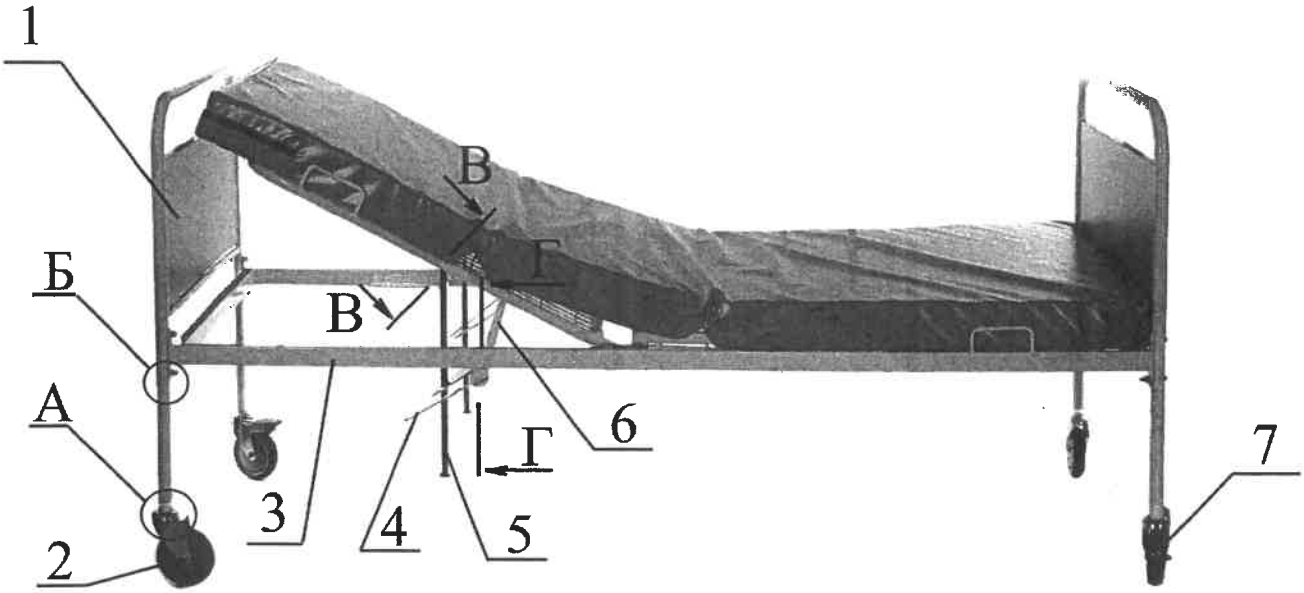

Рисунок 3.1

Регистрация МИ в Росздравнадзоре
www.nevacert.ru | info@nevacert.ru

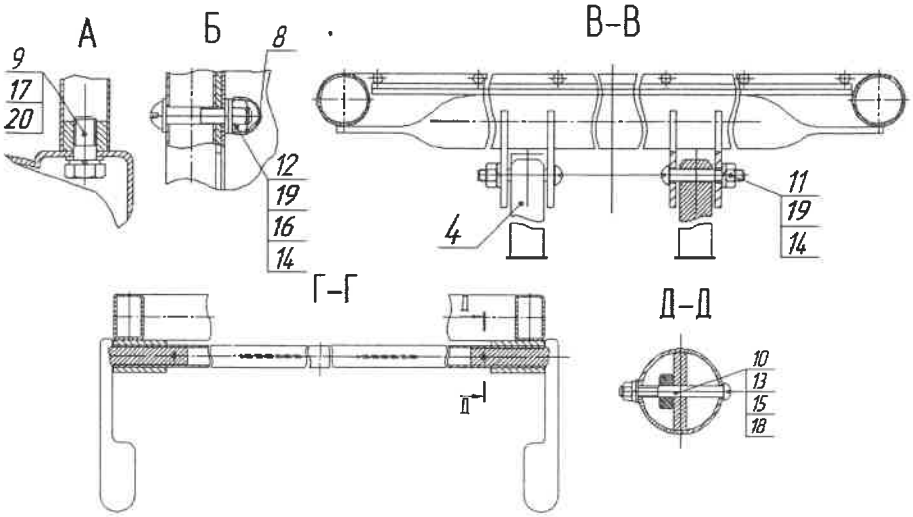

Рисунок 3.2

3.2 Составляющие, отмеченные «*» на рисунке 1 и рисунке 2, по требованию заказчика могут не поставляться либо поставляться самостоятельно за отдельную плату. Комплектность, установка и крепление составляющих указана в соответствующих инструкциях по монтажу.

3.3 Комплект поставки барьеров боковых (при комплектации):

1. Барьер боковой	- 2 шт.	4. Винт М8х55	- 8 шт.
2. Кронштейн	- 4 шт.	5. Гайка М8	- 8 шт.
3. Пластина	- 4 шт.	6. Шайба 8 (пружинная)	- 8 шт.

Примечания: 1. Номера перечислений составляющих соответствуют номерам позиций на рисунке 4.

2. Комплектующие поз. 2-6 упакованы в пакете с комплектующими кровати.

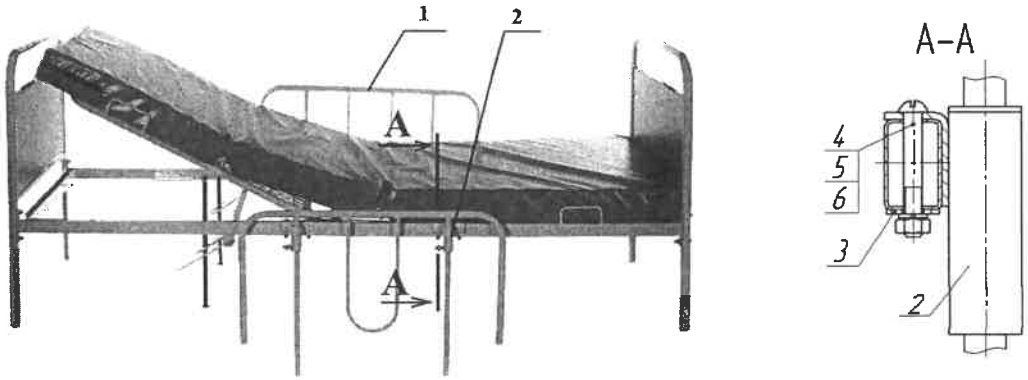

Рисунок 4

4 Подготовка изделия к использованию

ВНИМАНИЕ: При сборке кровати гайки предварительно наживите на винты и только после полной сборки затяните их до упора.

4.1 Снимите упаковку, проверьте комплектность.

4.2 При комплектации колесными опорами на ножки каждой спинки поз. 1 установите колесные опоры поз. 2 и поз.7 с помощью болтов поз. 9 и шайб поз. 17 и поз. 20. (см. А, рисунок 3.2).

Внимание! Колесные опоры с тормозом поз. 7 должны быть расположены по диагонали рамы поз. 3.

Регистрация МИ в Росздравнадзоре
www.nevacert.ru | info@nevacert.ru

4.3 Раму поз. 3 и спинки поз. 1 соедините между собой при помощи винтов поз.12, гаек поз. 14 и шайб поз. 16 и 19 (см. Б, рисунок 3.2).

4.4 Установите кровать на горизонтальную поверхность. Затяните гайки до упора. На гайки наденьте колпачки поз. 8.

4.5 Механизм подъема подголовника состоит из затвора поз. 6, стоек поз. 5 и ручек в сборе поз. 4, который устанавливается следующим образом:

- затвор поз. 6 вставьте во втулки на раме поз. 3. Установите ручки в сборе поз. 4 в затвор поз. 6 с двух сторон и закрепите винтами поз. 10, шайбами поз. 15 и 18, гайками поз. 13 (см. Г-Г и Д-Д рисунок 3.2),

- стойки поз. 5 проденьте в ушки на затворе поз. 6 и закрепите на перемычке в подголовнике с помощью винтов поз. 11, шайб поз. 19 и гаек поз. 14 (см. В-В рисунок 3.2).

4.7 При комплектации барьерами боковыми (см. рисунок 4):

- установите на раму поз.3 (рисунок 3.1) кронштейны поз.2, используя винты поз.4, гайки поз.5, шайбы поз.6 и пластины поз.3,

- барьеры боковые поз.1 вставьте во втулки кронштейнов поз.2 и зафиксируйте их рукоятками.

5 Использование изделия

5.1 В кровати предусмотрено регулирование положения подголовника и его фиксирование. Опускание и поднятие подголовника должен осуществлять обслуживающий персонал следующим образом:

- для поднятия подголовника необходимо рукой поднять его вверх.

- для опускания подголовника необходимо одной рукой приопустить вниз ручку в сборе поз. 4 (рисунок 3.1), а второй рукой опустить подголовник на нужный уровень. При этом нельзя бросать подголовник, а спокойно, опустить до требуемого положения.

5.4 Для неподвижной установки кровати, необходимо нажать на стопорные педали колесной опоры с тормозом поз. 7 (рисунок 3.1).

Для придания движения необходимо поднять стопорные педали колесных опор с тормозом поз. 7.

5.5 Дезинфекция матраца осуществляется воздушным методом в воздушном стерилизаторе (сухожаровом шкафу).

ВНИМАНИЕ! ПРИ ИСПОЛЬЗОВАНИИ КРОВАТИ ЗАПРЕЩАЕТСЯ САДИТЬСЯ НА ПОДГОЛОВНИК.

6 Меры безопасности

6.1 **ВНИМАНИЕ!** Рекомендуется *не реже одного раза в месяц* проверять затяжку болтов на резьбовых соединениях, при необходимости их подтянуть,

Регистрация МИ в Росздравнадзоре
www.nevacert.ru | info@nevacert.ru

во избежание расшатывания, соскальзывания, смещения, что может привести к полому кровати и несчастным случаям.

6.2 ПРЕДУПРЕЖДЕНИЕ: Использование кровати ненадлежащим образом может привести к ее повреждению и травмам пациента или персонала.

Примеры ненадлежащего использования:

• использование для целей, не относящихся к нормальной функции больничной кровати, предназначенной для интенсивной или обычной терапии,

• использование кровати в барокамере,

• использование или перемещение кровати детьми или неуполномоченными лицами,

• размещение каких-либо предметов или оборудования на колесах или их использование в качестве опоры для человека,

• использование кровати с нагрузками, превышающими предельную,

• перемещение кровати, если два колеса заблокированы,

• использование кровати на улице или транспортировка пациентов в кровати в автомобиле,

• перемещение кровати по мягкому грунту или по не соответствующей поверхности,

• перемещение кровати по уклону, превышающему 10° (с пациентом или без пациента).

7 Хранение, транспортирование, утилизация

7.1 Кровать должна храниться в сухих, закрытых помещениях и должна быть защищена от механических повреждений и действия химически активных веществ.

7.2 Кровать транспортируется всеми видами транспорта в соответствии с правилами перевозки грузов.

7.3 После истечения срока службы кровати и при невозможности ее дальнейшей эксплуатации, составные части кровати подлежат сдаче в «Утильсырье» и «Втормет».

8 Гарантии изготовителя

8.1 Гарантийный срок эксплуатации – 18 месяцев со дня продажи.

8.2 Срок службы наматрацника - 2 месяца, средний срок службы кровати – не менее 3 лет.

8.3 По дефектам, появившимся из-за несоблюдения покупателем правил эксплуатации, претензии не принимаются.

8.4 Юридический адрес изготовителя:

212030 Республика Беларусь г. Могилев, ул. Гришина, 96

Тел.: (0222) 650-740, 650-732,Факс (0222) 650-741

Сайт предприятия: www.olsa.by E-mail: Olsa_garden@tut.by

Регистрация МИ в Росздравнадзоре
www.nevacert.ru | info@nevacert.ru

Руководство по эксплуатации ИЯУБ 24.19.00.000 РЭ
для кроватей медицинских ИЯУБ 24.19, -01, -02, -03 «Авиценна 5»

Настоящее руководство по эксплуатации предназначено для предоставления потребителю необходимой информации о предлагаемых изделиях, внешний вид которых приведен на рисунках 1, 2.

Кровати медицинские ИЯУБ 24.19, -01, -02, -03 «Авиценна 5» (далее по тексту- кровать) удобны и безопасны в эксплуатации при соблюдении требований данного руководства по эксплуатации.

Изготовитель оставляет за собой право на незначительные конструктивные изменения, если это необходимо для совершенствования технологии и улучшения качества, без предварительного уведомления покупателя.

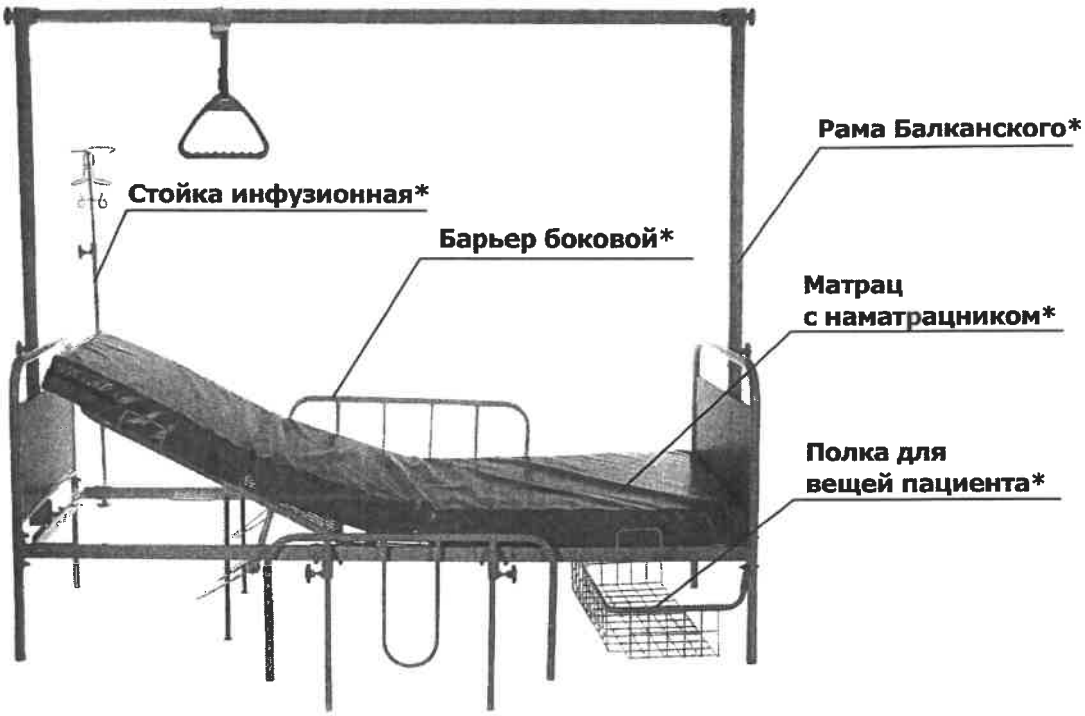

Рисунок 1 – Общий вид кроватей ИЯУБ 24.19, ИЯУБ 24.19-01 в максимальной комплектации (колесные опоры кровати ИЯУБ 24.19 условно не показаны)

Регистрация МИ в Росздравнадзоре
www.nevacert.ru | info@nevacert.ru

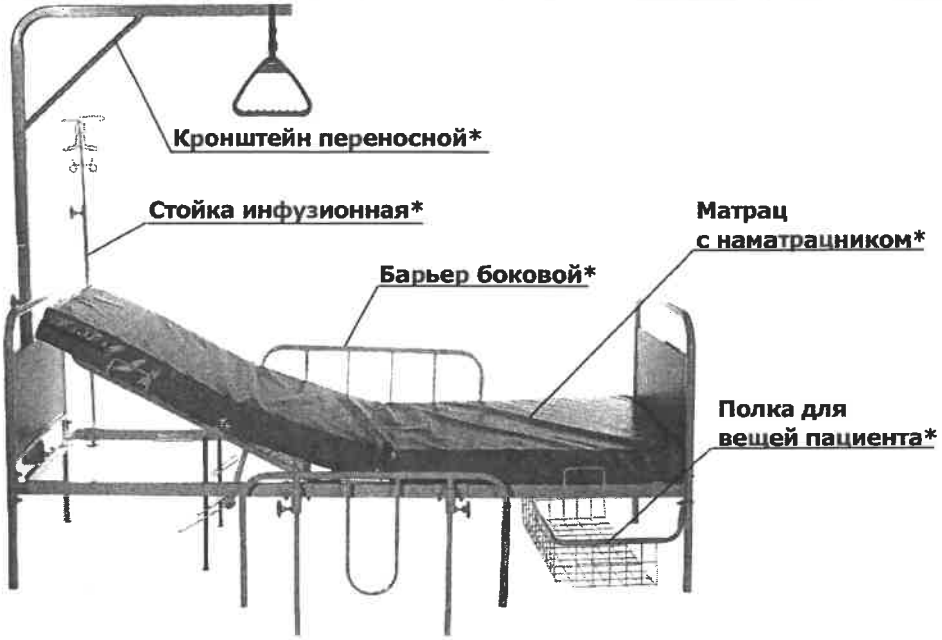

Рисунок 2 – Общий вид кроватей ИЯУБ 24.19-02, ИЯУБ 24.19-03 в максимальной комплектации (колесные опоры кровати ИЯУБ 24.19-02 условно не показаны)

1 Основные сведения об изделии

1.1 Кровати предназначены для размещения пациентов в условиях стационара в лечебных учреждениях и соответствует требованиям ТУ BY 700049597.039-2010.

2 Основные технические данные

2.1 Основные технические данные кроватей приведены в таблице 1.

Таблица 1

Технические данные	Обозначение кровати			
	ИЯУБ 24.19 (рисунок 1)	ИЯУБ 24.19-01 (рисунок 1)	ИЯУБ 24.19-02 (рисунок 2)	ИЯУБ 24.19-03 (рисунок 2)
Возможность быстрого перемещения кроватей	наличие колесных опор	-	наличие колесных опор	-
Кровать рассчитана на равномерно распределенную нагрузку, кг, не более	140 кг по всей площади спального места, в том числе не более 50 кг по всей площади подголовника			
Масса кровати, кг, не более	50		47	
Габаритные размеры кровати (длина х ширина х высота) в максимальной комплектации, мм, не более	2115х875х1920		2045х875х 1380	
Габаритные размеры кровати (длина х ширина х высота) без составляющих (рисунок 1 и рисунок 2), мм, не более	1964х800х900			
Высота от пола до поверхности лежания (без матраца), мм, не более	400			
Регулируемый угол наклона подголовника, не более	0°…60°			

Регистрация МИ в Росздравнадзоре
www.nevacert.ru | info@nevacert.ru

2.2 Перечень основных материалов, применяемых для изготовления и упаковки кроватей: труба металлическая, лист и проволока стальные, краска порошковая полиэфирная, ткани х\б и смешанные бытовые, пенополиуретан эластичный, пленка полиэтиленовая, картон гофрированный.

3 Комплектность

3.1 Комплект поставки кроватей (без составляющих, отмеченных «*» на рисунке 1 и рисунке 2) включает в себя:

1. Спинка	- 2 шт.	11. Винт М8х35	- 2 шт.
2. Колесная опора без тормоза	- 2 шт.	12. Винт М8х45	- 8 шт.
3. Рама	- 1 шт.	13. Гайка М6	- 2 шт
4. Ручка в сборе	- 2 шт.	14. Гайка М8	- 10 шт
5. Стойка	- 2 шт.	15. Шайба 6	- 2 шт.
6. Затвор	- 1 шт.	16. Шайба 8	- 16 шт.
7. Колесная опора с тормозом	- 2 шт.	17. Шайба 12	- 4 шт.
8. Колпачок	- 8 шт.	18. Шайба 6 (пружинная)	- 2 шт.
9. Болт М12х35 (полная резьба)	- 4 шт.	19. Шайба 8 (пружинная)	- 10 шт
10. Винт М6х35	- 2 шт.	20. Шайба 12 (пружинная)	- 4 шт.
		Руководство по эксплуатации	- 1 экз.

Примечания: 1. Номера перечислений составляющих соответствуют номерам позиций на рисунке 3.1 и рисунке 3.2.

2. Комплектующие поз.2,7,9,17,20 поставляются для кроватей ИЯУБ 24.19,-02.

3. Комплектующие поз. 2, 4, 7-20 упакованы в пакет.

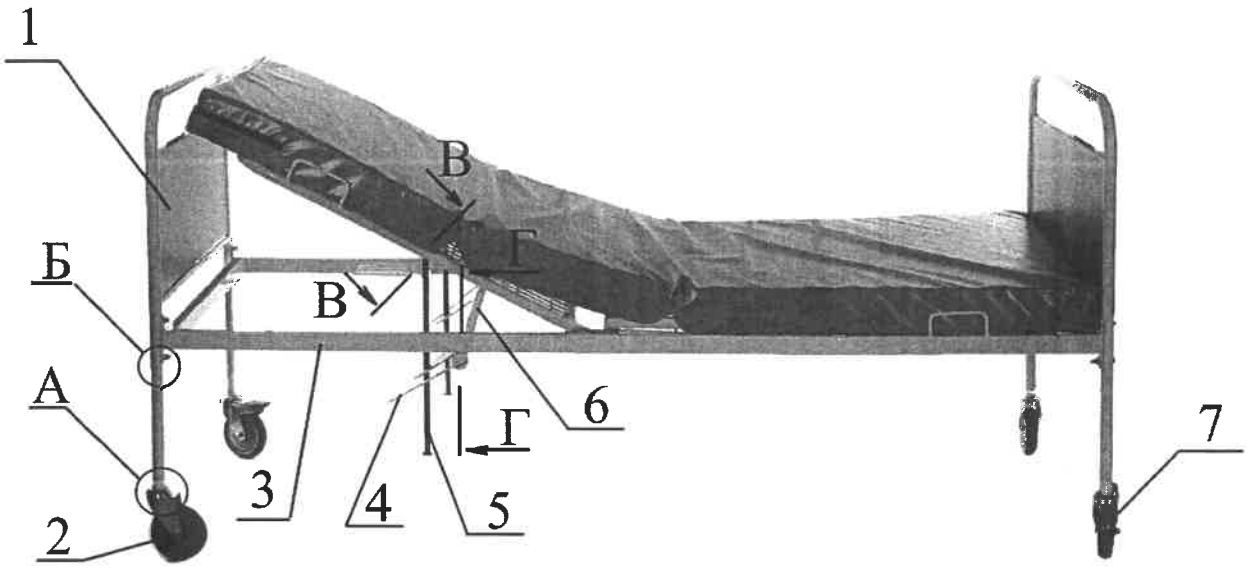

Рисунок 3.1

Регистрация МИ в Росздравнадзоре
www.nevacert.ru | info@nevacert.ru

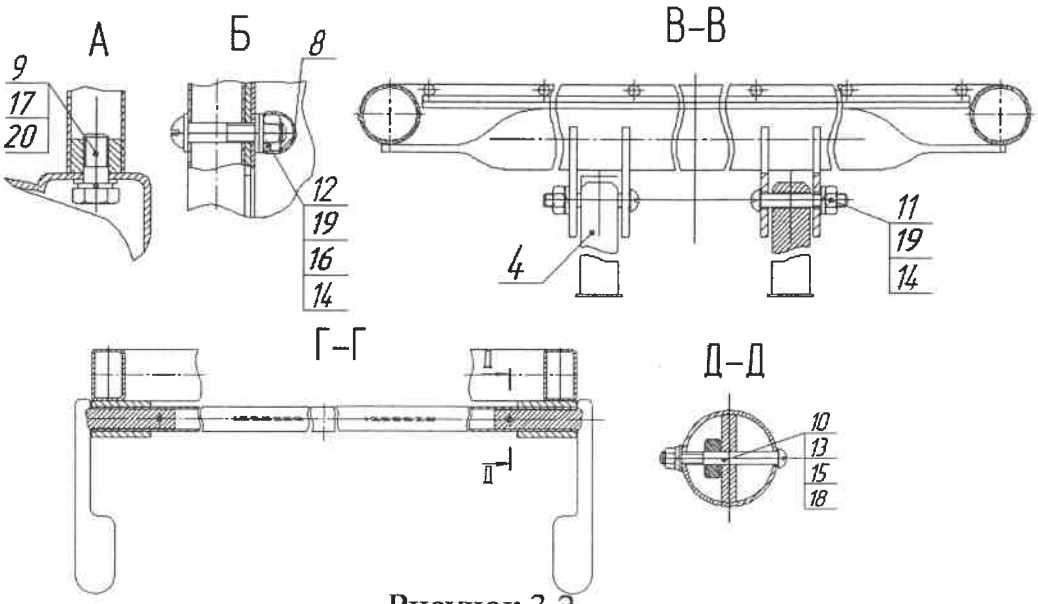

Рисунок 3.2

3.2 Составляющие, отмеченные «*» на рисунке 1 и рисунке 2, по требованию заказчика могут не поставляться либо поставляться самостоятельно за отдельную плату. Комплектность, установка и крепление составляющих указана в соответствующих инструкциях по монтажу.

3.3 Комплект поставки барьеров боковых (при комплектации):

1. Барьер боковой	- 2 шт.	4. Винт М8х55	- 8 шт.
2. Кронштейн	- 4 шт.	5. Гайка М8	- 8 шт.
3. Пластина	- 4 шт.	6. Шайба 8 (пружинная)	- 8 шт.

Примечания: 1. Номера перечислений составляющих соответствуют номерам позиций на рисунке 4.

2. Комплектующие поз. 2-6 упакованы в пакете с комплектующими кровати.

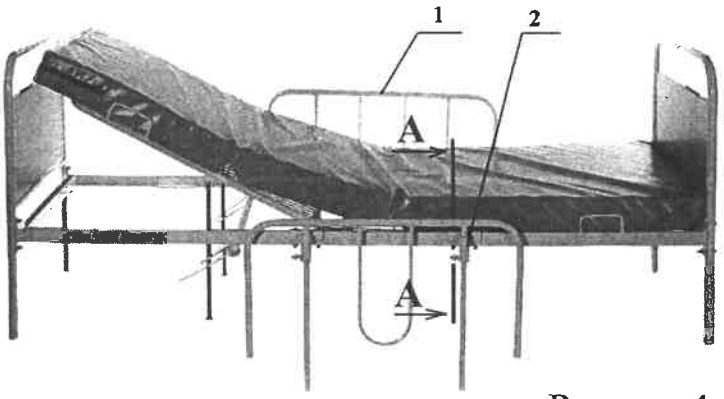

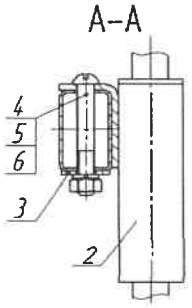

Рисунок 4

4 Подготовка изделия к использованию

ВНИМАНИЕ: При сборке кровати гайки предварительно наживите на винты и только после полной сборки затяните их до упора.

4.1 Снимите упаковку, проверьте комплектность.

4.2 При комплектации колесными опорами на ножки каждой спинки поз. 1 установите колесные опоры поз. 2 и поз.7 с помощью болтов поз. 9 и шайб поз. 17 и поз. 20. (см. А, рисунок 3.2).

Регистрация МИ в Росздравнадзоре
www.nevacert.ru | info@nevacert.ru

Внимание! Колесные опоры с тормозом поз. 7 должны быть расположены по диагонали рамы поз. 3.

4.3 Раму поз. 3 и спинки поз. 1 соедините между собой при помощи винтов поз.12, гаек поз. 14 и шайб поз. 16 и 19 (см. Б, рисунок 3.2).

4.4 Установите кровать на горизонтальную поверхность. Затяните гайки до упора. На гайки наденьте колпачки поз. 8.

4.5 Механизм подъема подголовника состоит из затвора поз. 6, стоек поз. 5 и ручек в сборе поз. 4, который устанавливается следующим образом:

- затвор поз. 6 вставьте во втулки на раме поз. 3. Установите ручки в сборе поз. 4 в затвор поз. 6 с двух сторон и закрепите винтами поз. 10, шайбами поз. 15 и 18, гайками поз. 13 (см. Г-Г и Д-Д рисунок 3.2),

- стойки поз. 5 проденьте в ушки на затворе поз. 6 и закрепите на перемычке в подголовнике с помощью винтов поз. 11, шайб поз. 19 и гаек поз. 14 (см. В-В рисунок 3.2).

4.7 При комплектации барьерами боковыми (см. рисунок 4):

- установите на раму поз.3 (рисунок 3.1) кронштейны поз.2, используя винты поз.4, гайки поз.5, шайбы поз.6 и пластины поз.3,

- барьеры боковые поз.1 вставьте во втулки кронштейнов поз.2 и зафиксируйте их рукоятками.

5 Использование изделия

5.1 В кровати предусмотрено регулирование положения подголовника и его фиксирование. Опускание и поднятие подголовника должен осуществлять обслуживающий персонал следующим образом:

- для поднятия подголовника необходимо рукой поднять его вверх.

- для опускания подголовника необходимо одной рукой приопустить вниз ручку в сборе поз. 4 (рисунок 3.1), а второй рукой опустить подголовник на нужный уровень. При этом нельзя бросать подголовник, а спокойно, опустить до требуемого положения.

5.4 Для неподвижной установки кровати, необходимо нажать на стопорные педали колесной опоры с тормозом поз. 7 (рисунок 3.1).

Для придания движения необходимо поднять стопорные педали колесных опор с тормозом поз. 7.

5.5 Дезинфекция матраца осуществляется воздушным методом в воздушном стерилизаторе (сухожаровом шкафу).

6 Меры безопасности

6.1 **ВНИМАНИЕ!** Рекомендуется *не реже одного раза в месяц* проверять затяжку болтов на резьбовых соединениях, при необходимости их подтянуть, во избежание расшатывания, что может привести к полому кровати и несчастным случаям.

Регистрация МИ в Росздравнадзоре
www.nevacert.ru | info@nevacert.ru

6.2 ПРЕДУПРЕЖДЕНИЕ: Использование кровати ненадлежащим образом может привести к ее повреждению и травмам пациента или персонала.

Примеры ненадлежащего использования:

• использование для целей, не относящихся к нормальной функции больничной кровати, предназначенной для интенсивной или обычной терапии,

• использование кровати в барокамере,

• использование или перемещение кровати детьми или неуполномоченными лицами,

• размещение каких-либо предметов или оборудования на колесах или их использование в качестве опоры для человека,

• использование кровати с нагрузками, превышающими предельную,

• перемещение кровати, если два колеса заблокированы,

• использование кровати на улице или транспортировка пациентов в кровати в автомобиле,

• перемещение кровати по мягкому грунту или по не соответствующей поверхности,

• перемещение кровати по уклону, превышающему 10° (с пациентом или без пациента).

ВНИМАНИЕ! ПРИ ИСПОЛЬЗОВАНИИ КРОВАТИ ЗАПРЕЩАЕТСЯ САДИТЬСЯ НА ПОДГОЛОВНИК.

7 Хранение, транспортирование, утилизация

7.1 Кровать должна храниться в сухих, закрытых помещениях и должна быть защищена от механических повреждений и действия химически активных веществ.

7.2 Кровать транспортируется всеми видами транспорта в соответствии с правилами перевозки грузов.

7.3 После истечения срока службы кровати и при невозможности ее дальнейшей эксплуатации, составные части кровати подлежат сдаче в «Утильсырье» и «Втормет».

8 Гарантии изготовителя

8.1 Гарантийный срок эксплуатации – 18 месяцев со дня продажи.

8.2 Срок службы наматрацника - 2 месяца, средний срок службы кровати – не менее 3 лет.

8.3 По дефектам, появившимся из-за несоблюдения покупателем правил эксплуатации, претензии не принимаются.

8.4 Юридический адрес изготовителя:

212030 Республика Беларусь г. Могилев, ул. Гришина, 96

Тел.: (0222) 650-740, 650-732,Факс (0222) 650-741

Сайт предприятия: www.olsa.by E-mail: Olsa_garden@tut.by

Регистрация МИ в Росздравнадзоре
www.nevacert.ru | info@nevacert.ru

Руководство по эксплуатации ИЯУБ 31.19.00.000 РЭ
для кровати медицинской ИЯУБ 31.19 «Авиценна 4»

Настоящее руководство по эксплуатации предназначено для предоставления потребителю необходимой информации о предлагаемом изделии, внешний вид которого приведен на рисунке 1.

Кровать медицинская ИЯУБ 31.19 «Авиценна 4» (далее по тексту - кровать) удобна и безопасна в эксплуатации при соблюдении требований данного руководства по эксплуатации.

Изготовитель оставляет за собой право вносить конструктивные изменения, не влияющие на качество изделия.

1 Основные сведения об изделии

1.1Кровать предназначена для размещения пациентов в условиях стационара лечебных учреждений, соответствует требованиям ТУ BY 700049597.039-2010.

2 Основные технические данные

2.1 Кровать рассчитана на нагрузку не более 140 кг по всей площади спального места.

Габаритные размеры кровати (длина х ширина х высота), не более, мм: 1992±5 х 800±5 х 775±5.

Масса кровати 40 кг.

2.2 Перечень основных материалов, применяемых для изготовления и упаковки кровати: труба, проволока и лист стальной, полиэтилен, краска порошковая полиэфирная, ткань бязь, пенополиуретан эластичный, клеенка медицинская, плита древесностружечная.

3 Комплектность

3.1 Комплект поставки включает в себя:

1. Спинка	- 2шт.	6. Гайка М8	- 8шт.
2. Основание	- 1шт.	7. Шайба 8	- 16шт.
3. Матрац с наматрацником *	- 1шт.	8. Шайба 8 (пружинная)	- 8шт.
4. Полка для вещей пациента *	- 1шт.	9. Колпачок	- 8шт.
5. Болт М8х45	- 8шт.	Руководство по эксплуатации	- 1экз.

Регистрация МИ в Росздравнадзоре
www.nevacert.ru | info@nevacert.ru

Примечание: 1. Нумерация перечислений соответствует позициям на рисунке 1.

2. Комплектующие поз. 5-9 упакованы в пакет.

3. Составляющие, отмеченные «*», по требованию заказчика могут не поставляться либо поставляться самостоятельно за отдельную плату. Комплектность, установка и крепление полки для вещей пациента указана в инструкции по монтажу полки.

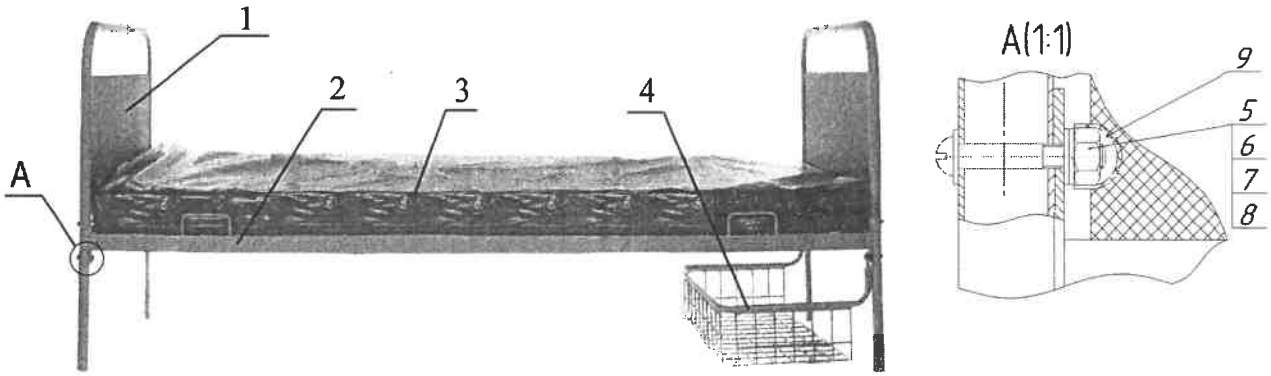

Рисунок 1

4 Подготовка изделия к использованию

4.1 Снимите упаковку. Проверьте комплектность. Проверьте целостность составляющих и наличие руководства по эксплуатации.

Внимание: Сохраняйте руководство по эксплуатации для дальнейшего использования.

4.2 Основание поз. 2 и спинки поз. 1 соедините между собой при помощи винтов поз. 5, шайб поз. 7 и поз. 8, гаек поз. 6. На гайки установите колпачки поз. 9.

4.3 Установите кровать на горизонтальную поверхность.

Кровать готова к эксплуатации.

4.4 Дезинфекция матраца осуществляется воздушным методом в воздушном стерилизаторе (сухожаровом шкафу).

5 Меры безопасности

5.1 **ВНИМАНИЕ!** Рекомендуется *не реже одного раза в месяц* проверять затяжку болтов на резьбовых соединениях, при необходимости их подтянуть, во избежание расшатывания, что может привести к полому кровати и несчастным случаям.

5.2 ПРЕДУПРЕЖДЕНИЕ: Использование кровати ненадлежащим образом может привести к ее повреждению и травмам пациента или персонала.

Регистрация МИ в Росздравнадзоре
www.nevacert.ru | info@nevacert.ru

Примеры ненадлежащего использования:

• использование для целей, не относящихся к нормальной функции больничной кровати, предназначенной для интенсивной или обычной терапии,

• использование кровати в барокамере,

• использование кровати или перемещение кровати детьми или неуполномоченными лицами,

• использование кровати с нагрузками, превышающими предельную,

• использование кровати на улице или транспортировка пациентов в кровати в автомобиле.

6. Хранение, транспортирование, утилизация

6.1 Кровать должна храниться в сухих, закрытых помещениях и должна быть защищена от механических повреждений и действия химически активных веществ.

6.2 Кровать транспортируется всеми видами транспорта в соответствии с правилами перевозки грузов.

6.3 После истечения срока службы кровати и при невозможности ее дальнейшей эксплуатации, составные части кровати подлежат сдаче в «Утильсырье» и «Втормет».

7. Гарантии изготовителя

7.1 Гарантийный срок эксплуатации – 18 месяцев со дня продажи.

7.2 Срок службы наматрацника - 2 месяца, срок службы кровати – не менее 3 лет.

7.3 По дефектам, появившимся из-за несоблюдения покупателем правил эксплуатации, претензии не принимаются.

7.4 Юридический адрес изготовителя:

212030 Республика Беларусь г. Могилев, ул. Гришина, 96

Тел.: (0222) 650-740, 650-732,Факс (0222) 650-741

Сайт предприятия: www.olsa.by

E-mail: Olsa_garden@tut.by

Регистрация МИ в Росздравнадзоре
www.nevacert.ru | info@nevacert.ru

Руководство по эксплуатации ИЯУБ 33.19.00.000 РЭ
для кровати медицинской ИЯУБ 33.19 «Авиценна-6»

Настоящее руководство по эксплуатации предназначено для предоставления потребителю необходимой информации о предлагаемом изделии, внешний вид которого приведен на рисунке 1.

Кровать медицинская ИЯУБ 33.19 «Авиценна-6» (далее по тексту - кровать) удобна и безопасна в эксплуатации при соблюдении требований данного руководства по эксплуатации.

Изготовитель оставляет за собой право вносить конструктивные изменения, не влияющие на качество изделия.

1 Основные сведения об изделии

1.1Кровать предназначена для размещения пациентов в условиях стационара лечебных учреждений, соответствует требованиям ТУ BY 700049597.039-2010.

2 Основные технические данные

2.1 Кровать рассчитана на нагрузку не более 140 кг по всей площади спального места.

Габаритные размеры кровати (длина х ширина х высота), не более, мм: 2045±5 х 800±5 х 880±5.

Масса кровати 42 кг.

2.2 Перечень основных материалов, применяемых для изготовления и упаковки кровати: труба, проволока и лист стальной, полиэтилен, краска порошковая полиэфирная, ткань бязь, пенополиуретан эластичный, клеенка медицинская, плита древесностружечная.

3 Комплектность

3.1 Комплект поставки включает в себя:

1. Спинка	- 2 шт.	6. Гайка М8	- 8 шт.
2. Основание	- 1 шт.	7. Шайба 8	- 16 шт.
3. Матрац с наматрацником *	- 1 шт.	8. Шайба 8 (пружинная)	- 8 шт.
4. Полка для вещей пациента *	- 1 шт.	9. Колпачок	- 8 шт.
5. Болт М8х45	- 8 шт.	Руководство по эксплуатации	- 1 экз.

Регистрация МИ в Росздравнадзоре
www.nevacert.ru | info@nevacert.ru

Примечание: 1. Нумерация перечислений соответствует позициям на рисунке 1.

2. Комплектующие поз. 5-9 упакованы в пакет.

3. Составляющие, отмеченные «*», по требованию заказчика могут не поставляться либо поставляться самостоятельно за отдельную плату. Комплектность, установка и крепление полки для вещей пациента указана в инструкции по монтажу полки.

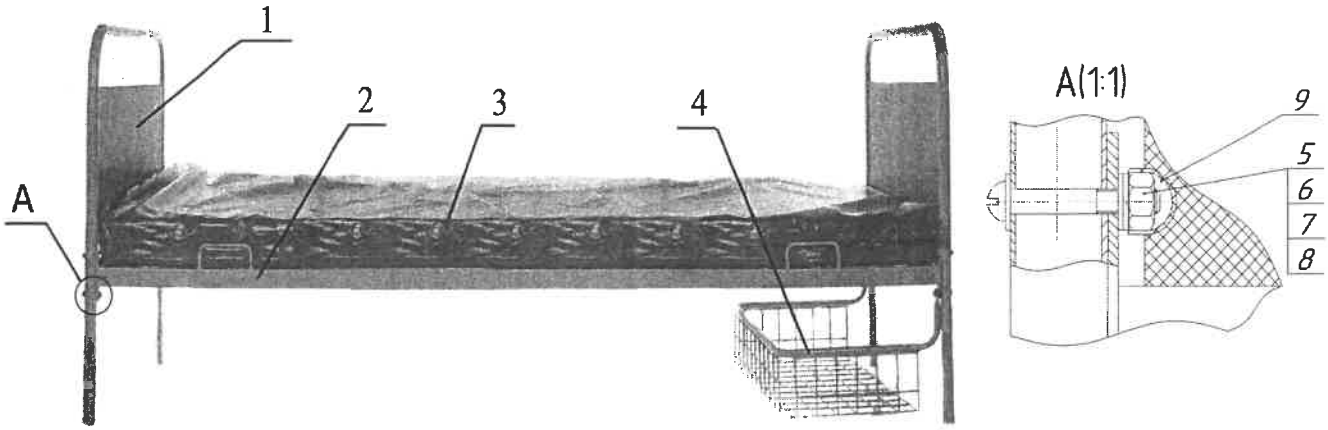

Рисунок 1

4 Подготовка изделия к использованию

4.1 Снимите упаковку. Проверьте комплектность. Проверьте целостность составляющих и наличие руководства по эксплуатации.

Внимание: Сохраняйте руководство по эксплуатации для дальнейшего использования.

4.2 Основание поз. 2 и спинки поз. 1 соедините между собой при помощи винтов поз. 5, шайб поз. 7 и поз. 8, гаек поз. 6. На гайки установите колпачки поз. 9.

4.3 Установите кровать на горизонтальную поверхность.

Кровать готова к эксплуатации.

4.4 Дезинфекция матраца осуществляется воздушным методом в воздушном стерилизаторе (сухожаровом шкафу).

5 Меры безопасности

5.1 **ВНИМАНИЕ!** Рекомендуется *не реже одного раза в месяц* проверять затяжку болтов на резьбовых соединениях, при необходимости их подтянуть, во избежание расшатывания, что может привести к полому кровати и несчастным случаям.

5.2 ПРЕДУПРЕЖДЕНИЕ: Использование кровати ненадлежащим образом может привести к ее повреждению и травмам пациента или персонала.

Регистрация МИ в Росздравнадзоре
www.nevacert.ru | info@nevacert.ru

Примеры ненадлежащего использования:

• использование для целей, не относящихся к нормальной функции больничной кровати, предназначенной для интенсивной или обычной терапии,

• использование кровати в барокамере,

• использование кровати или перемещение кровати детьми или неуполномоченными лицами,

• использование кровати с нагрузками, превышающими предельную,

• использование кровати на улице или транспортировка пациентов в кровати в автомобиле,

6 Хранение, транспортирование, утилизация

6.1 Кровать должна храниться в сухих, закрытых помещениях и должна быть защищена от механических повреждений и действия химически активных веществ.

6.2 Кровать транспортируется всеми видами транспорта в соответствии с правилами перевозки грузов.

6.3 После истечения срока службы кровати и при невозможности ее дальнейшей эксплуатации, составные части кровати подлежат сдаче в «Утильсырье» и «Втормет».

7 Гарантии изготовителя

7.1 Гарантийный срок эксплуатации – 18 месяцев со дня продажи.

7.2 Срок службы наматрацника - 2 месяца, срок службы кровати – не менее 3 лет.

7.3 По дефектам, появившимся из-за несоблюдения покупателем правил эксплуатации, претензии не принимаются.

7.4 Юридический адрес изготовителя:

212030 Республика Беларусь г. Могилев, ул. Гришина, 96

Тел.: (0222) 650-740, 650-732,Факс (0222) 650-741

Сайт предприятия: www.olsa.by

E-mail: Olsa_garden@tut.by

Регистрация МИ в Росздравнадзоре
www.nevacert.ru | info@nevacert.ru

Руководство по эксплуатации ИЯУБ 37.19.00.000 РЭ
кровати медицинской ИЯУБ 37.19 «Ирма»

Настоящее руководство по эксплуатации предназначено для предоставления потребителю необходимой информации о предлагаемом изделии, внешний вид которого приведен на рисунке 1.

Кровать медицинская ИЯУБ 37.19 «Ирма» (далее по тексту - кровать) удобна и безопасна в эксплуатации при соблюдении требований данного руководства по эксплуатации.

Изготовитель оставляет за собой право вносить конструктивные изменения, не влияющие на качество изделия.

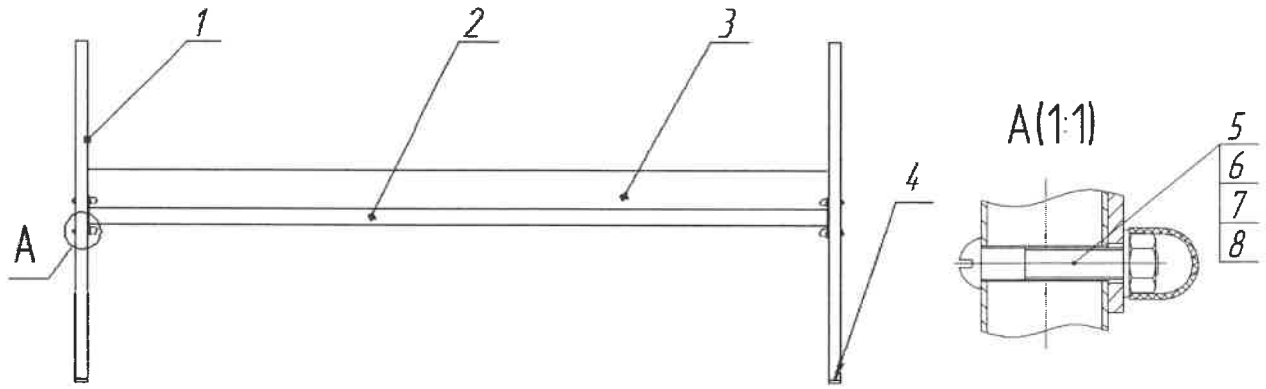

Рисунок 1

1 Основные сведения об изделии

1.1 Кровать предназначена для нужд населения и соответствует требованиям ТУ BY 700049597.039-2010.

1.2 Кровать состоит из основания и двух спинок.

Основание представляют собой раму из прямоугольной трубы с настилом из металлической сетки.

2 Основные технические данные

2.1 Кровать рассчитана на нагрузку не более 140 кг по всей площади спального места.

Масса кровати не более 45 кг.

Габаритные размеры кровати (длина х ширина х высота), не более, мм: 2000 х 800 х 890

Изм.	Лист	№ Докум.	Подп.	Дата	ИЯУБ 37.19.00.000 РЭ		
Разраб.		Казакова		26.10.2010	Кровать медицинская «Ирма» Руководство по эксплуатации	Лит.	Лист	Листов
Пров.		Шупленков		26.10.2010		А	1	3
Н. контр.		Воропаева		26.10.2010		ОАО «Ольса»		
Утв.		Круглов		26.10.2010				

Подп. и дата | Инв.№ дубл. | Взаим.инв.№ | Подп. и дата | Инв.№ подп.

Регистрация МИ в Росздравнадзоре
www.nevacert.ru | info@nevacert.ru

2.2 Перечень основных применяемых материалов для изготовления и упаковки кровати: труба, проволока и лист стальной, полиэтилен, краска порошковая полиэфирная, ткань бязь, пенополиуретан эластичный, клеенка медицинская

3 Комплектность

3.1 Комплект поставки включает в себя:

1. Спинка	- 2 шт.	6. Винт М8х45	- 8 шт.
2. Основание	- 1 шт.	7. Гайка М8	- 8 шт.
3. Матрац с наматрацником*	- 1 шт.	8. Шайба 8	- 16 шт.
4. Заглушка	- 8 шт.	Руководство	
5. Колпачок	- 8 шт.	по эксплуатации	- 1 экз.

Примечание: 1. Нумерация перечислений соответствует позициям на рисунке 1.

2. Комплектующие поз. 4 – 8 упакованы в пакет.

3. Составляющие, отмеченные «*», по требованию заказчика могут не поставляться либо поставляться самостоятельно за отдельную плату.

4 Подготовка изделия к использованию

ВНИМАНИЕ: При сборке кровати гайки предварительно наживите на болты и только после полной сборки затяните до упора.

4.1 Снимите упаковку и проверьте комплектность.

4.2 На спинки установите заглушки поз 4. Основание поз. 2 и спинки поз. 1 соедините между собой винтами поз. 6, шайбами поз. 8, гайками поз. 7.

4.3 Установите на гайки колпачки поз. 5.

Кровать готова к эксплуатации.

5 Меры безопасности

5.1 **ВНИМАНИЕ!** Рекомендуется *не реже одного раза в месяц* проверять затяжку болтов на резьбовых соединениях, при необходимости их подтянуть, во избежание расшатывания, что может привести к полому кровати и несчастным случаям.

5.2 ПРЕДУПРЕЖДЕНИЕ: Использование кровати ненадлежащим образом может привести к ее повреждению и травмам пациента или персонала.

Примеры ненадлежащего использования:

• использование для целей, не относящихся к нормальной функции больничной кровати, предназначенной для интенсивной или обычной терапии,

• использование кровати в барокамере,

Регистрация МИ в Росздравнадзоре
www.nevacert.ru | info@nevacert.ru

• использование кровати или перемещение кровати детьми или неуполномоченными лицами,

• использование кровати с нагрузками, превышающими предельную,

• использование кровати на улице или транспортировка пациентов в кровати в автомобиле.

6 Хранение, транспортирование, утилизация

6.1 Кровать должна храниться в сухих, чистых, закрытых помещениях и должна быть защищена от механических повреждений и действия химически активных веществ.

6.2 Кровать транспортируется всеми видами транспорта в соответствии с правилами перевозки грузов.

6.3 После истечения срока службы кровати и при невозможности ее дальнейшей эксплуатации, составные части кровати подлежат сдаче в «Втормет».

7 Гарантии изготовителя

7.1 Гарантийный срок эксплуатации – 18 месяцев со дня продажи.

7.2 Срок службы наматрацника - 2 месяца, срок службы кровати – не менее 3 лет.

7.3 По дефектам, появившимся из-за несоблюдения покупателем правил эксплуатации, претензии не принимаются.

7.4 Юридический адрес изготовителя:

212030 Республика Беларусь г. Могилев, ул. Гришина, 96

Тел.: (0222) 650-740, 650-732,Факс (0222) 650-741

Сайт предприятия www.olsa.by E-mail: Olsa_garden@tut.by

Регистрация МИ в Росздравнадзоре
www.nevacert.ru | info@nevacert.ru

Руководство по эксплуатации ИЯУБ 25.19.00.000 РЭ
для кроватей медицинских детских
ИЯУБ 25.19, -01, -02, -03, -04, -05, -06, -07 «Анюта»

Настоящее руководство по эксплуатации предназначено для предоставления потребителю необходимой информации о предлагаемых изделиях, внешний вид которых приведен на рисунках 1, 2.

Кровати медицинские детские ИЯУБ 21.19, -01, -02, -03, -04, -05, -06, -07 «Анюта» (далее по тексту - кровать) удобны и безопасны в эксплуатации при соблюдении требований данного руководства по эксплуатации.

Изготовитель оставляет за собой право на незначительные конструктивные изменения, если это необходимо для совершенствования технологии и улучшения качества, без предварительного уведомления покупателя.

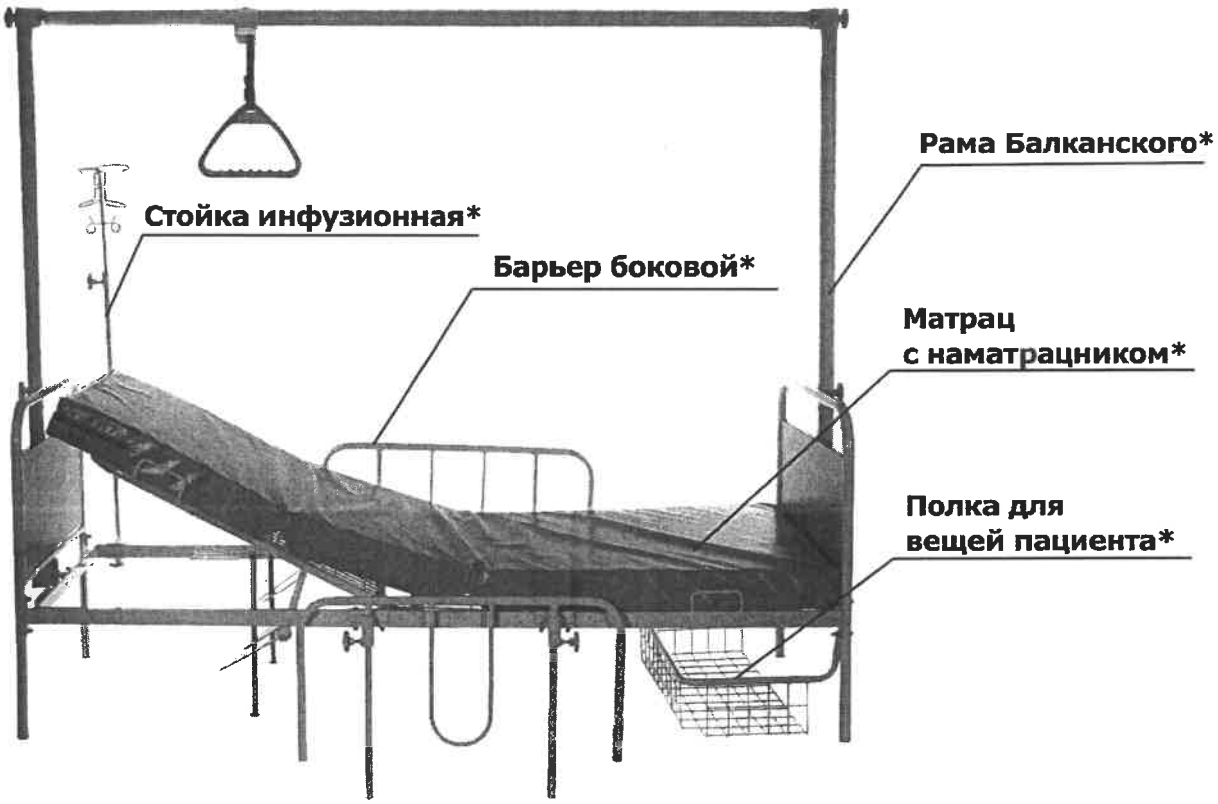

Рисунок 1 – Общий вид кроватей ИЯУБ 25.19, ИЯУБ 25.19-01, ИЯУБ 25.19-04, ИЯУБ 25.19-05 в максимальной комплектации (колесные опоры кроватей ИЯУБ 25.19, ИЯУБ 25.19-04 условно не показаны)

Регистрация МИ в Росздравнадзоре
www.nevacert.ru | info@nevacert.ru

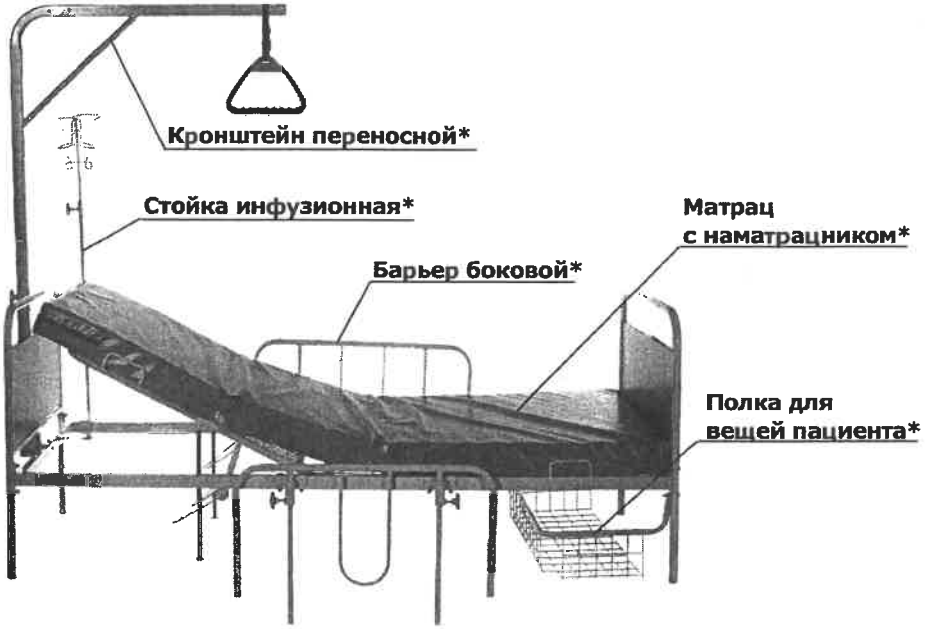

Рисунок 2 – Общий вид кроватей ИЯУБ 25.19-02, ИЯУБ 25.19-03, ИЯУБ 25.19-06, ИЯУБ 25.19-07 в максимальной комплектации (колесные опоры кроватей ИЯУБ 25.19-02, ИЯУБ 25.19-06 условно не показаны)

1 Основные сведения об изделии

1.1 Кровати предназначены для размещения пациентов в условиях стационара в лечебных учреждениях и соответствует требованиям ТУ BY 700049597.039-2010.

2 Основные технические данные

2.1 Основные технические данные кроватей приведены в таблице 1.

Таблица 1

Технические данные	Обозначение кровати							
	ИЯУБ 25.19	ИЯУБ 25.19-04	ИЯУБ 25.19-01	ИЯУБ 25.19-05	ИЯУБ 25.19-02	ИЯУБ 25.19-06	ИЯУБ 25.19-03	ИЯУБ 25.19-07
	(рисунок 1)				(рисунок 2)			
Конструкция спинок	металлическая	с филенкой	металлическая	с филенкой	металлическая	с филенкой	металлическая	с филенкой
Возможность быстрого перемещения кроватей	наличие колесных опор		-		наличие колесных опор		-	
Кровать рассчитана на равномерно распределенную нагрузку, кг, не более	140 кг по всей площади спального места, в том числе не более 50 кг по всей площади подголовника							
Масса кровати, кг, не более	42		38		42		38	
Габаритные размеры кровати (длина х ширина х высота) в максимальной комплектации, мм, не более	1810x795x1700				1750x795x1450			
Габаритные размеры кровати (длина х ширина х высота) без составляющих (рисунок 1 и рисунок 2), мм, не более	1667x700x1010							
Высота от пола до поверхности лежания (без матраца), мм, не более	500		400		500		400	
Регулируемый угол наклона подголовника, не более	0°...60°							

Регистрация МИ в Росздравнадзоре
www.nevacert.ru | info@nevacert.ru

2.2 Перечень основных материалов, применяемых для изготовления и упаковки кроватей: труба металлическая, лист и проволока стальные, краска порошковая полиэфирная, ткани х\б и смешанные бытовые, пенополиуретан эластичный, пленка полиэтиленовая, картон гофрированный.

3 Комплектность

3.1 Комплект поставки кроватей (без составляющих, отмеченных «*» на рисунке 1 и рисунке 2) включает в себя:

1. Спинка	- 2 шт.	11. Винт М8х35	- 2 шт.
2. Колесная опора без тормоза	- 2 шт.	12. Винт М8х45	- 8 шт.
3. Рама	- 1 шт.	13. Гайка М6	- 2 шт
4. Ручка в сборе	- 2 шт.	14. Гайка М8	- 10 шт
5. Стойка	- 2 шт.	15. Шайба 6	- 2 шт.
6. Затвор	- 1 шт.	16. Шайба 8	- 16 шт.
7. Колесная опора с тормозом	- 2 шт.	17. Шайба 12	- 4 шт.
8. Колпачок	- 8 шт.	18. Шайба 6 (пружинная)	- 2 шт.
9. Болт М12х35 (полная резьба)	- 4 шт.	19. Шайба 8 (пружинная)	- 10 шт
10. Винт М6х35	- 2 шт.	20. Шайба 12 (пружинная)	- 4 шт.
		Руководство по эксплуатации	- 1 экз.

Примечания: 1. Номера перечислений составляющих соответствуют номерам позиций на рисунке 3.1 и рисунке 3.2.

2. Комплектующие поз.2,7,9,17,20 поставляются для кроватей ИЯУБ 25.19,-02,-04,-06.

3. Комплектующие поз. 2, 4, 7-20 упакованы в пакет.

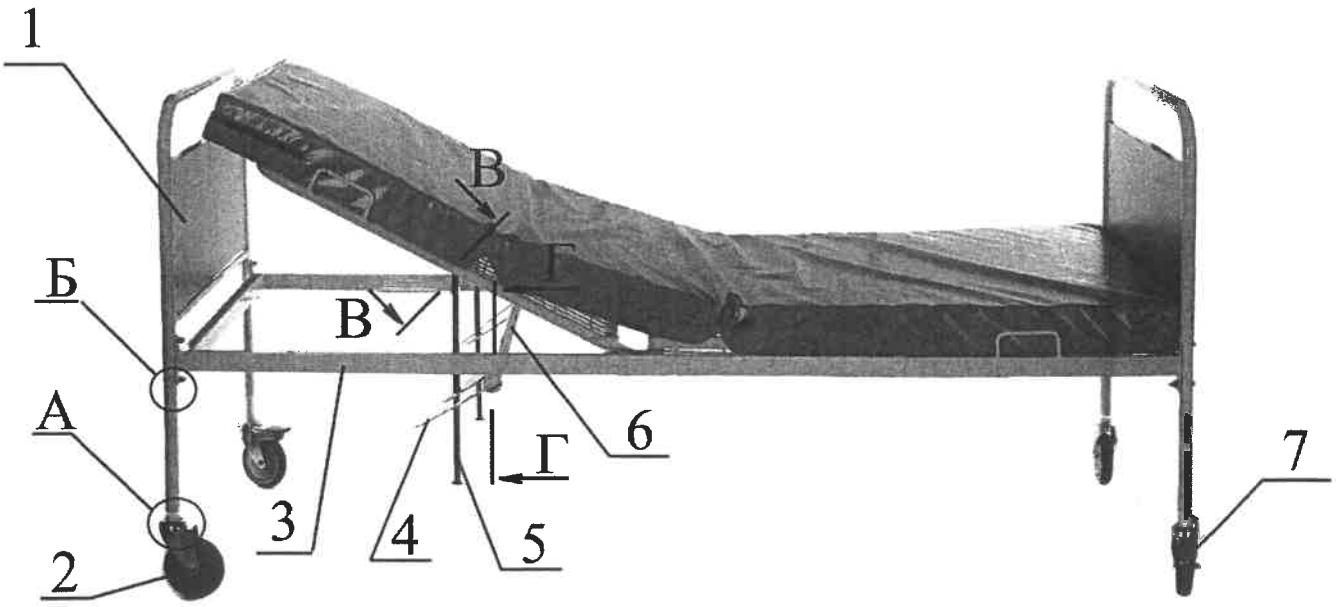

Рисунок 3.1

Регистрация МИ в Росздравнадзоре
www.nevacert.ru | info@nevacert.ru

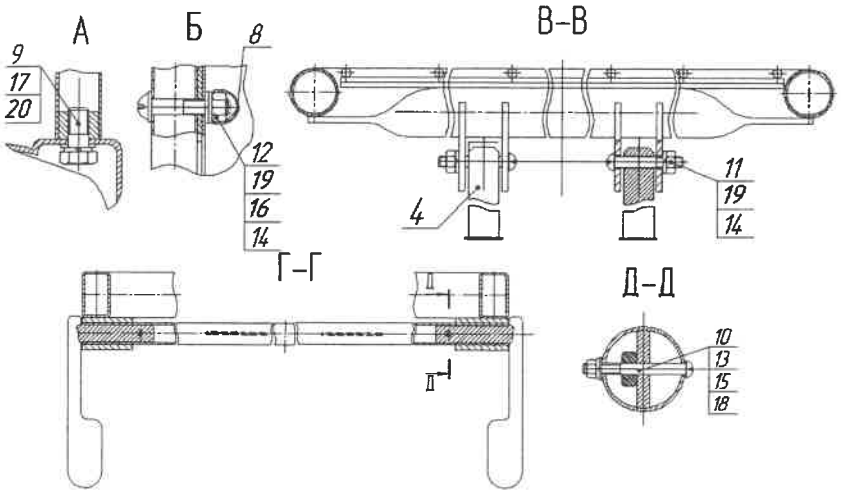

Рисунок 3.2

3.2 Составляющие, отмеченные «*» на рисунке 1 и рисунке 2, по требованию заказчика могут не поставляться либо поставляться самостоятельно за отдельную плату. Комплектность, установка и крепление составляющих указана в соответствующих инструкциях по монтажу.

3.3 Комплект поставки барьеров боковых (при комплектации):

1. Барьер боковой	- 2 шт.	4. Винт М8х55	- 8 шт.
2. Кронштейн	- 4 шт.	5. Гайка М8	- 8 шт.
3. Пластина	- 4 шт.	6. Шайба 8 (пружинная)	- 8 шт.

Примечания: 1. Номера перечислений составляющих соответствуют номерам позиций на рисунке 4.

2. Комплектующие поз. 2-6 упакованы в пакете с комплектующими кровати.

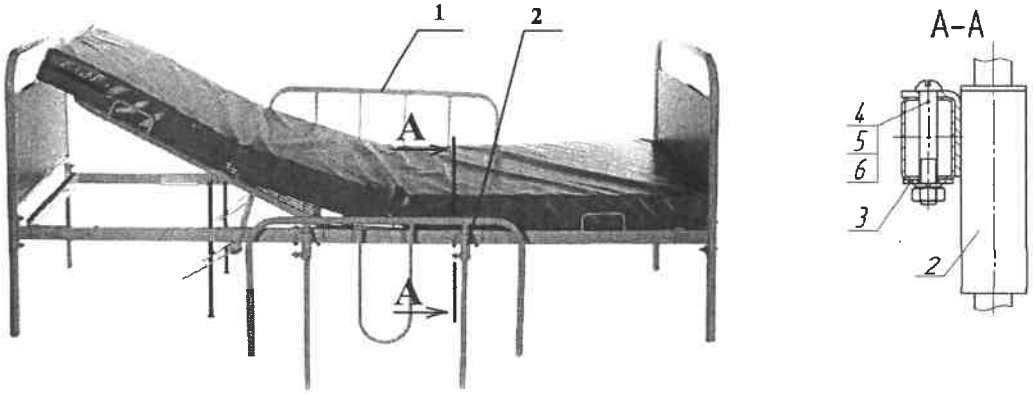

Рисунок 4

4 Подготовка изделия к использованию

ВНИМАНИЕ: При сборке кровати гайки предварительно наживите на винты и только после полной сборки затяните их до упора.

4.1 Снимите упаковку, проверьте комплектность.

4.2 При комплектации колесными опорами на ножки каждой спинки поз. 1 установите колесные опоры поз. 2 и поз.7 с помощью болтов поз. 9 и шайб поз. 17 и поз. 20. (см. А, рисунок 3.2).

Внимание! Колесные опоры с тормозом поз. 7 должны быть расположены по диагонали рамы поз. 3.

Регистрация МИ в Росздравнадзоре
www.nevacert.ru | info@nevacert.ru

4.3 Раму поз. 3 и спинки поз. 1 соедините между собой при помощи винтов поз.12, гаек поз. 14 и шайб поз. 16 и 19 (см. Б, рисунок 3.2).

4.4 Установите кровать на горизонтальную поверхность. Затяните гайки до упора. На гайки наденьте колпачки поз. 8.

4.5 Механизм подъема подголовника состоит из затвора поз. 6, стоек поз. 5 и ручек в сборе поз. 4, который устанавливается следующим образом:

- затвор поз. 6 вставьте во втулки на раме поз. 3. Установите ручки в сборе поз. 4 в затвор поз. 6 с двух сторон и закрепите винтами поз. 10, шайбами поз. 15 и 18, гайками поз. 13 (см. Г-Г и Д-Д рисунок 3.2),

- стойки поз. 5 проденьте в ушки на затворе поз. 6 и закрепите на перемычке в подголовнике с помощью винтов поз. 11, шайб поз. 19 и гаек поз. 14 (см. В-В рисунок 3.2).

4.7 При комплектации барьерами боковыми (см. рисунок 4):

- установите на раму поз.3 (рисунок 3.1) кронштейны поз.2, используя винты поз.4, гайки поз.5, шайбы поз.6 и пластины поз.3,

- барьеры боковые поз.1 вставьте во втулки кронштейнов поз.2 и зафиксируйте их рукоятками.

5 Использование изделия

5.1 В кровати предусмотрено регулирование положения подголовника и его фиксирование. Опускание и поднятие подголовника должен осуществлять обслуживающий персонал следующим образом:

- для поднятия подголовника необходимо рукой поднять его вверх.

- для опускания подголовника необходимо одной рукой приопустить вниз ручку в сборе поз. 4 (рисунок 3.1), а второй рукой опустить подголовник на нужный уровень. При этом нельзя бросать подголовник, а спокойно, опустить до требуемого положения.

5.4 Для неподвижной установки кровати, необходимо нажать на стопорные педали колесной опоры с тормозом поз. 7 (рисунок 3.1).

Для придания движения необходимо поднять стопорные педали колесных опор с тормозом поз. 7.

5.5 Дезинфекция матраца осуществляется воздушным методом в воздушном стерилизаторе (сухожаровом шкафу).

6 Меры безопасности

6.1 **ВНИМАНИЕ!** Рекомендуется *не реже одного раза в месяц* проверять затяжку болтов на резьбовых соединениях, при необходимости их подтянуть, во избежание расшатывания, что может привести к полому кровати и несчастным случаям.

6.2 ПРЕДУПРЕЖДЕНИЕ: Использование кровати ненадлежащим образом может привести к ее повреждению и травмам пациента или персонала.

Регистрация МИ в Росздравнадзоре
www.nevacert.ru | info@nevacert.ru

Примеры ненадлежащего использования:

• использование для целей, не относящихся к нормальной функции больничной кровати, предназначенной для интенсивной или обычной терапии,

• использование кровати в барокамере,

• использование или перемещение кровати детьми или неуполномоченными лицами,

• размещение каких-либо предметов или оборудования на колесах или их использование в качестве опоры для человека,

• использование кровати с нагрузками, превышающими предельную,

• перемещение кровати, если два колеса заблокированы,

• использование кровати на улице или транспортировка пациентов в кровати в автомобиле,

• перемещение кровати по мягкому грунту или по не соответствующей поверхности,

• перемещение кровати по уклону, превышающему 10° (с пациентом или без пациента).

ВНИМАНИЕ! ПРИ ИСПОЛЬЗОВАНИИ КРОВАТИ ЗАПРЕЩАЕТСЯ САДИТЬСЯ НА ПОДГОЛОВНИК.

7 Хранение, транспортирование, утилизация

7.1 Кровать должна храниться в сухих, закрытых помещениях и должна быть защищена от механических повреждений и действия химически активных веществ.

7.2 Кровать транспортируется всеми видами транспорта в соответствии с правилами перевозки грузов.

7.3 После истечения срока службы кровати и при невозможности ее дальнейшей эксплуатации, составные части кровати подлежат сдаче в «Утильсырье» и «Втормет».

8 Гарантии изготовителя

8.1 Гарантийный срок эксплуатации – 18 месяцев со дня продажи.

8.2 Срок службы наматрацника - 2 месяца, средний срок службы кровати – не менее 3 лет.

8.3 По дефектам, появившимся из-за несоблюдения покупателем правил эксплуатации, претензии не принимаются.

8.4 Юридический адрес изготовителя:

212030 Республика Беларусь г. Могилев, ул. Гришина, 96

Тел.: (0222) 650-740, 650-732,Факс (0222) 650-741

Сайт предприятия: www.olsa.by E-mail: Olsa_garden@tut.by

Регистрация МИ в Росздравнадзоре
www.nevacert.ru | info@nevacert.ru

Руководство по эксплуатации ИЯУБ 42.19.00.000 РЭ
кровати медицинской детской ИЯУБ 42.19 «Малютка»

Настоящее руководство по эксплуатации предназначено для предоставления потребителю необходимой информации о предлагаемом изделии, внешний вид которого приведен на рисунке 1.

Кровать медицинская детская ИЯУБ 42.19 «Малютка» (далее по тексту - кровать) удобна и безопасна в эксплуатации при соблюдении требований данного руководства по эксплуатации.

Изготовитель оставляет за собой право вносить конструктивные изменения, не влияющие на качество изделия.

1 Основные сведения об изделии

1.1 Кровать предназначена для размещения пациентов в условиях стационара в лечебных учреждениях (для детей в возрасте от 0 до 3 лет) и соответствует требованиям ТУ BY 700049597.039-2010.

1.2 Кровать состоит из сборно-разборного металлического каркаса и матраца со съемным наматрацником.

2 Основные технические данные

2.1 Кровать рассчитана на нагрузку не более 70 кг.

2.2 Габаритные размеры кровати (длина х ширина х высота), мм: 1235±5х650±5х1300±5.

Масса кровати 40 кг.

2.3 Поверхность лежания (ложе поз. 2) регулируется по высоте от уровня пола и углу наклона.

Угол наклона поверхности лежания не более 10°

Расстояние между вертикальными стойками спинки и ограждения не более 65 мм.

2.4 Перечень основных материалов, применяемых для изготовления и упаковки кровати: труба и проволока стальная, краска порошковая полиэфирная, ткани х\б и смешанные бытовые, клеенка медицинская, пенополиуретан эластичный, ватин, пленка полиэтиленовая, картон.

Регистрация МИ в Росздравнадзоре
www.nevacert.ru | info@nevacert.ru

3 Комплектность

3.1 Комплект поставки включает в себя:

1. Матрац с наматрацником*	- 1 шт.	12. Винт М6х35	- 8 шт.
2. Ложе	- 1 шт.	13. Болт М10х25 (полная резьба)	- 4 шт.
3. Колесная опора (с тормозом)	- 2 шт.	14. Гайка М6	- 16 шт.
4. Стяжка	- 2 шт.	15. Шайба 10	- 4 шт.
5. Колесная опора (без тормоза)	- 2 шт.	16. Шайба 6 (пружинная)	- 16 шт.
6. Заглушка	- 4 шт.	17. Шайба 10 (пружинная)	- 4 шт.
7. Зацеп	- 2 шт.		
8. Спинка	- 2 шт.		
9. Ограждение боковое	- 2 шт.		
10. Втулка	- 8 шт.		
11. Винт М6х16 (полная резьба)	- 8 шт.		
Руководство по эксплуатации	- 1 экз.		

Примечание: 1.Нумерация перечислений соответствует позициям на рисунке 1.

2. Комплектующие поз. 3, 5, 6, 10-19 упакованы в пакет.

3. Составляющие, отмеченные «*», по требованию заказчика могут не поставляться либо поставляться самостоятельно за отдельную плату.

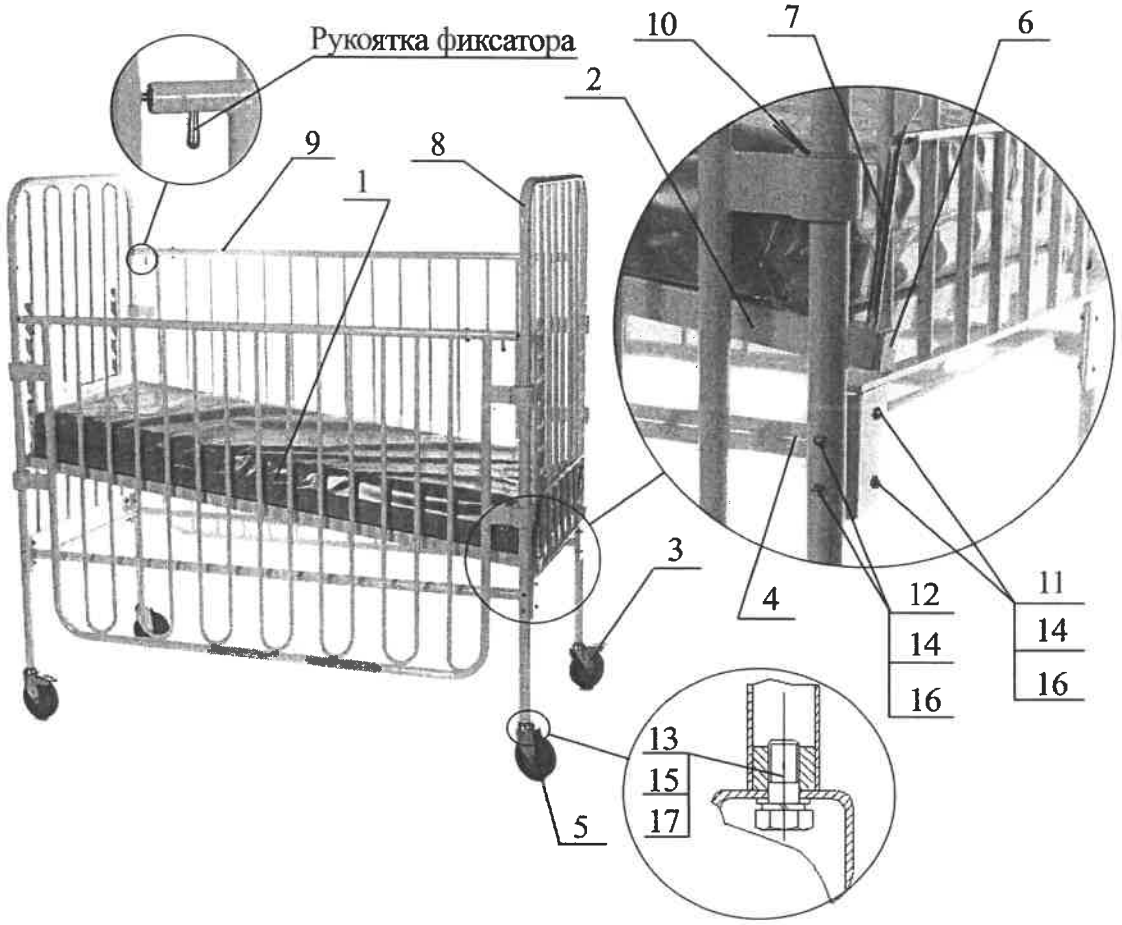

Рисунок 1

Регистрация МИ в Росздравнадзоре
www.nevacert.ru | info@nevacert.ru

4 Подготовка изделия к использованию

ВНИМАНИЕ: При сборке кровати гайки предварительно наживите на винты и только после полной сборки затяните их до упора.

4.1 Снимите упаковку, проверьте комплектность.

4.2 Втулки поз. 10 установите ограждения боковые поз. 9

4.3 В ограждения боковые поз. 9 установите спинки поз. 8, вставив дуги спинок во втулки поз. 10.

4.4 Закрепите пластины спинки с дугой спинки винтами поз. 12, шайбами поз. 16 и гайками поз. 14.

4.4 На дуги спинок поз.8 установите колесные опоры поз. 5 и поз. 3 с помощью болтов поз. 13 и шайб поз. 15 и 17..

Внимание! Колесные опоры с тормозом поз. 3 должны быть расположены по диагонали ложа.

Установите кровать на колесные опоры.

4.5 Прикрутите стяжку поз. 4 к пластинам спинок кровати винтами поз. 11, гайками поз. 14 и шайбами поз. 16.

4.6 Ложе поз. 2 положите на поперечки спинок поз. 8.

С внешней стороны спинок установите зацепы поз. 7 в отверстия направляющих ложа поз. 2. В направляющие ложа поз. 2 установите заглушки поз. 6.

Кровать готова к эксплуатации.

5 Использование изделия

5.1 Регулировка и обслуживание кровати осуществляется обслуживающим персоналом.

5.2 Для неподвижной установки кровати необходимо застопорить колесные опоры поз. 3 с тормозом, с помощью легкого нажатия носка туфли на стопорные педали. Для придания движения необходимо поднять стопорные педали на колесах поз. 3.

5.3 Для регулировки ограждений боковых поз. 9 по высоте необходимо нажать на рукоятки фиксаторов одновременно с двух сторон барьера, опустить (или поднять) его и зафиксировать в необходимом положении на спинке поз.8.

5.4 Для регулировки угла наклона и высоты расположения ложа поз. 2 необходимо вручную переставить зацепы поз. 7 на требуемую высоту на рейках с внешней стороны спинок поз. 8.

ВНИМАНИЕ: Не бросать ложе и ограждения боковые, а спокойно опускать до требуемого фиксированного положения.

5.5 Дезинфекция матраца осуществляется воздушным методом в воздушном стерилизаторе (сухожаровом шкафу).

Регистрация МИ в Росздравнадзоре
www.nevacert.ru | info@nevacert.ru

6 Меры безопасности

6.1 Перед использованием необходимо проверять прочность фиксации составляющих во избежание расшатывания, соскальзывания, смещения, что может привести к несчастным случаям не реже одного раза в месяц.

6.2 ПРЕДУПРЕЖДЕНИЕ: Использование кровати ненадлежащим образом может привести к ее повреждению и травмам пациента или персонала.

Примеры ненадлежащего использования:

• использование для целей, не относящихся к нормальной функции больничной кровати, предназначенной для интенсивной или обычной терапии,

• использование кровати в барокамере,

• размещение каких-либо предметов или оборудования на колесах или их использование в качестве опоры для человека,

• использование кровати с нагрузками, превышающими предельную,

• перемещение кровати, если два колеса заблокированы,

• использование кровати на улице или транспортировка пациентов в кровати в автомобиле,

• перемещение кровати по уклону, превышающему 10° (с пациентом или без пациента), по мягкому грунту или по не соответствующей поверхности.

7 Хранение, транспортирование, утилизация

7.1 Кровать должна храниться в закрытом помещении с естественной вентиляцией. Помещение должно обеспечивать сохранность изделия от механических повреждений, загрязнений и действия агрессивных сред.

7.2 Кровать транспортируется всеми видами транспорта в соответствии с правилами перевозки грузов.

7.3 После истечения срока службы кровати и при невозможности ее дальнейшей эксплуатации, составные части кровати подлежат сдаче в «Утильсырье», «Втормет».

8 Гарантии изготовителя

8.1 Гарантийный срок эксплуатации – 18 месяцев со дня продажи.

8.2 Срок службы наматрацника - 2 месяца, средний срок службы кровати – не менее 3 лет.

8.3 По дефектам, появившимся из-за несоблюдения покупателем правил эксплуатации, претензии не принимаются.

8.4 Юридический адрес изготовителя:

212030 Республика Беларусь г. Могилев, ул. Гришина, 96

Тел.: (0222) 650-740, 650-732,Факс (0222) 650-741

Сайт предприятия www.olsa.by E-mail: Olsa_garden@tut.by

Регистрация МИ в Росздравнадзоре
www.nevacert.ru | info@nevacert.ru